ТИПОВОЙ ПРОЕКТ
903-9-33.90

ПРИЕМНАЯ ЕМКОСТЬ МАЗУТА
V=100 м^3

Альбом 4

НЕСТАНДАРТИЗИРОВАННОЕ ОБОРУДОВАНИЕ

24961 -04
ЦЕНА 3-34

Отпускная цена
на момент реализации
указана
в счет- накладной

gost.e-ecolog.ru

АПП ЦИТП

Москва, А-445, Смольная ул., 22

Сдано в печать IV 1992 года

Заказ № 2470 Тираж 160 экз.

ТИПОВОЙ ПРОЕКТ
903-9-33.90

ПРИЕМНАЯ ЕМКОСТЬ МАЗУТА
V=100 м³

АЛЬБОМ 4

СОСТАВ ПРОЕКТА

АЛЬБОМ 1	ПЗ	Пояснительная записка
АЛЬБОМ 2	МС	Мазутоснабжение КЖ Конструкции железобетонные АТМ Автоматизация
АЛЬБОМ 3	СИ	Строительные изделия
АЛЬБОМ 4		Нестандартизированное оборудование
АЛЬБОМ 5	СО	Спецификации оборудования
АЛЬБОМ 6	ВМ	Ведомости потребности в материалах
АЛЬБОМ 7	С	Сметы

Утвержден ГПКНИИ „СантехНИИпроект"
Протокол № 22 от 1 апреля 1991г.

Разработан
проектным институтом
„ЛАТГИПРОПРОМ"
Главный инженер института /В. Архипов/
Главный инженер проекта /Я. Нидбальский/

© АПП ЦИТП, 1991

Содержание альбома

Обозначение	Наименование	№ стр.	Обозначение	Наименование	№ стр.
		3	48.03.01.101	Ручка	19
50.37.00.000СБ	Рама		48.03.01.102	Крышка	
50.37.00.001	Стойка		48.03.01.103	Колпак	
48.03.01.201	Лапа		48.03.01.200	Патрубок	
48.03.01.203	Хомут		48.03.01.200СБ	Патрубок	20
50.37.00.000	Рама	4	48.03.01.201	Патрубок	
28.13.00.000	Люк-лаз Ду 1000				
28.13.00.000СБ	Люк-лаз Ду 1000				
28.10.00.000	Крышка	5			
28.10.00.000СБ	Крышка				
28.10.03.001	Обечайка				
28.13.00.001	Прокладка				
28.10.03.000	Корпус люка Ду 1000	6			
28.10.03.000СБ	Корпус люка Ду 1000				
28.05.02.001	Фланец				
28.05.02.003	Фланец				
28.01.01.000	Крышка люка	7			
28.01.01.000СБ	Крышка люка				
28.01.01.001	Диск				
28.01.01.002	Ручка	8			
28.07.00.000	Корпус люка Ду 700				
28.07.00.003	Обечайка				
28.07.00.001	Фланец	9			
28.07.00.002	Фланец				
28.15.00.000	Люк Ду 700 для уровнемера ДУЕ				
28.15.00.000СБ	Люк Ду 700 для уровнемера ДУЕ	10			
67.10.00.003	Фланец				
28.16.00.000	Люк Ду 700 с патрубком Ду 150				
28.16.00.000СБ	Люк Ду 700 с патрубком Ду 150	11			
26.45.00.000	Ящик с сеткой				
26.45.00.000СБ	Ящик с сеткой	12			
26.45.01.000	Щит боковой				
26.45.02.000	Щит задний				
26.45.01.000СБ	Щит боковой	13			
26.45.01.001	Уголок				
26.45.01.002	Ручка				
26.45.02.000СБ	Щит задний				
26.45.03.000	Щит передний	14			
26.45.03.000СБ	Щит передний				
26.46.00.000	Рама				
26.46.00.000СБ	Рама	15			
26.45.00.001	Полка				
26.47.00.000	Патрубок				
26.47.00.000СБ	Патрубок	16			
26.47.00.001	Стенка				
26.47.00.100СБ	Фланец				
26.47.00.200СБ	Фланец				
26.47.00.100	Фланец	17			
26.47.00.200	Фланец				
48.03.01.000СБ	Патрубок вентиляционный ПВ-150				
48.03.01.000	Патрубок вентиляционный ПВ-150	18			
48.03.01.100	Крышка				
48.03.01.100СБ	Крышка				

Альбом 4

Типовой проект 903-9-33.90

50.37.00.000 СБ

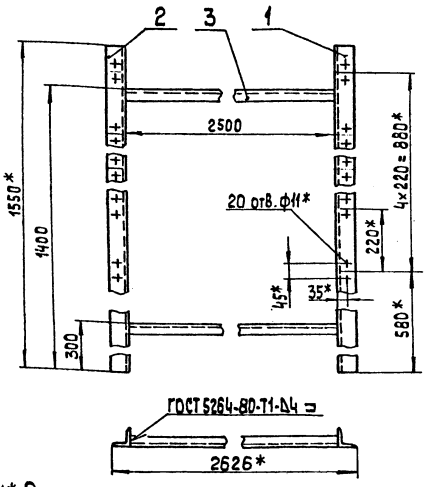

1* Размеры для справок.

2. $\pm\frac{IT14}{2}$.

3 Обработка поверхностей реза деталей Б4 $\sqrt{25}$

Изм.	Лист	№ докум.	Подп.	Дата	50.37.00.000 СБ			
Разраб.		Михайлов			Рама Сборочный чертеж	Лит.	Масса	Масштаб
Пров.		Колмец					25,7	1:10
Т.контр.						Лист	Листов 1	
Н.контр.		Колмец				ЛАТГИПРОПРОМ		
Утв.								

Копировал 33 Формат А4

Инв.№ подл. | Подп. и дата | Взам. инв.№ | Инв.№ дубл. | Подп. и дата

50.37.00.001

50.37.00.001 - изображено

50.37.00.001-01 - зеркальное отражение

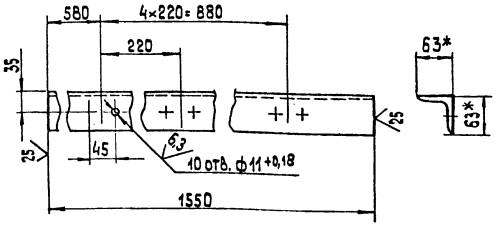

1.* Размеры для справок.

2. $\pm\frac{IT14}{4}$

Изм.	Лист	№ докум.	Подп.	Дата	50.37.00.001			
Разраб.		Михайлов			Стойка	Лит.	Масса	Масштаб
Пров.		Колмец					7,46	1:5
Т.контр.						Лист	Листов 1	
Н.контр.		Колмец			Уголок 63×63×5-В-ГОСТ 8509-86 Ст3сп3-Т-ГОСТ 535-88	ЛАТГИПРОПРОМ		
Утв.								

Копировал 33 Формат А4

Альбом 4

Типовой проект 903-9-33.90

48.03.01.202

$\sqrt{25}$ ($\sqrt{}$)

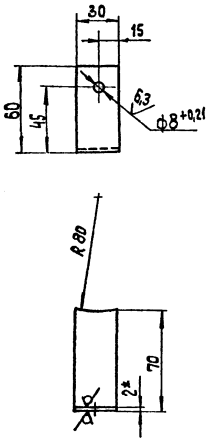

1.* Размер для справок.

2. $\pm\frac{IT14}{2}$.

Изм.	Лист	№ докум.	Подп.	Дата	48.03.01.202			
Разраб.		Краця			Лапа	Лит.	Масса	Масштаб
Пров.		Колмец					0,07	1:2
Т.контр.						Лист	Листов 1	
Н.контр.		Колмец			Лист 2 ГОСТ 19903-74 Ст3 кп4 ГОСТ 16523-70	ЛАТГИПРОПРОМ		
Утв.								

Копировал 33 Формат А4

Альбом 4

Типовой проект 903-9-33.90

48.03.01.203

$\sqrt{25}$ ($\sqrt{}$)

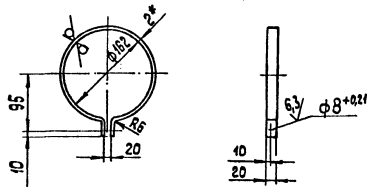

1.* Размер для справок.

2. $\pm\frac{IT14}{2}$.

Изм.	Лист	№ докум.	Подп.	Дата	48.03.01.203			
Разраб.		Краця			Хомут	Лит.	Масса	Масштаб
Пров.		Колмец					0,17	1:5
Т.контр.						Лист	Листов 1	
Н.контр.		Колмец			Лист 2 ГОСТ 19903-74 Ст3 кп4 ГОСТ 16523-70	ЛАТГИПРОПРОМ		
Утв.								

Копировал 33 Формат А4

Альбом 4

Типовой проект 903-9-33.90

Формат	Зона	Поз.	Обозначение	Наименование	Кол.	Примечание
				Документация		
А4			50.37.00.000 СБ	Сборочный чертеж		
				Детали		
А4		1	50.37.00.001	Стойка	1	
		2	-01	Стойка	1	
Б4		3	50.37.00.002	Связь		
				Уголок 36×36×4-Д-ГОСТ 8509-86 / Ст3сп3-Г-ГОСТ 535-88		
				L = 2500-1,75 мм	2	5,4 кг

50.37.00.000

Рама

Лит. | Листов | Листов 1

ЛАТГИПРОПРОМ

Копировал: Ф. Ч. Формат А4

Альбом 4

Типовой проект 903-9-33.90

Формат	Зона	Поз.	Обозначение	Наименование	Кол.	Примечание
				Документация		
А4			28.13.00.000 СБ	Сборочный чертеж		
				Сборочные единицы		
А4		1	28.10.00.000	Крышка	1	
				Детали		
А4		2	28.13.00.001	Прокладка	1	
				Стандартные изделия		
		3		Болт М16×40.46		
				ГОСТ 7798-70	12	
		4		Гайка М16.5		
				ГОСТ 5915-70	12	
			Переменные данные для исполнений			
				28.13.00.000		

28.13.00.000

Люк-лаз Ду 1000

Лит. | Листов 1 | Листов 2

ЛАТГИПРОПРОМ

Копировал: Ф. Ч. Формат А4

Альбом 4

Типовой проект 903-9-33.90

Формат	Зона	Поз.	Обозначение	Наименование	Кол.	Примечание
				Сборочные единицы		
А4		5	28.10.03.000	Корпус люка Ду 1000	1	
				28.13.00.000-01		
				Сборочные единицы		
		5	28.10.03.000-01	Корпус люка Ду 1000	1	

28.13.00.000

Лист 2

Копировал: Ф. Ч. Формат А4

Альбом 4

Типовой проект 903-9-33.90

28.13.00.000 СБ

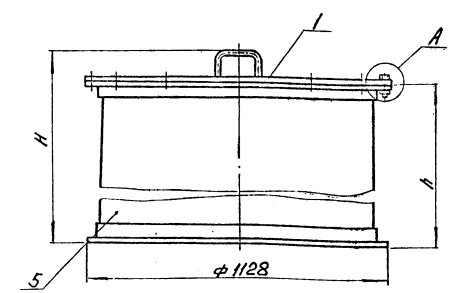

Обозначение	H, мм	h, мм	Масса кг
28.13.00.000	1006	900	252,9
-01	1356	1250	313

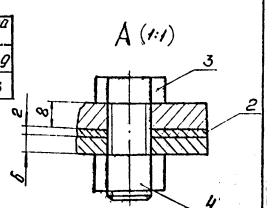

Размеры для справок.

28.13.00.000 СБ

Люк-лаз Ду 1000

Лит. | Масса | Масштаб: См. табл. 1:10

Лист | Листов 1

ЛАТГИПРОПРОМ

Копировал: Ф. Ч. 24961-04 5 Формат А4

Альбом 4

Типовой проект 903-9-33.90

Формат	Зона	Поз.	Обозначение	Наименование	Кол.	Примечание
				Документация		
А4			28.10.00.000 СБ	Сборочный чертеж		
				Детали		
А4		1	28.01.01.002	Ручка	2	
Б4		2	28.10.00.001	Диск		
				Лист 8 ГОСТ 19903-74 / Ст3кп2 ГОСТ 14637-79	1	62,3 кг

Изм.	Лист	№ докум.	Подп.	Дата
Разраб.		Краця		
Пров.		Колмец		
Н. контр.		Колмец		
Утв.				

28.10.00.000

Крышка

Лит. | Лист | Листов 1

ЛАТГИПРОПРОМ

Копировал | Формат А4

Инв. № подл. | Подп. и дата | Взам. инв. № | Инв. № дубл. | Подп. и дата

28.10.00.000 СБ

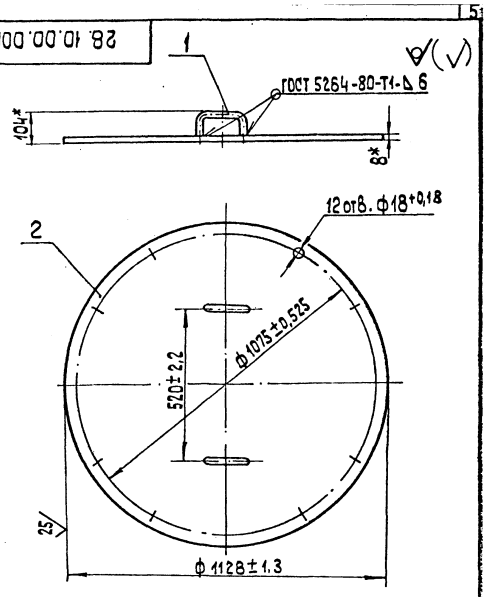

* Размеры для справок.

Изм.	Лист	№ докум.	Подп.	Дата
Разраб.		Краця		
Пров.		Колмец		
Т. контр.				
Н. контр.		Колмец		
Утв.				

28.10.00.000 СБ

Крышка

Лит. | Масса 63,3 | Масштаб 1:10

Лист | Листов 1

ЛАТГИПРОПРОМ

Копировал | Формат А4

Инв. № подл. | Подп. и дата | Взам. инв. № | Инв. № дубл. | Подп. и дата

28.10.03.001

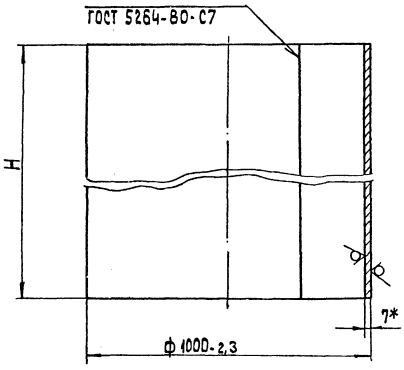

Обозначение	Размеры, мм H	Размеры, мм L заг.	Масса кг
28.10.03.001	880±1,8	3118-2,1	151
-01	1130±1,3		211

* Размеры для справок.

Изм.	Лист	№ докум.	Подп.	Дата
Разраб.		Краця		
Пров.		Колмец		
Н. контр.		Колмец		
Утв.				

28.10.03.001

Обечайка

Лит. | Масса См. табл. | Масштаб 1:10

Лист 7 ГОСТ 19903-74 / Ст3кп2 ГОСТ 14637-75 | Листов 1

ЛАТГИПРОПРОМ

Копировал | Формат А4

Инв. № подл. | Подп. и дата | Взам. инв. № | Инв. № дубл. | Подп. и дата

28.13.00.001

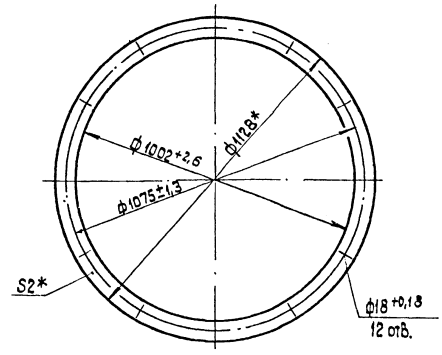

* Размер для справок.

Изм.	Лист	№ докум.	Подп.	Дата
Разраб.		Краця		
Пров.		Колмец		
Т. контр.				
Н. контр.		Колмец		
Утв.				

28.13.00.001

Прокладка

Паронит ПОН-2 ГОСТ 481-80

Лит. | Масса 1,59 | Масштаб 1:10

Лист | Листов 1

ЛАТГИПРОПРОМ

Копировал | Формат А4

Инв. № подл. | Подп. и дата | Взам. инв. № | Инв. № дубл. | Подп. и дата

Альбом 4

Типовой проект 903-9-33.90

Формат	Зона	Поз.	Обозначение	Наименование	Кол.	Примечание
				Документация		
А4			28.10.03.000 СБ	Сборочный чертёж		
				Детали		
А4		1	28.05.02.001	Фланец	1	
А4		2	28.05.02.003	Фланец	1	
				Перемычные балки для исполнений		
				28.10.03.000		
				Детали		
А4		3	28.10.03.001	Обечайка	1	
				28.10.03.000-01		
				Детали		
		3	28.10.03.001-01	Обечайка	1	

Инв. № подл. | Подп. и дата | Взам. инв. № | Инв. № дубл. | Подп. и дата

Изм.	Лист	№ докум.	Подп.	Дата	28.10.03.000
Разраб.		Краця			Корпус люка Ду 1000
Пров.		Колмец			Лит. / Масса / Масштаб
Т.контр.					Лист 1 / Листов 1
Н.контр.		Колмец			ЛАТГИПРОПРОМ
Утв.					

Копировал Маш. Формат А4

28.10.03.000 СБ

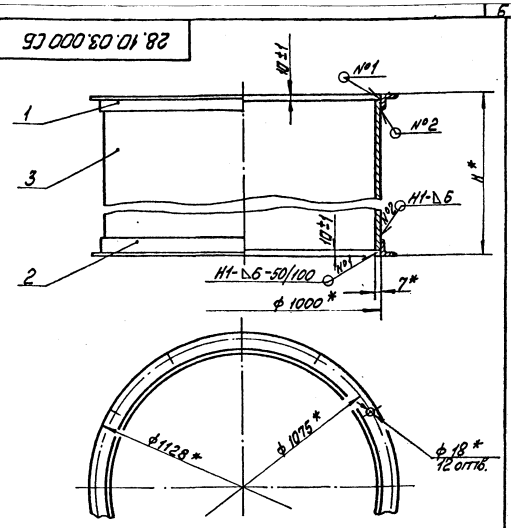

Обозначение	H*, мм	Масса, кг
28.10.03.000	900	188
-01	1250	248

1 *Размеры для справок.
2. Сварные швы по ГОСТ 5264-80.

Изм.	Лист	№ докум.	Подп.	Дата	28.10.03.000 СБ
Разраб.		Краця			Корпус люка Ду 1000
Пров.		Колмец			Лит. / Масса / Масштаб: см. табл. 1:10
Т.контр.					Лист / Листов 1
Н.контр.		Колмец			ЛАТГИПРОПРОМ
Утв.					

Копировал Маш. Формат А4

28.05.02.001

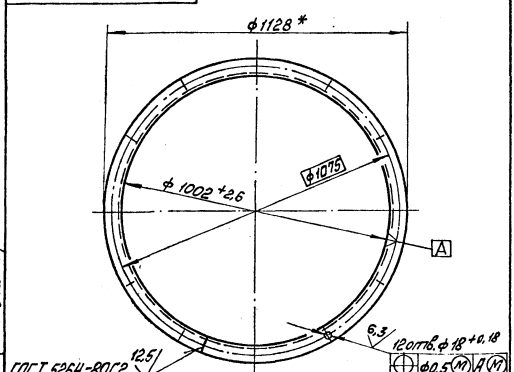

* Размер для справок.

Изм.	Лист	№ докум.	Подп.	Дата	28.05.02.001
Разраб.		Краця			Фланец
Пров.		Колмец			Лит. / Масса: 18,4 / Масштаб: 1:10
Т.контр.					Лист / Листов 1
Н.контр.		Колмец			ЛАТГИПРОПРОМ
Утв.					

Уголок 63×63×6-В-I ГОСТ 8509-86 Ст3сп3 ГОСТ 535-88

Копировал Маш. Формат А4

28.05.02.003

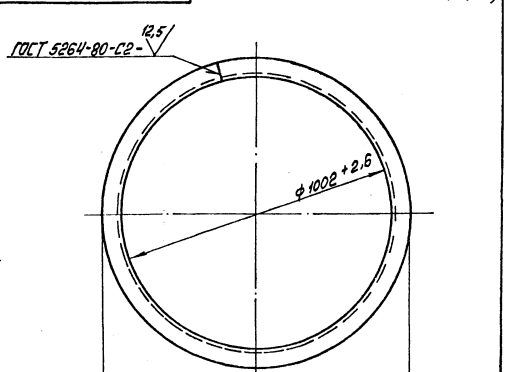

* Размеры для справок.

Изм.	Лист	№ докум.	Подп.	Дата	28.05.02.003
Разраб.		Краця			Фланец
Пров.		Колмец			Лит. / Масса: 18,7 / Масштаб: 1:10
Т.контр.					Лист / Листов 1
Н.контр.		Колмец			ЛАТГИПРОПРОМ
Утв.					

Уголок 63×63×6-В-I ГОСТ 8509-86 Ст3сп3 ГОСТ 535-88

Копировал Маш. 2496(04) Формат А4

28.01.01.000 СБ

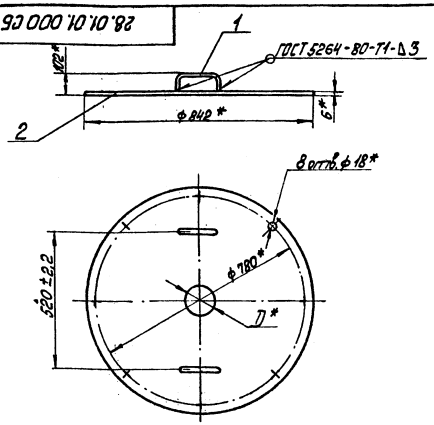

Обозначение	D, мм	Масса, кг
28.01.01.000	—	27,1
-01	170	31,1
-02	267	24,4
-03	150	25,8
-04	40	26,94

* Размеры для справок

Изм.	Лист	№ докум.	Подп.	Дата	28.01.01.000 СБ	Лит	Масса	Масшт.
Разраб.		Крауя			Крышка люка		см. табл.	1:10
Пров.		Колмец				Лист	Листов 1	
Т. контр.								
Н. контр.		Колмец				ЛАТГИПРОПРОМ		
Утв.								

Копировал Макс. Формат А4

Альбом 4 Типовой проект 903-9-33.90

28.01.01.001

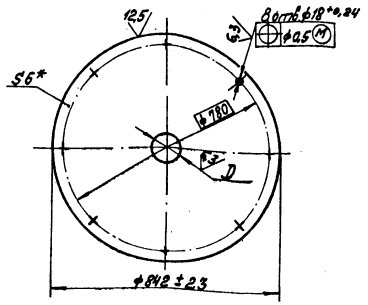

Обозначение	D, мм	Масса, кг
28.01.01.001	—	26,0
-01	$170^{+2,5}$	25,1
-02	$267^{+0,52}$	23,04
-03	$150^{+0,4}$	25,3
-04	$40^{+0,25}$	25,98

* Размер для справок.

Изм.	Лист	№ докум.	Подп.	Дата	28.01.01.001	Лит	Масса	Масшт.
Разраб.		Крауя			Диск		см. табл.	1:10
Пров.		Колмец				Лист	Листов 1	
Т. контр.								
Н. контр.		Колмец			Лист 6 ГОСТ 19903-74 ст3кп2 ГОСТ 14637-79	ЛАТГИПРОПРОМ		
Утв.								

Копировал Макс. Формат А4

Альбом 4 Типовой проект 903-9-33.90

Форм.	Зона	Поз.	Обозначение	Наименование	Кол.	Примечание
				Документация		
А4			28.01.01.000 СБ	Сборочный чертёж		
				Детали		
А4		1	28.01.01.002	Ручка	2	
			Переменные данные для исполнения			
				28.01.01.000		
				Детали		
А4		2	28.01.01.	Диск	1	
				28.01.01.000-01		
				Детали		
		2	28.01.01.001-01	Диск	1	

Изм.	Лист	№ докум.	Подп.	Дата	28.01.01.000	Лит	Лист	Листов
Разраб.		Крауя			Крышка люка		1	2
Пров.		Колмец				ЛАТГИПРОПРОМ		
Н. контр.		Колмец						
Утв.								

Копировал Макс. Формат А4

Альбом 4 Типовой проект 903-9-33.90

Форм.	Зона	Поз.	Обозначение	Наименование	Кол.	Примечание
				28.01.01.000-02		
				Детали		
		2	28.01.01.001-02	Диск	1	
				28.01.01.000-03		
				Детали		
		2	28.01.01.001-03	Диск	1	
				28.01.01.000-04		
				Детали		
		2	28.01.01.001-04	Диск	1	

Изм.	Лист	№ докум.	Подп.	Дата	28.01.01.000	Лист
						2

Копировал Макс. 24961-04 8 Формат А4

28.01.01.002

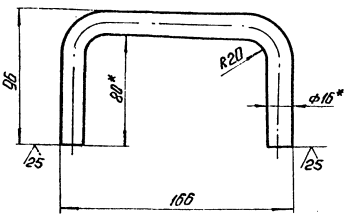

1. *Размеры для справок.
2. ± IT14/2.

Изм.	Лист	№ докум.	Подп.	Дата
Разраб.		Крпуя		
Пров.		Кольнец		
Т.контр.				
Н.контр.		Кольнец		
Утв.				

28.01.01.002

Ручка

Лит.	Масса	Масштаб
	0,43	1:2

Лист | Листов 1

Уруг 13-В-1 ГОСТ 2590-88
20 ГОСТ 1050-74*

ЛАТГИПРОПРОМ

Копировал: Формат А4

28.07.00.003

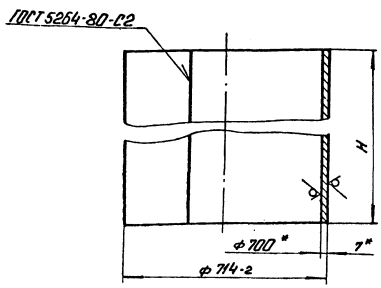

Обозначение	Размеры мм H	l заг.	Масса кг
28.07.00.003	1230±12		150,0
-01	880±11	2220±5	107,4
-02	240±1		29,3

*Размеры для справок.

Изм.	Лист	№ докум.	Подп.	Дата
Разраб.		Крпуя		
Пров.		Кольнец		
Т.контр.				
Н.контр.		Кольнец		
Утв.				

28.07.00.003

Обечайка

Лит.	Масса	Масштаб
	См. табл.	1:10

Лист | Листов 1

Лист 7 ГОСТ 19903-74
Сталь 2 ГОСТ 14637-79

ЛАТГИПРОПРОМ

Копировал: Формат А4

Изм.	Лист	№ докум.	Обозначение	Наименование	Кол.	Примечание
				Документация		
А4			28.07.00.000 СБ	Сборочный чертеж		
				Детали		
А4		1	28.07.00.001	Фланец	1	
А4		2	28.07.00.002	Фланец	1	
				Переменные данные для исполнений		
				28.07.00.000		
				Детали		
А4		3	28.07.00.003	Обечайка	1	
				28.07.00.000-01		
				Детали		
		3	28.07.00.003-01	Обечайка	1	

Изм.	Лист	№ докум.	Подп.	Дата
Разраб.		Крпуя		
Пров.		Кольнец		
Т.контр.				
Н.контр.		Кольнец		
Утв.				

28.07.00.000

Корпус люка Ду 700

Лит.	Лист	Листов

ЛАТГИПРОПРОМ

Копировал: Формат А4

28.07.00.000 СБ

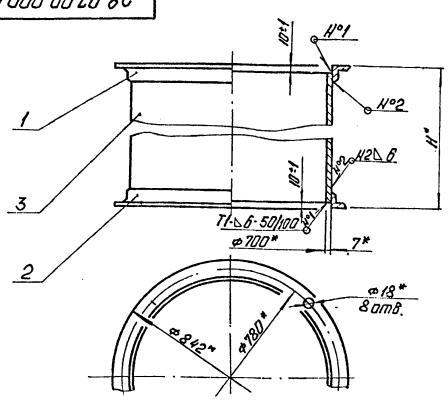

Обозначение	Размеры H*	Масса кг
28.07.00.000	1250	178,0
-01	900	135,4

1. *Размеры для справок.
2. Сварные швы по ГОСТ 5264-80.

Изм.	Лист	№ докум.	Подп.	Дата
Разраб.		Крпуя		
Пров.		Кольнец		
Т.контр.				
Н.контр.		Кольнец		
Утв.				

28.07.00.000 СБ

Корпус люка Ду 700

Лит.	Масса	Масштаб
	См. табл.	1:10

Лист | Листов 1

ЛАТГИПРОПРОМ

Копировал: 24961-04 9 Формат А4

Альбом 4

Типовой проект 903-9-33.90

28.07.00.001

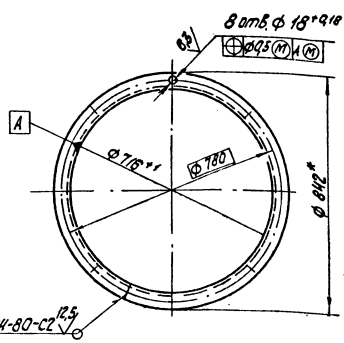

* Размер для справок.

Изм.	Лист	№ докум.	Подп.	Дата	28.07.00.001			
Разраб.		Крауя			Фланец	Лит.	Масса	Масштаб
Пров.		Колмец					14	1:10
Т.контр.						Лист	Листов 1	
Н.контр.		Колмец			Уголок 63х63х6-А-ГОСТ 8509-86 Ст3сп3 ГОСТ 535-88	ЛАТГИПРОПРОМ		
Утв.								

Копировал

Формат А4

Альбом 4

Типовой проект 903-9-33.90

28.07.00.002

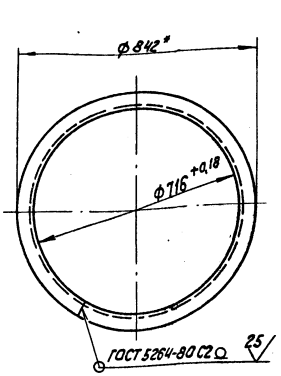

* Размер для справок.

Изм.	Лист	№ докум.	Подп.	Дата	28.07.00.002			
Разраб.		Крауя			Фланец	Лит.	Масса	Масштаб
Пров.		Колмец					14	1:10
Т.контр.						Лист	Листов 1	
Н.контр.		Колмец			Уголок 63х63х6-А-ГОСТ 8509-86 Ст3сп3 ГОСТ 535-88	ЛАТГИПРОПРОМ		
Утв.								

Копировал

Формат А4

Альбом 4

Типовой проект 903-9-33.90

Формат	Зона	Поз.	Обозначение	Наименование	Кол.	Примечание
				Документация		
А3			28.15.00.000 СБ	Сборочный чертеж		
				Сборочные единицы		
А4		1	28.01.01.000-04	Крышка люка	1	
				Детали		
А4		2	28.14.00.001	Прокладка	1	
А4		3	67.10.00.003	Фланец	1	
Б4		4	28.15.00.001	Патрубок Труба 40х3,5 ГОСТ 3262-75 L=145±0,5 мм	1	0,52 кг
				Стандартные изделия		
		5		Болт М16х1х40.46 ГОСТ 7798-70	8	
		6		Гайка М16.5 ГОСТ 5915-70	8	

Изм.	Лист	№ докум.	Подп.	Дата	28.15.00.000			
Разраб.		Крауя			Люк Ду 700 для урабнемера ДУЕ	Лит.	Лист 1	Листов 2
Пров.		Колмец				ЛАТГИПРОПРОМ		
Н.контр.		Колмец						
Утв.								

Копировал

Формат А4

Альбом 4

Типовой проект 903-9-33.90

Формат	Зона	Поз.	Обозначение	Наименова	Кол.	Примечание
				Переменные данные для исполнений		-
				28.15.00.000		
				Сборочные единицы		
А4		7	28.07.80.000	Корпус люка Ду700	1	
				28.15.00.000-01		
				Сборочные единицы		
		7	28.07.00.000-01	Корпус люка Ду700	1	

Изм.	Лист	№ докум.	Подп.	Дата	28.15.00.000	Лист 2

Копировал

24961-04 10 Формат А4

Альбом 4

Типовой проект 903-9-33.90

28.15.00.000СБ

А (1:2)

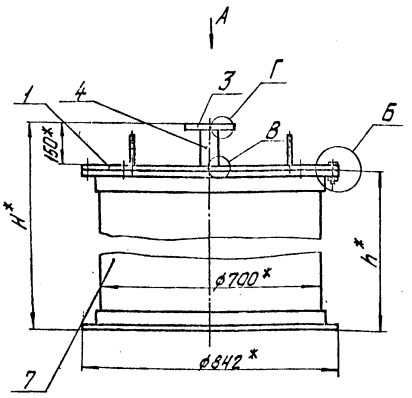

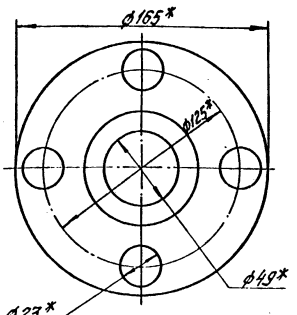

Г (1:2)

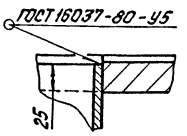

Обозначение	H*, мм	h*, мм	Масса, кг
28.15.00.000	1408	1250	221
-01	1058	800	178,3

В (1:1)



Б (1:1)

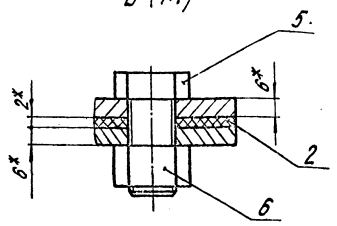

1.* Размеры для справок.

2. ± IT14/2

Изм.	Лист	№ докум.	Подпись	Дата
Разраб.		Кравя		
Пров.		Колмец		
Т.контр.				
Н.контр.		Колмец		
Утв.				

28.15.00.000СБ

Люк Ду 700 для уровнемера ДУЕ

Лит.	Масса	Масштаб
	см. табл.	1:10

Лист | Листов 1

ЛАТГИПРОПРОМ

Копировал Зубкова

Формат А3

Альбом 4

Типовой проект 903-9-33.90

67.10.00.003

125 (√)

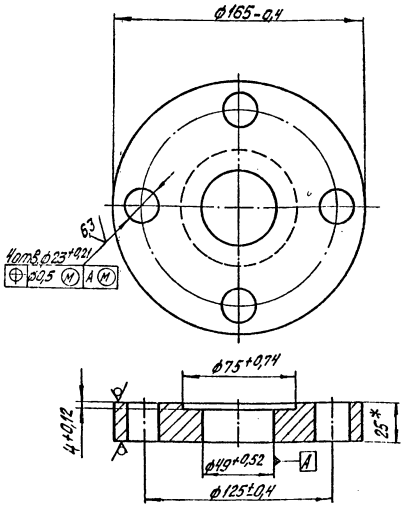

* Размер для справок.

Изм.	Лист	№ докум.	Подпись	Дата
Разраб.		Чадайова		
Пров.		Колмец		
Т.контр.				
Н.контр.		Колмец		
Утв.				

67.10.00.003

Фланец

Лит.	Масса	Масштаб
	13,38	1:2

Лист | Листов 1

Лист 25 ГОСТ 19903-74 / Ст3кп2 ГОСТ 14637-79

ЛАТГИПРОПРОМ

Копировал Зубкова

Формат А4

Формат	Зона	Поз.	Обозначение	Наименование	Кол.	Примечание
				Документация		
А3			28.16.00.000СБ	Сборочный чертеж		
				Сборочные единицы		
А4		1	28.01.01.000-03	Крышка люка	1	
				Детали		
А4		2	28.14.00.001	Прокладка	1	
Б4		3	28.16.00.001	Патрубок		
				Труба 159х3,5 ГОСТ 10704-76 / В-Ст3сп ГОСТ 10705-80		
				L = 158 ±0,5мм	1	2,13кг
				Стандартные изделия		
		4		Болт М16х40.46 ГОСТ 7798-70	8	
		5		Гайка М16.5 ГОСТ 5915-70	8	
		6		Фланец 1-150-2,5 Ст 25 ГОСТ 12820-80	1	

Изм.	Лист	№ докум.	Подпись	Дата
Разраб.		Кравя		
Пров.		Колмец		
Т.контр.				
Н.контр.		Колмец		
Утв.				

28.16.00.000

Люк Ду 700 с патрубком Ду150

Лит.	Масса	Масштаб

Лист | Листов

ЛАТГИПРОПРОМ

24961-04

Копировал Зубкова

Формат А3

Альбом 4

Типовой проект 903-9-33.90

Форм.	Зона	Поз.	Обозначение	Наименование	Кол.	Примечание
			Переменные данные для исполнений			
				28.16.00.000		
				Сборочные единицы		
А4		7	28.07.00.000	Корпус люка Ду 700	1	
				28.16.00.000-01		
				Сборочные единицы		
		7	28.07.00.000-01	Корпус люка Ду 700	1	

Изм.	Лист	№ докум.	Подп.	Дата	28.16.00.000	Лист 2

Копировал [illegible] формат А4

Альбом 4

Типовой проект 903-9-33.90

Форм.	Зона	Поз.	Обозначение	Наименование	Кол.	Примечание
				Документация		
А3			26.45.00.000 СБ	Сборочный чертеж		
				Сборочные единицы		
А4		1	26.45.01.000	Щит боковой	2	
А4		2	26.45.02.000	Щит задний	1	
А4		3	26.45.03.000	Щит передний	1	
				Детали		
Б4		4	26.45.00.001	Сетка		
				Сетка 12-1,6		
				ГОСТ 5336-80	1	2,42 кг

Изм.	Лист	№ докум.	Подп.	Дата	26.45.00.000			
Разраб.		Михайлов			Ящик с сеткой	Лит.	Лист	Листов 1
Пров.		Колмец				ЛАТГИПРОПРОМ		
Н. контр.		Колмец						
Утв.								

Копировал [illegible] формат А4

Альбом 4

Типовой проект 903-9-33.90

28.16.00.000 СБ

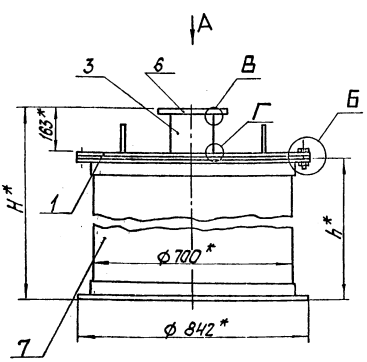

Вид А
М 1:4

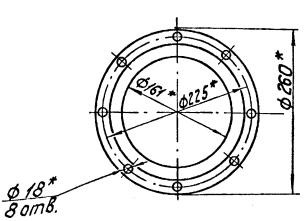

В (1:1)

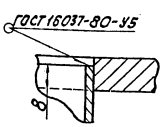

Обозначение	H*, мм	h, мм	масса, кг
28.16.00.000	1421	1250	211,5
-01	1071	900	168,9



Б (1:1)

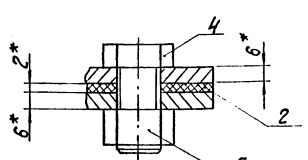

1. * Размеры для справок.
2. $\pm \frac{IT14}{2}$.

Изм.	Лист	№ докум.	Подп.	Дата	28.16.00.000 СБ			
Разраб.		Крауя			Люк Ду 700 с патрубком Ду 150	Лит.	Масса см. табл.	Масштаб 1:10
Пров.		Колмец				Лист	Листов 1	
Т. контр.						ЛАТГИПРОПРОМ		
Н. контр.		Колмец						
Утв.								

24961-04 12 Копировал [illegible] формат А3

26.45.00.000 СБ

Типовой проект 903-9-33.90 Альбом 4

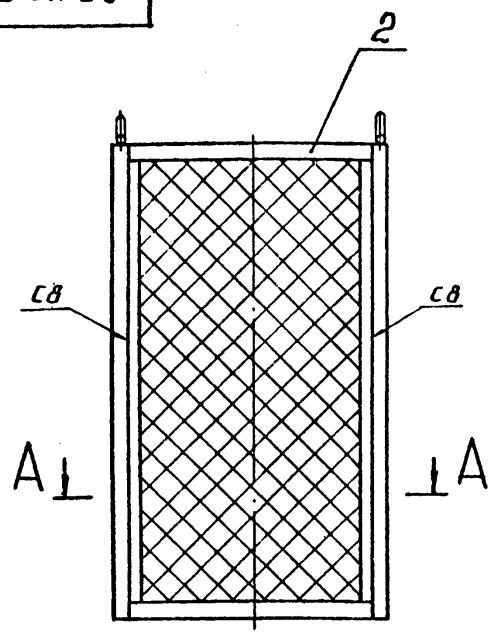

А–А (1:10)

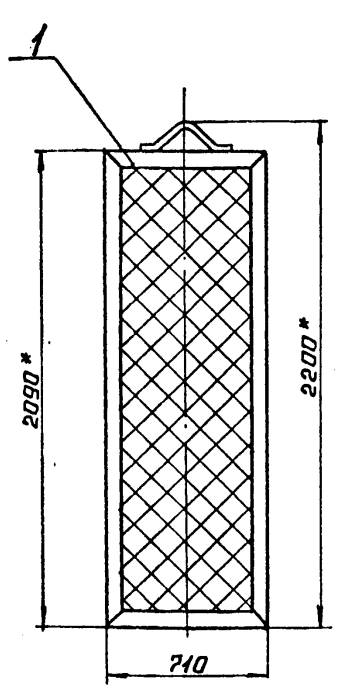

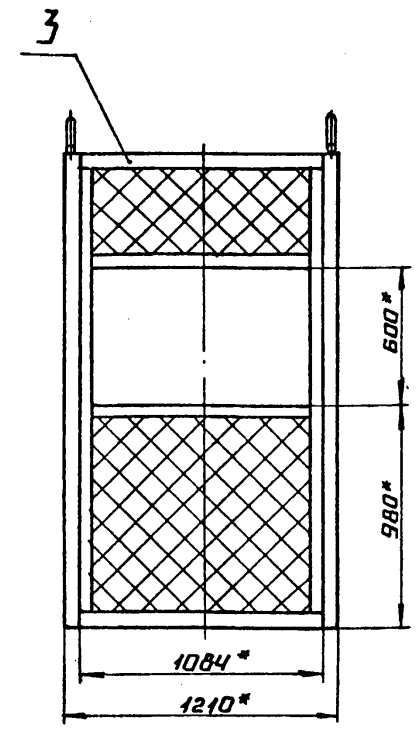

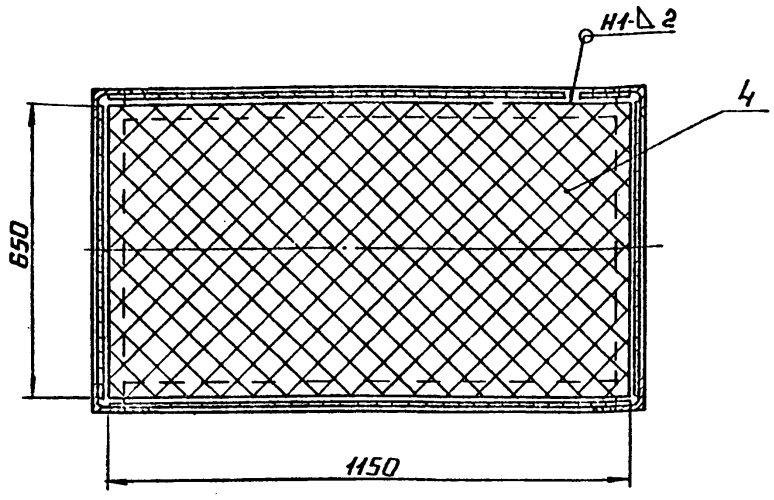

1* Размеры для справок.

2. $\pm \frac{IT14}{2}$.

3. Сварные швы по ГОСТ 5264-80.

					26.45.00.000 СБ		
Изм.	Лист	№ докум.	Подп.	Дата	Ящик с сеткой	Лит.	Масса / Масштаб
Разраб.		Михайлова					119.2 / 1:20
Пров.		Колмец				Лист	Листов 1
Т. контр.							
Н. контр.		Колмец				ЛАТГИПРОПРОМ	
Утв.							

Копировал — Формат А3

Альбом 4

Типовой проект 903-9-33.90

Формат	Зона	Поз.	Обозначение	Наименование	Кол.	Примечание
				Документация		
А4			26.45.01.000 СБ	Сборочный чертеж		
				Детали		
А4		1	26.45.01.001	Уголок	2	
		2	-01	Уголок	2	
А4		3	26.45.01.002	Ручка	1	
Б4		4	26.45.01.003	Сетка		
				Сетка 12-1.6		
				ГОСТ 5336-80		
				650±1×2030±2.2мм	1	4.28 кг

					26.45.01.000		
Изм.	Лист	№ докум.	Подп.	Дата	Щит боковой	Лит.	Лист / Листов
Разраб.		Михайлова					/ 1
Пров.		Колмец				ЛАТГИПРОПРОМ	
Н. контр.		Колмец					
Утв.							

Копировал — Формат А4

Альбом 4

Типовой проект 903-9-33.90

Формат	Зона	Поз.	Обозначение	Наименование	Кол.	Примечание
				Документация		
А4			26.45.02.000 СБ	Сборочный чертеж		
				Детали		
Б4		1	26.45.02.001	Полка		
				Уголок 63×63×5-В ГОСТ 8509-86 / Ст3кп3-1 ГОСТ 535-88		
				L = 1084 ± 1.3 мм	2	5.21 кг
Б4		2	26.45.02.002	Стойка		
				Полоса 5×50 ГОСТ 103-76 / Ст3кп2 ГОСТ 535-88		
				1964-1.5 мм	2	3.85 кг
Б4		3	26.45.02.003	Сетка		
				Сетка 12-1.6		
				ГОСТ 5336-80		
				1040±1.3×2030±2.2мм	1	6.84кг

					26.45.02.000		
Изм.	Лист	№ докум.	Подп.	Дата	Щит задний	Лит.	Лист / Листов
Разраб.		Михайлова					/ 1
Пров.		Колмец				ЛАТГИПРОПРОМ	
Н. контр.		Колмец					
Утв.							

Копировал — Формат А4

Инв. № подл. | Подпись и дата | Взам. инв. № | Инв. № дубл. | Подпись и дата

Альбом 4

Типовой проект 903-9-33.90

26.45.01.000 СБ

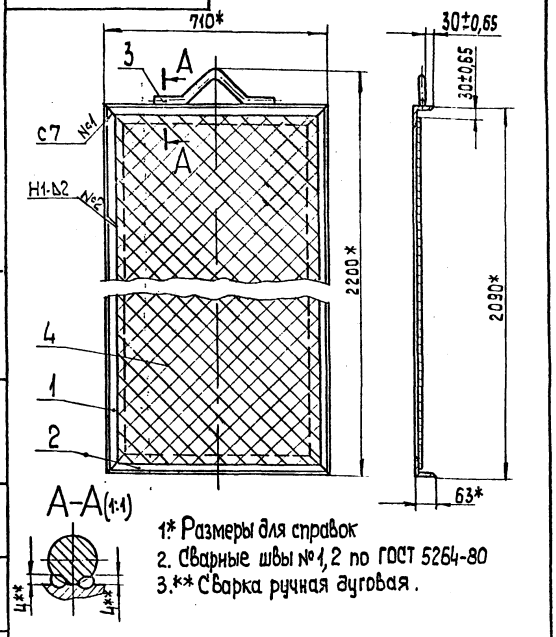

1.* Размеры для справок
2. Сварные швы №1,2 по ГОСТ 5264-80
3.** Сварка ручная дуговая.

Изм.	Лист	№ докум.	Подп.	Дата
Разраб.		Михайлов		
Пров.		Колмец		
Т.контр.				
Н.контр.		Колмец		
Утв.				

26.45.01.000 СБ

Щит боковой

Лит.	Масса	Масштаб
	33,8	1:20

Лист Листов 1

ЛАТГИПРОПРОМ

Копировал 38 Формат А4

Инв.№ подл. | Подп. и дата | Взам.инв.№ | Инв.№ дубл. | Подп. и дата

Альбом 4

Типовой проект 903-9-33.90

26.45.01.001

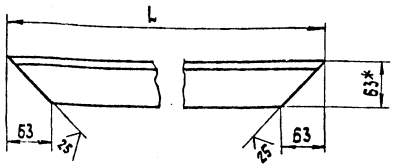

Обозначение	L, мм	Масса, кг
26.45.01.001	2090	10,05
-01	710	3,42

1.* Размер для справок.
2. $\pm \frac{IT14}{2}$.

Изм.	Лист	№ докум.	Подп.	Дата
Разраб.		Михайлов		
Пров.		Колмец		
Т.контр.				
Н.контр.		Колмец		
Утв.				

26.45.01.001

Уголок

Лит.	Масса	Масштаб
	См. табл.	—

Лист Листов 1

Уголок 63×63×5-В-ГОСТ 8509-86 / Ст3кп3-I-ГОСТ 535-88

ЛАТГИПРОПРОМ

Копировал 38 Формат А4

Альбом 4

Типовой проект 903-9-33.90

26.45.01.002

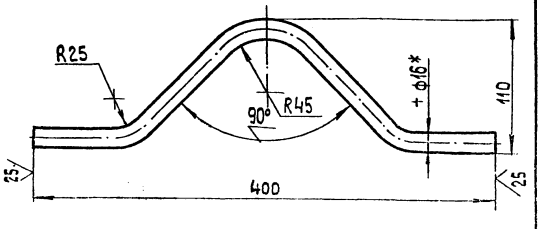

1.* Размер для справок.
2. $\pm \frac{IT14}{2}$.

Изм.	Лист	№ докум.	Подп.	Дата
Разраб.		Михайлова		
Пров.		Колмец		
Т.контр.				
Н.контр.		Колмец		
Утв.				

26.45.01.002

Ручка

Лит.	Масса	Масштаб
	0,75	1:2,5

Лист Листов 1

Круг 16-В-ГОСТ 2590-88 / Ст3кп4-II-ГОСТ 535-88

ЛАТГИПРОПРОМ

Копировал 38 Формат А4

Альбом 4

Типовой проект 903-9-33.90

26.45.02.000 СБ

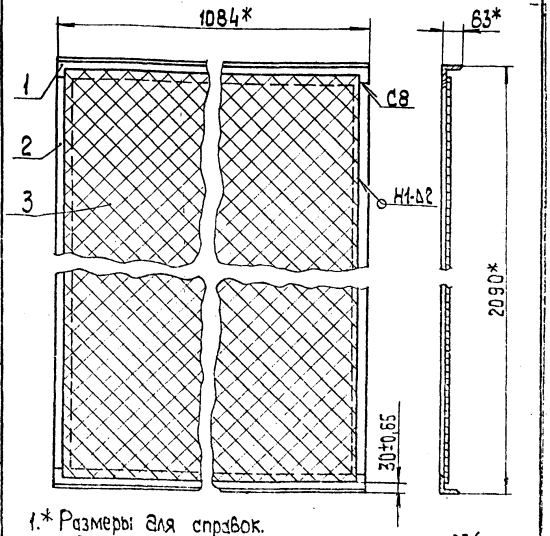

1.* Размеры для справок.
2. Обработка поверхностей реза деталей Б4 $\sqrt{25}$.
3. Сварные швы по ГОСТ 5264-80.

Изм.	Лист	№ докум.	Подп.	Дата
Разраб.		Михайлов		
Пров.		Колмец		
Т.контр.				
Н.контр.		Колмец		
Утв.				

26.45.02.000 СБ

Щит задний

Лит.	Масса	Масштаб
	24,95	1:10

Лист Листов 1

ЛАТГИПРОПРОМ

24961-04 10 Копировал 38 Формат А4

Альбом 4

Типовой проект 903-9-33.90

Формат	Зона	Поз.	Обозначение	Наименование	Кол.	Примечание
				Документация		
А3			26.45.03.000 СБ	Сборочный чертеж		
				Детали		
Б4		1	26.45.03.001	Полка		
				Уголок $\frac{63\times63\times5\text{-}8\text{-}\text{ГОСТ}8509\text{-}86}{\text{Ст}3\text{кп}3\text{-}\text{I}\text{-}\text{ГОСТ}535\text{-}88}$		
				L = 1084 ± 1,3 мм	2	5,21 кг
Б4		2	26.45.03.002	Полка		
				Полоса $\frac{5\times50\text{-}\text{ГОСТ}103\text{-}76}{\text{Ст}3\text{кп}2\text{ГОСТ}535\text{-}88}$		
				ℓ = 984 - 0,9 мм	2	1,93 кг
Б4		3	26.45.03.003	Стойка		
				Полоса $\frac{5\times50\text{-}\text{ГОСТ}103\text{-}76}{\text{Ст}3\text{кп}2\text{ГОСТ}535\text{-}88}$		
				L = 1964 - 1,5 мм	2	3,85 кг
Б4		4	26.45.03.004	Сетка		
				Сетка 12-1,6		
				ГОСТ 5336-80		
				1040 ± 1,3 × 460 ± 0,775 мм	1	1,55 кг
Б4		5	26.45.03.005	Сетка		
				Сетка 12-1,6		
				ГОСТ 5336-80		
				1040 ± 1,3 × 930 ± 1,15 мм	1	3,13 кг

[illegible]	Н° докум.	Подп.	Дата	26.45.03.000
[illegible]	[illegible]	[illegible]		Щит передний
Н. контр.	Колмец	[illegible]		Лит. / Лист / Листов 1
Утв.				ЛАТГИПРОПРОМ

Копировал: [illegible] Формат А4

Альбом 4

Типовой проект 903-9-33.90

Формат	Зона	Поз.	Обозначение	Наименование	Кол.	Примечание
				Документация		
А3			26.46.00.000 СБ	Сборочный чертеж		
				Детали		
А4		1	26.46.00.001	Полка	1	
		2	-01	Полка	1	
Б4		3	26.46.00.002	Полка		
				Уголок $\frac{100\times100\times10\text{-}\text{В}\text{-}\text{ГОСТ}8509\text{-}86}{\text{Ст}3\text{кп}3\text{-}\text{I}\text{-}\text{ГОСТ}535\text{-}88}$	1	21,9 кг
Б4		4	26.46.00.003	Полка		
				Уголок $\frac{100\times100\times10\text{-}\text{В}\text{-}\text{ГОСТ}8509\text{-}86}{\text{Ст}3\text{кп}3\text{-}\text{I}\text{-}\text{ГОСТ}535\text{-}88}$	2	11,33 кг
Б4		5	26.46.00.004	Полка		
				Уголок $\frac{100\times100\times10\text{-}\text{В}\text{-}\text{ГОСТ}8509\text{-}86}{\text{Ст}3\text{кп}3\text{-}\text{I}\text{-}\text{ГОСТ}535\text{-}88}$	1	31,71 кг
Б4		6	26.46.00.005	Стойка		
				Уголок $\frac{100\times100\times10\text{-}\text{В}\text{-}\text{ГОСТ}8509\text{-}86}{\text{Ст}3\text{кп}3\text{-}\text{I}\text{-}\text{ГОСТ}535\text{-}88}$	2	31,94 кг
Б4		7	26.46.00.006	Стойка		
				Уголок $\frac{100\times100\times10\text{-}\text{В}\text{-}\text{ГОСТ}8508\text{-}86}{\text{Ст}3\text{кп}3\text{-}\text{I}\text{-}\text{ГОСТ}535\text{-}88}$	2	43,38 кг

Подп. и дата

Взам. инв. №

Инв. № подл.

Изм.	Лист	Н° докум.	Подп.	Дата
Разраб.	[illegible]	[illegible]		
Пров.	Колмец	[illegible]		
Н. контр.	Колмец	[illegible]		
Утв.				

26.46.00.000

Рама

Лит.	Лист	Листов
		1

ЛАТГИПРОПРОМ

Копировал: [illegible] Формат А4

26.45.03.000 СБ

Альбом 4

Типовой проект 903-9-33.90

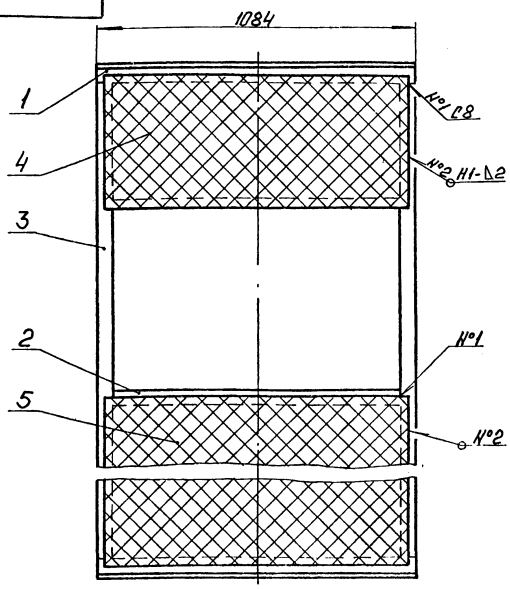

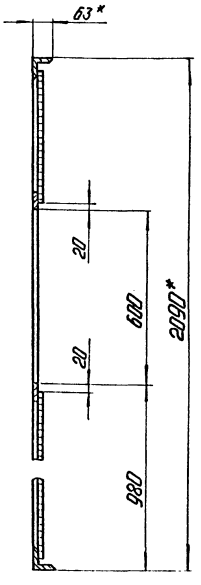

1. * Размеры для справок.
2. $\pm\frac{IT14}{2}$.
3. Обработка поверхностей реза деталей Б4 $^{25}\surd$.
4. Сварные швы по ГОСТ 5264-80.

Изм.	Лист	Н° докум.	Подп.	Дата
Разраб.	Михайлова	[illegible]		
Пров.	Колмец	[illegible]		
Т. контр.				
Н. контр.	Колмец	[illegible]		
Утв.				

26.45.03.000 СБ

Щит передний

Лит.	Масса	Масштаб
	26,66	1:10

Лист | Листов 1

ЛАТГИПРОПРОМ

Копировал: [illegible] 24961 04 15 Формат А3

26.46.00.000 СБ

Альбом 4

Типовой проект 903-9-33.90

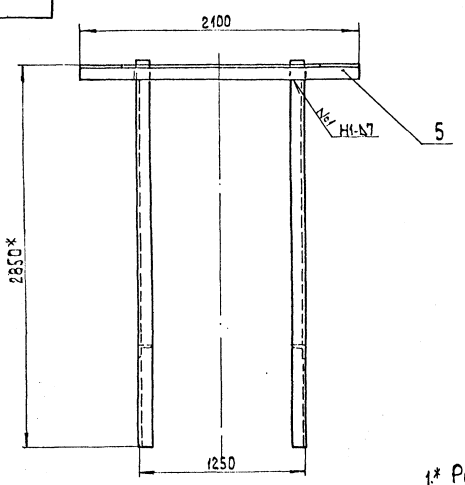

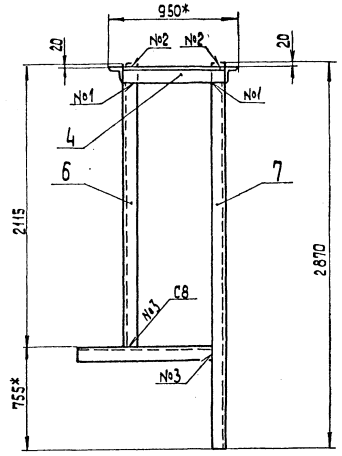

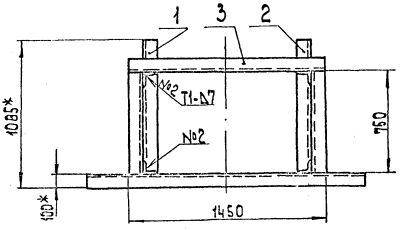

1.* Размеры для справок.
2. $\pm\frac{IT14}{2}$.
3. Обработка поверхностей реза деталей БЧ 25.
4. Сварные швы по ГОСТ 5264-80.

Изм.	Лист	№ докум.	Подп.	Дата	26.46.00.000 СБ	
Разраб.		Михайлова			Рама	Лит. / Масса 256,4 / Масштаб 1:20
Пров.		Колмец				Лист / Листов 1
Т.контр.						
Н.контр.		Колмец				ЛАТГИПРОПРОМ
Утв.						

Копировал 38 формат А3

26.46.00.001

Альбом 4

Типовой проект 903-9-33.90

26.46.00.001

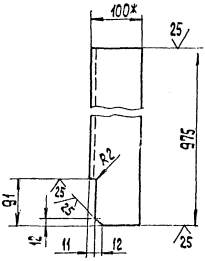

26.46.00.001-01 - зеркальное отражение
Остальное см. 26.46.00.001

М1:10



1.* Размеры для справок.
2. $\pm\frac{IT14}{2}$.

Изм.	Лист	№ докум.	Подп.	Дата	26.46.00.001	
Разраб.		Михайлова			Полка	Лит. / Масса 14,72 / Масштаб 1:5
Пров.		Колмец				Лист / Листов 1
Т.контр.						
Н.контр.		Колмец			Уголок 100×100×10-Б-ГОСТ 8509-86 Ст3кп3-Т-ГОСТ 535-80	ЛАТГИПРОПРОМ
Утв.						

Копировал 38 формат А4

Альбом 4

Типовой проект 903-9-33.90

Формат	Зона	Поз.	Обозначение	Наименование	Кол.	Примечание
				Документация		
А4			26.47.00.000 СБ	Сборочный чертеж		
				Сборочные единицы		
А4		1	26.47.00.100	Фланец	1	
А4		2	26.47.00.200	Фланец	1	
				Детали		
А4		3	26.47.00.001	Стенка	2	
БЧ		4	26.47.00.002	Стенка		
				Лист 5 ГОСТ 19903-74 / Ст3кп2 ГОСТ 14637-79		
				$890_{-0,9}\times205\pm0,575$ мм	2	7,16 кг

Изм.	Лист	№ докум.	Подп.	Дата	26.47.00.000	
Разраб.		Михайлова			Патрубок.	Лит. / Лист / Листов 1
Пров.		Колмец				
Н.контр.		Колмец				ЛАТГИПРОПРОМ
Утв.						

24961-04 16 Копировал 38 формат А4

Альбом 4

Типовой проект 903-9-33.90

26.47.00.000 СБ

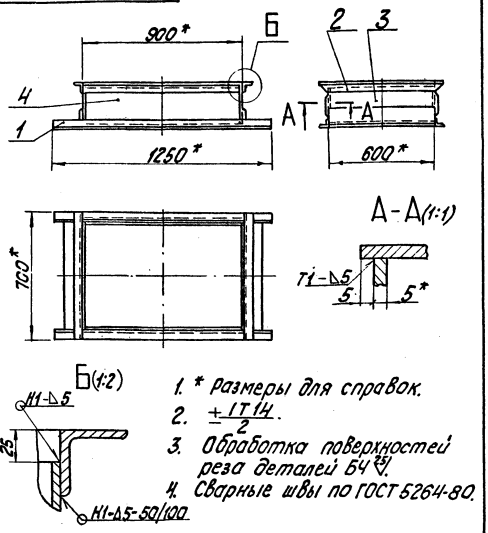

1. * Размеры для справок.
2. $\pm \frac{IT14}{2}$.
3. Обработка поверхностей реза деталей Б4 $\frac{25}{}$.
4. Сварные швы по ГОСТ 5264-80.

Изм.	Лист	№ докум.	Подп.	Дата	26.47.00.000 СБ	
Разраб.		Михайлов			Патрубок	Лит. / Масса / Масштаб
Пров.		Колмец				51,6 / 1:15
Т. контр.						Лист / Листов 1
Н. контр.		Колмец				ЛАТГИПРОПРОМ
Утв.						

Копировал / Формат А4

Инв. № подл. | Подп. и дата | Взам. инв. № | Инв. № дубл. | Подп. и дата

Типовой проект 903-9-33.90 Альбом 4

26.47.00.001

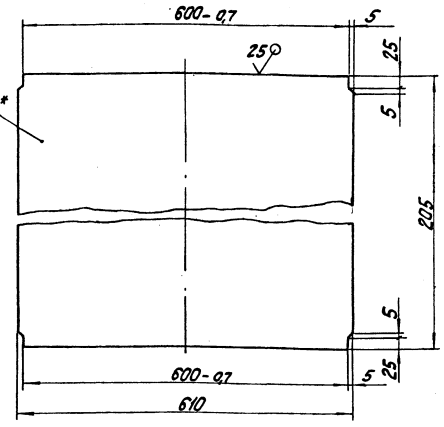

1. * Размер для справок.
2. $\pm \frac{IT14}{2}$.

Изм.	Лист	№ докум.	Подп.	Дата	26.47.00.001	
Разраб.		Михайлов			Стенка	Лит. / Масса / Масштаб
Пров.		Колмец				4,83 / 1:5
Т. контр.						Лист / Листов 1
Н. контр.		Колмец			Лист 5 ГОСТ 19903-74 Ст3кп2 ГОСТ 14637-79	ЛАТГИПРОПРОМ
Утв.						

Копировал / Формат А4

Инв. № подл. | Подп. и дата | Взам. инв. № | Инв. № дубл. | Подп. и дата

Типовой проект 903-9-33.90 Альбом 4

26.47.00.100 СБ

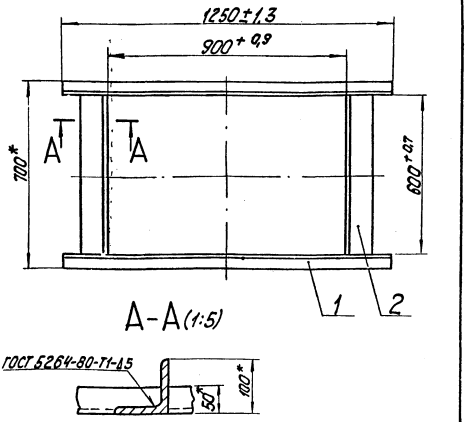

1. * Размеры для справок.
2. $\pm \frac{IT14}{2}$.

Изм.	Лист	№ докум.	Подп.	Дата	26.47.00.100 СБ	
Разраб.		Михайлов			Фланец	Лит. / Масса / Масштаб
Пров.		Колмец				15,54 / 1:10
Т. контр.						Лист / Листов 1
Н. контр.		Колмец				ЛАТГИПРОПРОМ
Утв.						

Копировал / Формат А4

Инв. № подл. | Подп. и дата | Взам. инв. № | Инв. № дубл. | Подп. и дата

Типовой проект 903-9-33.90 Альбом 4

26.47.00.200 СБ

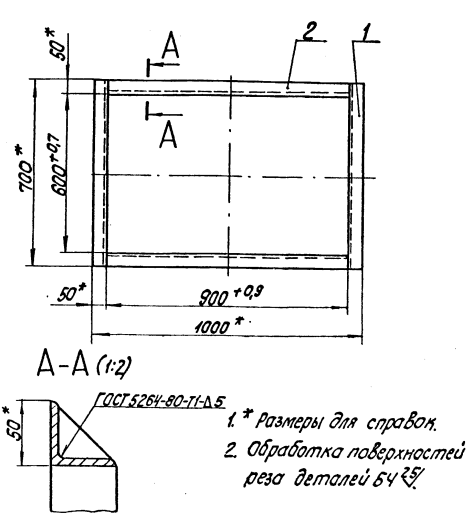

1. * Размеры для справок.
2. Обработка поверхностей реза деталей Б4 $\frac{25}{}$.

Изм.	Лист	№ докум.	Подп.	Дата	26.47.00.200 СБ	
Разраб.		Михайлов			Фланец	Лит. / Масса / Масштаб
Пров.		Колмец				12,06 / 1:10
Т. контр.						Лист / Листов 1
Н. контр.		Колмец				ЛАТГИПРОПРОМ
Утв.						

Копировал / Формат А4

Инв. № подл. | Подп. и дата | Взам. инв. № | Инв. № дубл. | Подп. и дата

Типовой проект 903-9-33.90 Альбом 4

Формат	Зона	Поз.	Обозначение	Наименование	Кол.	Примечание
				Документация		
А4			26.47.00.100 СБ	Сборочный чертёж		
				Детали		
Б4		1	26.47.00.101	Полка		
				Уголок 50×50×5-В-ГОСТ8509-86 / Ст3кп3-I-ГОСТ535-88	2	4,71кг
Б4		2	26.47.00.002	Полка		
				Уголок 100×100×10-В-ГОСТ8509-86 / Ст3кп3-I-ГОСТ535-88	2	3,06кг

Изм.	Лист	№ докум.	Подп.	Дата	26.47.00.100			
Разраб.		Лукашевич			Фланец	Лит.	Лист	Листов 1
Пров.		Колмец				ЛАТГИПРОПРОМ		
Н.контр.		Колмец						
Утв.								

Копировал Мак. Формат А4

Типовой проект 903-9-33.90 Альбом 4

Формат	Зона	Поз.	Обозначение	Наименование	Кол.	Примечание
				Документация		
А4			26.47.00.200 СБ	Сборочный чертёж		
				Детали		
Б4		1	26.47.00.201	Полка		
				Уголок 50×50×5-В-ГОСТ8509-86 / Ст3кп3-I-ГОСТ535-88		
				L = 700 ± 1 мм	2	2,64кг
Б4		2	26.47.00.202	Полка		
				Уголок 50×50×5-В-ГОСТ8509-86 / Ст3кп3-I-ГОСТ535-88	2	3,39кг

Изм.	Лист	№ докум.	Подп.	Дата	26.47.00.200			
Разраб.		Лукашевич			Фланец	Лит.	Лист	Листов 1
Пров.		Колмец				ЛАТГИПРОПРОМ		
Н.контр.		Колмец						
Утв.								

Копировал Мак. Формат А4

48.03.01.000 СБ

Типовой проект 903-9-33.90 Альбом 4

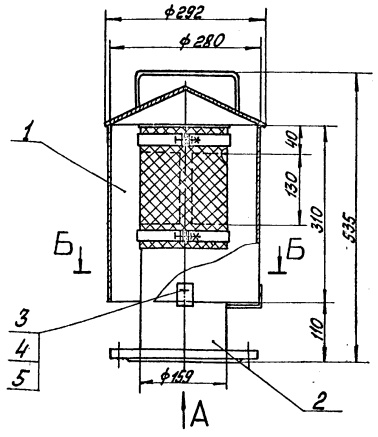

Б–Б

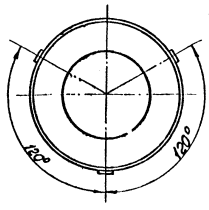

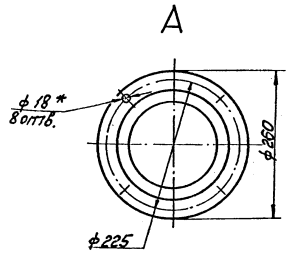

Размеры для справок.

Изм.	Лист	№ докум.	Подп.	Дата	48.03.01.000 СБ			
Разраб.		Крауя			Патрубок вентиляционный ПВ-150	Лит.	Масса 21,7	Масштаб 1:5
Пров.		Колмец				Лист	Листов 1	
Т.контр.						ЛАТГИПРОПРОМ		
Н.контр.		Колмец						
Утв.								

24961-04 18 Копировал Мак. Формат А3

Альбом 4

Типовой проект 903-9-33.90

Формат	Зона	Поз.	Обозначение	Наименование	Кол.	Примечание
				Документация		
А3			48.03.01.000 СБ	Сборочный чертеж		
				Сборочные единицы		
А4		1	48.03.01.100	Крышка	1	
А4		2	48.03.01.200	Патрубок	1	
				Стандартные изделия		
		3		Болт М6×25.46 ГОСТ 7798-70	3	
		4		Гайка М6.4 ГОСТ 5915-70	3	
		5		Шайба 6.02 ГОСТ 11371-78	3	

Инв. № подл. | Подп. и дата | Взам. инв. № | Инв. № дубл. | Подп. и дата

Изм.	Лист	№ докум.	Подп.	Дата
Разраб.		Краца		
Пров.		Колмец		
Н. контр.		Колмец		
Утв.				

48.03.01.000

Патрубок Вентиляционный ПВ-150

Лит.	Лист	Листов
		1

ЛАТГИПРОПРОМ

Копировал | Формат А4

Альбом 4

Типовой проект 903-9-33.90

Формат	Зона	Поз.	Обозначение	Наименование	Кол.	Примечание
				Документация		
А3			48.03.01.100 СБ	Сборочный чертеж		
				Детали		
А4		1	48.03.01.101	Ручка	1	
А4		2	48.03.01.102	Крышка	1	
А4		3	48.03.01.103	Колпак	1	

Инв. № подл. | Подп. и дата | Взам. инв. № | Инв. № дубл. | Подп. и дата

Изм.	Лист	№ докум.	Подп.	Дата
Разраб.		Краца		
Пров.		Колмец		
Н. контр.		Колмец		
Утв.				

48.03.01.100

Крышка

Лит.	Лист	Листов
		1

ЛАТГИПРОПРОМ

Копировал | Формат А4

Альбом 4

Типовой проект 903-9-33.90

48.03.01.100 СБ

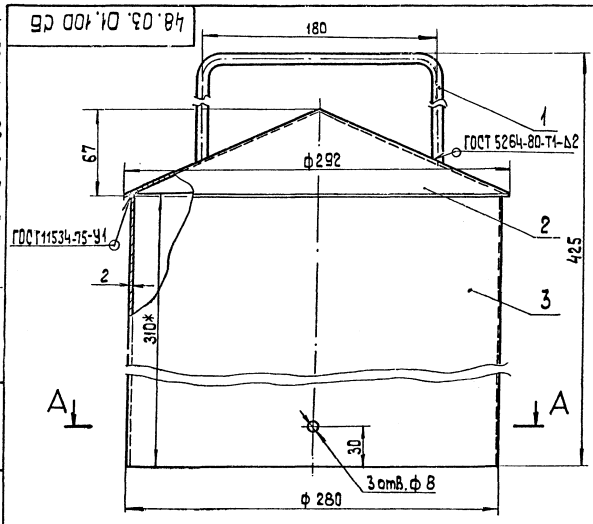

А–А (1:4)

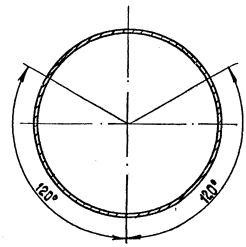

Размеры для справок.

Инв. № подл. | Подп. и дата | Взам. инв. № | Инв. № дубл. | Подп. и дата

Изм.	Лист	№ докум.	Подп.	Дата
Разраб.		Краца		
Пров.		Колмец		
Т. контр.				
Н. контр.		Колмец		
Утв.				

48.03.01.100 СБ

Крышка

Лит.	Масса	Масштаб
	5,7	1:2
Лист	Листов 1	

ЛАТГИПРОПРОМ

Копировал | Формат А3

Альбом 4
Типовой проект 903-9-33.90

48.03.01.102

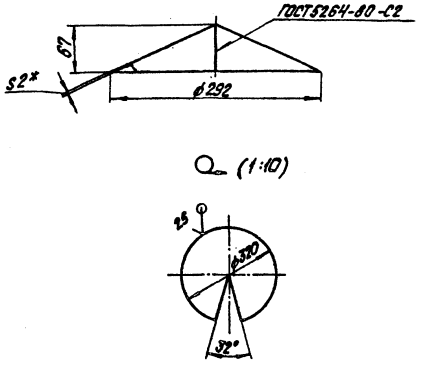

1.* Размеры для справок.
2. $\pm \frac{IT14}{2}$.

Изм. Лист	№ докум.	Подпись	Дата	48.03.01.102			
Разраб.	Крауя			Крышка	Лит.	Масса	Масштаб
Пров.	Колмец					1,16	1:4
Т.контр.					Лист	Листов 1	
Н.контр.	Колмец			Лист 2 ГОСТ 19903-74 Ст3кп4 ГОСТ 16523-70	ЛАТГИПРОПРОМ		
Утв.							

Копировал Дубкова. Формат А4

Альбом 4
Типовой проект 903-9-33.90

48.03.01.103

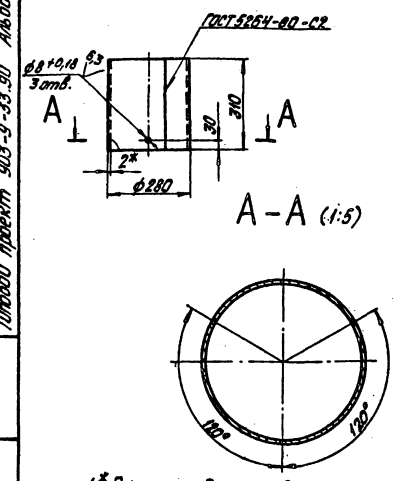

1.* Размеры для справок.
2. $\pm \frac{IT14}{2}$.

Изм. Лист	№ докум.	Подпись	Дата	48.03.01.103			
Разраб.	Крауя			Колпак	Лит.	Масса	Масштаб
Пров.	Колмец					4,3	1:10
Т.контр.					Лист	Листов 1	
Н.контр.	Колмец			Лист 2 ГОСТ 19903-74 ВСт3кп4 ГОСТ 16523-70	ЛАТГИПРОПРОМ		
Утв.							

Копировал Дубкова. Формат А4

Альбом 4
Типовой проект 903-9-33.90

48.03.01.101

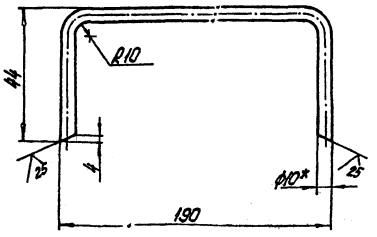

1.* Размер для справок.
2. $\pm \frac{IT14}{2}$.

Изм. Лист	№ докум.	Подпись	Дата	48.03.01.101			
Разраб.	Крауя			Ручка	Лит.	Масса	Масштаб
Пров.	Колмец					0,13	1:2
Т.контр.					Лист	Листов 1	
Н.контр.	Колмец			Круг 10-В-ГОСТ 2590-88 Ст3кп4-3-ГОСТ 535-79	ЛАТГИПРОПРОМ		
Утв.							

Копировал Дубкова. Формат А4

Альбом 4
Типовой проект 903-9-33.90

Формат	Зона	Поз.	Обозначение	Наименование	Кол.	Примечание
				Документация		
А3			48.03.01.200СБ	Сборочный чертеж		
				Детали		
А4		1	48.03.01.201	Патрубок	1	
А4		2	48.03.01.202	Лапа	3	
А4		3	48.03.01.203	Хомут	2	
Б4		11	48.03.01.204	Крышка		
				Лист 2 ГОСТ 19903-74 Ст3кп4 ГОСТ 16523-70	1	0,36 кг
				Стандартные изделия		
		5		Болт М6х25.46 ГОСТ 7798-70	2	
		6		Гайка М6.4 ГОСТ 5915-70	2	
		7		Шайба 6.02 ГОСТ 11371-78	2	
		8		Фланец 1-150-2,5 ВСт3сп3 ГОСТ 12820-80	1	

Изм. Лист	№ докум.	Подпись	Дата	48.03.01.200			
Разраб.	Крауя			Патрубок	Лит.	Масса	Масштаб
Пров.	Колмец						
Н.контр.	Колмец				Лист 1	Листов 2	
Утв.					ЛАТГИПРОПРОМ		

Инв. № подл. | Подпись и дата | Взам. инв. № | Инв. № дубл. | Подпись и дата

Копировал Дубкова. Формат А4

Формат	Зона	Поз.	Обозначение	Наименование	Кол.	Примечание
				Материалы		
		9		Сетка 2.8 - 0.7 ГОСТ 3826-82	0,11	м²

Типовой проект 903-9-33.90 Альбом 4

Инв.№ подл. | Подпись и дата | Взам.инв.№ | Инв.№ дубл. | Подпись и дата

Изм.	Лист	№ докум.	Подп.	Дата

48.03.01.200

Лист 2

Копировал А4 Формат А4

4В.03.04.204

Типовой проект 903-9-33.90 Альбом 4

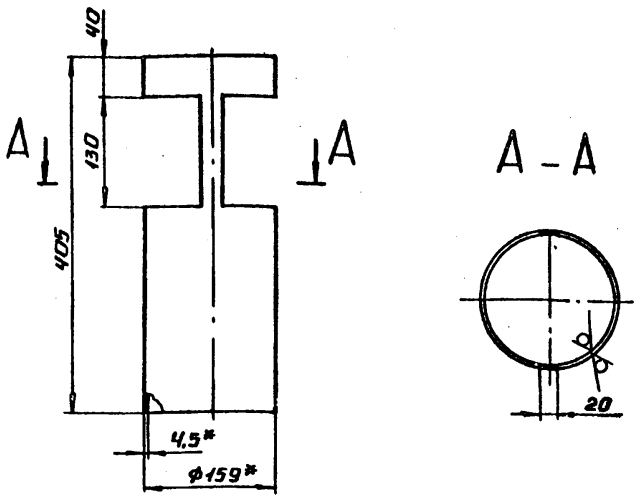

1.* Размеры для справок.

2. ± IT14/2

Изм.	Лист	№ докум.	Подп.	Дата
Разраб.		Крауя		
Пров.		Колмец		
Т.контр.				
Н.контр.		Колмец		
Утв.				

48.03.01.201

Патрубок

Лит.	Масса	Масштаб
	5	1:5
Лист	Листов 1	

Труба 159×4,5 ГОСТ 10704-76 / В Ст3сп ГОСТ 10705-80

ЛАТГИПРОПРОМ

Копировал А4 Формат А4

4В.03.04.200 СБ

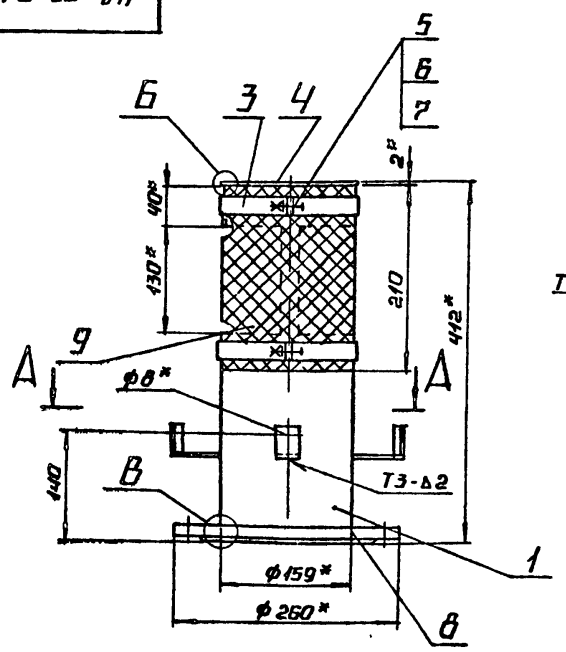

Б (1:1)

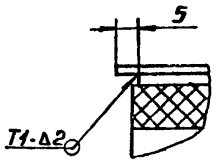

В (1:1)

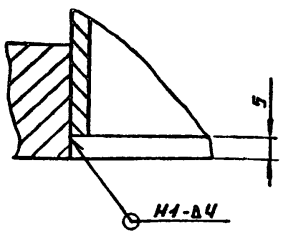

Поз. 4 (√)

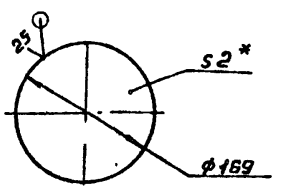

1.* Размеры для справок.

2 ± IT14/2.

3. Сварные швы по ГОСТ 5264-80.

А - А

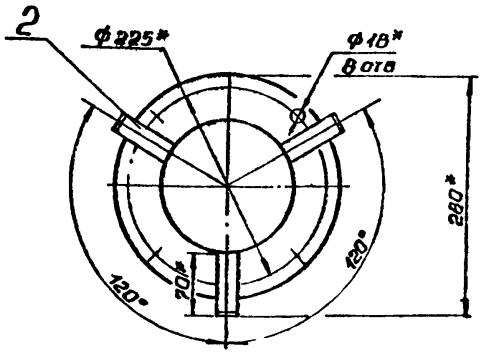

Изм.	Лист	№ докум.	Подп.	Дата
Разраб.		Крауя		
Пров.		Колмец		
Т.контр.				
Н.контр.		Колмец		
Утв.				

48.03.01.200 СБ

Патрубок

Лит.	Масса	Масштаб
	16	1:5
Лист	Листов 1	

ЛАТГИПРОПРОМ

24961-04 (21) Копировал А4 Формат А3 х4

gost.e-ecolog.ru