ТИПОВОЙ ПРОЕКТ
903-9-33.90

ПРИЕМНАЯ ЕМКОСТЬ МАЗУТА V=100 м³

АЛЬБОМ 3

СИ СТРОИТЕЛЬНЫЕ ИЗДЕЛИЯ

24961-03
ЦЕНА 1-44
Отпускная цена
на момент реализации
указана в счет-накладной

gost.e-ecolog.ru

АПП ЦИТП

Москва, А-445, Смольная ул., 22

Сдано в печать IV 1992 года

Заказ № 2769 Тираж 160 экз.

ТИПОВОЙ ПРОЕКТ 903-9-33.90

ПРИЕМНАЯ ЕМКОСТЬ МАЗУТА V=100 м³

АЛЬБОМ 3

СТРОИТЕЛЬНЫЕ ИЗДЕЛИЯ

Утвержден ГПКНИИ „Сантехниипроект"
Протокол №22 от 1 апреля 1991г.

Разработан
проектным институтом
„ЛАТГИПРОПРОМ"
Главный инженер института *В. Архипов*
Главный инженер проекта *Я. Нидбальский*

© АПП ЦИТП, 1991

Содержание альбома

Обозначения	Наименования	Стр.
	Содержание альбома	2
	Содержание альбома	3
КЖ.И.ТУ	Технические условия	4
КЖ.И.05.10	Плита покрытия 2П1-6АIVт-П-А	5
КЖ.И.05.10СБ	Плита покрытия 2П1-6АIVт-П-А Сборочный чертеж.	6
КЖ.И.05.20	Плита покрытия 2П1-6АIVт-П-Б	7
КЖ.И.05.20СБ	Плита покрытия 2П1-6АIVт-П-Б Сборочный чертеж.	8
КЖ.И.09.10	Стеновая панель ПС1-36-64а	9
КЖ.И.09.10СБ	Стеновая панель ПС1-36-64а Сборочный чертеж.	10
КЖ.И.09.20	Стеновая панель ПС1-36-64б	11
КЖ.И.09.20СБ	Стеновая панель ПС1-36-64б Сборочный чертеж.	12
КЖ.И.09.30	Стеновая панель ПС1-36-64б	13
КЖ.И.09.30СБ лист 1	Стеновая панель ПС1-36-64в Сборочный чертеж	14
КЖ.И.09.30СБ лист 2		15
КЖ.И.09.30СБ лист 3		16
КЖ.И.2.12	Сетка С1	17
КЖ.И.09.32	Сетка С2	18
КЖ.И.09.33	Сетка С3	19

Альбом 3

Содержание альбома

Обозначения	Наименования	Стр.
КЖ. И.09.31	Каркас С-4	20
КЖ. И.Дм1.100	Каркас ПК1	21
КЖ. И.Дм1.200	Каркас ПК2	22
КЖ. И.2.10	Каркас К1	23
КЖ. И.2.11	Каркас К2	24
КЖ. И.Дм1.110.1	Каркас К3	25
КЖ. И.Дм1.110.2	Каркас К4	26
КЖ. И.Дм1.210.1	Каркас К5	27
КЖ. И.Дм1.210.2	Каркас К6	28
КЖ. И.1.10	Закладное изделие МН1	29
КЖ. И.1.20	Закладное изделие МН2	30
КЖ. И.1.30	Закладное изделие МН3	31
КЖ. И.1.40	Закладное изделие МН4	32
КЖ. И.1.50	Закладное изделие МН5	33
КЖ. И.1.60	Закладное изделие МН6	34
КЖ. И.1.70	Закладное изделие МН7	35
КЖ.И. 1.80	Закладное изделие МН8	36

Инв.№ подл. | Подп. и дата | Взам. инв.№

Формат А4

Технические условия

1. Материалы конструкций:
Сборные стеновые панели выполняются в опалубке серии 3.900-3 выпуск 4/82. Все указания по армированию, качеству мелкого и крупного заполнителя принимать в соответствии с указаниями серии и СНиП 209.03-85.
Бетон по прочности класса В25, на сульфатостойком цементе, W8 по водонепроницаемости с добавлением растворимого стекла с плотностью 1.42 т/м³ в количестве 3,5 % от веса цемента, с нормальной густотой цементного теста, не выше 26%. Применение пластифицирующих добавок кроме СДБ не допускается, применение гравия в качестве крупного заполнителя запрещается, при этом содержание в щебне зерен заполнителя игловатой и пластинчатой формы должно быть не более 15%.
Плиты покрытия выполнять из бетона W6 по водонепроницаемости на сульфатостойком цементе класса В40 по прочности.
2. Марка сборных конструкций по морозостойкости:
-для расчетной t° наружного воздуха ниже -20°С F50 выше -20°С - не нормируется.
3. Закладные элементы сборных и монолитных конструкций, поверхности, обозначенные знаком А защищаются 5ю слоями эмали ХС 759 по грунтовке ХС 059 общей толщиной 130 мкм.
4. Марка стали соединительных и монтажных элементов стальных деталей при толщине проката до 25 мм принимается:
-до расчетной температуры наружного воздуха -30°С - Вст3 кп2
от -30°С до -40°С - Вст3 сп5
5. Сварку выполнять электродами марки Э42А, Э-50А

ГИП	Нидбальский		ТП 903-9-33.90	КЖ.И.ТУ		
Нач.отд.	Гуттерерман		Технические условия	Стадия	Лист	Листов
Н.контр.	Шульгина			Р		1
Гл.конст.	Лебашов			ЛАТГИПРОПРОМ		
Рук.гр.	Шульгина					
Инж.	Зуева					

Копировал: [illegible]

24961-03 5 Формат А4

Альбом 3

Форм.	Зона	Поз.	Обозначение	Наименование	Кол.	Примеч.
				Документация		
			ТП903-9-33.90 КЖ.И.ТУ	Технические условия		
				Сборочные единицы		
А3		1	1.442.1-2.1 4.00.0	Плита покрытия 2П1-6А IV т-п	1	
А3		2	1.442.1-2.2 0.08.0	Сетка С28	2	
А3		5	1.442.1-2.2 0.08.0	Сетка С29	2	
А4		3	1.400-15 В.1 730-09	Закладное изделие МН785	1	
А4		4	1.400-15 В.1 713-13	Закладное изделие МН789	1	
				Материал		
		6		Бетон В40 W6 ГОСТ 25192-82	0,16	м³

Ведомость расхода стали на дополнительные детали, кг

Марка элемента	Изделия арматурные		Изделия закладные				Всего
	Арматура класса		Арматура класса		Прокат марки		
	А-III		А III		Вст.3 кп2		
	ГОСТ 5781-82		ГОСТ 5781-82		ГОСТ 8509-86		
	ф10	ф12	ф8		⊥50×50×5		
2П1-6А IV т-п-А	31,6	24,2	2,0		20,7		78,5

ГИП	Надольский		
Нач.отд.	Гуттерерский		
Н.контр.	Шульгина		
Гл.констр.	Лабашов		
Рук.гр.	Шульгина		
Инж.	Зуева		

ТП903-9-33.90 КЖ.И.05.10

Плита покрытия 2П1-6А IV т-п-А

Стадия	Лист	Листов
Р		1

ЛАТГИПРОПРОМ

Инв. № подл. | Подп. и дата | Взам. инв. №

Копировал: 24961-03 6 Формат А4

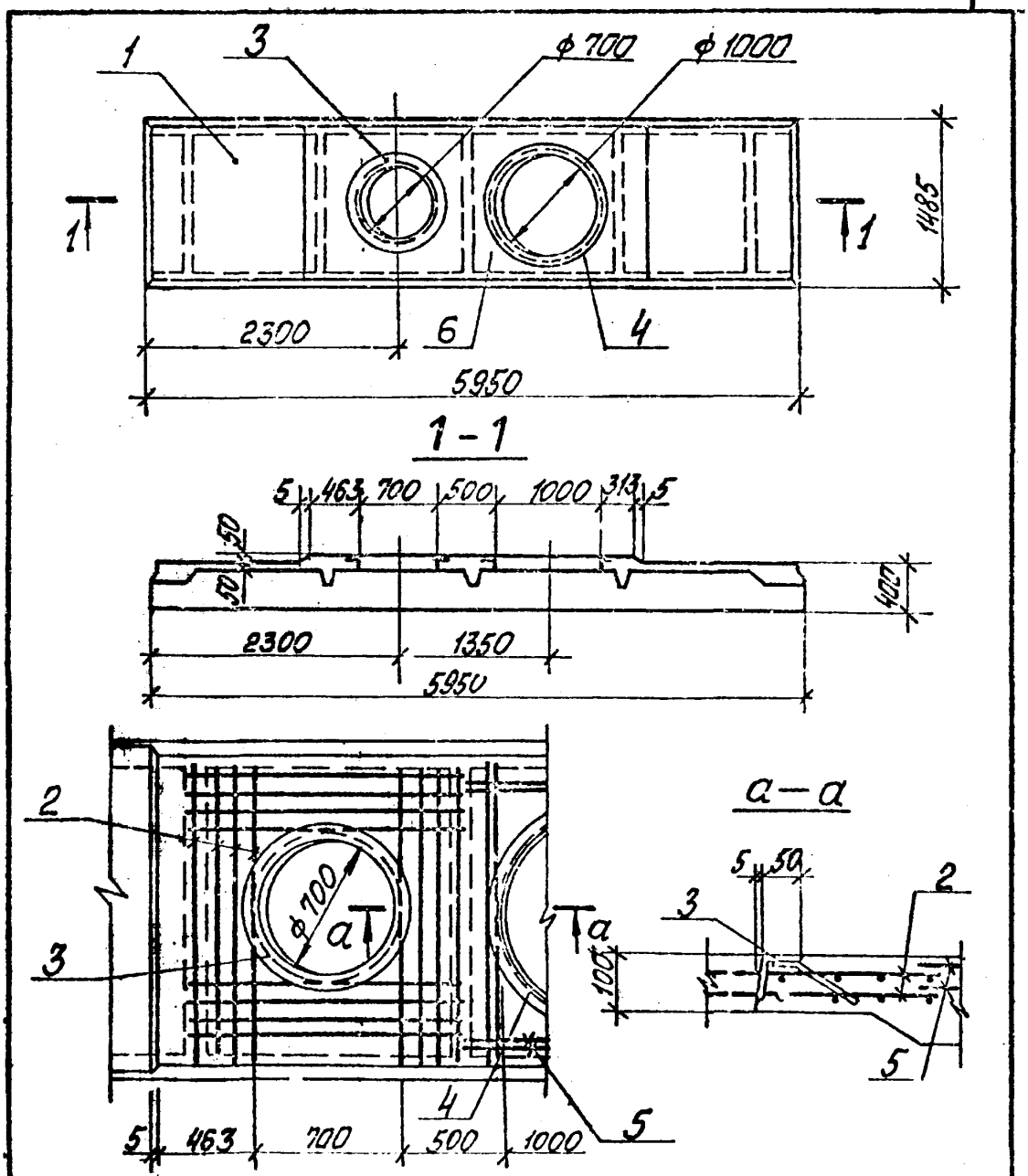

				ТП903-9-33.90		КЖ.И.05.10СБ	
				Плита покрытия 2П1-6АIVТ-П-А Сборочный чертёж	Стадия	Масса	Масшт.
					р	2,47т	1:50
					Лист	Листов 1	
ГИП	Нидбальский				ЛАТГИПРОПРОМ		
Нач.отд.	Гуттерсбергер						
Н.контр.	Шульгина						
Гл.констр.	Лобашов						
Рук.гр.	Шульгина						
Инж.	Зиева						

Копировал Мак 24961-03 + Формат А4

Альбом 3

Форм.	Зона	Поз.	Обозначение	Наименование	Кол.	Примечание
				Документация		
			ТП 903-9-33.90 КЖ.И.ТУ	Технические условия		
				Сборочные единицы		
А3		1	1.442.1-2.1 4.00.0	Плита покрытия 2П1-6А IV Т-П	1	
А3		2	1.442.1-2.2 0.08.0	Сетка С28	4	
А4		3	1.400-15 В1. 730-04	Закладное изделие МН 785	2	
				Материал		
				Бетон В40 W6 ГОСТ 25192-82	0,24	м³

Ведомость расхода стали на дополнительные детали, кг

Марка элемента	Изделия арматурные		Изделия закладные				Всего
	Арматура класса		Арматура класса		Прокат марки		
	А-III		А III		В ст.3 кп 2		
	ГОСТ 5781-82		ГОСТ 5781-82		ГОСТ 8509-72*		
	ф10		ф8		L50×50×5		
2П1-6А IV Т-П-Б	63,2		1,6		17,2		82,0

ГИП	Недбальский		ТП 903-9-33.90	КЖ.И.05.27
Нач.отд.	Гуттерзерский		Плита покрытия 2П1-6А IV Т-П-Б	Стадия: Р; Лист: 1; Листов: 1
Н.контр.	Шульгин			ЛАТГИПРОПРОМ
Гл.конст.	Лобашов			
Рук.гр.	Шульгин			
Инж.	Зуева			

Инв. № подл. | Подп. и дата | Взам. инв. №

Копировал Скак 24961-0 8 Формат А4

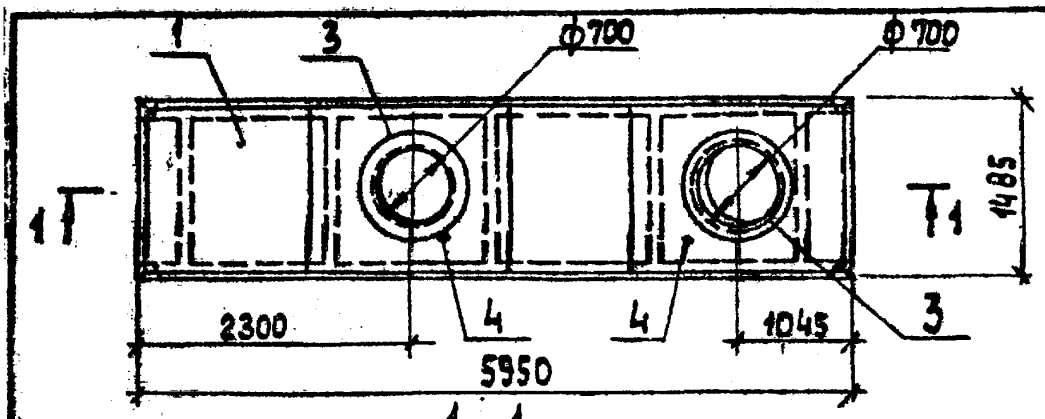

1—1

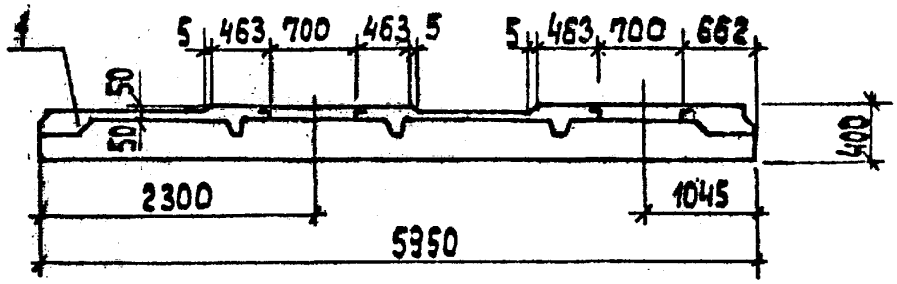

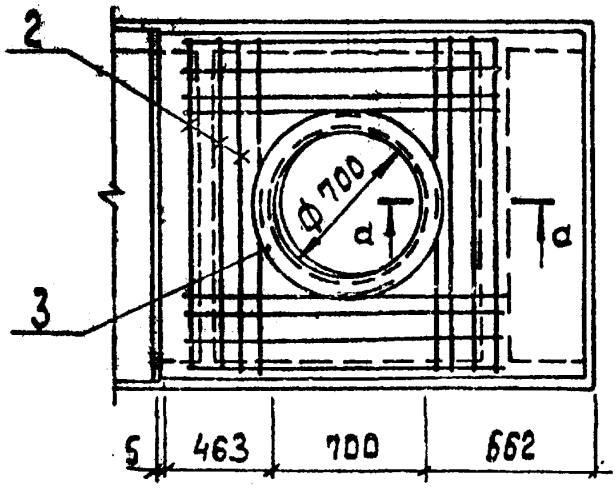

а — а

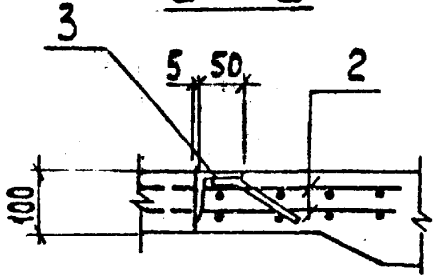

ГИП	Нибольских	
Нач. отд.	Гуттерберг	
Н. контр.	Шульгина	
Н. конс.	Лобанов	
Рук. гр.	Шульгина	
Инж.	Зуева	

ТП 903-9-33.90 КЖ.И.05.20 СБ

Плита покрытия 2П1-6АШТ-П-Б
Сборочный чертеж

Стадия	Масса	Масштаб
Р	2,4т	1:50
Лист	Листов 1	

ЛАТГИПРОПРОМ

Копировал 24961-03 Формат А4

Альбом 3

Формат	Зона	Поз.	Обозначение	Наименование	Кол.	Примечание
				Документация		
А4			ТП 903-9-33.90 КЖ.И.ТУ	Технические условия		
				Сборочные единицы		
А4		1	ТП 903-9-33.90 КЖ.И.09.30	Стеновая панель ПС1-36.64 в	1	
А4		2	1.400-15 В.1 420-07	Закладное изделие МН 408-2	2	
А4		3	3.900-3 Вып. 2/82	МН-1	2	
А4		4	1.400-15 В.1 420-12	МН 411-2	4	

Ведомость расхода стали на дополнительные детали, кг

Марка элемента	Изделия закладные								
	Арматура класса				Прокат марки				Всего
	А III				В ст. 3 сп 5-2				
	ГОСТ 5781-82				ГОСТ 19903-74*				
	ф12	ф8		Итого	-б=3	-б=6		Итого	
ПС1-36-64а	3,2	3,9		7,1	1,6	14,8		16,4	23,5

ГИП	Нидбальский		
Нач. отд.	Гуттерерский		
Н. контр.	Шульгина		
Гл. констр.	Лодашов		
Рук. гр.	Шульгина		
Инж.	Зуева		

ТП 903-9-33.90 КЖ.И.09.10

Стеновая панель ПС1-36-64а

Стадия	Лист	Листов
Р	1	1

ЛАГГИПРОПРОМ

Инв. № подл. | Подп. и дата | Взам. инв. №

Копировал 38 24961-03 10. формат А4

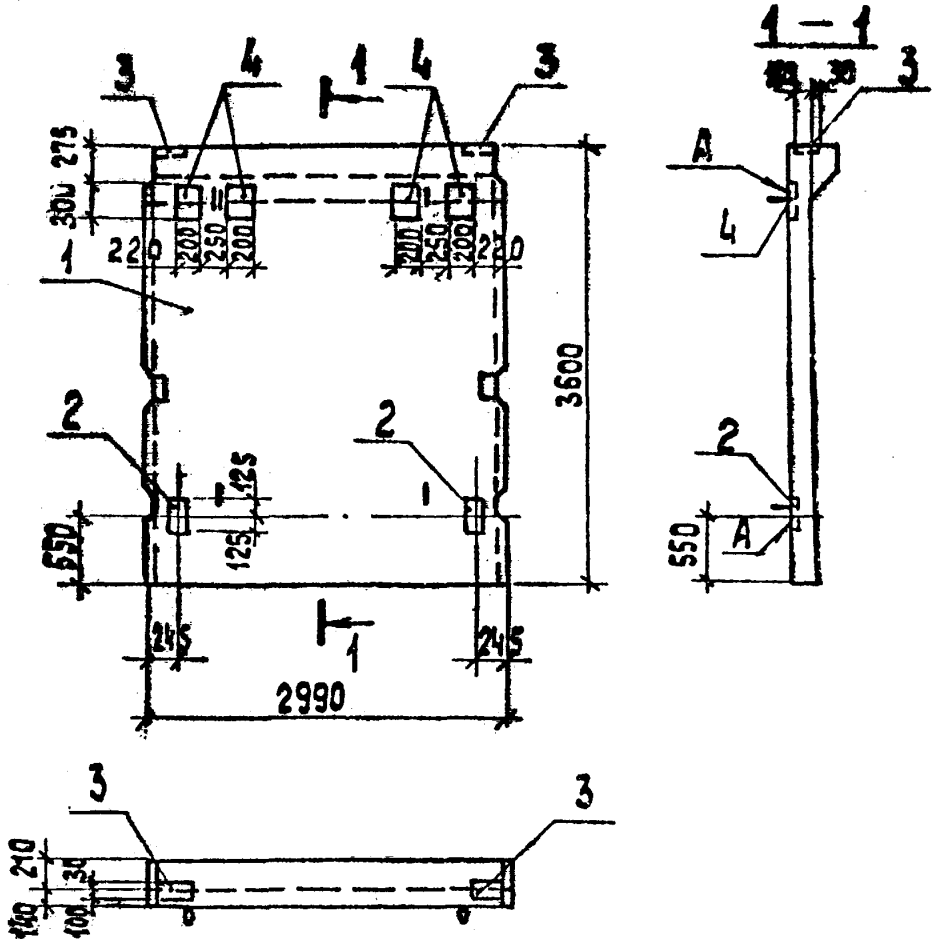

ТП 903-9-33.90		КЖ.И.09.10 СБ	
Стеновая панель ПС1-36-Б4а Сборочный чертеж		Стадия	Масса	Масштаб
		Р	4,83т	1:50
		Лист	Листов	
		ЛАТГИПРОПРОМ		
ГИП	Нибольский			
Нач.отд	Гуттерерский			
Н.контр	Ульгина			
Гл.констр	Лобашов			
Рук.гр.	Ульгина			
Инж.	Зуева			

Копировал 38 24961-03 11 формат А4

Альбом 3

Форм	Зона	Поз.	Обозначение	Наименование	Кол.	Примечание
				Документация		
А4			ТП 903-9-33.90 Альбом 3 - КЖ.И.ТУ	Технические условия		
				Сборочные единицы		
А3		1	ТП 903-9-33.90 КЖ.И.09.30	Стеновая панель ПС1-36-Б4б	1	
А4		2	1.400-15 В.1. 420-07	Закладное изделие МН 408-2	4	

Ведомость расхода стали на дополнительные детали, кг

Марка элемента	Изделия закладные								
	Арматура класса				Прокат марки				Всего
	А III				В Ст3 сп5-2				
	ГОСТ 5781-82				ГОСТ 19903-74*				
	ф 8				б=6				
ПС1-36-Б4б	1,9				7,2				9,1

ГИП	Удобальский		
Нач.отд.	Гутеревский		
Н.контр.	Шульгина		
Гл.конст.	Лобашов		
Рук.гр.	Шульгина		
Инж.	Зуева		

ТП 903-9-33.90 КЖ.И.09.20

Стеновая панель ПС1-36-Б4б

Стадия	Лист	Листов
Р		1

ЛАТГИПРОПРОМ

Инв. № подл. | Подп. и дата | Взам. инв. №

Копировал [signature] 24961-03 12 Формат А4

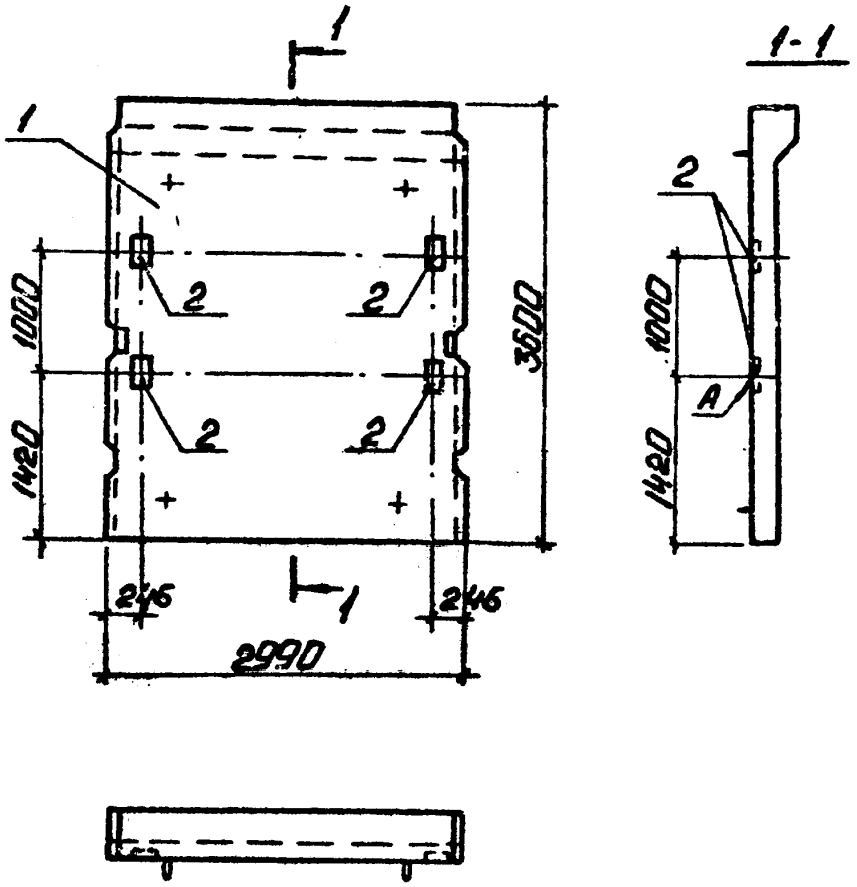

Бетон панели марки W8 по водонепроницаемости на сульфатостойком портландцементе.

				ТП903-9-33.90 КЖ.И.09.20СБ			
				Стеновая панель ПС1-36-Б4б Сборочный чертеж	Стадия	Масса	Масштаб
					Р	4,83т	1:50
ГИП	Кибальский				Лист	Листов 1	
Нач.отд.	Гутерерский				ЛАТГИПРОПРОМ		
Н.контр.	Шульгина						
Гл.конст.	Лобашов						
Рук.гр.	Шульгина						
Инж.	Зуева						

Копировал: 24961-03 13 Формат А4

Альбом 3

Формат	Зона	Поз.	Обозначение	Наименование	Кол.	Примечание
				Документация		
			3.900-3 Вып. 1/82, 2/82	Сборные железобетонные конструкции емкостных		
			4/82 часть 1,2	сооружений для водоснабжения и канализации		
А4			ТП903-9-33.90 КЖ.И.09.30 СБ	Сборочный чертеж		листов 3
А4			ТП903-9-33.90 КЖ.И.ТУ	Технические условия		
				Сборочные единицы		
Б4		1	ТП903-9-33.90 КЖ.И.31	Сетка С-4	1	
Б4		2	ТП903-9-33.90 КЖ.И.32	Сетка С-2	1	
Б4		3	ТП903-9-33.90 КЖ.И.33	Сетка С-3	1	
		4	ГОСТ 23279-85	1с $\frac{10 А III-300}{6 А III-300}$ 294х190 $\frac{25}{15}$	1	
А4		9	3.900-3 Вып. 4/82 ч.2 лист 18	Каркас КР-1	6	
				Закладные изделия		
А4		5	3.900-3 Вып. 4/82 ч.2 л.29...31	МН23	2	
А4		6	3.900-3 Вып. 4/82 ч.2 л.29...31	МН24	2	
А4		7	3.900-3 Вып. 4/82 ч.2 л.24...26	МН5	1	
А4		8	3.900-3 Вып. 4/82 ч.2 л.27,28	МН-10	1	см. примеч. п.1
А4		10	3.900-3 Вып. 4/82 ч.2 л.23	поз. 10	4	
А4		11	1.400-15 В.1 420-07	МН408-2	1	
				Материал		
				Бетон В25* W8, F50 ГОСТ 25192-82	1,93	

* - на сульфатостойком цементе

1. Продольные стержни ℓ=2,960 (4шт.) в закладной детали МН10 принять ф18 А III.

ГИП	Недбальский		
Нач.отд.	Гуттерерский		
Н.контр.	Шульгина		
Гл.конструк.	Лавашов		
Рук.гр.	Шульгина		
Инж.	Зуева		

ТП903-9-33.90 КЖ.И.09.30

Стеновая панель ПС1-36-Б4 В

Стадия	Лист	Листов
Р		1

ЛАТГИПРОПРОМ

Инв. № подл. | Подпись и дата | Взам. инв. №

копировал Дубкова 24961-03 14 формат А4

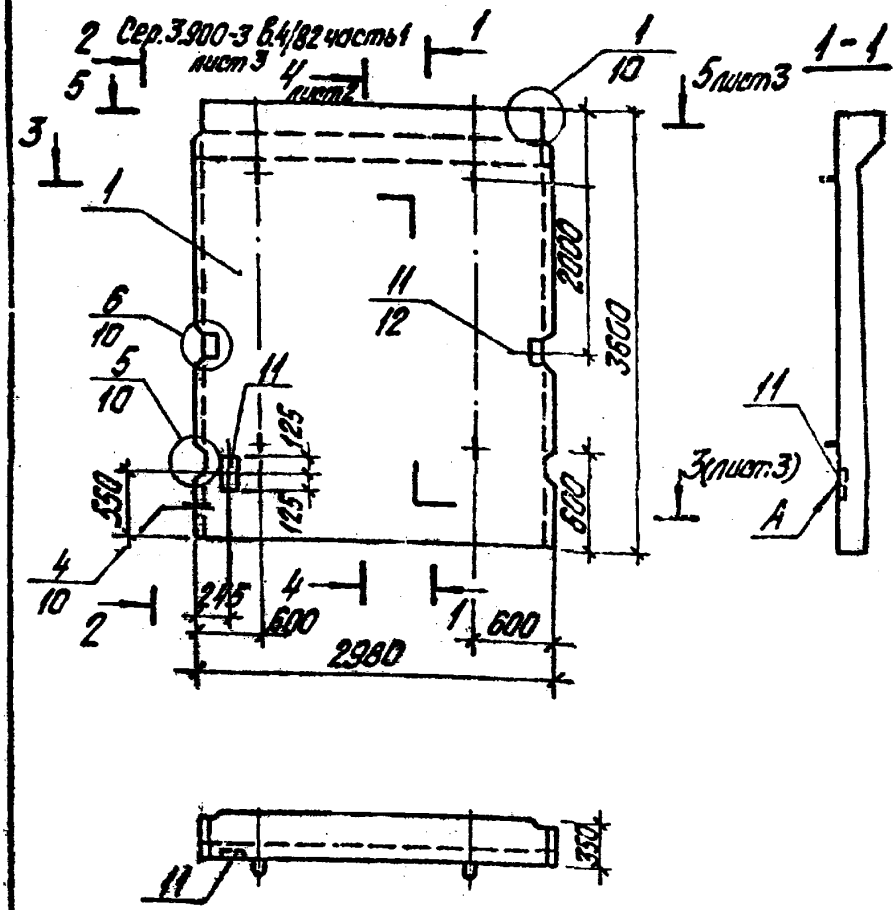

Все узлы замаркированы по серии 3.900-3 в.4/82 часть 1.

			ТП903-9-33.90 КЖ.И.09.30СБ			
			Стеновая панель ПС1-36-Б4В Сборочный чертеж	Стадия	Масса	Масштаб
				Р	4,83т	1:50
				Лист 1	Листов 3	
Гип	Любовский			ЛАТГИПРОПРОМ		
Нач.отд.	Катаморский					
Н.контр.	Шульгина					
Гл.констр.	Любошков					
Рук.гр.	Шульгина					
Инж.	Зуева					

Копировал Дубкова 24961-03 15 Формат А4

Альбом 3

4-4

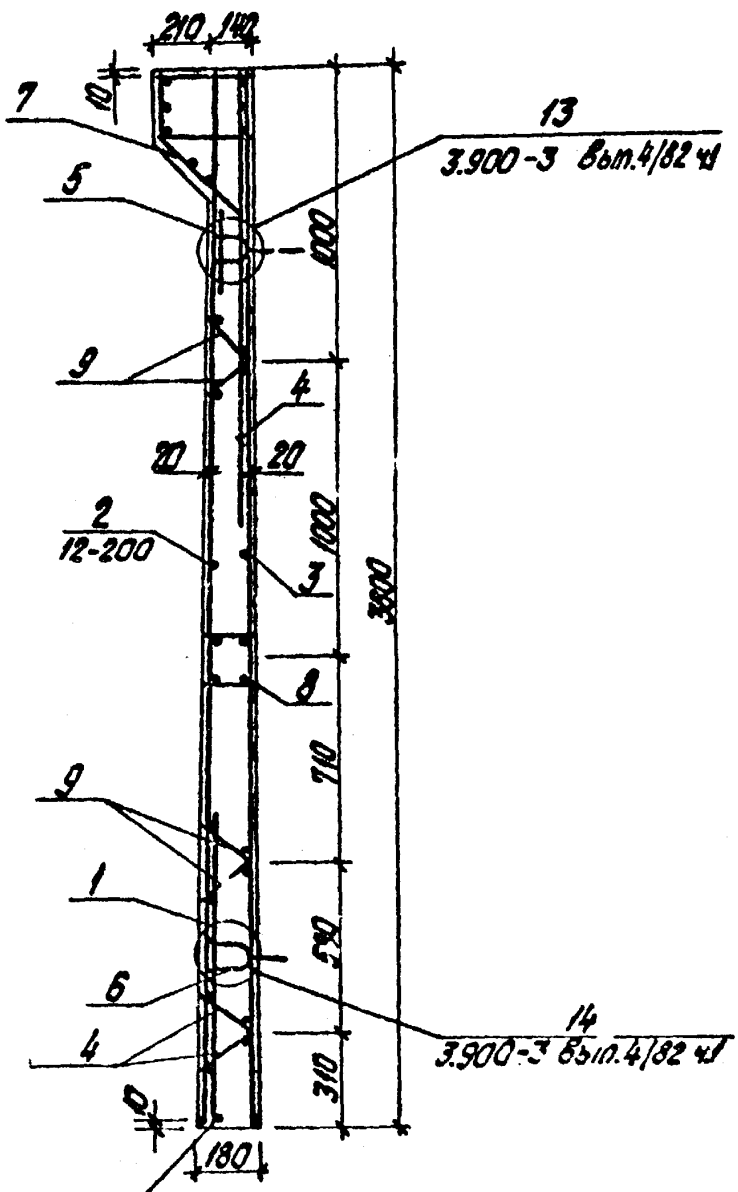

Сетки установить анкерующими стержнями вниз

Инв.№ подл.	Подпись и дата	Взам.инв.№

ТП903-9-33.90 КЖ.И.09.30.СБ

Лист 2

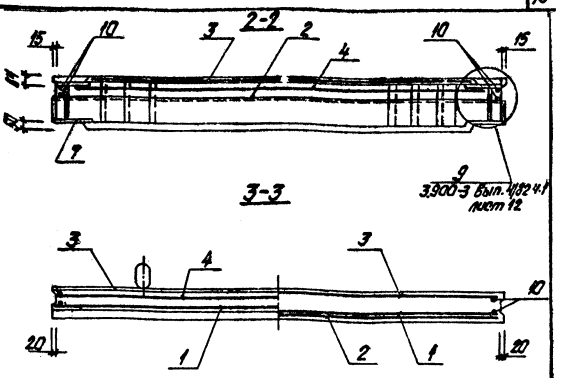

Ведомость расхода стали на элемент, №2

Марка элемента	Изделия арматурные							Всего
	Арматура класса							
	ВрI	AIII						
	ГОСТ 6727-80	ГОСТ 5781-82*						
	ф5	ф6	ф8	ф10	ф14	Итого		
ПС1-36-Б4В	6,6	32,2	1,16	73,33	24,64	131,3		137,9

Изделия закладные														Общий расход
Арматура класса							Прокат марки					Всего		
ВрI		AI	AI	AIII			ВСт3кп2							
ГОСТ 6727-80		ГОСТ 5781-82*					ГОСТ 19903-74*							
ф5	Итого	ф10	ф16	ф6	ф18	Итого	δ=5	δ=8			Итого			
4,0	4,0	24,0	10,0	2,4	39,4	75,8	3,28	21,2			24,48	104,28		242,21

Альбом 3

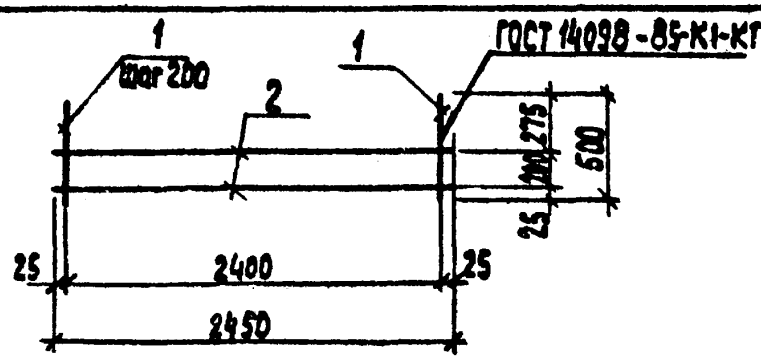

Формат	Зона	Поз.	Обозначение	Наименование	Кол.	Примечание
				Документация		
А4			ТП 903-9-33.90 КЖ.И.ТУ	Технические условия		
				Детали		
				А-III-8 ГОСТ 5781-82*		
Б4		1	ТП 903-9-33.90 КЖ.И.2.12	ℓ=500	13	0,2 кг
Б4		2	-01	ℓ=2450	2	0,98 кг

Гип	Нидбальский		
Нач. отд.	Гуттерерский		
Н. контр.	Шульгина		
Гл. констр.	Лобашов		
Рук. гр.	Шульгина		
Инж.	Зуева		

ТП 903-9-33.90 КЖ.И.2.12

Сетка С1

Стадия	Масса	Масштаб
Р	4,6	1:50

Лист | Листов 1

ЛАТГИПРОПРОМ

Инв. № подл. | Подп. и дата | Взам. инв. №

Копировал 3-S 24961-03 18 формат А4

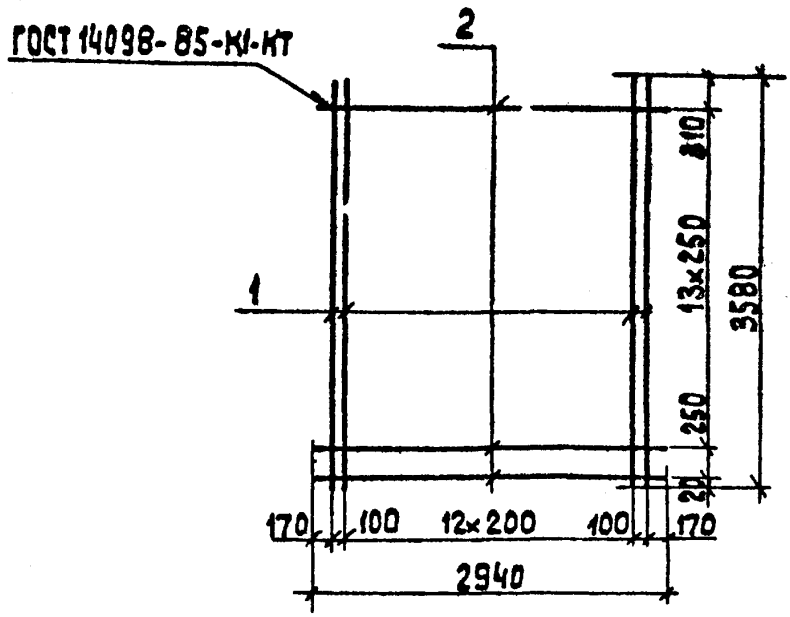

Формат	Зона	Поз.	Обозначение	Наименование	Кол.	Примечание
				Документация		
А4			ТП 903-9-33.90 кж.и.ту	Технические условия		
				Детали		
Б4		1	ТП 903-9-33.90 кж.и.09.32.1	А-III-10 ГОСТ 5781-82 ℓ=3580	15	2,2 кг
Б4		2	кж.и.09.32.2	А-III-6 ГОСТ 5781-82 ℓ=2940	14	0,65 кг

ГИП	Наборлыский	
Нач.отд.	Гуттерерский	
Н.контр.	Шульгина	
Гл.инж.	Лобашов	
Рук.гр.	Шульгина	
Инж.	Зуева	

ТП 903-9-33.90 КЖ.И.09.32

Сетка С-2

Стадия	Масса	Масштаб
Р	42,1	
Лист	Листов 1	

ЛАТГИПРОПРОМ

Альбом 3

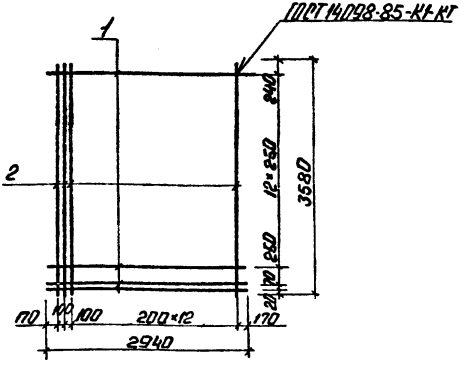

Формат	Зона	Поз.	Обозначение	Наименование	Кол.	Примечание
				Документация		
А4			903-9-33.90 КЖ.И.ТУ	Технические условия		
				Детали		
Б4		1	903-9-33.90 КЖ.И.09.33.1	А-III-6 ГОСТ 5781-82 Р=2940	15	0,65 кг
Б4		2	КЖ.И.09.33.2	А-III-10 ГОСТ 5781-82 Р=3580	15	2,21 кг

ГИП	Недбалыкин		
Нач отд	Гутгерсон		
Н.контр	Шульгина		
Гл.констр	Побашов		
Рук.гр.	Шульгина		
Инж	Зуева		

ТП 903-9-33.90 КЖ.И.09.33

Сетка С-3

Стадия	Масса	Масштаб
Р	42,93	1:50

Лист | Листов 1

ЛАТГИПРОПРОМ

Инв. № подл. | Подп. и дата | Взам. инв. №

Копировал: Ф. Б 24961-03 20 Формат А4

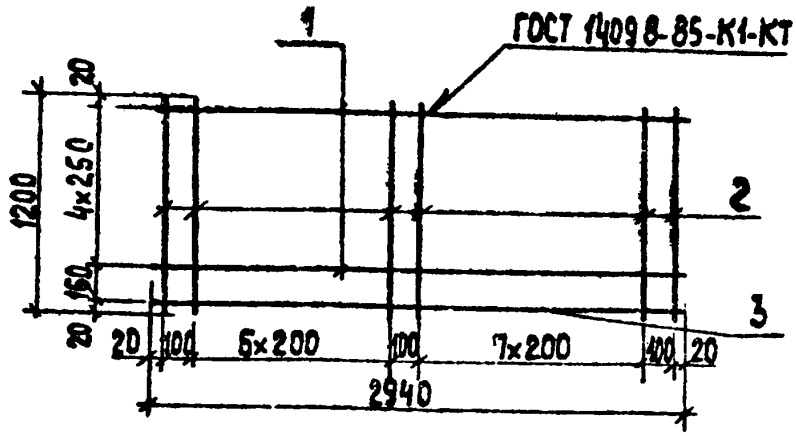

Формат	Зона	Поз.	Обозначение	Наименование	Кол.	Примечание
				Документация		
А4			ТП 903-9-33.90 КЖ.И.ТУ	Технические условия		
				Детали		
Б4		1	ТП 903-9-33.90 КЖ.И.09.31.1	ф6 А III ГОСТ 5781-82 ℓ=2940	5	0,65 кг
Б4		2	КЖ.И.09.31.2	ф14 А III ГОСТ 5781-82 ℓ=1200	17	1,45 кг
Б4		3	КЖ.И.09.31.3	ф8 А III ГОСТ 5781-82 ℓ=2940	1	1,16 кг

ГИП	Чибальский	
Нач.отд.	Штерерский	
Н.контр.	Шульгина	
Гл.конст.	Лобашов	
Рук.гр.	Шульгина	
Инж.	Зуева	

ТП 903-9-33.90 КЖ.И.09.31

Сетка С-4

Стадия	Масса	Масштаб
Р	29,06	1:25
Лист	Листов 1	

ЛАТГИПРОПРОМ

Альбом 3

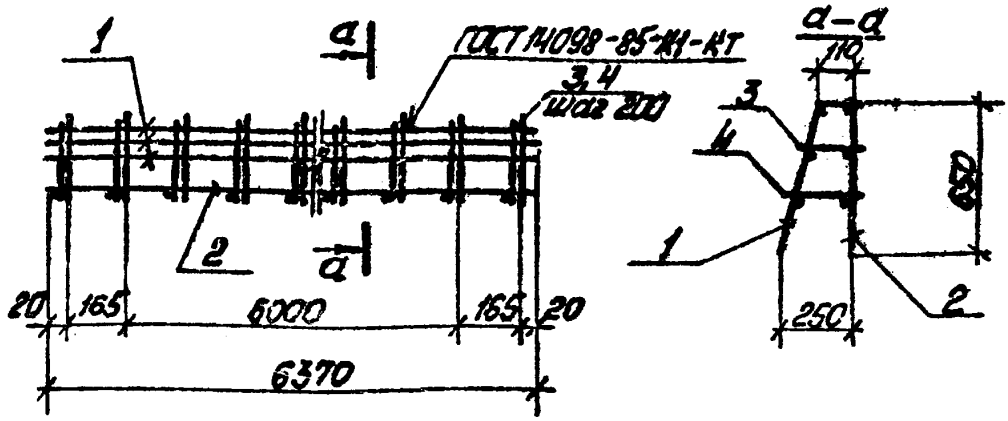

Форм.	Зона	Поз.	Обозначение	Наименование	Кол.	Примечание
				Документация		
			ТП903-9-33.90 КЖ.И.ТУ	Технические условия		
				Сборочные единицы		
А4		1	ТП903-9-33.90 КЖ.И.Дм1.110.1	К3	1	17,8 кг
А4		2	ТП903-9-33.90 КЖ.И.Дм1.110.2	К4	1	26,6 кг
				Детали		
				А-I-8 ГОСТ 5781-82		
		3	ТП903-9-33.90 КЖ.И.Дм1.100.1	ℓ=180	33	0,07 кг
		4	-01	ℓ=220	33	0,08 кг

ГИП	Нубальский		
Нач.отд.	Гуттеревский		
Н.контр.	Шульгина		
Гл.конст.	Лобашов		
Рук.гр.	Шульгина		
Инж.	Зуева		

ТП903-9-33.90 КЖ.И.Дм1.100

Каркас ПК1

Стадия	Масса	Масшт.
Р	50,0 кг	1:50

Лист | Листов 1

ЛАТГИПРОПРОМ

Инв. № подл. | Подп. и дата | Взам. инв. №

Копировал [signature] 24961-03 22 Формат А4

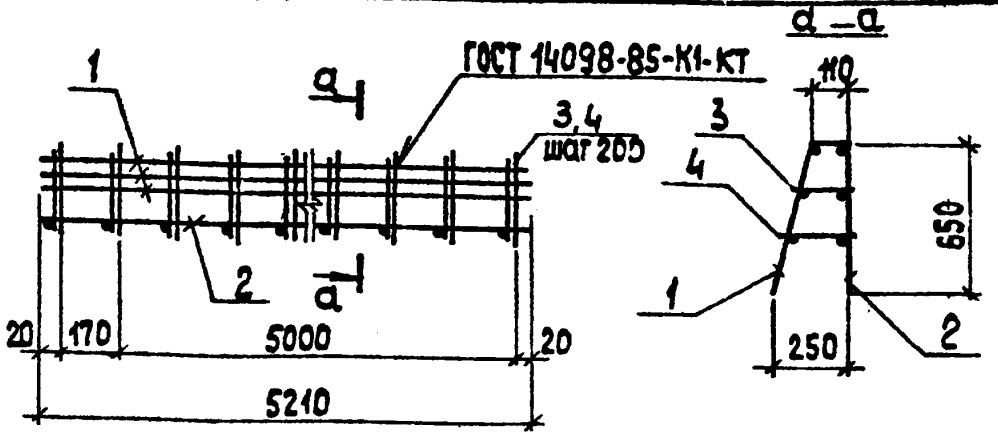

Формат	Зона	Поз	Обозначение	Наименование	Кол.	Примечание
				Документация		
			ТП 903-9-33.90 КЖ.И.ТУ	Технические условия		
				Сборочные единицы		
А4		1	ТП 903-9-33.90 КЖ.И.ДМ1.210.1	К5	1	14,5 кг
А4		2	ТП 903-9-33.90 КЖ.И.ДМ1.210.2	К6	1	33,9 кг
				Детали		
				А-I-8 ГОСТ 5781-82		
БЧ		3	ТП 903-9-33.90 КЖ.И.ДМ1.200.1	ℓ=180	27	0,07 кг
БЧ		4	-01	ℓ=220	27	0,08 кг

ГИП	Нидбальский		
Нач. отд.	Гуттерерский		
Н.контр.	Шульгина		
Гл.конст.	Лобашов		
Рук.гр.	Шульгина		
Инж.	Зуева		

ТП 903-9-33.90 КЖ.И.ДМ 1.200

Каркас ПК2

Стадия	Масса	Масштаб
Р	52,6	1:50

Лист 1 Листов 1

ЛАТГИПРОПРОМ

Копировал 24961-03 23 Формат А4

Альбом 3

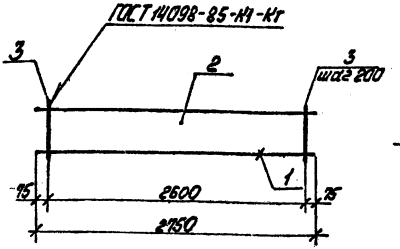

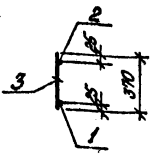

Форм.	Зона	Поз.	Обозначение	Наименование	Кол	Примечание
				Документация		
А4			ТП 903-9-33.90 Альб. 3 - КЖ.И.ТУ	Технические условия		
				Детали		
				А-III-16 ГОСТ 5781-82		
Б4		1	ТП 903-9-33.90 - КЖ.И.Ум4.10.1	l = 2750	1	4,34кг
				А-III-10 ГОСТ 5781-82		
Б4		2	ТП 903-9-33.90 - КЖ.И.Ум4.10.2	l = 2750	1	1,7кг
				А-I-6 ГОСТ 5781-82		
Б4		3	ТП 903-9-33.90 - КЖ.И.Ум4.10.3	l = 370	4	0,08кг

Взам. инв. №

Подп. и дата

Инв. № подл.

ГИП	Необальская		
Нач. отд.	Гутовский		
Н. контр.	Шмырина		
Гл. конст.	Лобашов		
Рук. гр.	Шмырина		
Инж.	Зуева		

ТП 903-9-33.90 КЖ.И.2.10

Каркас К1

Стадия	Масса	Масштаб
Р	8,04	1:50
Лист	Листов 1	

ЛАТГИПРОПРОМ

Копировал [illegible] 24961-03 24 Формат А4

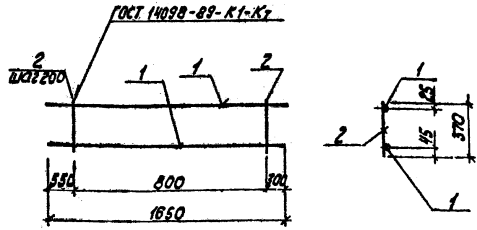

Формат	Зона	Поз.	Обозначение	Наименование	Кол.	Примечание
				Документация		
А4			ТП 903-9-33.90 -КЖ.И.ТУ	Технические условия		
				Детали		
				А-III-12 ГОСТ 5781-82		
Б4		1	ТП 903-9-33.90 -КЖ.И.Ум4.11.1	l=1650	2	1,45кг
				А-I-6 ГОСТ 5781-82		
Б4		2	ТП 903-9-33.90 -КЖ.И.Ум4.11.2	l=370	5	0,08кг

ГИП	Нидбольский		
Чахотд.	Утерерский		
Н.контр.	Шульгина		
Гл.констр.	Лобашов		
Рук.ер.	Шульгина		
Инж.	Зуева		

ТП 903-9-33.90 КЖ.И.2.11

Каркас К2

Стадия	Масса	Масштаб
Р	3,3	1:50
Лист	Листов 1	

ЛАТГИПРОПРОМ

Копировал [signature] 24961-03 25 формат А4

Альбом 3

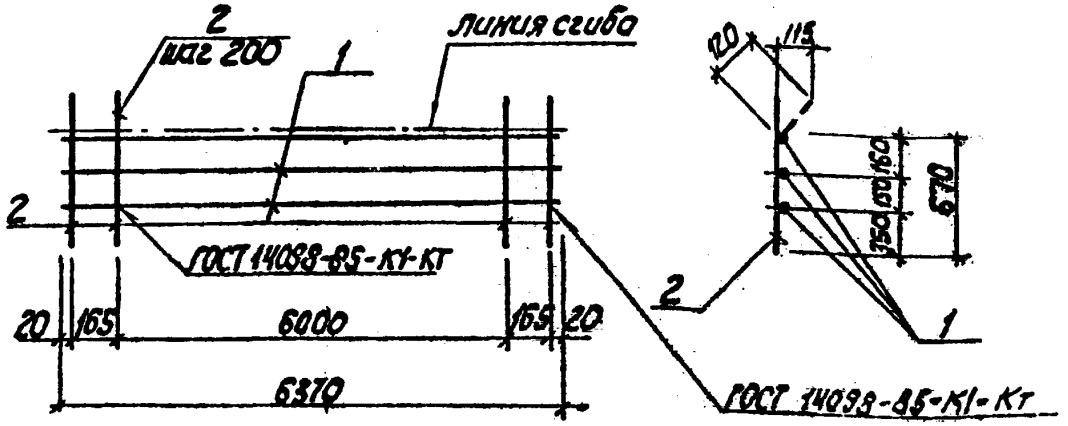

Формат	Зона	Поз.	Обозначение	Наименование	Кол.	Примечание
				Документация		
А4			ТП 903-9-33.90 -КЖ.И.ТУ	Технические условия		
				Детали		
				А-III-8 ГОСТ 3781-82		
Б4		1	ТП 903-9-33.90 -КЖ.ИДм1.110.1	ℓ=6370	3	2,5кг
Б4		2	-01	ℓ=790	33	0,3кг

ГИП	Надбальский		
Начотд.	Литвергский		
Н.контр.	Шульгина		
Гл.констр.	Лобашов		
Рук.гр.	Шульгина		
Инж.	Зуева		

ТП 903-9-33.90 -КЖ.И.Дм 1.110.1

Каркас К3

Стадия	Масса	Масштаб
Р	17,8	1:50
Лист	Листов 1	

ЛАТГИПРОПРОМ

Инв.№ подл. | Подп. и дата | Взам.инв.№

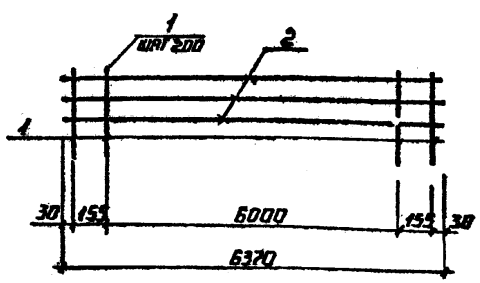

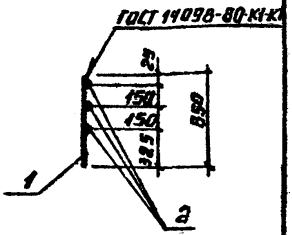

Формат	Зона	Поз.	Обозначение	Наименование	Кол.	Примечание
				Документация		
А4			ТП 903-9-33.90 КЖ.И.ТУ	Технические условия		
				Деталн		
				AIII-12 ГОСТ 5781-82		
БЧ		1	ТП 903-9-33.90 КЖ.И.Дм 1.110.2-1	ℓ=650	33	0,6 кг
				A-I-8 ГОСТ 5781-82		
БЧ		2	ТП 903-9-33.90	ℓ=6370	3	2,5 кг

		ТП 903-9-33.90	КЖ.И.Дм 1.110.2
ГИП	Индбальский	Каркас КЧ	Стадия: Р; Масса: 27,5; Масштаб: 1:50
Нач. отд.	Гуттерский		Лист; Листов 1
Н.контр.	Шульгина		
Гл.конст.	Лобошов		ЛАТГИПРОПРОМ
Рук. гр.	Шульгина		
Инж.	Зуева		

Альбом 3

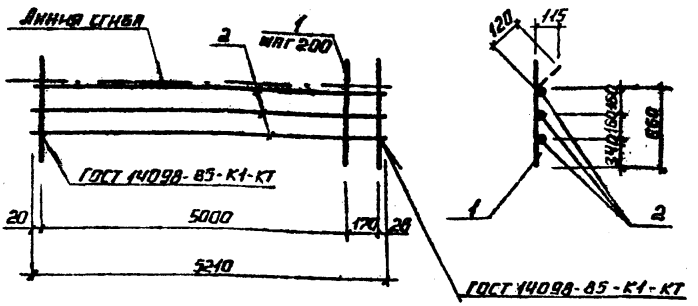

			Обозначение	Наименование	Кол.	Примечание
				Документация		
А4			ТП903-9-33.90 КЖ.И.ТУ	Технические условия		
				Детали		
				А-I-8 ГОСТ 5781-82		
Б4		1	ТП903-9-33.90 КЖ.И.Дм1.210.1	ℓ=780	27	0,3 кг
Б4		2	-01	ℓ=5210	3	2,05 кг

ГИП	Индбальский		
Нач.отд.	Гуттерерский		
Н.контр.	Шульгина		
Т.констр.	Лобашов		
Рук.гр.	Шульгина		
Инж.	Зуева		

ТП 903-9-33.90 КЖ.И.Дм 1.2 10.1

Каркас К5

Стадия	Масса	Масштаб
Р	14,5	1:50

Лист | Листов 1

ЛАТГИПРОПРОМ

Инв. № подл. | Подпись и дата | Взам. инв. №

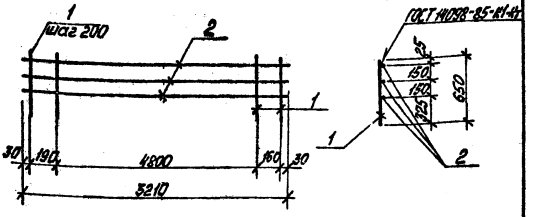

Форм.	Зона	Поз.	Обозначение	Наименование	Кол.	Примечание
				Документация		
А4			ТП 903-9-33.90 - КЖ.И.ТУ	Технические условия		
				Детали		
				А-III-16 ГОСТ 5981-82		
Б4		1	ТП 903-9-33.90 - КЖ.И.Дм1.2.10.2	ℓ=650	27	1,03кг
				А-I-8 ГОСТ 5781-82		
Б4		2	ТП 903-9-33.90 - КЖ.И.Дм1.2.10.2.2	ℓ=5210	3	2,05кг

ГИП	Подвальский		
Нач.отд.	Гитерзон		
Н.контр.	Шельгинов		
Гл.конст.	Лобашов		
Рук.гр.	Прокопенко		
Инж.	Зуева		

ТП 903-9-33.90 КЖ.И.Дм1.2.10.2

Каркас К6

Стадия	Масса	Масшт.
Р	33,9	1:50

Лист | Листов 1

ЛАТГИПРОПРОМ

Копировал [signature] 24961-03 29 Формат А4

Альбом 3

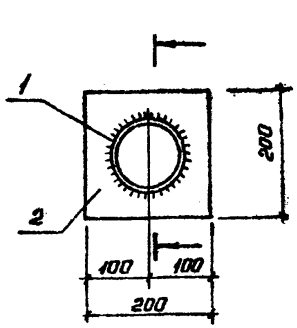

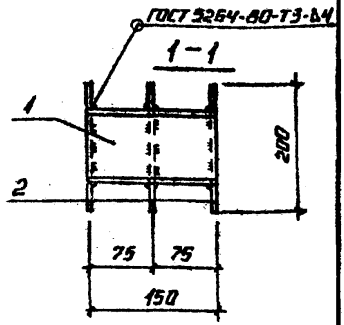

Формат	Зона	Поз.	Обозначение	Наименование	Кол.	Примечание
				Документация		
А4			ТП903-9-33.90 КЖ.Н.ТУ	Технические условия		
				Детали		
Б4		1	ТП 903-9-33.90 КЖ.Н.1.11	Труба 100×3,5×150 Д ГОСТ 10704-76* / ВСт3сп5 ГОСТ 10705-80	1	1,35кг
Б4		2	ТП 903-9-33.90 КЖ.Н.1.12	Лист 10 ГОСТ 19903-74* / ВСт3сп2-2 ТУ 14-1-3023-80	3	3,14кг

ГИП	Индбальский		
Нач. отд.	Гуттерерский		
Н.контр.	Шульгина		
Гл.констр.	Лобашов		
Рук.гр.	Шульгина		
Инж.	Зуева		

ТП 903-9-33.90 КЖ.Н.1.10

Закладное изделие МН1

Стадия	Масса	Масштаб
Р	10,77	1:5
Лист	Листов 1	

ЛАТГИПРОПРОМ

Инв.№ подл. | Подпись и дата | Взам. инв.№

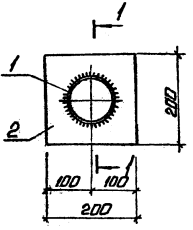

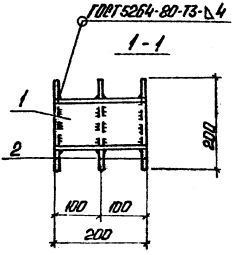

Формат	Зона	Поз.	Обозначение	Наименование	Кол.	Примечание
				Документация		
			ТП903-9-33.90 КЖ.И.ТУ	Технические условия		
				Детали		
64		1	ТП903-9-33.90 КЖ.И.1.21	Труба 133×35-200 ГОСТ 10704-76* / а3сп5 ГОСТ 10705-80	1	2,23кг
64		2	ТП903-9-33.90 КЖ.И.1.22	Лист 10 ГОСТ 19903-74* / ТГ3СП5-2Т/14-1-3023-80	3	3,14кг

ГИП	Надвоенко		
Нач.отд.	Гутерсонов		
Н.контр.	Шульгинет		
Гл.конст.	Арбатов		
Рук.гр.	Шульгин		
Инж.	Зуева		

ТП 903-9-33.90 КЖ.И.1.20

Закладное изделие МН2

Стадия	Масса	Масштаб
Р	11,65	1:5

Лист | Листов 1

ЛАТГИПРОПРОМ

Отпечатано: 24961-03 31 Формат А4

Альбом 3

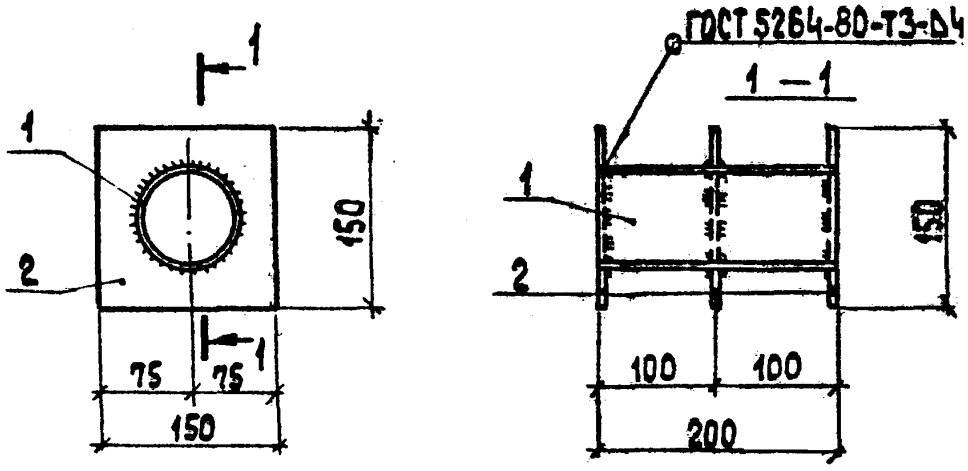

Формат	Зона	Поз.	Обозначение	Наименование	Кол.	Примечание
				Документация		
			ТП 903-9-33.90 КЖ4.И.ТУ	Технические условия		
				Детали		
БЧ		1	ТП 903-9-33.90 КЖ.И.1.31	Труба 89×2×200 II ГОСТ 10704-76* / Вст3 сп5 ГОСТ 10705-80	1	0,9 кг
БЧ		2	ТП 903-9-33.90 КЖ.И.1.32	Лист Б-ПН-10 ГОСТ 19903-74* / Вст3 сп5-2 ТУ 14-1-3023-80	3	1,5 кг

ГИП	Нидбальский		
Нач.отд.	Куттерерский		
Н.контр.	Шульгина		
Гл.конст.	Лубашов		
Рук.гр.	Шульгина		
Инж.	Зуева		

ТП 903-9-33.90 КЖ.И.1.30

Закладное изделие МН3

Стадия	Масса	Масштаб
Р	5,4	1:5

Лист 1 Лист 1

ЛАТГИПРОПРОМ

Инв. № подл. | Подп. и дата | Взам. инв. №

Копировал 24961-03 32 формат А4

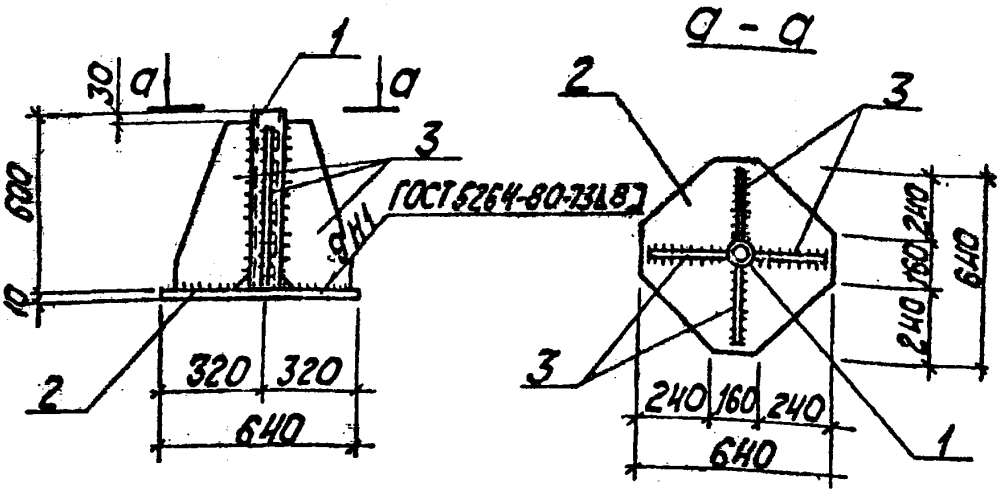

Формат	Зона	Поз.	Обозначение	Наименование	Кол.	Примечание
				Документация		
			ТП 903-9-33.90 КЖ.И.ТУ	Технические условия		
				Детали		
Б4		1	ТП 903-9-33.90 КЖ.И.1.41	Труба 68х5х60 ГОСТ 8732-78* Ст3сп5 ГОСТ 8731-74* 10 ГОСТ 19903-74*	1	4,6 кг
Б4		2	ТП 903-9-33.90 КЖ.И.1.42	Лист Ст3сп5-2 ТУ 14-1-3023-80 10 ГОСТ 19903-74*	1	3,2 кг
Б4		3	-01	Лист Ст3сп5-2 ТУ 14-1-3023-80	4	10,5 кг

ГИП	Жибовицкий		ТП 903-9-33.90 КЖ.И.1.40
Нач.отд.	Гуттерерский		Закладное изделие МН4
Н.контр.	Шульгина		Стадия Р; Масса 78,6; Масштаб 1:20
Гл.констр.	Лобанов		Лист; Листов 1
Рук.гр.	Шульгина		ЛАТГИПРОПРОМ
Инж.	Зуева		

Альбом 3

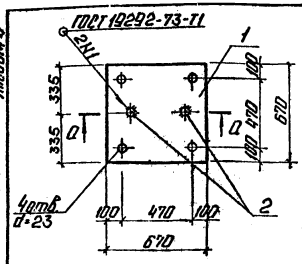

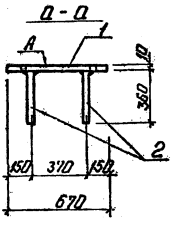

Формат	Зона	Поз.	Обозначение	Наименование	Кол.	Примечание
				Документация		
			ТП903-9-33.90 КЖ.Н.ТУ	Технические условия		
				Детали		
БЧ		1	ТП903-9-33.90 КЖ.Н.1.51	Лист ТП903-9-33.90 / ГОСТ 19292-73-Т1 / ГОСТ 5781-82	1	35,2 кг
БЧ		2	ТП903-9-33.90 КЖ.Н.1.52	А-III-14-ГОСТ 5781-82 Р=250	2	0,3 кг

ГИП	[illegible]	[illegible]	
Нач.отд.	[illegible]	[illegible]	
Н.контр.	[illegible]	[illegible]	
Гл.инст.	[illegible]	[illegible]	
Рук.гр.	[illegible]	[illegible]	
Инж.	Зчева	[illegible]	

ТП903-9-33.90 КЖ.Н.1.50

Закладное изделие МН5

Стадия	Масса	Масштаб
Р	35,8	1:20

Лист | Листов 1

ЛАТГИПРОПРОМ

Инв.№ подл. | Подп. и дата | Взам.инв.№

Копировал: [illegible] 24961-03 34 Формат А4

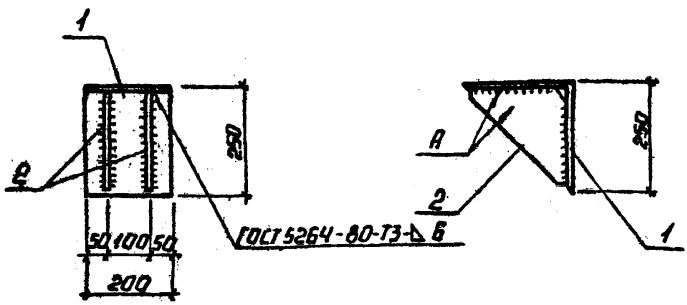

Формат	Зона	Поз.	Обозначение	Наименование	Кол.	Примечание
				Документация		
А4			ТП 903-9-33.90 КЖ.И.ТУ	Технические условия		
				Детали		
				Уголок 250×250×16 ГОСТ 8509-86 / 09Г2С-Б ГОСТ 19281-73		
Б4		1	ТП 903-9-33.90 КЖ.И.1.Б1	е=200	1	10,0кг
Б4		2	ТП 903-9-33.90 КЖ.И.1.Б2	Лист 80 ГОСТ 19903-74* / Вст3кп2 ГОСТ 14637-79	2	1,9кг

ГИП	Нидбальский		
Нач. отд.	Гуттерерский		
Н.контр.	Шульгина		
Гл.конст.	Ловашов		
Рук. гр.	Шульгина		
Инж.	Зуева		

ТП 903-9-33.90 КЖ.И.1.60

Закладное изделие МН6

Стадия	Масса	Масштаб
Р	13,8	1:10

Лист | Листов 1

ЛАТГИПРОПРОМ

Альбом 3

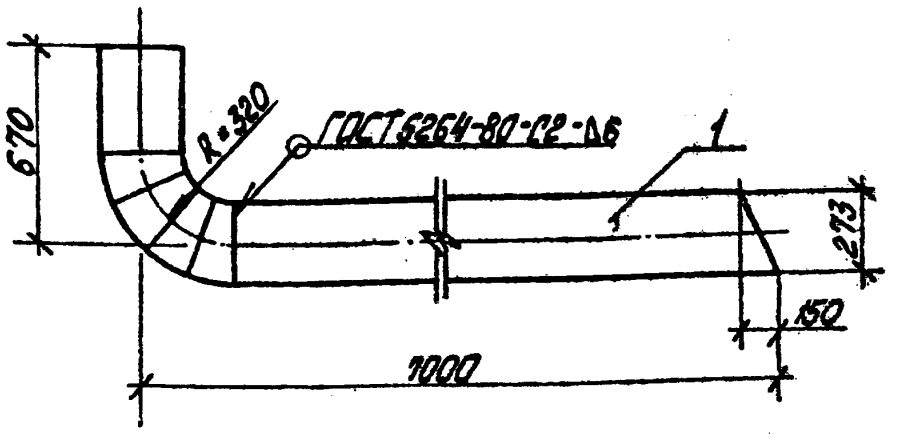

Форм.	Зона	Поз.	Обозначение	Наименование	Кол.	Примечание
				Документация		
А4			ТП 903-9-33.90 КЖ.И.ТУ	Технические условия		
				Детали		
Б4		1	ТП 903-9-33.90 КЖ.И.1.71	Труба $\frac{273\times6\times7530\ ГОСТ\ 10704-76}{В\ ст3\ сп5\ ГОСТ\ 10705-80}$	1	297,5 кг

ГИП	Нидвальский		
Нач.отд.	Гуттерерский		
Н.контр.	Шульгина		
Гл.конст.	Лобашов		
Рук.гр.	Шульгина		
Инж.	Зуева		

ТП 903-9-33.90 КЖ.И.1.70

Закладное изделие МН 7

Стадия	Масса	Масштаб
Р	297,5 кг	

Лист | Листов 1

ЛАТГИПРОПРОМ

Инв. № подл. | Подп. и дата | Взам. инв. №

Копир. Мак 24961-03 36 Формат А4

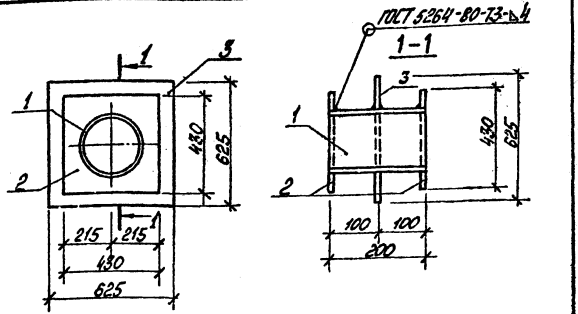

Форм.	Зона	Поз.	Обозначение	Наименование	Кол.	Примечание
				Документация		
А4			ТП 903-9-33.90 КЖ.И.ТУ	Технические условия		
				Детали		
Б4		1	ТП903-9-33.90 КЖ.И.1.81	Труба 325×6×200 ГОСТ 10704-76* / В ст3 сп5 ГОСТ 10705-80	1	9,4 кг
Б4		2	ТП903-9-33.90 КЖ.И.1.82	Лист 10 ГОСТ 19903-74* / В ст3 сп5-2 ТУ14-1-3023-80	2	14,5 кг
Б4		3	-01	Лист 10 ГОСТ 19903-74* / В ст3 сп5-2 ТУ14-1-3023-80	1	30,7 кг

ГИП	Подбальский			ТП 903-9-33.90 КЖ.И.1.80		
Нач. отд.	Гостинский			Закладное изделие МН8	Стадия: Р	Масса: 69,1 кг; Масшт.:
Ул. конст.	Лобашов				Лист	Листов 1
Рук. гр.	Шульгина				ЛАТГИПРОПРОМ	
Инж.	Зуева					

gost.e-ecolog.ru