ТИПОВОЙ ПРОЕКТ
903-9-33.90

ПРИЕМНАЯ ЕМКОСТЬ МАЗУТА
V=100 м^3

Альбом 2

24961 - 02
Цена 3-95

Отпускная цена
на момент реализации
указана
в счет-накладной

gost.e-ecolog.ru

АПП ЦИТП

Москва, А-445, Смольная ул., 22

Сдано в печать IV 1992 года

Заказ № 2768 Тираж 160 экз.

ТИПОВОЙ ПРОЕКТ

903-9-33.90

ПРИЕМНАЯ ЕМКОСТЬ МАЗУТА

V=100 м^3

АЛЬБОМ 2
СОСТАВ ПРОЕКТА

АЛЬБОМ 1	ПЗ	Пояснительная записка
АЛЬБОМ 2	МС	Мазутоснабжение КЖ Конструкции железобетонные АТМ Автоматизация
АЛЬБОМ 3	СИ	Строительные изделия
АЛЬБОМ 4		Нестандартизированное оборудование
АЛЬБОМ 5	СО	Спецификации оборудования
АЛЬБОМ 6	ВМ	Ведомости потребности в материалах
АЛЬБОМ 7	С	Сметы

Разработан
проектным институтом
„ЛАТГИПРОПРОМ"
Главный инженер института /В. Архипов/
Главный инженер проекта /Я. Индбальский/

Утвержден ГПКНИИ „Сантехниипроект"
Протокол № 22 от 1 апреля 1991г.

© АПП ЦИТП, 1991

Привязан

Инв. №

Содержание альбома

Лист	Наименование	Стр.
	Мазутоснабжение МС	
1	Общие данные.	3
2	Обвязка приемной емкости. Вид сверху. Разрезы А-А; Б-Б.	4
3	Трубопроводы приемной емкости. Вид сверху. Разрезы А-А; Б-Б. Узлы Д, Г.	5
4	Фильтрующее устройство. Разрез А-А. Узел Б.	6
5	Изотный подогреватель. Разрез А-А. Деталь поз. 2.	7
6	Спецификация крепежных изделий.	8
	Конструкции железобетонные КЖ	
1	Общие данные.	9
2	Открытая площадка. Схема расположения лестниц.	10
3	Схемы расположений стеновых панелей, монолитных участков, плит покрытий.	11
4	Узлы 1...7, А, Б.	12
5	Дм 1. Опалубка (без грунтовых вод).	13
6	Дм 1. Опалубка (с грунтовыми водами).	14
7	Дм 1. Армирование.	15
8	Ум 1. Опалубка.	16
9	Ум 1. Армирование.	17
10	Ум 2. Ум 3. Опалубка ПРм 1. Опалубка и армирование.	18
11	Ум 4. Опалубка.	19
12	Ум 4. Армирование. Ум 5. Опалубка и армирование.	20
13	Армирование Ум 2 и Ум 3. Узлы 8, 9.	21
14	Схема расположения мазниеприемника	22
15	Лестница Л1. Металлическая крышка МКр 1.	23
	Автоматизация АТМ	
1	Общие данные.	24
2	Схемы автоматизации и внешних проводок.	24

Альбом 2

Ведомость рабочих чертежей основного комплекта марки МС

Лист	Наименование	Примечание
1	Общие данные	
2	Оборудование приёмной ёмкости	
	Вид сверху. Разрезы А-А, Б-Б.	
3	Трубопроводы приёмной ёмкости.	
	Вид сверху. Разрезы А-А, Б-Б. Узлы В, Г.	
4	Фильтрующее устройство.	
	Разрез А-А. Узел Б.	
5	Местный подогреватель	
	Разрез А-А. Деталь поз. 2.	
6	Спецификация крепёжных изделий	

Ведомость основных комплектов рабочих чертежей

Обозначение	Наименование	Примечание
ТП 903-9-33.90 - МС	Мазутоснабжение	
ТП 903-9-33.90 - КЖ	Конструкции железобетонные	

Ведомость спецификаций

Лист	Наименование	Примечание
2	Спецификация на оборудование приёмной ёмкости	
3	Спецификация на трубопроводы приёмной ёмкости	
4	Спецификация на фильтрующее устройство	
5	Спецификация на подогреватель	
6	Спецификация крепёжных изделий	

Ведомость ссылочных и прилагаемых документов

Обозначение	Наименование	Примечание
	Прилагаемые документы	
ТП 903-9-33.90 МС. СО Альбом 5	Спецификация оборудования	
ТП 903-9-33.90 МС. ВН Альбом 6	Ведомость потребности материалов	

Условные обозначения

Т7 – паропровод
Т8 – конденсатопровод
Н3 – дренажный трубопровод
Н6 – трубопровод замазученного конденсата

Общие указания.

Параметры транспортируемой среды.

Пар в приёмную ёмкость (Т7) – $P = 0{,}7$ МПа (7 кгс/см²) $t = 164°C$.
Конденсат из приёмной ёмкости (Т8) – $P = 0{,}196$ МПа (2 кгс/см²) $t = 160°C$.
Дренаж в приёмную ёмкость (Н3) – $P = 0{,}39$ МПа (4 кгс/см²) $t = 40°C$
Замазученный конденсат в приёмную ёмкость (Н6) – $P = 0{,}196$ МПа (2 кгс/см²) $t = 50°C$.

Технические требования на трубы.

1. Труба стальная электросварная прямошовная ГОСТ 10704-76 (поставка по группе В, ГОСТ 10705-80) из стали В ст 3 сп 5 ГОСТ 380-88 группы В, соответствующая требованиям табл. 2 „Правил устройства и безопасной эксплуатации трубопроводов пара и горячей воды (утверждено Госгортехнадзором СССР 1990 г.)
2. Труба стальная бесшовная холоднодеформированная ГОСТ 8734-75 (поставка по группе В ГОСТ 8733-87, с обязательным испытанием на загиб по п. 1.10) из стали 20 ГОСТ 1050-88 с механическими свойствами по табл. 1 ГОСТ 8733-87.

Типовой проект разработан в соответствии с действующими нормами и правилами и предусматривает мероприятия, обеспечивающие взрывную, взрывопожарную и пожарную безопасность при эксплуатации здания.
Главный инженер проекта: (Нидбальский)

Инв. №			Привязан	
			ТП 903-9-33.90 МС	
Гл. инж.	Нидбальский		Приёмная ёмкость мазута $V = 100$ м³	Стадия: Р; Лист: 1; Листов: 6
Гл. отд.	Попов			
Н. контр.	Шмитко		Общие данные	ЛАТГИПРОПРОМ
Гл. спец.	Дрейя			
Инж.	Плетнёв			

Инв. № подл. | Подп. и дата | Взам. инв. №

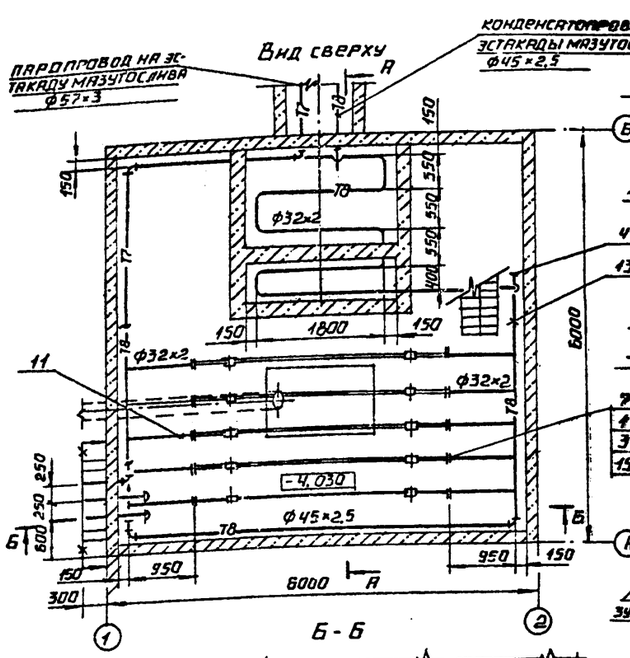

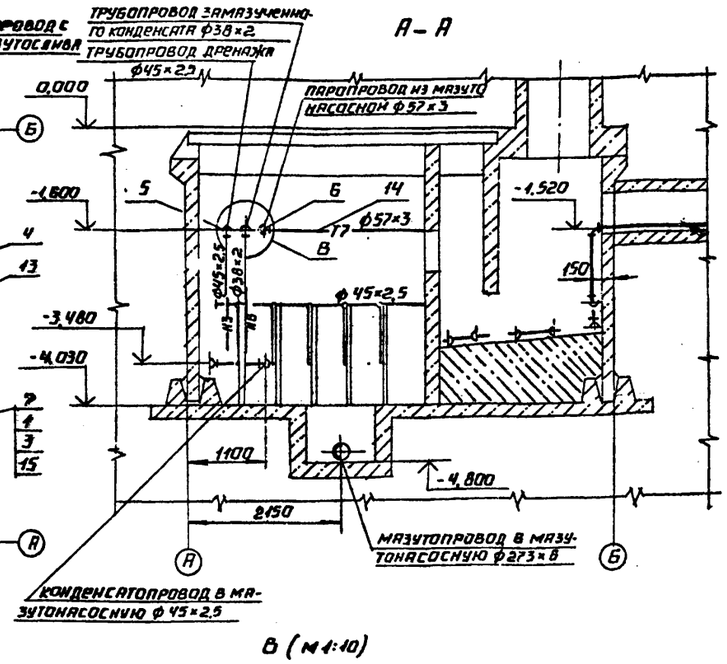

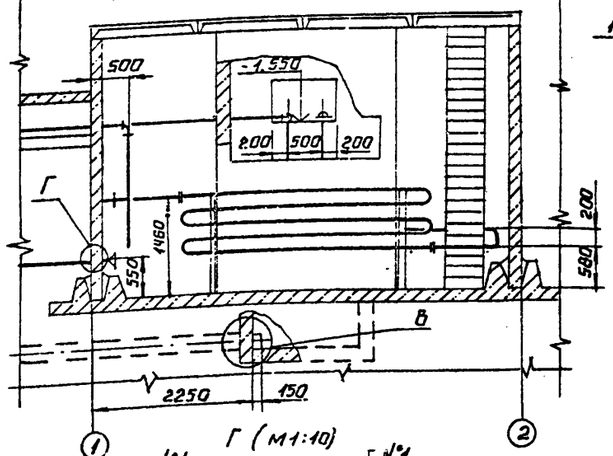

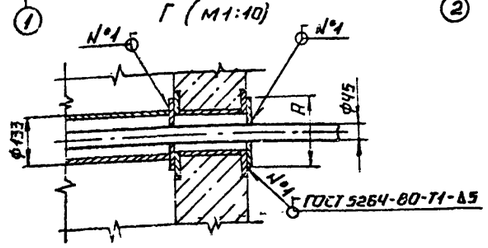

В (М1:10)

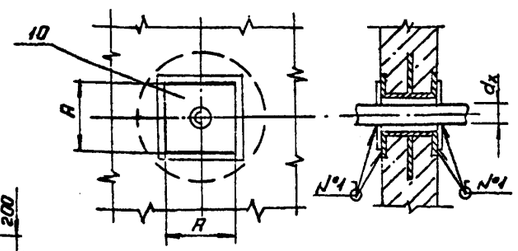

Диаметр проходящей трубы	Размер закладной
$d_н$, мм	А, мм
38	100
45	120
57	160
273	425

1. Монтаж трубопроводов выполнить в соответствии с требованиями Госгортехнадзора СССР.
2. Обработка кромок и сварка стыковых соединений по ГОСТ 16037-80.
3. После монтажа трубопроводов провести гидравлическое испытание пробным давлением $P=1,25 P_{раб}$.
4. Трубопроводы крепить по месту. Материал для крепления учтен в спецификации поз. 2.8.9.
5. На виде сверху перекрытие приемной емкости условно не показано.

Спецификация на трубопроводы приемной емкости

Марка, поз.	Обозначение	Наименование	Кол.	Масса ед., кг	Примечание
		Стандартные изделия			
1		Болт М12×50.46			
		ГОСТ 7798-70	40	0,059	
		Гайка ГОСТ 5915-70			
2		М 10.4	20	0,012	
3		М 12,5	40	0,017	
4		Заглушка 45×2,5			
		ГОСТ 17379-83	2	0,1	
		Отводы ГОСТ 17375-83			
5		90° 45×2,5	7	0,3	
6		90° 57×3	3	0,6	
7		Фланец 1-25-16			
		ВСт3сп3 ГОСТ 12820-80	10	1,17	
		Материалы			
8		Уголок 50×50×5-В ГОСТ 8509-88 / ВСт3сп3-1-ГОСТ 535-88	5,4	3,77	м
9		Круг 10-В-ГОСТ 2590-88 / 30-Б-ГОСТ 1050-88	1,6	0,616	м
10		Лист 5 ГОСТ 19903-74 / ВСт3сп3 ГОСТ 14637-79	0,3	39,25	м²
11	см. ТТ п. 1 лист 1	Труба 32×2	23	1,48	м
12	см. ТТ п. 1 лист 1	Труба 38×2	3	1,78	м
13	см. ТТ п. 2 лист 1	Труба 45×2,5	18	2,62	м
14	см. ТТ. п. 1 лист 1	Труба 57×3	8	4,00	м
15		Паронит ПОН-2 ГОСТ 481-80	0,2	4,00	м²
16		Электроды Э-46 ГОСТ 9467-75	3,5	—	кг

Согласовано СО-1 Гуревич

Инв. № подл. | Подпись и дата | Взам. инв. №

Привязан

Инв. №

ТП 903-9-33.90 МС

ГИП	Жидбайский		
Нач. отд.	Попов		
Н. контр.	Шнитко		
Нач. сект.	Дрейя		
Инж.	Плетнев		

Приёмная ёмкость мазута V = 100 м³

Трубопроводы приемной емкости. Вид сверху. Разрезы 1-1, 2-2. Узлы В и Г.

Стадия	Лист	Листов
Р	3	

ЛАТГИПРОПРОМ

Альбом 2

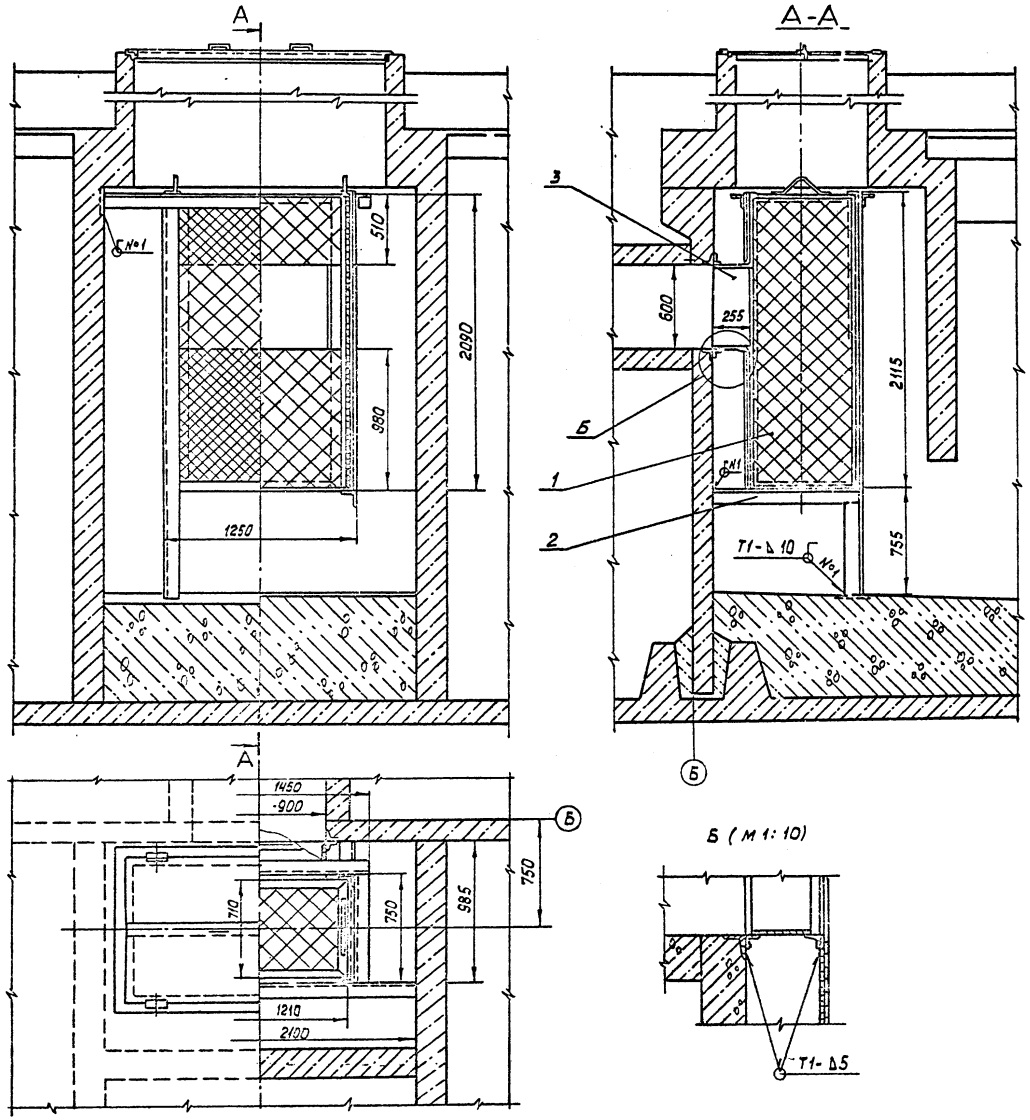

Спецификация на фильтрующее устройство

Марка поз.	Обозначение	Наименование	Кол.	Масса ед. кг	Примечание
		Сборочные единицы			
1	Альбом 4 26.45.00.000	Ящик с сеткой	1	119,2	
2	Альбом 4 26.46.00.000	Рама	1	256,4	
3	Альбом 4 26.47.00.000	Патрубок	1	51,6	
		Материалы			
		Электроды Э-46			
		ГОСТ 9467-75	3,5	–	кг

1. Сварные швы по ГОСТ 5264-80.
2. В патрубке поз. 3 при монтаже трубопроводов прорезать по месту отверстия для прохода труб.

Привязан

Инв. №

ГИП	Нидбальский		
Нач. отд.	Попов		
Н. контр.	Шнитко		
Нач. сект.	Дрейя		
Инж.	Плетнев		

ТП 903-9-33.90 МС

Приемная емкость мазута V = 100 м³

Фильтрующие устройство Разрез А-А. Узел Б

Стадия	Лист	Листов
Р	4	

ЛАТГИПРОПРОМ

Инв. № подл. | Подпись и дата | Взам. инв. №

Альбом 4

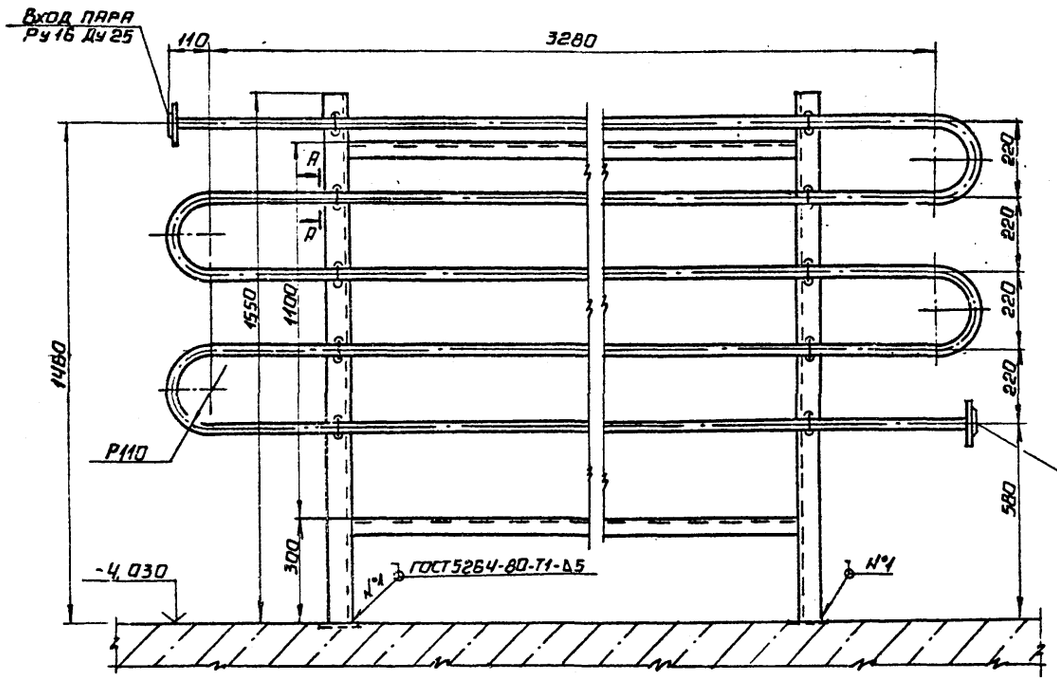

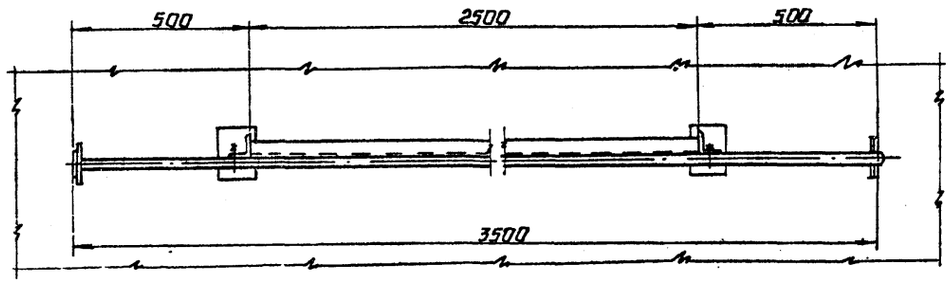

А - А (м1:2)

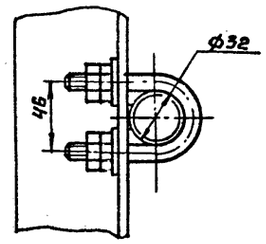

Деталь поз. 2 (м1:2)

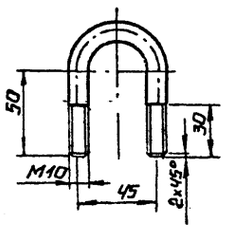

Спецификация на подогреватель

Марка поз.	Обозначение	Наименование	Кол	Масса ед., кг	Примечание
		Сборочные единицы			
1	Альбом 4 50.37.00.000	рама	1	25,7	
		Детали			
2		Хомут			
		Круг 10-В ГОСТ 2590-80 / 30-В ГОСТ 1050-88			
		L = 170 мм	10	0,12	
		Стандартные изделия			
3		Гайка М10.4 ГОСТ 5915-70	40	0,012	
4		Шайба 10 ГОСТ 10906-78	20	0,012	
5		Фланец 1-25-16			
		Вст3сп3 ГОСТ 12820-80	2	1,17	
		Материалы			
6	см. ТТ п.1 лист 1	труба 32×2	20	1,48	м
		электроды Э-46			
		ГОСТ 9467-75	1	—	кг

Поверхность нагрева подогревателя - 2м

Привязан

Инв. №

Инв. № подл. | Подпись и дата | Взам. инв. №

ТП 903-9-33.90 ВС

ГИП	Жидальская	Приемная емкость мазута V = 100 м³	Стадия: Р; Лист: 5; Листов:
Нач. отд.	Попов		
Н. конт.	Шнитко	Местный подогреватель	ЛАТГИПРОПРОМ
Нач. сек.	Дрейя	Разрез А-А. Деталь поз. 2	
Инж.	Плетнев		

Альбом 2

Спецификация крепежных изделий

Наименование оборудования	Крепежные изделия									4. Паронит ПОН-2 ГОСТ 481-80
	1. Болт ГОСТ 7798-70			2. Гайка ГОСТ 5915-70			3. Шайба ГОСТ 11371-78			
	Наименование	Кол.	Масса ед. кг	Наименование	Кол.	Масса ед. кг	Наименование	Кол.	Масса ед. кг	
Люк Ду 700 для патрубка вентиляционного ПВ-150	М16×60.46	8	0,125	М16.5	8	0,034	Шайба 16	8	0,011	0,04 м²
Люк Ду 700 для люка замерного Л3 150	М16×50.46	8	0,110	М16.5	8	0,034	Шайба 16	8	0,011	0,04 м²
Люк Ду 700 для уравномера ДУЕ	М20×80.46	4	0,281	М20.5	4	0,064	Шайба 20	4	0,023	0,01 м³

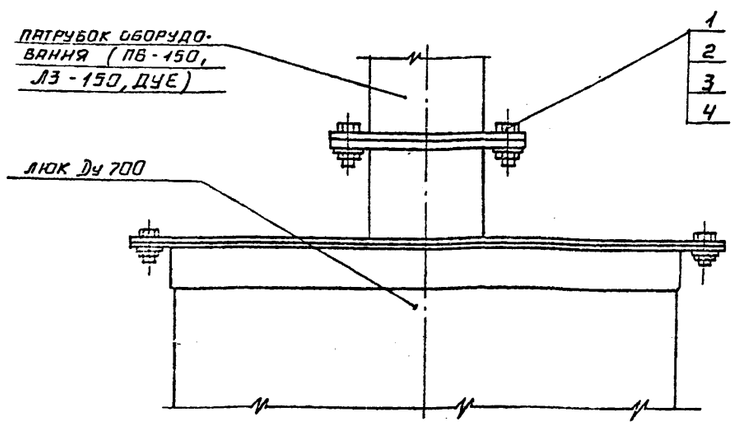

Инв. № подл. | Подпись и дата | Взам. инв. №

Привязан

Инв. №

ТП 903-9-33.90 МС

ГИП	Индбальский		Приемная емкость мазута V = 100 м³	Стадия	Лист	Листов
Нач. отд.	Попов			Р	6	
Н. контр.	Шнитко		Спецификация крепежных изделий.	Латгипронефтепром		
Нач. сект.	Дрейя					
Инж.	Плетнев					

Альбом 2

Ведомость чертежей основного комплекта КЖ

Лист	Наименование	Примечан.
1	Общие данные	
2	Открытая площадка. Схема расположения лестниц	
3	Схемы расположений стеновых панелей, монолитных участков, плит покрытий	
4	Узлы 1÷7, А, Б	
5	Дм 1. Опалубка (без грунтовых вод)	
6	Дм 1. Опалубка (с грунтовыми водами)	
7	Дм 1. Армирование	
8	Ум 1. Опалубка	
9	Ум 1. Армирование	
10	Ум 2. Ум 3. Опалубка ПРм 1. Опалубка и армирование	
11	Ум 4. Опалубка	
12	Ум 4. Армирование. Ум 5. Опалубка и армирование	
13	Армирование Ум 2 и Ум 3 Узлы 8, 9	
14	Схема расположения молниеприемника	
15	Лестница Л1. Металлическая крышка МКр1	

Ведомость ссылочных и прилагаемых документов

Обозначение	Наименование	Примечан.
	Ссылочные документы	
1.442.1-2 вып.1.	Плиты перекрытий железобетонные ребристые высотой 400 мм, укладываемые на ригели прямоугольного сечения	
3.900-3 выпуск 1/82, 2/82, 4/82 4.1.2	Сборные железобетонные конструкции емкостных сооружений для водоснабжения и канализации	
3.008.1-2.87 В 4,5,7	Сборные железобетонные каналы и тоннели из лотковых элементов	
1.400-15 вып.1	Унифицированные закладные изделия железобетонных конструкций для крепления технологических коммуникаций и устройств.	
ГОСТ 23279-85	Сетки арматурные для железобетонных конструкций и изделий	
	Прилагаемые документы	
ТП 903-9-33.90 альбом 3	Приемная емкость Строительные изделия	
ТП 903-9-33.90 альбом 5	Ведомости потребности в материалах	

Ведомость спецификаций

Лист	Наименование	Примечан.
КЖ-2	Спецификация элементов к схеме расположения лестниц	
КЖ-3	Спецификация элементов к схемам расположения стеновых панелей, монолитных углов и плит покрытий	
КЖ-14	Спецификация к схеме расположения молниеприемника	
КЖ-15	Спецификация на Л1 и МКр1	

Ведомость объемов сборных бетонных и железобетонных конструкций по рабочим чертежам основного комплекта марки КЖ

	Наименование группы элементов конструкции	Код	Кол., м³	Примечание
1	Стеновые панели	583100	5,8	
2	Плиты покрытий	584100	7,32	
	Итого:		13,12*	

* Материалы на изготовление сборных бетонных и железобетонных конструкций учтены в ведомости потребности в материалах и отдельно не учитываются.

Общие указания

1. За условную отметку ± 0,000 принят уровень чистого пола мазутонасосной, соответствующий абсолютной отм. ▭ в системе отметок генплана.
2. Грунтовые условия, климатические, область применения, указания по расчету, монтажу конструкций, антикоррозийной защите поверхностей, указания по испытанию емкости даны в альбоме „0" данного типового проекта.
3. Конструкции покрытия резервуара, армирование днища приняты для нормативного веса снегового покрова для IV снегового района, расчетной t° наружного воздуха - 30°С (засыпка покрытия H=1,0 м)

Типовой проект разработан в соответствии с действующими нормами и правилами и предусматривает мероприятия, обеспечивающие взрывную, взрывопожарную и пожарную безопасность при эксплуатации здания.

Главный инженер проекта [подпись] /Индбальский/

Инв. № подл.	Подпись и дата	Взам. инв. №	Прибязан		
			Инв. №		
			ТП 903-9-33.90 КЖ		
Гип	Индбальский		Приемная емкость мазута V=100 м³	Стадия: Р	Лист: 1 / Листов:
Нач. отд.	Гуттерерсон				
Н. конт.	Лобашов				
Гл. конс.	Лобашов		Общие данные	ЛАТТИПРОПРОМ	
Рук. гр.	Шульгина				
Инж.	Зуева				

Альбом 2

Открытая площадка.
Схема расположения лестниц.

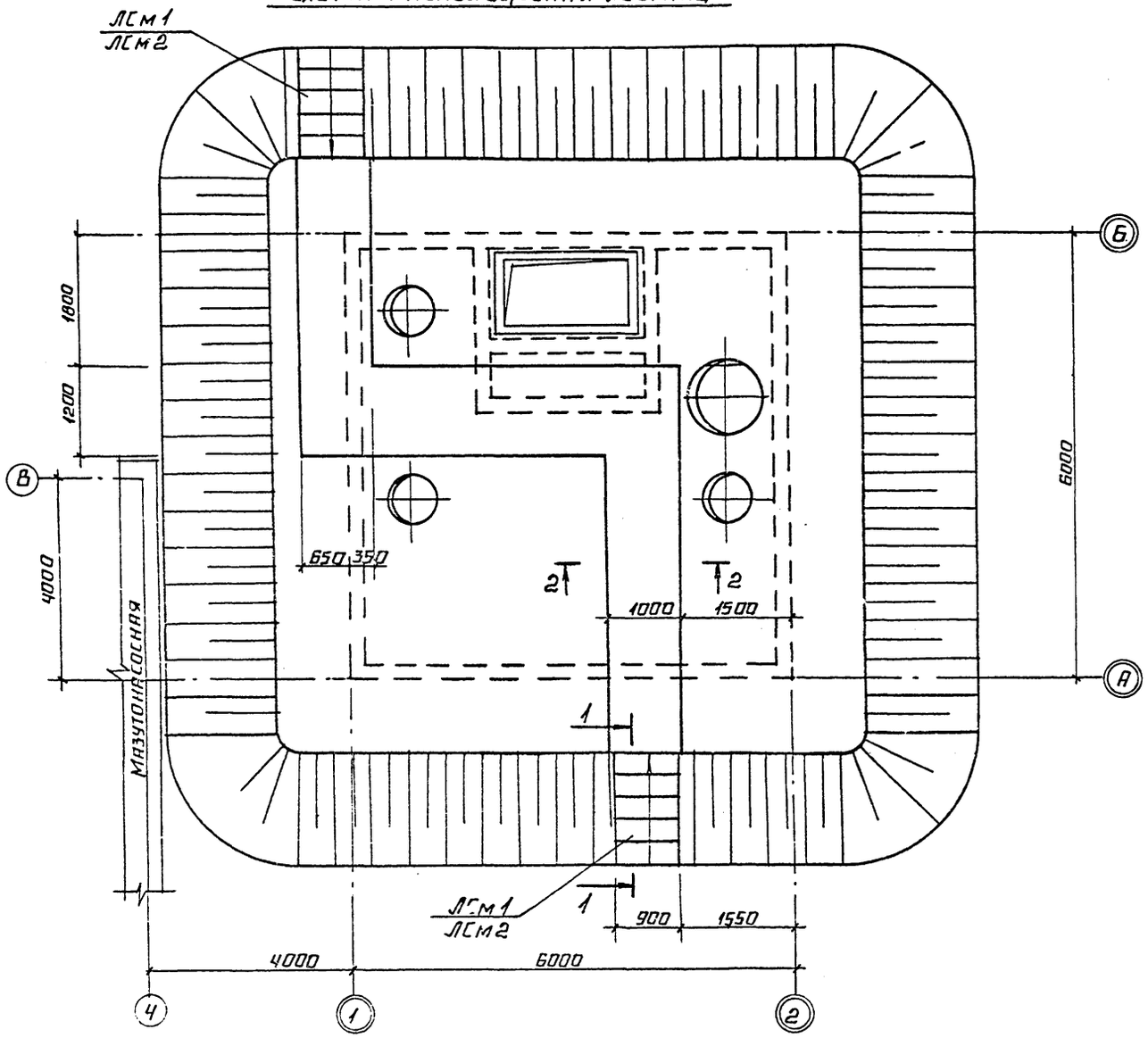

Спецификация к схеме расположения лестниц

Марка	Обозначение	Наименование	Кол.	Примеч.
	При насыпи h=700			
ЛСм1		Лестница ЛСм1	2	
	При насыпи h=1000			
ЛСм2		Лестница ЛСм2	2	

Спецификация на ЛСм1, ЛСм2.

Формат	Зона	Поз.	Обозначение	Наименование	Количество ЛСм1	Количество ЛСм2	Количество Площадка	Примеч.
				Сборочные единицы				
				Сетка арматурная				
Б4		1	ГОСТ 23279-85	$5Ср\frac{5ВрI-200}{5ВрI-200}$ 85×205 $\frac{25}{25}$	1			
Б4		2	ГОСТ 23279-85	$5Ср\frac{5ВрI-200}{5ВрI-200}$ 85×325 $\frac{25}{25}$		1		
				Материалы				
				Бетон В7,5 ГОСТ 25192-82 F50	0,5	0,7		м³
				Бетон В3,5 ГОСТ 25192-82 F50			1,3	м³

1-1

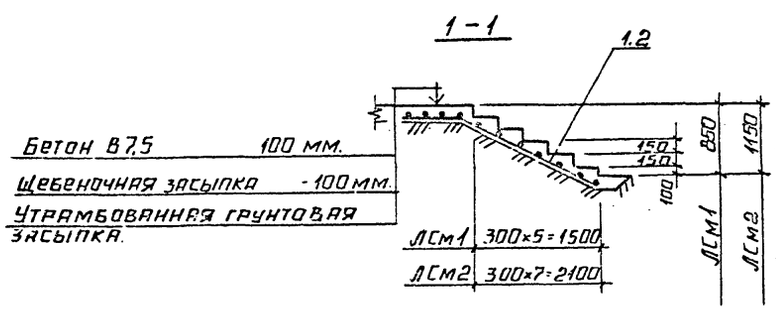

2-2

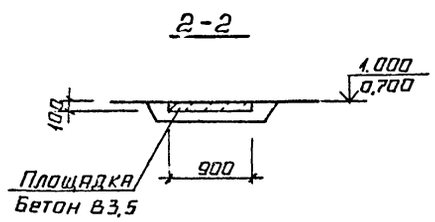

Привязан

Инв. №

		ТП 903-9-33.90	КЖ
ГИП	Нидзальский	Приемная емкость мазута V = 100 м³	Стадия Р; Лист 2; Листов
Нач. отд.	Гуттерерский		
Н. контр.	Шульгина		
Гл. констр.	Лобашов	Открытая площадка. Схема расположения лестниц.	ЛАТГИПРОПРОМ
Рук. гр.	Шульгина		
Инж.	Зуева		

Согласовано: Отдела ГП; Отдела ТМ

Инв. № подл. | Подпись и дата | Взам. инв. №

24961-02 11 Копировал А4 Формат А2

Альбом 2

1-1

Грунтовая засыпка
3 слоя стеклорубероида на резина-битумной мастике
холодная битумная огрунтовка на основе битума БН 90/10 ГОСТ 6617-76
стяжка из цементно-песчаного раствора М50 - 15÷30 мм
Железобетонные плиты покрытия

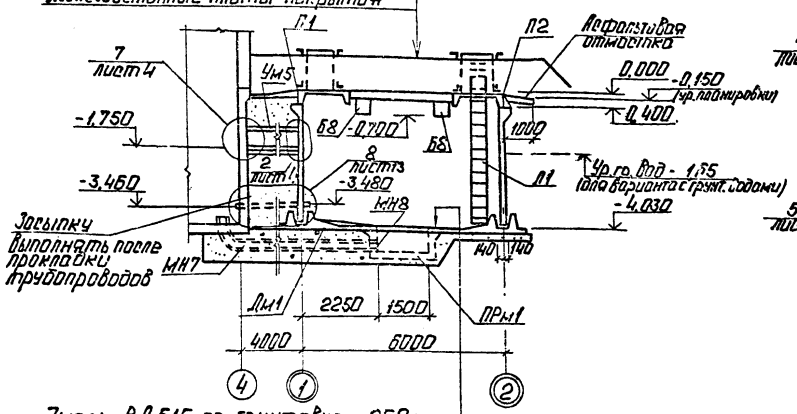

Эмаль ВЛ 515 по грунтовке - 250 мм
Бетон для уклона В3,5
Железобетонная плита днища - 160 мм
1 слой пергамина насухо с проклейкой швов
Подготовка из бетона В3,5 - 100 мм

Схема расположения плит покрытий

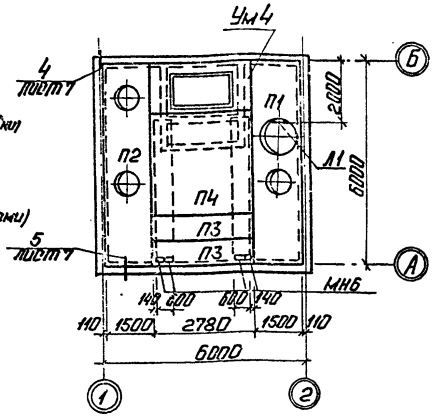

2-2

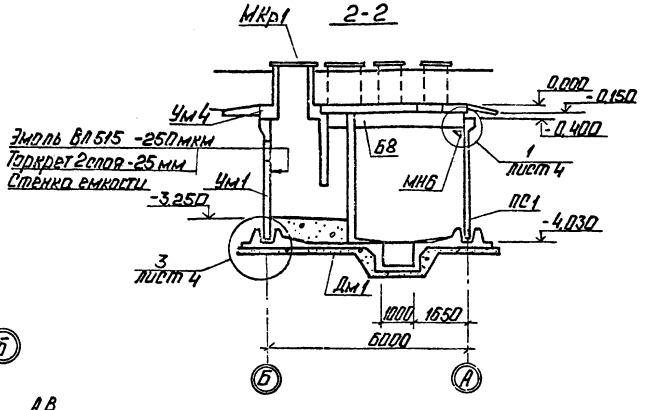

Схема расположения стеновых панелей, монолитных участков

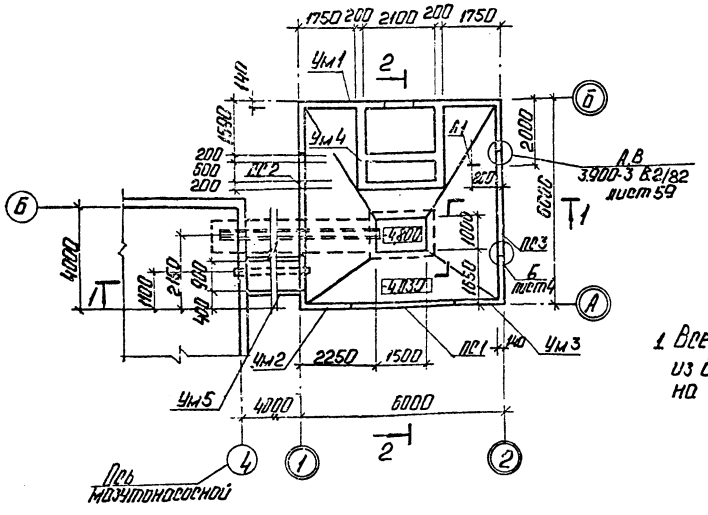

1. Все сборные и монолитные элементы выполнять из бетона марки W8 по водонепроницаемости на сульфатостойком цементе.

Спецификация элементов к схемам расположения стеновых панелей, монолитных углов, плит покрытий

Марка	Обозначение	Наименование	Кол.	Масса кг	Примечание
		Стеновые панели			
ПС1	ТП903-9-33.90 ал.3 КЖ И.09.10	ПС1-36-64а	1	4230	см. прим.
ПС2	КЖ И.09.20	ПС1-36-64б	1	4230	см. прим.
ПС3	КЖ И.09.30	ПС1-36-64в	1	4230	см. прим.
Б8	3.006.1-2/87 В.6	балка Б8	2	2220	см. прим.
		Плиты покрытий			
П1	ТП903-9-33.90 ал.3 КЖ И.05.10	2П1-6АIVT-П-А	1	2400	см. прим.
П2	КЖ И.05.20	2П1-6АIVT-П-Б	1	2400	см. прим.
П3	3.006.1-2.87.2-25	П25д-15	2	1290	см. прим.
П4	3.006.1-2.87.2-49	П25-15	1	5200	см. прим.
I35ш2		Двутавр 35Ш2ГОСТ 1722-73 09Г2С-12-2 ТУ 14-1-3 [illegible]	2	330	
Дм1	КЖ-5,6,7	Днище Дм1	1		
		Монолитные участки			
Ум1	КЖ-9	Ум1	1		
Ум2	КЖ-10,13	Ум2	1		см. прим.
Ум3	КЖ-10,13	Ум3	1		см. прим.
Ум4	КЖ-11,12	Ум4	1		см. прим.
Ум5	КЖ-12	Ум5	1		см. прим.
ПРм1	КЖ-10	Приямок ПРм1	1		
МКр1	КЖ-15	Металлическая крышка МКр1	1	82	
Л1	КЖ-15	Лестница Л1	1	116	
МН6	ТП903-9-33.90 ал.3 КЖ И.1.60	Закладное изделие МН6	8		
МН7	ТП903-9-33.90 ал.8.3 КЖ И.1.70	МН7	1		
МН8	ТП903-9-33.90 Альб.3 КЖ И.1.80	МН8	1		

Согласовано:
Отдел ТМ
Инв. № подл. | Подп. и дата | Взам. инв. №

Привязан
Инв. №

ГИП	Новопольский		ТП 903-9-33.90	КЖ
Гл. отд.	Гутерерский			
Н. контр.	Шульгина		Приемная емкость мазута V=100 м³	Стадия: Р; Лист: 3; Листов:
Гл. констр.	Побашов		Схемы расположения стеновых панелей, монолитных участков, плит покрытий.	ЛАТГИПРОПРОМ
Рук. гр.	Шульгина			
Инж.	Зуева			

Копировал: Ф. Ц. 24961-02 12 Формат А2

Альбом 2

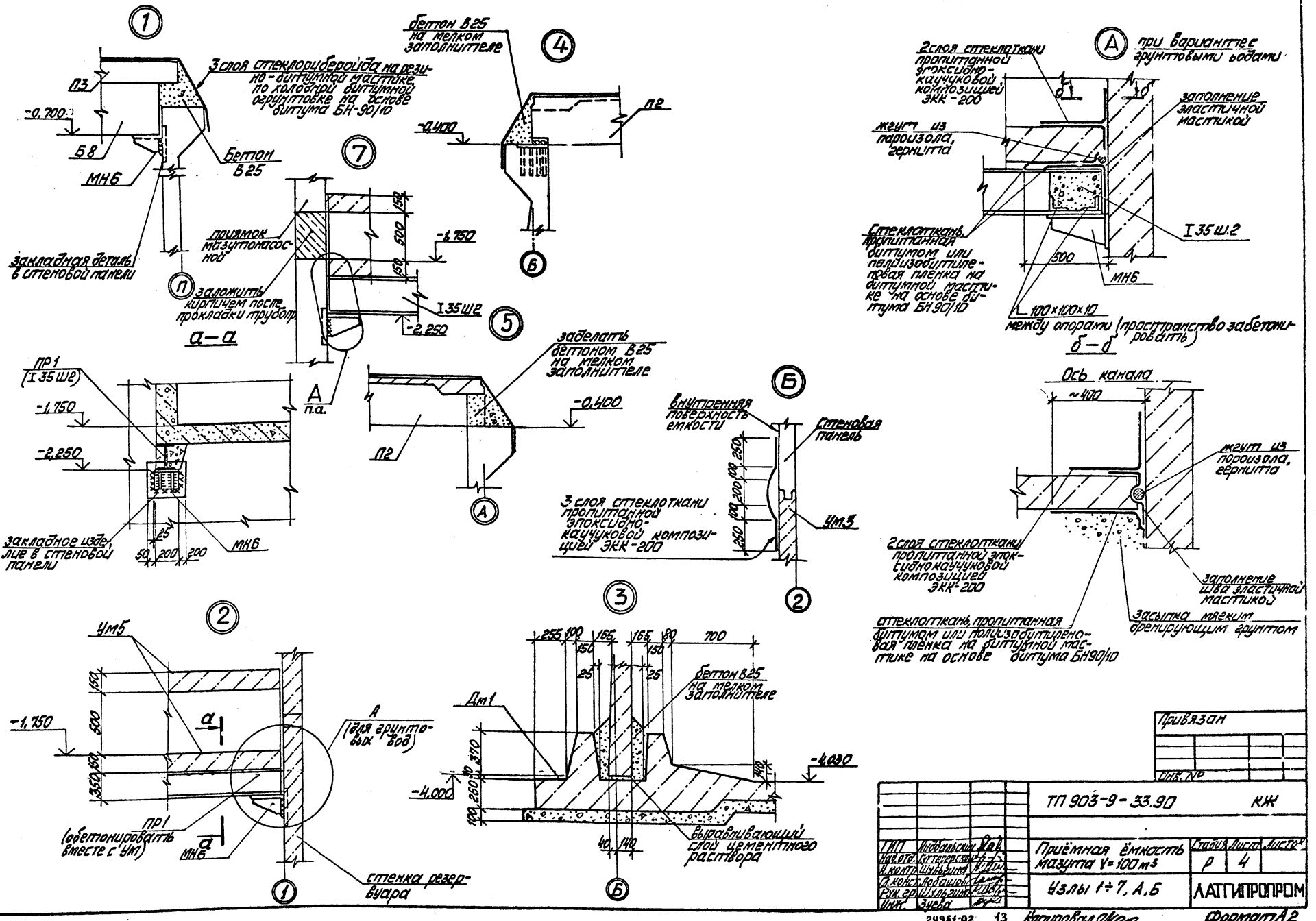

Привязан

Инв. №

ТП 903-9-33.90				КЖ
ГИП	Жидбальский		Приёмная ёмкость мазута V=100 м³	Стадия: Р; Лист: 4; Листов:
Нач. отд.	Гуттерерский			
Н. контр.	Шульгина			
Гл. конст.	Лобашов		Узлы 1÷7, А, Б	ЛАТГИПРОПРОМ
Рук. гр.	Шульгина			
Инж.	Зуева			

Инв. № подл. | Подп. и дата | Взам. инв. №

24961-02 13 Копировал Макс. Формат А2

Альбом 2

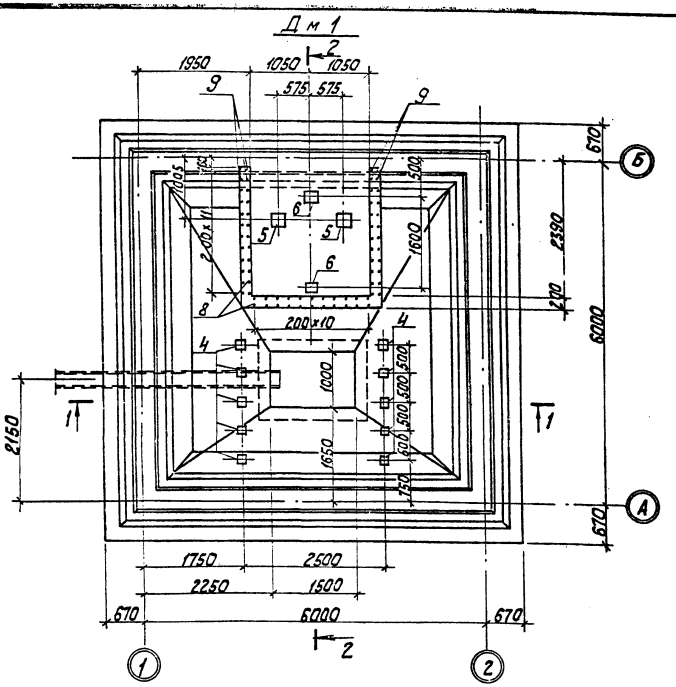

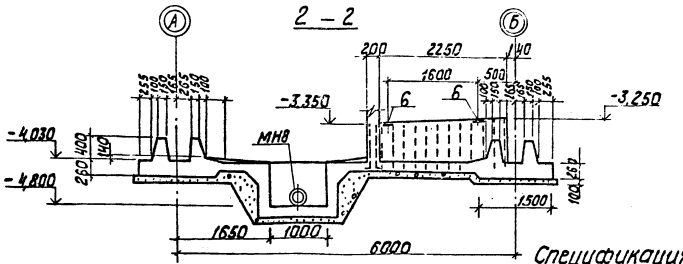

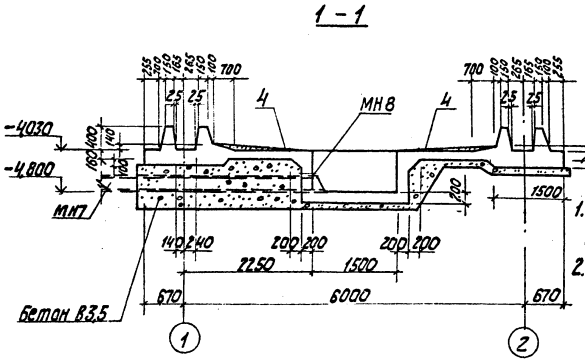

Ведомость деталей

Поз.	Эскиз
8	200 990
9	200 1330
13	380 380
14	340 340
15	290 290
16	170 170
18	110° 120 560
19	110° 120 810

Спецификация на Дм1

Формат	Зона	Поз.	Обозначение	Наименование	Кол.	Примечание
				Сборочные единицы		
А4			ТП 903-9-33.90 Альбом 3 - КЖ ИДм1.110	Каркас ПК1	4	
А4			ТП 903-9-33.90 Альбом 3 КЖ ИДм1.210	Каркас ПК2	4	
				Сетки арматурные		
Б4		С1	ГОСТ 23279-85	3С $\frac{8А III-200}{16А III-200}$ 192×730 $\frac{50}{25}$	4	
Б4		С2	ГОСТ 23279-85	2С $\frac{12А III-200}{12А III-200}$ 175×245 $\frac{25}{75}$	6	
Б4		С3	ГОСТ 23279-85	3С $\frac{8А III-200}{16А III-200}$ 125×905 $\frac{25}{25}$	4	
Б4		С4	ГОСТ 23279-85	4С $\frac{10А III-300}{10А III-300}$ 275×275 $\frac{25}{25}$	1	
Б4		С5	ГОСТ 23279-85	3С $\frac{8А III-200}{16А III-200}$ 150×730 $\frac{50}{25}$	4	
			лист 10	Угол наружный УН	4	
			лист 10	Угол внутренний УВ	4	
				Закладные изделия		
А4		4	1.400-15 В1 410-03	МН 402-2	10	
А4		5	1.400-15 В1 420-10	МН 410-2	2	
А4		6	1.400-15 В1 420-03	МН 406-2	2	
				Детали		
Б4		7		А-III-12 ГОСТ 5781-82* ℓ=1200	148	1,06 кг
Б4		8*		А-III-8 ГОСТ 5781-82* ℓ=1190	62	0,47 кг
Б4		9*		ℓ=1530	8	0,6 кг
				Материалы:		
				Бетон В25 W8 ГОСТ 25192-82	18,1	см. прим. п. 1
				Бетон В3,5 ГОСТ 25192-82	10,6	

* Смотри ведомость деталей.

1. Бетон В25 W8 по водонепроницаемости на сульфатостойком портландцементе.
2. Ведомость расхода стали дана на листе 9.

ТП 903-9-33.90 -КЖ					
Приемная емкость мазута V=100 м³			Стадия	Лист	Листов
			Р	5	
Дм 1. Опалубка (без грунтовых вод)			ЛАТГИПРОПРОМ		
ГИП	Новопольский				
Нач.отд.	Гуттерерсон				
Н.контр.	Шульгина				
Гл.контр.	Лобашов				
Рукгр.	Шульгина				
Инж.	Зуева				

Привязан

Инв.№

Согласовано

Отдел ТМ Дрейз

Взам.инв.№

Подп. и дата

24961-02 14

Копировал

Формат А2

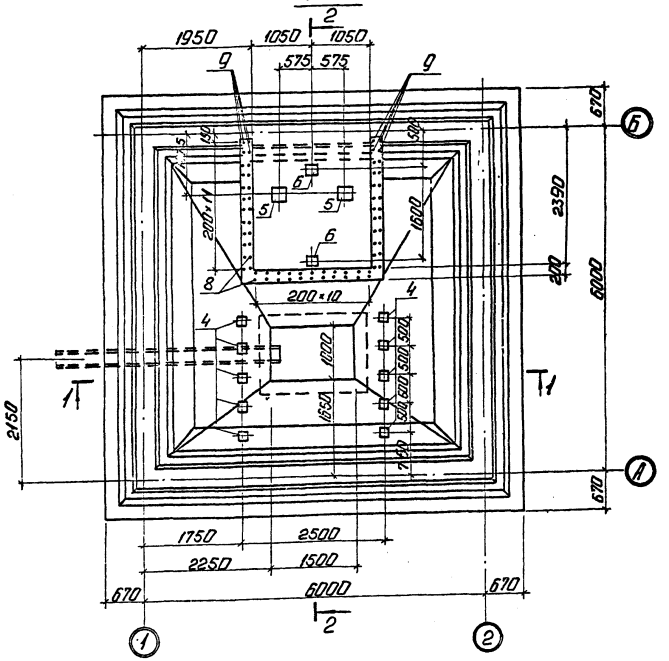

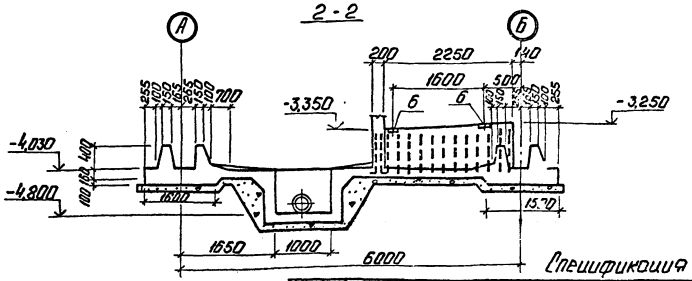

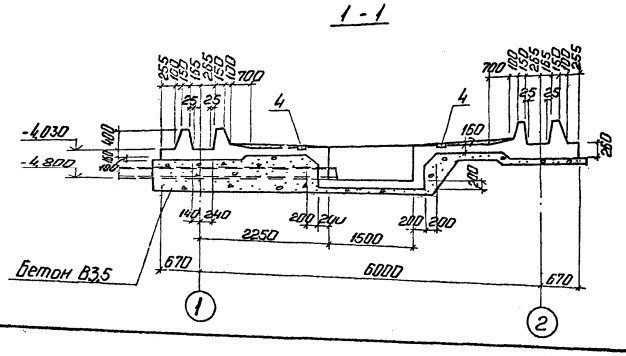

Ведомость деталей

Поз.	Эскиз
8	200 990
9	200 1330
13	380 380
14	340 340
15	290 290
16	170 170
18	110° 120 560
19	110° 120 810

1. Бетон В25 w 8 по водонепроницаемости на сульфатостойком портландцементе.
2. Ведомость расхода стали дана на листе 9.

Спецификация на Дм 1

Формат	Зона	Поз.	Обозначение	Наименование	Кол.	Примечание
				Сборочные единицы		
А4			ТП 903-9-33.90 ал. КЖ.И Дм 1.110	Каркас ПК1	4	
			КЖ.И Дм 1.210	Каркас ПК2	4	
				Сетки арматурные		
Б4		С1	ГОСТ 23279-85	3С $\frac{8АIII-200}{18АIII-200}$ 192×730 $\frac{50}{25}$	4	
Б4		С2	ГОСТ 23279-85	3С $\frac{12АIII-200}{16АIII-200}$ 175×245 $\frac{25}{75}$	6	
Б4		С3	ГОСТ 23279-85	3С $\frac{8АIII-200}{22АIII-200}$ 125×505 $\frac{25}{25}$	4	
Б4		С4	ГОСТ 23279-85	3С $\frac{10АIII-300}{14АIII-300}$ 275×275 $\frac{25}{25}$	1	
Б4		С5	ГОСТ 23279-85	3С $\frac{8АIII-200}{18АIII-200}$ 150×730 $\frac{50}{25}$	4	
				Сопряжение каркасов		
			лист 7	Угол наружный УН	4	
			лист 7	Угол внутренний УВ	4	
				Закладные изделия		
А4		4	1.400-15 В.1 410-03	МН402-2	10	
А4		5	1.400-15 В.1 420-10	МН410-2	2	
А4		6	1.400-15 В.1 420-03	МН406-2	2	
				Детали		
Б4		7		А-III-12 ГОСТ 5781-82* Р=1200	148	1,06 кг
Б4		8*		А-III-8 ГОСТ 5781-82* Р=1190	62	0,47 кг
Б4		9*		Р=1530	8	0,6 кг
			Материалы:	Бетон В25 w8 ГОСТ 25192-82	18,1	см. прим. п.1
				Бетон В3,5 ГОСТ 25192-82	10,6	Набетонка

* смотри ведомость деталей

Инв. № подл.	Подп. и дата	Взам. инв. №	Привязан	ГИП	Нудельман		ТП903-9-33.90 РЖ
				Нач. отд.	Гитерерский		
				Н. контр.	Шульгина		Приемная емкость. мазута V = 100 м³
				Гл. конст.	Лобашов		Дм1. Опалубка (с грунтовыми водами)
				Рук. гр.	Шульгина		
			Инв. №	Инж.	Зуева		

Стадия	Лист	Листов
Р	6	

ЛАТГИПРОПРОМ

Копировал: 24961-02 15 Формат А2

Раскладка нижних сеток

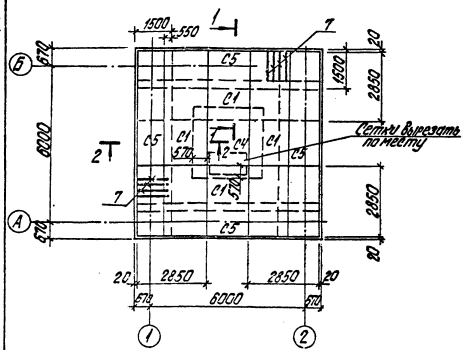

Раскладка верхних сеток и каркасов

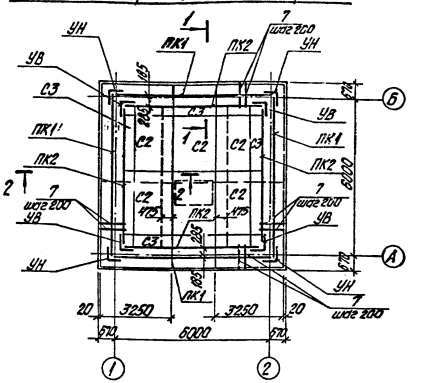

Сопряжение каркасов в углу УВ (внутреннем)

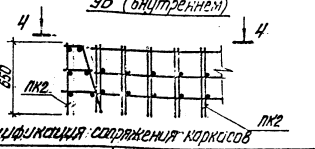

Спецификация сопряжения каркасов

Формат	Зона	Поз.	Обозначение	Наименование	Кол.	Примечание
				УН		
				Детали		
Б4		11		А-III-12 ГОСТ 5781-82* ℓ=650	3	
				А-III-8 ГОСТ 5781-82*		
Б4		12		ℓ=220	2	
А2		13*		ℓ=760	1	
А2		14*		ℓ=680	1	
А2		15*		ℓ=580	1	
А2		16*		ℓ=340	1	
Б4		17		ℓ=180	2	
А2		18*		ℓ=680	1	
А2		19*		ℓ=960	2	
				УВ		
				Детали		
Б4		11		А-III-12 ГОСТ 5781-82* ℓ=650	1	
				А-III-8 ГОСТ 5781-82*		
Б4		12		ℓ=220	2	
А2		13*		ℓ=760	1	
А2		14*		ℓ=680	1	
А2		15*		ℓ=580	1	
А2		16*		ℓ=340	1	
Б4		17		ℓ=180	2	
А2		18*		ℓ=680	1	
А2		19*		ℓ=960	2	

1-1

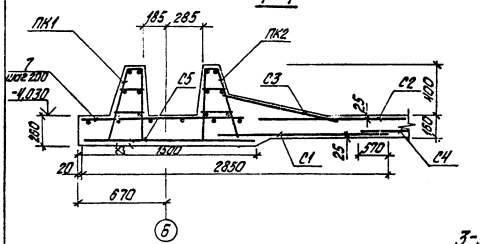

2-2

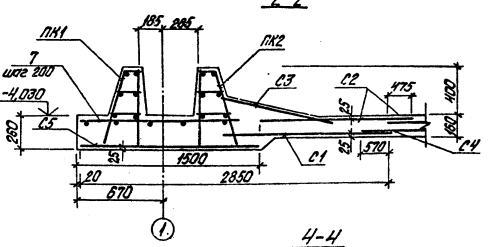

Сопряжение каркасов в углу УН (наружном)

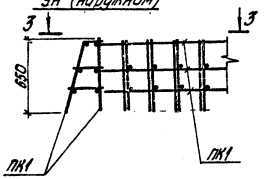

3-3

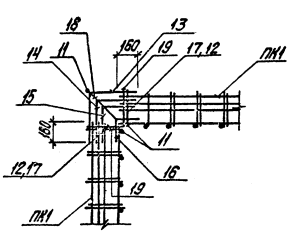

4-4

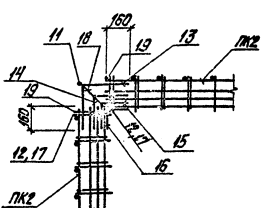

1. Спецификация арматуры на днище дана на листах 5,6. Выборка - на листе - 9.

Привязан			
Инв. №			
ТП 903-9-33.90 КЖ			
Гип	Недельский		
Нач.отд.	Гуттерсберг		
Н.контр.	Шульгина		
Гл.констр.	Лобашов		
Рук.гр.	Шульгина		
Инж.	Зуева		
Приемная емкость мазута V=100 м³	Стадия	Лист	Листов
	Р	7	
Дм 1 Армирование	ЛАТГИПРОПРОМ		

Инв. № подл. | Подпись и дата | Взам. инв. №

копировал Дубкова 24961-02 16 формат А2

Альбом 2

1 – 1

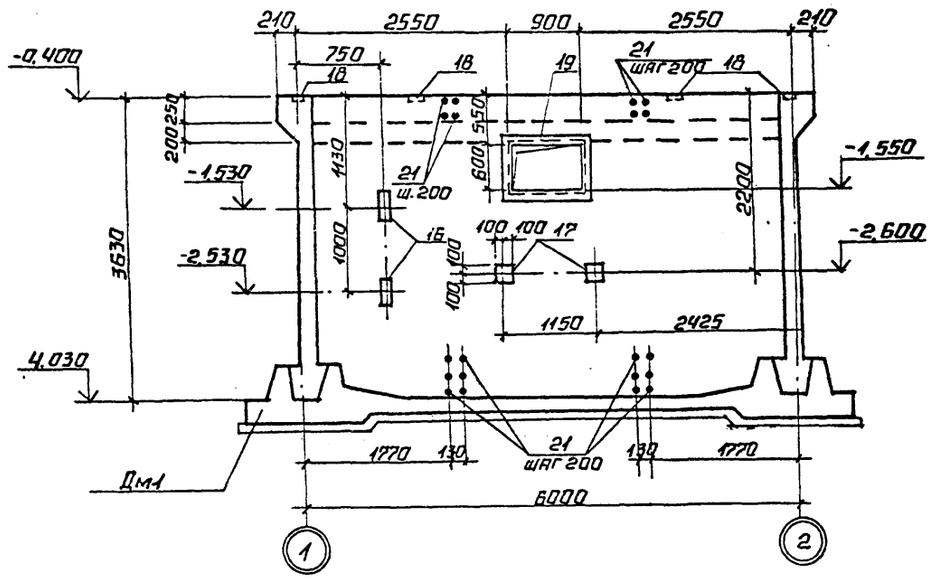

Ум1

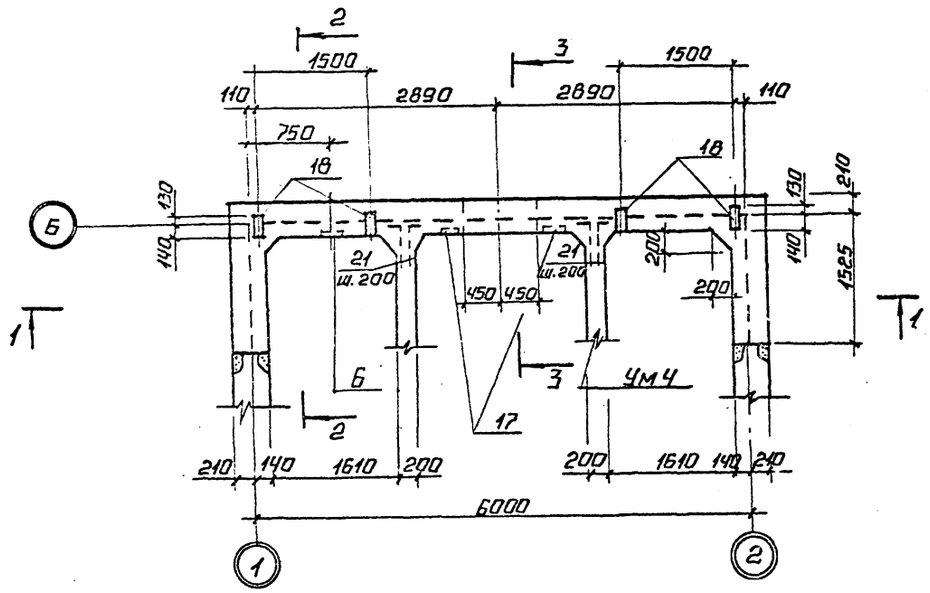

2 – 2

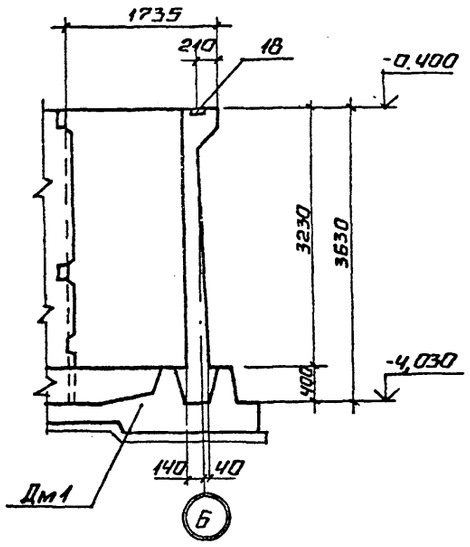

3 – 3

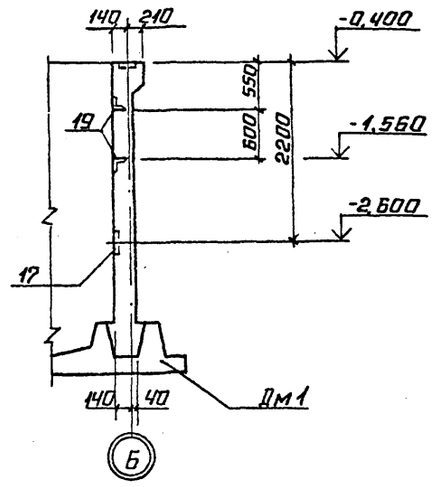

Спецификация на Ум 1.

Формат	Зона	Поз.	Обозначение	Наименование	Кол.	Примечание
				Детали		
				А-III-18 ГОСТ 5781-82*		
Б4		5		ℓ = 4000	6	
Б4		10*		ℓ = 4720	6	
				А-III-14 ГОСТ 5781-82*		
Б4		2		ℓ = 1200	60	
Б4		14*		ℓ = 1330	6	
				А-III-12 ГОСТ 5781-82*		
Б4		3*		ℓср = 3020	22	
Б4		4*		ℓ = 3530	4	
Б4		8		ℓ = 1620	8	
Б4		9		ℓ = 1320	8	
Б4		21*		ℓ = 660	76	
Б4		12		ℓ = 1520	44	
				А-III-10 ГОСТ 5781-82*		
Б4		1		ℓ = 3620	114	
Б4		15*		ℓср = 790	22	
Б4		6*		ℓср = 6210	10	
				А-I-6 ГОСТ 5781-82*		
Б4		7*		ℓ = 1205	61	
				Вр-I-6 ГОСТ 6727-80*		
Б4		11*		ℓ = 6570	3	
Б4		13*		ℓср = 6010	10	

(Окончание смотри лист 9)

* Смотри ведомость деталей на листе 9.

Привязан

Инв. №

Инв.№ подл. | Подпись и дата | Взам. инв.№

ТП 903-9-33.90			КЖ
ГИП	Нидбальский		
Нач. отд.	Гуттерерский		
Н. контр.	Шульгина		
Гл. конст.	Лобашов		
Рук. гр.	Шульгина		
Инж.	Зуева		
Приемная емкость мазута V = 100 м³		Стадия: Р	Лист: 8	Листов:
Ум 1. Опалубка		ЛАТГИПРОПРОМ		

Альбом 2

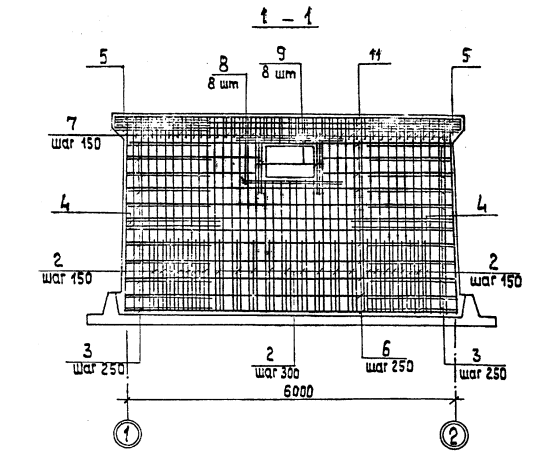

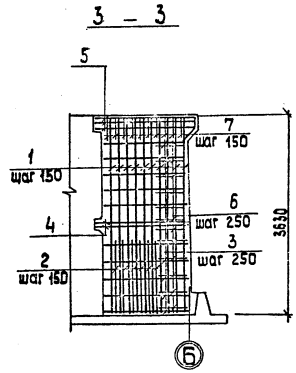

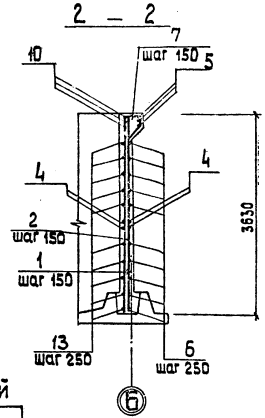

План на отм. -0,450

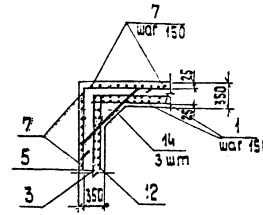

Ум 1

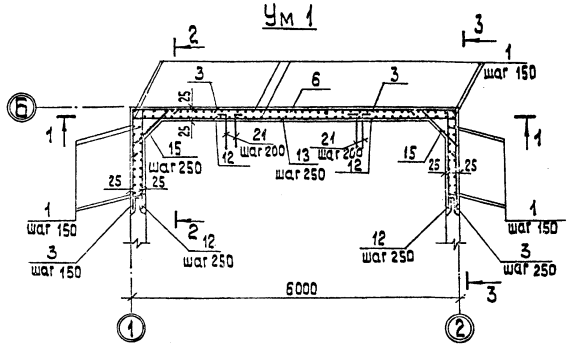

Ведомость деталей

Поз.	Эскиз
3	от 1480 до 1520 / 1520
4	1900 / 1630
5	2200 / 1800
6	100 / от 5950 до 6070 / 100
7	285 / 250 / 400 / 210
10	1520 / 3200
11	100 / 6370 / 100
13	от 5950 до 6070
14	100 / 1130 / 100
15	100 / от 540 до 640 / 100
21	100 / 560

Спецификация на Ум 1 (окончание)

Формат	Зона	Поз.	Обозначение	Наименование	Кол.	Примеч.
				Закладные изделия		
А4		16	1.400-15 В.1.420-07	МН 408-2	2	
А4		17	-03	МН 406-2	2	
		18	3.900-3 В.2/82	МН-1	4	
А4		19	1.400-15 В.1.710-42	МН 722-2	1	
				Материалы		
		20		Бетон В25 W8 ГОСТ 25192-82	6,35	См. прим. 1

1. Бетон В25 W8 по водонепроницаемости на сульфатостойком портландцементе, F50 по морозостойкости.

Ведомость расхода стали на элемент, кг

Марка элемента	Изделия арматурные										Изделия закладные							Общий расход
	Арматура класса									Всего	Арматура класса	Прокат марки					Всего	
	BвI	AI	A III								A III	Вст3 кп2			Вст3 пс5			
	ГОСТ 6727-80*	ГОСТ 5781-82*	ГОСТ 5781-82*								ГОСТ 5781-82*	ГОСТ 9303-74*	ГОСТ 8509-86*	ГОСТ 10704-76*				
	ф6	ф6	ф8	ф8	ф10	ф12	ф14	ф16	ф18	ф22	ф8	Итого	δ=6	δ=8	Lгн=5	Итого	Труба 89х4,5	Итого	
Ум 1	4,08	16,3	—	—	303,6	194,4	96,6	—	104,6	—	716,6	2,7	2,7	7,4	18,0	12,2	12,2	0,3	0,3	40,6	757,2
Дм1 (без грунтовых вод)	—	—	221,6	355,7	30,6	461,2	—	1164,1	—	—	2454,8	6,5	6,5	20,6	—	—	—	—	—	27,1	2481,9
Дм1 (с грунтовыми водами)	—	—	221,6	739,2	23,8	349,3	46,5	309,6	984,0	373,0	3047,0	6,5	6,5	20,6	—	—	—	—	—	27,1	3074,1

Прибязан

Инв. №

ТП 903-9-33.90				КЖ	
ГИП	Нюбольский				
Нач. отд	Котлеревский		Приемная емкость мазута V=100 м³	Стадия	Лист	Листов
Н. контр.	Шульгина			Р	9	
Рук. гр.	Шульгина		Ум 1. Армирование.	ЛАТГИПРОПРОМ		
Инж.	Зуева					

Копировал 33 24961-02 18 формат А2

Инв. № подл. | Подпись и дата | Взам. инв. №

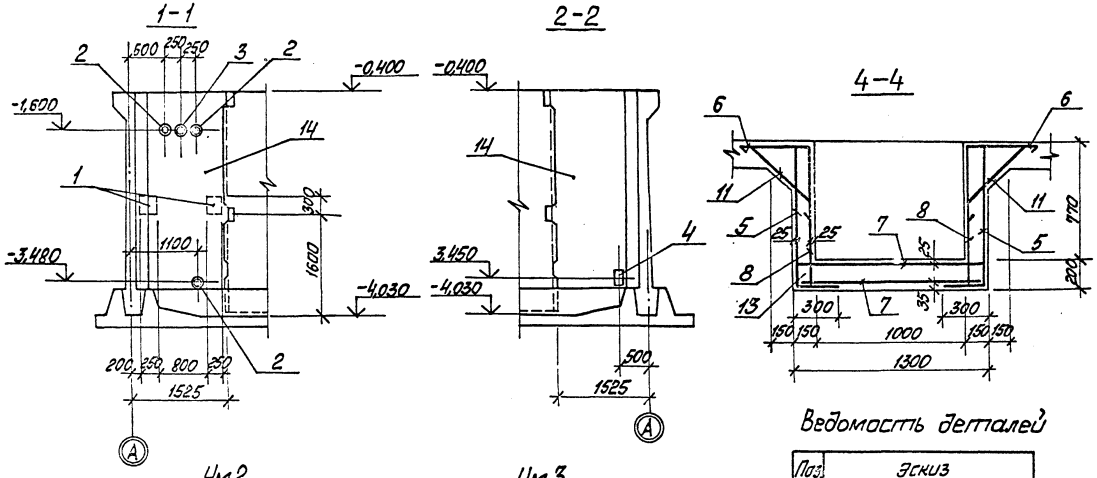

Ведомость деталей

Поз.	Эскиз
10	450
11	600
12	200

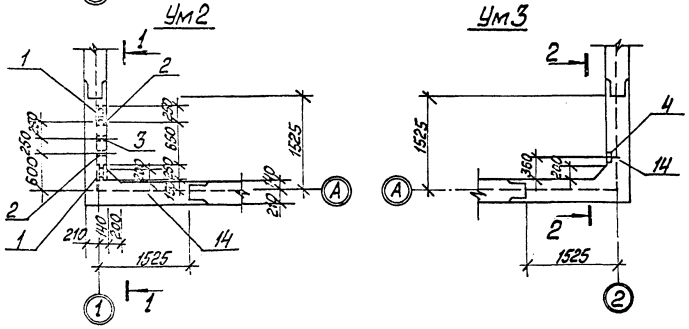

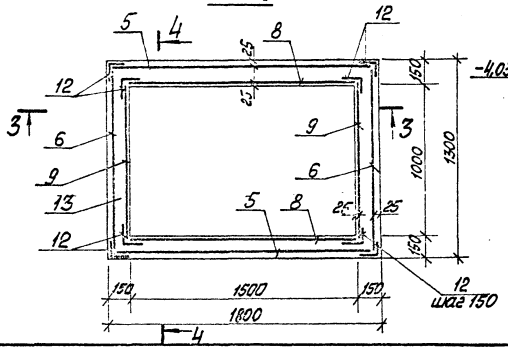

Спецификация на Ум2, Ум3, ПРм1

Сборн. элем.	Поз.	Обозначение	Наименование	Кол.	Примечание
			Ум2		
			Сборочные единицы		
А3	14		Ум2 - армирование		
А4	1	1.400-15 в.1.230-05	Закладное изделие МН219-1	2	
А4	2	ТП 303-2-33.90 ал.3 -КЖ.И.1.10	Закладное изделие МН1	3	
А4	3	-КЖ.И.1.20	Закладное изделие МН2	1	
			Ум3		
			Сборочные единицы		
А3	14		Ум3 армирование		
А4	4	1.400-15. В1.420-07	Закладное изделие МН408-2	1	
			ПРм1		
			Сборочные единицы		
			Сетки арматурные		
Б4	5	ГОСТ 23279-85	4С-10 АШ-500 / 6АI-300 / 10АII-500 125×175	2	
Б4	6	ГОСТ 23279-85	4С-6 АI-300 / 10АII-100 125×125	2	
Б4	7	ГОСТ 23279-85	4С-6 АI-300 / 10АII-100 125×175	2	
Б4	8	ГОСТ 23279-85	4С-6 АI-300 / 12АII-100 95×155	2	
Б4	9	ГОСТ 23279-85	4С-6 АI-300 / 12АII-100 95×95	2	
			Детали		
			А-I-6 ГОСТ 5781-82*		
Б4	10*		ℓ=980	36	
Б4	11*		ℓ=1040	36	
Б4	12*		ℓ=180	52	
			Материал		
	13		Бетон В25 W8 ГОСТ 25192-82	1,04	3 см. прим.1

* Смотри ведомость деталей.

1. Бетон В25 W8 по водонепроницаемости на сульфатостойком портландцементе

Привязан

Инв. №

ГИП	Мурадельянц		ТП 903-9-33.90 КЖ		
Нач.отд.	Петросян		Приёмная ёмкость мазута V=100 м³	Стадия	Лист	Листов
Н.контр.	Шилкина			Р	10	
Гл.констр.	Бобашов		Ум2, Ум3. Опалубка ПРм1. Опалубка и армирование	ЛАТГИПРОПРОМ		
Рук.гр.	Шмырина					
Инж.	Зиева					

Копировал Иванов 24961-02 19 Формат А2

Альбом 2

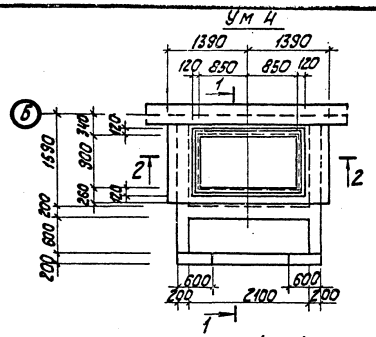

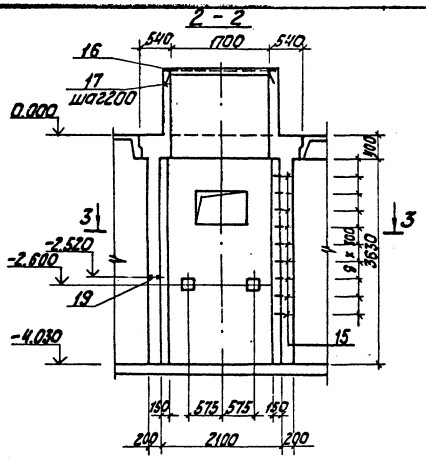

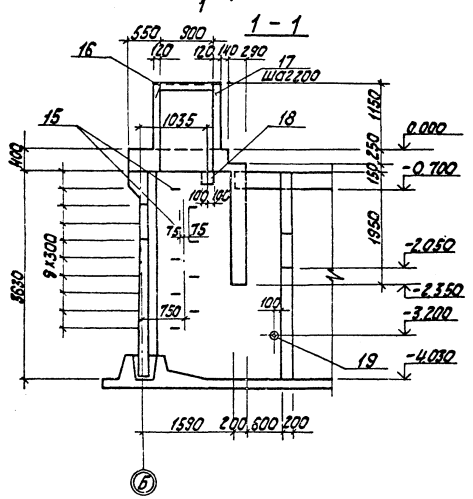

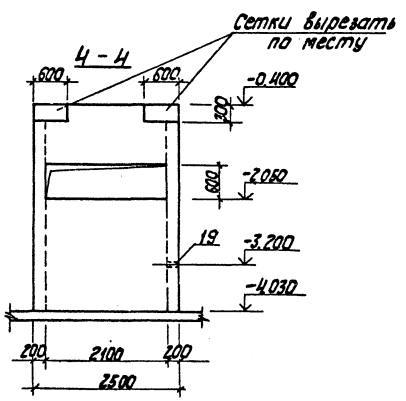

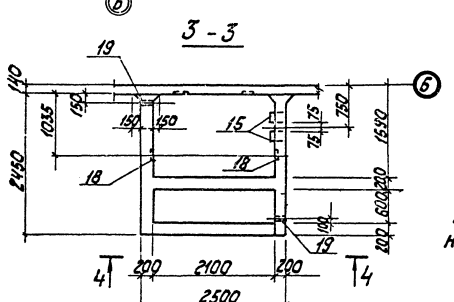

Бетон В25 W8 по водонепроницаемости на сульфатостойком портландцементе.

Спецификация на Ум4

Формат	Зона	Поз.	Обозначение	Наименование	Кол.	Примеч.
				Ум 4		
				Сборочные единицы		
				Сетки арматурные		
Б4		1	ГОСТ 23279-85	Вр-I $\frac{4А III-200/100}{6А III-200/150}$ 2401396 $\frac{425+25}{25}$	2	
Б4		2	ГОСТ 23279-85	Вр-I $\frac{6А III-200}{6А III-200}$ 245 х 355 $\frac{75}{25}$	1	
Б4		3	ГОСТ 23279-85	Вр-I $\frac{6А III-200}{6А III-200}$ 205 х 245 $\frac{225}{175+75}$	2	
Б4		4	ГОСТ 23279-85	Вр-I $\frac{8А III-200}{8А III-200/150}$ 2401395 $\frac{475+75}{25+225}$	2	
Б4		5	ГОСТ 23279-85	Вр-I $\frac{8А III-200}{8А III-200}$ 245 х 355 $\frac{75}{225}$	1	
А4		13	ТП 903-9-33.90 Ал.3 -КЖ.И.2.12	Сетка С1	1	
А4		6	-КЖ.И.2.10	Каркас К1	5	
А4		7	-КЖ.И.2.11	Каркас К2	6	
				Закладные изделия		
А4		16	1.400.15 В.1 005-44	У-30	5,5	м
А4		17	005-02	Ст-3	28	
А4		18	420-03	МН 406-2	4	
А4		19	ТП 903-9-33.90 Ал.3 КЖ.И.1.30	МН3	2	
				Детали		
А2		15*		А-I-16 ГОСТ 5781-82* ℓ=890	9	
				А-I-8 ГОСТ 5781-82*		
Б4		8		ℓ=1100	82	
А2		9*		ℓ=5350	11	
Б4		10		ℓ=520	48	
Б4		11		ℓ=230	23	
Б4		12		А-III-8 ГОСТ 5781-82* ℓ=430	72	
А2		14*		ℓ=500	36	
				Материал		
				Бетон В25 W8 ГОСТ 26192-82	6,5	см. прим. п.1 м³

*Смотри ведомость деталей на листе 12.

Привязан

Инв. №

				ТП 903-9-33.90		КЖ
ГИП	Найдольский					
Нач.отд.	Супеперский			Приемная емкость мазута V=100 м³	Стадия Р	Лист 11	Листов
Н.контр.	Шульгина					
Гл.конст.	Лобашов					
Рук.гр.	Шульгина			Ум4. Опалубка	ЛАТГИПРОПРОМ	
Инж.	Ауер					

24961-02 20 Копировал Ж. Формат А2

Альбом 2

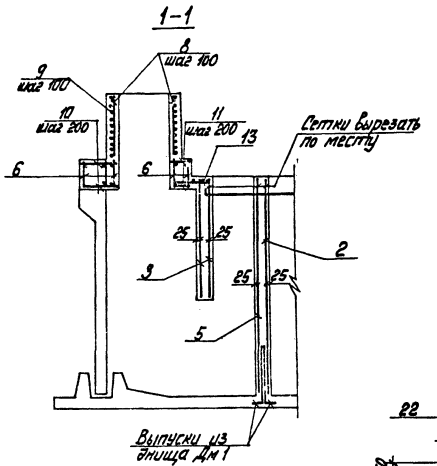

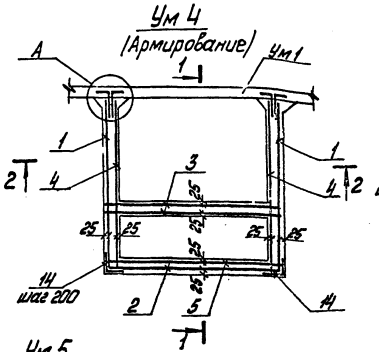

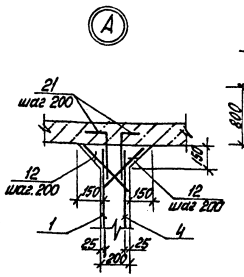

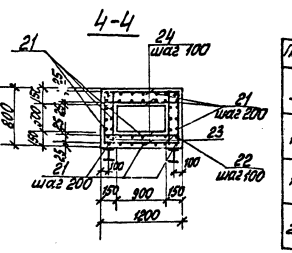

Ведомость деталей

Поз.	Эскиз
9	1870 1800
14	250
15	270 100
22	1150

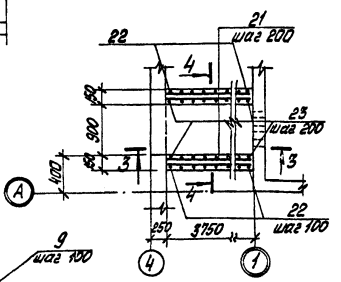

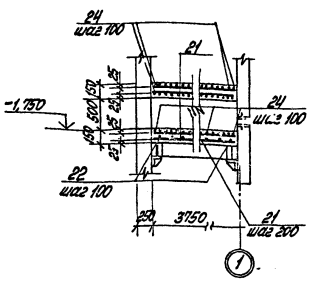

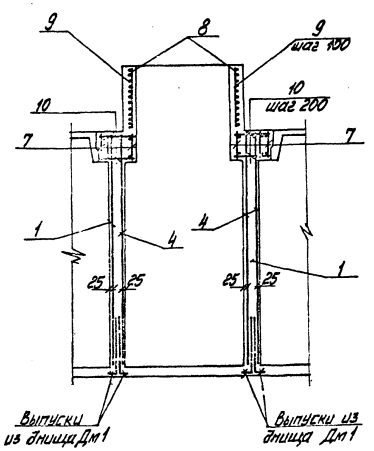

Спецификация на Ум5

Форм.	Зона	Поз.	Обозначение	Наименование	Кол.	Примечание
				Детали		
				А-I6 ГОСТ 5781-82*		
Б4		21		l = 3700	44	
Б4		22		l = 2700	37	
Б4		23		l = 750	4	
Б4		24		l = 1150	111	
				Материал		
		25		Бетон В25 ГОСТ 25192-82	1,8	м³

Ведомость расхода стали на элемент, кг

Марка элемента	Изделия арматурные: Арматура класса А I, ГОСТ 5781-82 ф6	ф8	А III ф18	ф6	ф8	ф10	ф12	ф16/ф14	Всего	Изделия закладные: Прокат марки ВСт3 кп2 ГОСТ 19903-74* δ=6	δ=10	ВСт3 пс5 ГОСТ 10704-76* Труба 108х3,5	Труба 133х3,5	ВСт3 пс6 ГОСТ 8509-86* L75х75х6	Арматура класса А III ГОСТ 5781-82 ф8	ф12	Всего	Общий расход
Ум 2	2,98		21,6			31,65	109,6	10,3/41,0	217,13		59,28	4,05	2,23			2,72	68,28	285,4
Ум 3	2,98		21,6			31,65	109,6	10,3/41,0	208,9	1,8					0,5		2,3	211,2
Ум 4	7,9	71,2		79,6	128,0	8,5		21,7	316,9	7,6	9,0	1,8		38,0	4,1		60,5	377,4
Ум 5	93,3								93,3								93,3	93,3
ПРм 1	38,3					66,6			104,8								104,8	104,8

*смотри ведомость деталей

1. Спецификация на Ум4 дана на листе 13

Привязан

Инв. №

ТП 903-9-33.90 КЖ

ГИП	Нидвальская		
Нач. отд.	Гуттерерский		
Н. контр.	Шульгина		
Гл. конст.	Лобашов		
Рук. гр.	Шульгина		
Инж.	Зуева		

Приёмная ёмкость мазута V=100 м³

Ум 4. Армирование.
Ум 5. Опалубка и армирование

Стадия	Лист	Листов
Р	12	

ЛАТГИПРОПРОМ

Инв. № подл. | Подп. и дата | Взам. инв. №

Копировал [подпись] 24961-02 21 Формат А2

Альбом 2

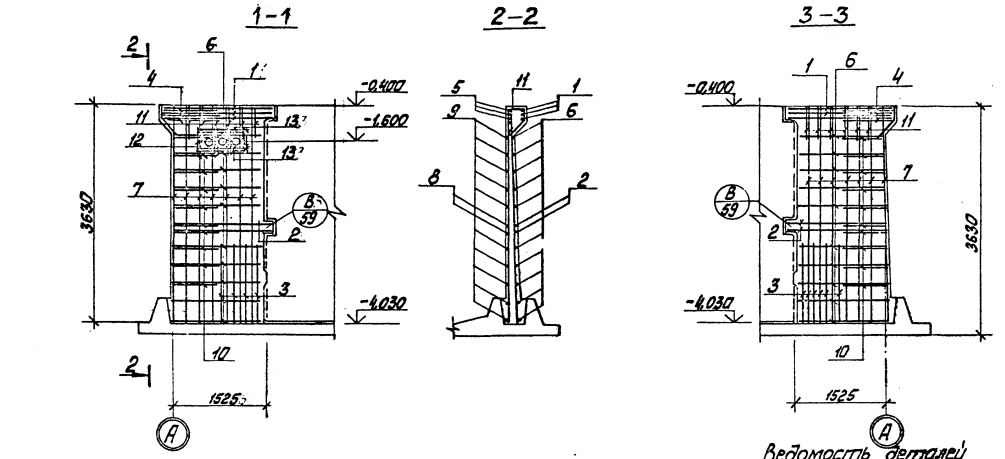

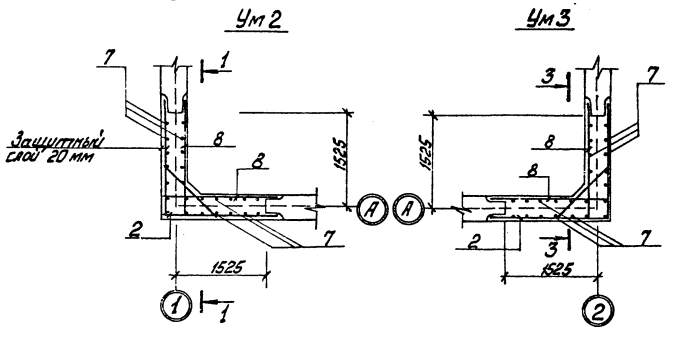

Ведомость деталей

Поз.	Эскиз
1	1800 / 1800
2	1630 / 1630
4	100 / 1130 / 100
6	от 1480 до 1520 через 4
11	215 / 285 / 400 / 215
10	100 / от 540 до 640 / 100

Спецификация на Ум2, Ум3

Форм.	Зона	Поз.	Обозначение	Наименование	Кол.	Примечание
				Ум2, Ум3		
				Детали		
				А-III-18 ГОСТ 5781-82*		
Б4		1*		ℓ=3600	6	
Б4		2*		А-III-16 ГОСТ 5781-82* ℓ=3260	4	
Б4		3		А-III-14 ГОСТ 5781-82* ℓ=1200	32	
Б4		4*		ℓ=1330	6	
Б4		5		ℓ=1800	12	
				А-III-12 ГОСТ 5781-82*		
Б4		6*		$\ell_{ср}$=3000	20	
Б4		7		ℓ=3620	48	
Б4		8		ℓ=1630	8	
				А-III-10 ГОСТ 5781-82*		
Б4		9		$\ell_{ср}$=1500	40	
Б4		10*		$\ell_{ср}$=790	20	
Б4		11*		А-I-6 ГОСТ 5781-82* ℓ=1120	24	
				Переменные данные для Ум2		
				А-III-10 ГОСТ 5781-82*		
Б4		12		ℓ=950	8	
Б4		13		ℓ=1450	4	

* Смотри ведомость деталей

1. Расход бетона марки В 12,5 по узлу 8 – 0,12 м³
2. Узлы замаркированы по серии 3.900-3 в. 1/82

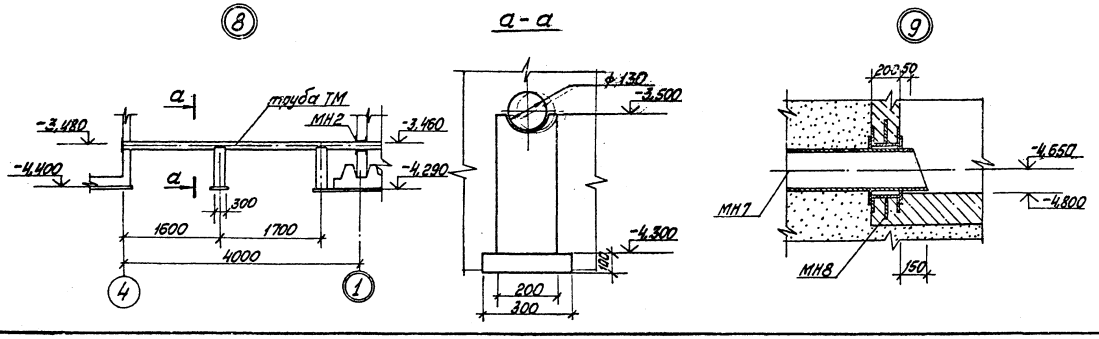

Привязан

Инв. №

ГИП	Аудбальский		ТП 903-9-33.90		КЖ
Нач. отд.	Гутерерский		Приёмная ёмкость мазута V=100 м³	Стадия	Лист	Листов
Н. контр.	Шульгина			Р	13	
Гл. конст.	Лобашов		Армирование Ум2 и Ум3 Узлы 8, 9	ЛАТГИПРОПРОМ		
Рук. гр.	Шульгина					
Инж.	Зырев					

Инв. № подл. | Подп. и дата | Взам. инв. №

Копировал Макс 24961-02 22 формат А2

Альбом 2

Схема расположения молниеприемника

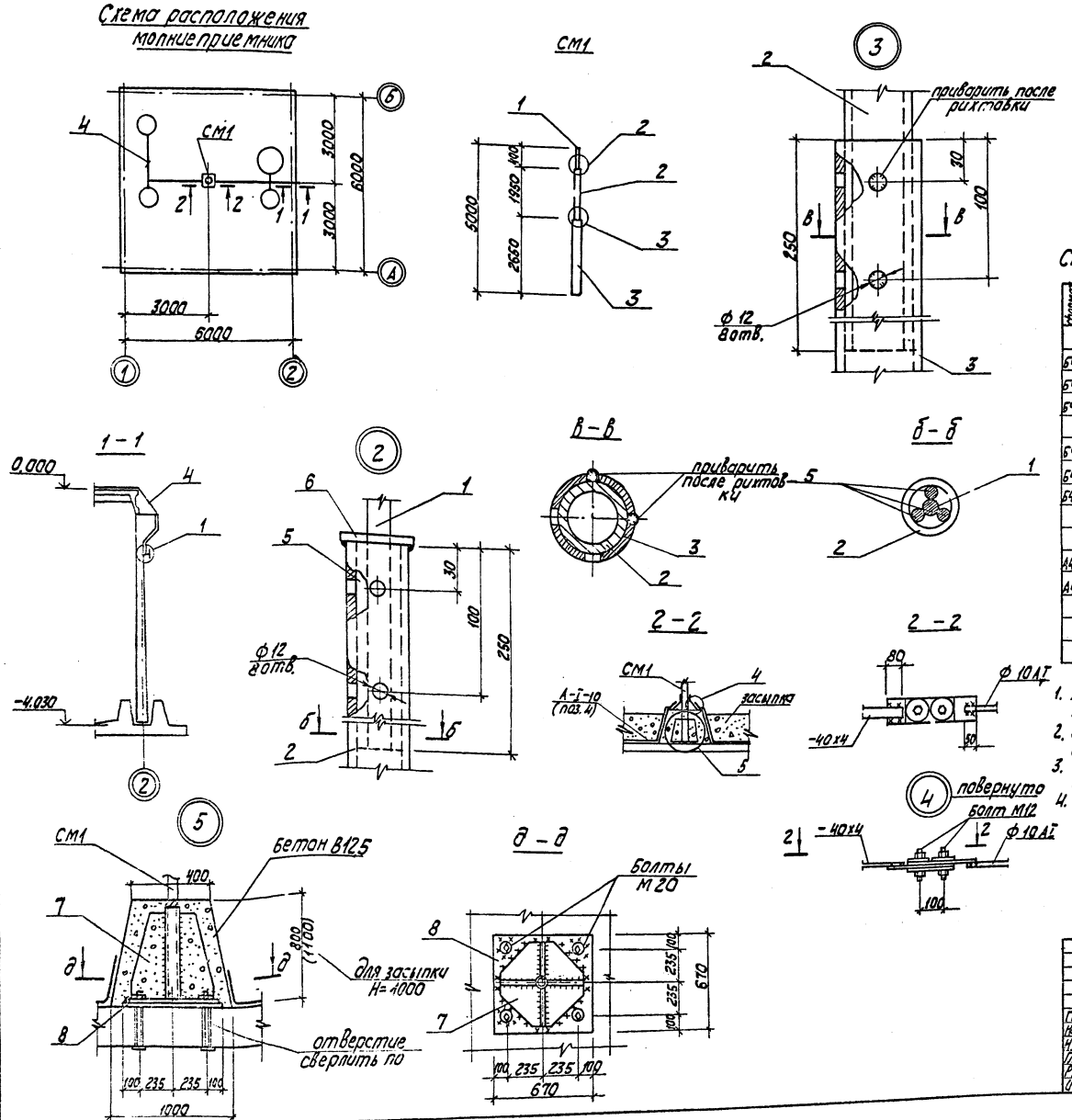

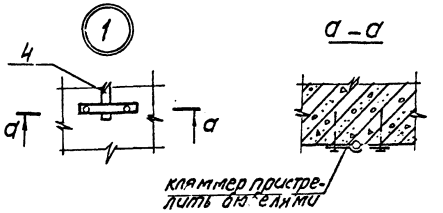

Спецификация к схеме расположения молниеприемника

Формат	Зона	Поз.	Обозначение	Наименование	Кол.	Примечание
				Молниеприемник		
Б4		1		А-I-16 ГОСТ 5781-82* ℓ=650	1	
Б4		4		А-I-10 ГОСТ 5781-82* ℓ=1м	10	
Б4		5		А-III-18 ГОСТ 5781-82* ℓ=250	3	
Б4		2		Труба 32х2,8-2200 ГОСТ 10704-76 / Вст3 сп2 ГОСТ 10705-80	1	
Б4		3		Труба 50х3,0-2650 ГОСТ 10704-76 / Вст3 сп2 ГОСТ 10705-80	1	
Б4		6		Лист 6,6 ГОСТ 19903-74* / Вст3 кп2 ГОСТ 14637-79	0,02	м²
				Закладные изделия		
А4		7	ТП 903-9-33.90 Ал.3 КЖ.И 1.40	МН4	1	
А4		8	ТП 903-9-33.90 Ал.3 КЖ.И 1.50	МН5	1	
				Материалы		
		9		Бетон В12,5 ГОСТ 25192-82	0,6	м³

1. Молниеприемную сетку поз.4 уложить по плитам покрытия приемной емкости под слой гидроизоляции.
2. Открытые поверхности закладных деталей и СМ1 покрыть двумя слоями эмали ПФ-115 по грунтовке ГФ-021.
3. Токоразъемники цинковать слоем 150 мкм в соответствии с указаниями СНиП 2.09.03-85, СНиП-2.03.11-85.
4. Опорный узел установки молниеприемника обетонировать.

Привязан

Инв. №

ТП 903-9-33.90 КЖ

ГИП	Нидбальский		
Нач.отд.	Гуттерерский		
Н.контр.	Шульгина		
Гл.констр.	Лобашов		
Рук.гр.	Шульгина		
Инж.	Зуева		

Приемная емкость мазута V= 100 м³

Стадия	Лист	Листов
Р	14	

Схема расположения молниеприемника

ЛАТГИПРОПРОМ

Копировал Ж.Д. 24961-02 23 формат А2

Согласовано

Зл. отдел

Инв. № подл. | Подпись и дата | Взам. инв. №

Лестница Л1

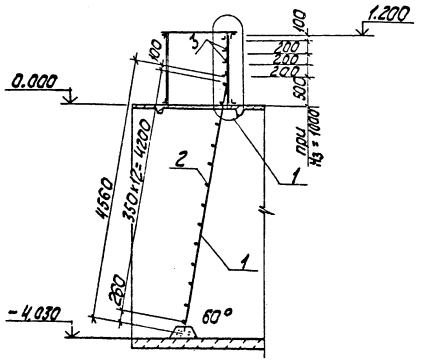

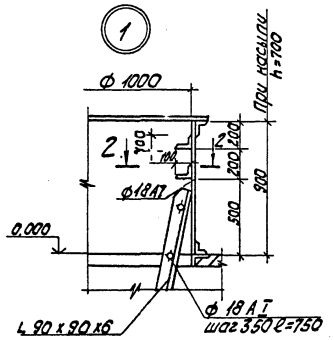

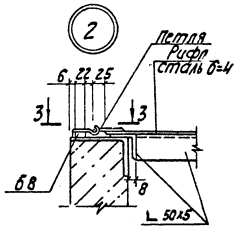

Спецификация на Л1 и МКР1

Марка поз.	Обозначение	Наименование	Кол.	Масса ед. кг	Примечание
		Лестница Л1			
1		Уголок 90×90×6 ГОСТ 8509-86 Вст3 кп2 ГОСТ 535-79	9,12	8,33	м
		А-I-18 ГОСТ 5781-82*			
2		ℓ= 750	12	1,5	
3		ℓ= 700	2	1,4	
		Крышка МКр1			
4		Уголок 50×50×5 ГОСТ 8509-86 Вст3 кп2 ГОСТ 535-79	130	3,77	м
5		Лист ромб. 4,0 Вст3 кп2 ГОСТ 8568-77	1,7	33,4	м²
		А-I-10 ГОСТ 5781-82*			
6		ℓ= 430	4	0,27	
7		Петля ℓ = 130	4		

1-1

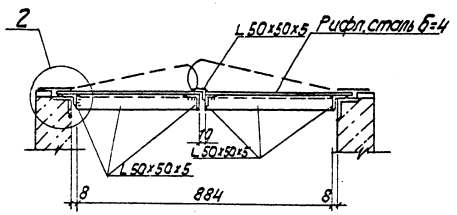

Поз.6

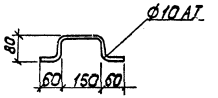

1. Сварку производить электродами типа Э42 ГОСТ 9467-75.
2. Высоту сварных швов принять $h_{шв}$=4мм но не более наименьшей толщины свариваемых элементов.
3. Все стальные конструкции покрыть 5-ю слоями эмали КС-759 (ТУ6-10-1115-75) по грунтовке ХС-059 общей толщиной 130 мкм в соответствии с группой IV таблицы 48* СНиП 2.03.11-85.

МКр1

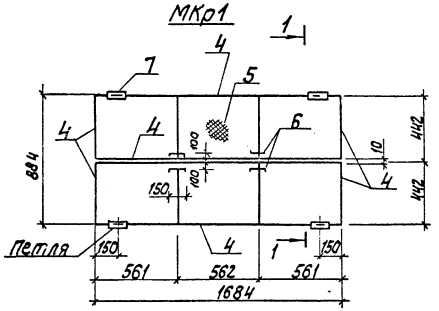

2-2

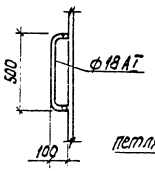

3-3

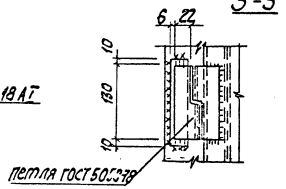

Привязан

Инв. №

ГИП	Нидбальский		ТП 903-9-33.90		КЖ
Нач. отд.	Уттерсрский		Приемная емкость мазута V= 100 м³	Стадия	Лист	Листов
Н. контр.	Шульгина			Р	15	
Гл. контр.	Лобашов		Лестница Л1. Металлическая крышка МКр1	ЛАТГИПРОПРОМ		
Рук. гр.	Шульгина					
Инж.	Зуева					

24961-02 24 Копировал Формат А2

Инв. № подл. | Подп. и дата | Взам. инв. №

Альбом 2

Ведомость рабочих чертежей основного комплекта АТМ

Лист	Наименование	Примечание
1	Общие данные	
2	Схемы автоматизации и внешних проводок	

Ведомость ссылочных и прилагаемых документов

Обозначение	Наименование	Примечание
	Прилагаемые документы	
ТП 903-9-33.90 АТМ.СО	Спецификация оборудования	Ал.4

Проектом предусматривается дистанционный контроль уровня в приемной емкости со щита КИП мазутонасосной. Контакты уровнемера используются для автоматического отключения перекачивающих насосов при низком уровне в емкости.

Типовой проект разработан в соответствии с действующими нормами и правилами и предусматривает мероприятия, обеспечивающие взрывную, взрывопожарную и пожарную безопасность при эксплуатации здания

Главный инженер проекта (Нидбильский)

Согласовано: Инв. № подл. | Подп. и дата | Взам. инв. №

Привязан			
Инв. №	ТП 903-9-33.90 АТМ		
Гл. инж. Нидбильский	Приемная емкость мазута V = 100 м³	Стадия: Р	Лист: 1	Листов: 2
Нач. отд. Чернин			
Н. контр. Юрис	Общие данные	ЛАТГИПРОПРОМ	
Гл. спец. Житенева			
Нач. гр. Крячко			
Инж. Зинтина			

Копировал: Ч. Формат А3

gost.e-ecolog.ru

Альбом 2

Схема автоматизации

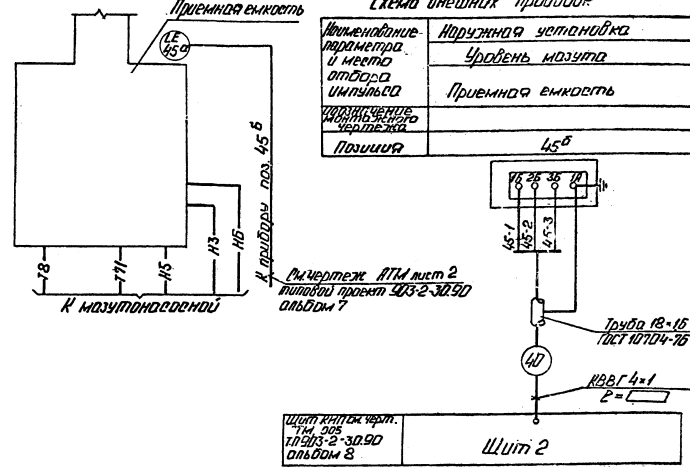

Смотри чертеж АТМ лист 2 типовой проект 903-2-30.90 альбом 7

Схема внешних проводок

Наименование параметра и место отбора импульса	Наружная установка
	Уровень мазута
	Приемная емкость
Назначение контрольного прибора	
Позиция	45 б

Условные обозначения	Наименование
Т8	Конденсатопровод
Т11	Пароспровод Р=0,9 МПа
Н3	Мазутопровод сливной
Н5	Мазутопровод всасывающий
Н6	Конденсатопровод замазученный

Поз. обознач.	Наименование	Кол.	Примечание
	Перечень элементов к схеме внешних проводок		
1	Кабель КВВГ 4×1 ГОСТ 1508-78		м
2	Труба стальная электросварная 18×16 ГОСТ 10704-76		То же

1. Тип прибора см. спецификацию оборудования АТМ.СО альбом 4.
2. Данные, в ☐ проставляются при привязке проекта.

Привязан			
Инв. №	ТП 903-9-33.90 АТМ		
Гл. инж. Нидбильский	Приемная емкость мазута V = 100 м³	Стадия: Р	Лист: 2	Листов:
Нач. отд. Чернин			
Н. контр. Юрис	Схемы автоматизации и внешних проводок	ЛАТГИПРОПРОМ	
Гл. спец. Житенева			
Нач. гр. Крячко			
Инж. Зинтина			

Копировал: Ч. 24961-02 (25) Формат А3