ТИПОВОЙ ПРОЕКТ
902-9-3

БЛОК ПРОИЗВОДСТВЕННЫХ И БЫТОВЫХ ПОМЕЩЕНИЙ ДЛЯ СТАНЦИЙ БИОЛОГИЧЕСКОЙ ОЧИСТКИ СТОЧНЫХ ВОД ПРОИЗВОДИТЕЛЬНОСТЬЮ от 100 до 280 тыс. $м^3$/сутки

АЛЬБОМ II

АРХИТЕКТУРНО-СТРОИТЕЛЬНАЯ ЧАСТЬ

/ВАРИАНТ - СТЕНЫ КИРПИЧНЫЕ /

12975 - 02
ЦЕНА 2-04

gost.e-ecolog.ru

ЦЕНТРАЛЬНЫЙ ИНСТИТУТ ТИПОВОГО ПРОЕКТИРОВАНИЯ
ГОССТРОЯ СССР

Москва, А-445, Смольная ул., 22

Сдано в печать 1974 года

Заказ № 1720 Тираж 450 экз

ТИПОВОЙ ПРОЕКТ
902-9-3

БЛОК ПРОИЗВОДСТВЕННЫХ И БЫТОВЫХ ПОМЕЩЕНИЙ ДЛЯ СТАНЦИЙ БИОЛОГИЧЕСКОЙ ОЧИСТКИ СТОЧНЫХ ВОД ПРОИЗВОДИТЕЛЬНОСТЬЮ от 100 до 280 тыс. $м^3$/сутки

СОСТАВ ПРОЕКТА:

АЛЬБОМ I - АРХИТЕКТУРНО-СТРОИТЕЛЬНАЯ ЧАСТЬ (ВАРИАНТ - СТЕНЫ ПАНЕЛЬНЫЕ)

АЛЬБОМ II - АРХИТЕКТУРНО-СТРОИТЕЛЬНАЯ ЧАСТЬ (ВАРИАНТ - СТЕНЫ КИРПИЧНЫЕ)

АЛЬБОМ III - ТЕХНОЛОГИЧЕСКАЯ И САНИТАРНО-ТЕХНИЧЕСКАЯ ЧАСТИ (ВАРИАНТ - СТЕНЫ ПАНЕЛЬНЫЕ)

АЛЬБОМ IУ - ТЕХНОЛОГИЧЕСКАЯ И САНИТАРНО-ТЕХНИЧЕСКАЯ ЧАСТИ (ВАРИАНТ - СТЕНЫ КИРПИЧНЫЕ)

АЛЬБОМ У - ЭЛЕКТРОТЕХНИЧЕСКАЯ ЧАСТЬ

АЛЬБОМ УI - СМЕТЫ (ВАРИАНТ - СТЕНЫ ПАНЕЛЬНЫЕ)

АЛЬБОМ УП - СМЕТЫ (ВАРИАНТ - СТЕНЫ КИРПИЧНЫЕ)

АЛЬБОМ УШ - ЗАКАЗНЫЕ СПЕЦИФИКАЦИИ

АЛЬБОМ II

РАЗРАБОТАН:

Государственным проектным институтом
"СОЮЗВОДОКАНАЛПРОЕКТ"
(альбом III,IV,V,VI,VII,VIII)

Государственным проектным институтом
"ГОСХИМПРОЕКТ"
(альбом I,II,III,IV,VI VII,VIII)

Утвержден и введен в действие
в/о Союзводоканалниипроект с 25/III 1974 г.
Приказ № 40 от 25/II 1974 г.

СОДЕРЖАНИЕ

Наименование чертежей	Марка-лист	№№ стр.
Содержание	—	2
Пояснительная записка	—	3 - 4
Чертежи марки „АР"		
План кровли. Спецификации. Перечень листов марки „АР" Основные строительные показатели.	АР-1	5
План на отм: ±0.000. Спецификация проемов и изделий дверей и ворот.	АР-2	6
План на отм: 3.300. Элемент плана N 1. Экспликация помещений.	АР-3	7
Разрезы 1-1, 2-2	АР-4	8
Фасады 1-9; 9-1; А-В; В-А. Типы остекления.	АР-5	9
Планы раскладки асбестоцементных листов подшивного потолка на отм: 2.500, 5.800.	АР-6	10
Планы полов. Экспликация полов. Ведомость внутренних отделочных работ.	АР-7	11
Перегородки из деревянных щитов. Щит Т-1÷Т-3.	АР-8	12
Перегородки из деревянных щитов. Щит Т-4. Раздаточное окно. Щит Т-5	АР-9	13
Перегородки из стеклопрофилита КП-1÷КП-4.	АР-10	14
Планы приямка, подпольных каналов элементы планов 2÷7	АР-11	15
План раскладки балок подшивного потолка.	АР-12	16
Элементы планов полов.	АР-13	17
Чертежи марки „КЖ"		
Заглавный лист к чертежам марки КЖ.	КЖ-1	18
Заглавный лист к чертежам марки КЖ (продолжение)	КЖ-2	19
План фундаментов	КЖ-3	20
Монтажная схема колонн и ригелей.	КЖ-4	21
Монтажные схемы диафрагм жесткости. Разрезы 1-1÷4-4.	КЖ-5	22
Монтажные схемы плит покрытия и перекрытия.	КЖ-6	23
Монтажные схемы лестничных клеток. Раскладка накладных проступей.	КЖ-7	24
Опалубки колонн К-17-75-3, К2Л-13-75-3а, К2-13-75-3 и лестничного марша ЛМ-58-14-17А.	КЖ-8	25
Опалубки плит с отверстиями.	КЖ-9	26
Дополнительные сетки и закладные детали к листам КЖ-6, 9.	КЖ-10	27
Опалубка диафрагм жесткости В-29-33А, В-29-33Б и накладной проступи СТ-5А.	КЖ-11	28
Армирование диафрагм жесткости В-29-33А, В-29-33Б и накладной проступи СТ-5А.	КЖ-12	29
Каркасы, сетки, спецификация арматуры к листам КЖ-11, 12	КЖ-13	30
Каркасы, сетки, спецификация арматуры к листам КЖ-11, 12.	КЖ-14	31
Закладные детали, рамки, анкера	КЖ-15	32

Госгражданпроект Москва

Инв. № подл. | Дата выпуска 1973 г. | Гл. инженер проекта | Гл. архитектор проекта | Гл. конструктор проекта | Гл. инженер | Гл. технолог | Гл. энергетик | Гл. сметчик

Год выпуска 1973 г.	Блок производственных и бытовых помещений для станций биологической очистки сточных вод производительностью от 100 до 280 тыс. м³/сутки	Содержание	Типовой проект 902-9-3	Альбом II	Лист —

Перепечатка

Инв. № подл. | Подпись и дата | Взам. инв. №

902-9-5К
Кол. лист
—
Инв. №
233

ПОЯСНИТЕЛЬНАЯ ЗАПИСКА

I. Общие сведения

I. Рабочие чертежи строительной части типового проекта " Блока производственных и бытовых помещений для станций биологической очистки сточных вод производительностью от 100 до 280 тыс.м^3/сутки " разработаны на основании технического проекта , согласованного Главпромстройпроектом (протокол от 6.X.71г.) и задания института "Союзводоканалпроект" (№ I2-75-996 от 27.XI.72г.) .

2. Проект разработан в соответствии с "Инструкцией по типовому проектированию для промышленного строительства" СН 227-70 п. 5.4. для районов со следующими условиями строительства : сейсмичность района - не выше 6 баллов, территория - без подработки горными выработками ; расчётная зимняя температура воздуха - 30° С; (для расчётных температур -20° и -40° см. указания по привязке типового проекта) , скоростной напор ветра - для I-го географического района , вес снегового покрова - для III района ; рельеф территории спокойный, грунтовые воды отсутствуют .

Грунты в основаниях непучинистые , непросадочные , неагрессивные со следующими нормативными характеристиками :

угол внутреннего трения $\varphi = 28^0$

сцепление $C^н = 0{,}02$кгс/см^2

модуль деформации $E^н = 150$кгс/см^2

объемный вес $\gamma = 1{,}8$тс/м^3

3. Глубина промерзания - I,5м .

4. При иных гидрогеологических условиях площадки проект должен быть скорректирован .

II. Объемно-планировочное решение

I . Здание блока размерами в плане 48,0 х I2,0м двухэтажное , высота этажей 3,3м .

2. Корпус включает в себя лабораторные и административно - бытовые помещения .

В бытовые помещения не включены комнаты для обеспыливания и обезвреживания рабочей одежды для санитарных групп III-в , т.к. работы на сооружениях канализации не связаны с образованием пыли , а обезвреживание производится централизованно.

Сушка рабочей одежды и обуви для санитарной группы III-в осуществляется в шкафах с вытяжной вентиляцией .

3. Здание относится ко II-й степени огнестойкости , производство по пожарной опасности - к категории "В".

Эвакуация людей в случае пожара предусмотрена соответственно требованиям СНиП .

Количество работающих - см. таблицу № 2 .

III. Конструктивное решение

I. Здание решено с несущими кирпичными стенами из кирпича глиняного обыкновенного пластического пресования М-75 на растворе М-50 .

2. В проекте приняты следующие конструкции :

Фундаментные блоки и плиты - по серии I.II2-I, вып.I и I.II6-I , вып. I ;

Фундаменты под колонны - по серии ИИ-04-I , вып. I

Колонны - по серии ИИ-04-2 , вып. I

Ригели - по сериям ИИ-04-3 , вып. I и ИИ-04-I2 , вып. 3

Диафрагмы жесткости - по сериям ИИ-04-6 , вып,I и ИИ-04-I2 , вып. 5

Плиты перекрытий - по серии ИИ-04-I2 , вып. 4

Лестничные марши - по серии ИИ-04-7 , вып. I

Перемычки - по серии I.I39-I .

3. Кровля - плоская . Водосток - внутренний . Гидроизоляционный ковер - из 4-х слоев рубероида на битумной мастике .

Стяжка по утеплителю из цементного раствора толщиной I5мм. Защитный слой кровли из гравия , втопленного в битумную мастику . Марку мастики принимать при привязке проекта по таблице I СН 394-69 .

4. Утеплитель кровли - плитный пенобетон γ=500кгс/м^3.

5. Производство и приёмку строительно-монтажных работ осуществлять в соответствии с требованиями СНиП часть III "Организация и технология строительного производства" , а также в соответствии с указаниями серий , примененных в проекте .

При наличии агрессивной среды на площадке в проекте должны быть предусмотрены соответствующие мероприятия по защите конструкций от коррозии в соответствии с СН 262-67.

ТАБЛИЦА № I

толщины утеплителя и наружных стен в зависимости от климатического района

Расчётная зимняя температура воздуха	Утеплитель (пенобетон γ = 500 кгс/м^3) мм	Кирпичная стена (кирпич γ =I800кгс/м^3 а мм
-20°	80	380(5I0)
-30°	I00	5I0(640)
-40°	I40	640(770)

В скобках указана толщина стен (б) для гардеробов уличной , рабочей и домашней одежды .

Типовой проект разработан в соответствии с действующими нормами и правилами и предусматривает мероприятия, обеспечивающие взрывобезопасность и пожаробезопасность при эксплуатации здания или сооружения.

Гл. инж. проекта /Саленова М.С./

ГОСХИМПРОЕКТ Москва

Год выпуска 1973г.	БЛОК ПРОИЗВОДСТВЕННЫХ И БЫТОВЫХ ПОМЕЩЕНИЙ ДЛЯ СТАНЦИЙ БИОЛОГИЧЕСКОЙ ОЧИСТКИ СТОЧНЫХ ВОД ПРОИЗВОДИТЕЛЬНОСТЬЮ ОТ 100 ДО 280 ТЫС. м^3/СУТКИ	ПОЯСНИТЕЛЬНАЯ ЗАПИСКА	Типовой проект 902-9-3	Альбом II	Лист —

IУ. Общие указания

I. За условную отметку ± 0.000 принят уровень чистого пола первого этажа, что соответствует абсолютной отметке [ ].

2. Горизонтальную гидроизоляцию стен на отм. -0.030 выполнять из цементного раствора состава I:2 толщиной 30мм .

3. Перегордки выполнять из глиняного обыкновенного кирпича пластического пресования марки "75" на растворе марки "50" .

4. Толщина кирпичных стен и утеплителя кровли в зависимости от климатических условий принимается по таблице I .

5. При возведении кирпичных перегородок заложить стальные элементы согласно чертежу АР-12 и деревянные антисептированные пробки дл- крепления дверных блоков .

6. По периметру здания устраивается асфальтовая отмостка шириной 700мм по щебёночному основанию .

7. Кладка кирпичных стен с наружной стороны ведётся из отборного кирпича с расшивкой швов кроме цоколя .

Цоколь до отм. 0.900 выкладывается впустошовку с последующим оштукатуриванием цементным раствором и окраской ВА-27А .

Дверные и оконные откосы оштукатурить цементно-известковым раствором и окрасить ВА-27А .

У. Указания по привязке типового проекта

I. В зависимости от климатического района, для которого привязывается типовой проект , необходимо выполнить следующее:

а) по таблице № I определить толщину стен и утеплителя;

б) исходя из полученных данных поставить необходимые размеры и отметки , а также вычеркнуть ненужные таблицы, узлы и т.д. , скорректировать спецификации .

2. В зависимости от конкретных грунтовых условий и глубины промерзания необходимо :

а) установить возможность применения фундаментов , разработанных в проекте ;

б) при наличии в грунте агрессивной среды разработать мероприятия по защите фундаментов здания и оборудования от коррозии .

УI. Указания по производству работ в зимнее время

Проект выполнен из условий производства работ в летнее время . Производство работ в зимнее время разрешается при соблюдении следующих условий :

I) не допускать использования промерзших грунтов в качестве основания ;

2) раствор применять на портланд-цементе ;

3) возведение кирпичной кладки стен толщиной 250мм и более допускается при температурах наружного воздуха до -40° без повышения марки раствора , принятой для летних условий с выполнением следующих мероприятий на период оттаивания :

а) под перемычки установить временные стойки на клиньях;

б) при возведении стен на полную высоту устраиваются временные крепления по высоте :

через 3,9 м для стен толщиной - 770мм
3,3 м -"- - 640мм
2,8 м -"- - 5I0мм
2,2 м -"- - 380мм
I,5 м -"- - 250мм

в) не допускать нагрузку на плиты перекрытия и поркытия от снега и строительных материалов ;

4) Возведение перегородок толщиной I20мм способом замораживания не разрешается ;

5) Штукатурку и облицовку стен в помещениях выполнять после оттаивания и твердения кладки .

ТАБЛИЦА №2
РАСЧЕТ ОБОРУДОВАНИЯ БЫТОВЫХ ПОМЕЩЕНИЙ

Группа производственного процесса	Списочный состав			Явочный состав	Количество смен в каждой санитарной группе	Максимальная смена		Градероб уличн. и дом. одежды		Гардероб рабочей одежды				Душевые		Умывальные		Уборные		Писсуары
								Шкаф двойной 400 х 500		Шкаф одинарный 330 х 500		Шкаф с вентиляцией 500х500		Количество сеток		Количество кранов		Количество унитазов		
	Всего	М	Ж			М	Ж	М	Ж	М	Ж	М	Ж	М	Ж	М	Ж	М	Ж	
Iа	22	I2	I0	-	I	I2	I0	-	-	-	-	-	-	-	-	I,7	I,4	0,4	0,6	0,4
Iв	8	2	6	8	3	I	2	2	6	2	6	-	-	-	-	0,I	0,28	0,03	0,06	0,03
Шв	I5I	65	86	89	5	23	30	65	86	-	-	65	86	7,6	9,9	I,7	2,08	0,7	I,86	0,7
Итого:	I8I	79	I02	97	-	36	42	67	92	2	6	65	86	7,6	9,9	3,5	3,76	I,I3	2,52	I,I3

ПРИМЕЧАНИЯ : I) Ввиду малочисленности работающих санитарной группы Iв (в максимальную смену I мужчина и I женщина) их обслуживание запроектировано в одном гардеробном блоке с санитарной группой Шв .
2) Работающие категории Iа - конторские служащие . 3) При привязке часть вентилируемых шкафов может быть выполнена без вентиляции .

Шифр 1959-5К
Марка лист АР-1
Инв. №

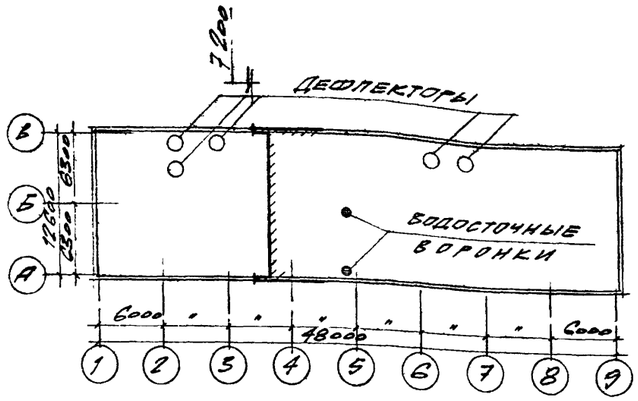

План кровли

Спецификация перемычек

Марка по пр-ту	Сечение	Кол пр-мов	Марка элементов	Кол-во на перем	Кол-во всего	Стандарт	Примечание
БП-1	510 / 220	36	БУ30а Б31	1 2	36 72	Гост 948-66 Серия 1.139-1	
БП-2	640 / 220	25	БУ30а Б31	1 3	25 75	—"—	
БП-3	640 / 220	2	БУ19 Б19	2 3	4 6	—"—	
БП-4	510 / 65	2	Б13	4	8	—"—	
БП-5	250 / 140	4	Б15	2	8	—"—	
БП-6	120 / 65 Б13 140 Б18	16	Б18	1	16	—"—	
БП-7		65	Б13	1	65		

Сводная спецификация изделий по чертежам АР

Материал	Наименование изделий	Марка издел	Кол-во шт.	Стандарт или лист пр-та	Примечание
Деревянные изделия	Дверные блоки	ДВБ 7,7-1	2	МРТУ 20-6-65	
		ДВ 9-4	1	—"—	
		ДВ 9-2	1	—"—	
		Д11-П	2	Гост 6629-64	
		Д2-П	1	—"—	
		Д14-П	2	—"—	
		Д22	1	—"—	
		Д16-ПП	3	—"—	
		Д16-ЛП	5	—"—	
		Д7-ПП	16	—"—	
		Д7-ЛП	6	—"—	
		Д15-ПП	1	—"—	
		Д4-ППС	1	—"—	
		Д8-ПП	6	—"—	
		Д8-ЛП	12	—"—	
		Д17-ПП	2	—"—	
		Д10-ПП	9	—"—	
		Д10-ЛП	4	—"—	
	Оконные блоки	ОС18-24Б	55	Гост 11214-65	
		ОС18-12Б	4	—"—	
		ОС18-21Б	3	—"—	
Асбестоцементн. изделия	Плиты плоские облицовочн	П	кв м 1930	Гост 929-59	
Стеклопрофилит	Стекор коробчатого сечения	ПСК-250	кв. м. 30.6	Технические условия 21-01-304-69, и 400-1/25-30-70	

Перечень применённых в проекте стандартов и чертежей

Шифр	Наименование	NN листов
Гост 6629-64	Двери деревянные для жилых и общественных зданий	Комплект
Гост 11214-65	Окна и балконные двери для жилых и общественных зданий	—"—
ТДА Серия 2430-3 вып 2	Детали парапетов, карнизов и стен в местах перепада высот.	—"—
ТДА Серия 2430-3 вып 1.	Детали цоколя и устройство температурных швов в стенах	—"—
МРТУ 20-6-65	Двери деревянные входные для жилых и общественных зданий.	—"—

Перечень листов марки АР

5

NN листов п.п	Наименование листа	Примечание
АР-1	План кровли. Спецификации Перечень листов марки АР Основные строительные показатели	
АР-2	План на отм: ±0 000, Спецификация проемов и изделий дверей.	
АР-3	План на отм: 3,300. Элемент плана N 1 Экспликация помещений	
АР-4	Разрезы 1-1; 2-2	
АР-5	Фасады 1-9; 9-1; А-В; В-А. Типы остекления	
АР-6	План раскладки асбестоцементных листов подшивного потолка	
АР-7	Планы полов Экспликация полов Ведомость внутренних отделочных работ.	
АР-8	Перегородки из деревянных щитов Щит Т-1 ÷ Т-3.	
АР-9	Перегородки из деревянных щитов Щит Т-4.	
АР-10	Перегородки из стекора КП-1 ÷ КП-4.	
АР-11	Планы приямка, подпольных каналов Элементы планов 2 ÷ 7.	
АР-12	План раскладки балок подшивного потолка	
АР-13	Элементы планов полов	

Основные строительные показатели

Наименование части здания	Площадь застройки м²	Разверн площадь м²	Кубатура, м³ над земная	Кубатура, м³ под земная	Кубатура, м³ общая
Блок N 5	674.0	1122,6	4370	-	4370

Согласовано: Гл. спец. П.Б. Римянцев; Отд. ВК Минченко; Отд. СВКП Степенова

Гл. инж. пр. Хренников; Гл. инж. пр. Пермяченко; Гл. арх. ин-та Абрамов; Нач. 1 АСО Абрамов

Дата выпуска май 1973 г.

Госстрой СССР Главпромстройпроект ГОСХИМПРОЕКТ Москва

Год выпуска 1973г.	БЛОК ПРОИЗВОДСТВЕННЫХ И БЫТОВЫХ ПОМЕЩЕНИЙ ДЛЯ СТАНЦИЙ БИОЛОГИЧЕСКОЙ ОЧИСТКИ СТОЧНЫХ ВОД ПРОИЗВОДИТЕЛЬНОСТЬЮ ОТ 100 ДО 280 ТЫС. М³/СУТКИ	План кровли. Спецификации. Перечень листов марки АР Основные строительные показатели.	Типовой проект 902-9-3	Альбом II	Лист АР-1

12975-02 6

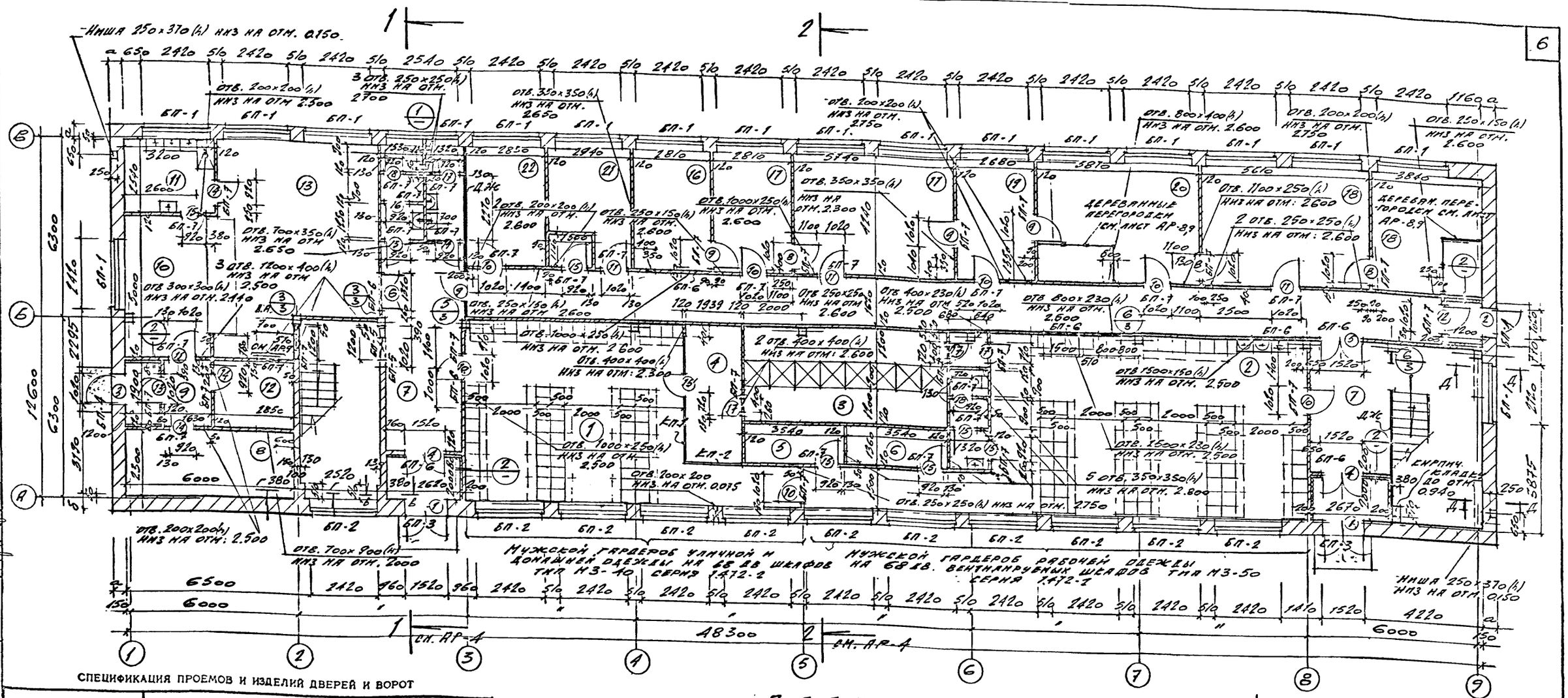

План на отм. ± 0.000

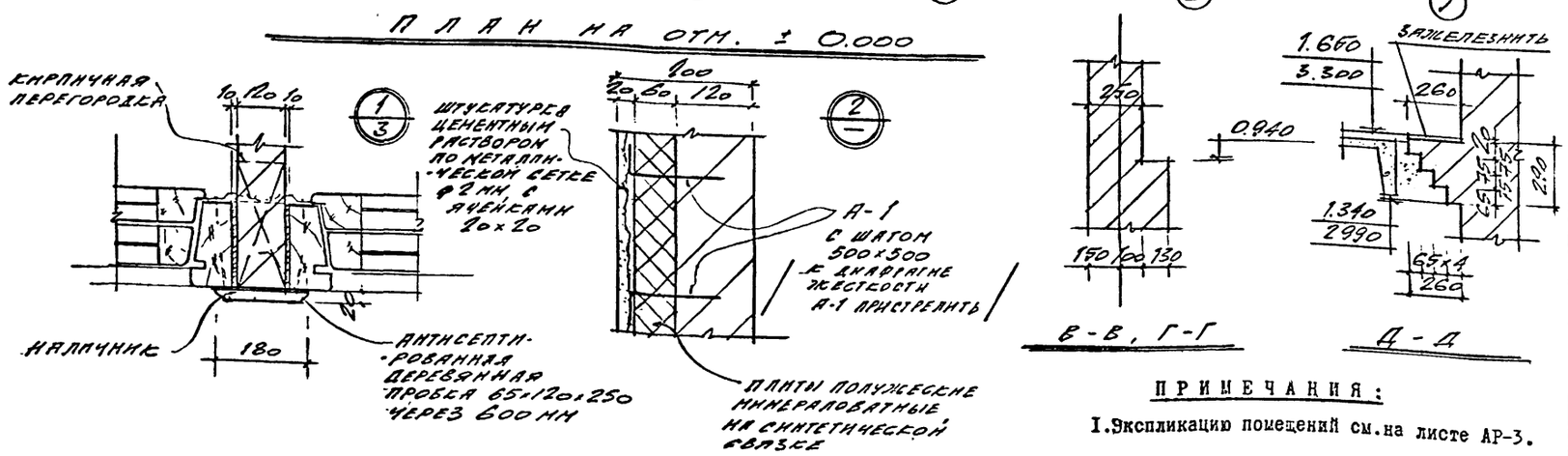

Спецификация проемов и изделий дверей и ворот

Проемы			Двери, ворота				Примечание
Тип по проекту	Размеры, мм	Кол. шт.	Стандарт	Марка	Толщина полотна	Отделка	
1	1520×2400	2	НР7426-6-65	ДВВТ-1	43	Покрасить масляной краской за 1 раз	
2	1020×2400	1	—"—	ДВ7-1	53		
3	1020×2400	1	—"—	ДВ9-2	53		
4	1520×2400	2	ГОСТ 6629-64	ДТ-П	40		
5	1520×2400	1	—"—	Д2-П	50		
6	1320×2080	2	—"—	Д14-П	30		
7	1320×2080	1	—"—	Д12	30		
8	1020×2080	3	—"—	Д16-ПГ	30		
9	1020×2090	5	—"—	Д16-ПГ	30		
10	1020×2090	16	—"—	Д7-ПГ	30		
11	1020×2090	6	—"—	Д7-ПГ	30		
12	1020×2400	1	—"—	Д13-ПГ	40		
13	1020×2400	1	—"—	Д4-ПГС	40		
14	920×2090	6	—"—	Д8-ПГ	30		
15	920×2090	12	—"—	Д8-ПГ	30		
16	920×2080	2	—"—	ДП-ПГ	30		
17	720×2090	9	—"—	Д10-ПГ	30		
18	720×2090	1	—"—	Д10-ПГ	30		

Ворота см. АР-7 лист 1

Примечания:

1. Экспликацию помещений см. на листе АР-3.

Год выпуска 1975г.	Блок производственных и бытовых помещений для станций биологической очистки сточных вод производительностью от 100 до 280 тыс. м³/сутки	План на отм: ± 0.000; Спецификация проемов и изделий дверей и ворот	Типовой проект 902-9-3	Альбом II	Лист АР-2

Главпромстройпроект ГОСХИМПРОЕКТ Москва

Инв. № подл. | Подп. и дата | Взам. инв. №

Дата выпуска 1975г.

Типовой проект 902-9-3 Альбом II Лист АР-2

12.875-00-П

1959-5К
Москва-Лист
АР-3
Инв. №

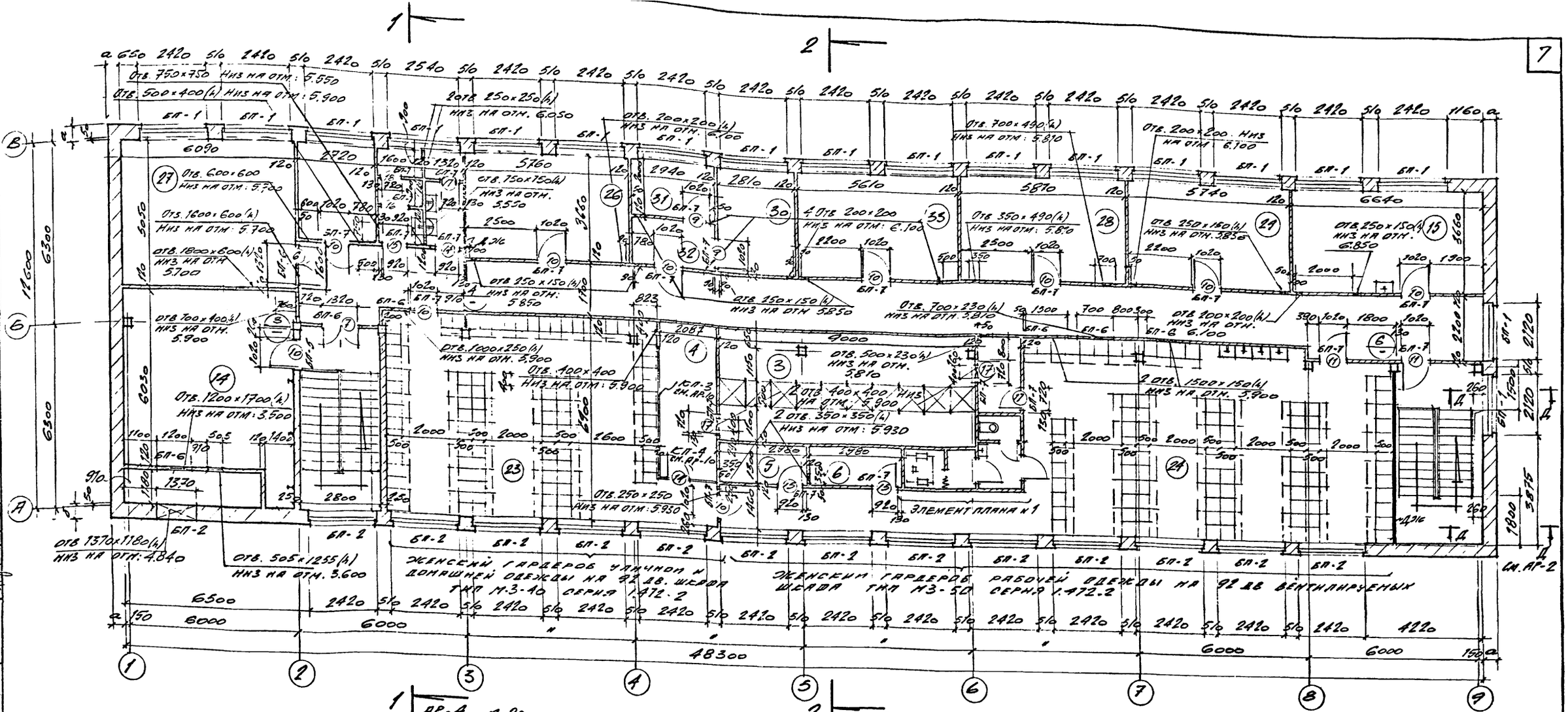

1 АР-4 2 см. АР-4

ПЛАН НА ОТМ. 3.300

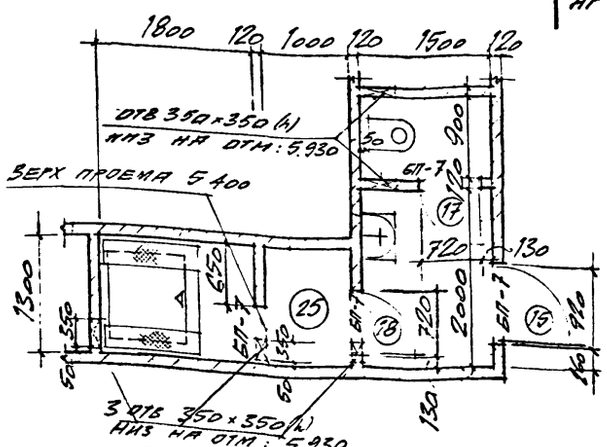

Элемент плана №1

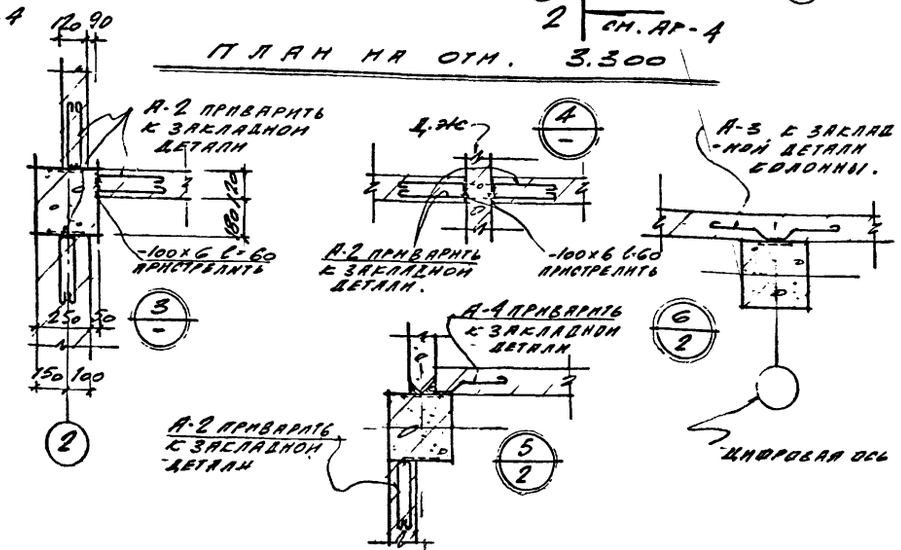

ЭКСПЛИКАЦИЯ ПОМЕЩЕНИЙ.

1. Мужской гардероб уличной и дом. одежды
2. Мужской гардероб рабочей одежды
3. Душевая
4. Обтирочная
5. Кладовая чистой рабочей одежды
6. Кладовая грязной рабочей одежды
7. Вестибюль
8. Кладовая продуктов
9. Загрузочная
10. Подсобное помещение
11. Моечная
12. Раздача молока
13. Торговый зал
14. Помещение приточной вент. камеры
15. Помещение дежурной смены
16. Препараторная
17. Химическая лаборатория
18. Бактериологическая лаборатория
19. Весовая
20. Моечная
21. Кладовая реактивов
22. Помещение начальника лаборатории
23. Женский гардероб уличной и домашней одежды
24. Женский гардероб рабочей одежды
25. Помещение для личной гигиены
26. Помещение обществ. организаций
27. Бухгалтерия
28. Помещение вытяжных вент. камер
29. Библиотека и архив
30. Кабинет начальника станции
31. Кабинет главного инженера
32. Секретарь
33. Производственный отдел

Год выпуска 1975г.	БЛОК ПРОИЗВОДСТВЕННЫХ И БЫТОВЫХ ПОМЕЩЕНИЙ ДЛЯ СТАНЦИЙ БИОЛОГИЧЕСКОЙ ОЧИСТКИ СТОЧНЫХ ВОД ПРОИЗВОДИТЕЛЬНОСТЬЮ ОТ 100 ДО 280 ТЫС. М³/СУТКИ	План на отм: 3.300; Элемент плана №1. Экспликация помещений.	Типовой проект 902-9-3	Альбом II	Лист АР-3

Госстрой СССР
Главпромстройпроект
ГОСХИМПРОЕКТ
Москва

Дата выпуска май 1973 г.

12975-02 8

Слой гравия втопленный в антисеп-
-тированную битумную мастику
4 слоя биостойкого рубероида на
битумной мастике.
Цементно-песчаный р-р, М-50" - 15 мм
Пенобетон γ- 500 кг/м³ - 100 мм.
Сборные ж/б плиты.

ТДА
серия 2.430-3
вып. 2

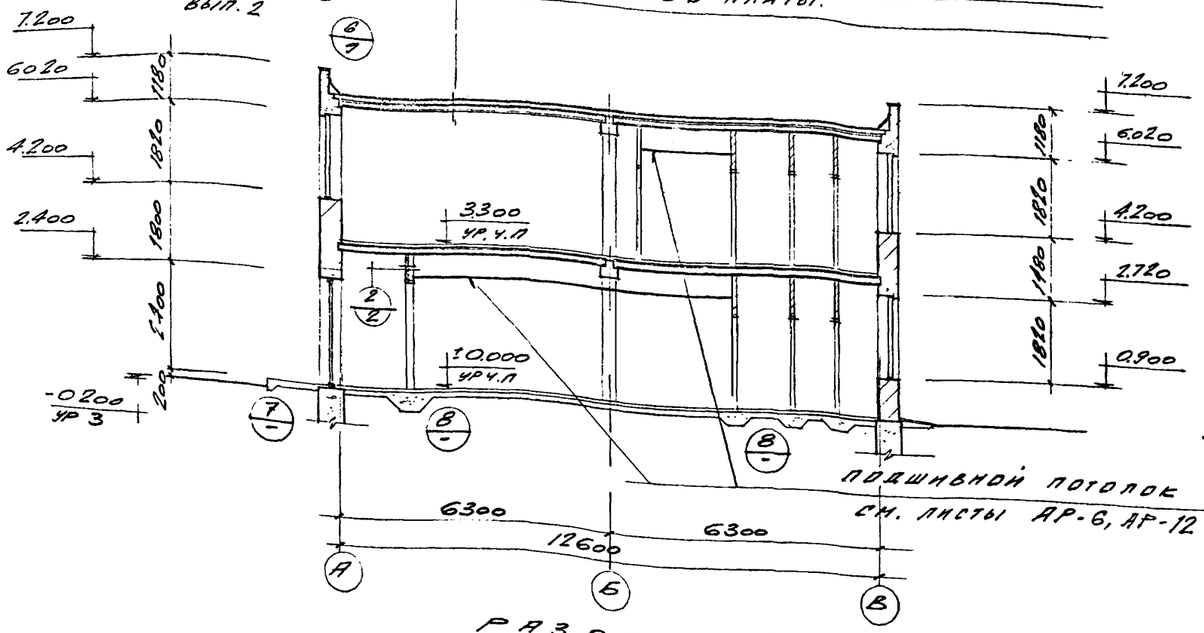

Разрез 1-1

Подшивной потолок
см. листы АР-6, АР-12

Слой гравия втопленный в анти-
-септированную мастику.
4 слоя биостойкого рубероида на
битумной мастике.
Цементно-песчаный р-р, М-50" - 15 мм
Пенобетон γ- 500 кг/м³ - 100 мм.
Слой рубероида на горячей битумной
мастике над помещением душевых
Сборные ж/б плиты

ТДА
серия 2.430-3
вып. 2

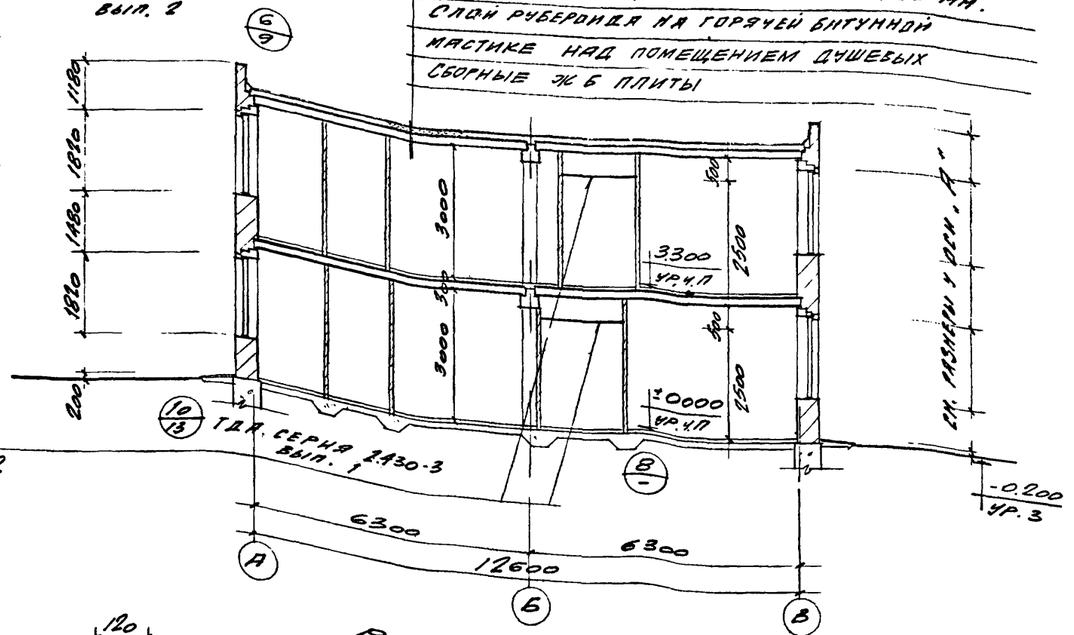

Разрез 2-2

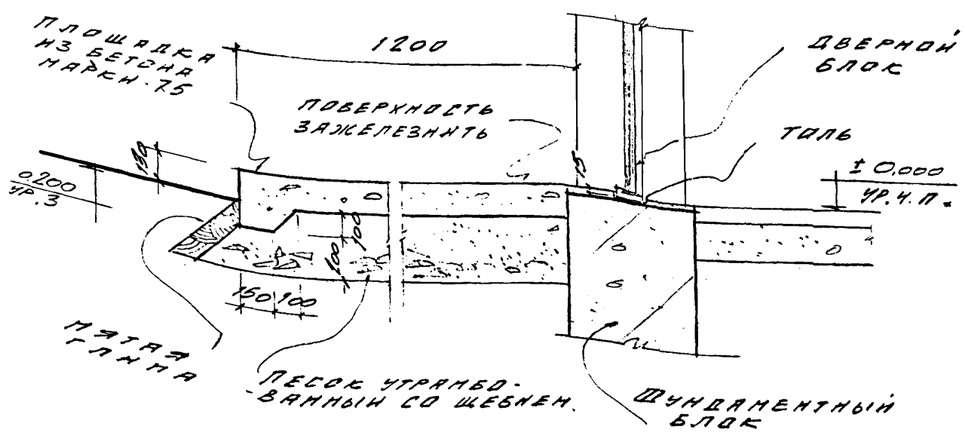

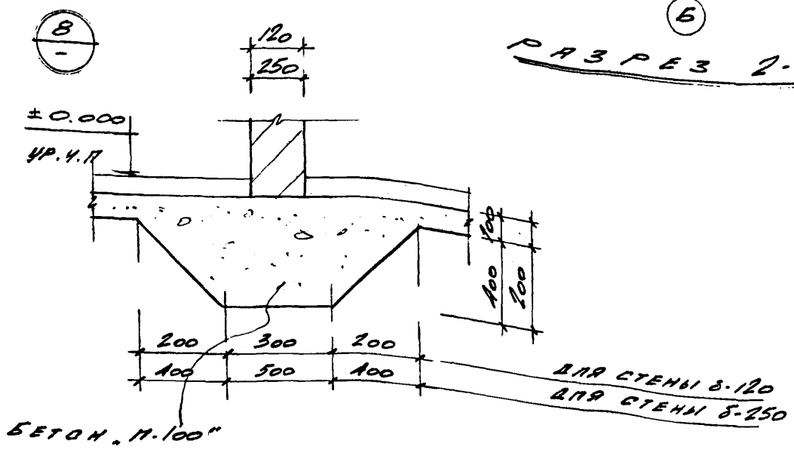

Год выпуска 1973 г.	Блок производственных и бытовых помещений для станций биологической очистки сточных вод производительностью от 100 до 280 тыс. м³/сутки	Разрезы 1-1, 2-2	Типовой проект 902-9-3	Альбом II	Лист АР-4

Инв. № подл. | Подпись и дата | Взам. инв. №
Дата выпуска МАЙ 1973 г.

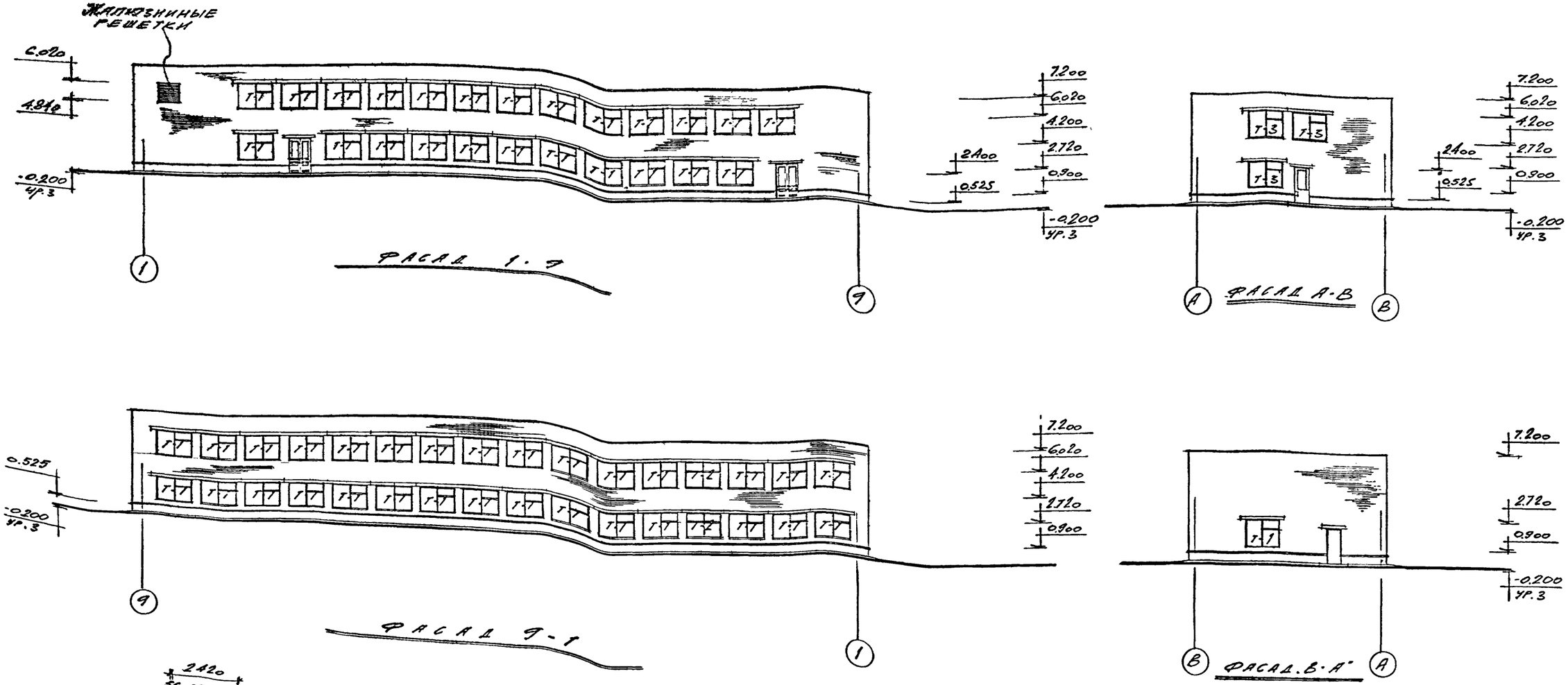

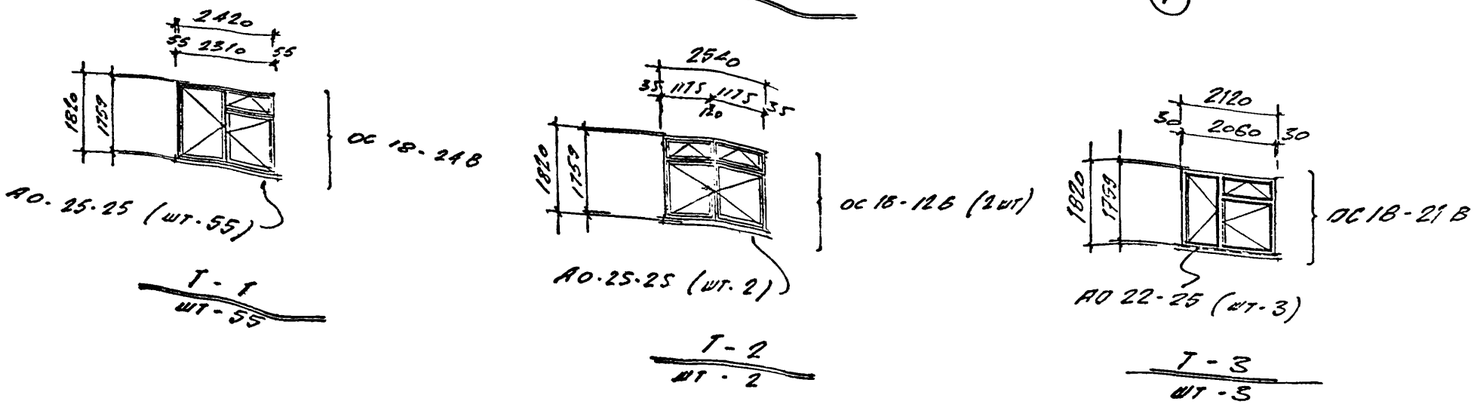

ПРИМЕЧАНИЯ:

1. Для остекления оконных переплётов применяется листовое оконное стекло толщиной 3 мм. по ГОСТ 11-65.
2. Жалюзийные решетки см. серию 4.904-16 Вып.2
3. Железобетонные подоконные плиты включены в спецификацию на листе КЖ-1.

Госстрой СССР
Главпромстройпроект
ГОСХИМПРОЕКТ
Москва

Дата выпуска 1973 г.

Год выпуска 1975 г.	БЛОК ПРОИЗВОДСТВЕННЫХ И БЫТОВЫХ ПОМЕЩЕНИЙ ДЛЯ СТАНЦИЙ БИОЛОГИЧЕСКОЙ ОЧИСТКИ СТОЧНЫХ ВОД ПРОИЗВОДИТЕЛЬНОСТЬЮ ОТ 100 ДО 280 ТЫС. М³ СУТКИ	Фасады 1-9, 9-1, А-Б, Б-А; Типы остекления.	Типовой проект 902-9-3	Альбом II	Лист АР-5

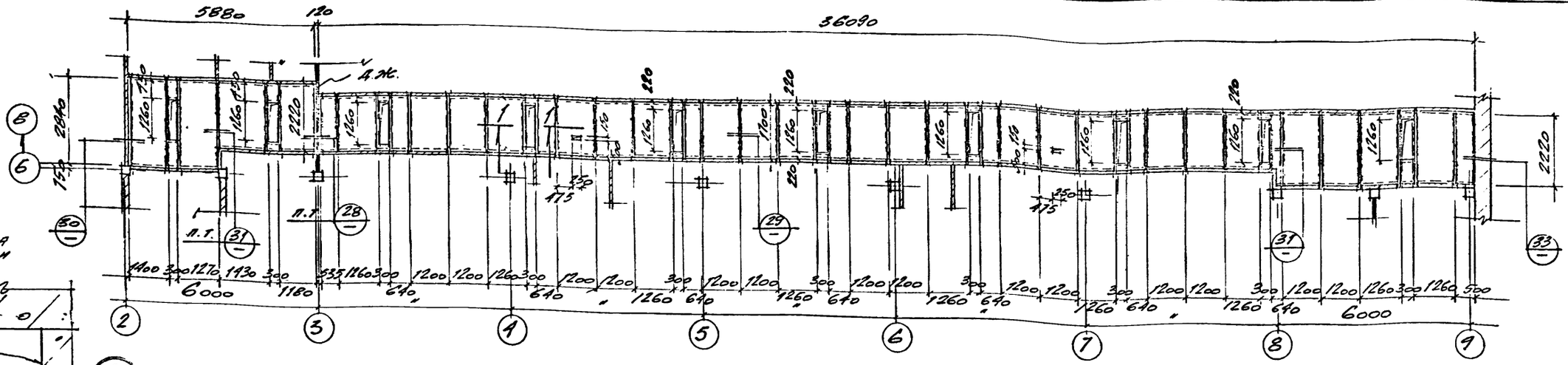

План раскладки асбестоцементных листов подшивного потолка на отм. 5.800

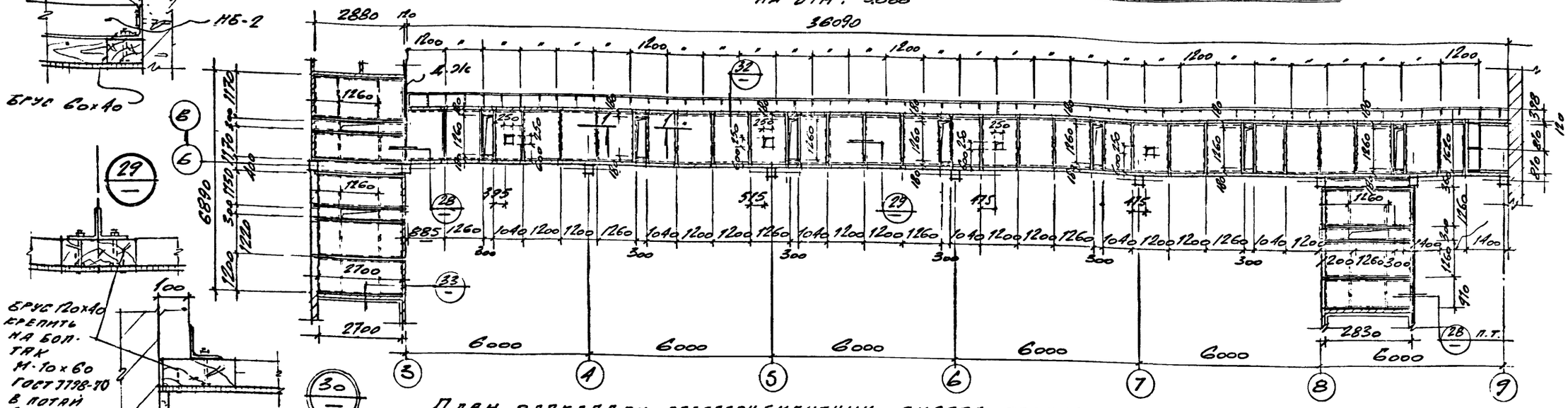

План раскладки асбестоцементных листов подшивного потолка на отм. 2.500

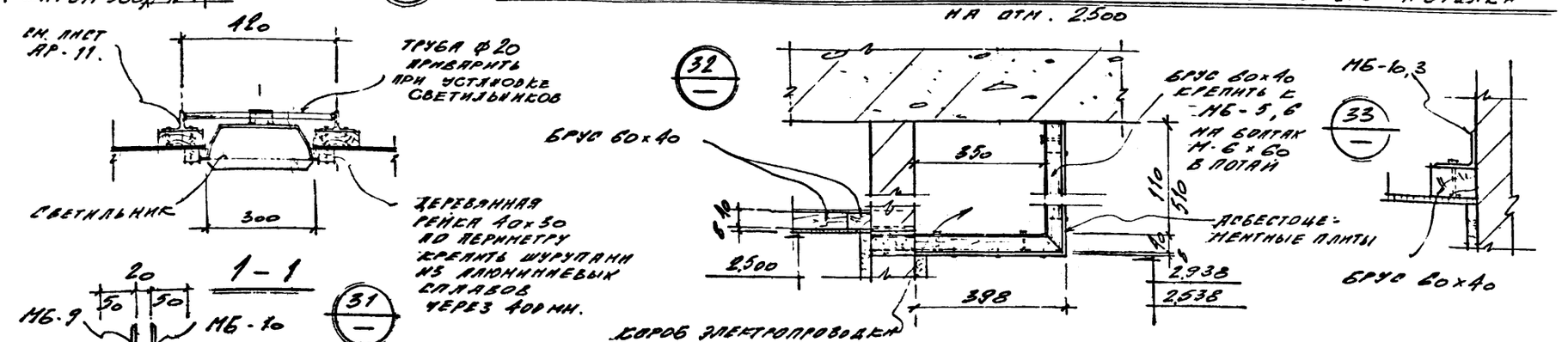

ПРИМЕЧАНИЯ:

1. Все деревянные элементы антисептировать и выполнять с глубокой пропиткой антипиренами.
2. Подшивку асбестоцементных плит производить после окончательной установки и выверки несущих конструкций потолка и прокладки сантехнических коммуникаций.
3. Асбестоцементные плиты крепить шурупами из алюминиевых сплавов через 400мм.
4. Разбивку металлических балок подшивного потолка см.лист АР-12.

Госстрой СССР
Главпромстройпроект
ГОСХИМПРОЕКТ
Москва

Ул. инж. документ. Н.
Нач. ГСО Лапшина
Гл. арх. ин. Ольберман
Гл. инж. проекта Ильина
Дата выпуска МАЙ 1973 г.

Год выпуска 1973г.	БЛОК ПРОИЗВОДСТВЕННЫХ И БЫТОВЫХ ПОМЕЩЕНИЙ ДЛЯ СТАНЦИЙ БИОЛОГИЧЕСКОЙ ОЧИСТКИ СТОЧНЫХ ВОД ПРОИЗВОДИТЕЛЬНОСТЬЮ ОТ 100 ДО 280 ТЫС. м³/СУТКИ	План раскладки асбестоцементных листов подшивного потолка на отм: 2.500, 5.800.	Типовой проект 902-9-3	Альбом II	Лист АР-6

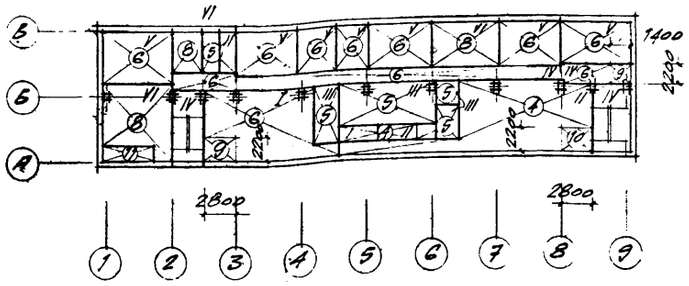

План полов на отм: 3.300.

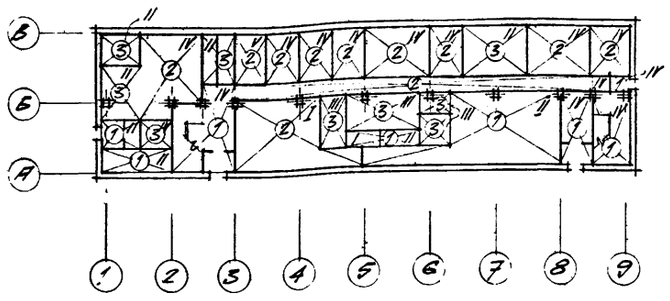

План полов на отм: ±0.000

ЭКСПЛИКАЦИЯ ПОЛОВ.

№№ по	Чертёж конструкции пола.	Наименование слоя
I	2	3
I.	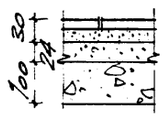	Керамическая плитка I50xI50xI3 на цементно-песчаном растворе. Выравнивающий слой из цементно-песчаного раствора М-50. Бетонная подготовка.М-I00. Уплотнённый грунт.
2.	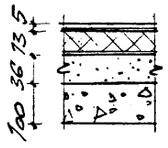	Поливинилхлоридная плитка =3мм на битумной мастике. Жесткие древесно-стружечные плиты δ =I0мм на горячей битумной мастике. Выравнивающий слой из цементно-песчаного раствора М-50. Бетонная подготовка М-I00. Уплотнённый грунт.
3.	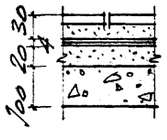	Керамическая плитка I50xI50xI3 на цементно-песчаном растворе. Обмазка битумной мастикой с затиркой горячим песком. Два слоя гидроизола на горячей битумной мастике. Выравнивающий слой из цементно-песчаного раствора М-50. Бетонная подготовка М-I00. Уплотнённый грунт.
4.	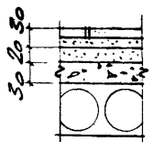	Керамическая плитка I50xI50xI3 на цементно песчаном растворе. Выравнивающий слой из цементно-песчаного раствора М-50. Керамзитобетон М-75. Сборные железобетонные плиты перекрытия.
5.	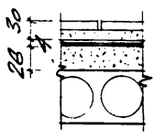	Керамическая плитка I50xI50xI3 на цементно-песчаном растворе. Обмазка битумной мастикой с затиркой горячим песком. Два слоя гидроизола на горячей битумной мастике. Выравнивающий слой из цементно-песчаного раствора М-I00. Сборные железобетонные плиты перекрытия.
6.	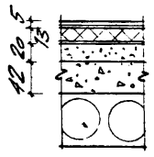	Поливинилхлоридная плитка δ =3мм на битумной мастике. Жесткие древесно-стружечные плиты δ =I0мм.на горячей битумной мастике. Выравнивающий слой из цементно-песчаного раствора М-50. Керамзитобетон М-75. Сборные железобетонные плиты перекрытия
7.	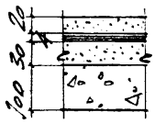	Цементно-песчаный раствор М-200 Обмазка битумной мастикой с затиркой горячим песком. Два слоя гидроизола на горячей битумной мастике. Выравнивающий слой из цементно-песчаного раствора М-50 Бетонная подготовка М-I00. Уплотнённый грунт.
8.	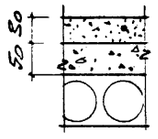	Цементно-песчаный раствор М-200 Керамзитобетон М-75. Сборные железобетонные плиты перекрытия.
9.	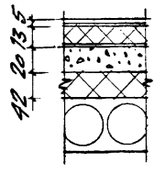	Поливинилхлоридная плитка δ =3мм на битумной мастике. Жесткие древесно-стружечные плиты δ =I0мм на горячей битумной мастике. Выравнивающий слой из цементно-песчаного раствора М-50. Пенополистерол γ =50кг/м³. Сборные железобетонные плиты перекрытия.
I0.	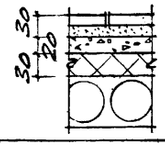	Керамическая плитка I50xI50xI3 на цементно-песчаном растворе. Выравнивающий слой из цементно-песчаного раствора М-50. Пенополистерол γ =50кг/м³. Сборные железобетонные плиты перекрытия.
II	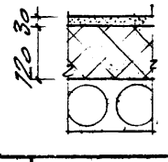	Цементно-песчаный раствор М-200 Пенобетон γ =500кг/м³. Сборные железобетонные плиты перекрытия

ВЕДОМОСТЬ ВНУТРЕННИХ ОТДЕЛОЧНЫХ РАБОТ.

Тип отд. по пр-ту.	Стены	Панели	Потолок	Колонны	Столярные и стальные изделия
I.	Кладку кирпичных стен вести в пустошевку с последующей цементно-известковой штукатуркой. Окраска водоэмульсионной краской ВА-27 светлого тона за 2 раза.	-	Расшивка швов между плитами. Клеевая побелка	-	Окраска масляной краской за 2 раза
II.	Кладку кирпичных стен вести в пустошевку с последующей цементно-известковой штукатуркой. Выше отделываемой панели покраска ВА-27 св.тона за 2 раза.	Облицовка глазурованной плиткой на высоту дверных проемов.	Расшивка швов между плитвами. Известковая покраска.	-	- " -
III	Кладку кирпичных перегородок вести в пустошевку с последующей облицовкой глазурованной плиткой на цементно-известковом растворе.	-	Расшивка швов между плитами. Покраска водоэмульсионной краской ВА-27 светлого тона за 2 раза.	-	- " -
IУ.	Кладку кирпичных стен вести в пустошевку с последующей известковой штукатуркой. Выше отделываемой панели клеевая покраска.	Покраска водоэмульсионной краской ВА-27 на высоту дверных проёмов.	Расшивка швов между плитами. Клеевая побелка.	-	- " -
УI.	Кладку кирпичных стен вести в пустошевку с последующей известковой штукатуркой. Покраска силикатными красками светлого тона.	-	Расшивка швов между плитами. Клеевая побелка.	-	- " -
УI.	Кладку кирпичных стен вести с расшивкой швов с последующей известковой штукатуркой. Известковая покраска.	-	Расшивка швов между плитами. Известковая покраска.	-	- " -

ПРИМЕЧАНИЯ:

I. При устройстве полов заложить закладные детали /Данный лист см.совместно с листами АР-II,АР-I3/

Год выпуска 1973г.	БЛОК ПРОИЗВОДСТВЕННЫХ И БЫТОВЫХ ПОМЕЩЕНИЙ ДЛЯ СТАНЦИЙ БИОЛОГИЧЕСКОЙ ОЧИСТКИ СТОЧНЫХ ВОД ПРОИЗВОДИТЕЛЬНОСТЬЮ ОТ 100 ДО 280 ТЫС. М³/СУТКИ	ПЛАНЫ ПОЛОВ. ЭКСПЛИКАЦИЯ ПОЛОВ. ВЕДОМОСТЬ ВНУТРЕННИХ ОТДЕЛОЧНЫХ РАБОТ	Типовой проект 902-9-3	Альбом II	Лист АР-7

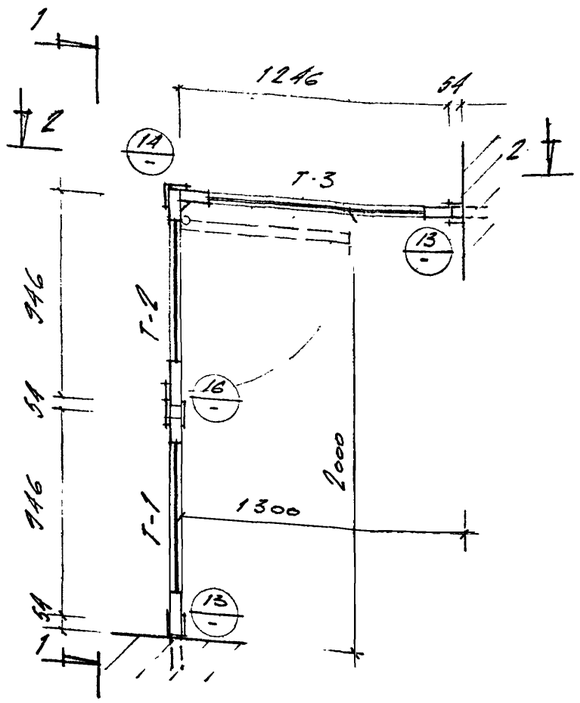

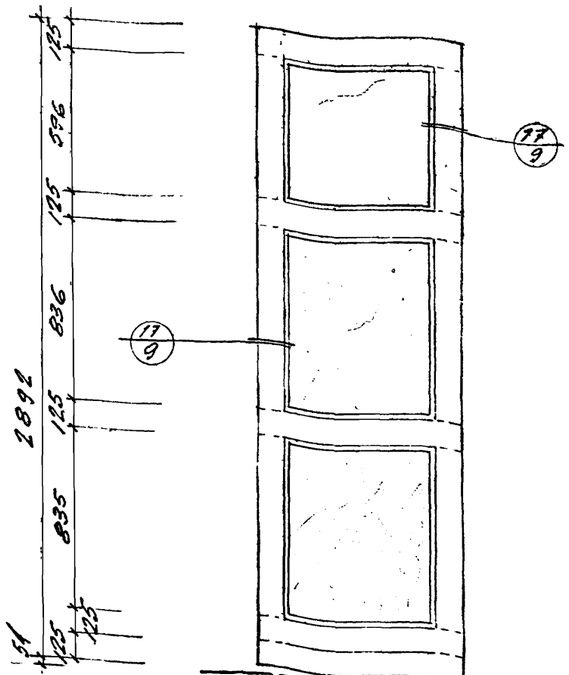

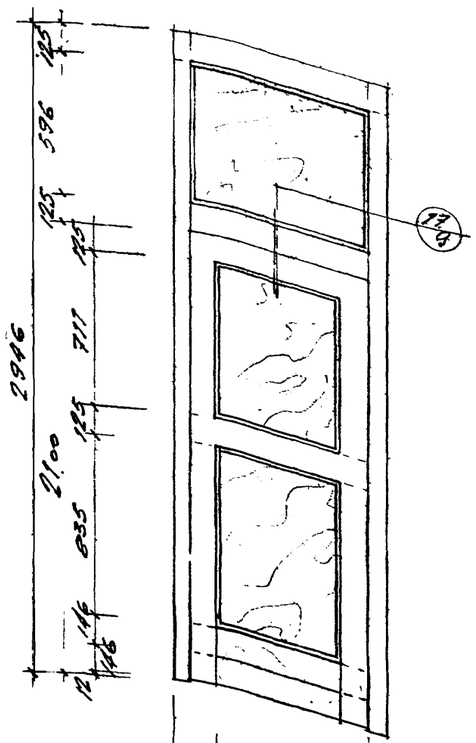

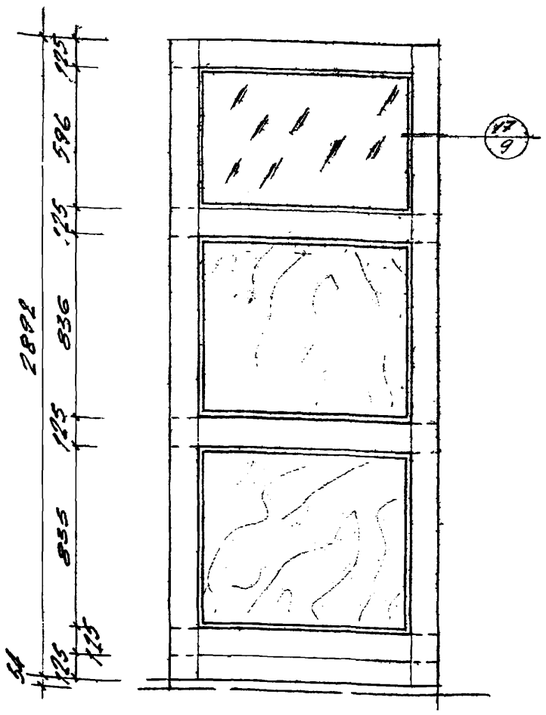

ПЕРЕГОРОДКИ ИЗ ДЕРЕВЯННЫХ ЩИТОВ
(СМ. ЛИСТ АР-2)

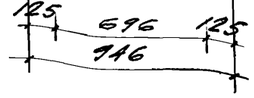

Щит Т-1



Щит Т-2

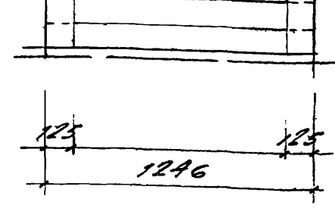

Щит Т-3

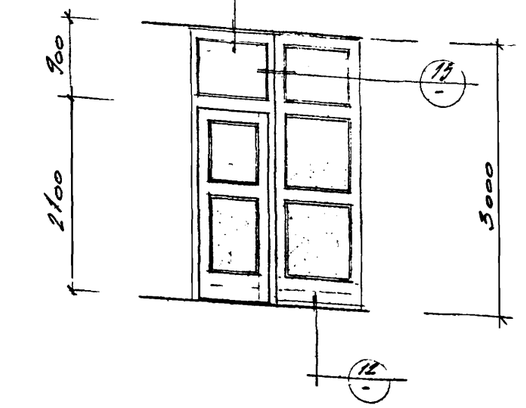

По 1-1



По 2-2

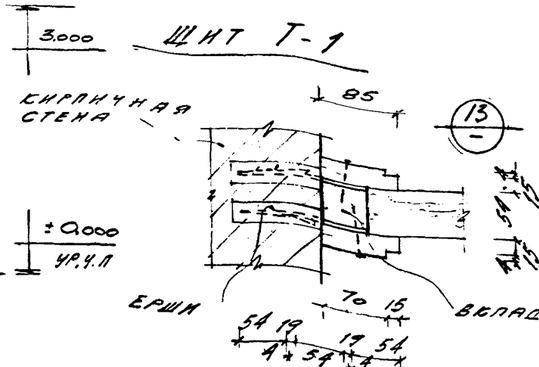

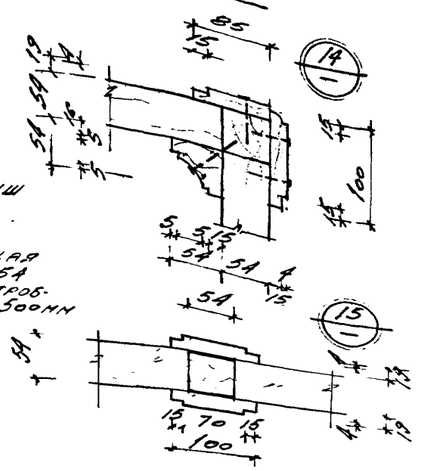

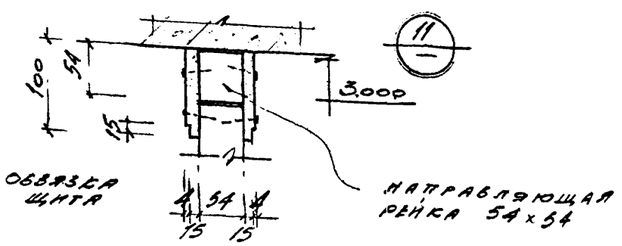

ПРИМЕЧАНИЯ:

1. Данный лист смотри совместно с листом АР-9.

Год выпуска 1973г.	БЛОК ПРОИЗВОДСТВЕННЫХ И БЫТОВЫХ ПОМЕЩЕНИЙ ДЛЯ СТАНЦИЙ БИОЛОГИЧЕСКОЙ ОЧИСТКИ СТОЧНЫХ ВОД ПРОИЗВОДИТЕЛЬНОСТЬЮ ОТ 100 ДО 280 ТЫС. $м^3$/СУТКИ	ПЕРЕГОРОДКИ ИЗ ДЕРЕВЯННЫХ ЩИТОВ ЩИТ Т-1÷Т-3	Типовой проект 902-9-3	Альбом II	Лист АР-8

Госстрой СССР
Главпромстройпроект
ГОСХИМПРОЕКТ
Москва

Инв. № подл. | Подпись и дата | Взам. инв. №
Инв. № дубл. | Подпись и дата
Рук. группы Гуннина | Гл. спец. | Гл. инж. проекта | Гл. инж.
Дата выпуска 1973 г.

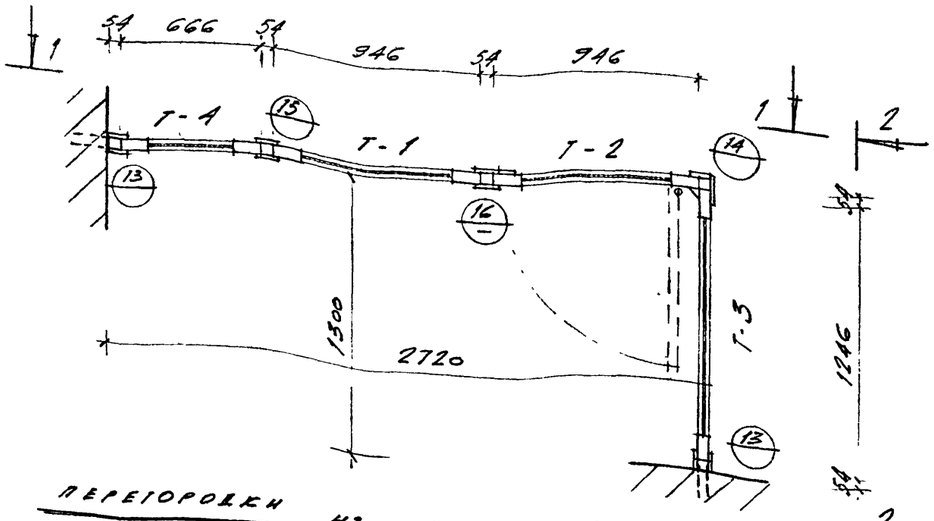

ПЕРЕГОРОДКИ ИЗ ДЕРЕВЯННЫХ ЩИТОВ
(СМ ЛИСТ АР-21

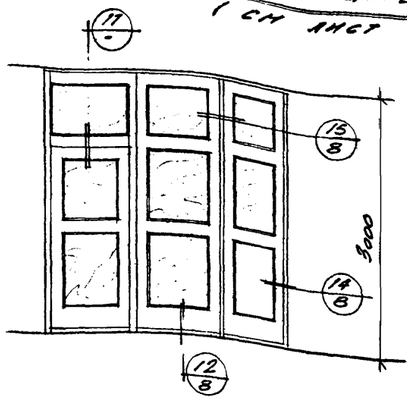

По 1-1

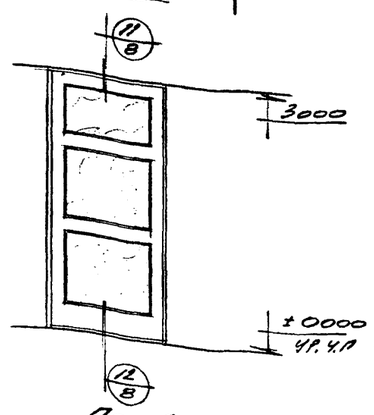

По 2-2

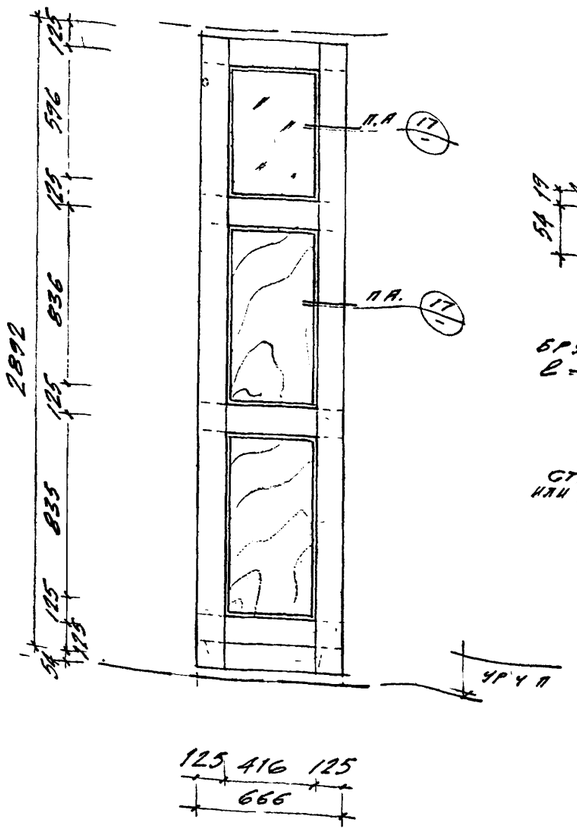

Щит Т-4

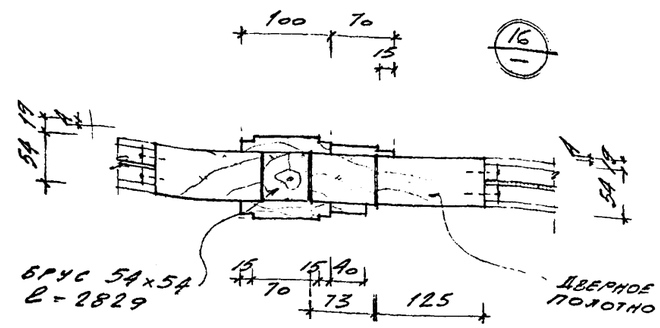

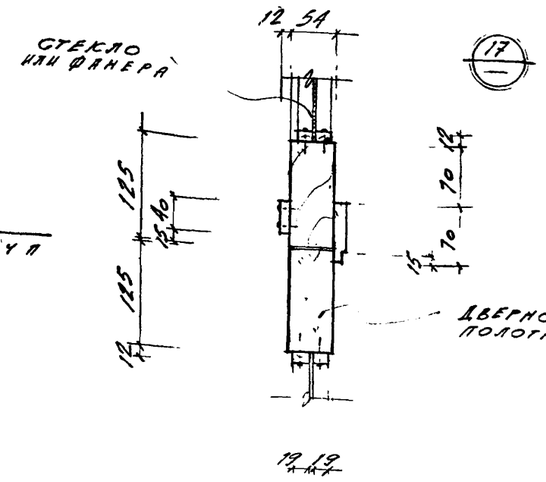

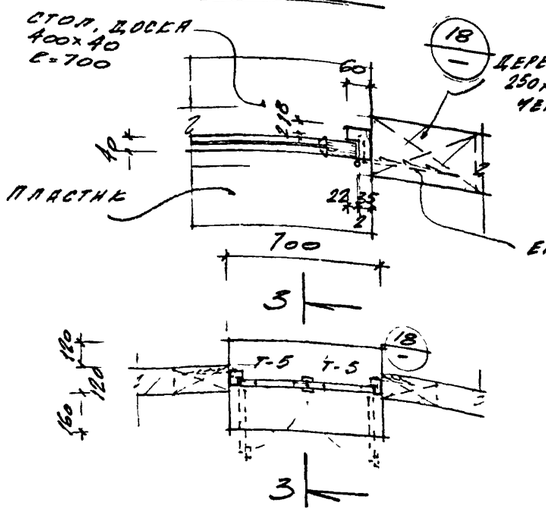

Раздаточное окно
см. лист АР-2

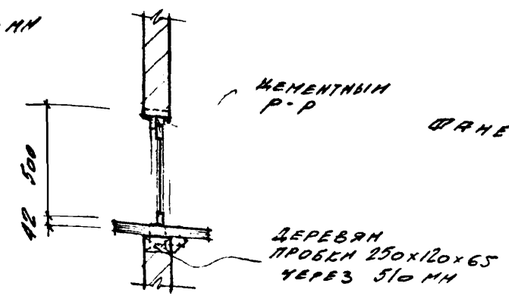

По 3-3

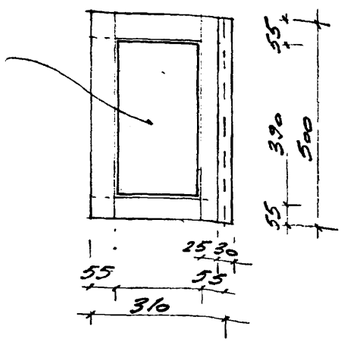

Щит Т-5

ПРИМЕЧАНИЯ:

1. Все деревянные элементы антисептировать и изготавливать из сосны с влажностью древесины не более 12%.
2. Все элементы деревянных перегородок подвергнуть глубокой пропиткой антипиренами на основе рекомендаций ВНИИПО МВД СССР, обеспечивающей предел огнестойкости не менее 0.25 часа.

Инв. № подл. | Подпись и дата | Взам. инв. №

Главпромстройпроект
ГОСХИМПРОЕКТ
Москва

Год выпуска 1975г.	БЛОК ПРОИЗВОДСТВЕННЫХ И БЫТОВЫХ ПОМЕЩЕНИЙ ДЛЯ СТАНЦИЙ БИОЛОГИЧЕСКОЙ ОЧИСТКИ СТОЧНЫХ ВОД ПРОИЗВОДИТЕЛЬНОСТЬЮ ОТ 100 ДО 280 ТЫС. м³/СУТКИ	Перегородки из деревянных щитов. Щит Т-4, раздаточное окно Щит Т-5.	Типовой проект 902-9-3	Альбом II	Лист АР-9

12975-02 14

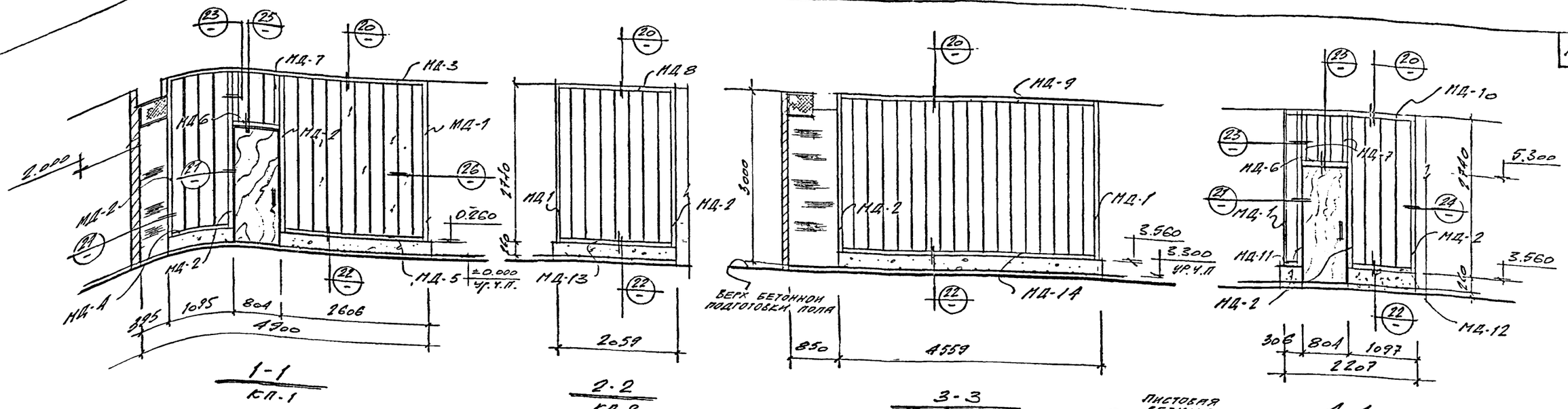

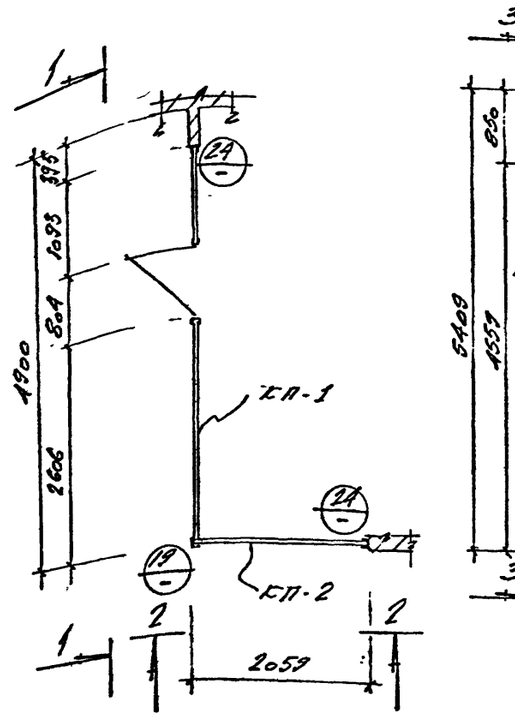

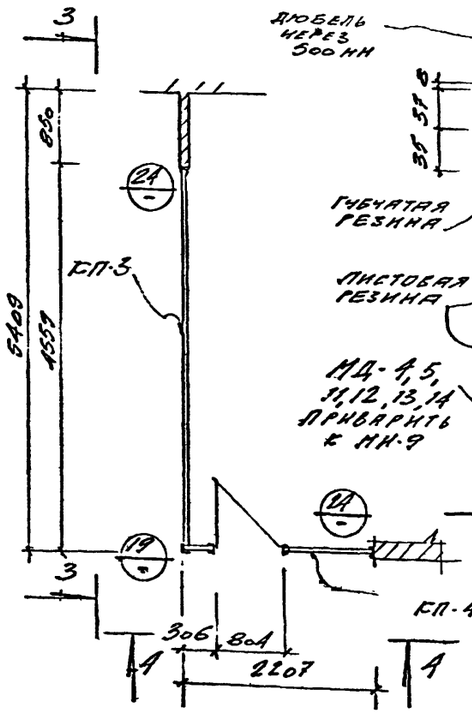

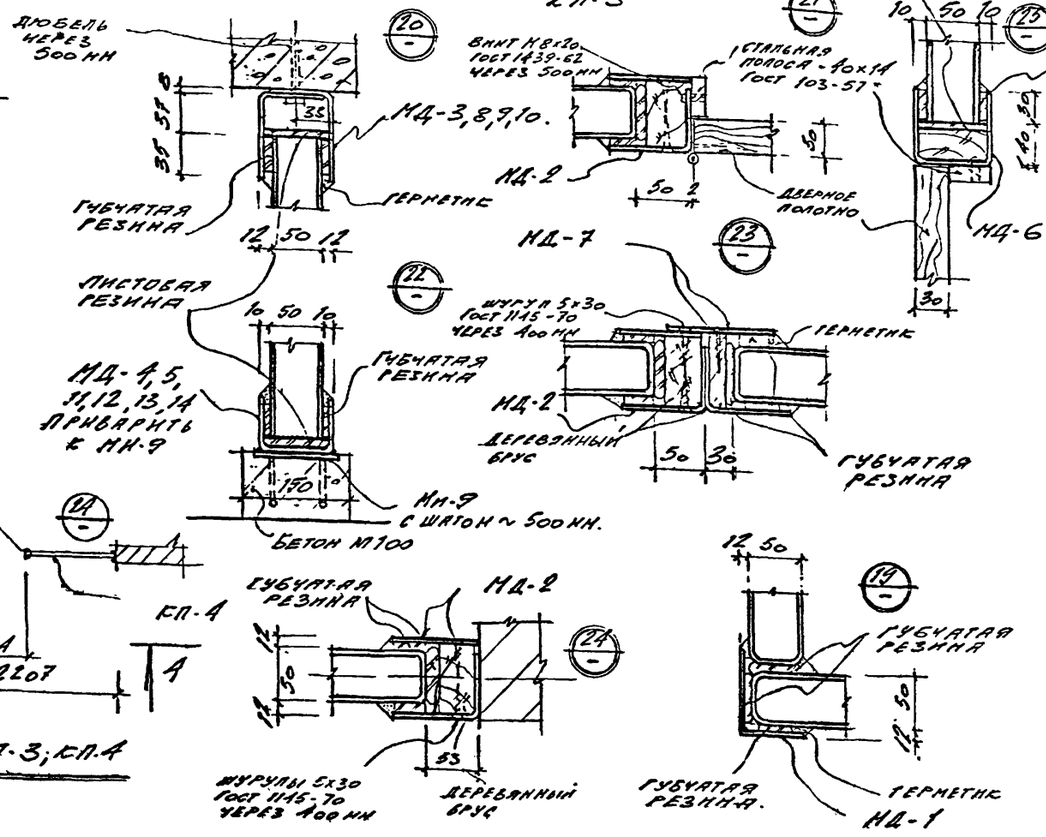

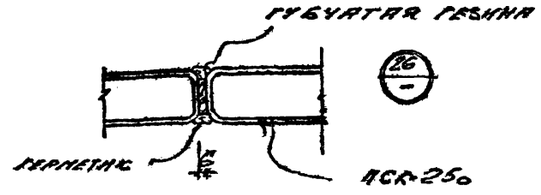

СВОДНАЯ ВЫБОРКА ЗАКЛАДНЫХ И ДОПОЛНИТЕЛЬНЫХ ДЕТАЛЕЙ

Марка деталей	Кол., шт.	Вес, кг: 1 шт.	Вес, кг: всех	Стандарт или лист проекта
КП-1 1 шт.				
МД-1	1	11,5	11,5	КЖ-15
МД-2	3	18,2	54,6	"
МД-3	1	35,4	35,4	"
МД-4	1	4,6	4,6	"
МД-5	1	11,4	11,4	"
МД-6	1	4,3	4,3	"
МД-7	2	8,79	17,58	"
КП-2 1 шт				
МД13	1	9,1	9,1	КЖ-15
МД-2	1	18,2	18,2	"
МД-8	1	16,1	16,1	"
КП-3 1 шт.				
МД14	1	20,1	20,1	КЖ-15
МД-2	1	18,2	18,2	"
МД-9	1	352	352	"
КП-4 1 шт				
МД-1	1	11,5	11,5	КЖ-15
МД-2	3	18,2	54,6	"
МД-6	1	3,9	3,9	"
МД-7	2	8,79	17,58	"
МД-10	1	17,6	17,6	"
МД-11	1	0,8	0,8	"
МД-12	1	4,7	4,7	"

ПРИМЕЧАНИЯ:

1. Общее количество МН-9 для перегородок КП-1 и КП-4 составляет 21 шт.
2. Расход стали учтён на листе КЖ-2
3. Деревянные антисептированные бруски из сосны с влажностью древесины не более 12%
4. Расход губчатой резины прямоугольного /30х7/ сечения и круглого /Ø20/ ШРТУ-38-5-204-65 - 204,6 пог.м., листовой резины БМ6-А Гост 23-38-65 - 26,6 пог.метров.

Госстрой СССР Главпромстройпроект ГОСХИМПРОЕКТ Москва

Год выпуска 1975г.

БЛОК ПРОИЗВОДСТВЕННЫХ И БЫТОВЫХ ПОМЕЩЕНИЙ ДЛЯ СТАНЦИЙ БИОЛОГИЧЕСКОЙ ОЧИСТКИ СТОЧНЫХ ВОД ПРОИЗВОДИТЕЛЬНОСТЬЮ ОТ 100 ДО 280 ТЫС. $м^3$/СУТКИ

Перегородки из стеклопрофилита

Типовой проект 902-9-3

Альбом II

Лист АР-10

12975-02 15

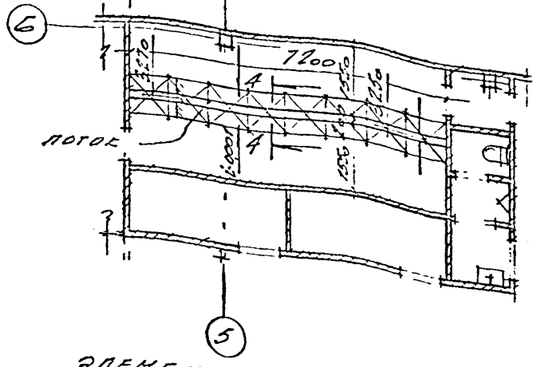

ЭЛЕМЕНТ ПЛАНА N 2 НА ОТМ ± 0.000

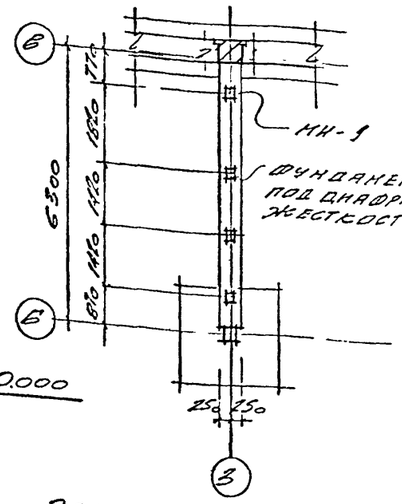

ЭЛЕМЕНТ ПЛАНА N 5

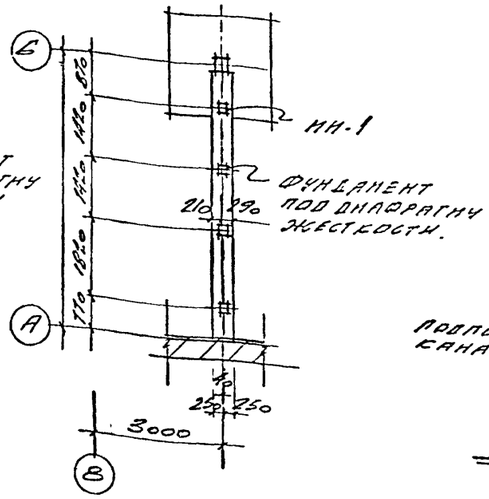

ЭЛЕМЕНТ ПЛАНА N 6

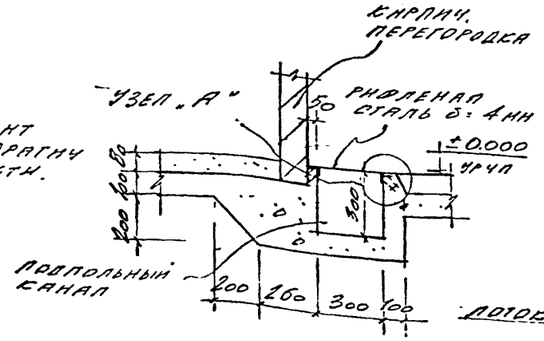

1 - 1

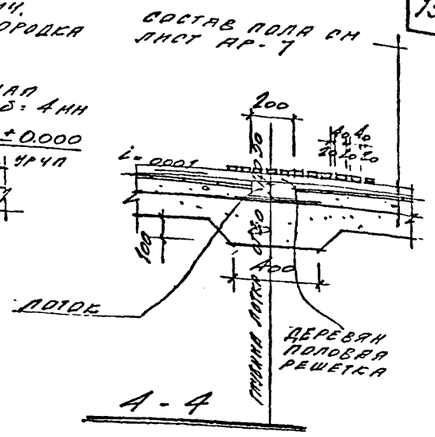

4 - 4

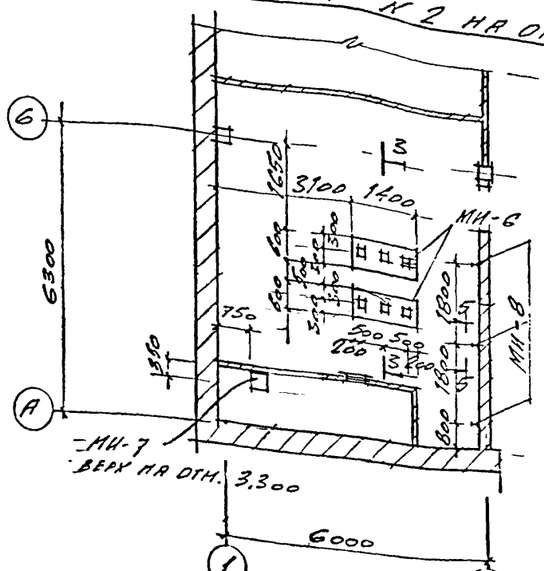

ЭЛЕМЕНТ ПЛАНА N 3 НА ОТМ. 3.300

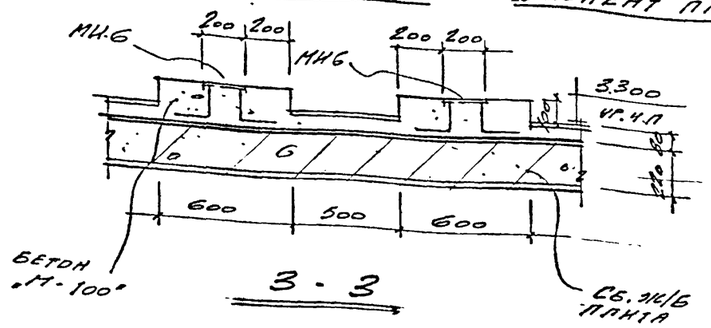

3 - 3

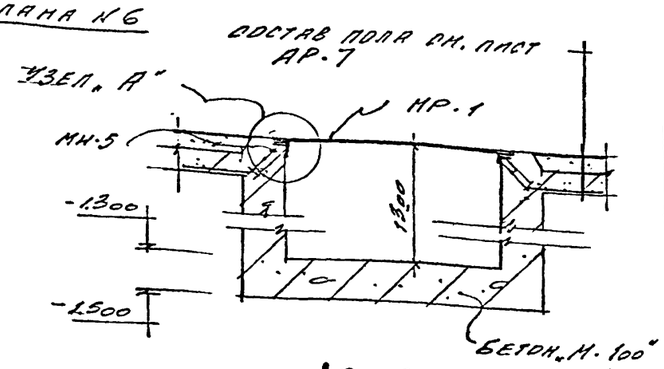

2 - 2

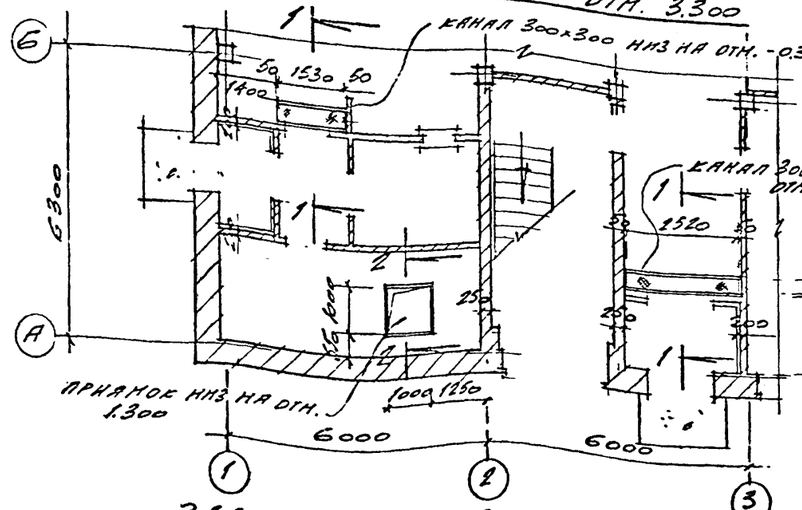

ЭЛЕМЕНТ ПЛАНА N 4

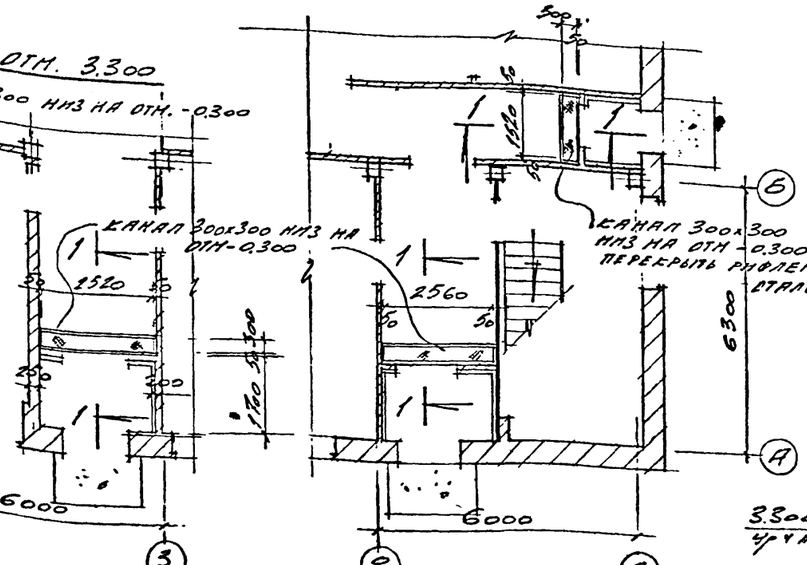

ЭЛЕМЕНТ ПЛАНА N 7

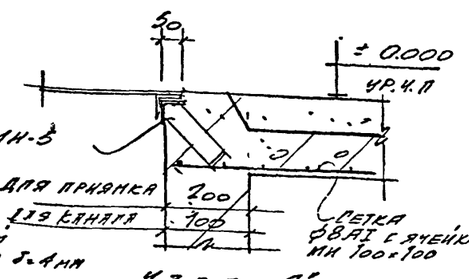

УЗЕЛ „А"

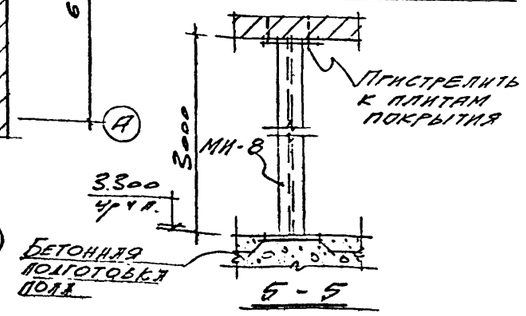

5 - 5

ВЫБОРКА ЗАКЛАДНЫХ ДЕТАЛЕЙ

Марка деталей	Кол. шт.	Вес, кг		Стандарт или лист проекта
		1 шт.	всех	
МР1	1	59,6	59,6	КЖ-15
МИ-1	8	5,3	42,4	—"—
МИ-5	в п.м. 22,7	1 п.м 5,7	129,39	—"—
МИ-6	6	3,1	18,6	—"—
МИ-7	1	7,9	7,9	—"—
МИ-8	3	51.85	155,55	—"—

ПРИМЕЧАНИЯ:

1. Расход стали на сетку Ø 8AI учтён на листе КЖ-15.

2. Отверстия для выходов труб из подпольного канала выполнить по месту.

Год выпуска 1975г.	БЛОК ПРОИЗВОДСТВЕННЫХ И БЫТОВЫХ ПОМЕЩЕНИЙ ДЛЯ СТАНЦИЙ БИОЛОГИЧЕСКОЙ ОЧИСТКИ СТОЧНЫХ ВОД ПРОИЗВОДИТЕЛЬНОСТЬЮ ОТ 100 ДО 280 ТЫС. М³/СУТКИ	ПЛАНЫ ПРИЯМКА И ПОДПОЛЬНЫХ КАНАЛОВ ЭЛЕМЕНТЫ ПЛАНОВ 2 ÷ 7.	Типовой проект 902-9-3	Альбом II	Лист АР-11

Главпромстройпроект ГОСХИМПРОЕКТ Москва

Дата выпуска МАЙ 1975 г.

12975-02 16 276233-16

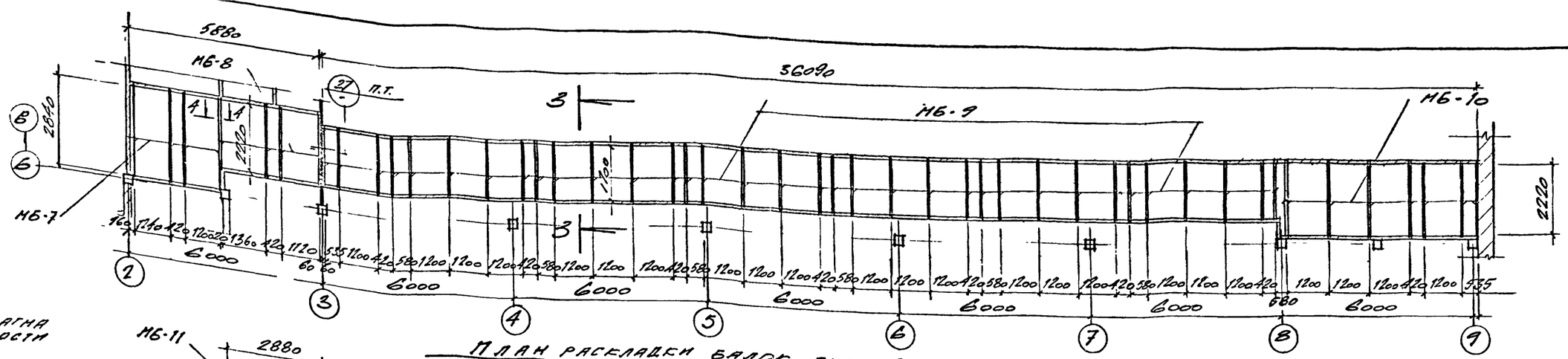

План раскладки балок подшивного потолка на отм. 5.818

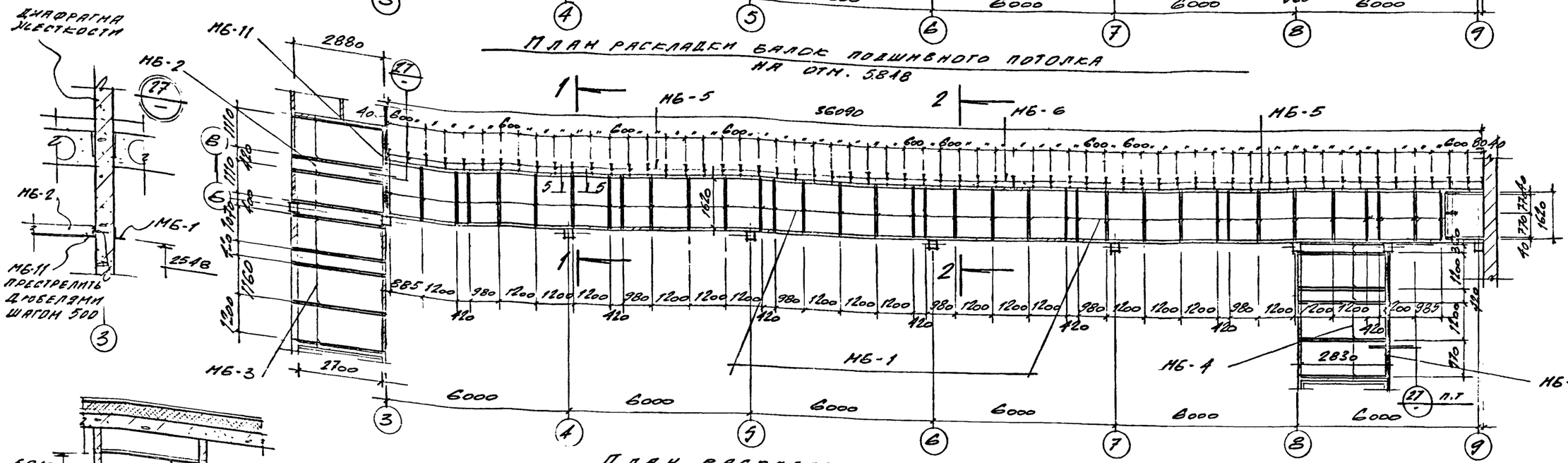

План раскладки балок подшивного потолка на отм. 2.548

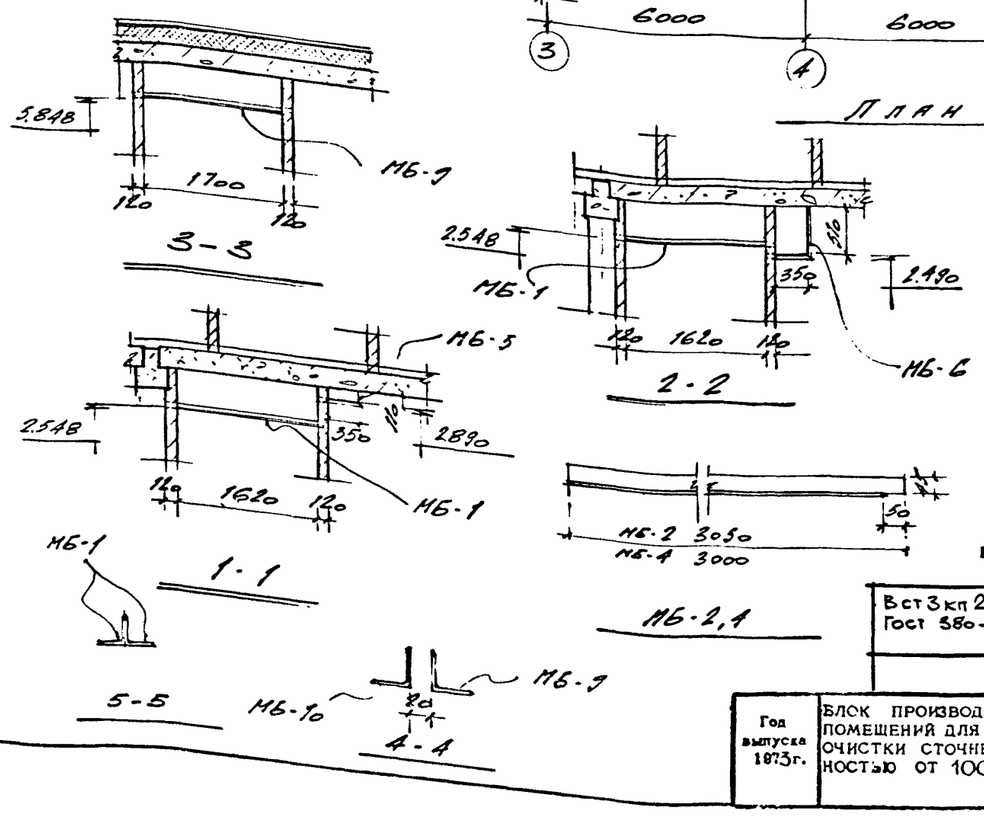

Примечания.

1. Расход стали учтён на листе КЖ-2.

Спецификация стали на одну штуку каждой марки

Марка	№ поз.	Профиль	Длина, мм	Кол., шт.	Вес, кг: 1 шт.	всех	марки	всех марок	Примечание
МБ-1		∠ 50×5	1860	70			7.0	490,8	
МБ-2		∠ 50×5	3010	7			11.6	81,5	
МБ-3		∠ 50×5	2910	9			11.0	99,0	
МБ-4		∠ 50×5	2950	10			11.0	110,0	
МБ-5		∠ 40×4	570	108			1.3	149,0	
МБ-6		∠ 40×4	990	20			2.4	48.0	
МБ-7		∠ 50×5	3080	6			11.6	70.0	
МБ-8		∠ 50×5	2460	6			9.3	56.0	
МБ-9		∠ 50×5	1910	28			7.3	197,2	
МБ-10		∠ 50×5	2460	13			9.3	121.0	
МБ-11		∠ 50×5	2790	1			10.5	10,5	
МБ-12		∠ 50×5	4150	1			15.6	15,6	

Выборка стали на закладные детали

Вст3кп2 ГОСТ 380-71	Профиль	∠40×4	∠50×5						Итого:
	Вес, кг	197.0	1545,2						1742.2
								Всего:	1742,2

Год выпуска 1973г.

БЛОК ПРОИЗВОДСТВЕННЫХ И БЫТОВЫХ ПОМЕЩЕНИЙ ДЛЯ СТАНЦИЙ БИОЛОГИЧЕСКОЙ ОЧИСТКИ СТОЧНЫХ ВОД ПРОИЗВОДИТЕЛЬНОСТЬЮ ОТ 100 ДО 280 ТЫС. М³/СУТКИ

План раскладки балок подшивного потолка

Типовой проект 902-9-3 | Альбом II | Лист АР-12

Госстрой СССР Главпромстройпроект ГОСХИМПРОЕКТ Москва

Инв. № подл. | Подпись и дата | Взам. инв. №

Дата выпуска

12975-02

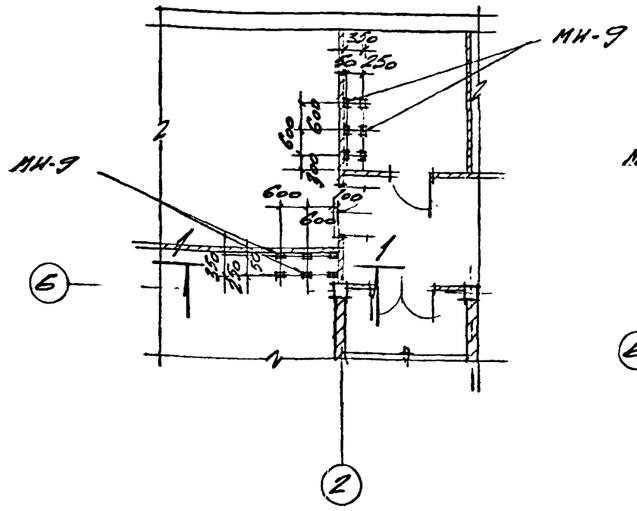

ЭЛЕМЕНТ ПЛАНА
НА ОТМ. 3.300

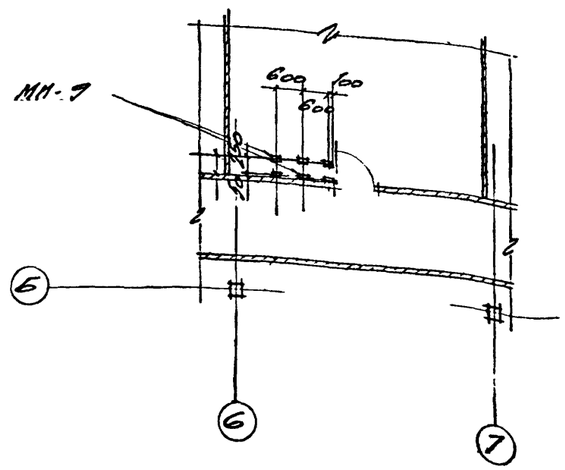

ЭЛЕМЕНТ ПЛАНА
НА ОТМ 3.300

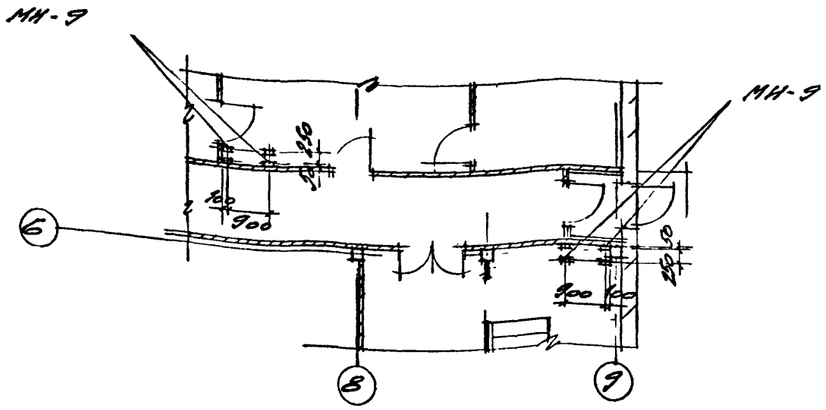

ЭЛЕМЕНТ ПЛАНА
НА ОТМ. ± 0,000

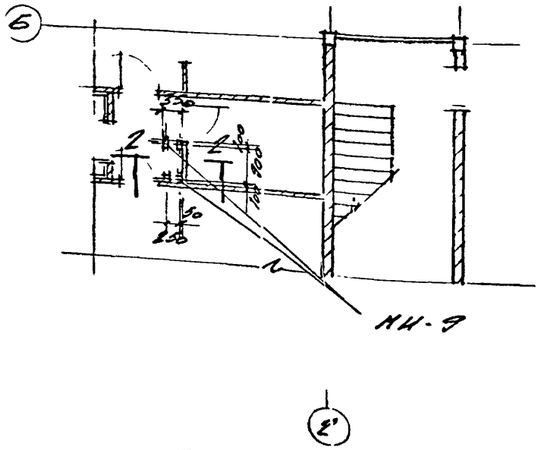

ЭЛЕМЕНТ ПЛАНА
НА ОТМ. ± 0,000

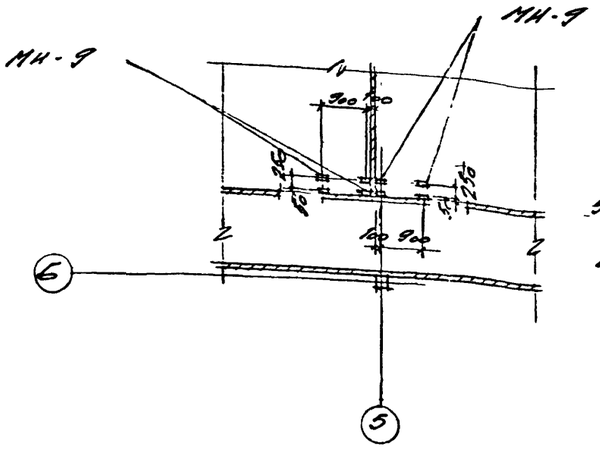

ЭЛЕМЕН ПЛАНА
НА ОТМ. ± 0.000

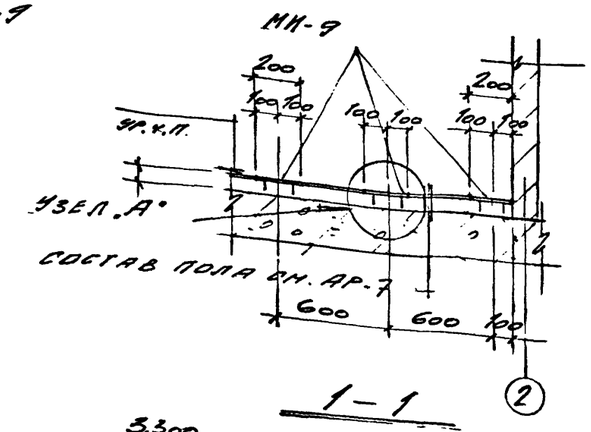

1 – 1

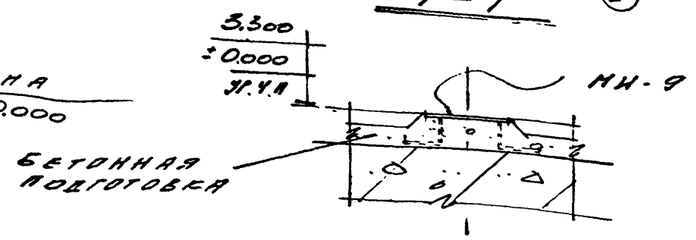

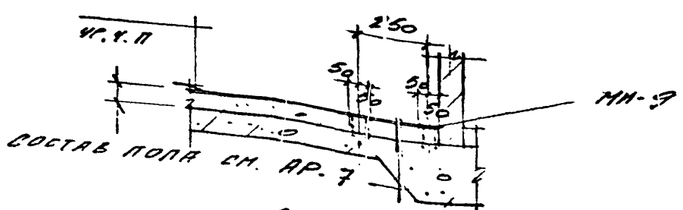

2 - 2

ВЫБОРКА ЗАКЛАДНЫХ ДЕТАЛЕЙ

Марка деталей	Кол. шт.	Вес, кг		Стандарт или лист проекта
		1 шт.	всех	
МН-9	38	1,3	49,4	КЖ-16

ПРИМЕЧАНИЯ.

I. Данный лист см. совместно с листом АР-7.

Год выпуска 1973 г.	БЛОК ПРОИЗВОДСТВЕННЫХ И БЫТОВЫХ ПОМЕЩЕНИЙ ДЛЯ СТАНЦИЙ БИОЛОГИЧЕСКОЙ ОЧИСТКИ СТОЧНЫХ ВОД ПРОИЗВОДИТЕЛЬНОСТЬЮ ОТ 100 ДО 280 ТЫС. М³/СУТКИ	ЭЛЕМЕНТЫ ПЛАНОВ ПОЛОВ	Типовой проект 902-9-3	Альбом II	Лист АР-13

ГОСХИМПРОЕКТ Москва

Дата выпуска МАИ 1975 г.

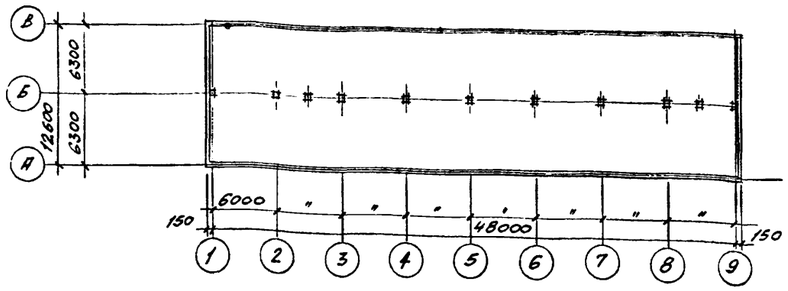

СХЕМАТИЧЕСКИЙ ПЛАН КОРПУСА

М 1:400

СВОДНАЯ СПЕЦИФИКАЦИЯ СБОРНЫХ ЖЕЛЕЗОБЕТОННЫХ И БЕТОННЫХ ЭЛЕМЕНТОВ НА ВЕСЬ ОБЪЕКТ

Марка элемента	Кол. шт.	Вес 1 эл., т	Объем бетона на все элем., м³	Стандарт или лист проекта	Лист маркир. схемы
ФУНДАМЕНТЫ					
ФК-20	11	4.35	13,2	НН-04-1,81	КЖ-3
ФУНДАМЕНТНЫЕ ПЛИТЫ					
Ф-12У	40	1.76	28.0	СЕРИЯ 1,112-1, 61.	КЖ-3
Ф12-8У	40	0.57	8.0	"	"
Ф10-12	6	0.75	1.8	"	"
Ф10-8У	2	0.495	0.4	"	"
ФУНДАМЕНТНЫЕ БЛОКИ					
ФС-6П	82	1.4	49.2	СЕРИЯ 1.116-1, 61	КЖ-3
ФС 6-8	74	0.62	22.2	"	"
РИГЕЛИ					
РВ2-52-57	12	1.9	9.6	НН-04-3,61.	КЖ-4
РВ2-72-27а	8	0.863	3.2	"	"
РВЛ-40-33аН	2	0.9	0.8	НН-04-12,63	"
КОЛОННЫ					
К-17-75-3	2	1.76	1.4	НН-04-2,61	КЖ-4
К2Л-13-75-3а	2	1.8	1.4	"	"
К2-13-75-3	7	1.75	4.9	"	"

Марка элемента	Кол. шт.	Вес 1 эл., т	Объем бетона на все элем., м³	Стандарт или лист проекта	Лист маркир. схемы
ДИАФРАГМЫ ЖЕСТКОСТИ					
В-29-33	1	2.75	1.1	НН-04-6,81	КЖ-5
В-29-33А	2	1.75	1.4	КЖ-11	
В-29-33Б	1	2.0	0,8	"	
В-33-33Н	4	3.12	5.2	НН-04-12,65	"
ПЛИТЫ ПОКРЫТИЯ И ПЕРЕКРЫТИЯ.					
ПРВ-63-12Н	2	2.38	122.6	НН-04-12,64	КЖ-6
ПКВ-63-8Н	7	2.35	6.6	"	"
ПКВ-63-6Н	18	1.95	15.2	"	"
ПРВ-63-12НА	1	2.38	1.0	НН-04-12,64 КЖ-9	"
ПРВ-63-12НБ	1	2.38	1.0	"	"
ПРВ-63-12НВ	1	2.38	1.0	"	"
ПРВ-63-12НГ	1	2.38	1.0	"	"
ПРВ-63-12НД	1	2.38	1.0	"	"
ПРВ-63-12НЕ	1	2.38	1.0	"	"
ПРВ-63-12НЖ	1	2.38	1.0	"	"
ПРВ-63-12НИ	1	2 38	1.0	"	"
ПРВ-63-12НК	2	2.38	1.9	"	"
ПРВ-63-12НЛ	1	2.38	1.0	"	"
ПРВ-63-12НМ	1	2.38	1.0	"	"
ПТ63-12аН	127	2.76	141.2	НН-04-12	
ДЕФЛЕКТОРЫ-СТАКАНЫ.					
СШ 70-а	5	0.167	0.28	ПК-01-119	КЖ-6

(ПРОДОЛЖЕНИЕ)

Марка элемента	Кол. шт.	Вес 1 эл., т	Объем бетона на все элем., м³	Стандарт или лист проекта	Лист маркир. схемы
ЛЕСТНИЧНЫЕ МАРШИ					
ЛМ-58-14-17	4	2.29	3.7	НН-04-7,81	КЖ-7
ЛП-15-14	2	0.585	0.4	"	"
ЛМ-58-14-17А	1	2.29	0.234	НН-04-7,61 КЖ-8	"
НАКЛАДНЫЕ ПРОСТУПИ					
СТ-1	36	0.048	0.8	НН-04-7,61	КЖ-7
СТ-2	8	0.04	0.16	"	"
СТ-3	16	0.05	0.32	"	"
СТ-4(ПР)	4	0.05	0.08	"	"
СТ-4(ЛЕВ)	4	0.05	0.08	"	"
СТ-5а	4	0.05	0.072	КЖ-11	"
ОПОРНАЯ ПОДУШКА					
ОП 5-4	4	0.057	0.12	НН-03-07. АЛЬБОМ 7	КЖ-4
ПЕРЕМЫЧКИ					
Б-13	73	0,025	0,73	СЕРИЯ 1.139-1, 61	АР-2,3
Б-15	8	0.065	0.24	"	"
Б-18	16	0,075	0.45	"	"
Б-19	6	0.085	0.12	"	"
Б-31	147	0,205	11.5	"	"
БУ19	4	0.13	0.2	"	"
БУ30а	61	0.410	9.6	"	"
ПЛИТЫ ПОДОКОННЫЕ					
АО25-25	57	0,07	1.6	СЕРИЯ 1.136-1, 61	АР-5
АО 22-25	3	0.06	0.075	"	"

СВОДНАЯ СПЕЦИФИКАЦИЯ МОНОЛИТНЫХ ЖЕЛЕЗОБЕТОННЫХ И БЕТОННЫХ ЭЛЕМЕНТОВ НА ВЕСЬ ОБЪЕКТ

Марка элемента	Кол. шт.	Стандарт или лист. проекта	Лист маркир. схемы
МУ-1	4	КЖ-6	КЖ-6
МУ-2	2	"	"

ПЕРЕЧЕНЬ ЛИСТОВ МАРКИ КЖ

№ листов п.п.	Наименование листа	Примечание
1	Заглавный лист к чертежам марки КЖ	
2	Заглавный лист к чертежам марки КЖ (продолжение)	
3	План фундаментов	
4	Монтажная схема колонн и ригелей	
5	Монтажные схемы диафрагм жесткости. Разрезы 1-1÷4-4.	
6.	Монтажные схемы плит покрытия и перекрытия.	
7	Монтажные схемы лестничных клеток. Раскладка накладных проступ.	
8.	Опалубки колонн К-17-75-3, К2Л-13-75-3а, К2-13-75-3 и лестничного марша ЛМ-58-14-17А	
9.	Опалубки плит с отверстиями.	
10	Дополнительные сетки и закладные детали к листам КЖ-6, 9.	
11	Опалубка диафрагм жесткости В-29-33А В-29-33Б и накладной проступи СТ-5А	
12	Армирование диафрагм жесткости В-29-33А В-29-33Б и накладной проступи СТ-5А.	
13	Каркасы, сетки, спецификация арматуры к листам КЖ-11, 12.	
14	Каркасы. сетки, спецификация арматуры к листам КЖ-11, 12	
15	Закладные детали, рамки, анкера.	

Госстрой СССР Главпромстройпроект ГОСХИМПРОЕКТ Москва	Год выпуска 1973г.	БЛОК ПРОИЗВОДСТВЕННЫХ И БЫТОВЫХ ПОМЕЩЕНИЙ ДЛЯ СТАНЦИЙ БИОЛОГИЧЕСКОЙ ОЧИСТКИ СТОЧНЫХ ВОД ПРОИЗВОДИТЕЛЬНОСТЬЮ ОТ 100 ДО 280 ТЫС. м³/СУТКИ	Заглавный лист к чертежам марки КЖ	Типовой проект 902-9-3 · Альбом II · Лист КЖ-1

Гл. инж. пр. Хренников · Гл. инж. пр. Яковлев · Нач. отд. Абрамов · Дата выпуска март 1973 г.

Расход материалов на весь объект.

Наименование элемента	Бетон, м³ Марка 100	Марка 150	Марка 200	Марка 300	Марка 250	Итого:	Сталь, т Класс А-I ГОСТ 5781-61	Класс А-II ГОСТ 5781-61	Класс А-III ГОСТ 5781-61	Класс А-IIв ГОСТ 5781-61	Класс А-I ГОСТ 6727-53	Класс В-II ГОСТ 6727-58	Вст3кп2 ГОСТ 380-71 прокат	Вст3кп2 ГОСТ 380-71 гн.прод.	Итого:
Сборные железобетонные конструкции.															
Фундаменты		19.2				19.2	0.16	0.5			0.04				0.70
Фундаментные блоки	22.2	49,5				71.7	0.24								0.24
Фундаментные плиты		2.2	36.0			38.2	0.15		0.52		0.12				0.79
Ригели				12.8		12.8	0.16		1.91		0.15		0.5		2.72
Колонны				7,7		7.7	0.02		0,72		0.04		0,7		1.48
Диафрагмы жесткости			8,5			8.5	0,1	0.2	0,89		0.04		0.28		1.51
Плиты покрытия и перекрыт			161,4	15.0		176,4	0.61	0.87		6,4	3.0		0.44		11.32
Дефлекторы-стаканы			0.35			0.35	0.03				0,01		0,02		0.06
Лестничные марши			5.0			5.0	0.18	0.34			0.08		0,02		0.62
Накладные проступи			1,5			1,5					0.03				0.03
Плиты подоконные			1.8			1.8			0,03		0,09		0,04		0.16
Опорные подушки					0.12	0.12	0,01						0,01		0,02
Перемычки			23.2			23,2			1.18		0,82		0,06		2.06
Итого:	22.2	70.9	237,75	35.5	0.12	366,5	1.66	1.91	5.25	6.4	4.42		2.07		21.73
Монолитные бетонные конструкции.															
Подбетонка	30.4					30.4									
Монолитн. уч.			1.2			1.2	0.03		0.21						0.24
Итого:	30.4		1.2			31.6	0.03		0.21						0.24
Стальные конструкции.															
Соединит. детали							0.36						0,42		0.78
Закладные дет.							0.19	0.04					1.18	0.30	1.71
Балки подшивного потолка													1,74		1.74
Лестничные огр.													0.32		0.32
Итого:							0.55	0.04					3.66	0.30	4.55

Сводная спецификация стальных элементов на весь объект

Марка элемента	Кол., шт.	Стандарт или лист проекта	Лист маркир. схемы
Соединительные детали			
МИР-1	40	ИИ-04-8,61	КЖ-4
МИР-2	80	"	"
-3+4 с=210	40	"	"
ММК-2	2	"	"
ММС-1Н	12	"	"
ММС-2Н	24	"	"
АС-1Н	5	"	"
АС-2Н	4	"	"
ММД-1	28	ИИ-04-8,61	
ММД-2	8	"	КЖ-5
ММД-3	24	"	"
ММД-4	6	"	"
ММП-1Н	207	"	"
ММП-2Н	4	"	"
ММП-3Н	208	"	"
М3-1	20	КЖ-10	КЖ-9
М3-2	10	"	"
КР-1	12	КЖ-10	
Закладные детали.			
МД-1÷МД-14	—	КЖ-15	
МН-1÷МН-9	—	"	
РС-1	1	КЖ-15	
МР-1	—	КЖ-15	
А-1÷А-4	—	"	
Подшивной потолок			
МБ-1÷МБ-12		АР-12	АР-12
Лестничные ограждения			
ЛО-17(ПР)	1	ИИ-04-8,61	КЖ-7
ЛО-17(Л)	4	"	"
ЛОП-12	2	"	"

Перечень примененных в проекте стандартов и типовых чертежей

Шифр	Наименование	№ листов
ИИ-04-0 Выпуск 1	Указания по применению изделий	
ИИ-04-1, Выпуск 1	Фундаменты выпуск 1.	
ИИ-04-2 Выпуск 1	Колонны.	
ИИ-04-3 Выпуск 1	Ригели.	
ИИ-04-7 Выпуск 1	Лестницы.	
ИИ-04-6 Выпуск 1	Диафрагмы жесткости.	
ИИ-04-8	Металлические монтажные детали и ограждения лестниц	
ИИ-04-10 Выпуск 1	Монтажные узлы и детали.	
ПК-01-119	Крупнопанельные ж.б. предварительно напряженные плиты.	
1 139-1	Перемычки ж.б. сборные для жилых и общественных зданий.	
1.136-1	Плиты подоконные для жилых и общественных зданий.	
ИИ-04-12 Выпуск 5	Железобет. диафрагмы жестк. тол. ц. 120мм	
ИИ-04-12 Выпуск 8	Монтажные узлы и детали	
ИИ-04-12 Выпуск 4	Железобетонные плиты перекрытий с круглыми пустотами, ребрист. и сплошн.	
1.116-1	Блоки бетонные для стен подвала.	
1.112-1	Плиты железобетонные для ленточных фундаментов.	
ИИ-04-12 Выпуск 3	Ж.б. ригели для колонн сечением 300×300.	

Нагрузки, принятые в проекте

1. Нормативная, равномерно распределенная нагрузка на перекрытие $q_н = 200$ кг/м².
2. Снеговая нагрузка по СНиП II-А.11-62 для III района СССР $P_c = 100$ кг/м².
3. Ветровая нагрузка по СНиП II-А.11-62 для I района СССР $q_в = 27$ кг/м².

Условные обозначения:

Маркировка узла: Номер узла — Номер листа, в котором узел изображен.

Условные сокращения слов:

Отметка	отм.
Отверстие	отв.
По типу	п.т.
Смотреть	см.
Уровень чистого пола.	ур.ч.п.

Главпромстройпроект ГОСХИМПРОЕКТ Москва

Инженер Гуннин, Техник Гаврилова, Проверил Сидзелев, Гл. инж. проекта Кротов, Нач. отд. Кругляев, Нач. сект. Мерлина, Дата выпуска 1973г.

Год выпуска 1973г.	Блок производственных и бытовых помещений для станций биологической очистки сточных вод производительностью от 100 до 280 тыс. м³/сутки	Заглавный лист к чертежам марки КЖ (продолжение)	Типовой проект 902-9-3	Альбом II	Лист КЖ-2

Шифр 1759-5К
Альбом лист КЖ-3
Инв. №

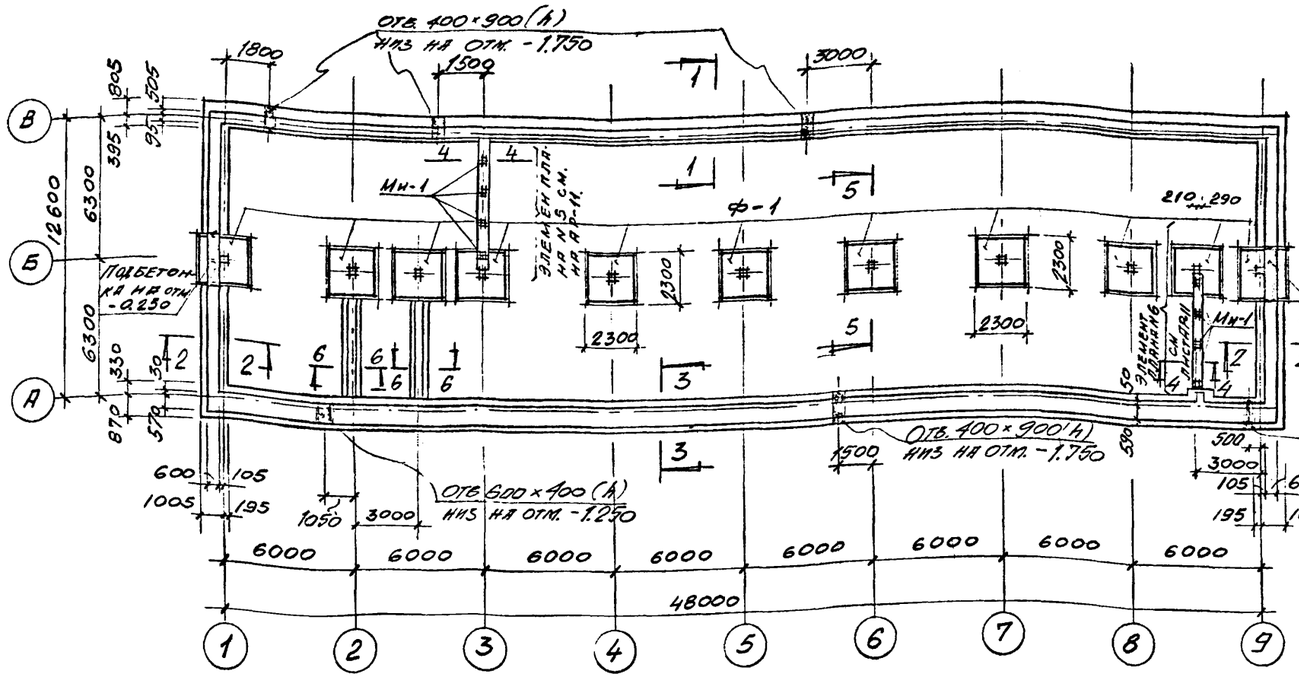

План фундаментов.

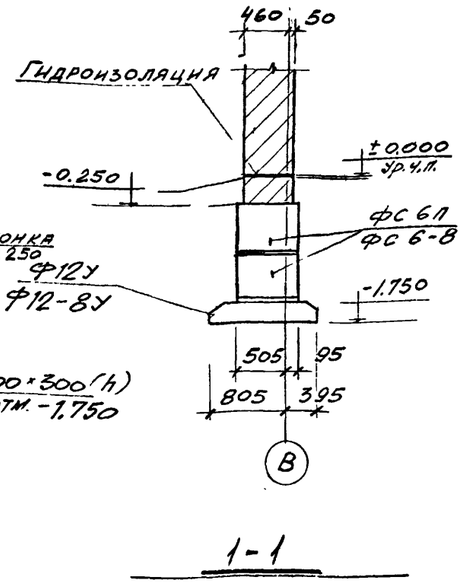

1-1

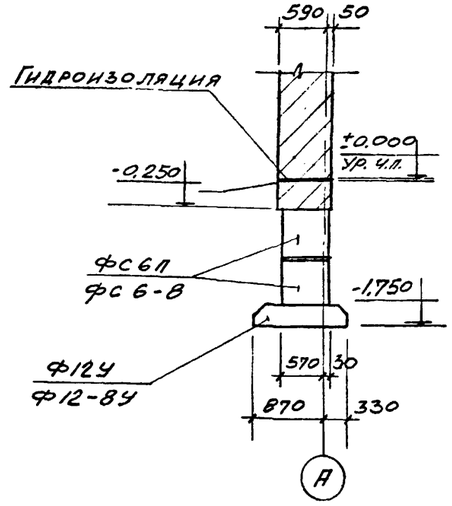

3-3

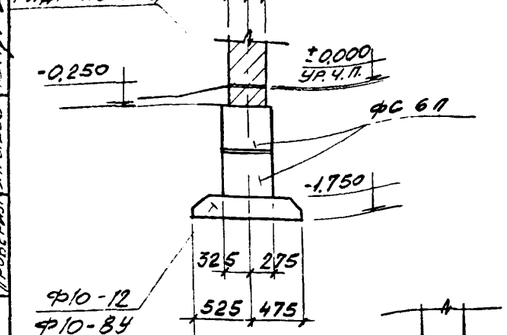

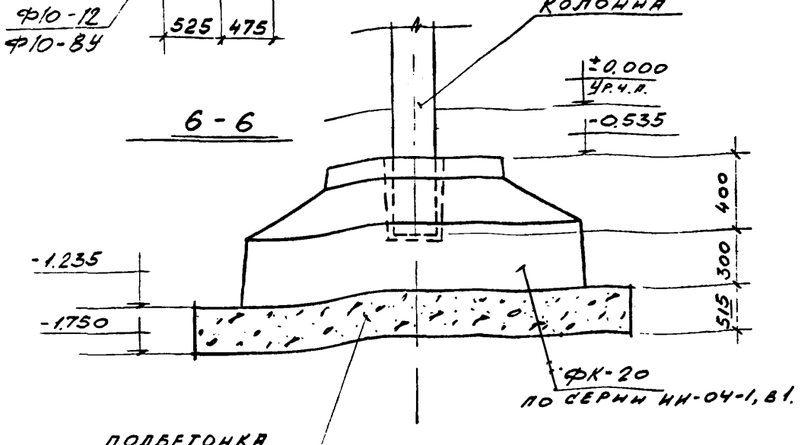

6-6

5-5

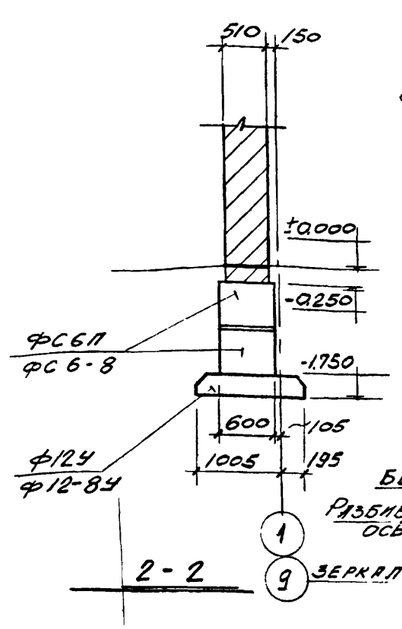

2-2

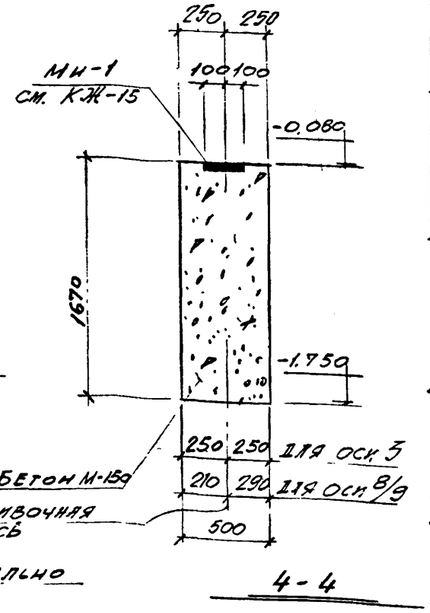

4-4

СПЕЦИФИКАЦИЯ

СБОРНЫХ БЕТОННЫХ, ЖЕЛЕЗОБЕТОННЫХ И СТАЛЬНЫХ ЭЛЕМЕНТОВ, ЗАМАРКИРОВАННЫХ НА ДАННОМ ЛИСТЕ

Наименование элемента	Марка элемента	Кол., шт.	Вес 1 элем., т	Стандарт или лист проекта	Примечание
Фундаментные плиты.	Ф-12у	40	0.87	Серия 1.112-1, в1	
	Ф12-8у	40	0.57	—"—	
	Ф10-12	6	0.75	"	
	Ф10-8у	2	0.495	"	
Фундаментные блоки.	ФС-6п	82	1.4	Серия 1.116-1, в1	
	ФС6-8	74	0.62	—"—	
Фундаменты	ФК-20	11	4.35	ИН-04-1, в1	

Примечания

1. Фундамент типа Ф-1 состоит из сборного элемента ФК-20 и подбетонки (см. разрез 5-5).
2. Горизонтальная гидроизоляция стен на отм. -0.030 из цементного раствора состава 1:2 толщиной 30 мм.
3. Ленточные фундаменты из бетонных блоков выполнять на растворе М-50, толщина швов не более 20 мм. Фундаментные блоки укладывать с перевязкой вертикальных швов при минимальном перепуске 0,4 высоты блока, включая места углов.
4. По длине ленточных фундаментов устраиваются усадочные швы с шагом 30 м.

Год выпуска 1973г.	Блок производственных и бытовых помещений для станций биологической очистки сточных вод производительностью от 100 до 280 тыс. м³/сутки	План фундаментов	Типовой проект 902-9-3	Альбом II	Лист КЖ-3

Госстрой СССР Главпромстройпроект ГОСХИМПРОЕКТ Москва
Гл. инж. проекта Ерухимович
Гл. инж. Лунина
Рук. гр. Лунина
Инженер Лунина
Техник Дарьялова
Провалил Барышев
Нач. отд. Ефремов
Дата выпуска Май 1973г.
Отд. ОВ-1 Отд. ОВ
Отд. ВК Отд. ВК
Согласовано: Инженер Кремнев; Инженер Ефремов; Главный инженер проекта Ерухимович

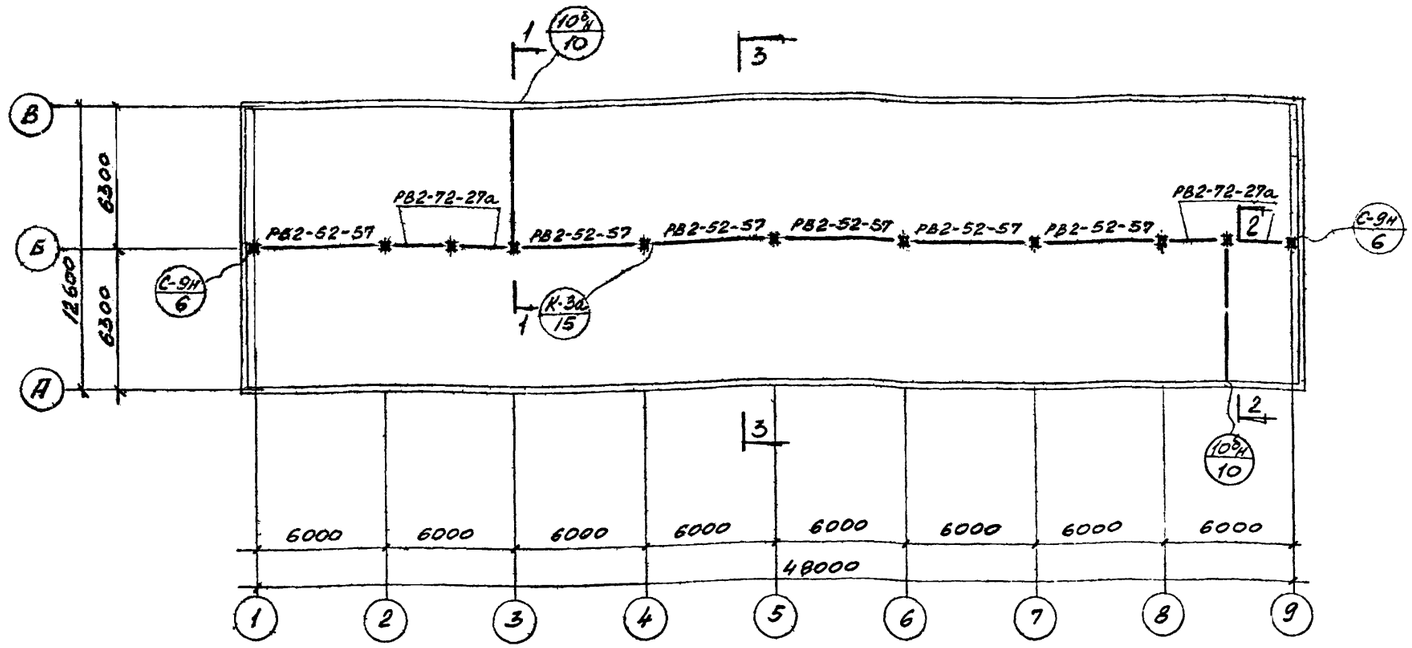

Монтажная схема ригелей на отм. 3.300

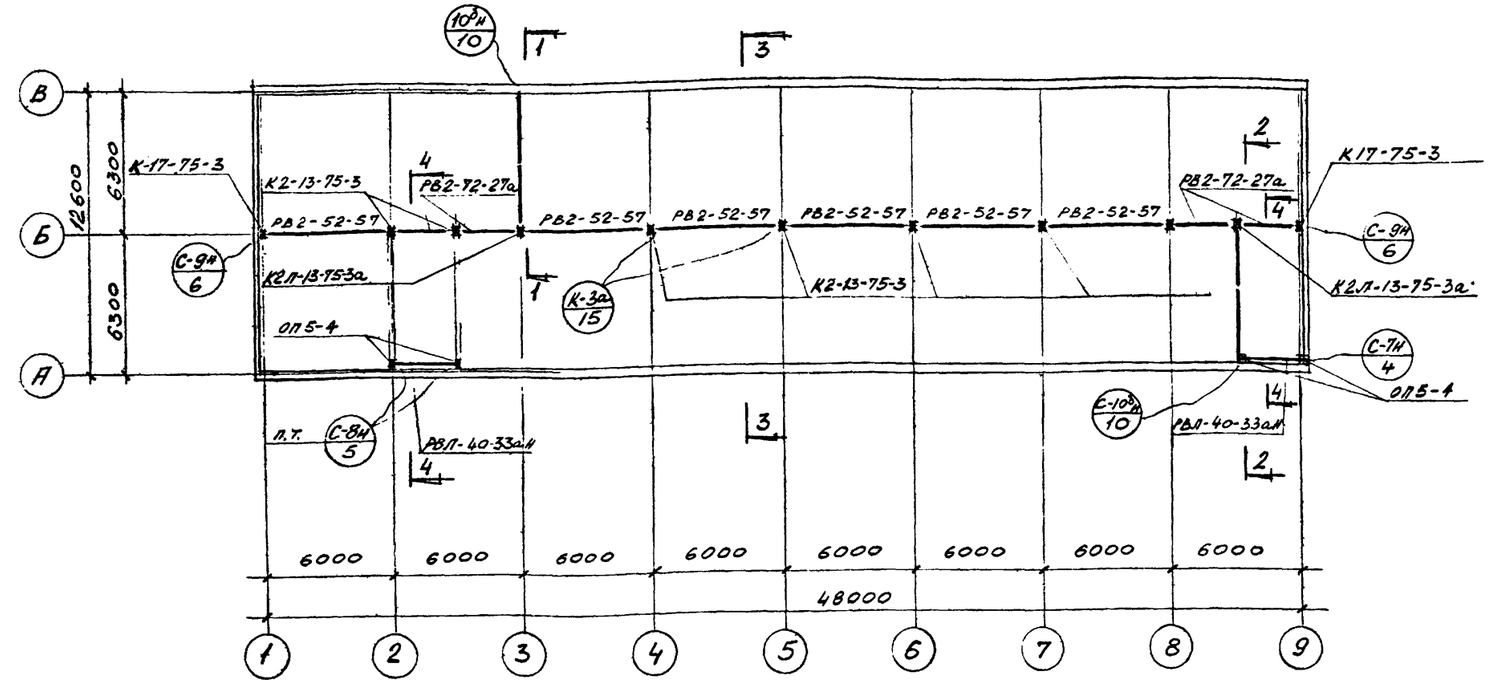

Монтажная схема колонн и ригелей на отм. ±0.000

Выборка монтажных деталей.

Марка деталей	Кол., шт.	Вес, кг 1 шт.	Вес, кг всех	Стандарт или лист проекта
ММР-1	40	3.86	154,4	ИИ-04-10,61
ММР-2	80	0.28	22,4	"
-3×4 l=210	40	0.02	0,8	"
ММК-2	2	8.05	16 1	"

Марка деталей	Кол., шт.	Вес, кг 1 шт.	Вес, кг всех	Стандарт или лист проекта
ММС-1н	12	1.18	14.2	ИИ-04-12,68
ММС-2н	24	1.68	40.3	"
АС-1н	5	3.2	16.0	"
АС-2н	4	4.10	16.4	"

СПЕЦИФИКАЦИЯ

СБОРНЫХ БЕТОННЫХ, ЖЕЛЕЗОБЕТОННЫХ И СТАЛЬНЫХ ЭЛЕМЕНТОВ, ЗАМАРКИРОВАННЫХ НА ДАННОМ ЛИСТЕ

Наименование элемента	Марка элемента	Кол., шт.	Вес 1 элем., т	Стандарт или лист проекта	Примечание
Ригели.	РВ2-52-57	12	1.9	ИИ-04-3, вып 1.	
	РВ2-72-27а	8	0.863	"	
	РВЛ-40-33аН	2	0.9	ИИ-04-12 вып. 3	
Колонны	К-17-75-3	2	1.76	ИИ-04-2, вып 1 КЖ-8	
	К2Л-13-75-3а	2	1.8		
	К2-13-75-3	7	1.75		

ПРИМЕЧАНИЯ

1. Закладные и соединительные элементы, не защищаемые бетоном, должны быть оцинкованы. Нарушенную во время монтажа оцинковку восстановить нанесением цинкового протекторного грунта толщиной 0.2мм (по СН 262-67).
2. Все монтажные швы принимать не менее $h_{шв}$=6мм. Сварку производить электродами типа Э-42 по ГОСТ 9467-60
3. Узлы см. по сериям ИИ-04-10, вып 1, ИИ-04-12, вып. 8.
4. Сечения см. лист КЖ-5.

Год выпуска 1973г.	БЛОК ПРОИЗВОДСТВЕННЫХ И БЫТОВЫХ ПОМЕЩЕНИЙ ДЛЯ СТАНЦИЙ БИОЛОГИЧЕСКОЙ ОЧИСТКИ СТОЧНЫХ ВОД ПРОИЗВОДИТЕЛЬНОСТЬЮ ОТ 100 ДО 280 ТЫС. М³/СУТКИ	Монтажная схема колонн и ригелей	Типовой проект 902-9-3	Альбом II	Лист КЖ-4

Госкомпроект Москва. Дата выпуска МАЙ 1973г. Нач. отд. Абрамов. Техник Дворцова. Проверил Барышев.

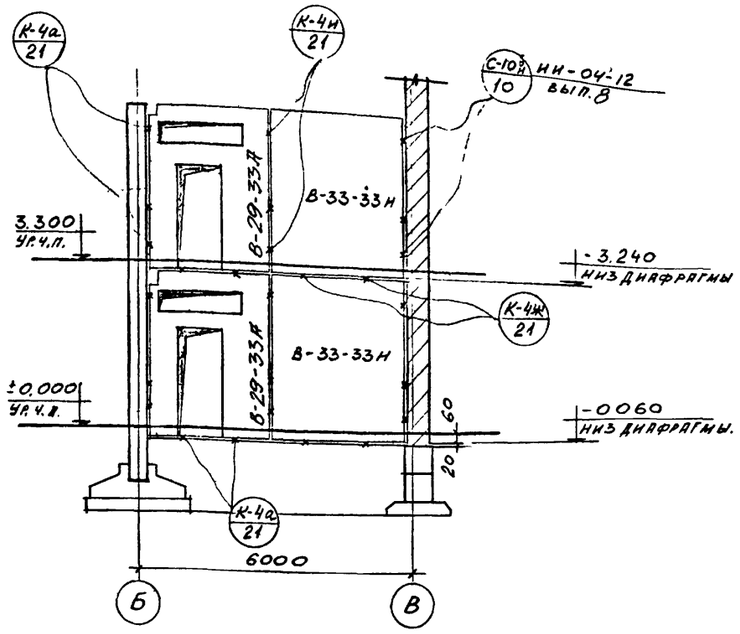

1-1

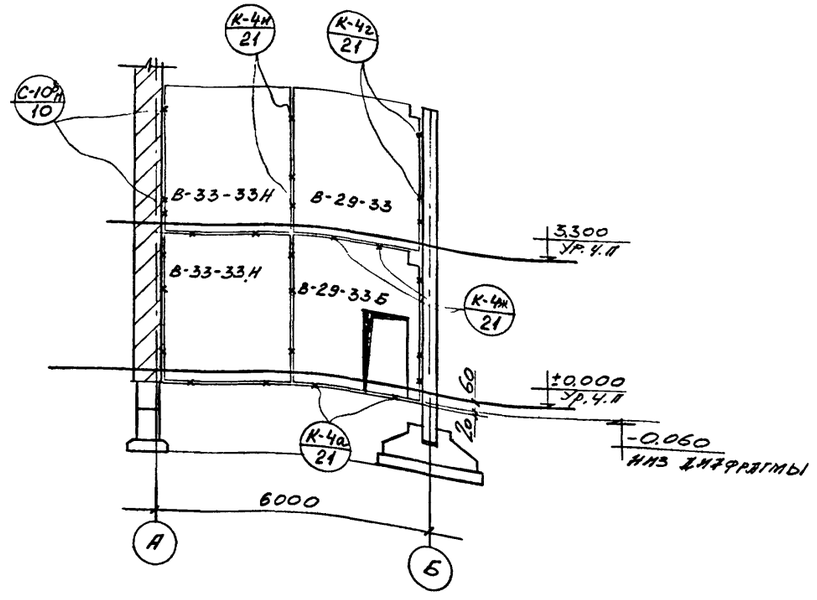

2-2

ВЫБОРКА МОНТАЖНЫХ ДЕТАЛЕЙ

Марка деталей	Кол., шт.	Вес, кг		Стандарт или лист проекта
		1 шт.	всех	
ММД-1	28	0.98	27.4	НН-04-12,вып.8
ММД-2	8	1.35	10.8	"
ММД-3	24	0.71	17.0	"
ММД-4	6	0.94	5.7	"

Марка деталей	Кол., шт.	Вес, кг		Стандарт или лист проекта
		1 шт.	всех	
ММП-1Н	207	0.71	146.9	НН-04-12,вып.8
ММП-2Н	4	0.22	0.88	"
ММП-3Н	208	0.67	139.4	"

СПЕЦИФИКАЦИЯ

СБОРНЫХ БЕТОННЫХ, ЖЕЛЕЗОБЕТОННЫХ И СТАЛЬНЫХ ЭЛЕМЕНТОВ, ЗАМАРКИРОВАННЫХ НА ДАННОМ ЛИСТЕ

Наименование элемента	Марка элемента	Кол., шт.	Вес 1 элем., т	Стандарт или лист проекта	Примечание
Диафрагмы жесткости	В-29-33	1	2,75	НН-04-6 вып.1	
	В-29-33А	2	1.75	КЖ-11	
	В-29-33Б	1	2,00	-"-	
	В-33-33Н	4	3,12	НН-04-12 вып.5	
Опорная плита	ОП 5-Н	4	0.06	НН-03-07 альбом 7	

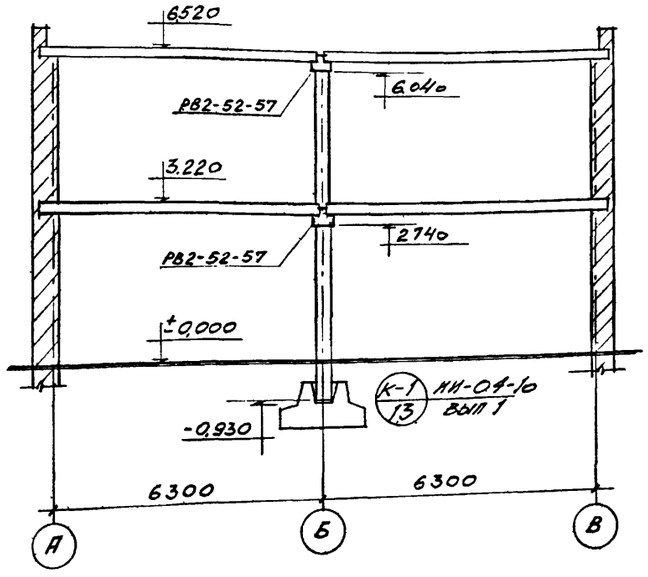

3-3

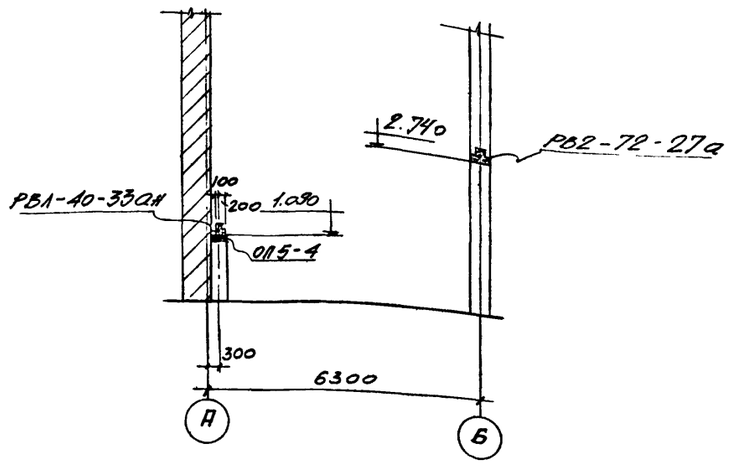

4-4

ПРИМЕЧАНИЯ

1. Разрезы замаркированы на листах КЖ-4,5.
2. Монтажные детали ММП относятся к монтажным планам плит покрытия и перекрытия (см. лист КЖ-6).
3. Все узлы - по сериям НН-04-10, вып. 1. и НН-04-12, вып. 8.

Госстрой СССР
Главпромстройпроект
ГОСХИМПРОЕКТ
Москва

Год выпуска 1973г.

Блок производственных и бытовых помещений для станций биологической очистки сточных вод производительностью от 100 до 280 тыс. м³/сутки

Монтажные схемы диафрагм жесткости. Разрезы 1-1÷4-4.

Типовой проект 902-9-3

Альбом II

Лист КЖ-5

Согласовано

Гип. инж. Суздалев
Гл. инж. пр. Ушинин
Нач. отд. Кабаков
Гл. конс. отд. Бакшистов
Дата выпуска МАЙ 1973 г.
Гип. Гавриков
Рук. гр. Крылов
Проверил Крылов

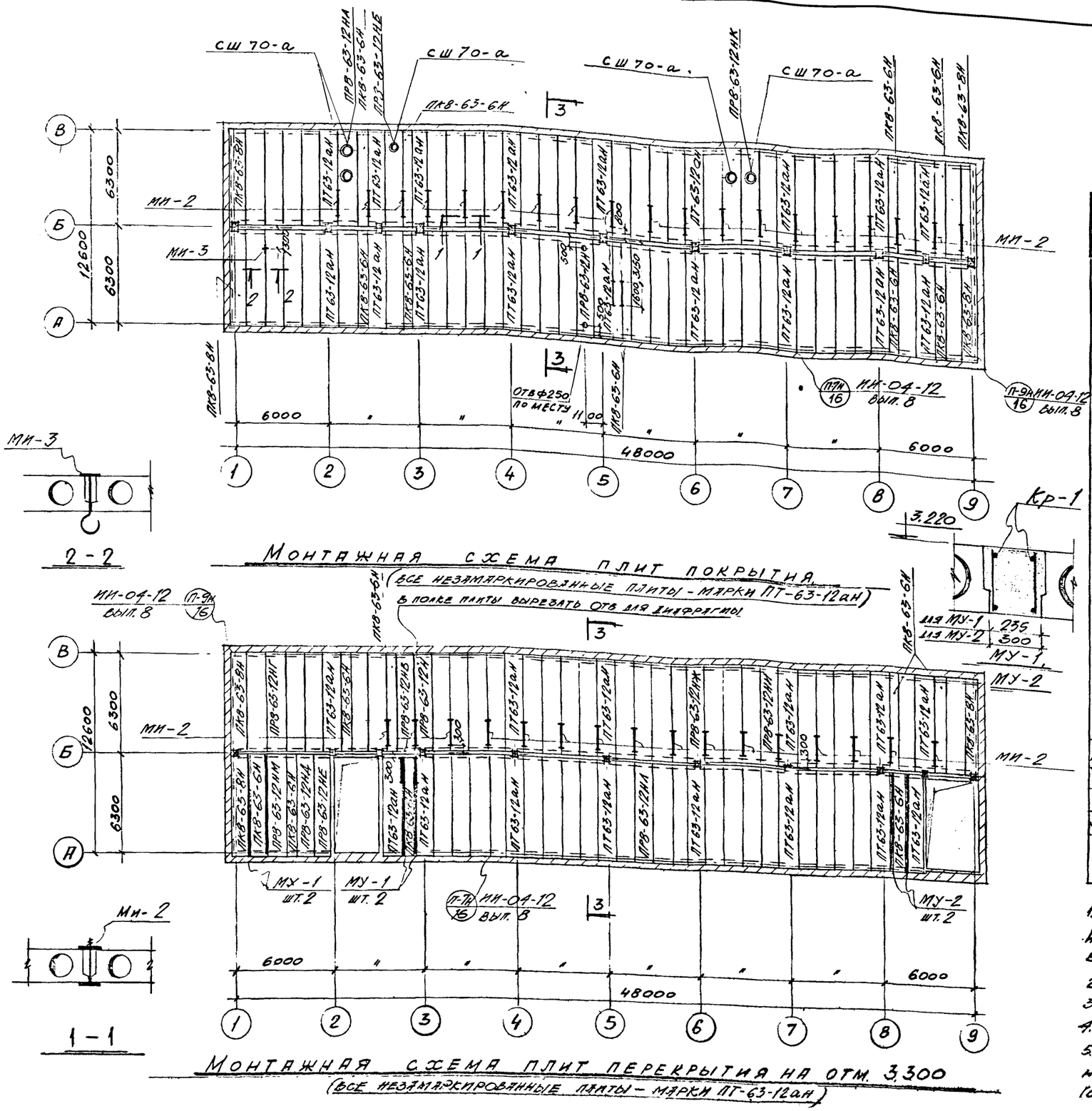

Монтажная схема плит покрытия
(все незамаркированные плиты - марки ПТ-63-12аН)
В полке плиты вырезать отв. для диафрагмы

Монтажная схема плит перекрытия на отм. 3.300
(все незамаркированные плиты - марки ПТ-63-12аН)

СПЕЦИФИКАЦИЯ

СБОРНЫХ БЕТОННЫХ, ЖЕЛЕЗОБЕТОННЫХ И СТАЛЬНЫХ ЭЛЕМЕНТОВ, ЗАМАРКИРОВАННЫХ НА ДАННОМ ЛИСТЕ

Наименование элемента	Марка элемента	Кол., шт.	Вес 1 элем., т	Стандарт или лист проекта	Примечание
Плиты покрытия и перекрытия.	ПТ63-12аН	127	2.76	ИИ-04-12, в.4	
	ПРВ-63-12Н	2	2.58	ИИ-04-12 вып. 4	
	ПКВ-63-8Н	7	2.35	"	
	ПКВ-63-6Н	18	1.95	"	
	ПРВ-63-12НА	1	2.38	ИИ-04-12, вып. 4 КЖ-9	
	ПРВ-63-12НБ	1	"		
	ПРВ-63-12НВ	1	"		
	ПРВ-63-12НГ	1	"		
	ПРВ-63-12НД	1	"		
	ПРВ-63-12НЕ	1	"		
	ПРВ-63-12НЖ	1	"		
	ПРВ-63-12НИ	1	"		
	ПРВ-63-12НК	2	"		
	ПРВ-63-12НЛ	1	"		
	ПРВ-63-12НМ	1	"		
Дефлекторы-стаканы	СШ 70-а	5	0.167	ПК-01-119	
СТАЛЬНЫЕ ЭЛЕМЕНТЫ					
Заклад. дет. и каркас	МИ-2	39	0.01	КЖ-15	
	МИ-3	1	0.001	-"-	
	Кр-1	12	0.013	КЖ-10	

Примечания.

1. В швы между плитами заложить закладные детали согласно сечениям 1-1, 2-2 и залить бетоном М-200 на мелком гравии.
2. Сечение 3-3 см. на листе КЖ-5
3. Выборку монтажных деталей см. на листе КЖ-5.
4. Монолитные участки МУ-1 выполнять из бетона М-200
5. В месте установки дефлекторов-стаканов выполнить набетонки с установкой закладных деталей (см. детали планов N 1,2 на листе КЖ-9.)

Год выпуска 1973г.	БЛОК ПРОИЗВОДСТВЕННЫХ И БЫТОВЫХ ПОМЕЩЕНИЙ ДЛЯ СТАНЦИЙ БИОЛОГИЧЕСКОЙ ОЧИСТКИ СТОЧНЫХ ВОД ПРОИЗВОДИТЕЛЬНОСТЬЮ ОТ 100 ДО 280 ТЫС. м³/СУТКИ	МОНТАЖНЫЕ СХЕМЫ ПЛИТ ПОКРЫТИЯ И ПЕРЕКРЫТИЯ	Типовой проект 902-9-3	Альбом II	Лист КЖ-6

ГОСХИМПРОЕКТ Москва

Рук. груп. Лунина
Дата выпуска МАЙ 1973г

59-5к
ОТВ. 1
Ж-1
НА №

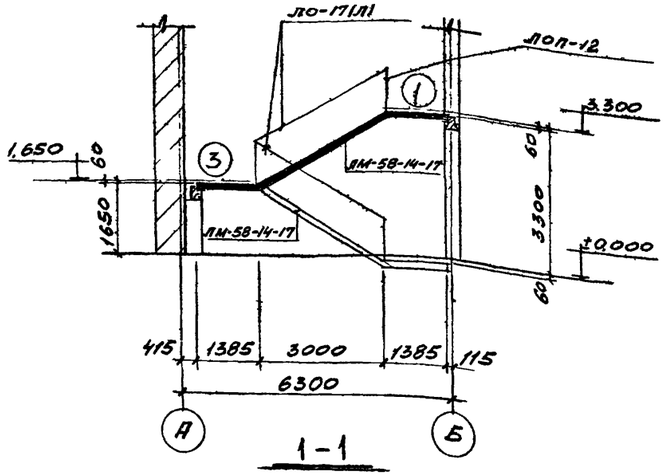

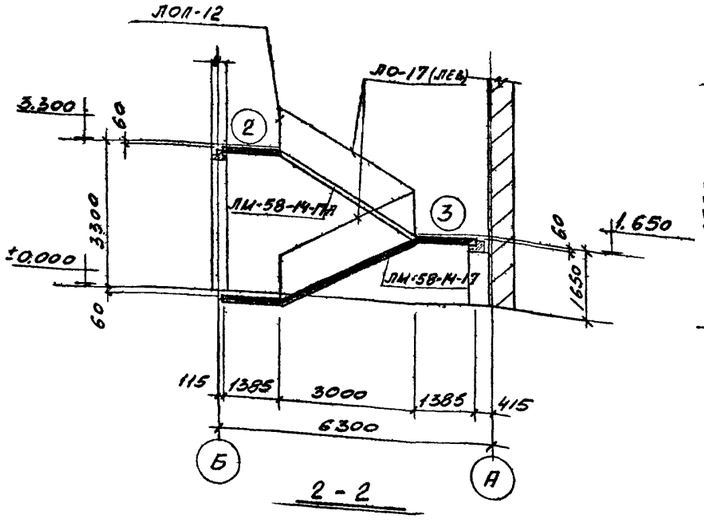

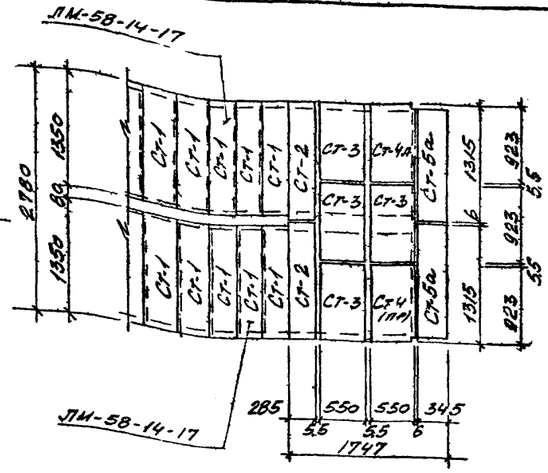

ВЫБОРКА СОЕДИНИТЕЛЬНЫХ ДЕТАЛЕЙ

Марка деталей	Кол., шт.	Вес, кг		Стандарт или лист проекта
		1 шт.	всех	
МЧЛ-1	3	1.54	4.62	ИИ-04-8.61
МЧЛ-2	1	1.24	1.24	"
МЧЛ-3	25	0.52	13.0	"
МЧЛ-4	6	0.13	0.78	"

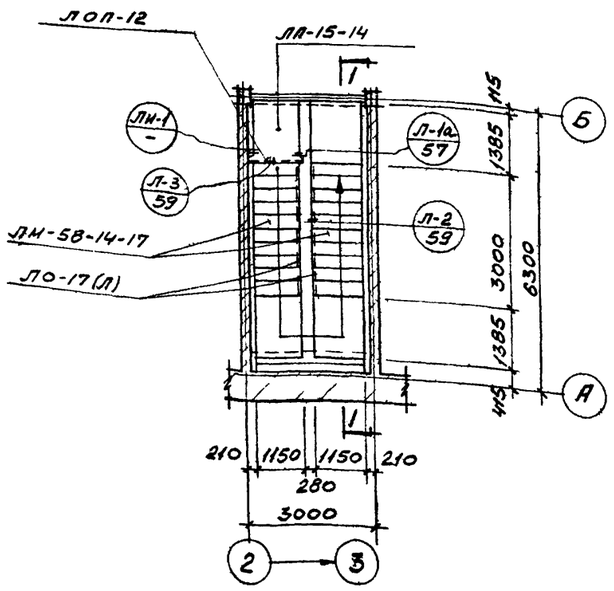

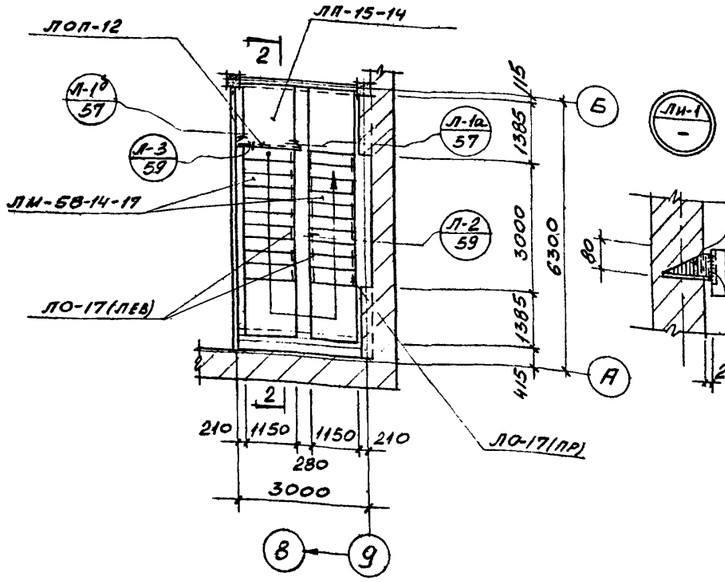

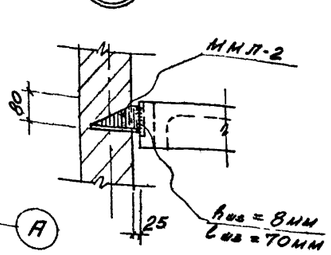

МОНТАЖНЫЕ СХЕМЫ ЛЕСТНИЦ

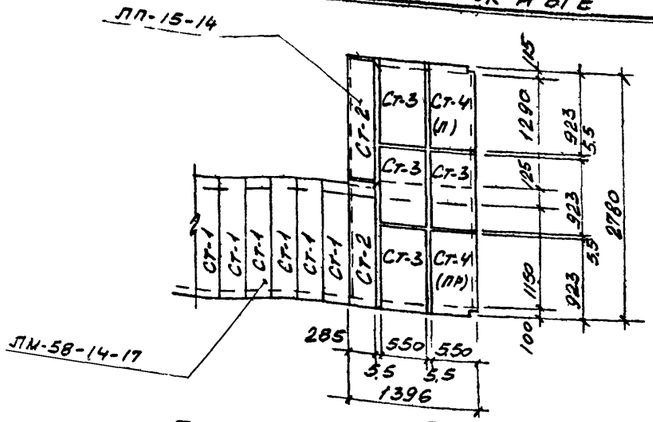

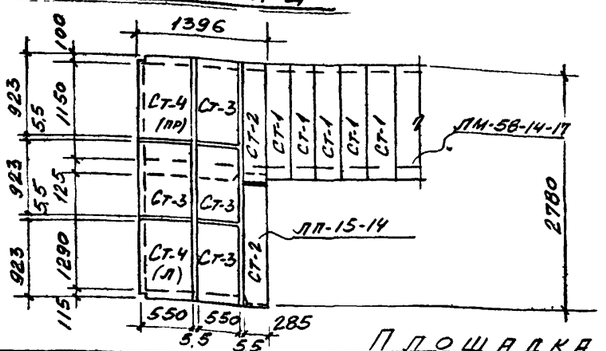

СПЕЦИФИКАЦИЯ

СБОРНЫХ БЕТОННЫХ, ЖЕЛЕЗОБЕТОННЫХ И СТАЛЬНЫХ ЭЛЕМЕНТОВ, ЗАМАРКИРОВАННЫХ НА ДАННОМ ЛИСТЕ

Наименование элемента	Марка элемента	Кол., шт.	Вес 1 элем., т	Стандарт или лист проекта	Примечание
ЖЕЛЕЗОБЕТОННЫЕ ЭЛЕМЕНТЫ					
Лестничные марши	ЛМ-58-14-17	4	2.29	ИИ-04-7.61	
	ЛП-15-14	2	0.585	"	
	ЛМ-58-14-17ПР	1	2.29	ИИ-04-7.61 КЖ-8	
Накладные проступи	Ст-2	8	0.040	ИИ-04-7.61	
	Ст-3	16	0.050	"	
	Ст-4 (ПР)	4	0.050	"	
	Ст-4 (Л)	4	0.050	"	
	Ст-5а	4	0.0	КЖ-11	
	Ст-1	36	0.048	ИИ-04-7.61	
СТАЛЬНЫЕ ЭЛЕМЕНТЫ					
Лестничные ограждения	ЛО-17(Л)	4	0.053	ИИ-04-8.61	
	ЛОП-12	2	0.025	"	
	ЛО-17(ПР)	1	0.053	"	

ПРИМЕЧАНИЯ.

1 Узлы крепления элементов лестничной клетки см серию ИИ-04-10, вып. 1.

Гип Госстроя СССР Главпромстройпроект ГОСХИМПРОЕКТ Москва	Год выпуска 1973г.	БЛОК ПРОИЗВОДСТВЕННЫХ И БЫТОВЫХ ПОМЕЩЕНИЙ ДЛЯ СТАНЦИЙ БИОЛОГИЧЕСКОЙ ОЧИСТКИ СТОЧНЫХ ВОД ПРОИЗВОДИТЕЛЬНОСТЬЮ ОТ 100 ДО 280 ТЫС. $м^3$/СУТКИ	Монтажные схемы лестничных клеток. Раскладка накладных проступей.	Типовой проект 902-9-3 / Альбом II / Лист КЖ-7

Нач. АСО Абрамов
Гл. инж. пр. Гаврилов
Рук. гр. Кулиш
Дата выпуска 1973г.
Техник Гаврилова
Проверил Борзиев

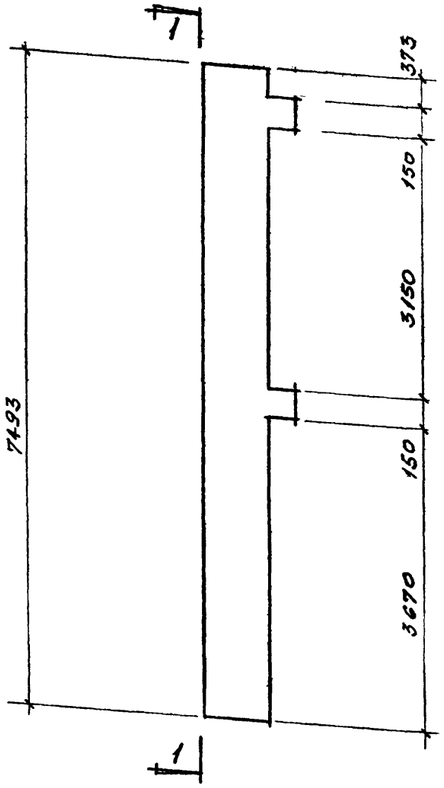

К-17-75-3

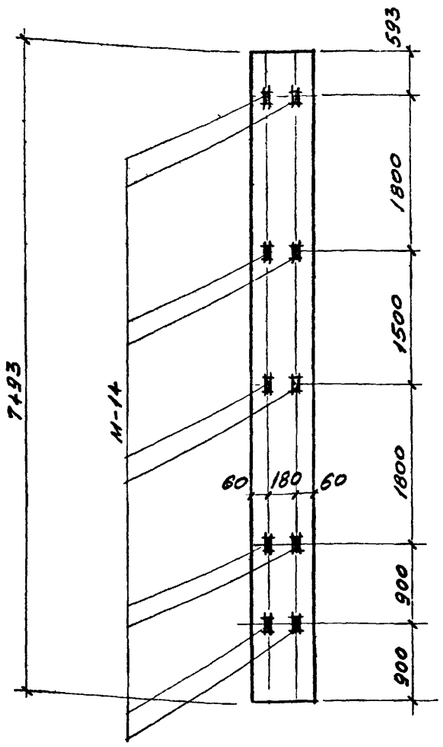

1-1

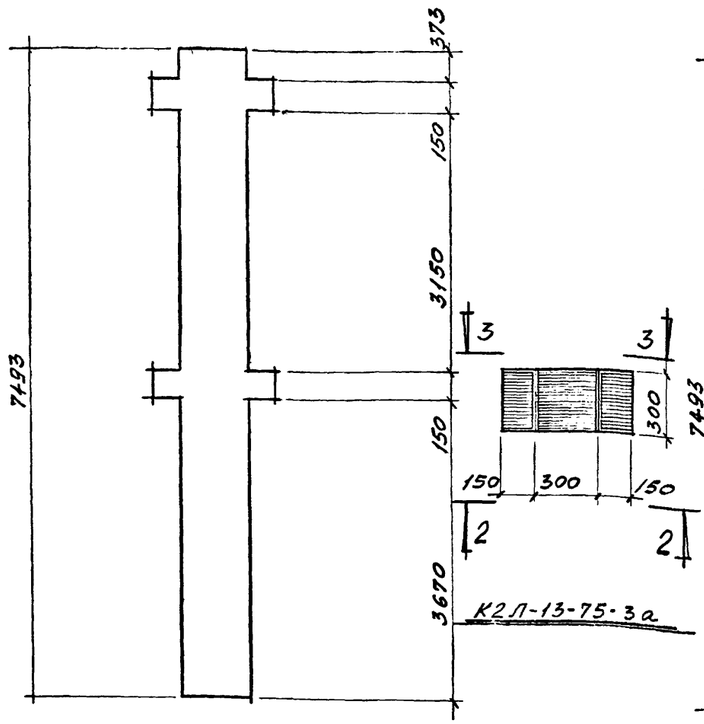

2-2

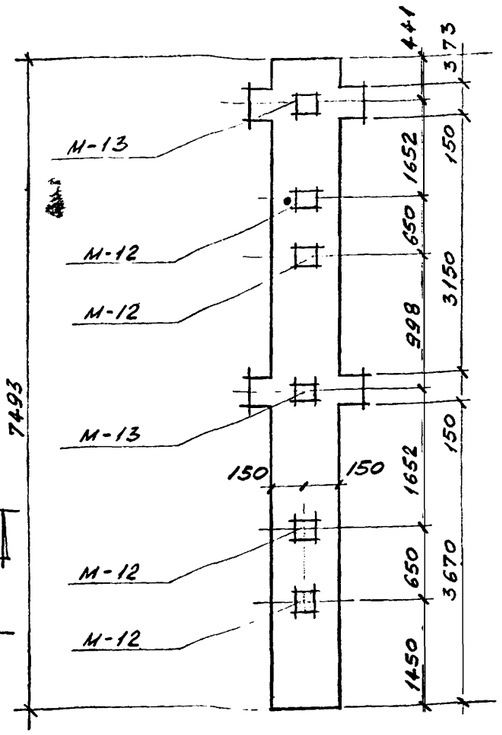

3-3

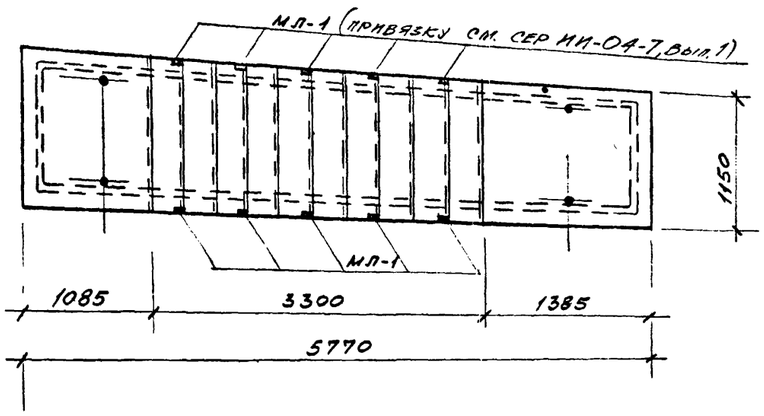

ЛМ-58-14-17А

ВЫБОРКА ЗАКЛАДНЫХ ДЕТАЛЕЙ

Марка элем. и кол., шт.	Марка детали	Кол. шт. на 1 эл.	Кол. шт. на все эл.	Сталь, кг на 1 элем.	Сталь, кг на все элем.
К2Л-13-75-3а (шт. 2)	М-2	1	2	29.83	59.66
	М-3	1	2	22.21	44.42
	М-8	2	4	22.6	90.4
	М-12	4	8	3.79	30.32
	М-13	2	4	5.29	21.16
ЛМ-58-14-17А (шт. 1)	МЛ-1	10	10	0.68	6.8

Марка элем. и кол., шт.	Марка детали	Кол. шт. на 1 эл.	Кол. шт. на все эл.	Сталь, кг на 1 элем.	Сталь, кг на все элем.
К2-13-75-3 (шт. 7)	М-1	1	7	19.29	135.03
	М-4	1	7	12.24	85.58
	М-8	2	14	22.6	316.4
К-17-75-3 (шт. 2)	М-9	2	4	13.28	53.12
	М-14	10	20	0.49	9.8
	М-15	1	2	22.0	44.0
	М-16	1	2	16.38	32.76

Примечания

1. Количество закладных деталей в колоннах К17-75-3, К2-13 75-3, К2Л-13-75-3а и лестничном марше ЛМ-58-14-17а должно соответствовать таблице выборки на данном листе. Колонны и закладные детали к ним выполнять по серии ИИ-04-2, вып. 1, лестничный марш - по серии ИИ-04-7, вып. 1.

Главпромстройпроект ГОСХИМПРОЕКТ Москва

Нач. отд. Исаченко
Гл. конс. пр. Гуревич
Рук. груп. Гунина
Дата выпуска М-III 1973г.
Н. контр. Брусиловский
Н. сект. Ерохин

Год выпуска 1973г.	Блок производственных и бытовых помещений для станций биологической очистки сточных вод производительностью от 100 до 280 тыс. м³/сутки	Опалубки колонн К-17-75-3, К2Л-13-75-3а, К2-13-75-3 и лестничного марша ЛМ-58-14-17А.	Типовой проект 902-9-3	Альбом II	Лист КЖ-8

12976-02 36

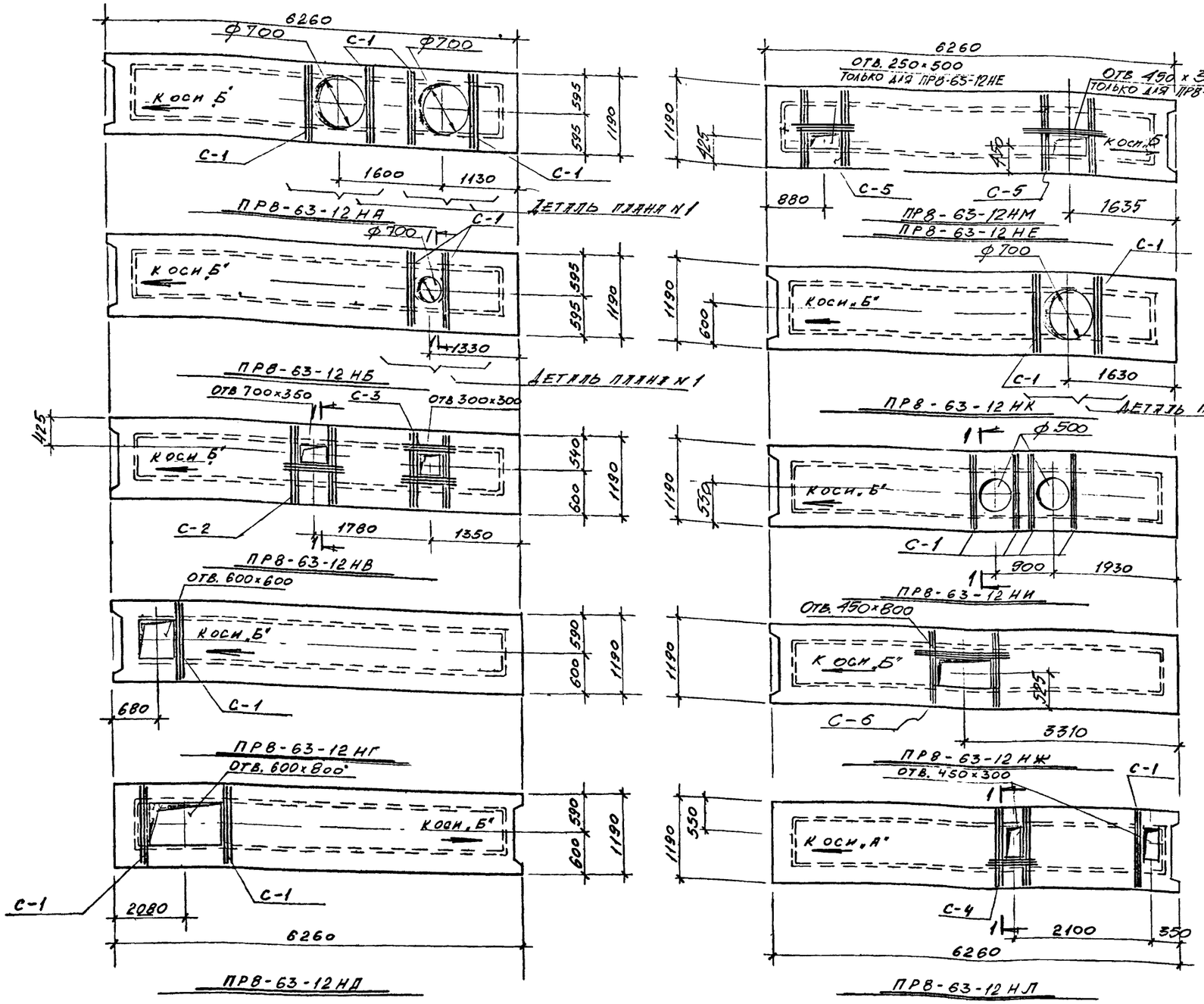

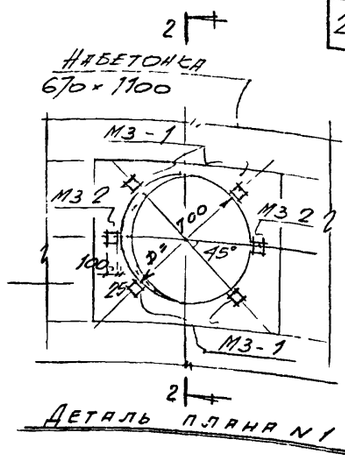

Выборка дополнительных сеток

Марка элемента и кол. шт.	Марка сетки или детали	Кол. шт. на 1 эл-т	Кол. шт. на все	Сталь кг. на 1 элемент	Сталь кг. на все
ПР8-63-12НА (шт. 1)	С-1	4	4	1.3	1.3
ПР8-63-12НБ (шт. 1)	С-1	1	2	1.3	1.3
ПР8-63-12НВ (шт. 1)	С-3	1	1	1.3	1.3
	С-2	1	1	1.08	1.08
ПР8-63-12НГ (шт. 1)	С-1	1	1	0.35	0.35
ПР8-63-12НД (шт. 1)	С-1	2	2	0.65	0.65
ПР8-63-12НЕ (шт. 1)	С-5	1	1	1.0	1.0
ПР8-63-12НК (шт. 2)	С-1	2	4	0.65	1.3

Марка элемента и кол. шт.	Марка сетки или детали	Кол. шт на 1 эл-т	Кол. шт на все	Сталь кг. на 1 элем.	Сталь кг. на все элем.
ПР8-63-12НИ (шт. 1)	С-1	4	4	1.3	1.3
ПР8-63-12НЖ (шт. 1)	С-6	1	1	0.95	0.95
ПР8-63-12НЛ (шт. 1)	С-1	1	1	0.35	0.35
	С-4	1	1	0.85	0.85
ПР8-63-12НМ (шт. 1)	С-5	1	1	1.0	1.0

Примечания.

1. Плиты ПР8-63-12 с буквенными индексами отличаются от плит ПР8-63-12Н серии ИИ-04-12, в 4 наличием отверстий.
2. На каждой плите нанести масляной краской знак „→" и надпись „к оси."
3. Сетки и закладные детали см. лист КЖ-10
4. Все привязки отверстий даны по центру отверстий

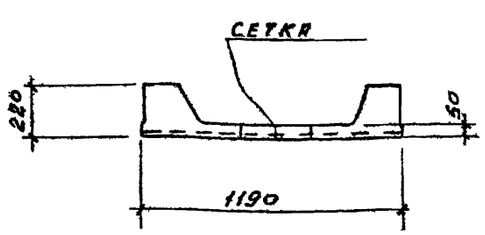

1-1

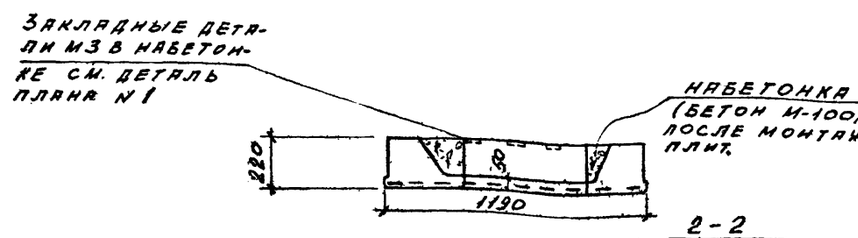

2-2

Год выпуска 1973г	Блок производственных и бытовых помещений для станций биологической очистки сточных вод производительностью от 100 до 280 тыс. м³/сутки	Опалубки плит с отверстиями.	Типовой проект 902-9-3	Альбом II	Лист ЮК-9

Госстрой СССР Главпромстройпроект ГОСХИМПРОЕКТ Москва

Дата выпуска МАЙ 1973г

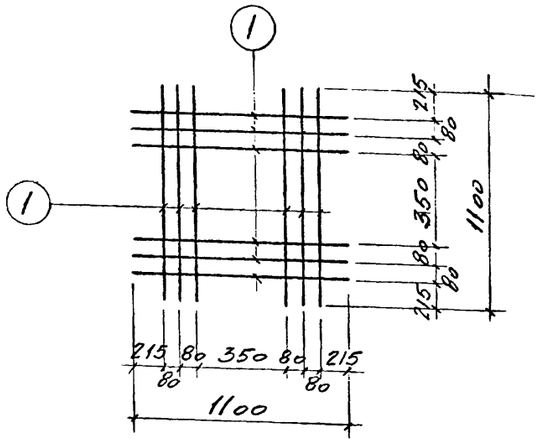

С-3

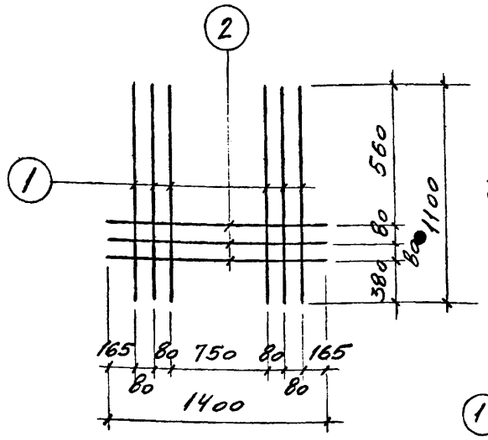

С-2

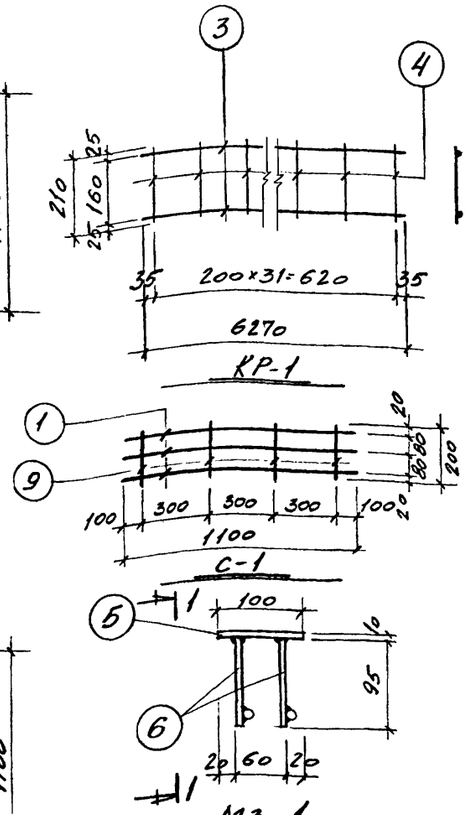

КР-1

С-1

М3-1

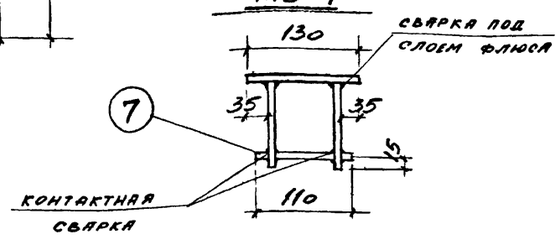

1-1

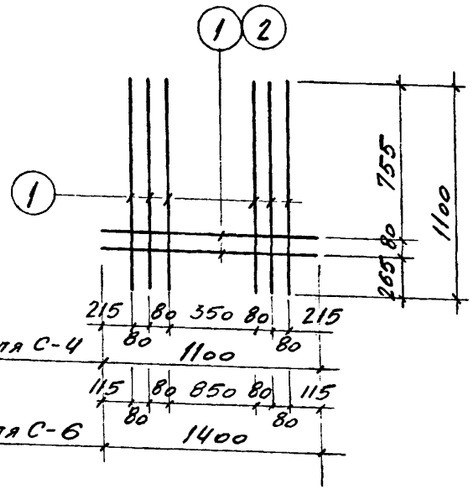

С-4, С-6

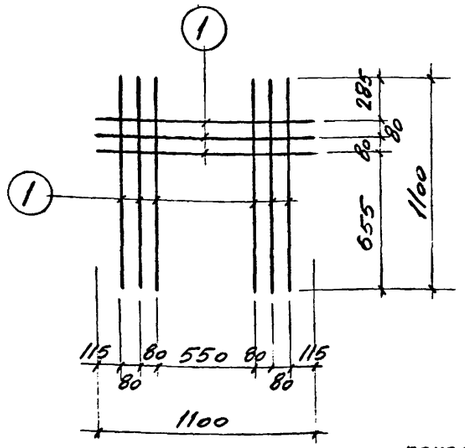

С-5

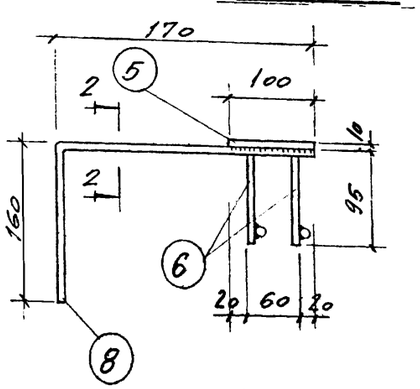

М3-2

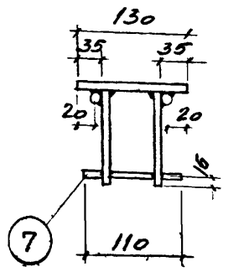

2-2

СПЕЦИФИКАЦИЯ СТАЛИ НА ОДНУ ШТУКУ КАЖДОЙ МАРКИ

Марка	№ поз.	Профиль	Длина, мм	Кол. шт.	Вес, кг 1 шт.	Вес, кг всех	Вес, кг марки	Вес, кг всех марок	Примечание
С-1 (шт. 18)	1	Ф4ВI	1100	3	0.11	0.33	0.37	5.94	
	9	Ф4ВI	200	4	0.01	0.04			
С-2 (шт 1)	1	Ф4ВI	1100	6	0.11	0.66	1.08	1.08	
	2	Ф4ВI	1400	3	0.14	0.42			
С-3 (шт. 1)	1	см. выше	1100	12	0.11	1.32	1.32	1.32	
С-4 (шт. 1)	1	см. выше	1100	8	0.11	0.88	0.88	0.88	
С-5 (шт. 2)	1	см. выше	1100	9	0.11	0.99	0.99	1.98	
С-6 (шт. 1)	1	см. выше	1100	6	0.11	0.66	0.94	0.94	
	2	Ф4ВI	1400	2	0.14	0.28			
Кр-1 (шт. 8)	3	Ф12АIII	6270	2	5.6	11.2	12.8	102.4	
	4	Ф6АI	210	32	0.05	1.6			
М3-1 (шт. 20)	5	−100×10	130	1	1.02	1.02	1.54	30.8	
	6	Ф12АIII	95	4	0.08	0.32			
	7	Ф12АIII	110	2	0.1	0.2			
М3-2 (шт. 10)	5	−100×10	130	1	1.02	1.02	2.14	21,4	
	8	Ф12АIII	330	2	0.3	0.6			
	6	Ф12АIII	95	4	0.08	0.32			
	7	Ф12АIII	110	2	0.1	0.2			

ПРИМЕЧАНИЯ

1. Данный лист см. совместно с листом КЖ-9
2. Арматурные сетки изготовлять при помощи точечной сварки в соответствии с ГОСТ 10922-64
3. Сварку закладных элементов производить электродами типа Э42.

ВЫБОРКА СТАЛИ

Класс АI ГОСТ 5781-61	Ф мм	6						Итого
	Вес кг	12,8						12,8
Класс АIII ГОСТ 5781-61	Ф мм	12						Итого
	Вес, кг	111,2						111,2
Класс ВI ГОСТ 6727-53	Ф мм	4						Итого
	Вес, кг	12,14						12,14
Ст Вст 3кп2 ГОСТ 380-71	Профиль	−δ=10						Итого
	Вес, кг	30,6						30,6
							Всего:	166,74

Год выпуска 1973г	БЛОК ПРОИЗВОДСТВЕННЫХ И БЫТОВЫХ ПОМЕЩЕНИЙ ДЛЯ СТАНЦИЙ БИОЛОГИЧЕСКОЙ ОЧИСТКИ СТОЧНЫХ ВОД ПРОИЗВОДИТЕЛЬНОСТЬЮ ОТ 100 ДО 280 ТЫС. м³/СУТКИ	ДОПОЛНИТЕЛЬНЫЕ СЕТКИ И ЗАКЛАДНЫЕ ДЕТАЛИ К ЛИСТАМ КЖ-6,9	Типовой проект 902-9-5	Альбом II	Лист КЖ-10

Строй СССР Главпромстройпроект ГОСХИМПРОЕКТ Москва

Дата выпуска 1973г

Спецификация арматуры на 1 элемент

Поз.	Эскиз	⌀, мм	Длина, мм	Кол. шт. в 1 кар.	Кол. шт. в 1 эл.	Общая длина, м
1	⌐8	-	2700	1	1	2,7
2	600 — 2700 — 600	20 AIII	3900	4	4	15,6
3	2390	20 AIII	2390	2	2	7,8
4	2700	20 AIII	2700	2	2	5,4
5	1100	6 AIII	1100	10	10	11,0
6	365	6 AIII	365	40	40	14,6
7	290	6 AIII	290	38	38	11,0
8	850	6 AIII	850	6	6	5,1
9	100	6 AIII	100	26	26	2,6
10	см. эскиз	18 AII	1600	2	2	3,2
11	1400	5 BI	1400	4	8	11,2
12	430	5 BI	430	10	20	8,6
13	1100	5 BI	1100	2	4	4,4
14	100	5 BI	100	8	16	1,6
15	2770	20 AIII	2770	7	14	38,8
16	620	8 AIII	620	12	24	14,9
14	см. выше	5 BI	100	10	20	2,0
17	630	5 BI	630	2	4	3,3
19	1095	6 AI	1095	12	24	26,2
20	3270	8 AIII	3270	12	24	78,8
21	L 75×9	-	200	1	5	1,0
22	-70×8	-	120	2	10	1,2
23	460	16 AII	460	4	20	8,6
22	см. выше	-	120	4	4	0,5
23	"	16 AII	460	8	8	3,7
24	L 75×9	-	1860	1	1	1,9
22	см. выше	-	120	2	2	0,2
21	"	-	200	1	1	0,2
25	180	16 AII	180	4	4	0,7
26	-50×8	-	50	2	2	0,1

Марки: К-1 (шт. 1); К-2 (шт. 2); К-3 (шт. 2); К-4 пр/лев (шт. 1); К-5 (шт. 2); МД-1 (шт. 5); МД-2 (шт. 1); МД-3 (шт. 1)

Выборка арматуры

на 1 элемент: ⌀, мм	Общая длина, м	Вес, кг	На все элем. вес, кг
20 AIII	64,6	146,4	292,8
16 AII	13,0	20,6	41,2
18 AII	3,2	6,4	12,8
8 AIII	93,7	39,2	78,4
6 AIII	44,3	9,9	19,8
5 BI	31,1	4,9	9,8
6 AI	26,2	5,8	11,6
⌐8	2,7	19,1	38,2
L 75×9	3,1	31,3	62,6
-70×8	2,0	7,8	15,6
ИТОГО:	291,1		582,8

Выборка стали на лист

	⌀ мм	6 AI	18 AII							Итого:
Класс AI ГОСТ 5781-61	Вес кг	11,6	12,8							24,4
Класс AIII ГОСТ 5781-61	⌀ мм	6 AIII	8 AIII	16 AIII	20 AIII					Итого:
	Вес кг	19,8	78,4	41,8	292,8					432,8
Класс BI ГОСТ 6727-53	⌀ мм	5 BI								Итого:
	Вес кг	9,8								9,8
Ст3 кп2 ГОСТ 380-71	Профиль	⌐8	L 75×9	-70×8						Итого:
	Вес кг	38,2	62,6	15,6						116,4
										Всего: 582,8

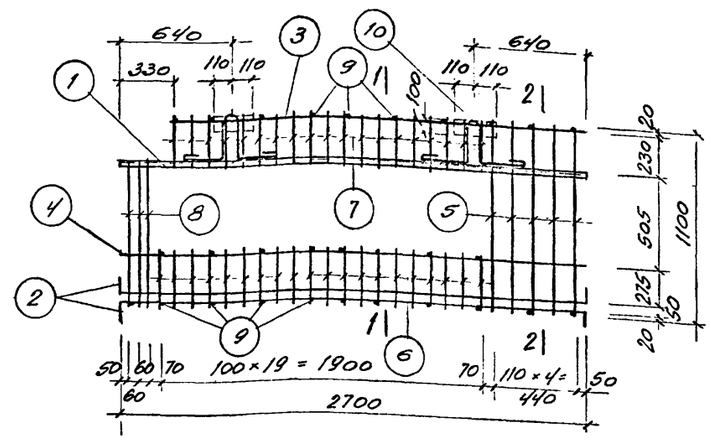

К-1

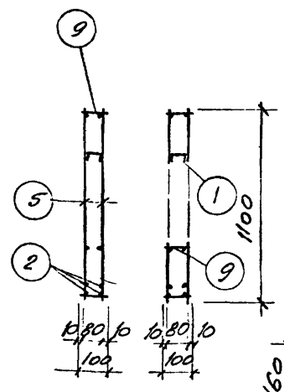

2-2 1-1

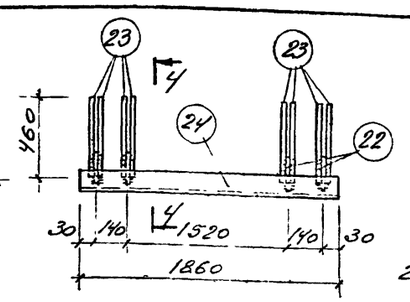

МД-2

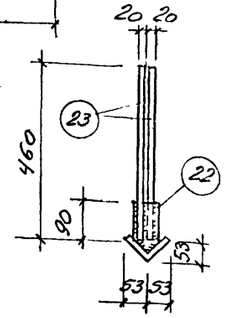

4-4

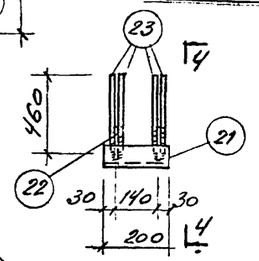

МД-1

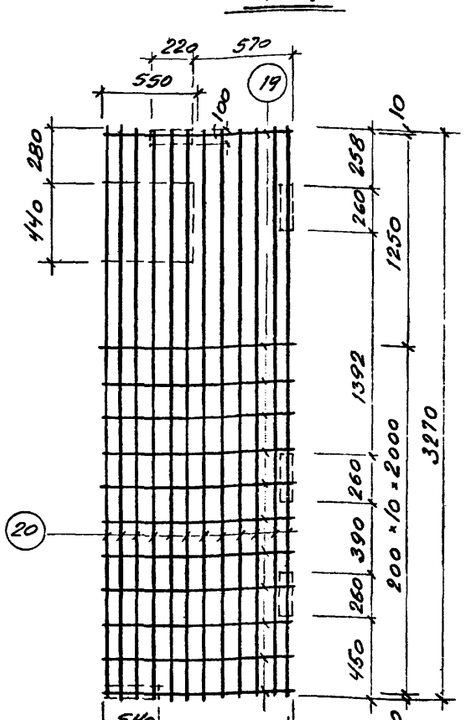

К-4 лев. (К-4 пр)

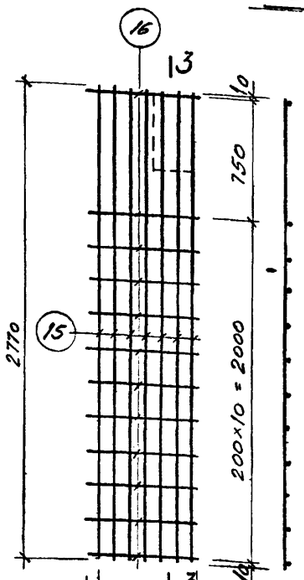

3-3

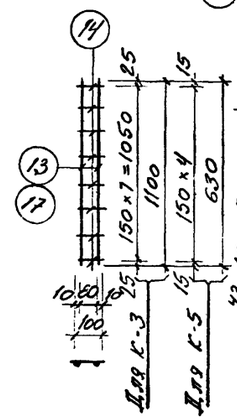

К-3; К-5

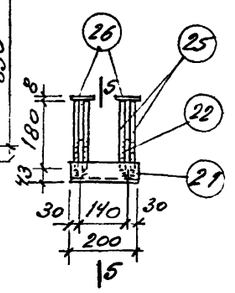

МД-3

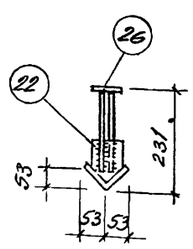

5-5

К-1пр, (К-1лев)

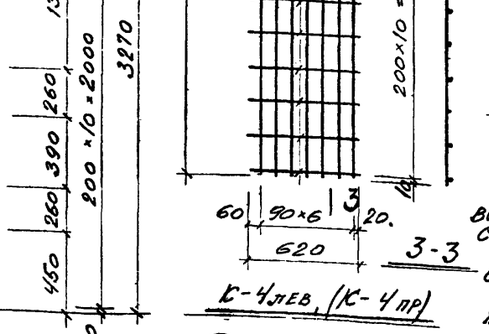

К-2 в согнутом виде

К-2

Примечания.

1. Сварку производить в соответствии с ГОСТ 10922-64
2. При изготовлении пространственного каркаса все точки пересечения арматурных каркасов и сеток сварить контактной сваркой.
3. Испытание всех видов арматуры на растяжение обязательно
4. Стержни сетки, обведенные пунктиром, вырезать по месту при установке сетки в формы.
5. Сетки и каркасы марок, указанных в скобках, изготовляются зеркально сеткам соответствующих марок, изображенным на чертеже

Госстрой СССР Главпромстройпроект ГОСХИМПРОЕКТ Москва	Год выпуска 1975 г.	Блок производственных и бытовых помещений для станций биологической очистки сточных вод производительностью от 100 до 280 тыс. м³/сутки	Каркасы, сетки, спецификация арматуры к листам КЖ-11, 12.	Типовой проект 902-9-3 / Альбом II / Лист КЖ-13

Гл. инж. проекта Ильин
Нач. ГСО Гуляев
Гл. спец. отд. Кузовников
Ст. инж. Ушакова
Исполнил Дудченко
Проверил Кудрявцев

Дата выпуска МАЙ 1975

Марка элемента	Марка каркаса	№ поз.	Эскиз	ϕ, мм	Длина, мм	Кол. шт. в 1 кар.	Кол. шт. в 1 элем.	Общая длина, м	ϕ, мм	Общая длина, м	Вес, кг	На все элем. вес, кг
В-29-335 (шт. 1)	К-6 (шт 1)	1	2350	20АIII	2350	2	2	4.7	20АIII	36.9	91.2	91.2
		2	600 2700 600	20АIII	3900	4	4	15.6	18АI	3.2	6.4	6.4
		3	2700	8АIII	2700	4	4	10.8	16АIII	12.5	19.7	19.7
		4	1100	6АIII	1100	48	48	52.8	9АIII	120.8	47.7	47.7
		5	850	6АIII	850	6	6	5.1	6АIII	59.9	13.3	13.3
		6	100	6АIII	100	20	20	2.0	6АI	36.2	8.0	80
									5ВI	28.7	4.4	4.4
	К-7 (шт. 2)	7	1510	5ВI	1510	2	4	6.0	-70×8	1.9	7.8	7.8
		8	100	5ВI	100	10	20	2.0	∟75×9	2.8	28.3	28.3
									Итого:		226.8	226.8
	К-8пр, К-8лев (шт. 1+1)	9	2770	20АIII	2770	3	6	16.6				
		10	210	8АIII	210	12	24	5.0				
			К-2 (шт 2)									
			(см. лист КЖ-)									
	С-2пр С-2лев (шт. 1+1)	11	1510	6АI	1510	12	24	36.2				
		12	3270	8АIII	3270	16	32	105.0				
			МД-1 (шт. 4)									
			МД-3 (шт. 2)									
			(см лист КЖ-									
	МД-4 (шт 1)	13	∟75 × 9	-	1560	1	1	1.6				
		14	-70 × 8	-	120	4	4	0.5				
		15	460	16АIII	460	8	8	3.7				
	П-1 (шт. 2)	16	см. эскиз	18АI	1600	-	2	3.2				
	Отдельные стержни	8	см. выше	5ВI	100	-	12	1.2				
Ст-5л (шт. 4)	С-3 (шт. 1)	17	1300	3ВI	1300	3	3	3.9	3ВI	6.5	0.4	1.6
		18	330	3ВI	330	8	8	2.6	Итого:		0.4	1.6

Выборка стали на лист

Класс АI Гост 5781-61	ϕ мм	6АI	18АI						Итого:
	Вес кг	8.0	6.4						14.4
Класс АIII Гост 5781-61	ϕ мм	6АIII	16АIII	20АIII	8АIII				Итого:
	Вес кг	13.3	19.7	91.2	47.7				171.9
Класс ВI Гост 6727-53	ϕ мм	3ВI	5ВI						Итого:
	Вес кг	1.6	4.4						6.0
Вст 3кп Гост 380-71	Профиль	∟75×9	-70×8						Итого:
	Вес кг	28.3	7.8						36.1
								Всего:	228.9

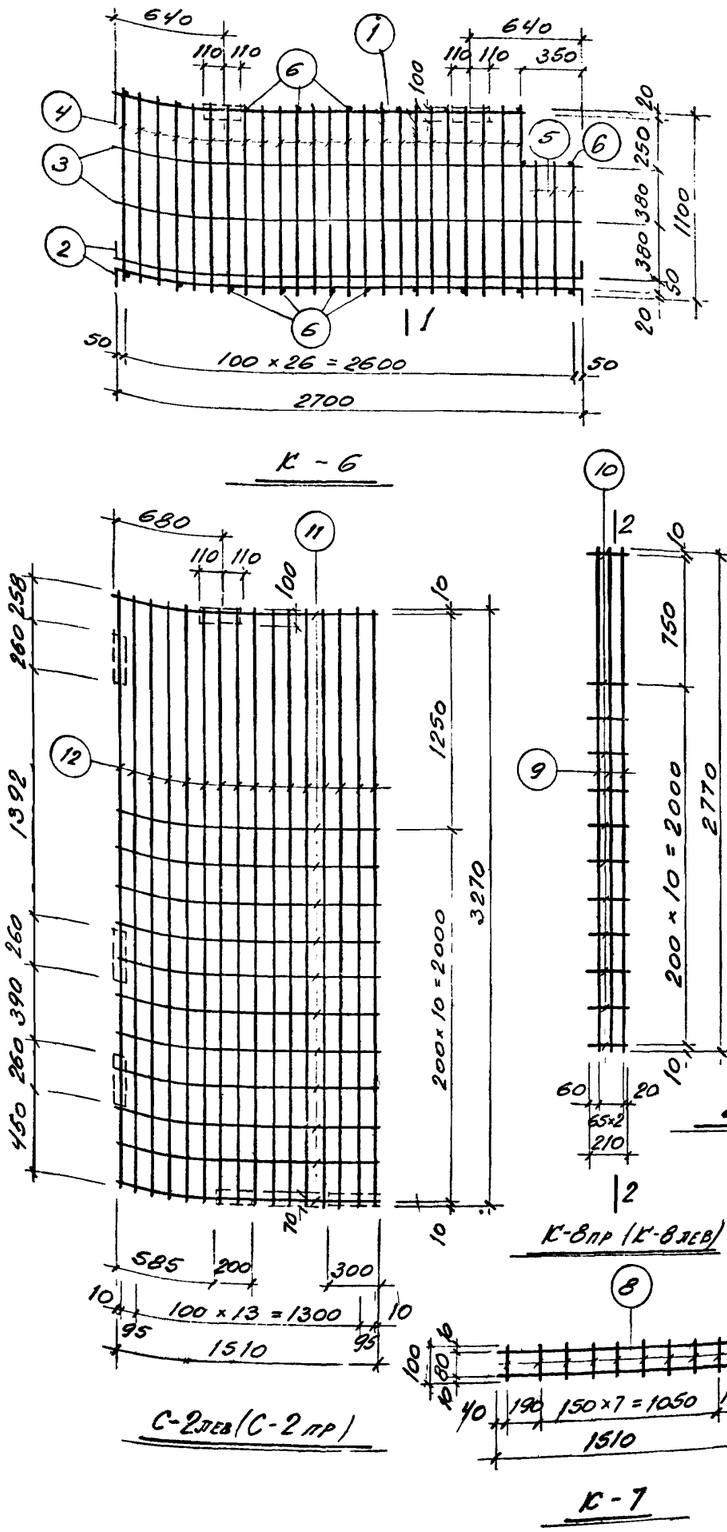

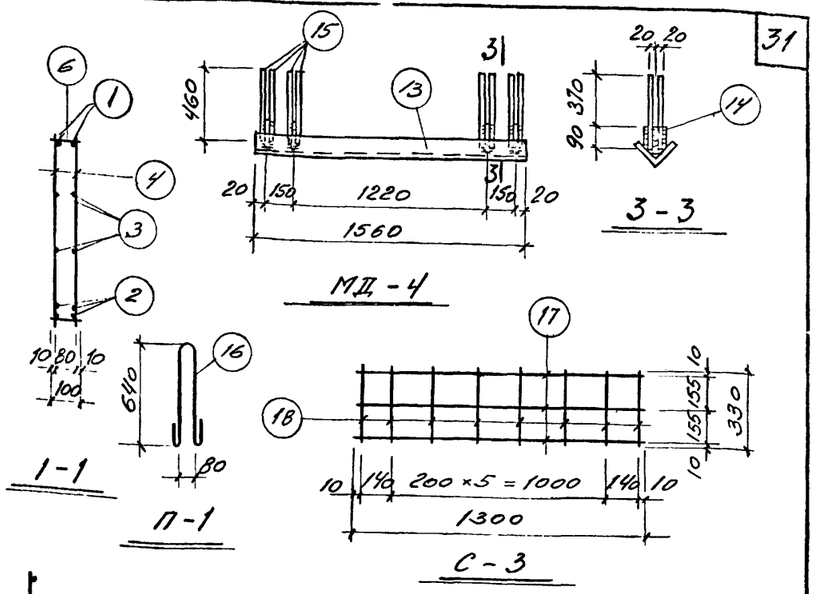

Примечания:

1. Сварку производить в соответствии с Гост 10922-64.
2. При изготовлении пространственного каркаса все точки пересечения арматурных каркасов и сеток сварить контактной сваркой.
3. Испытание всех видов арматуры на растяжение обязательно.
4. Стержни сетки, обведенные пунктиром, вырезать по месту при установке сетки в форму.
5. Сетки и каркасы марок, указанных в скобках, изготовляются зеркально сеткам соответствующих марок, изображенным на чертеже.

Год выпуска 1973г.	Блок производственных и бытовых помещений для станций биологической очистки сточных вод производительностью от 100 до 280 тыс. м³/сутки	Каркасы, сетки, спецификация арматуры к листам КЖ-11, 12.	Типовой проект 902-9-3	Альбом II	Лист КЖ-14

ГОСХИМПРОЕКТ Москва

Рук. гр. Лунина Дата выпуска МАИ 1973г.

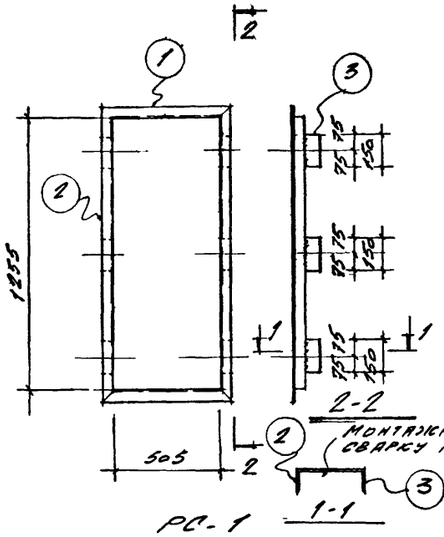

РС-1

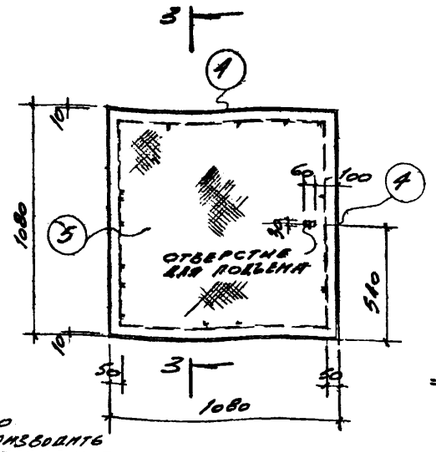

МР-1 (шт.-1)

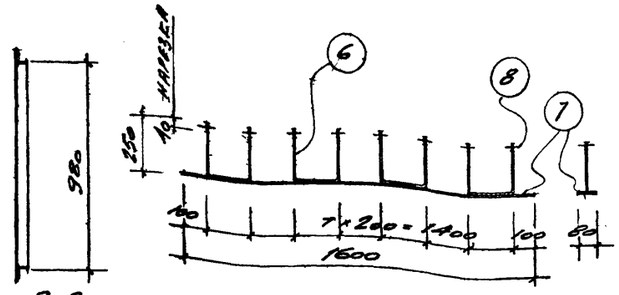

МИ-2 (шт-59)

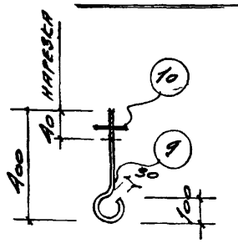

МИ 3
шт.-1

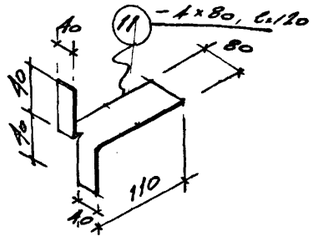

А-1
шт.-280

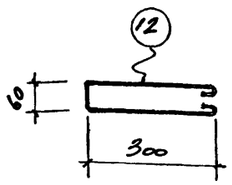

А-2
шт-123

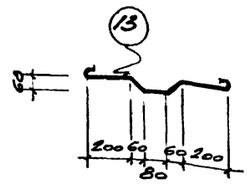

А-3
шт.-27

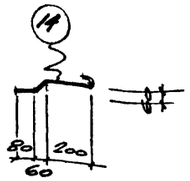

А-4
шт.-24

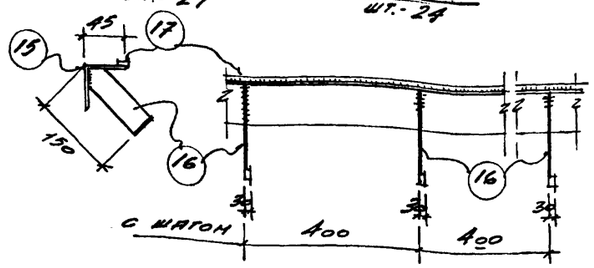

МИ-5 (6 ТИП)

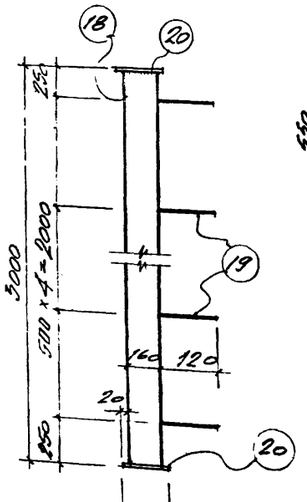

МИ-1 (шт.-8)

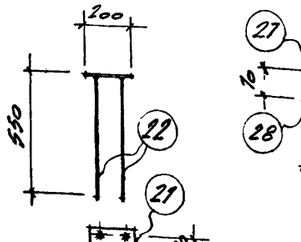

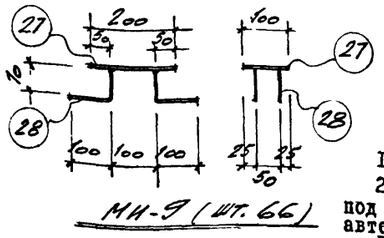

МИ-9 (шт. 66)

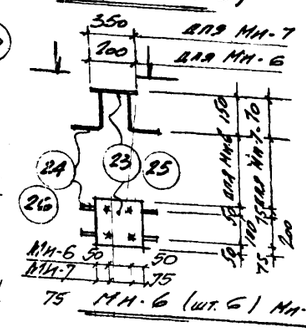

МИ-8 (шт.-3)

75 МИ-6 (шт.6) МИ-7 (шт.-1)

ПРИМЕЧАНИЯ:

1. Закладные детали замаркированы на листах марки АР и КЖ.
2. Анкеры привариваются к пластинам в тавр дуговой сваркой под слоем флюса или контактным способом на автоматах или полуавтоматах.
3. Расход металла учтен на листе КЖ-2.
4. Материал пластин из сталей группы Вст3кп2 Гост 380-71.
5. Все сварные швы выполнять высотой 5 мм. Сварку производить электродами Э42А.
6. Деталь МИ-4 – Ф10 AI с=500 мм (кол-во шт. 8).

Выборка стали на закладные детали

Класс А-I ГОСТ 5781-81	Ø мм	6	8	10	18							Итого:
	Вес, кг	26.9	155.2	2.5	1.2							1858
Класс А-II ГОСТ 5781-81	Ø мм	10	18									Итого:
	Вес, кг	25.4	17.6									44.0
Вст 3 кп 2 ГОСТ 380-71	Профиль	I 16	∠75×50×5	∠63×5	∠50×5	δ=10	δ=8	δ=6	δ=5	δ=4	Фасонка δ=5	Итого:
	Вес, кг	143.4	4.2	129.1	17.2	25.3	554.0	672 / 139		179.4	42.4	1176.1
Вст 3 кп 2 ГОСТ 380-71	Гнутый профиль	∠80×65×4	[70×50×4	∠90×70×4								Итого:
	Вес, кг	217.8	58.3	19.2								299.0
											Всего	1704.9

СПЕЦИФИКАЦИЯ СТАЛИ НА ОДНУ ШТУКУ КАЖДОЙ МАРКИ

Марка, кол. штук	№ поз.	Профиль	Длина, мм	Кол. шт.	Вес, кг: 1 шт.	всех	марки	всех марок	Примечание
МД-1 шт.-2		Гнутый ∠80×63×4	2740	1	11,5	11,5	11,5	23,0	
МД-2 шт.-8		∠80×63×4 – 80×4	2740	1	11,5 / 2,7	18,2	18,2	145,6	
МД-3 шт.-1		2∠80×63×4	4345	1	35,4	35,4	35,4	35,4	
МД-4 шт.-1		∠70×50×4	935	1	4,6	4,6	4,6	4,6	
МД-5 шт.-1		∠70×50×4	2446	1	11,4	11,4	11,4	11,4	
МД-6 шт.-2		∠70×50×4	801	1	4,3	4,3	4,3	8,6	
МД-7 шт.-4		∠90×70×4 – 100×4	1000	1	4,79 / 4,0	8,79	8,79	35,6	
МД-8 шт.-1		2∠80×63×4	1906	1	16,1	16,1	16,1	16,1	
МД-9 шт.-1		2∠80×63×4	1399	1	35,2	35,2	35,2	35,2	
МД-10 шт.-1		2∠80×63×4	2207	1	17,6	17,6	17,6	17,6	
МД-11 шт.-1		∠70×50×4	167	1	0,8	0,8	0,8	0,8	
МД-12 шт.-1		∠70×50×4	937	1	4,6	4,6	4,6	4,6	
МД-13 шт.-1		∠70×50×4	1916	1	9,1	9,1	9,1	9,1	
МД-14 шт.-1		∠70×50×4	4399	1	20,1	20,1	20,1	20,1	
РС-1 шт.-1	1	∠63×5	631	2	3,0	6,0	23,4	23,4	
	2	∠63×5	1381	2	6,6	13,2			
	3	∠75×50×5	150	6	0,7	4,2			
МР-1 шт.-1	4	∠50×5	1080	4	4,3	17,2	59,6	59,6	
	5	Ст. полосовая – 5×1060	1060	1	12,4	12,4			
МИ-2 шт-59	6	⌀8 AI	800	4	0,35	1,4	10,79	636,6	
	7	– 80×8	1600	1	8,03	8,03			
	8	– 60×8	60	8	0,17	1,36			
МИ-3 шт.-1	9	⌀18 AII	600	1	1,2	1,2	1,7	1,7	
	10	– 80×10	80	1	0,5	0,5			
А-1 шт-280	11	– 80×4	150	1	0,37	0,37	0,3	102,9	
А-2 шт.123	12	⌀6 AI	750	1	0,17	0,17	0,17	20,9	
А-3 шт-27	13	⌀6 AI	750	1	0,17	0,17	0,17	4,6	
А-4 шт-24	14	⌀6 AI	400	1	0,09	0,09	0,09	2,16	
МИ-5 6 т.м. 23,1	15	∠63×5	1000	1	4,8	4,8	5,7	137,67	
	16	– 200×4	180	2,5	0,1	0,3			
	17	– 15×5	1000	1	0,6	0,6			
МИ-8 шт.-3	18	I 16	2988	1	47,8	47,8	51,85	155,55	
	19	⌀6 AI	390	5	0,09	0,45			
	20	– 200×6	200	2	3,6	3,6			
МИ-1 шт.-8	21	– 200×10	200	1	3,1	3,1	5,3	42,4	
	22	⌀18 AII	550	2	1,1	2,2			
МИ-6 шт.-6	23	– 200×6	200	1	1,9	1,9	2,5	15,0	
	24	⌀10 AII	250	4	0,15	0,6			
МИ-7 шт.-1	25	– 350×6	350	1	5,6	5,6	6,0	6,0	
	26	⌀10 AII	170	4	0,1	0,4			
МИ-9 шт-66	27	– 200×6	100	1	0,9	0,9	1,3	85,8	
	28	⌀10 AII	170	4	0,1	0,4			

Год выпуска 1973 г	Блок производственных и бытовых помещений для станций биологической очистки сточных вод производительностью от 100 до 280 тыс. м³/сутки	Закладные детали, рамки, анкера.	Типовой проект 902-9-5	Альбом V / Лист КЖ-15

Госстроя СССР Союзгипроспецмонтажпроект ОСХИМПРОЕКТ Москва

Инв. № подл. | Подп. и дата | Взам. инв. №

Гл. инж. проекта Рыбников 07.73
Гл. инж. отд. Рыбников 07.73
Рук. гр. Ланина 10.73
Дата выпуска М 1973

gost.e-ecolog.ru