ТИПОВЫЕ КОНСТРУКЦИИ, ИЗДЕЛИЯ И УЗЛЫ ЗДАНИЙ И СООРУЖЕНИЙ

СЕРИЯ 3.901.1-17

ВИБРОИЗОЛИРУЮЩИЕ ОСНОВАНИЯ ДЛЯ КОНСОЛЬНЫХ НАСОСОВ РАЗЛИЧНЫХ ТИПОВ

ВЫПУСК 2

П Л И Т Ы

РАБОЧИЕ ЧЕРТЕЖИ

2' gost.e-ecolog.ru

ЦЕНТРАЛЬНЫЙ ИНСТИТУТ ТИПОВОГО ПРОЕКТИРОВАНИЯ
ГОССТРОЯ СССР

Москва, А-445, Смольная ул., 22

Сдано в печать VII 1991 года

Заказ № 6252 Тираж 4580 экз.

ТИПОВЫЕ КОНСТРУКЦИИ, ИЗДЕЛИЯ И УЗЛЫ ЗДАНИЙ И СООРУЖЕНИЙ

СЕРИЯ 3.901.1-17

ВИБРОИЗОЛИРУЮЩИЕ ОСНОВАНИЯ ДЛЯ КОНСОЛЬНЫХ НАСОСОВ РАЗЛИЧНЫХ ТИПОВ

ВЫПУСК 2

П Л И Т Ы

РАБОЧИЕ ЧЕРТЕЖИ

РАЗРАБОТАНЫ:

ГПКНИИ САНТЕХНИИПРОЕКТ ГОССТРОЯ СССР

Главный инженер института Л.А.СТЕПАНОВ

Главный инженер проекта Е.А.СПИВАК

УТВЕРЖДЕНЫ И ВВЕДЕНЫ
В ДЕЙСТВИЕ С 15 АВГУСТА 1991г.
ГПКНИИ САНТЕХНИИПРОЕКТ ГОССТРОЯ СССР
ПРИКАЗ от 22 АПРЕЛЯ 1991 г. №22

© АПП ЦИТП, 1991

Обозначение	Наименование	Стр.	Примеч.
3.901.1-17.00	Содержание	2	
3.901.1-17. 00ТО	Техническое описание	3	
3.901.1-17. 01ТТ1	Технические требования к изготовлению сборных железобетонных изделий.	4	
3.901.1-17. 02ТТ2	Технические требования к изготовлению арматурных и закладных изделий.	4	
3.901.1-17.03	Плита ПВ1 ... ПВ10	5,6	
3.901.1-17.04	Плита ПВ11 ... ПВ22	7,8	
3.901.1-17.05	Каркас пространственный КП1 ... КП8	9	
3.901.1-17.06	Сетка С1...С8	10	
3.901.1-17.07	Сетка С9...С20	11	
3.901.1-17.08	Изделие закладное МИ1 ... МИ8	12	
3.901.1-17.09	Изделие закладное МИ9 ... МИ20	13	
3.901.1-17.10	Изделие закладное МИ21, МИ22	14	
3.901.1-17.11	Петля МП1, МП2, МП3	15	
3.901.1-17.12 ВР	Ведомость расхода стали на плиту (ПВ1 ... ПВ22)	15	
3.901.1-17.13 ВМ	Ведомость потребности в материалах	16	

Инв.№подл. | Подпись и дата | Взам.инв.№

Нач.отд.	Финкельштейн		1991
Н.контр.			
Гл.спец.	Шарова		

3.901.1-17.00

Содержание

Стадия Р | Лист | Листов 1

САНТЕХНИИПРОЕКТ

1. Рабочие чертежи железобетонных плит виброизолирующих оснований насосов, применяемых для сантехнического оборудования, выполнены в соответствии с планом типового проектирования Госстроя СССР на 1990-91 год.

2. В данном выпуске разработаны рабочие чертежи железобетонных плит виброизолирующих оснований на пружинных амортизаторах для центробежных насосов типа К и КМ, приведенных в выпуске 1 данной серии.

3. Плиты могут изготавливаться как в заводских условиях так и на месте их установки.

4. Изготовление плит производить с соблюдением условий, приведенных в технических требованиях на изготовление плит и арматурных и закладных изделий (ТТ1 и ТТ2).

5. При изготовлении плит на месте их установки предусмотреть следующий порядок работ.

5.1. К изготовлению плит приступить только после устройства и приемки пола в местах их установки. На пол уложить пергамин с перепуском полотнищ за габарит плиты на 5-7см.

5.2. На пергамин устанавливается бортовая опалубка.

5.3. Устанавливаются закладные и арматурные изделия.

5.4. Гнезда для анкерных болтов образуются путем установки закладных деталей Арматура, попадающая в пределы закладной детали, вырезается по месту и прихватывается к ней сваркой

5.5. При достижении бетоном 80% прочности опалубка снимается.

5.6. Производится подъем плиты домкратами. После подъема ее в проектное положение, ведется монтаж насосного агрегата. Устанавливаются амортизаторы (без приварки), домкраты опускаются и плита ложится на амортизаторы и временные подставки.

5.7. Проверяется горизонтальность верхней поверхности плиты. Для её достижения амортизаторы могут быть несколько смещены (в пределах закладных деталей).

5.8. Пластины, к которым присоединяются амортизаторы, „прихватывают" к закладным деталям плиты.

6. Поверхность плит окрасить в 2 слоя лакокрасочным покрытием. Состав его принять по окраске закладных изделий.

7. Расчет плит выполнен в соответствии с указаниями глав СНиП 2.03.01-84 и СНиП 2.02.05-87.

					3.901.1 - 17.00 ТО		
Нач.отд.	Финкельштейн			Техническое описание	Стадия	Лист	Листов
Н.контр.					Р		1
Гл.спец.	Шарова				САНТЕХНИИПРОЕКТ		

1. Плиты выполнять с вибрированием из бетона класса и марки :

по прочности на сжатие В 15

по морозостойкости F 50

2. Изготовление плит производить с допусками:

по ширине и длине ± 20мм

по высоте ± 10мм

3. Защитный слой для арматурных сеток принят 15мм.

4. При изготовлении плиты в деревянной опалубке (в построечных условиях) последняя должна быть строганой.

5. В случае, если стержень арматурной сетки пересекается с трубкой (гнездом) для болта (закладные изделия МИ 21 и МИ 22), то его вырезать по месту, а концы его „прихватить" сваркой к трубке.

6. Петли для подъема плит приваривать после освобождения мест приварки от опалубки ручной дуговой сваркой к закладной раме.

7. При изготовлении плит руководствоваться нормативными документами: ГОСТ 10268-80, ГОСТ 13015.0-83, ГОСТ 13015.1-81, ГОСТ 13015.2-81, ГОСТ 13015.3-81, ГОСТ 13015.4-84, СНиП 3.09.01-85, СНиП III-4-80*.

				3.901.1 - 17.01 ТТ1		
Нач. отд.	Винкельштейн			Технические требования к изготовлению сборных железобетонных изделий.	Стадия	Лист	Листов
Н. контр.					Р		1
Гл. спец.	Шарова		1991		САНТЕХНИИПРОЕКТ		

Инв. № подл. | Подп. и дата | Взам. инв. №

1. Плоские сетки изготовлять с помощью контактной точечной сварки. Точечную сварку производить во всех местах пересечений стержней. Сварку производить в соответствии с ГОСТ 14098-85.

2. Пространственные каркасы изготовлять путем сварки клещами всех пересечений соединительных стержней со стержнями плоских сеток.

3. Сварку элементов закладных рам из уголков и швеллеров производить встык. Все наплывы на наружных гранях полок уголков и швеллеров зачистить заподлицо с гранью.

4. Арматурные и закладные изделия должны отвечать требованиям ГОСТ 10922-75.

5. Сварку производить электродами Э-42 по ГОСТ 9467-75*

6. Для арматурных сеток и анкерных стержней принята сталь класса A-III марки 25Г2С, для монтажных петель – сталь класса A-I марки ВСт3пс2, для закладных деталей – прокатная сталь марки ВСт3сп5

9. Закладные изделия (поверхности, не закладываемые в бетон) защитить лакокрасочным покрытием по СНиП 2.03.11-85.

10. В случае отсутствия сварочного оборудования сетки и каркасы выполнять вязаными.

				3.901.1 - 17.02 ТТ2		
Нач. отд.	Винкельштейн			Технические требования к изготовлению арматурных и закладных изделий	Стадия	Лист	Листов
Н. контр.					Р		1
Гл. спец.	Шарова		1991		САНТЕХНИИПРОЕКТ		

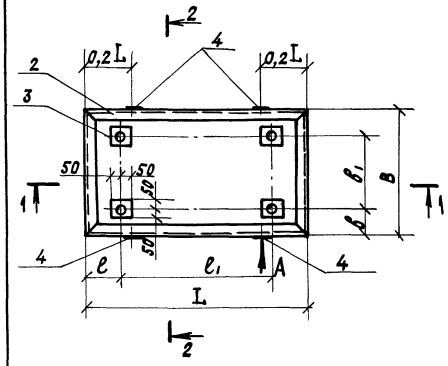

1—1

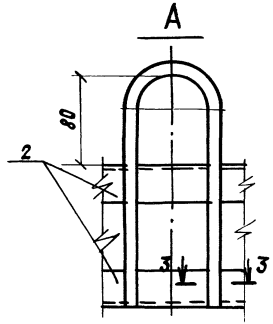

3-3 (1:1)

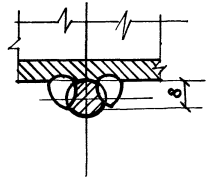

Рис. 1

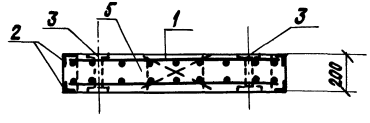

Рис. 2

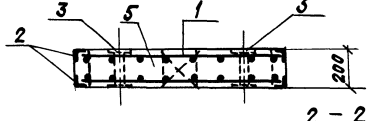

2 - 2

Рис. 3

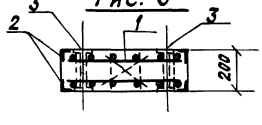

Рис. 4

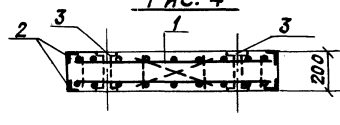

Обозначение	Марка	Рис.	Размеры в мм B	b	b_1	L	c	c_1	Масса, кг
3.901.1-17.03	ПВ1	1,3	700	225	250	850	200	450	300
-01	ПВ2	1,3	700	202,5	295	900	190	500	325
-02	ПВ3	1,3	700	182,5	335	900	190	510	325
-03	ПВ4	2,3	700	160	380	1050	175	600	375
-04	ПВ5	1,3	700	160	380	1150	225	680	400
-05	ПВ6	1,3	700	140	420	1250	205	770	450
-06	ПВ7	1,3	700	105	490	1350	305	700	475
-07	ПВ8	1,4	1200	402,5	385	1500	215	700	900
-08	ПВ9	1,4	1200	385	430	1500	245	700	800
-09	ПВ10	1,4	1350	460	430	2100	245	700	1425

1. Рис. 1 и 3 отличаются соответственно от рис. 2 и 4 расположением и длиной связевых стержней в пространственных каркасах.
2. Спецификацию см. лист 2.

Нач. отд.	Финкельштейн		
Н. контр.			
Гл. спец.	Шарова		1991

3.901.1-17.03

Плита ПВ1 ... ПВ10

Стадия	Масса	Масштаб
Р	см. табл.	Б.М.

Лист 1 Листов 2

САНТЕХНИИПРОЕКТ

Копировал: Калинина Формат А4

Формат	Зона	Поз.	Обозначение	Наименование	Количество на 3.901.1-17.03 —	01	02	03	04	05	06	07	08	09	Примечан.
				Документация											
А4			3.901.1-17.01 ТТ1	Технические требования к изготовлению сборных ж.-б. изделий											
А4			3.901.1-17.12 ВР	Ведомость расхода стали											
				Сборочные единицы											
А3		1	3.901.1-17.05	Каркас КП1	1										
			-01	КП2		1	1								
			-02	КП3				1							
			-03	КП4					1						
			-04	КП5						1					
			-05	КП6							1				
			-06	КП7								1	1		
			-07	КП8										1	
А3		2	3.901.1-17.08	Изделие закладное МИ1	2										
			-01	МИ2		2	2								
			-02	МИ3				2							
			-03	МИ4					2						
			-04	МИ5						2					
			-05	МИ6							2				
			-06	МИ7								2	2		
			-07	МИ8										2	
А4		3	3.901.1-17.10	МИ21	4	4									
			-01	МИ22			4	4	4	4	4	4	4	4	
А4		4	3.901.1-17.11 -01	Петля МП2	4	4	4	4	4	4	4				
			-02	МП3								4	4	4	
				Материалы											
		5		Бетон класса В 15	0,12	0,13	0,13	0,15	0,15	0,15	0,18	0,35	0,35	0,57	м³

Инв. № подл. | Подп. и дата | Взам. инв. №

Рис. 1

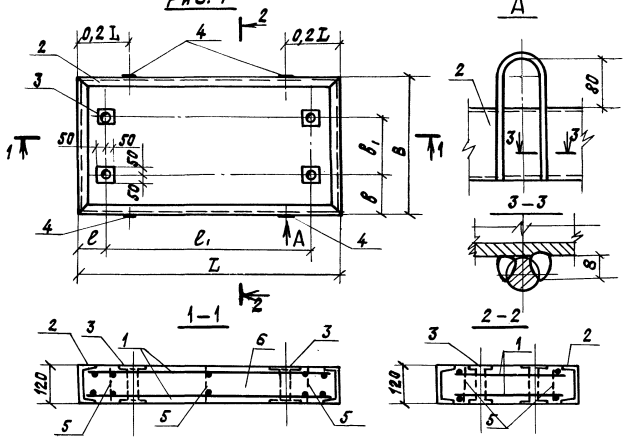

Обозначение	Марка	Рис.	Размеры в мм B	B	B1	L	l	l1	Масса, кг
3.901.1-17.04	ПВ 11	1	600	175	250	1300	200	450	225
-01	ПВ 12	1	600	152,5	285	1400	190	500	250
-02	ПВ 13	1	600	132,5	335	1500	190	510	275
-03	ПВ 14	1	900	260	380	1700	175	600	450
-04	ПВ 15	1	900	260	380	2000	225	680	550
-05	ПВ 16	1	900	240	420	2200	205	770	600
-06	ПВ 17	1	900	205	490	2450	305	700	675
-07	ПВ 18	1	900	252,5	395	2400	215	700	650
-08	ПВ 19	1	900	235	430	2500	245	700	675
-09	ПВ 20	1	1100	335	430	2500	245	700	825
-10	ПВ 21	2	700	—	—	800	—	—	175
-11	ПВ 22	2	700	—	—	1200	—	—	250

Спецификацию см. лист 2.

Рис. 2

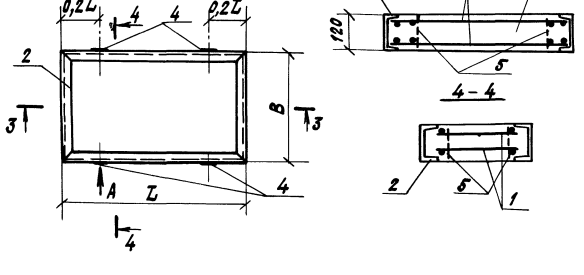

			3.901.1-17.04	
			Плита ПВ 11 — ПВ 22	Стадия: Р; Масса: см. табл.; Масштаб: 5/м
				Лист 1 Листов 2
Нач.отд. Финкельштейн				САНТЕХНИИПРОЕКТ
Н.контр.				
Гл.спец. Шарова		1991		

Формат	Зона	Поз.	Обозначение	Наименование	Количество на 3.901.1-17.04 —	01	02	03	04	05	06	07	08	09	10	11	Примечан.
				Документация													
А4			3.901.1-17.01 ТТ1	Технические требования к изготов. сб. ж.б. изделий													
А4			3.901.1-17.12 ВР	Ведомость расхода стали													
				Сборочные единицы													
А3		1	3.901.1-17.07	Сетка С9	2												
			-01	С10		2											
			-02	С11			2										
			-03	С12				2									
			-04	С13					2								
			-05	С14						2							
			-06	С15							2						
			-07	С16								2					
			-08	С17									2				
			-09	С18										2			
			-10	С19											2		
			-11	С20												2	
А3		2	3.901.1-17.09	Изделие закладное МИ 9	1												
			-01	МИ 10		1											
			-02	МИ 11			1										
			-03	МИ 12				1									
			-04	МИ 13					1								
			-05	МИ 14						1							
			-06	МИ 15							1						
			-07	МИ 16								1					
			-08	МИ 17									1				
			-09	МИ 18										1			
			-10	МИ 19											1		
			-11	МИ 20												1	
А4		3	3.901.1-17.10	МИ 21	4	4											
			-0,1	№ 22			4	4	4	4	4	4	4	4	—	—	
А4		4	3.901.1-17.11	Петля МП 1	4	4	4	4	4	4	4	4	4	4	4	4	
А4				**Детали**													
Б4		5		А III в ГОСТ 5781-82, ℓ=110	6	6	6	6	6	6	6	6	6	6	6	6	0,044 кг
				Материалы													
		6		Бетон класса В 15	0,09	0,10	0,11	0,18	0,22	0,24	0,27	0,26	0,27	0,33	0,07	0,10	м3

Инв. № подл. | Подпись и дата | Взам. инв. №

Рис. 1

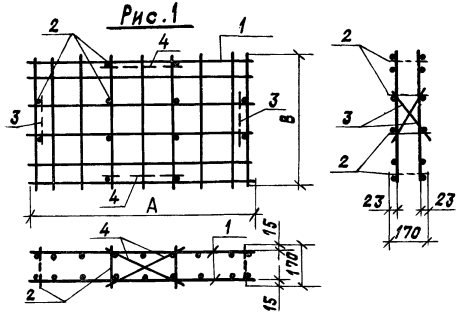

Рис. 2

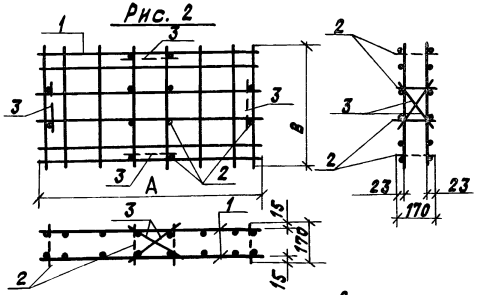

Рис. 3

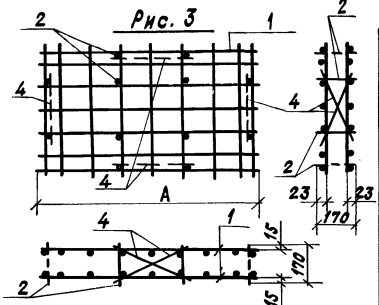

Формат	Зона	Поз.	Обозначение	Наименование	Количество на 3.901.1-17.05 —	01	02	03	04	05	06	07	Примеч.
				Документация									
А4			3.901.1-17.02 ТТ2	Технические требования к изготовлению арматурных и закладных изделий									
				Сборочные единицы									
А3		1	3.901.1-17.06	Сетка С1	2								
			-01	С2		2							
			-02	С3			2						
			-03	С4				2					
			-04	С5					2				
			-05	С6						2			
			-06	С7							2		
			-07	С8								2	
				Детали									
Б4		2		А III 8 ГОСТ 5781-82, ℓ=170	12	12	12	12	12	12	12	12	0,07 кг
Б4		3		А III 8 ГОСТ 5781-82, ℓ=260	4	4	8	4	4	4	—	—	0,10 кг
Б4		4		А III 8 ГОСТ 5781-82, ℓ=410	4	4	—	4	4	4	8	8	0,16 кг

Обозначение	Марка	Рис.	Размеры мм A	B	Масса кг
3.901.1-17.05	КП 1	1	830	680	9,7
-01	КП 2	1	880	680	9,7
-02	КП 3	2	1030	680	10,8
-03	КП 4	1	1130	680	12,1
-04	КП 5	1	1230	680	12,5
-05	КП 6	1	1330	680	13,1
-06	КП 7	3	1480	1180	20,1
-07	КП 8	3	2080	1330	31,1

Нач. отд.	Финкельштейн		
Н. контр.			
Гл. спец.	Шарова		1991

3.901.1-17.05

Каркас пространственный КП1 . . . КП8

Стадия	Масса	Масштаб
Р	См. табл.	Б.М.
Лист	Листов 1	

САНТЕХНИИПРОЕКТ

Рис. 1

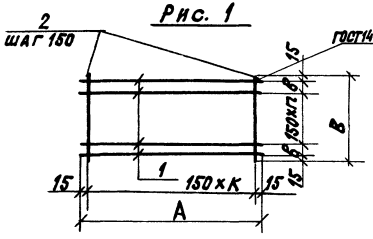

Рис. 2

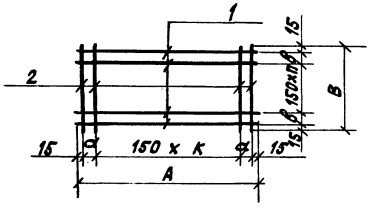

Формат	Зона	Поз.	Обозначение	Наименование	Кол. на 3.901.1-17.06 —	01	02	03	04	05	06	07	Примеч.
				Документация									
А4			3.901.1-17.02ТТ2	Технические требования к изготовлению арматурных и закладных изделий									
				Детали									
Б4		1		AIII В ГОСТ5781-82, ℓ=830	6								0,33кг
				ℓ=870		6							0,34кг
				ℓ=1030			6						0,41кг
				ℓ=1130				6					0,45кг
				ℓ=1230					6				0,48кг
				ℓ=1330						6			0,53кг
				ℓ=1480							8		0,49кг
				ℓ=2080								8	0,82кг
Б4		2		AIII 8 ГОСТ5781-82, ℓ=680	7	7	8	9	9	9			0,27кг
				ℓ=1180							11		0,46кг
				ℓ=1330								15	0,53кг

Обозначение	Марка	Рис.	Размеры в мм A	B	a	в	k	h	Масса, кг
3.901.1-17.06	С1	2	830	680	100	100	4	3	3,9
-01	С2	2	880	680	129	100	4	3	3,9
-02	С3	2	1030	680	125	100	5	3	4,6
-03	С4	2	1130	680	100	100	6	3	5,1
-04	С5	1	1230	680	—	100	8	3	5,3
-05	С6	2	1330	680	200	100	6	3	5,6
-06	С7	2	1480	1180	125	125	8	6	9,0
-07	С8	2	2080	1330	125	200	12	6	14,5

Инв.№ подл. | Подпись и дата | Взам.инв.№

Нач.отд.	Финкельштейн		
Н.контр.			
Гл.спец.	Шарова		1991

3.901.1-17.06

Сетка С1...С8

Стадия	Масса	Масштаб
Р	см. табл.	Б.М.
Лист	Листов 1	

СантехНИИпроект

Рис. 1

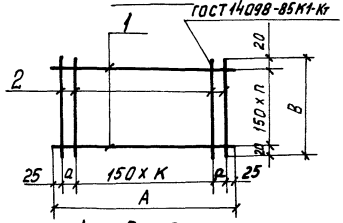

Рис. 2

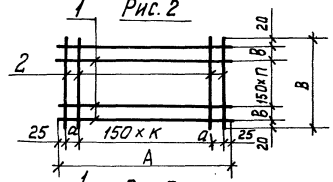

Рис. 3

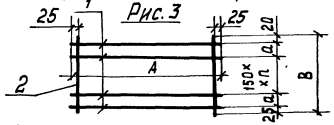

Формат	Зона	Поз.	Обозначение	Наименование	Кол. на 3.901.1-17.07 —	01	02	03	04	05	06	07	08	09	10	11	Примеч.
				Документация													
А1			3.901.1-17.02ТТ2	Технические требования ТТ2.													
				Детали													
Б4		1		А III В ГОСТ 5781-82, ℓ=750											5		0,30 кг
				ℓ=1150												5	0,45 кг
				ℓ=1250	4												0,49 кг
				ℓ=1350		4											0,53 кг
				ℓ=1450			4										0,57 кг
				ℓ=1650				6									0,65 кг
				ℓ=1950					6								0,78 кг
				ℓ=2150						7							0,85 кг.
				ℓ=2400							6						0,95 кг
				ℓ=2350								6					0,93 кг
				ℓ=2450									7	8			0,97 кг
Б4		2		А III В ГОСТ 5781-82, ℓ=490	10	10	11										0,19 кг
				ℓ=590											6	9	0,23 кг
				ℓ=790				11	14	16	17	17	17	17			0,31 кг
				ℓ=990													0,39 кг.

Обозначение	Марка	Рис	Размеры в мм А	В	а	в	К	п	Масса, кг.
3.901.1-17.07	С9	1	1250	490	75	—	7	3	3,9
-01	С10	1	1350	490	125	—	7	3	4,0
-02	С11	1	1450	490	100	—	8	3	4,4
-03	С12	1	1650	790	200	—	8	5	7,3
-04	С13	1	1950	790	125	—	11	5	8,8
-05	С14	2	2150	790	75	75	13	7	11,0
-06	С15	1	2400	790	125	—	14	5	11,0
-07	С16	1	2350	790	100	—	14	5	11,0
-08	С17	3	2450	790	—	75	16	4	12,1
-09	С18	3	2450	990	—	100	16	5	13,1
-10	С19	2	750	590	125	125	3	2	2,9
-11	С20	2	1150	590	100	125	6	2	4,3

Нач. отд.	Финкельштейн		
Н. контр.			
Гл. спец.	Шарова		1991

3.901.1-17.07

Сетка С9... С20

Стадия	Масса	Масштаб
Р		б.м.
Лист	Листов 1	

САНТЕХНИИПРОЕКТ

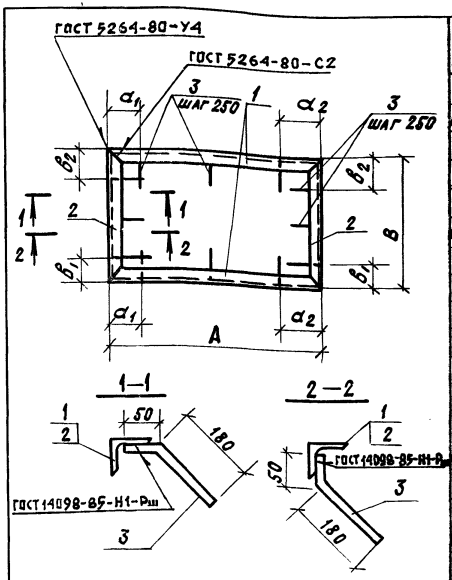

Формат	Зона	Поз.	Обозначение	Наименование	Количество на 3.901.1-17.08 —	01	02	03	04	05	06	07	Примеч.
				Документация									
А4			3.901.1-17.02 ТТ2	Технические требования к изготовлению арматурных и закладных изделий.									
				Детали									
Б4		1		Уголок 50×50×5 ГОСТ 8509-86 / Ст3сп5 ГОСТ 535-88 ℓ=850	2								3,3 кг
				ℓ=900		2							3,5 кг
				ℓ=1050			2						3,9 кг
				ℓ=1150				2					4,3 кг
				ℓ=1250					2				4,7 кг
				ℓ=1350						2			5,1 кг
				ℓ=1500							2		5,6 кг
				ℓ=2100								2	7,9 кг
Б4		2		Уголок 50×50×5 ГОСТ 8509-86 / Ст3сп5 ГОСТ 535-88 ℓ=700	2	2	2	2	2	2			2,7 кг
				ℓ=1200							2		4,5 кг
				ℓ=1350								2	5,1 кг
Б4		3		AIII 8 ГОСТ 5781-82, ℓ=230	12	12	14	14	16	16	22	26	0,092 кг

Обозначение	Марка	Размеры в мм A	a_1	a_2	3	$б_1$	$б_2$	Масса, кг
3.901.1-17.08	МИ1	850	150	200	700	130	70	13,1
-01	МИ2	900	170	230	700	130	70	13,5
-02	МИ3	1050	100	200	700	130	70	14,5
-03	МИ4	1150	170	230	700	130	70	15,3
-04	МИ5	1250	100	150	700	130	70	16,3
-05	МИ6	1350	150	200	700	130	70	17,1
-06	МИ7	1500	100	150	1200	130	70	22,2
-07	МИ8	1350	150	200	2100	200	150	28,4

Инв.№ подл. | Подпись и дата | Взам. инв.№

Нач.отд.	Винкельштейн		1991
Н.контр.			
Гл.спец.	Шарова		

3.901.1-17.08

Изделие закладное МИ1 ... МИ8

Стадия	Масса	Масш.
Р	См. табл.	Б.м.

Лист | Листов

САНТЕХНИИПРОЕКТ

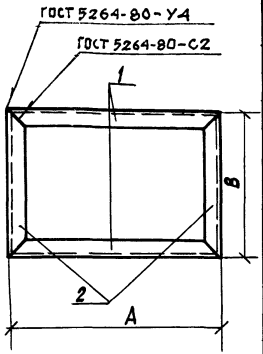

Формат	Зона	Поз.	Обозначение	Наименование	Количество на 3.901.1-17.09 —	01	02	03	04	05	06	07	08	09	10	11	Примечан.
				Документация													
А4			3.901.1-17.02 ТТ2	Технические требования к изготовлению арматурных изкладных изделий.													
				Детали													
Б4		1		Швеллер 12 ГОСТ 8240-89 В Ст3пс5 ГОСТ 535-88													
				ℓ=1300	2												
				ℓ=1400		2											13,5 кг
				ℓ=1500			2										14,5 кг
				ℓ=1700				2									15,6 кг
				ℓ=2000					2								17,7 кг
				ℓ=2200						2							20,8 кг
				ℓ=2450							2						22,9 кг
				ℓ=2400								2					25,5 кг
				ℓ=2500									2	2			25,0 кг
				ℓ=800											2		26,0 кг
				ℓ=1200												2	8,3 кг
Б4		2		Швеллер [12 ГОСТ 8240-89 ℓ=600 В Ст3пс5 ГОСТ 535-88	2	2	2										12,5 кг
				ℓ=900				2	2	2	2	2	2				6,2 кг
				ℓ=1100										2			9,4 кг
				ℓ=700											2	2	11,5 кг
																	7,3 кг

Обозначение	Марка	Размеры мм А	Размеры мм В	Масса, кг
3.901.1-17.09	МИ8	1300	600	39,4
-01	МИ10	1400	600	41,4
-02	МИ11	1500	600	43,6
-03	МИ12	1700	900	54,2
-04	МИ13	2000	900	60,4
-05	МИ14	2200	900	64,6

Обозначение	Марка	Размеры мм А	Размеры мм В	Масса, кг
3.901.1-17.09-06	МИ15	2450	900	69,8
-07	МИ16	2400	900	68,8
-08	МИ17	2500	900	70,8
-09	МИ18	2500	1100	75,0
10	МИ19	800	700	31,2
11	МИ20	124		79,6

Нач. отд.	Винкельштейн		
Н. контр.			
Гл. спец.	Щарова		1991

3.901.1-17.09

Изделие закладное МИ9 ... МИ20

Стадия	Масса	Масштаб
Р	см. табл.	Б.М.

Лист | Листов 1

САНТЕХНИИПРОЕКТ

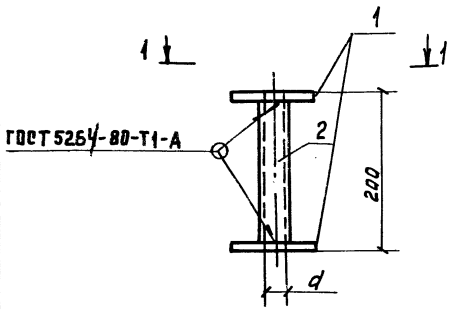

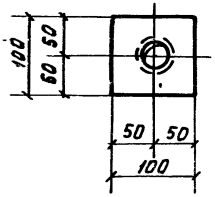

Формат	Зона	Поз.	Обозначение	Наименование	Кол. на 3.901.1-17.10 —	01		Примеч.
				Документация				
А4			3.901.1-17.02 ТТ 2	Технические требования к изготовлению арматурных и закладных изделий.				
				Детали				
Б.Ч		1		Лист $\frac{\text{В ГОСТ 19903-90}}{\text{Ст3 ГОСТ 14637-89}}$; ℓ=100	2	2		0,62 кг
Б.Ч		2		Труба $\frac{25\times2\ \text{ГОСТ 10704-76}}{\text{В-Вст3сп ГОСТ 10705-63}}$				
				ℓ=184	1			0,23 кг
				Труба $\frac{28\times2\ \text{ГОСТ 10704-76}}{\text{В-Вст3сп ГОСТ 10705-63}}$				
				ℓ=184		1		0,26 кг.

Обозначение	Марка	d	Масса, кг
3.901.1-17.10	МИ21	19	1,5
-01	МИ22	24	1,5

Нач. отд.	Рикельтейн		
Н. контр.			
Гл. спец.	Шарова		1991

3.901.1-17.10

Изделие закладное МИ 21, МИ22

Стадия	Масса	Масшт.
Р	см. табл.	Б.М.

Лист | Листов 1

САНТЕХНИИПРОЕКТ

Копировал

24936-02 15

Форм

Инв. № подл. | Подпись и дата | Взам. инв. №

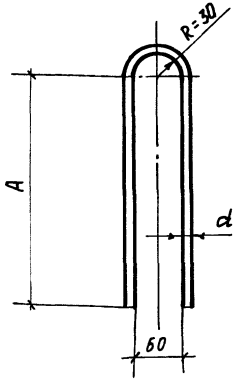

Обозначение	Марка	Размер, мм A	d	L	Масса, кг.
	МП1	170	8	460	0,2
-01	МП2	250	8	620	0,3
-02	МП3	250	10	630	0,4

Нач.отд.	Финкельштейн		
Н.контр			
Гл.спец.	Шарова		1991

3.901.1-17.11

Петля МП1, МП2, МП3

Стадия	Масса	Масшт.
Р	см. табл.	б.м.

Лист | Листов 1

Круг AI ГОСТ 2590-88 / ВСт.3пс2 ГОСТ 535-88

САНТЕХНИИПРОЕКТ

Формат А4

Марка элемента	Изделия армат. Арм. класса А-III ГОСТ 5781-82 ф8		Всего	Изделия закладные Арматура класса А-III ГОСТ 5781-82 ф8	А-I ф8	ф10	Итого	Прокат марки ВСт.3 СП5 ГОСТ 380-88 С12	150х5	S=8	Тр25х2	Тр20х2	Итого	Общий расход
ПВ1	9,7		9,7	2,2	1,2		3,4		12,0	5,0	0,9		17,9	31,0
ПВ2	9,7		9,7	2,4	1,2		3,6		12,4	5,0	0,9		18,3	31,6
ПВ3	9,7		9,7	2,4	1,2		3,6		12,4	5,0		1,0	18,4	31,7
ПВ4	10,8		10,8	2,6	1,2		3,8		13,2	5,0		1,0	19,2	33,8
ПВ5	12,1		12,1	2,6	1,2		3,8		14,0	5,0		1,0	20,0	35,9
ПВ6	12,5		12,5	3,0	1,2		4,2		14,8	5,0		1,0	20,8	37,5
ПВ7	13,1		13,1	3,0	1,2		4,2		15,6	5,0		1,0	21,6	38,9
ПВ8	20,1		20,1	4,0		1,6	5,6		20,2	5,0		1,0	26,2	51,9
ПВ9	20,1		20,1	4,0		1,6	5,6		20,2	5,0		1,0	26,2	51,9
ПВ10	31,1		31,1	4,8		1,6	6,4		26,0	5,0		1,0	32,0	69,5
ПВ11	8,1		8,1		0,8		0,8	39,4		5,0	0,9		45,3	54,2
ПВ12	8,3		8,3		0,8		0,8	41,4		5,0	0,9		47,3	56,4
ПВ13	9,1		9,1		0,8		0,8	43,6		5,0		1,0	49,6	59,3
ПВ14	14,9		14,9		0,8		0,8	54,2		5,0		1,0	60,2	75,9
ПВ15	17,9		17,9		0,8		0,8	60,4		5,0		1,0	66,4	85,1
ПВ16	22,3		22,3		0,8		0,8	64,6		5,0		1,0	70,6	93,7
ПВ17	22,3		22,3		0,8		0,8	69,8		5,0		1,0	75,8	98,9
ПВ18	22,3		22,3		0,8		0,8	68,8		5,0		1,0	74,8	97,9
ПВ19	24,5		24,5		0,8		0,8	70,8		5,0		1,0	76,8	102,1
ПВ20	26,5		26,5		0,8		0,8	75,0		5,0		1,0	81,0	108,3
ПВ21	6,1		6,1		0,8		0,8	31,2					31,2	38,1
ПВ22	8,9		8,9		0,8		0,8	39,6					39,6	49,3

Нач.отд.	Финкельштейн		
Н.контр.			
Гл.спец.	Шарова		1991

3.901.1-17.12. ВР

Ведомость расхода стали на плиту (ПВ1 ... ПВ22)

Стадия	Лист	Листов
Р		1

САНТЕХНИИПРОЕКТ

Инв.N подл. | Подпись и дата | Взам. инв.N

Копировал №

24936-02 16

Формат А4

Номер строки	Наименование материала и единицы измерения	Код материала	Ед. изм.	ПВ1	ПВ2	ПВ3	ПВ4	ПВ5	ПВ6	ПВ7	ПВ8	ПВ9	ПВ10	ПВ11	ПВ12	ПВ13	ПВ14	ПВ15	ПВ16	ПВ17	ПВ18	ПВ19	ПВ20	ПВ21	ПВ22
				Количество																					
1.	Сортовой прокат обыкновенного качества	093000		1,2	1,2	1,2	1,2	1,2	1,2	1,2	1,5	1,6	1,6	0,8	0,8	0,8	0,8	0,8	0,8	0,8	0,8	0,8	0,8	0,8	0,8
	Сталь арматурная класса А-I, кг.			12,0	12,2	12,2	13,5	14,8	15,7	16,3	24,3	24,3	36,3	8,2	8,4	9,2	15,0	18,1	22,5	22,5	22,5	24,7	26,8	6,2	9,0
	Сталь арматурная класса А-III кг.	093004		13,2	13,4	13,4	14,7	16,0	16,9	17,5	25,9	25,9	37,9	9,0	9,2	10,0	15,8	18,9	23,3	23,3	23,3	25,5	27,6	7,0	9,8
	Итого сортового проката обыкновенного качества, кг.			17,2	17,6	17,6	18,4	19,2	20,0	20,8	25,5	25,5	31,3	44,9	46,9	49,1	59,8	66,1	70,3	75,6	74,5	76,6	80,8	31,5	40,0
	Сталь сортовая конструкционная, кг.	095000		30,4	31,0	31,0	33,1	35,2	36,9	38,3	51,4	51,4	69,2	53,9	56,1	59,1	75,6	85,0	93,6	98,9	97,8	102,1	108,4	38,5	49,8
	Итого стали в натуральной массе, кг.													39,8	41,8	44,0	54,7	61,0	65,2	70,5	69,4	71,5	75,7	31,5	40,0
	В т.ч. по укрупненному сортаменту:																								
	балки и швеллеры, кг.	092500		12,1	12,5	12,5	13,3	14,1	14,9	15,7	20,4	20,4	26,2												
	сталь крупносортная, кг.	093100									1,6	1,6	1,6												
	сталь мелкосортная, кг	093300		13,2	13,4	13,4	14,7	16,0	16,9	17,5	24,3	24,3	36,3	9,0	9,2	10,0	15,8	18,9	23,3	23,3	23,3	25,5	27,6	7,0	9,8
	катанка, кг	093400																							
	сталь толстолистовая рядовых марок (от 4мм), кг.	097400		5,1	5,1	5,1	5,1	5,1	5,1	5,1	5,1	5,1	5,1	5,1	5,1	5,1	5,1	5,1	5,1	5,1	5,1	5,1	5,1		
	Итого стали, приведенной к стали класса А-I, кг.			18,2	18,5	18,5	20,5	22,5	23,9	24,8	36,9	36,9	55,2	12,5	12,8	14,0	22,8	27,5	34,2	34,2	34,2	37,5	40,7	9,4	13,7
	То же, к стали с пределом текучести 225 МПа, кг.			17,2	17,6	17,6	18,4	19,2	20,0	20,8	25,5	25,5	31,3	44,9	46,9	49,1	59,8	66,1	70,3	75,6	74,5	76,6	80,8	31,5	40,0
	Всего стали, приведенной к стали кл А-I, и к стали с пределом текучести 225 КПа, кг.			35,4	36,1	36,1	38,9	41,7	43,9	45,6	62,4	62,4	86,5	57,4	59,7	63,1	82,6	93,6	104,5	109,8	108,7	114,1	121,5	40,9	53,7
	Трубы стальные, кг.	131700		0,9	0,9	1,0	1,0	1,0	1,0	1,0	1,0	1,0	1,0	0,9	0,9	1,0	1,0	1,0	1,0	1,0	1,0	1,0	1,0		

Инв. № подл. | Подпись и дата | Взам. инв. №

Нач. отд.	Фишельштейн		
Гл. спец.	Шарова		1991
Исп. отд.	Шарова		

Копировал

3.901.1-17.13 ВМ

Ведомость потребности в материалах

Стадия	Лист	Листов
Р		1

САНТЕХНИИПРОЕКТ

gost.e-ecolog.ru