ТИПОВЫЕ КОНСТРУКЦИИ, ИЗДЕЛИЯ И УЗЛЫ ЗДАНИЙ И СООРУЖЕНИЙ

СЕРИЯ 3.901.1-17

ВИБРОИЗОЛИРУЮЩИЕ ОСНОВАНИЯ ДЛЯ КОНСОЛЬНЫХ НАСОСОВ РАЗЛИЧНЫХ ТИПОВ

ВЫПУСК 1

ВИБРОИЗОЛИРУЮЩИЕ ОСНОВАНИЯ ДЛЯ НАСОСОВ К и КМ

РАБОЧИЕ ЧЕРТЕЖИ

gost.e-ecolog.ru

ЦЕНТРАЛЬНЫЙ ИНСТИТУТ ТИПОВОГО ПРОЕКТИРОВАНИЯ
ГОССТРОЯ СССР

Москва, А-445, Смольная ул., 22

Сдано в печать VII 1991 года

Заказ № 6251 Тираж 4580 экз

ТИПОВЫЕ КОНСТРУКЦИИ, ИЗДЕЛИЯ И УЗЛЫ ЗДАНИЙ И СООРУЖЕНИЙ

СЕРИЯ 3.901.1-17

ВИБРОИЗОЛИРУЮЩИЕ ОСНОВАНИЯ ДЛЯ КОНСОЛЬНЫХ НАСОСОВ РАЗЛИЧНЫХ ТИПОВ

ВЫПУСК 1

ВИБРОИЗОЛИРУЮЩИЕ ОСНОВАНИЯ ДЛЯ НАСОСОВ К и КМ

РАБОЧИЕ ЧЕРТЕЖИ

РАЗРАБОТАНЫ:

ГПКНИИ САНТЕХНИИПРОЕКТ ГОССТРОЯ СССР

Главный инженер института — Л.А. СТЕПАНОВ

Главный инженер проекта — В.А. СПИВАК

УТВЕРЖДЕНЫ И ВВЕДЕНЫ
В ДЕЙСТВИЕ С 15 августа 1991г.
ГПКНИИ САНТЕХНИИПРОЕКТ ГОССТРОЯ СССР
ПРИКАЗ ОТ 22 апреля 1991 г. №22

© АПП ЦИТП, 1991

Обозначение	Наименование	Стр.
АТБ 155.000 ТТ	Виброизолирующие основания для насосов Технические требования	4
АТБ 155.000	Виброизолирующее основание ВО-К-I.	5
АТБ 155.000 СБ	Виброизолирующее основание ВО-К-I	9
АТБ 155.001	Пластина	12
АТБ 155.002	Болт фундаментный	
АТБ 155.010	Отвод	13
АТБ 155.010 СБ	Отвод	14
АТБ 155.020	Переход	15
АТБ 155.020 СБ	Переход	
АТБ 155.015	Шайба	16
АТБ 155.030	Рукав-вставка	16
АТБ 155.030 СБ	Рукав-вставка	18
АТБ 155.035	Патрубок	19
АТБ 155.040	Хомут	20
АТБ 155.040 СБ	Хомут	21

Обозначение	Наименование	Стр.
АТБ 155.011	Серьга хомута	22
АТБ 155.012	Гайка	
АТБ 155.013	Болт	23
АТБ 155.014	Лента хомута	
АТБ 156.000	Виброизолирующее основание ВО-К-I.	24
АТБ 156.000 СБ	Виброизолирующее основание ВО-К-I	26
АТБ 156.010	Рукав-вставка	28
АТБ 156.010 СБ	Рукав-вставка	29
АТБ 157.000	Виброизолирующее основание ВО-К-II.	30
АТБ 157.000 СБ	Виброизолирующее основание ВО-К-II.	36
АТБ 158.000	Виброизолирующее основание ВО-К-III.	40
АТБ 158.000 СБ	Виброизолирующее основание ВО-К-III.	45
АТБ 159.000	Виброизолирующее основание ВО-КМ-I.	48

Кол.Лист	№ докум.	Подп.	Дата
Разраб.	Волобуева		
Пров.	Литвак		
Нач.гр.	Литвак		
Н.контр.	Фрадкин		
Утв.	Спивак		

Содержание

Лит.	Лист	Листов
И	1	2

САНТЕХНИИПРОЕКТ

Копировал: Калинина Формат А4

Инв.№подл. | Подп. и дата | Взам.инв.№ | Инв.№дубл. | Подп. и дата

Обозначение	Наименование	Стр.
АТБ 160.000	Виброизолирующее основание ВО-КМ-I	49
АТБ 159.000 СБ	Виброизолирующее основание ВО-КМ-I.	51
АТБ 159.010	Основание	53
АТБ 159.010 СБ	Основание	
АТБ 160.000 СБ	Виброизолирующее основание ВО-КМ-I.	54
АТБ 160.010	Основание	56
АТБ 160.010 СБ	Основание	57
АТБ 161.000	Виброизолирующее основание ВО-КМ-II.	58
АТБ 161.000 СБ	Виброизолирующее основание ВО-КМ-II.	59

Обозначение	Наименование	Стр
АТБ 162.000	Виброизолирующее основание ВО-КМ-III.	61
АТБ 162.000 СБ	Виброизолирующее основание ВО-КМ-III	62
АТБ 163.000	Виброизолирующее основание ВО-КМ-II	64
АТБ 164.000	Виброизолирующее основание ВО-КМ-III.	65
АТБ 163.000 СБ	Виброизолирующее основание ВО-КМ-II.	67
АТБ 164.000СБ	Виброизолирующее основание ВО-КМ-III.	69

Инв.№ подл. | Подп. и дата | Взам.инв.№ | Инв.№ дубл. | Подп. и дата

1. Виброизолирующие основания и гибкие вставки для центробежных насосов марок „К" и „КМ" с условными проходами Dy50÷Dy200 и давлением до 1МПа, наиболее часто применяемых в санитарной технике, должны изготавливаться в соответствии с чертежами и техническими требованиями, приведенными в настоящем выпуске.

2. Виброизолирующие основания и гибкие вставки следует применять для уменьшения динамических нагрузок от работающих насосов, передающихся через виброизоляторы на строительные конструкции.

3. Согласно приведенным чертежам виброизолирующие основания должны представлять собой установленную на виброизоляторах железобетонную плиту, к которой крепится насос. Чертежи плит приведены в выпуске 1-2 настоящей серии.

4. Для виброизоляции следует применять виброизоляторы типа Д041÷Д045, выпускаемые по ТУ 36. 1832-75.

В качестве гибких вставок следует применять рукава-вставки напорно-всасывающие, выпускаемые по ТУ 38-105-948-82.

5. В зависимости от взаимного расположения гибких вставок следует применять один из трех приведенных вариантов установки насосных агрегатов.

Вариант I – гибкие вставки расположены горизонтально и параллельно одна другой – ВО-К-I; ВО-КМ-I (чертежи АТБ 155.000; АТБ 156.000; АТБ 159.000; АТБ 160.000)

Вариант II – гибкие вставки расположены взаимно перпендикулярно в горизонтальных плоскостях – ВО-К-II; ВО-КМ-II (чертежи АТБ 157.000; АТБ 161.000; АТБ 163.000).

Вариант III – гибкая вставка на всасывании расположена горизонтально, а гибкая вставка на нагнетании расположена вертикально – ВО-К-III; ВО-КМ-III (чертежи АТБ 158.000; АТБ 162.000; АТБ 164.000).

При этом следует иметь в виду, что вариант III, по сравнению с вариантами I и II, менее предпочтителен, так как в случае его применения жесткость системы в вертикальном направлении повышается, что снижает эффект виброизоляции в этом направлении.

Изм.	Кол.	№ докум.	Подп.	Дата	АТБ 155.000 ТТ
Разраб.		Волобуев			Виброизолирующие основания для насосов. Технические требования
Пров.		Литвак			
Нач. гр.		Литвак			
Н. контр.		Фадкин			
Утв.		Сливак			

Лит.	Лист	Листов
И		4

САНТЕХНИИПРОЕКТ

Серия 3.900.1-14 Выпуск 1

Формат	Зона	Поз.	Обозначение	Наименование	Кол.	Примечание
				Документация		
А3			А7Б 155.000 СБ	Сборочный чертеж		
А3			А7Б 155.000 ТТ	Виброизолирующие основания для насосов		
				Технические требования		
				Стандартные изделия		
		1		Болт М12-6g×20.36		
				ГОСТ 7798-70	8	
		2		Шайба 12 65Г		
				ГОСТ 6402-70	8	
			Переменные данные	Для исполнений:		
				А7Б 155.000		
				Сборочные единицы		
А4		3	ПВ 1	Плита	1	Вып. 2
А4		4	А7Б 155.010	Отвод	1	
А4		5	А7Б 155.020	Переход	1	
А4		6	А7Б 155.030	Рукав-вставка	2	
				Детали		
А4		7	А7Б 155.001-01	Пластина	4	
А1		8	А7Б 155.002	Болт фундаментный	4	

Изм.	Лист	№ докум.	Подп.	Дата	А7Б 155.000			
Разраб.		Белобуева			Виброизолирующее основание 80-К-I.	Лит.	Лист 1	Листов 8
Пров.		Литвак						
Т.контр.		Литвак						
Н.контр.		Фрадкин				САНТЕХНИИПРОЕКТ		
ГИП								

Инв.№ подл. | Подп. и дата | Взам.инв.№ | Инв.№ дубл. | Подп. и дата

Формат	Зона	Поз.	Обозначение	Наименование	Кол.	Примечание
				Стандартные изделия		
		9		Болт М16-6g×60.36		
				ГОСТ 7798-70	16	
		10		Гайка М 16-6Н.4		
				ГОСТ 5915-70	24	
				Прокладка ГОСТ 15180-86		
		11		А-32-10	1	
		12		А-50-10	3	
		13		Шайба 16.02		
				ГОСТ 11371-78	4	
				Прочие изделия		
		14		Виброизолятор Д042		
				ТУ 36-1178-70	4	
				А7Б 155.000-01		
				Сборочные единицы		
А4		3	ПВ 2	Плита	1	Вып. 2
А4		4	А7Б 155.010	Отвод	1	
А4		6	А7Б 155.030	Рукав-вставка	1	
		15	А7Б 155.030-01	Рукав-вставка	1	
				Детали		
А4		7	А7Б 155.001-01	Пластина	4	
А4		8	А7Б 155.002	Болт фундаментный	4	

Инв.№ подл. | Подп. и дата | Взам.инв.№ | Инв.№ дубл. | Подп. и дата

Формат	Зона	Поз.	Обозначение	Наименование	Кол.	Примечание
				Стандартные изделия		
		8		Болт М16-6g×60.36		
				ГОСТ 7798-70	12	
		10		Гайка М16-6Н.4		
				ГОСТ 5915-70	20	
				Прокладка ГОСТ 15180-86		
		11		А-50-10	1	
		12		А-50-10	1	
		16		А-65-10	1	
		13		Шайба 16.02		
				ГОСТ 11371-78	4	
				Прочие изделия		
		14		Виброизолятор Д042		
				ТУ 36-1178-70	4	
				АТБ 155.000-02		
				Сборочные единицы		
А4		3	ПВ3	Плита	1	Вып.2
А4		4	АТБ 155.010-01	Отвод	1	
А4		6	АТБ 155.030-01	Рукав-вставка	1	
		15	-02	Рукав-вставка	1	
				Детали		
А4		7	АТБ 155.001-01	Пластина	4	
А4		8	АТБ 155.002-01	Болт фундаментный	4	

Инв.№подл. | Подп. и дата | Взам.инв.№ | Инв.№дубл. | Подп. и дата

Изм. Лист № докум. Подп. Дата

АТБ 155.000

Лист 3

Формат	Зона	Поз.	Обозначение	Наименование	Кол.	Примечание
				Стандартные изделия		
		8		Болт М16-6g×60.36		
				ГОСТ 7798-70	16	
				Гайка ГОСТ 5915-70		
		10		М16-6Н.4	16	
		17		М20-6Н.4	8	
				Прокладка ГОСТ 15180-86		
		11		А-65-10	1	
		12		А-65-10	1	
		16		А-80-10	1	
		13		Шайба 20.02		
				ГОСТ 11371-78	4	
				Прочие изделия		
		14		Виброизолятор Д042		
				ТУ 36-1178-70	4	
				АТБ 155.000-03		
				Сборочные единицы		
А4		3	ПВ4	Плита	1	Вып.2
А4		4	АТБ 155.010	Отвод	1	
А4		6	АТБ 155.030	Рукав-вставка	1	
		15	АТБ 155.030-02	Рукав-вставка	1	
				Детали		
А4		7	АТБ 155.001-02	Пластина	4	
А4		8	АТБ 155.002-01	Болт фундаментный	4	

Инв.№подл. | Подп. и дата | Взам.инв.№ | Инв.№дубл. | Подп. и дата

Изм. Лист № докум. Подп. Дата

АТБ 155.000

Лист 4

Формат	Зона	Поз.	Обозначение	Наименование	Кол.	Примечание
				Стандартные изделия		
		9		Болт М16-6g×60.36		
				ГОСТ 7798-70	8	
				Гайка ГОСТ 5915-70		
		10		М16-6Н.4	12	
		17		М20-6Н.4	8	
				Прокладка ГОСТ 15180-86		
		11		А-50-10	1	
		12		А-50-10	1	
		16		А-80-10	1	
		13		Шайба 20.02		
				ГОСТ 11371-78	4	
		18		Шпилька М16-6g×60.36		
				ГОСТ 22034-76	4	
				Прочие изделия		
		14		Виброизолятор Д043		
				ТУ 36-1178-70	4	
				АТБ 155.000-04		
				Сборочные единицы		
А4		3	ПВ5	Плита	1	Вып.1
А4		4	АТБ 155.010-02	Отвод	1	
А4		6	АТБ 155.030-02	Рукав-вставка	1	
		15	-03	Рукав-вставка	1	
				Детали		
А4		7	АТБ 155.001-02	Пластина	4	
А4		8	АТБ 155.002-01	Болт фундаментный	4	

Инв.№ подл. | Подп. и дата | Взам. инв.№ | Инв.№ дубл. | Подп. и дата

Изм. Лист № докум. Подп. Дата

АТБ 155.000

Лист 5

Формат	Зона	Поз.	Обозначение	Наименование	Кол.	Примечание
				Стандартные изделия		
		9		Болт М16-6g×60,36		
				ГОСТ 7798-70	8	
				Гайка ГОСТ 5915-70		
		10		М16-6Н.4	16	
		17		М20-6Н.4	8	
				Прокладка ГОСТ 15180-86		
		11		А-80-10	1	
		12		А-80-10	1	
		16		А-100-10	1	
		13		Шайба 20.02		
				ГОСТ 11371-78	4	
		18		Шпилька М16-6g×60.36		
				ГОСТ 22034-76	8	
				Прочие изделия		
		14		Виброизолятор Д043		
				ТУ 36-1178-70	4	
				АТБ 155.000-05		
				Сборочные единицы		
А4		3	ПВ6	Плита	1	Вып.1
А4		4	АТБ 155.010-01	Отвод	1	
А4		6	АТБ 155.030-01	Рукав-вставка	1	
		15	-03	Рукав-вставка	1	
				Детали		
А4		7	АТБ 155.001-02	Пластина	4	
А4		8	АТБ 155.002-01	Болт фундаментный	4	

Инв.№ подл. | Подп. и дата | Взам. инв.№ | Инв.№ дубл. | Подп. и дата

Изм. Лист № докум. Подп. Дата

АТБ 155.000

Лист 6

Зона	Поз.	Обозначение	Наименование	Кол.	Примечание
			Стандартные изделия		
	9		Болт М16-6g х 60.36		
			ГОСТ 7798-70	8	
			Гайка ГОСТ 5915-70		
	10		М16-6Н.4	16	
	17		М20-6Н.4	8	
			Прокладка ГОСТ 15180-86		
	11		А-65-10	1	
	12		А-65-10	1	
	16		А-100-10	1	
	13		Шайба 20.02		
			ГОСТ 11371-78	4	
	18		Шпилька М16-6g х 60.36		
			ГОСТ 22034-76	8	
			Прочие изделия		
	14		Виброизолятор Д043		
			ТУ36-1178-70	4	
			АТБ 155.000-06		
			Сборочные единицы		
АЧ	3	ПВ7	Плита	1	Вып. 2
АЧ	4	АТБ 155.010-01	Отвод	1	
АЧ	6	АТБ 155.030-01	Рукав-вставка	1	
	15	-03	Рукав-вставка	1	
			Детали		
АЧ	7	АТБ 155.001-03	Пластина	4	
АЧ	8	АТБ 155.002-01	Болт фундаментный	4	

Взам. инв. №	Подп. и дата	Инв. № подл.	Зона	Поз.	Обозначение	Наименование	Кол.	Примечание
						Стандартные изделия		
				9		Болт М16-6g х 60.36		
						ГОСТ 7798-70	8	
						Гайка ГОСТ 5915-70		
				10		М16-6Н.4	16	
				17		М20-6Н.4	8	
						Прокладка ГОСТ 15180-86		
				11		А-65-10	1	
				12		А-65-10	1	
				16		А-100-10	1	
				13		Шайба 20.02		
						ГОСТ 11371-78	4	
				18		Шпилька М16-6g х 60.36		
						ГОСТ 22034-76	8	
						Прочие изделия		
				14		Виброизолятор Д044		
						ТУ36-1178-70	4	

Рис. 1

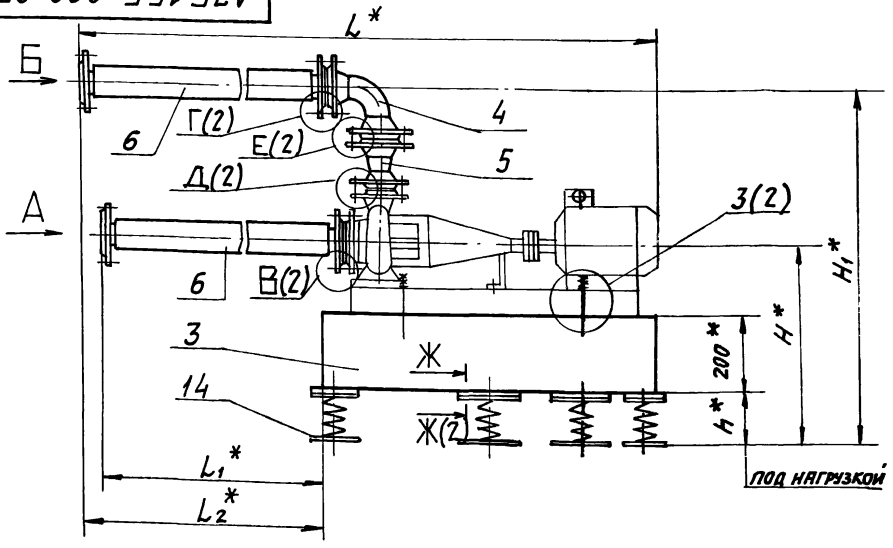

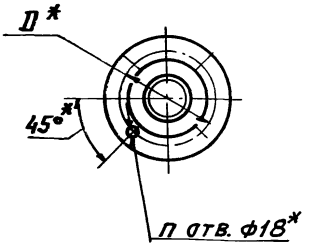

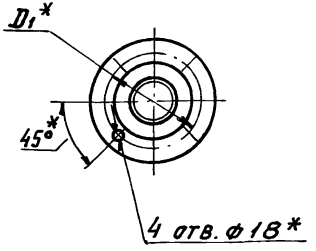

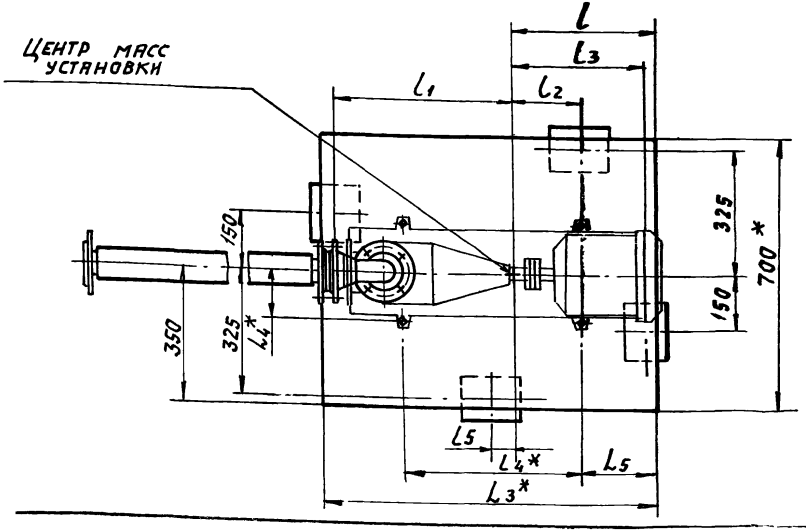

1. * Размеры для справок.
2. Неуказанные предельные отклонения размеров $\pm \frac{t}{2}$
3. Привярку пластин (поз. 7) производить после регулировки расположения виброизоляторов до получения их равномерной нагрузки.
4. Виброизоляторы к полу крепить не требуется.
5. Таблицу исполнений смотри лист 3

Изм.	Лист	№ докум.	Подп.	Дата
Разраб.		Волобуева		
Пров.		Литвак		
Рук. гр.		Литвак		
Гл. спец.		Ивановский		
Н. контр.		Фридкин		
Утв.		Спивак		

АТБ 155.000

Виброизолирующее основание ВО-К-I.

Лит.	Масса	Масшт.
И	см. табл.	—

Лист 1 | Листов 3

САНТЕХНИИПРОЕКТ

Рис. 1

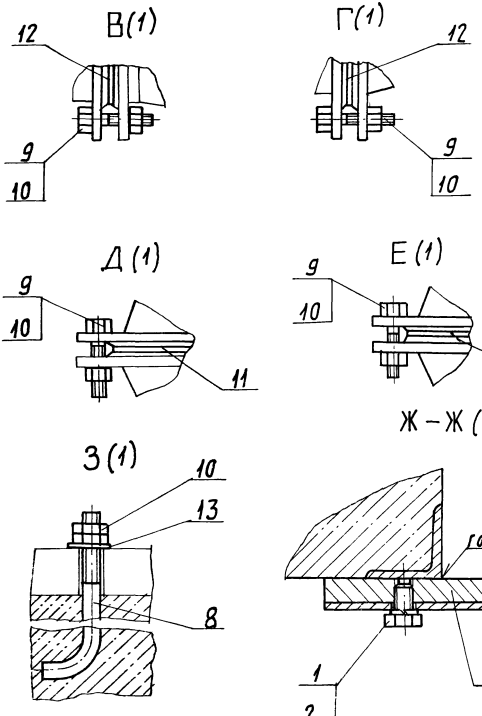

Рис. 2
Остальное – см. рис. 1

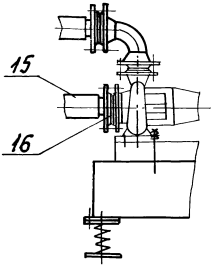

Рис. 3
Остальное – см. рис. 1

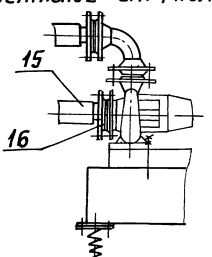

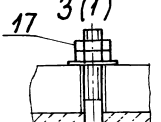

Рис. 4
Остальное – см. рис. 1

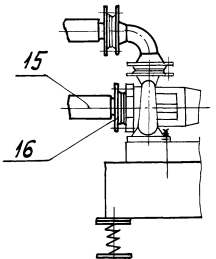

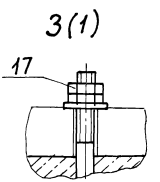

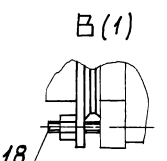

Обозначение	Рис.	Шифр	Марка насоса	Тип электродвигателя	Размеры, мм								
					D*	D_1*	H*	H_1*	h*	L*	L_1*	L_2*	L_3*
А7Б155.000	1	80-К-I-1	К 50-32-125	4А М80 В2 У3	125	125	510	910	135	1782	507	547	850
-01	2	80-К-I-2	К 65-50-160	4А М100 L2 У3	145		525	780	130	1855	463	503	900
-02	3	80-К-I-3	К 80-65-160	4А М112 М2 У3	160	145	555	885	125	1940	502	550	
-03	4	80-К-I-4	К 80-50-200	4АМ160S2У3		125	595	970	165	2147	414	474	1050
-04		80-К-I-5	К 100-80-160		180	160	590	995	160	2296	397	498	1150
-05		80-К-I-6	К 100-65-200	4АМ180М2У3		145	600	1080	150	2410	252	402	1250
-06		80-К-I-7	К 100-65-250	4АМ200 L2 У3			655	1195	185	2500	325	485	1350

Продолжение

Обозначение	Размеры, мм								n, шт.	Масса, кг
	L_4*	L_5	L	L_1	L_2	L_3	L_4*	L_5		
А7Б155.000	125	200	370	455	170	345	450	60	4	328,0
-01	147,5	190	400	475	200	375	500	100		346,0
-02	167,5						510		8	354,0
-03	190	175	480	545	280	455	600	190	4	402,0
-04		225	515	610	315	490	680	195	8	447,0
-05	210	205	575	650	375	550	770	275		480,0
-06	245	305	640	685	440	615	700	370		514,0

Инв. № подл. | Подп. и дата | Взам. инв. № | Инв. № дубл. | Подп. и дата

АТБ 155. 002

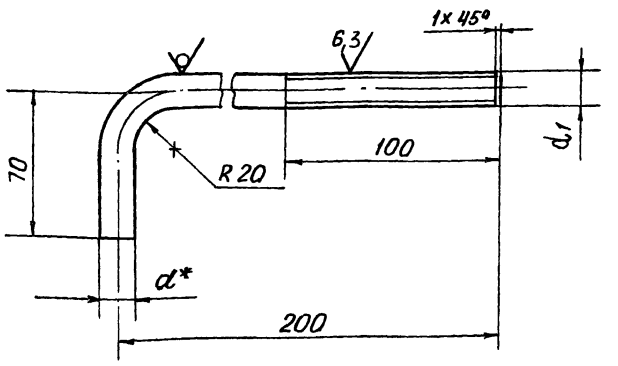

Обозначение	Размеры, мм		Масса, кг
	d*	d_1	
АТБ 155 002	16	М16-8g	0,45
-01	20	М20-8g	0,65

1* Размеры для справок

2. Неуказанные предельные отклонения размеров $h14; \pm \frac{t_2}{2}$

Изм.	Лист	№ докум.	Подп.	Дата
Разраб.		Волобуева		
Пров.		Литвак		
Рук. гр.		Литвак		
Гл. спец.		Грановский		
Н. контр.		Фрадкин		

АТБ 155.002

БОЛТ ФУНДАМЕНТНЫЙ

Лит.	Масса	Масштаб
И	См. табл.	–

Лист | Листов 1

Круг d* ГОСТ 2590-88 / Ст 3 ГОСТ 1535-88

САНТЕХНИИПРОЕКТ

АТБ 155. 001

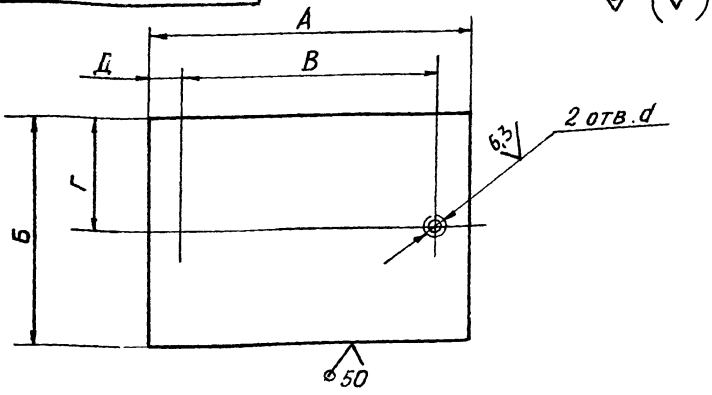

Обозначение	Размеры, мм						Масса, кг
	А	Б	В	Г	Д	d	
АТБ. 155. 001	130	90	100	45	15	М12-7Н	1,5
-01	150	110	120	55			2,1
-02	160	120	130	60			2,4
-03	180	140	150	70			3,2
-04	220	170	180	85	20	М14-7Н	4,7

Неуказанные предельные отклонения размеров $h14; \pm \frac{t_2}{2}$

Изм.	Лист	№ докум.	Подп.	Дата
Разраб.		Волобуева		
Пров.		Литвак		
Рук. гр.		Литвак		
Гл. спец.		Грановский		
Н. контр.		Фрадкин		
Утв.		Спивак		

ПЛАСТИНА

Лит.	Масса	Масштаб
И	См. табл.	–

Лист | Листов 1

Лист 16 ГОСТ 19903-74 / Ст.3 ГОСТ 14637-79

САНТЕХНИИПРОЕКТ

Инв. № подл. | Подп. и дата | Взам. инв. № | Инв. № дубл. | Подп. и дата

Формат	Зона	Поз.	Обозначение	Наименование	Кол.	Примечание
				Документация		
А3			АТБ 155. 010 СБ	Сборочный чертеж		
				Переменные данные для исполнений:		
				АТБ 155.010		
				Стандартные изделия		
		1		Отвод 90° 50х3		
				ГОСТ 17375-83	1	
		2		Фланец 1-50-10		
				ГОСТ 12821-80	2	
				АТБ 155.010-01		
				Стандартные изделия		
		1		Отвод 90° 65х3,5		
				ГОСТ 17375-83	1	
		2		Фланец 1-65-10		
				ГОСТ 12821-80	2	
				АТБ 155.010-02		
				Стандартные изделия		
		1		Отвод 90° 80х3,5		
				ГОСТ 17375-83	1	

Изм.	Лист	№ докум.	Подп.	Дата
Разраб.		Волобуева		
Пров.		Литвак		
Нач.гр.		Литвак		
Н.контр.		Фрадкин		

АТБ 155. 010

Отвод

Лит.	Лист	Листов
И	1	3

САНТЕХНИИПРОЕКТ

Взам. инв. № | Инв. № дубл. | Подп. и дата

Формат	Зона	Поз.	Обозначение	Наименование	Кол.	Примечание
		2		Фланец 1-80-10		
				ГОСТ 12821-80	2	
				АТБ 155.010-03		
				Стандартные изделия		
		1		Отвод 90°100х4		
				ГОСТ 17375-83	1	
		2		Фланец 1-100-10		
				ГОСТ 12821-80	2	
				АТБ 155.010-04		
				Стандартные изделия		
		1		Отвод 90° 125х4		
				ГОСТ 17375-83	1	
		2		Фланец 1-125-10		
				ГОСТ 12821-80	2	
				АТБ 155.010-05		
				Стандартные изделия		
		1		Отвод 90° 150х4,5		
				ГОСТ 17375-83	1	
		2		Фланец 1-50-10		
				ГОСТ 12821-80	2	

Взам. инв. № | Инв. № дубл. | Подп. и дата | Инв. № подл.

АТБ 155. 010

Лист

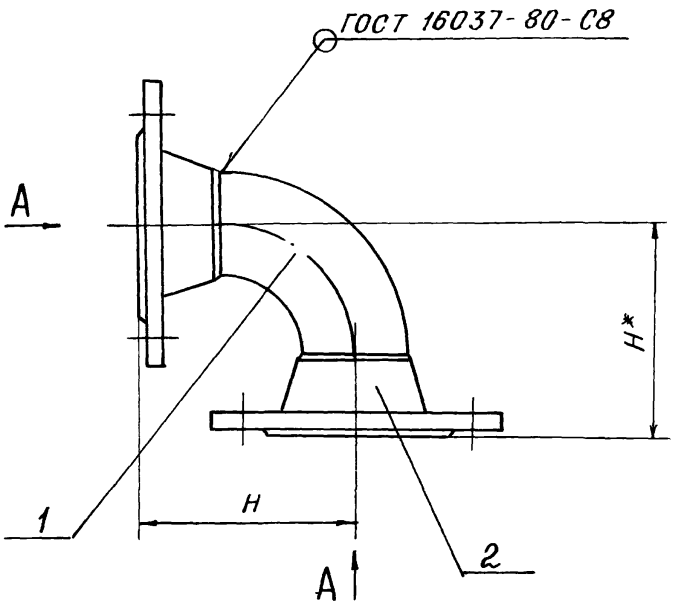

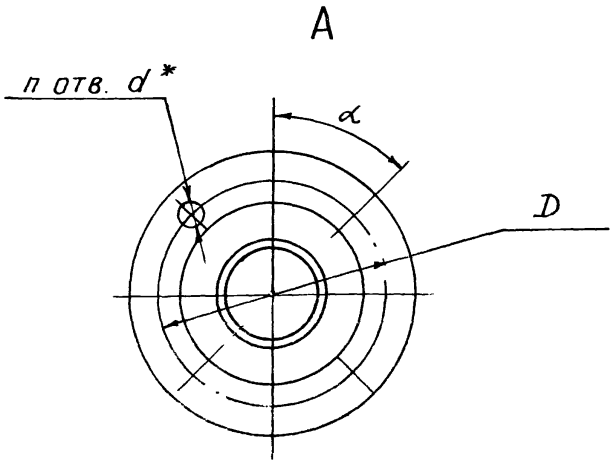

Обозначение	Размеры, мм				n, шт.	α	Масса, кг
	Проход условный Dv	D+	H*	d*			
АТБ 155. 010	50	125	120	18	4	45°±1°	5,02
-01	65	145	148				7,34
-02	80	160	170		8	22°30'±1°	8,74
-03	100	180	201				10,9
-04	125	210	250				17,3
-05	150	240	285	22			22,5

* Размеры для справок

Изм.	Лист	№ докум.	Подп.	Дата
Разраб.		Волобуева		
Пров.		Литвак		
Рук. гр.		Литвак		
Гл. спец.		Грановский		
Н. контр.		Фрадкин		

АТБ 155. 010. СБ

Отвод

Лит.	Масса	Масштаб
И	См. табл.	—
Лист	Листов	

САНТЕХНИИПРОЕКТ

Серия 3.901.1-17 Выпуск 1

Формат	Зона	Поз.	Обозначение	Наименование	Кол.	Примечание
				Документация		
А4			АТБ 155. 020 СБ	Сборочный чертеж		
				Стандартные изделия		
		1		Переход К 50х4-32х2 ГОСТ 17378-83	1	
				Фланцы ГОСТ12821-80		
		2		1-50-10	1	
		3		1-32-10	1	

Изм	Лист	№ докум.	Подп	Дата
Разраб		Волобуева		
Пров.		Литвак		
Нач.гр.		Литвак		
Н.контр.		Фрадкин		
Утв.		Спивак		

АТБ 155.020

Переход

Лит.	Лист	Листов
И		1

САНТЕХНИИПРОЕКТ

Инв.№ подл. | Подп. и дата | Взам.инв.№ | Инв.№ дубл. | Подп. и дата

АТБ 155. 020 СБ

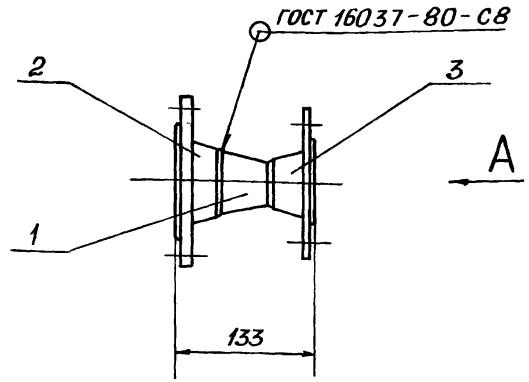

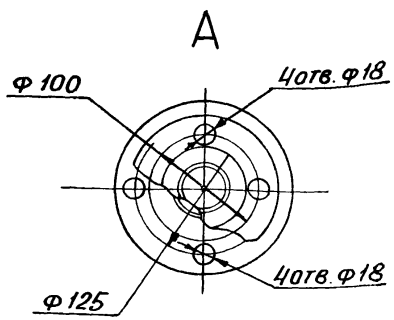

Размеры для справок

Изм	Лист	№ докум.	Подп	Дата
Разраб		Волобуева		
Пров.		Литвак		
Рук. гр.		Литвак		
Гл.спец.		Грановский		
Н.контр.		Фрадкин		

Переход

Лит.	Масса	Масштаб
И	2,24	1:4
Лист	Листов 1	

САНТЕХНИИПРОЕКТ

АТБ 155. 015

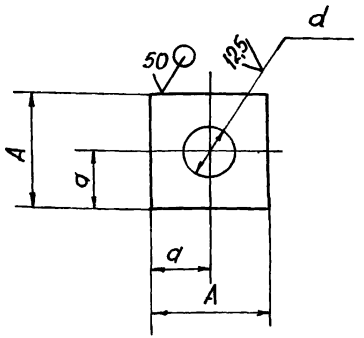

Обозначение	Размеры, мм			Масса, кг
	A	a	d	
АТБ155. 015	14	7	5,5	0,011
-01	18	9	7,5	0,019
-02	22	11	9,5	0,031

Неуказанные предельные отклонения размеров H14; h14

Изм.	Лист	№ докум.	Подп.	Дата
Разраб.		Волобуева		
Пров.		Литвак		
Т. контр.		Литвак		
Гл. спец.		Романовский		
Н. контр.		Фрадкин		

АТБ 155.015

ШАЙБА

Лит	Масса	Масштаб
И	См. табл.	—
Лист	Листов	

Лист 6,0 ГОСТ 19903-74 Ст. 3 ГОСТ 27

САНТЕХНИИПРОЕКТ

Формат	Зона	Поз.	Обозначение	Наименование	Кол.	Примечание
				Документация		
13			АТБ 155.030 СБ	Сборочный чертеж		
			Переменные данные для исполнений			
				АТБ 155.030		
				Сборочные единицы		
А4		1	АТБ 155. 040	Хомут	4	
				Детали		
А3		2	АТБ 155. 035	Патрубок	2	
				Стандартные изделия		
				Фланец 1-50-10		
				ГОСТ 12820-80	2	
				Прочие изделия		
		4		Рукав-вставка		
				50-10 ТУ38-5-948-75	1	
				АТБ 155.030-01		
				Сборочные единицы		
14		1	АТБ 155. 040-01	Хомут	4	
				Детали		
А3		2	АТБ 155. 035-01	Патрубок	2	

Подп. и дата | Инв. № дубл. | Взам. инв. № | Подп. и дата | Инв. № подл.

Изм.	Лист	№ докум.	Подп.	Дата
Разраб.		Волобуева		
Пров.		Литвак		
Нач. гр.		Литвак		
Н. контр.		Фрадкин		
Утв.		Спивак		

АТБ 155. 030

РУКАВ-ВСТАВКА

Лит	Лист	Листов
И	1	3

САНТЕХНИИПРОЕКТ

Формат	Зона	Поз.	Обозначение	Наименование	Кол.	Примечание
				Стандартные изделия		
		3		Фланец 1-65-10		
				ГОСТ 12820-80	2	
				Прочие изделия		
		4		Рукав-вставка		
				65-10 ТУ 38-5-948-75	1	
				АТБ.155.030-02		
				Сборочные единицы		
А4		1	АТБ 155.040-02	Хомут	4	
				Детали		
А3		2	АТБ 155 035-02	Патрубок		
				Стандартные изделия		
		3		Фланец 1-80-10		
				ГОСТ 12820-80	2	
				Прочие изделия		
		4		Рукав-вставка		
				80-10 ТУ 38-5-948-75	1	
				АТБ 155030-03		
				Сборочные единицы		
А4		1	АТБ 155.040-03	Хомут	4	
				Детали		
А3		2	АТБ155.035-03	Патрубок	2	

Взам. инв. № | Инв. № дубл. | Подп. и дата

АТБ 155 030

Лист

Формат	Зона	Поз.	Обозначение	Наименование	Кол.	Примечание
				Стандартные изделия		
		3		Фланец 1-100-10		
				ГОСТ 12820-80	2	
				Прочие изделия		
		4		Рукав-вставка		
				100-10 ТУ 38-5-948-75	1	
				АТБ 155.030-04		
				Сборочные единицы		
А4		1	АТБ 155.040-04	Хомут	4	
				Детали		
А3		2	АТБ 155.035-04	Патрубок	2	
				Стандартные изделия		
		3		Фланец 1-125-10		
				ГОСТ 12820-80	2	
				Прочие изделия		
		4		Рукав-вставка		
				125-10 ТУ 38-5-948-75	1	

Взам. инв. № | Инв. № дубл. | Подп. и дата

Инв. № подл. | Подп. и дата

АТБ 155.030

Лист

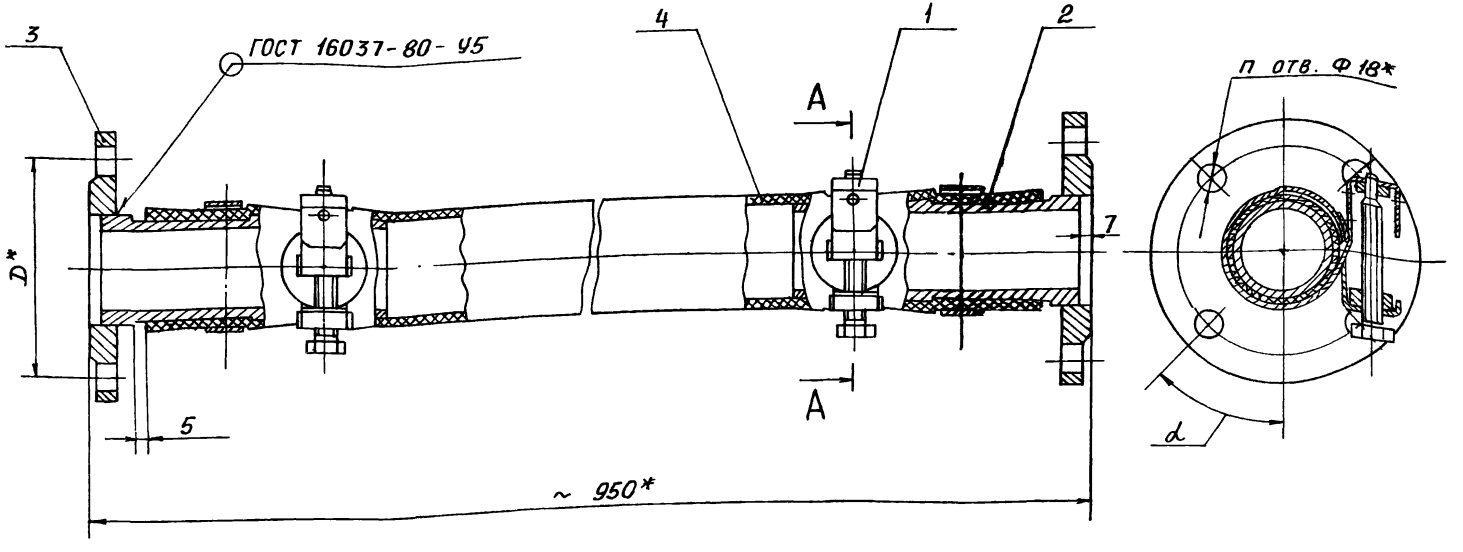

Обозначение	Размеры, мм		П, шт	α	Масса, кг
	Проход условный D_y	D*			
А7Б 155.030	50	125	4	45°±1°	7,00
-01	65	145			10,7
-02	80	160	8	22°30'±1°	11,4
-03	100	180			14,9
-04	125	210			17,3

1. * Размеры для справок
2. Неуказанные предельные отклонения размеров $\pm \frac{t_2}{2}$

Изм	Лист	№ докум	Подп.	Дата
Разраб		Волобуева		
Пров.		Литвак		
Т. контр		Литвак		
Гл. спец		Грановский		
Н. контр		Фрадкин		
Утв		Скивак		

А7Б 155.030 СБ

Рукав-вставка

Лит.	Масса	Масштаб
И	См. табл.	–

Лист | Листов 1

САНТЕХНИИПРОЕКТ

АТБ 155.035

Серия 7.901-17 Выпуск 1

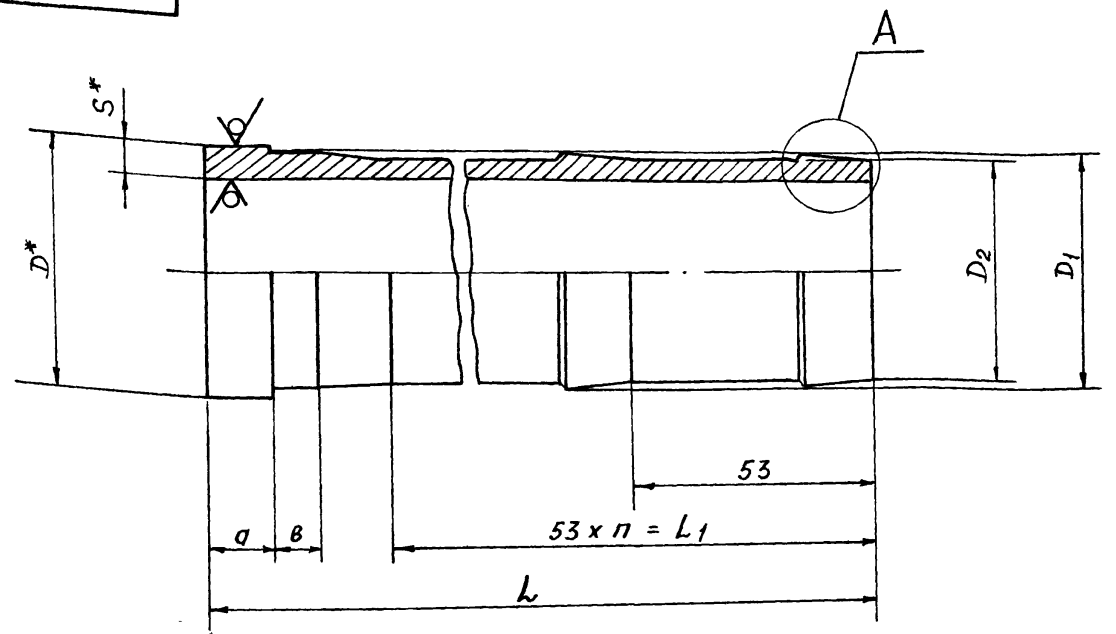

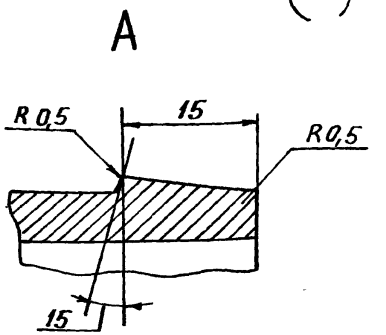

12,5

Обозначение	Размеры, мм								n, шт.	Масса, кг
	D*	D1	D2	L	L1	a	в	S*		
АТБ155.035	57	53	50	145	106	15	10	7	2	0,8
-01	76	69	65					8		1,0
-02	89	79	80	150		17	15	10		1,35
-03	108	105	100					7		2,56
-04	133	130	125			19				2,53
-05	159	155	150	206	159				3	4,0
-06	219	205	200			21		12		5,3

1. * Размеры для справок
2. Неуказанные предельные отклонения размеров $H14; h14; \pm\frac{t_2}{2}$

Изм.	Лист	№ докум.	Подп.	Дата
Разраб.		Волобуева		
Пров.		Литвак		
Т. контр.		Литвак		
Гл. спец.		Грановский		
Н. контр.		Фрадкин		

АТБ 155.035

ПАТРУБОК

Лит.	Масса	Масштаб
И	См. табл.	–
Лист	Листов 1	

Труба Dн S ГОСТ 8732-78

САНТЕХНИИПРОЕКТ

Инв. № подл. | Подп. и дата | Взам. инв. № | Инв. № дубл. | Подп. и дата

Формат	Зона	Поз.	Обозначение	Наименование	Кол.	Примечание
				Документация		
13			АТБ 155.040 СБ	Сборочный чертеж		
			Переменные данные для исполнений:			
				от АТБ 155.040		
				до АТБ 155.040-02		
				Детали		
А4		1	АТБ 155.011	Серьга хомута	1	
А4		2	АТБ 155.012	Гайка	1	
А4		3	АТБ 155.013	Болт	1	
А4		4	АТБ 155.014	Лента хомута	1	
А4		5	АТБ 155.015	Шайба	1	
				от АТБ155.040-03		
				до АТБ 155.040-04		
				Детали		
А4		1	АТБ 155.011-01	Серьга хомута	1	
А4		2	АТБ 155.012-01	Гайка	1	
А4		3	АТБ 155.013-01	Болт	1	
А4		4	АТБ 155.014-01	Лента хомута	1	
А4		5	АТБ 155.015-01	Шайба	1	

Изм.	Лист	№ докум.	Подп.	Дата
Разраб.		Волобуева		
Пров.		Литвак		
Нач. гр.		Литвак		
Н. контр.		Фрадкин		

АТБ 155 040

Хомут

Лит.	Лист	Листов
И	1	2

САНТЕХНИИПРОЕКТ

Формат	Зона	Поз.	Обозначение	Наименование	Кол.	Примечание
				от АТБ 155.040-05		
				до АТБ 155.040-06		
				Детали		
А4		1	АТБ 155.011-02	Серьга хомута	1	
А4		2	АТБ 155.012-02	Гайка	1	
А4		3	АТБ 155.013-02	Болт	1	
А4		4	АТБ 155.014-02	Лента хомута	1	
А4		5	АТБ 155.015-02	Шайба	1	

Подп. и дата | Инв. № дубл. | Взам. инв. № | Подп. и дата | Инв. № подл.

Изм. Лист № докум. Подп. Дата

АТБ 155.040

Лист 2

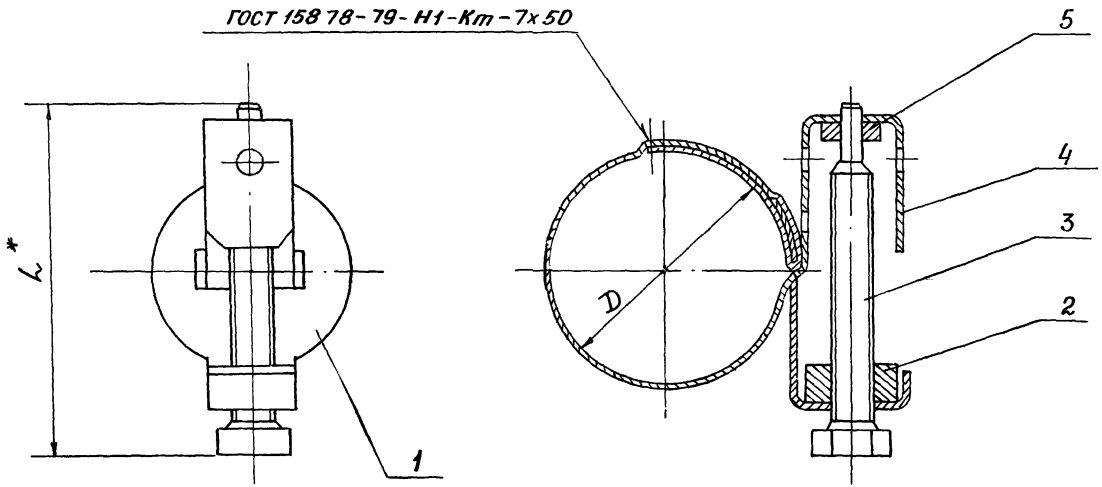

Обозначение	Размеры, мм		Масса, кг
	D	L*	
АТБ 155. 040	60^{+2}	87	0,258
-01	75^{+2}		
-02	85^{+2}		
-03	110^{+5}	104	0,362
-04	135^{+5}		
-05	160^{+5}	129	0,44
-06	210^{+5}		

* Размер для справок

Изм	Лист	№ докум.	Подп.	Дата
Разраб		Волобуева		
Пров.		Литвак		
Т. контр		Литвак		
Гл. спец		Грановский		
Н. контр		Фрадкин		

АТБ 155. 040 СБ

Хомут

Лит.	Масса	Масштаб
И	См. табл.	—
Лист	Листов 1	

САНТЕХНИИПРОЕКТ

АТБ 155.011

50 (√)

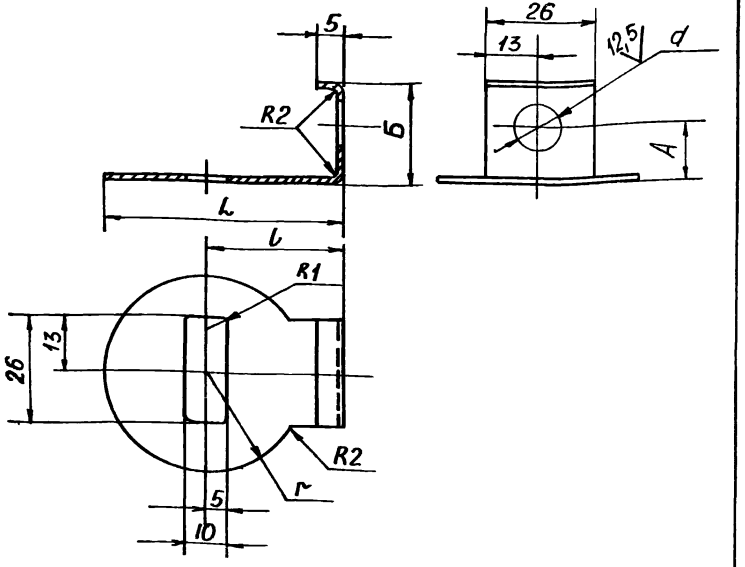

Обозначение	Размеры, мм						Масса, кг
	A	Б	L	d	l	r	
АТБ 155.011	12	24	57	12	31	24	0,03
-01	14	28	66	14	40	24	0,04
-02	16	32	79	16	47	30	0,05

Неуказанные предельные отклонения размеров H14; h14

Изм.	Лист	№ докум.	Подп.	Дата	АТБ 155.001			
Разраб.		Волобуева			Серьга хомута	Лит.	Масса	Масштаб
Пров.		Литвак					см. табл	—
Нач.гр.		Литвак				Лист	Листов 1	
Гл.спец.		Грановский						
Н.контр.		Фрадкин			Лист Г/к 1,8 ГОСТ 19903-74 ОК 360В ГОСТ 16523-89	САНТЕХНИИПРОЕКТ		
3		Сливак						

АТБ 155.012

50 (√)

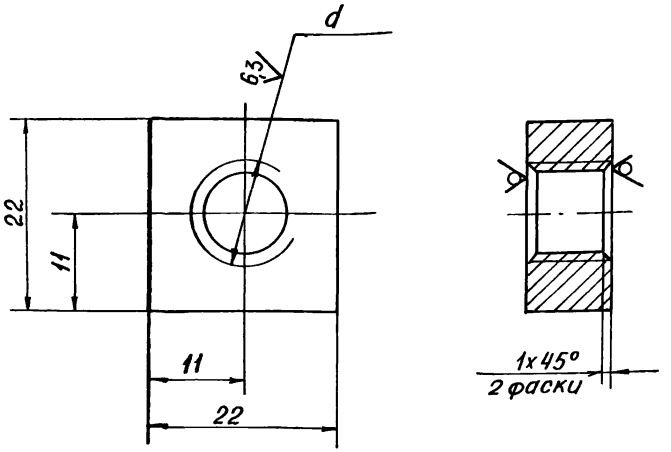

Обозначение	d, мм
АТБ 155.012	М10-7Н
-01	М12-7Н
-02	М14-7Н

Неуказанные предельные отклонения размеров H14, h14

Изм.	Лист	№ докум.	Подп.	Дата	АТБ 155.012			
Разраб.		Волобуева			Гайка	Лит.	Масса	Масштаб
Пров.		Литвак				И	0,03	—
Нач.гр.		Литвак				Лист	Листов	
Гл.спец.		Грановский						
Н.контр.		Фрадкин			Лист 10. ГОСТ 19903-74 Ст.3 ГОСТ 14637-89	САНТЕХНИИПРОЕКТ		
Утв.		Сливак						

Инв. № подл. | Подп. и дата | Взам. инв. № | Инв. № дубл. | Подп. и дата

АТБ 155. 013

12,5

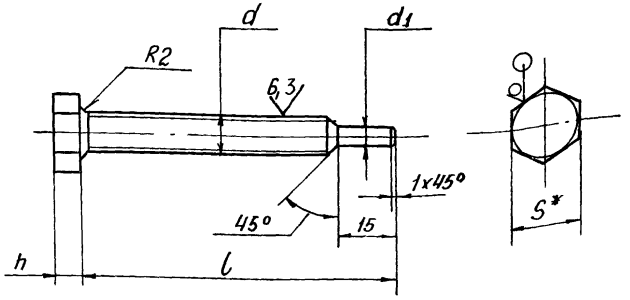

Обозначение	Размеры, мм					Масса, кг
	d	d_1	h	l	S*	
АТБ155. 013	М10-8g	5	7	80	17	0,05
-01	М12-8g	7	8	96	19	0,09
-02	М14-8g	9	9	120	22	0,14

1. * Размер для справок
2. Неуказанные предельные отклонения размеров h14

Изм.	Лист	№ докум.	Подп.	Дата
Разраб.		Волобуева		
Пров.		Литвак		
Т. контр.		Литвак		
Гл. спец.		Грановский		
Н. контр.		Фрадкин		
Утв.		Спивак		

АТБ 155. 013

Болт

Лит.	Масса	Масштаб
И	См. табл.	—
Лист	Листов 1	

Шестигранник S*ГОСТ 2879-88 / Ст.3 ГОСТ 535-88

САНТЕХНИИПРОЕКТ

АТБ 155. 014

12,5

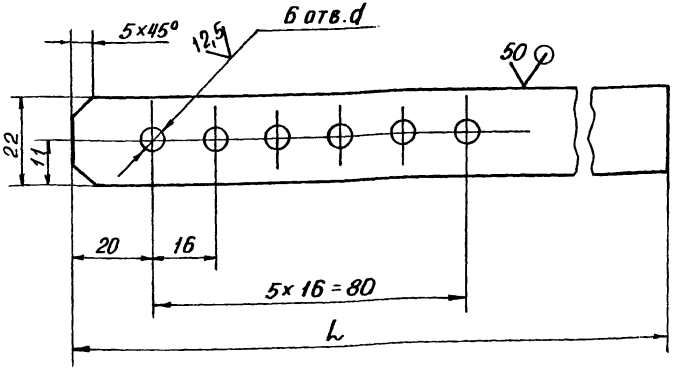

Обозначение	Размеры, мм		Масса, кг
	L	d	
АТБ155. 014	420	5,5	0,127
-01	630	7,7	0,183
-02	920	9,5	0,28

Неуказанные предельные отклонения размеров H14; h14; $\pm\frac{t_2}{2}$

Изм.	Лист	№ докум.	Подп.	Дата
Разраб.		Волобуева		
Пров.		Литвак		
Т. контр.		Литвак		
Гл. спец.		Грановский		
Н. контр.		Фрадкин		
Утв.		Спивак		

АТБ 155. 014

Лента хомута

Лит.	Масса	Масштаб
И	См. табл.	—
Лист	Листов 1	

Лист г/к 1,8 ГОСТ 19903-74 / ОК 3608 ГОСТ 16523-89

САНТЕХНИИПРОЕКТ

Инв. № подл. | Подп. и дата | Взам. инв. № | Инв. № дубл. | Подп. и дата

Формат	Зона	Поз.	Обозначение	Наименование	Кол.	Примечание
				Документация		
А3			АТБ 156.000 СБ	Сборочный чертеж		
А3			АТБ 155.000 ТТ	Виброизолирующие основания для насосов. Технические требования		
				Детали		
А4		1	АТБ 155.002-01	Болт фундаментный	4	
				Стандартные изделия		
		2		Болт М12-6g×20.36		
				ГОСТ 7798-70	12	
		3		Гайка М20-6Н.4		
				ГОСТ 5915-70	16	
		4		Шайба 12 65Г		
				ГОСТ 6402-70	12	
		5		Шайба 20.02		
				ГОСТ 11371-78	4	
		6		Шпилька М20-6g×60.36		
				ГОСТ 22034-76	8	
			Переменные данные для исполнений:			
				АТБ 156.000		
				Сборочные единицы		
А4		7	ПВ8	Плита	1	Вып 2

Изм.	Лист	№ докум.	Подп.	Дата
Разраб.		Волобуева		
Пров.		Литвак		
Нач. гр.		Литвак		
Н. контр.		Фрадкин		
ГИП		Спивак		

АТБ 156.000

Виброизолирующее основание ВО-К-I

Лит.	Лист	Листов
И	1	4

САНТЕХНИИПРОЕКТ

Инв. № подл. | Подп. и дата | Взам. инв. № | Инв. № дубл. | Подп. и дата

Формат	Зона	Поз.	Обозначение	Наименование	Кол.	Примечание
А4		8	АТБ 155.010-04	Отвод	1	
А4		9	АТБ 155.030-04	Рукав-вставка	1	
А4		10	АТБ 156.010	Рукав-вставка	1	
				Детали		
А4		11	АТБ 155.001-02	Пластина	6	
				Стандартные изделия		
		12		Болт М16-6g×60.36		
				ГОСТ 7798-70	16	
		13		Гайка М16-6Н.4		
				ГОСТ 5915-70	16	
				Прокладка ГОСТ 15180-86		
		14		А-125-10	2	
		15		А-150-10	1	
				Прочие изделия		
		16		Виброизолятор ДО43 ТУ 36-1178-70	6	
				АТБ 156.000-01		
				Сборочные единицы		
А4		7	ПВ9	Плита	1	вып. 2
А4		8	АТБ 155.010-04	Отвод	1	
А4		9	АТБ 155.030-04	Рукав-вставка	1	
А4		10	АТБ 156.010	Рукав-вставка	1	

Изм. | Лист | № до... | Подп. | Дата

АТБ 156.000

Лис... 2

Формат	Зона	Поз.	Обозначение	Наименование	Кол.	Примечание
				Детали		
А4		11	АТБ 155 001-02	Пластина	6	вып.2
				Стандартные изделия		
		12		Болт М16-6g×60.36		
				ГОСТ 7798-70	16	
		13		Гайка М16-6Н.4		
				ГОСТ 5915-70	16	
				Прокладка ГОСТ 15180-86		
		14		А-125-10	2	
		15		А-150-10	1	
				Прочие изделия		
		16		Виброизолятор ДО43		
				ТУ36-1178-70	6	
				АТБ156.000-02		
				Сборочные единицы		
А4		7	ПВ10	Плита	1	вып.2
А4		8	АТБ 155.010-05	Отвод	1	
А4		9	АТБ 156.010	Рукав-вставка	1	
		10	-01	Рукав-вставка	1	

Формат	Зона	Поз	Обозначение	Наименование	Кол.	Примечание
				Детали		
А4		11	АТБ 155 001-03	Пластина	6	
				Стандартные изделия		
		12		Болт М20-6g×70.36		
				ГОСТ 7798-70	16	
		13		Гайка М20-6Н.4		
				ГОСТ 5915-70	16	
				Прокладка ГОСТ 15180-86		
		14		А-150-10	2	
		15		А-200-10	1	
				Прочие изделия		
		16		Виброизолятор ДО44		
				ТУ 36-1178-70	6	

Инв. № подл. | Подп. и дата | Взам. инв. № | Инв. № дубл. | Подп. и дата

АТБ 156.000СБ

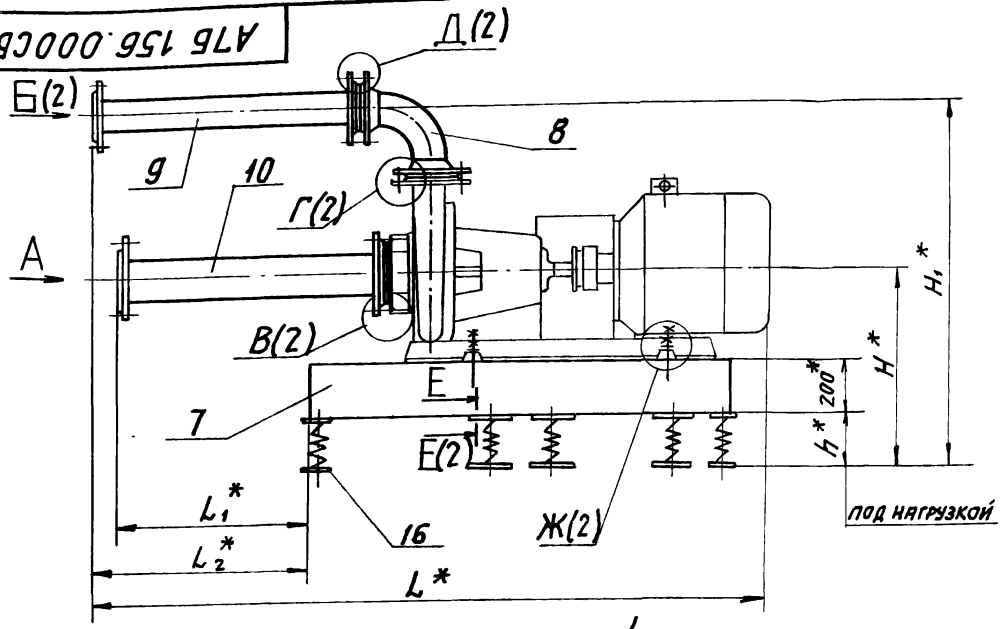

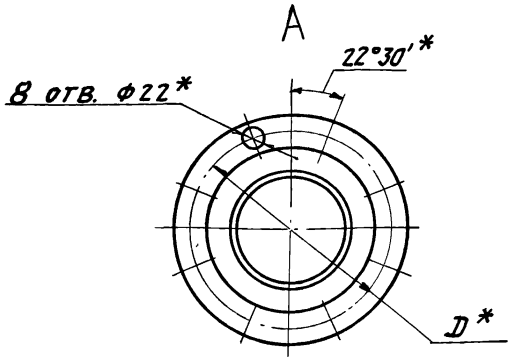

1. * Размеры для справок.
2. Неуказанные предельные отклонения размеров $\pm \frac{t_2}{2}$.
3. Приварку пластин (поз. 11) производить после регулировки расположения виброизоляторов до получения их равномерной нагрузки.
4. Виброизоляторы к полу крепить не требуется.
5. Таблицу исполнений смотри лист 2.

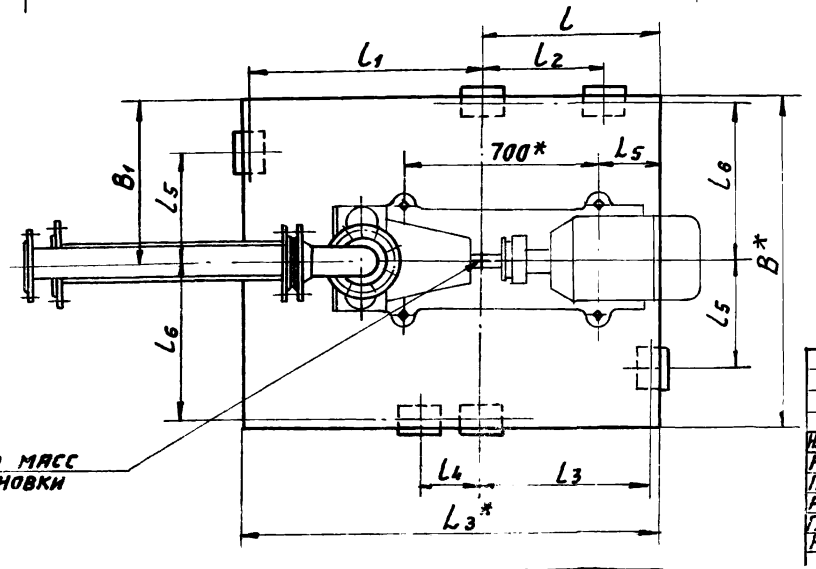

Изм.	Лист	N докум.	Подп.	Дата
Разраб.		Волобуева		
Пров.		Литвак		
Рук. гр.		Литвак		
Гл. спец.		Рановский		
Н. контр.		Фрадкин		
ГИП		Спивак		

АТБ 156.000 СБ

Виброизолирующее основание ВО-К-I.

Лит.	Масса	Масшт.
Н	См. табл.	—

Лист 1 | Листов 2

САНТЕХМИНПРОЕКТ

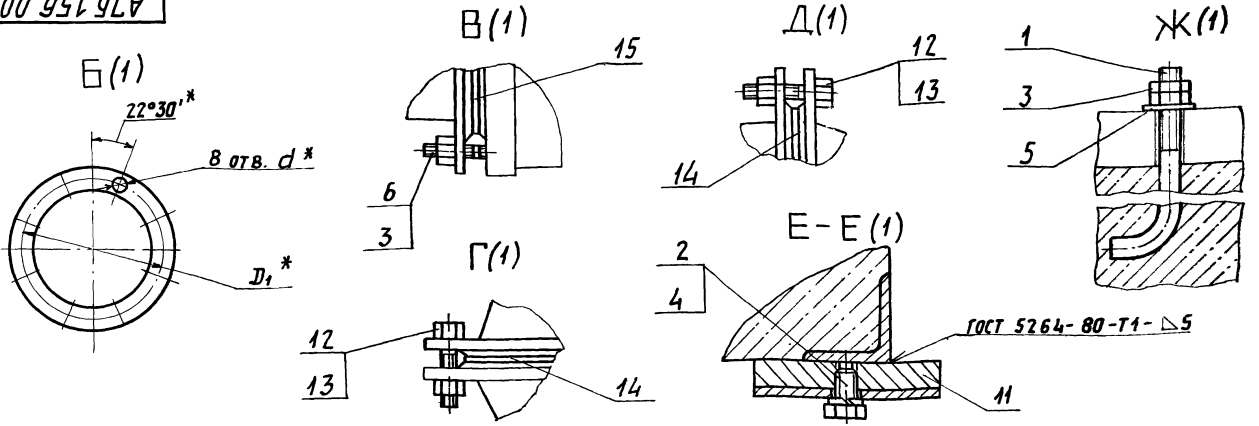

Обозначение	Шифр	Марка насоса	Тип электродвигателя	Размеры, мм							
				D*	D₁*	B*	B₁	d*	H*	H₁*	h*
АТБ 156. 000	ВО-К-I-8	К 150-125-250	4АМ160 М4У3	150	125	1200	600	18	710	1315	190
-01	ВО-К-I-9	К 150-125-315	4АМ180М 4У3						740	1345	
-02	ВО-К-I-10	К 200-150-250		200	150	1350	675	23	785	1445	235

Продолжение

Обозначение	Размеры, мм													Масса, кг
	L*	L₁*	L₂*	L₃*	L₄	L₅	l	l₁	l₂	l₃	l₄	l₅	l₆	
АТБ156.000	2407	845	955	1500	197,5	215	640	835	440	615	200	400	575	958,0
-01	2442	880	990		215	245	645	830	445	620	235			958,0
-02	2477	300	425	2100			900	1175	700	875	400	475	650	1481,0

Формат	Зона	Поз.	Обозначение	Наименование	Кол.	Примечание
				Документация		
А3			АТБ 156.010 СБ	Сборочный чертеж		
			Переменные данные для исполнений:			
				АТБ 156.010		
				Сборочные единицы		
А4		1	АТБ 155.040-05	Хомут	6	
				Детали		
А3		2	АТБ 155.005-05	Патрубок	2	
				Стандартные изделия		
		3		Фланец 1-150-10 ГОСТ 12820-80	2	
				Прочие изделия		
		4		Рукав-вставка 150-10 ТУ 38-5-948-75	1	

Изм.	Лист	№ докум.	Подп.	Дата	АТБ 156.010		
Разр.		Слобуева			Рукав-вставка	Лит.	Лист 1	Листов 2
Пров.		Литвак				И		
Нач. гр.		Литвак				САНТЕХНИИПРОЕКТ	
Н. контр.		Фрадкин					

Формат	Зона	Поз.	Обозначение	Наименование	Кол.	Примечание
			АТБ 156.010-01			
				Сборочные единицы		
А4		1	АТБ 155.040-06	Хомут	6	
				Детали		
А3		2	АТБ 155.005-06	Патрубок	2	
				Стандартные изделия		
		3		Фланец 1-200-10 ГОСТ 12820-80	2	
				Прочие изделия		
		4		Рукав-вставка 200-10 ТУ 38-5-948-75	1	

Подп. и дата | Инв. № дубл. | Взам. инв. № | Подп. и дата | Инв. № подл.

Изм.	Лист	№ докум.	Подп.	Дата	АТБ 156.010	Л

АТБ 156.010 СБ

Серия 3.900.1-17 Выпуск 1

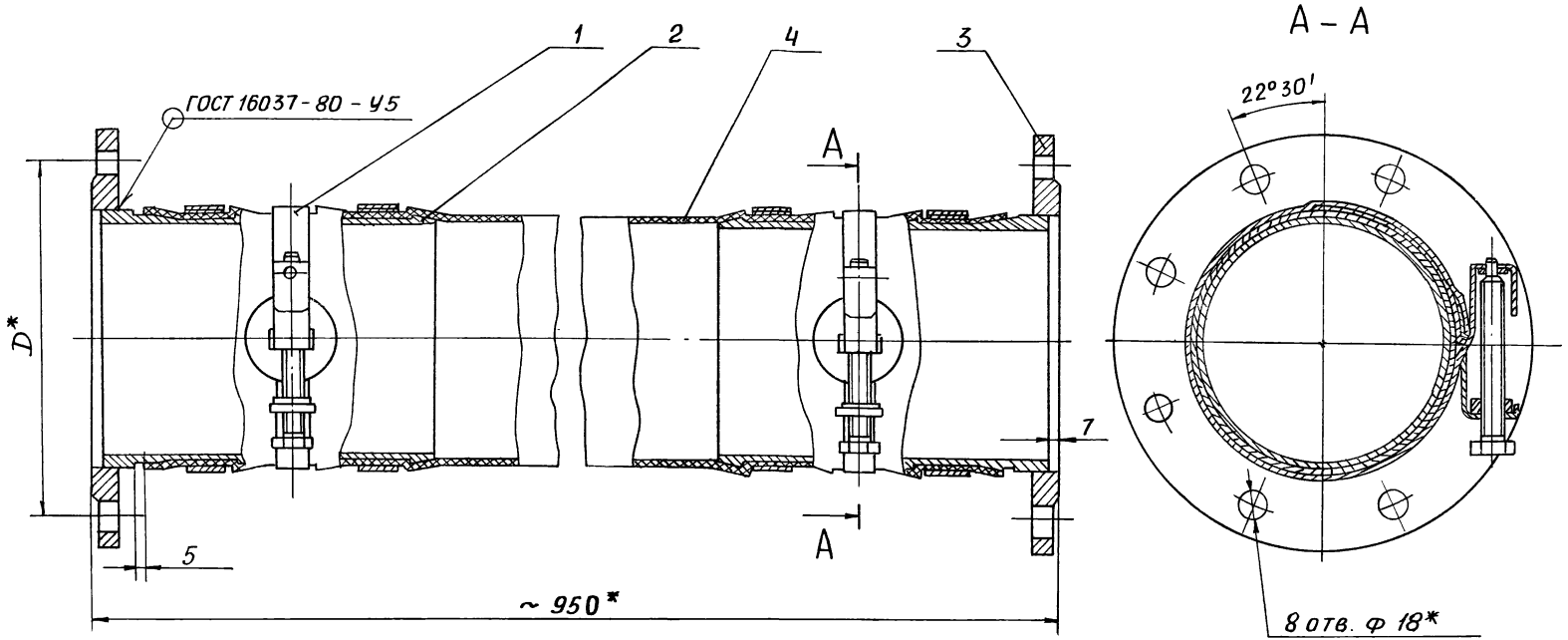

Обозначение	Размеры, мм		Масса кг
	Проход условный Dy	D*	
АТБ 156.010	150	240	25,5
-01	200	295	30,0

1. * Размеры для справок
2. Неуказанные предельные отклонения размеров $\pm \frac{t_2}{2}$

Изм.	Лист	№ докум.	Подп.	Дата	АТБ 156.010 СБ			
Разраб.		Волобуева			Рукав - вставка	Лит.	Масса	Масштаб
Пров.		Литвак				И	См. табл.	—
Т.контр.		Литвак				Лист	Листов 1	
Гл. спец.		Грановский				САНТЕХНИИПРОЕКТ		
Н.контр.		Фрадкин						

Формат	Зона	Поз.	Обозначение	Наименование	Кол.	Примечание
				Документация		
А3			АТБ 157. 000 СБ	Сборочный чертеж		
А3			АТБ 155. 000 ТТ	Виброизолирующие основания для насосов Технические требования		
				Стандартные изделия		
		1		Болт М12-6g х 20.36 ГОСТ 7798-70	8	
		2		Шайба 12.65Г ГОСТ 6402-70	8	
			Переменные данные	для исполнений:		
				АТБ 157.000 Сборочные единицы		
А4		3	ПВ11	Плита	1	Вып.2
А4		4	АТБ 155. 010	Отвод	1	
А4		5	АТБ 155. 020	Переход	1	
А4		6	АТБ 155. 030	Рукав-вставка	2	
				Детали		
А4		7	АТБ 155. 001-01	Пластина	4	

Изм.	Лист	№ докум.	Подп.	Дата	АТБ 157. ООС			
Разраб.		Волобуева			Виброизолирующее основание ВО-К II	Лит.	Лист 1	Листов 12
Пров.		Литвак				САНТЕХНИИПРОЕКТ		
Нач.гр.		Литвак						
Н.контр.		Фрадкин						
		Сливак						

Формат	Зона	Поз.	Обозначение	Наименование	Кол	Примечание
				Стандартные изделия		
		8		Болты ГОСТ 7798-70 М16-6g х 60.36	16	
		9		М16-6g х 220.36	4	
		10		Гайка М16-6Н.4 ГОСТ 5915-70	24	
				Прокладки ГОСТ 15180-86		
		11		А-32-10	1	
		12		А-50-10	3	
		13		Шайба 16.02 ГОСТ 11371-78	8	
				Прочие изделия		
		14		Виброизолятор ДО42 ТУ36-1178-70	4	
				АТБ 157.000-01 Сборочные единицы		
А4		3	ПВ 12	Плита	1	Вып.2
А4		4	АТБ 155.010	Отвод	1	
А4		6	АТБ 155.030	Рукав-вставка	1	
А4		15	АТБ 155.030-01	Рукав-вставка	1	
				Детали		
А4		7	АТБ 155.001-01	Пластина	4	

Инв. № подл. | Подп. и дата | Взам. инв. № | Инв. № дубл. | Подп. и дата

Изм.	Лист	№ докум.	Подп.		АТБ 157.000	Лист 2

Формат	Зона	Поз.	Обозначение	Наименование	Кол.	Примечание
				Стандартные изделия		
				Болты ГОСТ 7798-70		
		8		М16-6g х 60.36	12	
		9		М16-6g х 220.36	4	
		10		Гайка М16-6Н.4 ГОСТ 5915-70	20	
				Прокладки ГОСТ 15180-86		
		11		А-50-10	1	
		12		А-50-10	1	
		16		А-65-10	1	
		13		Шайба 16.02 ГОСТ 11371-78	8	
				Прочие изделия		
		14		Виброизолятор ДО42 ТУ 36-1178-70	4	
				АТБ 157.000-02		
				Сборочные единицы		
А4		3	ПВ 13	Плита	1	Вып 2
А4		4	АТБ 155.010-01	Отвод	1	
А4		6	АТБ 155.030-01	Рукав-вставка	1	
		15	-02	Рукав-вставка	1	
				Детали		
А4		7	АТБ 155.001-01	Пластина	4	

Инв. № подл. | Подп. и дата | Взам. инв. № | Инв. № дубл. | Подп. и дата

Формат	Зона	Поз.	Обозначение	Наименование	Кол.	Примечание
				Стандартные изделия		
				Болты ГОСТ 7798-70		
		8		М16-6g х 60.36	16	
		9		М20-6g х 220.36	4	
				Гайки ГОСТ 5915-70		
		10		М16-6Н.4	16	
		17		М20-6Н.4	8	
				Прокладки ГОСТ 15180-86		
		11		А-65-10	1	
		12		А-65-10	1	
		16		А-80-10	1	
		13		Шайба 20.02 ГОСТ 11371-78	8	
				Прочие изделия		
		14		Виброизолятор ДО42 ТУ 36-1178-70	4	
				АТБ 157.000-03		
				Сборочные единицы		
А4		3	ПВ 14	Плита	1	Вып.2
А4		4	АТБ 155.010	Отвод	1	
А4		6	АТБ 155.030	Рукав-вставка	1	
А4		15	АТБ 155.030-02	Рукав-вставка	1	
				Детали		
А4		7	АТБ 155.001-02	Пластина	4	

Инв. № подл. | Подп. и дата | Взам. инв. № | Инв. № дубл. | Подп. и дата

Формат	Зона	Поз.	Обозначение	Обозначение	Кол.	Примечание
				Стандартные изделия		
				Болты ГОСТ 7798-70		
		8		М16-6g х 60.36	8	
		9		М20-6g х 220.36	4	
				Гайки ГОСТ 5915-70		
		10		М16-6Н.4	12	
		17		М20-6Н 4	8	
				Прокладка ГОСТ 15180-86		
		11		А-50-10	1	
		12		А-50-10	1	
		16		А-80-10	1	
		13		Шайба 20.02		
				ГОСТ 11371-78	4	
		18		Шпилька М16-6g х 60.36		
				ГОСТ 22034-76	4	
				Прочие изделия		
		14		Виброизолятор ДО43		
				ТУ 36-1178-70	4	
				АТБ 157.000-04		
				Сборочные единицы		
А4		3	ПВ 15	Плита	1	Вып.2
А4		4	АТБ 155.010-02	Отвод	1	
А4		6	АТБ 155.030-02	Рукав-вставка	1	
		15	-03	Рукав-вставка	1	

Инв. № подл. | Подп. и дата | Взам. инв. № | Инв. № дубл. | Подп. и дата

АТБ 157.000 Лист

Формат	Зона	Поз.	Обозначение	Наименование	Кол.	Примечание
				Детали		
А4		7	АТБ 155.001-02	Пластина	4	
				Стандартные изделия		
				Болты ГОСТ 7798-70		
		8		М16-6g х 60.36	8	
		9		М20-6g х 220.36	4	
				Гайка ГОСТ 5915-70		
		10		М16-6Н.4	16	
		17		М20-6Н.4	8	
				Прокладка ГОСТ 15180-86		
		11		А-80-10	1	
		12		А-80-10	1	
		16		А-100-10	1	
		13		Шайба 20-02		
				ГОСТ 11371-78	8	
		18		Шпилька М16-6g х 60.36		
				ГОСТ 22034-76	8	
				Прочие изделия		
		14		Виброизолятор ДО43		
				ТУ 36-1178-70	4	
				АТБ 157.000-05		
				Сборочные единицы		
А4		3	ПВ16	Плита	1	Вып.2
А4		4	АТБ 155.010-01	Отвод	1	
А4		6	АТБ 155.030-01	Рукав-вставка	1	
		15	-03	Рукав-вставка	1	

Инв. № подл. | Подп. и дата | Взам. инв. № | Инв. № дубл. | Подп. и дата

АТБ 157.000 Лист 6

Формат	Зона	Поз.	Обозначение	Наименование	Кол.	Примечание
				Детали		
А4		7	АТБ 155.001-03	Пластина	4	
				Стандартные изделия		
				Болты ГОСТ 7798-70		
		8		М16-6g х 60.36	8	
		9		М20-6g х 220.36	4	
				Гайки ГОСТ 5915-70		
		10		М16-6Н.4	16	
		17		М20-6Н.4	8	
				Прокладка ГОСТ 15180-86		
		11		А-65-10	1	
		12		А-65-10	1	
		16		А-100-10	1	
		13		Шайба 20.02		
				ГОСТ 11371-78	8	
		18		Шпилька М16-6g х 60.36		
				ГОСТ 22034-76	8	
				Прочие изделия		
		14		Виброизолятор ДО44		
				ТУ 36-1178-70	4	
				АТБ 157.000-06		
				Сборочные единицы		
А4			ПВ17	Плита	1	Вып.2
А4		4	АТБ 155.010-01	Отвод	1	

Изм. Лист № докум. Подп. Дата

АТБ 157.000

Лист 7

Формат	Зона	Поз.	Обозначение	Наименование	Кол.	Примечание
А4		6	АТБ 155.030-01	Рукав-вставка	1	
		15	-03	Рукав-вставка	1	
				Детали		
А4		7	АТБ 155.001-03	Пластина	4	
				Стандартные изделия		
				Болты ГОСТ 7798-70		
		8		М16-6g х 60.36	8	
		9		М20-6g х 220.36	4	
				Гайки ГОСТ 5915-70		
		10		М16-6Н.4	16	
		17		М20-6Н.4	8	
				Прокладка ГОСТ 15180-86		
		11		А-65-10		
		12		А-65-10	1	
		16		А-100-10		
		13		Шайба 20.02		
				ГОСТ 11371-78	8	
		18		Шпилька М16-6g х 60.36		
				ГОСТ 22034-76	8	
				Прочие изделия		
		14		Виброизолятор ДО44		
				ТУ 36-1178-70	4	

Изм. Лист № докум. Подп. Дата

АТБ 157.000

Лист 8

Инв. № подл. | Подп. и дата | Взам. инв. № | Инв. № дубл. | Подп. и дата

Формат	Зона	Поз.	Обозначение	Наименование	Кол.	Примечание
			АТБ 157.000-07			
			Сборочные единицы			
А4		3	ПВ 18	Плита	1	Вып 2
А4		4	АТБ 155.010-04	Отвод	1	
А4		6	АТБ 155.030-04	Рукав-вставка	1	
А4		15	АТБ 156.010	Рукав-вставка	1	
			Детали			
А4		7	АТБ 155.001-03	Пластина	4	
			Стандартные изделия			
				Болты ГОСТ 7798-70		
		8		М16-6g х 60.36	16	
		9		М20-6g х 220.36	4	
				Гайка ГОСТ 5915-70		
		10		М16-6Н.4	16	
		17		М20-6Н.4	16	
				Прокладка ГОСТ 15180-86		
		11		А-125-10	1	
		12		А-125-10	1	
		16		А-150-10	1	
		13		Шайба 20.02		
				ГОСТ 11371-78	8	
		18		Шпилька М20-6g х 60.36		
				ГОСТ 22034-76	8	

Формат	Зона	Поз.	Обозначение	Наименование	Кол.	Примечание
				Прочие изделия		
		14		Виброизолятор ДО44		
				ТУ36-1178-70	4	
			АТБ 157.000-08			
			Сборочные единицы			
А4		3	ПВ 19	Плита	1	Вып.2
А4		4	АТБ 155 010-04	Отвод	1	
А4		6	АТБ 155.030-04	Рукав-вставка	1	
А4		15	АТБ 156.010	Рукав-вставка	1	
				Детали		
А4		7	АТБ 155.001-03	Пластина	4	
				Стандартные изделия		
				Болты ГОСТ 7798-70		
		8		М16-6g х 60.36	16	
		9		М20-6g х 220.36	4	
				Гайки ГОСТ 5915-70		
		10		М16-6Н.4	16	
		17		М20-6Н.4	16	
				Прокладка ГОСТ 15180-86		
		11		А-125-10	1	
		12		А-125-10	1	
		16		А-150-10		

Инв. № подл. | Подп. и дата | Взам. инв. № | Инв. № дубл. | Подп. и дата

Формат	Зона	Поз.	Обозначение	Наименование	Кол.	Примечание
		13		Шайба 20.02		
				ГОСТ 11371-78	8	
		18		Шпилька М20-6g×60.36		
				ГОСТ 22034-76	8	
				Прочие изделия		
		14		Виброизолятор ДО44		
				ТУ 36-1178-70	4	
				АТБ 157 000-09		
				Сборочные единицы		
А4		3	ПВ 20	Плита	1	Вып. 2
А4		4	АТБ 155.010-04	Отвод	1	
А4		6	АТБ 156.010	Рукав-вставка	1	
		15	-01	Рукав-вставка	1	
				Детали		
А4		7	АТБ 155.001-04	Пластина	4	
				Стандартные изделия		
				Болты ГОСТ 7798-70		
		8		М16-6g×60.36	16	
		9		М20-6g×220.36	4	

Изм. Лист № Докум. Подп. Дата

АТБ 157.000

Лист 11

Подп. и дата | Взам. инв. № | Инв. № подл. | Подп. и дата

Формат	Зона	Поз.	Обозначение	Наименование	Кол.	Примечание
				Гайки ГОСТ 5915-70		
		10		М16-6Н.4	16	
		17		М20-6Н.4	16	
				Прокладка ГОСТ 15180-86		
		11		А-150-10	1	
		12		А-150-10	1	
		16		А-200-10	1	
		13		Шайба 20.02		
				ГОСТ 11371-78	8	
		18		Шпилька М20-6g×60.36		
				ГОСТ 22034-76	8	
				Прочие изделия		
		14		Виброизолятор ДО45		
				ТУ 36-1178-70	4	

АТБ 157.000

Лист

АТБ 157.000 СБ

Рис. 1

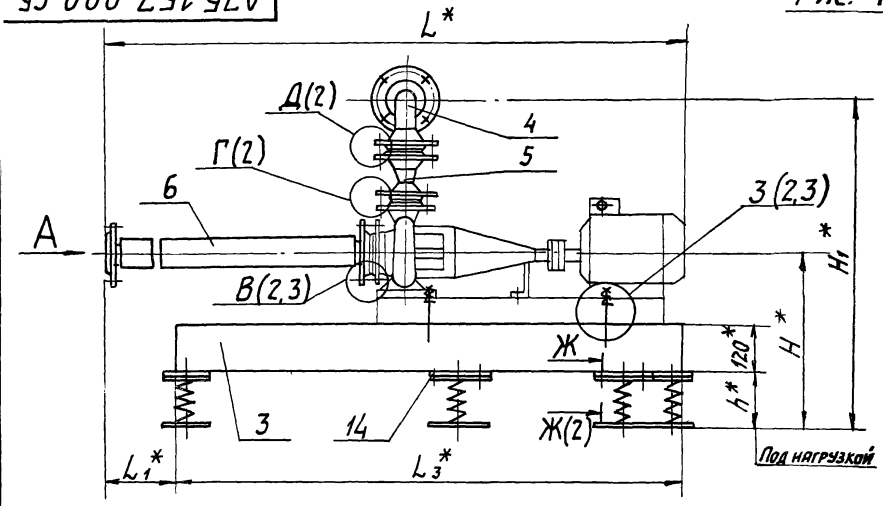

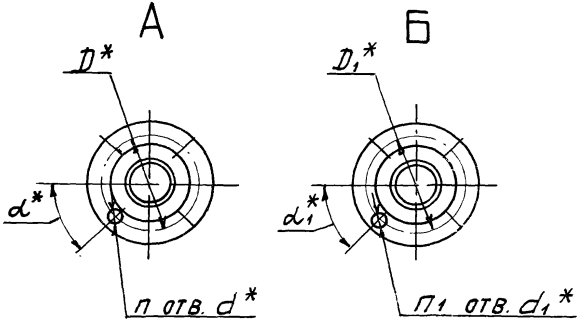

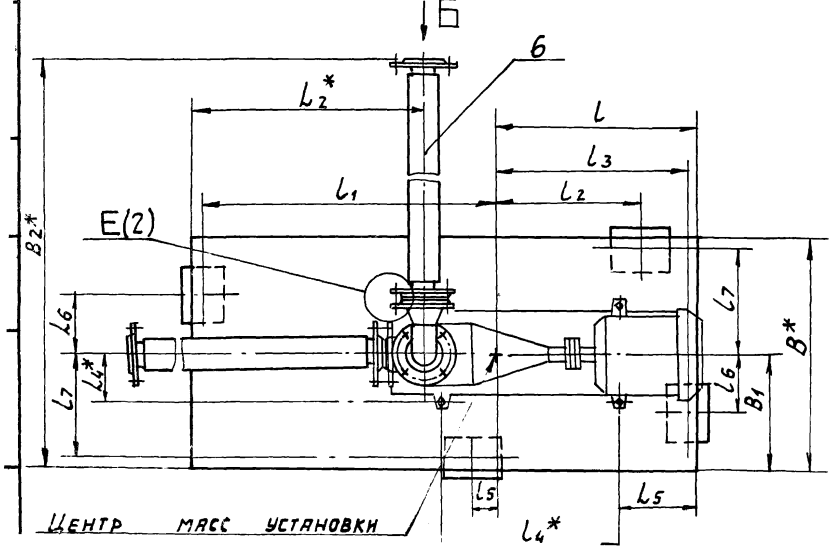

1. * Размеры для справок.
2. Неуказанные предельные отклонения размеров $\pm \frac{t_2}{2}$.
3. Приварку пластин (поз. 7) производить после регулировки расположения виброизоляторов до получения их равномерной нагрузки.
4. Виброизоляторы к полу крепить не требуется.
5. Таблицу исполнений см. лист 4.

Изм.	Лист	№ докум.	Подп.	Дата	АТБ 157.000 СБ	
Разраб.		Волбуева			Виброизолирующее основание ВО-К-II	Лит. / Масса / Масшт.
Пров.		Литвак				И / СМ. ТАБЛ. / –
Рук. гр.		Литвак				Лист 1 / Листов 4
Гл. спец.		Грановский				САНТЕХНИИПРОЕКТ
Н. контр.		Фрадкин				

А7Б.157.000 СБ

Серия 3.901.1-11 Выпуск 1

Рис. 1

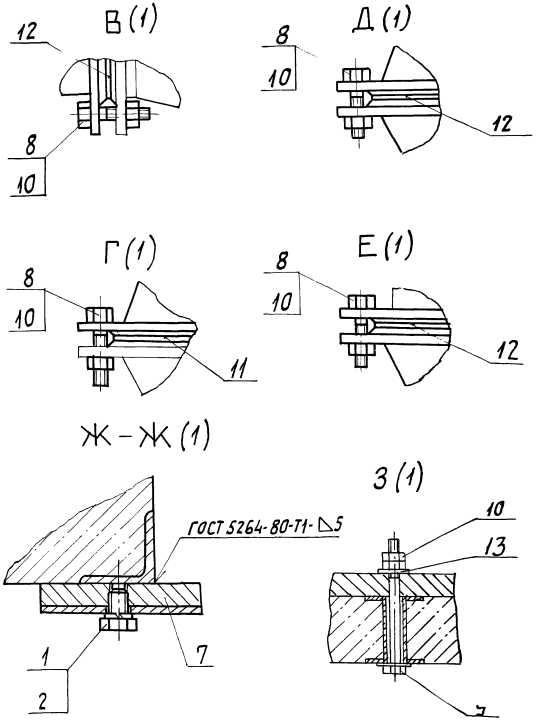

Рис. 2

Остальное – см. рис. 1

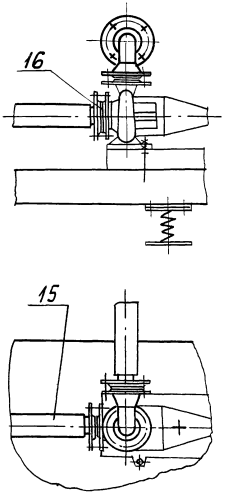

Рис. 3

Остальное – см. рис. 1

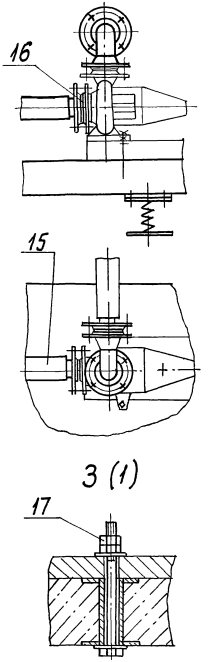

Рис. 4

Остальное - см. рис. 1

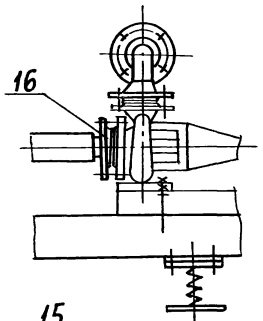

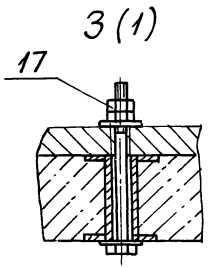

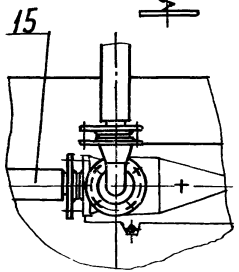

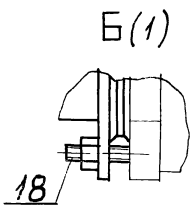

Рис. 5

Остальное - см. рис. 1

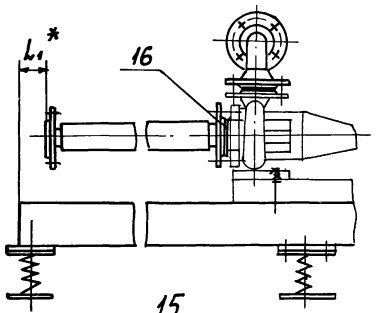

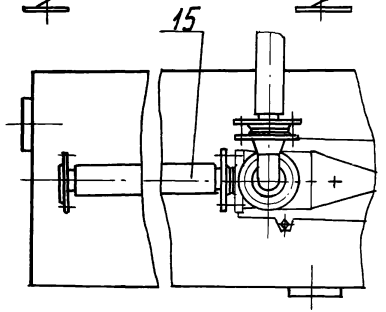

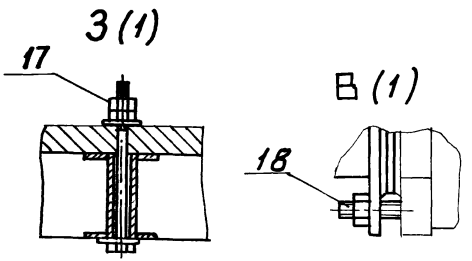

А7Б 157.000 СБ

Серия 3.90К1-17 Выпуск 1

Обозначение	Рис.	Шифр	Марка насоса	Тип электродвигателя	Размеры, мм											
					B^*	B_1	B_2^*	D^*	D_1^*	d^*	d_1^*	H^*	H_1^*	h^*	L^*	L_1^*
А7Б157.000	1	80-К-II-1	К 50-32-125	4АМ80В2У3	600	300	1372	125	125	18	18	510	910	145	1744	437
-01	2	80-К-II-2	К 65-50-160	4АМ100L2У3				145				525	790	135	1817	384
-02	3	80-К-II-3	К 80-65-160	4АМ112М2У3			1400	160	145			555	885	130	1894	322
-03	4	80-К-II-4	К 80-50-200	4АМ160S2У3	900	450	1522		125			595	970	155	2079	225
-04		80-К-II-5	К 100-80-160				1572	180	160			590	995	150	2197	50
-05		80-К-II-6	К 100-65-200	4АМ180М2У3			1550		145			600	1080	185	2262	80
-06	5	80-К-II-7	К 100-65-250	4АМ200L2У3								655	1195	170	2342	223
-07		80-К-II-8	К 150-125-250	4АМ160М4У3			1652	150	125	22		710	1315	175	2297	248
-08		80-К-II-9	К 150-125-315	4АМ180М4У3								740	1345	170	2332	200
-09		80-К-II-10	К 200-150-250		1100	550	1787	200	150		23	785	1445	235	2352	180

Продолжение

Обозначение	Размеры, мм												d^*	d_1^*	Кол., шт.		Масса, кг
	L_2^*	L_3^*	L_4^*	L_5	L	L_1	L_2	L_3	L_4^*	L_5	L_6	L_7			n	n_1	
А7Б157.000	595	1300	125	200	505	770	355	480	450	65	150	275	45°	45°	4	4	267,0
-01	648	1400	147,5	190	540	835	390	515	500	70							286,0
-02	730	1500	165,5		570	905	420	545	510	60			22°30'		8		310,0
-03	827	1700	190	175	685	990	535	660	600	205	300	425	45°		4		487,0
-04	1002	2000		225	790	1185	640	765	680	220			22°30'		8		583,0
-05	1132	2200	210	205	860	1315	710	835	770	230							638,0
-06	1300	2450	245	305	940	1485	790	915	700	220							703,0
-07	1340	2400	197,5	215	875	1500	725	850		75				22°30'		8	716,0
-08	1392	2500	215	245	900	1575	750	875		50							743,0
-09					1080	1395	930	1055		590	400	525					921,0

Изм.	Лист	№ докум.	Подп.	Дата	А7Б157.000 СБ	Лист 4

Формат	Зона	Поз.	Обозначение	Наименование	Кол.	Примечание
				Документация		
А3			АТБ 158.000СБ	Сборочный чертеж		
А3			АТБ 155.000 ТТ	Виброизолирующие основания для насосов. Технические требования		
				Стандартные изделия		
		1		Болт М12-6g×20.36 ГОСТ 7798-70	8	
		2		Шайба 12 65Г ГОСТ 6402-70	8	
			Переменные данные для исполнений			
				АТБ 158.000 Сборочные единицы		
А4		3	ПВ 11	Плита	1	Вып. 2
А4		4	АТБ 155.020	Переход	1	
А4		5	АТБ 155.030	Рукав-вставка	2	
				Детали		
А4		6	АТБ 155.001-01	Пластина	4	

Изм.	Лист	№ докум.	Подп.	Дата
Разраб		Волобуева		
Пров.		Литвак		
Нач.гр.		Литвак		
Н. контр.		Фрадкин		

АТБ 158.000

Виброизолирующее основание ВП-К

Лит	Лист	Листов
И	1	10

САНТЕХНИИПРОЕКТ

Формат	Зона	Поз.	Обозначение	Наименование	Кол.	Примечание
				Стандартные изделия		
				Болты ГОСТ 7798-70		
		7		М16-6g×60.36	12	
		8		М16-6g×220.36	4	
		9		Гайка М16-6Н.4 ГОСТ 5915-70	20	
				Прокладки ГОСТ 15180-86		
		10		А-32-10	1	
		11		А-50-10	2	
		12		Шайба 16.02 ГОСТ 11371-78	8	
				Прочие изделия		
		13		Виброизолятор ДО42 ТУ36-1178-70	4	
				АТБ 158.000-01 Сборочные единицы		
А4		3	ПВ 12	Плита	1	Вып. 2
		5	АТБ 155.030	Рукав-вставка	1	
		14	-01	Рукав-вставка	1	
				Детали		
А4		6	АТБ 155.001-01	Пластина	4	
				Стандартные изделия		
				Болты ГОСТ 7798-70		
		7		М16-6g×60.36	8	
		8		М16-6g×220.36	4	

Подп. и дата | Инв. № дубл. | Взам. инв. № | Подп. и дата | Инв. № подл.

АТБ 158 000

Изм. Лист № докум. Подп. Дата

Лист 2

СЕРИЯ 3.90... ВЫПУСК 1

Формат	Зона	Поз.	Обозначение	Наименование	Кол.	Примечание
		9		Гайка М16-6Н.4		
				ГОСТ 5915-70	16	
				Прокладки ГОСТ15180-86		
		10		А-50-10	1	
		11		А-65-10	1	
		12		Шайба 16.02		
				ГОСТ 11371-78	8	
				Прочие изделия		
		13		Виброизолятор ДО42		
				ТУ36-1178-70	4	
				АТБ 158.000-02		
				Сборочные единицы		
А4		3	ПВ13	Плита	1	Вып 2
А4		5	АТБ 155.030-01	Рукав-вставка	1	
		14	-02	Рукав-вставка	1	
				ДЕТАЛИ		
А4		6	АТБ 155.001-01	Пластина	4	
				СТАНДАРТНЫЕ ИЗДЕЛИЯ		
				Болты ГОСТ 7798-70		
		7		М16-6д х 60.36	12	
		8		М20-6д х 220.36	4	
				Гайки ГОСТ 5915-70		
		9		М16-6Н.4	12	
		15		М20-6Н.4	8	

Инв. № подл. | Подп. и дата | Взам. инв. № | Инв. № дубл. | Подп. и дата

Формат	Зона	Поз.	Обозначение	Наименование	Кол.	Примечание
				Прокладки ГОСТ15180-86		
		10		А-65-10	1	
		11		А-80-10	1	
					1	
		12		Шайба 20.02		
				ГОСТ 11371-78	8	
				Прочие изделия		
		13		Виброизолятор ДО42		
				ТУ36-1178-70	4	
				АТБ 158.000-03		
				Стандартные изделия		
А4		3	ПВ 14	Плита	1	Вып.2
А4		5	АТБ 155.030	Рукав-вставка	1	
		14	-02	Рукав-вставка	1	
				ДЕТАЛИ		
А4		6	АТБ 155 001-02	Пластина	4	
				СТАНДАРТНЫЕ ИЗДЕЛИЯ		
				Болты ГОСТ 7798-70		
		7		М16-6д х 60.36	4	
		8		М20-6д х 220.36	4	
				Гайки ГОСТ 5915-70		
		9		М16-6Н.4	8	
		15		М20-6Н.4	8	
				Прокладка ГОСТ15180-86		
		10		А-50-10	1	
		11		А-80-10	1	

Формат	Зона	Поз.	Обозначение	Наименование	Кол.	Примечание
		12		Шайба 20.02		
				ГОСТ 11371-78	8	
		16		Шпилька М16-6g×60.36		
				ГОСТ 22034-76	4	
				Прочие изделия		
		13		Виброизолятор ДО43		
				ТУ36-1178-70	4	
				АТБ158.000-01		
				Сборочные единицы		
А4		3	ПВ15	Плита	1	Вып2
А4		5	АТБ 155.030-02	Рукав-вставка	1	
		14	-03	Рукав-вставка	1	
				Детали		
А4		6	АТБ 155.001-02	Пластина	4	
				Стандартные изделия		
				Болты ГОСТ 7798-70		
		7		М16-6g×60.36	4	
		8		М20-6g×220.36	4	
				Гайки ГОСТ 5915-70		
		9		М16-6Н.4	12	
		15		М20-6Н.4	8	
				Прокладки ГОСТ 15180-86		
		10		А-80-10	1	
		11		А-100-10	1	
		12		Шайба 20.02		
				ГОСТ 11371-78	8	

Формат	Зона	Поз.	Обозначение	Наименование	Кол.	Примечание
		16		Шпилька М16-6g×60.36		
				ГОСТ 22034-76	8	
				Прочие изделия		
		13		Виброизолятор ДО43		
				ТУ36-1178-70	4	
				АТБ158.000-05		
				Сборочные единицы		
А4		3	ПВ16	Плита	1	Вып2
А4		5	АТБ 155.030-01	Рукав-вставка	1	
		14	-03	Рукав-вставка	1	
				Детали		
А4		6	АТБ 155.001-03	Пластина	4	
				Стандартные изделия		
				Болты ГОСТ 7798-70		
		7		М16-6g×60.36	4	
		8		М20-6g×220.36	4	
				Гайки ГОСТ 5915-70		
		9		М16-6Н.4	12	
		15		М20-6Н.4	8	
				Прокладка ГОСТ 15180-86		
		10		А-65-10	1	
		11		А-100-10	1	
		12		Шайба 20.02		
				ГОСТ 11371-78		
		16		Шпилька М16-6g×60.36		
				ГОСТ 22034-76	8	

Инв. № подл. | Подп. и Дата | Взам. инв. № | Инв. № дубл. | Подп. и Дата

Формат	Зона	Поз.	Обозначение	Наименование	Кол.	Примечание
				Прочие изделия		
		13		Виброизолятор ДО44		
				ТУ 36-1178-70	4	
				АТБ 158.000-06		
				Сборочные единицы		
А4		3	ПВ 17	Плита	1	Вып.2
А4		5	АТБ 155.030-01	Рукав-вставка	1	
		14	-03	Рукав-вставка	1	
				Детали		
А4		6	АТБ 155.001-03	Пластина	4	
				Стандартные изделия		
				Болты ГОСТ 7798-70		
		7		М16-6g×60.36	4	
		8		М20-6g×220.36	4	
				Гайки ГОСТ 5915-70		
		9		М16-6Н.4	12	
		15		М20-6Н.4	8	
				Прокладки ГОСТ 15180-86		
		10		А-65-10	1	
		11		А-100-10	1	
		12		Шайба 20.02		
				ГОСТ 11371-78	8	
		16		Шпилька М16-6g×60.36		
				ГОСТ 22034-76	8	
				Прочие изделия		
		13		Виброизолятор ДО44		
				ТУ 36-1178-70	4	

Инв.№ подл. | Подп. и дата | Взам. инв.№ | Инв.№ дубл. | Подп. и дата

Формат	Зона	Поз.	Обозначение	Наименование	Кол.	Прим.
				АТБ 158.000-07		
				Сборочные единицы		
А4		3	ПВ18	Плита	1	Вып.
А4		5	АТБ 155.030-04	Рукав-вставка	1	
А4		14	АТБ 156.010	Рукав-вставка	1	
				Детали		
А4		6	АТБ 155.001-03	Пластина	4	
				Стандартные изделия		
				Болты ГОСТ 7798-70		
		7		М16-6g×60.36	8	
		8		М20-6g×220.36	4	
				Гайки ГОСТ 5915-70		
		9		М16-6Н.4	16	
		15		М20-6Н.4	16	
				Прокладки ГОСТ 15180-86		
		10		А-125-10	1	
		11		А-150-10	1	
		12		Шайба 20.02		
				ГОСТ 11371-78	8	
		16		Шпилька М20-6g×60.36		
				ГОСТ 22034-76	8	
				Прочие изделия		
		13		Виброизолятор ДО44		
				ТУ 36-1178-70	4	

Зона	Поз.	Обозначение	Наименование	Кол.	Примечание
			АТБ 158.000-08		
			Сборочные единицы		
	3	ПВ 19	Плита	1	Вып.2
	5	АТБ 155 030-04	Рукав-вставка	1	
	14	АТБ 156 010	Рукав-вставка	1	
			Детали		
	6	АТБ 155. 001-03	Пластина	4	
			Стандартные изделия		
			Болты ГОСТ 7798-70		
	7		М16-6g×60.36	8	
	8		М20-6g×220.36	4	
			Гайка ГОСТ 5915-70		
	9		М16-6Н.4	8	
	15		М20-6Н.4	16	
			Прокладка ГОСТ 15180-86		
	10		А-125-10	1	
	11		А-150-10	1	
	12		Шайба 20.02		
			ГОСТ 11371-78	8	
	16		Шпилька М20-6g×60.3		
			ГОСТ 22034-76	8	
			Прочие изделия		
	13		Виброизолятор ДО44		
			ТУ36-1178-70	4	

Формат	Зона	Поз.	Обозначение	Наименование	Кол.	Примечание
				АТБ 158.000-09		
				Сборочные единицы		
А4		3	ПВ 20	Плита	1	Вып.2
А4		5	АТБ 156.010	Рукав-вставка	1	
		14	-01	Рукав-вставка	1	
				Детали		
А4		6	АТБ 155 001-04	Пластина	4	
				Стандартные изделия		
				Болты ГОСТ 7798-70		
		7		М16-6g×60.36	8	
		8		М20-6g×220.36	4	
				Гайки ГОСТ 5915-70		
		9		М16-6Н.4	8	
		15		М20-6Н.4	16	
				Прокладка ГОСТ 15180-86		
		10		А-150-10	1	
		11		А-200-10	1	
		12		Шайба 20.02		
				ГОСТ 11371-78	8	
		16		Шпилька М20-6g×60.36		
				ГОСТ 22034-76	8	
				Прочие изделия		
		13		Виброизолятор ДО45		
				ТУ36-1178-70	4	

Инв. № подл. | Подп. и дата | Взам. инв. № | Инв. № дубл. | Подп. и дата

Изм. Лист № докум. Подп. Дата

Рис. 1

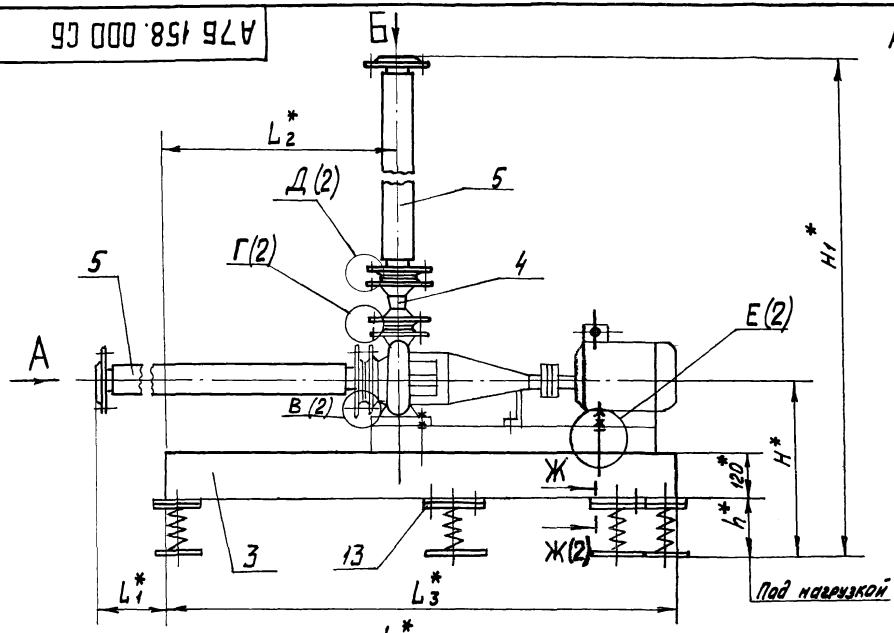

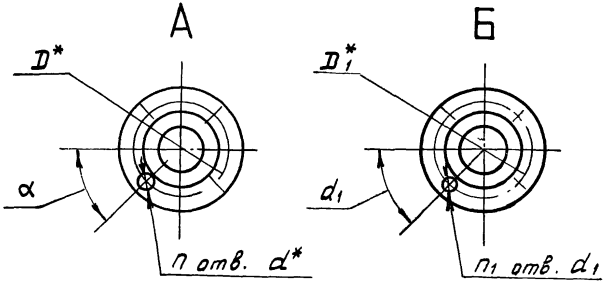

1. * Размеры для справок.
2. Неуказанные предельные отклонения размеров $\pm \frac{t_2}{2}$.
3. Приварку пластин (поз.6) производить после регулировки расположения виброизоляторов до получения их равномерной нагрузки.
4. Виброизоляторы к полу крепить не требуется.
5. Таблицу исполнений см. лист 3.

Изм.	Лист	№ докум.	Подп.	Дата	
Разраб.		Воловцева			
Пров.		Литвак			
Рук.		Литвак			
Гл.спец.		Грановский			
Н.контр.		Фрадкин			

А76 158.000 СБ

Виброизолирующее основание ВО-К-III.

Лит.	Масса	Масштаб
И	См. табл.	—

Лист 1 | Листов 3

САНТЕХНИИПРОЕКТ

АТБ158.000 СБ

Рис. 1

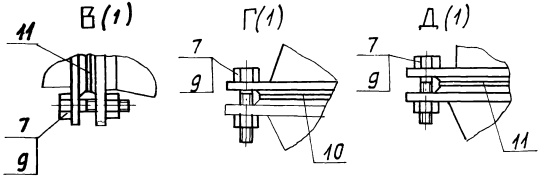

Рис. 2

Остальное – см. рис. 1

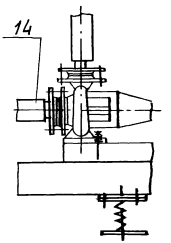

Рис. 5

Остальное – см. рис. 1

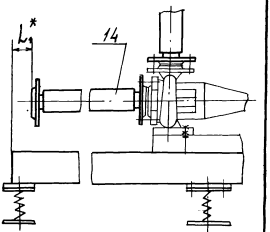

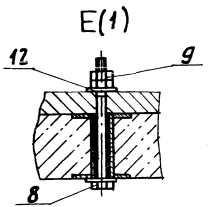

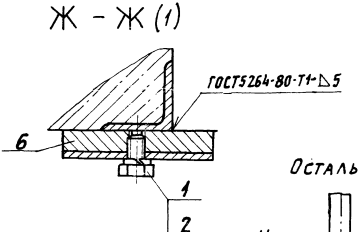

Рис. 4

Остальное – см. рис. 1

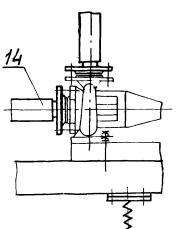

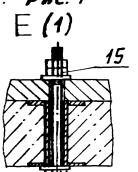

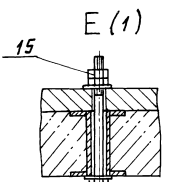

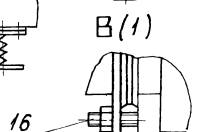

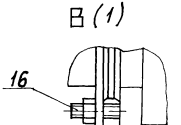

Рис. 3

Остальное – см. рис. 1

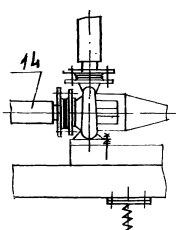

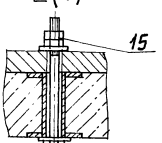

Обозначение	Рис.	Шифр	Марка насоса	Тип электродвигателя	Размеры, мм										
					B*	B_1	D*	D_1*	α*	d_1*	H*	H_1*	h*	L*	L_1*
АТБ158.000	1	80-К-III-1	К50-32-125	4АМ80В2У3	600	300	125	125	18	18	510	1667	145	174	437
-01	2	80-К-III-2	К65-50-160	4АМ100L2У3			145				525	1542	135	1817	384
-02	3	80-К-III-3	К80-65-160	4АМ112М2У3			160	145			555	1612	130	1894	322
-03	4	80-К-III-4	К80-50-200	4АМ160S2У3	800	450		125			595	1657	155	2079	225
-04		80-К-III-5	К100-80-160				180	160			590	1652	150	2197	50
-05		80-К-III-6	К100-65-200	4АМ180М2У3				145			600	1732	185	2262	80
-06		80-К-III-7	К100-65-250	4АМ200L2У3							655	1762	170	2342	223
-07	5	80-К-III-8	К150-125-250	4АМ160М4У3			150	125	22		710	1922	175	2297	248
-08		80-К-III-9	К150-125-315	4АМ180М4У3							740	1947	170	2332	200
-09		80-К-III-10	К200-150-250		1100	550	200	150		23	785	2032	235	2352	180

Продолжение

Обозначение	Размеры, мм												α	d_1	Кол.,шт.		Масса, кг
	L_2*	L_3*	L_4*	L_5*	L	L_1	L_2	L_3	L_4*	L_5	L_6	L_7			n	n_1	
АТБ158.000	595	1300	125	200	505	770	355	480	450	65	160	275	45°±2°	45°	4		260,0
-01	648	1400	147,5	190	540	835	390	515	500	70			22°30'±1°		8		279,0
-02	730	1500	165,5		570	905	420	545	510	60							301,0
-03	827	1700	190	175	685	990	535	660	600	205	30	425	45°±1°		4	4	480,0
-04	1002	2000		225	790	1185	640	765	680	220							568,0
-05	1132	2200	210	205	860	1315	710	835	770	230							627,0
-06	1300	2450	245	305	940	1485	790	915	700	220			22°30'±1°		8		692,0
-07	1340	2400	197,5	215	875	1500	725	850		75							696,0
-08	1392	2500	215	245	900	1575	750	875		50			22°30'		8		723,0
-09					1080	1395	930	1055		590	400	525					896,0

Формат	Зона	Поз.	Обозначение	Наименование	Кол.	Примечание
				Документация		
А3			АТБ 159.000 СБ	Сборочный чертеж		
А3			АТБ 155.000 ТТ	Виброизолирующие основания для насосов Технические требования		
				Сборочные единицы		
А4		1	ПВ21	Плита	1	Вып. 2
А4		2	АТБ 155.010	Отвод	1	
				Стандартные изделия		
		3		Болт М12-6g×20.36 ГОСТ 7798-70	8	
		4		Шайба 12 65Г ГОСТ 6402-70	8	
			Переменные данные для исполнений:			
				АТБ 159.000 Сборочные единицы		
А4		5	АТБ 155.020	Переход	1	
А4		6	АТБ 155.030	Рукав-вставка	2	
А4		7	АТБ 159.010	Основание	1	

Изм.	Лист	№ докум.	Подп.	Дата
Разраб.		Волобуева		
Пров.		Литвак		
Нач. гр.		Литвак		
Н. контр.		Фрадкин		

АТБ 159.000

Виброизолирующее основание ВО-КМ-Т

Лит.	Лист	Листов
И	1	3

САНТЕХНИИПРОЕКТ

Формат	Зона	Поз.	Обозначение	Наименование	Кол	Примечание
				Детали		
А4		8	АТБ 155.001	Пластина	4	
				Стандартные изделия		
		9		Болт М16-6g×60.36 ГОСТ 7798-70	20	
		10		Гайка М16-6Н.4 ГОСТ 5915-70	20	
				Прокладка ГОСТ 15180-86		
		11		А-32-10	1	
		12		А-50-10	3	
				Прочие изделия		
		13		Виброизолятор ДО41 ТУ36-1178-70	4	
				АТБ 159.000-01 Сборочные единицы		
А4		6	АТБ 155.030	Рукав-вставка	1	
		14	-01	Рукав-вставка	1	
А4		7	АТБ 159.010-01	Основание	1	
				Детали		
А4		8	АТБ 155.001-01	Пластина	4	

Подп. и дата | Инв. № дубл. | Взам. инв. № | Подп. и дата | Инв. № подл.

АТБ 159.000

Лист 2

Серия 5.901.1-17 Выпуск 1

Формат	Зона	Поз.	Обозначение	Наименование	Кол.	Примечание
				СТАНДАРТНЫЕ ИЗДЕЛИЯ		
		9		Болт М16-6g×60.36		
				ГОСТ 7798-70	16	
		10		Гайка М16-6Н.4		
				ГОСТ 5915-70	16	
				Прокладки ГОСТ 15180-86		
		11		А-50-10	1	
		12		А-50-10	1	
		15		А-65-10	1	
				ПРОЧИЕ ИЗДЕЛИЯ		
		13		Виброизолятор ДО42		
				ТУ36-1178-70	4	

Изм.	Лист	№ докум.	Подп.	Дата	АТБ 159.000	Лист 3

Формат	Зона	Поз.	Обозначение	Наименование	Кол.	Примечание
				ДОКУМЕНТАЦИЯ		
А3			АТБ 160.000 СБ	Сборочный чертеж		
А3			АТБ 155.000Д	Виброизолирующие основания для насосов		
				Технические требования		
				СБОРОЧНЫЕ ЕДИНИЦЫ		
А4		1	ПВ21	Плита	1	Вып 2
				ДЕТАЛИ		
А4		2	АТБ 155.001-01	Пластина	4	
				СТАНДАРТНЫЕ ИЗДЕЛИЯ		
				Болты ГОСТ 7798-70		
		3		М12-6g×20.36	8	
		4		М12-6g×60.36	8	
		5		М16-6g×60.36	8	
		6		Гайка М12-6Н.4		
				ГОСТ 5915.70	8	
		7		Шайба 12 65г		
				ГОСТ 6402-70	8	
				ПРОЧИЕ ИЗДЕЛИЯ		
		8		Виброизолятор ДО42		
				ТУ36-1178-70	4	

Инв. № подл. | Подп. и дата | Взам. инв. № | Инв. № дубл. | Подп. и дата

Изм.	Лист	№ докум.	Подп.	Дата	АТБ 160 000			
Разраб.		Волобуева			Виброизолирующее основание ВО-КМ-Т	Лит.	Лист	Листов
Пров.		Литвак				И	1	3
Нач.гр.		Литвак				САНТЕХНИИПРОЕКТ		
Н.контр.		Фрадкин						
УТВ.		Сливак						

Формат	Зона	Поз.	Обозначение	Наименование	Кол.	Примечание
				Переменные данные для исполнений		
				АТБ 160 000		
				Сборочные единицы		
А4		9	АТБ 155.010	Отвод	1	
А4		10	АТБ 155.030	Рукав-вставка	1	
		11	-02	Рукав-вставка	1	
А4		12	АТБ 160.010	Основание	1	
				Стандартные изделия		
		13		Гайка М16-6Н.4		
				ГОСТ 5915-70	12	
				Прокладки ГОСТ 15180-86		
		14		А-50-10	2	
		15		А-80-10	1	
		16		Шпилька М16-6g×60.36		
				ГОСТ 22034-76	4	
				АТБ 160.000-01		
				Сборочные единицы		
А4		9	АТБ 155.010-02	Отвод	1	
А4		10	АТБ 155.030-02	Рукав-вставка	1	
		11	-03	Рукав-вставка	1	
А4		12	АТБ 160.010-01	Основание	1	
				Стандартные изделия		
		13		Гайка М16-6Н.4		
				ГОСТ 5915-70	16	

Формат	Зона	Поз.	Обозначение	Наименование	Кол.	Примечание
				Прокладки ГОСТ 15180-86		
		14		А-80-10	2	
		15		А-100-10	1	
		16		Шпилька М16-6g×60.36		
				ГОСТ 22034-76	8	
				АТБ 160.000-02		
				Сборочные единицы		
А4		9	АТБ 155.010-01	Отвод	1	
А4		10	АТБ 155.030-01	Рукав-вставка	1	
		11	-03	Рукав-вставка	1	
А4		12	АТБ 160.010-02	Основание	1	
				Стандартные изделия		
		13		Гайка М16-6Н.4		
				ГОСТ 5915-70	16	
				Прокладки ГОСТ 15180-86		
		14		А-65-10	2	
		15		А-100-10	1	
		16		Шпилька М16-6g×60.36		
				ГОСТ 22034-76	8	

Инв. № подл. | Подп. и дата | Взам. инв. № | Инв. № дубл. | Подп. и дата

Изм. Лист № докум. Подп. Дата

Рис. 1

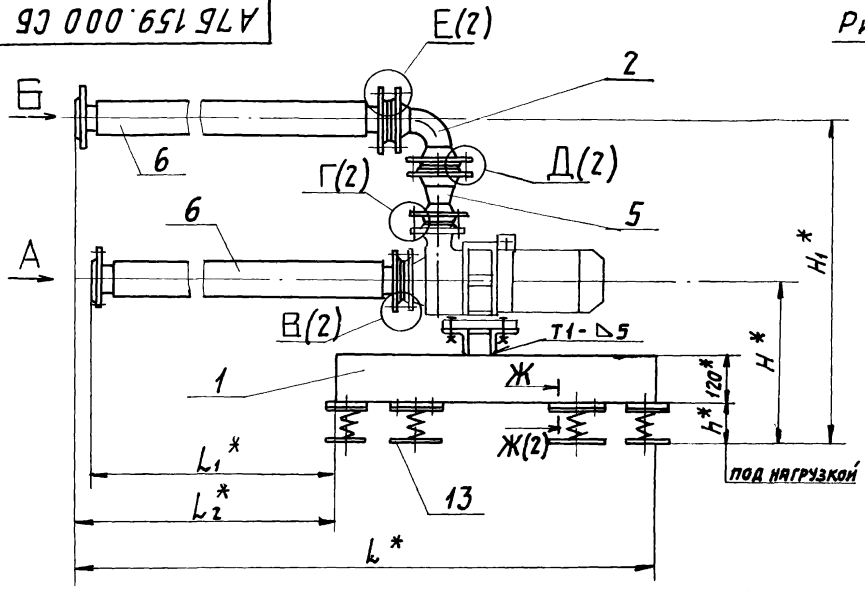

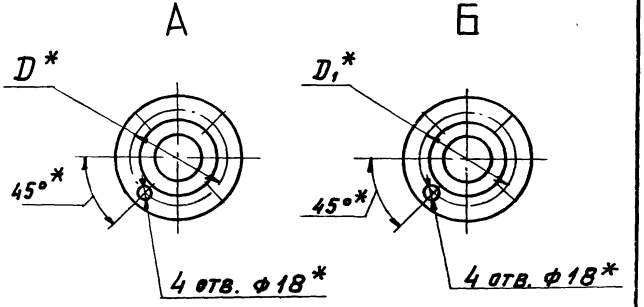

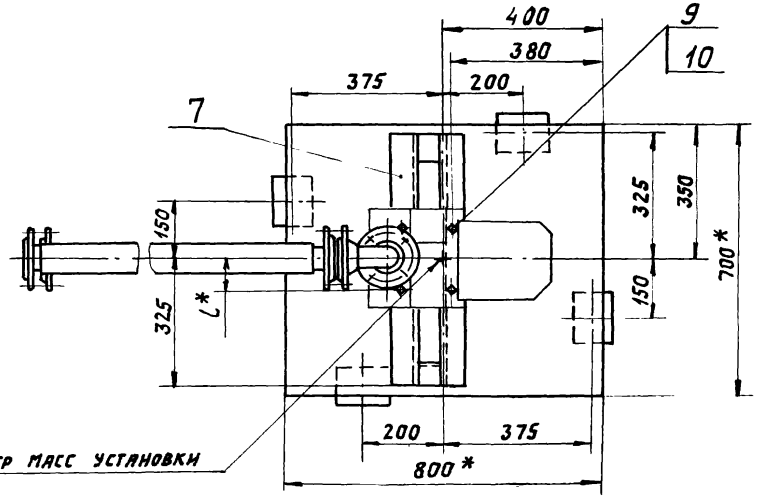

1. * Размеры для справок.
2. Неуказанные предельные отклонения размеров $\pm \frac{t_2}{2}$.
3. Приварку пластин (поз. 8) производить после регулировки расположения виброизоляторов до получения их равномерной нагрузки.
4. Виброизоляторы к полу крепить не требуется.
5. Сварные швы по ГОСТ 5264-80.
6. Таблицу исполнений см. лист 2.

Изм.	Лист	№ докум.	Подп.	Дата
Разраб.		Волобуева		
Пров.		Литвак		
Т. контр.		Литвак		
Гл. спец.		Рановский		
Н. контр.		Фрадкин		

АТБ 159.000 СБ

Виброизолирующее основание ВО-КМ-I

Лит.	Масса	Масшт.
И	см. табл.	—
Лист 1	Листов 2	

Сантехниипроект

А7Б159.000 СБ

Серия 3.901.1-17 Выпуск 1

Рис. 1

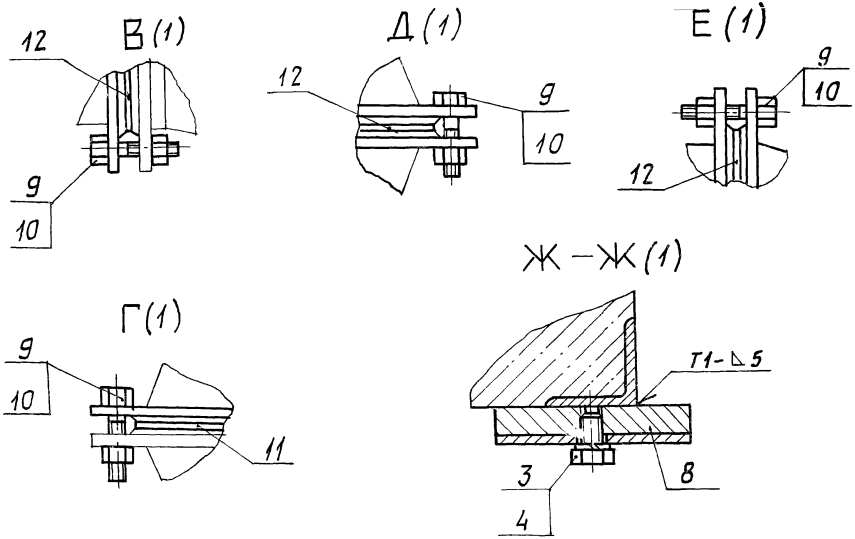

Рис. 2

Остальное - см. рис. 1

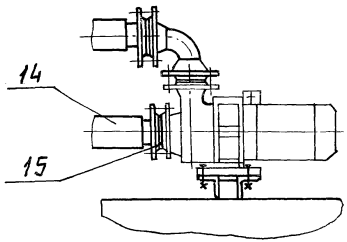

Обозначение	Рис.	Шифр	Марка насоса	Тип электродвигателя	Размеры, мм									Масса, кг.
					D^*	D_1^*	H^*	H_1^*	h^*	L^*	L_1^*	L_2^*	l^*	
А7Б159.000	1	ВО-КМ-I-1	КМ50-32-125	4АМХ80В2ЖУ2	125	100	413	810	105	1617	777	817	80	204,0
-01	2	ВО-КМ-I-2	КМ65-50-160	4АМ100L2ЖУ2	145	125	488	770	155	1626	786	826	85	210,0

Инв. № подл. | Подп. и дата | Взам. инв. № | Инв. № дубл. | Подп. и дата

Серия 3.901.1-17 Выпуск 1

Формат	Зона	Поз.	Обозначение	Наименование	Кол.	Примечание
				Документация		
А4			АТБ 159.010.СБ	Сборочный чертеж		
				Детали		
Б4		1	АТБ 159.011	Опора		
				Уголок 63х63х5 ГОСТ 8509-86 / Ст.3 ГОСТ 535-88		
				ℓ = 650 - 2,0	2	3,15кг
				Переменные данные для исполнений:		
				АТБ159.010		
				Детали		
Б4		2	АТБ159.012	Перекладина		
				Уголок 63х63х5 ГОСТ 8509-86 / Ст.3 ГОСТ 535-88		
				ℓ = 60 - 0,74	2	0,3кг
				АТБ159.010-01		
				Детали		
Б4		2	АТБ159.013	Перекладина		
				Уголок 63х63х5 ГОСТ 8509-86 / Ст.3 ГОСТ 535-88		
				ℓ = 75 - 0,74	2	0,4кг

Изм.	Лист	№ докум.	Подп.	Дата
Разраб.		Волобуева		
Пров.		Литвак		
Нач.гр.		Литвак		
Н.контр.		Фрадкин		

АТБ 159 010

Основание

Лит.	Лист	Листов
И		

САНТЕХНИИПРОЕКТ

Инв.№ подл. | Подп. и дата | Взам.инв.№ | Инв.№ дубл. | Подп. и дата

АТБ 159.010 СБ

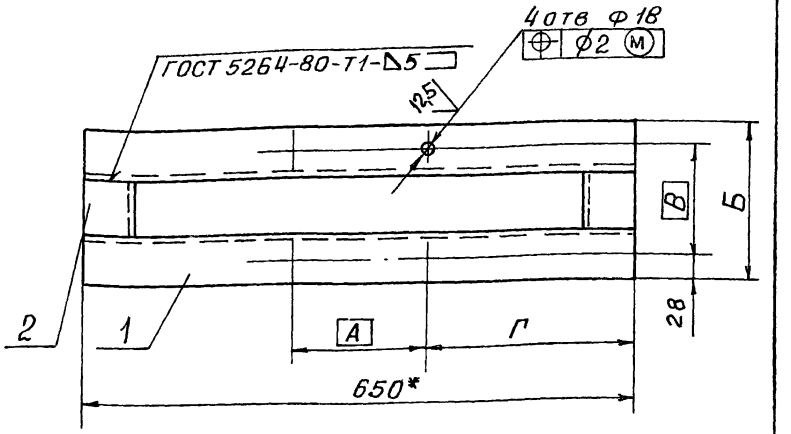

Обозначение	Размеры, мм				Масса, кг
	А	Б	В	Г	
АТБ 159.010	160	186	130	245	6,9
-01	170	201	145	240	7,1

1. * Размер для справок
2. Неуказанные предельные отклонения размеров $H14; h14; \pm\frac{t_2}{2}$

Изм.	Лист	№ докум.	Подп.	Дата
Разраб.		Волобуева		
Пров.		Литвак		
Рук.гр.		Литвак		
Гл.спец.		Грановский		
Н.контр.		Фрадкин		
Утв.		Спивак		

Основание

Лит.	Масса	Масштаб
И	См. табл.	—
Лист	Листов 1	

САНТЕХНИИПРОЕКТ

АТБ160.000 СБ

Серия 3.900.1-17 Выпуск 1

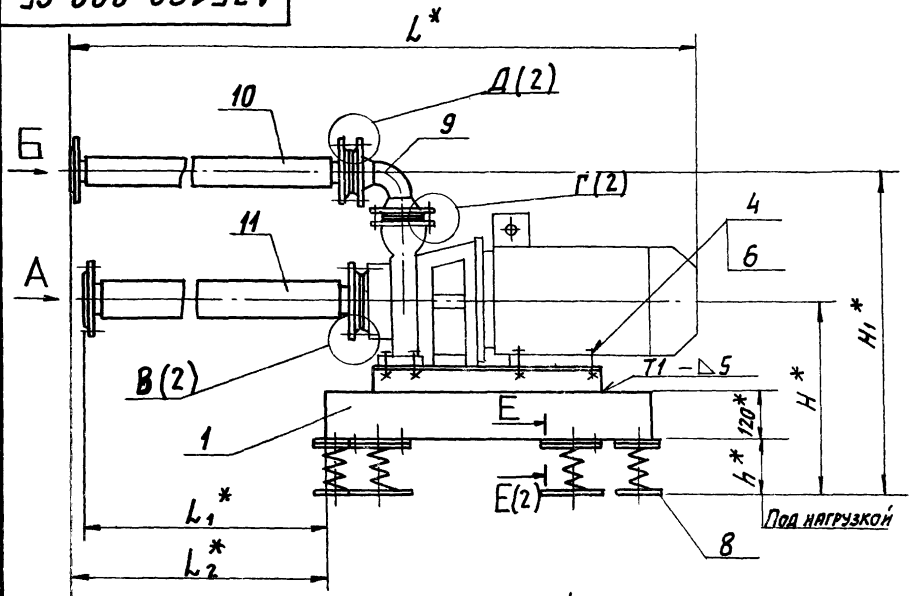

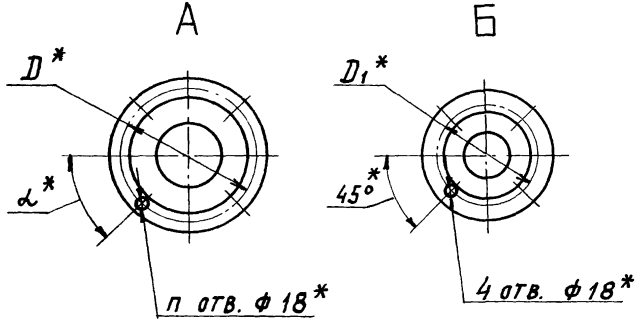

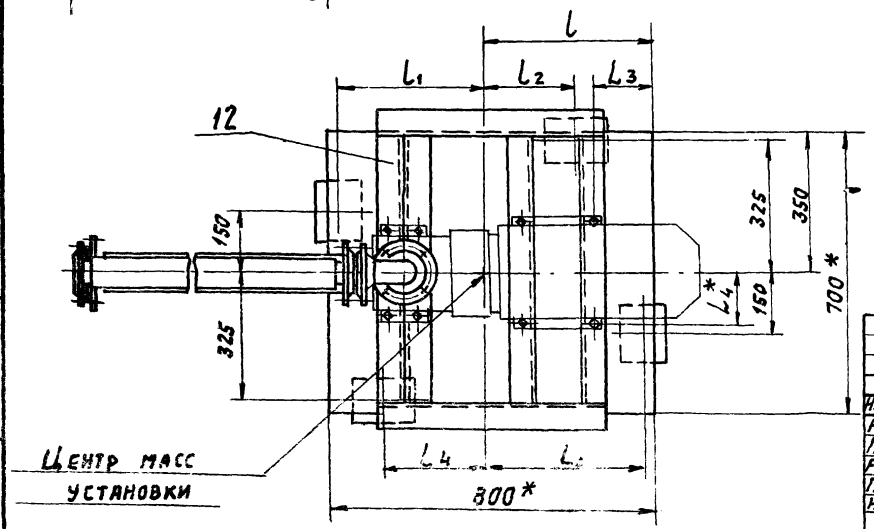

1. * Размеры для справок.
2. Неуказанные предельные отклонения размеров $\pm \frac{t_2}{2}$.
3. Приварку пластин (поз. 2) производить после регулировки расположения виброизоляторов до получения их равномерной нагрузки.
4. Виброизоляторы к полу крепить не требуется.
5. Сварные швы по ГОСТ 5264-80.
6. Таблицу исполнений см. лист 2.

Изм.	Лист	№ докум.	Подп.	Дата
Разраб.		Волобуева		
Пров.		Литвак		
Рук. гр.		Литвак		
Гл. спец.		Грановский		
Н. контр.		Рябкин		
Утв.		Спивак		

АТБ 160. 000 СБ

Виброизолирующее основание ВО-КМ-I

Лит.	Масса	Масшт.
И	см. табл.	—

Лист 1 | Листов 2

САНТЕХНИИПРОЕКТ

Инв. № подл. | Подп. и дата | Взам. инв. №

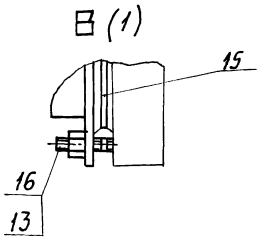

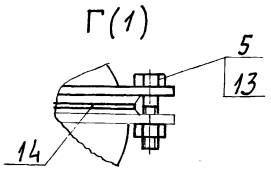

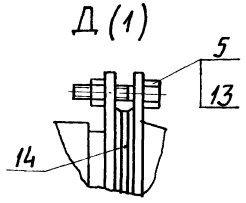

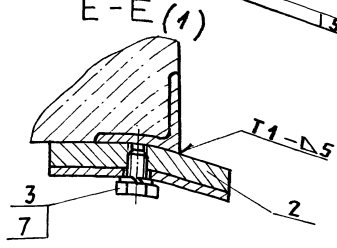

Таблица

Обозначение	Шифр	Марка насоса	Тип электродвигателя	Размеры, мм							
				D*	D_1*	H*	H_1*	h*	L*	L_1*	L_2*
АТБ160.000	ВО-КМ-I-3	КМ 80-50-200	4АМ160S 2 ЖУ2	160	125	478	800	135	1797	864	884
-01	ВО-КМ-I-4	КМ100-80-160		180	160		850		1846	859	929
-02	ВО-КМ-I-5	КМ 100-65-200	4АМ180М 2 ЖУ2		145	488	863	125	1850	888	936

Продолжение

Обозначение	Размеры, мм							n, шт.	α*	Масса, кг
	L_3	L_4*	l	l_1	l_2	l_3	l_4*			
АТБ160.000	145	127	415	360	220	390	250	4	45°	223,0
-01	125		405	370	250	380	260	8	22°30′	235,0
-02	80	139,5	425	350	230	400	280			238,0

Инв. № подл. | Подп. и дата | Взам. инв. № | Инв. № дубл. | Подп. | Дата

Серия 3.900.1-17 Выпуск 1

Формат	Зона	Поз.	Обозначение	Наименование	Кол.	Примечание
				Документация		
А3			АТБ 160.010 СБ	Сборочный чертеж		
				Детали		
Б4		1	АТБ 160.011	Опора		
				Уголок 63х63х5 ГОСТ 8509-86 / Ст3 ГОСТ 535-88		
				ℓ = 674 - 2,0	4	3,25кг
				Переменные данные для исполнений		
				АТБ 160.010		
				Детали		
Б4		2	АТБ 160.012	Поперечина		
				Уголок 63х63х5 ГОСТ 8509-86 / Ст3 ГОСТ 535-88		
				ℓ = 560 - 1,75	2	2,7кг
				АТБ 160.010-01		
				Детали		
Б4		2	АТБ 160.013	Поперечина		
				Уголок. 63х63х5 ГОСТ 8509-86 / Ст3 ГОСТ 535-88		
				ℓ = 585 - 1,75	2	2,8кг

Изм.	Лист	№ докум.	Подп.	Дата	АТБ 160.010			
Разраб.		Волобуева			Основание	Лит.	Лист	Листов
Пров.		Литвак				И	1	2
Нач.гр.		Литвак				СантехНИИпроект		
Н.контр.		Фрадкин						
Утв.		Спивак						

Инв. № подл. | Подп. и дата | Взам. инв. № | Инв. № дубл. | Подп. и дата

Формат	Зона	Поз.	Обозначение	Наименование	Кол.	Примечание
				АТБ 160.010-02		
				Детали		
Б4		2	АТБ 160.014	Поперечина		
				Уголок 63х63х5 ГОСТ 8509-86 / Ст.3 ГОСТ 535-88		
				ℓ = 660 - 2,0	2	3,2кг

Инв. № подл. | Подп. и дата | Взам. инв. № | Инв. № дубл. | Подп. и дата

Рис. 1

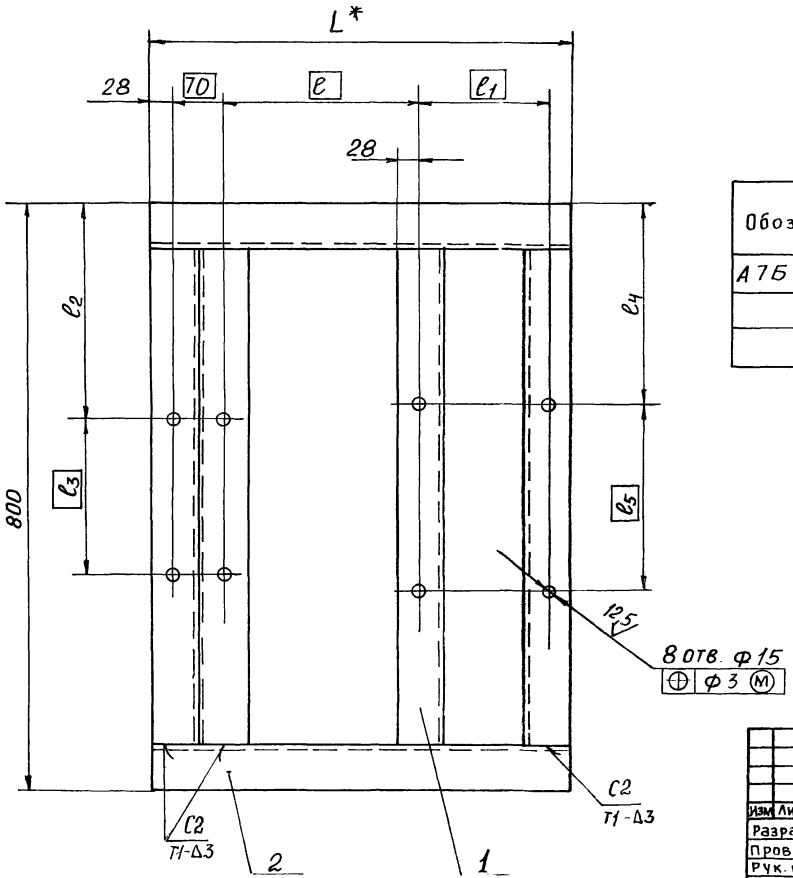

Рис. 2

Остальное - см. рис. 1

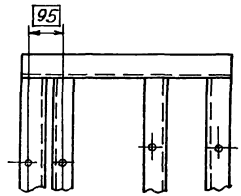

Обозначение	Рис.	Размеры, мм							Масса кг
		L*	ℓ	ℓ1	ℓ2	ℓ3	ℓ4	ℓ5	
АТБ 160.010	1	560	254	178	294	212	273	254	18,4
-01	2	585	255,5						18,6
-02		660	268,5	241	275	250	260,5	279	19,4

1. * Размеры для справок
2. Неуказанные предельные отклонен. размеров H14; h14; $\pm\frac{t_2}{2}$
3. Конструкция основания сварная. Сварку производить по контуру прилегания деталей. Сварные швы по ГОСТ 5264-80. Катеты швов - по толщине свариваемых деталей.

Изм.	Лист	№ докум.	Подп.	Дата
Разраб		Волобуева		
Пров.		Литвак		
Рук. гр.		Литвак		
Гл. спец		Грановский		
Н. контр		Фрадкин		

АТБ 160.-010 СБ

Основание

Лит.	Масса	Масштаб
И	См. табл.	-
Лист	Листов 1	

САНТЕХНИИП

Формат	Зона	Поз.	Обозначение	Наименование	Кол.	Примечание
				Документация		
А3			АТБ 161. 000 СБ	Сборочный чертеж		
А3			АТБ 155. 000 ТТ	Виброизолирующие основания для насосов Технические требования		
				Сборочные единицы		
А4		1	ПВ21	Плита	1	вып.2
А4		2	АТБ 155.010	Отвод	1	
				Стандартные изделия		
		3		Болт М12-6g×20.36		
				ГОСТ 7798-70	8	
		4		Шайба 12 65Г		
				ГОСТ 6402-70	8	
			Переменные данные	для исполнений:		
				АТБ161.000		
				Сборочные единицы		
А4		5	АТБ 155. 020	Переход	1	
А4		6	АТБ 155. 030	Рукав-вставка	2	
А4		7	АТБ 159. 010	Основание	1	
				Детали		
А4		3	АТБ 155. 001	Пластина	4	

Изм.	Лист	№ докум.	Подп.	Дата
Разраб.		Слобучева		
Пров.		Литвак		
Нач. гр.		Литвак		
Н. контр.		Фрадкин		
Утв.		Гринвак		

АТБ 161.000

Виброизолирующее основание ВО-КМ-II

Лит.	Лист	Листов
И	1	2

САНТЕХНИИПРОЕКТ

Подп. и дата | Инв. № подл. | Взам. инв. № | Инв. № дубл. | Подп. и дата

Формат	Зона	Поз.	Обозначение	Наименование	Кол.	Примечание
				Стандартные изделия		
		9		Болт М16-6g×60.36		
				ГОСТ 7798-70	20	
		10		Гайка М16-6Н.4 ГОСТ 5915-70	20	
				Прокладка ГОСТ 15180-86		
		11		А-32-10	1	
		12		А-50-10	3	
				Прочие изделия		
		13		Виброизолятор ДО41		
				ТУ 36-1178-70	4	
				АТБ 161. 000-01		
				Сборочные единицы		
А4		6	АТБ 155. 030	Рукав-вставка	1	
		14	-01	Рукав-вставка	1	
А4		7	АТБ 159. 010-01	Основание	1	
				Детали		
А4		8	АТБ 155. 001-01	Пластина	4	
				Стандартные изделия		
		9		Болт М16-6g×60. 36		
				ГОСТ 7798-70	16	
		10		Гайка М16-6Н.4 ГОСТ 5915-70	16	
				Прокладки ГОСТ 15180-86		
		11		А-50-10	1	
		12		А-50-10	1	
		15		А-65-10	1	
				Прочие изделия		
		13		Виброизолятор ДО42		
				ТУ 36-1178-70	4	

АТБ 161.000

Лист 2

Подп. и дата | Инв. № подл. | Взам. инв. № | Инв. № дубл. | Подп. и дата

Рис. 1

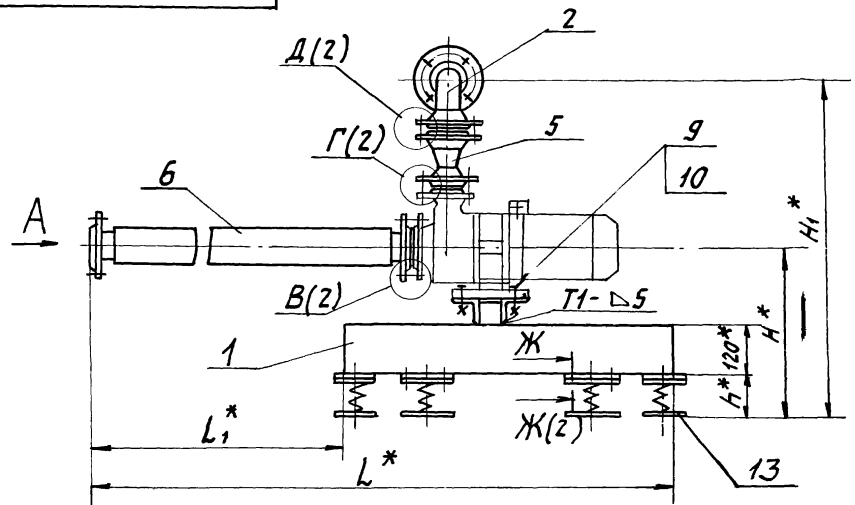

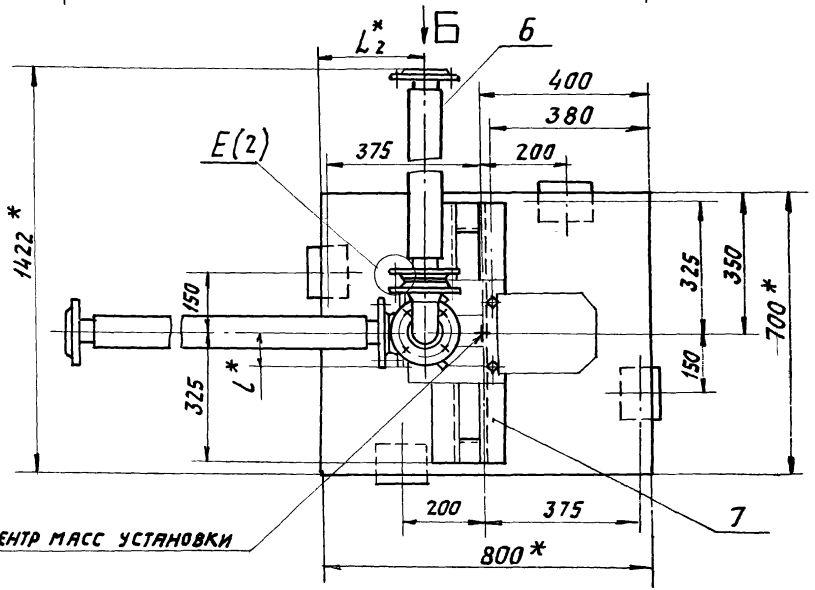

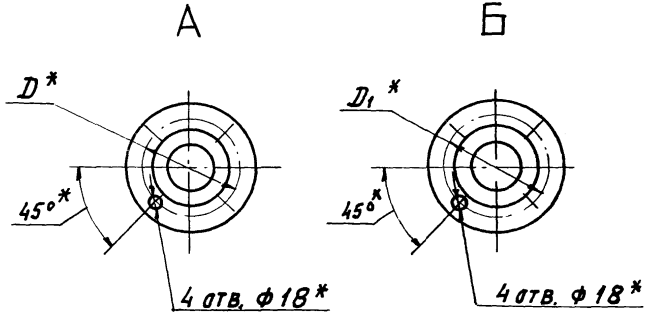

1. * Размеры для справок.
2. Неуказанные предельные отклонения размеров $\pm \frac{t_2}{2}$.
3. Приварку пластин (поз. 8) производить после регулировки расположения виброизоляторов до получения их равномерной нагрузки.
4. Виброизоляторы к полу крепить не требуется.
5. Сварные швы по ГОСТ 5264-80.
6. Таблицу исполнений см. лист 2.

Изм	Лист	N° докум.	Подп.	Дата	АТБ 161.000.СБ			
Разраб.		Белобуева			Виброизолирующее основание ВО-КМ-II	Лит.	Масса	Масшт.
Пров.		Литвак				И	см. табл.	—
Рук. гр.		Литвак				Лист 1	Листов 2	
Гл. спец.		Грановский				САНТЕХНИИПРОЕКТ		
Н. контр.		Фрадкин						
Утв.		Спивак						

Рис. 1

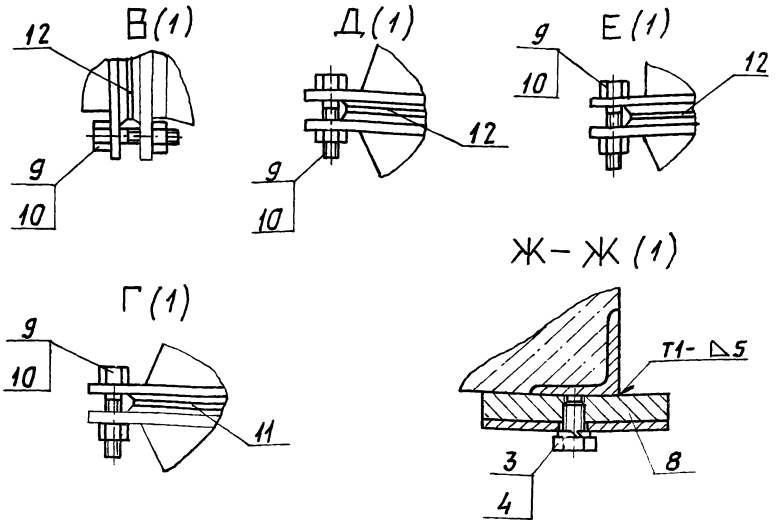

Рис. 2

Остальное - см. рис. 1

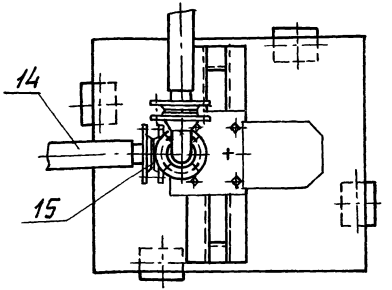

Обозначение	Рис.	Шифр	Марка насоса	Тип электродвигателя	Размеры, мм									Масса, кг
					D*	D_1*	H*	H_1*	h*	L*	L_1*	L_2*	l*	
АТБ161.000	1	80-КМ-II-1	КМ50-32-125	4АМХ80В2ЖУ2	125	100	413	810	105	1617	777	255	80	204,0
-01	2	80-КМ-II-2	КМ65-50-160	4АМ100L2ЖУ2	145	125	488	770	155	1626	786	246	85	217,0

Формат	Зона	Поз.	Обозначение	Наименование	Кол.	Примечание
				Документация		
А3			АТБ 162. 000 СБ	Сборочный чертеж		
А4			АТБ 155. 000 ТТ	Виброизолирующие основания для насосов. Технические требования		
				Сборочные единицы		
А4		1	ПВ21	Плита	1	Вып.2
				Стандартные изделия		
		2		Болт М12-6g×20.36 ГОСТ 7798-70	8	
		3		Шайба 12Б5Г ГОСТ 6402-70	8	
			Переменные данные для исполнений:			
				АТБ 162. 000		
				Сборочные единицы		
А4		4	АТБ 155. 020	Переход	1	
А4		5	АТБ 155. 030	Рукав-вставка	2	
А4		6	АТБ 159. 010	Основание	1	
				Детали		
А4		7	АТБ 155. 001	Пластина	4	
				Стандартные изделия		
		8		Болт М16-6g×60.36 ГОСТ 7798-70	16	
		9		Гайка М16-6Н.4 ГОСТ 5915-70	16	
				Прокладки ГОСТ 15180-86		
		10		А-32-10	1	
		11		А-50-10	2	
				Прочие изделия		
		12		Виброизолятор ДО41 ТУ 36-1178-70	4	
				АТБ 162. 000-01		
				Сборочные единицы		
А4		5	АТБ 155.030	Рукав-вставка	1	
		13	-01	Рукав-вставка	1	
А4		6	АТБ 159.010 -01	Основание	1	
				Детали		
А4		7	АТБ 155.001-01	Пластина		
				Стандартные изделия		
		8		Болт М16-6g×60.36 ГОСТ 7798-70	12	
		9		Гайка М16-6Н.4 ГОСТ 5915-70	12	
				Прокладки ГОСТ 15180-86		
		10		А-50-10	1	
		11		А-65-10	1	
				Прочие изделия		
		12		Виброизолятор ДО42 ТУ 36-1178-70	4	

Серия 3.904.1-12 Выпуск 1

Инв. № подл. | Подп. и дата | Взам. инв. № | Инв. № дубл. | Подп. и дата

Изм.	Лист	№ докум.	Подп.	Дата
Разраб.		Волобуева		
Пров.		Литвак		
Нач. гр.		Литвак		
Н. контр.		Фрадкин		
Гл.				

АТБ 162.000

Виброизолирующее основание ВО-КМ-III

Лит.	Лист	Листов
И	1	

САНТЕХНИИПРОЕКТ

АТБ 162.000 СБ

Рис. 1

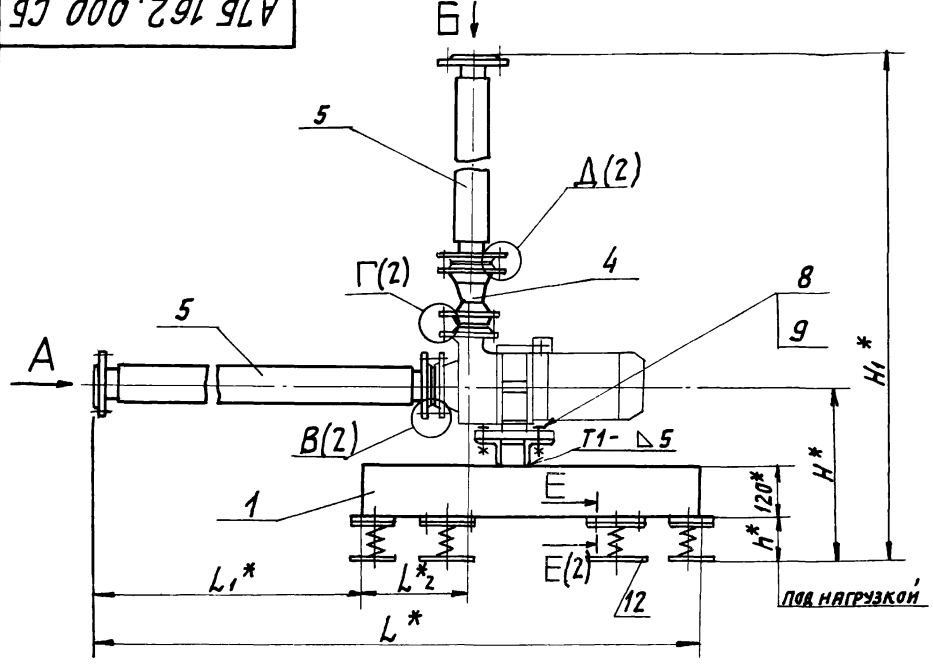

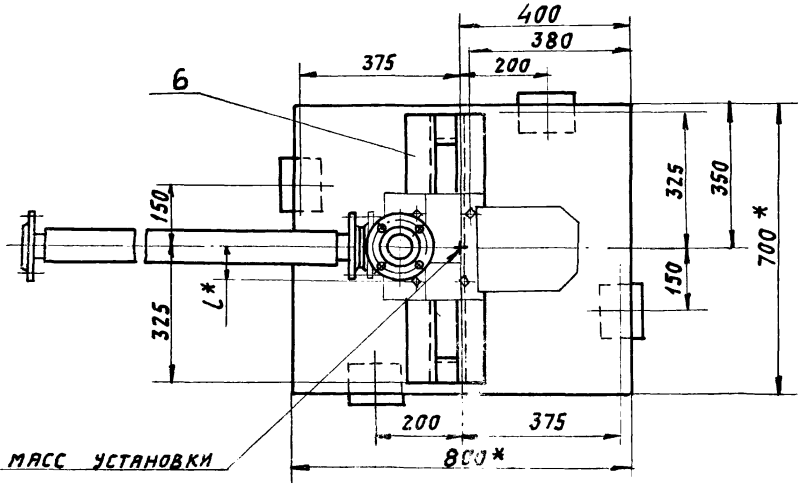

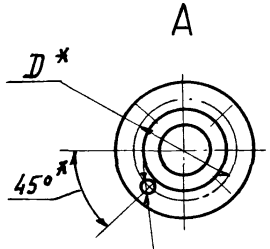

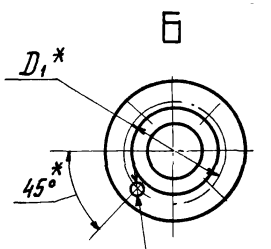

1. * Размеры для справок.
2. Неуказанные предельные отклонения размеров $\pm \frac{t_2}{2}$.
3. Приварку пластин (поз. 7) производить после регулировки расположения виброизоляторов до получения их равномерной нагрузки.
4. Виброизоляторы к полу крепить не требуется.
5. Сварные швы по ГОСТ 5264-80.
6. Таблицу исполнений см. лист 2

Изм.	Лист	№ докум.	Подп. Дата
Разраб.		Волобуева	
Пров.		Литвак	
Рук. гр.		Литвак	
Гл. спец.		Урановский	
Н. контр.		Фрадкин	
Утв.		Спивак	

АТБ 162.000 СБ

Виброизолирующее основание ВО-КМ-Ш.

Лит.	Масса	Масшт.
И	См. табл.	—

Лист 1 Листов 2

Сантехниипроект

Инв. № подл. | Подп. и дата | Взам. инв. № | Инв. № дубл. | Подп. и дата

В (1)

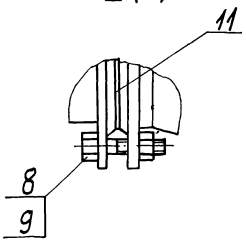

Д (1)

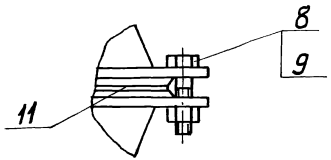

Рис. 2

Остальное - см. рис. 1

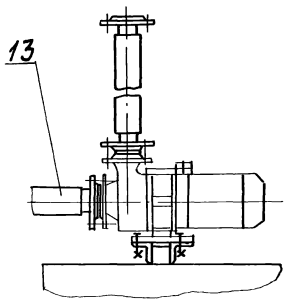

Г (1)

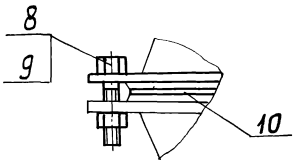

Е-Е (1)

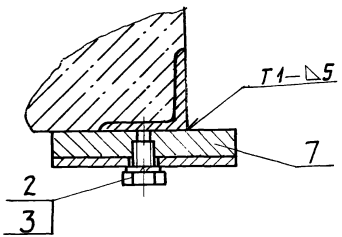

Обозначение	Рис.	Шифр	Марка насоса	Тип электродвигателя	Размеры, мм									Масса, кг
					D*	D_1*	H*	H_1*	h*	L*	L_1*	L_2*	l*	
АТБ162.000	1	ВО-КМ-III-1	КМ50-32-125	4АМХ80В2ЖУ2	125	100	413	1587	105	1577	777	255	80	199,0
-01	2	ВО-КМ-III-2	КМ65-50-160	4АМ100L 2ЖУ2	145	125	488	1537	155	1586	786	246	85	205,0

Инв. № подл. | Подп. и дата | Взам. инв. №

Формат	Зона	Поз.	Обозначение	Наименование	Кол.	Примечание
				Документация		
А3			АТБ 163.000 СБ	Сборочный чертеж		
А3			АТБ 155.000 ТТ	Виброизолирующие основания для насосов. Технические требования		
				Сборочные единицы		
А4		1	ПВ 22	Плита	1	Вып.2
				Стандартные изделия		
				Болты ГОСТ 7798-70		
		2		М12-6g х 20.36	8	
		3		М12-6g х 60.36	8	
		4		М16-6g х 60.36	8	
		5		Гайка М12-6Н.4 ГОСТ 5915-70	8	
		6		Шайба 12 65Г ГОСТ 6402-70	8	
			Переменные данные для исполнений.			
				АТБ 163 000		
				Сборочные единицы		
А4		7	АТБ 155.010	Отвод	1	
А4		8	АТБ 155.030	Рукав-вставка	1	
		9	-02	Рукав-вставка	1	
А4		10	АТБ 160.010	Основание	1	

Изм.	Лист	№ докум.	Подп.	Дата
Разраб.		Лобуева		
Пров.		Литвак		
Нач. гр.		Литвак		
Н. контр.		Фрадкин		
Утв.		Спивак		

АТБ163 000

Виброизолирующее основание ВО-КМ-II

Лит.	Лист	Листов
И	1	3

САНТЕХНИИПРОЕКТ

Формат	Зона	Поз.	Обозначение	Наименование	Кол.	Примечание
				Детали		
А4		11	АТБ 155.001-01	Пластина	4	
				Стандартные изделия		
		12		Гайка М16-6Н.4 ГОСТ 5915-70	12	
				Прокладки ГОСТ 15180-86		
		13		А-50-10	2	
		14		А-80-10	1	
		15		Шпилька М16-6g х 60.36 ГОСТ 22034-76	4	
				Прочие изделия		
		16		Виброизолятор ДО42 ТУ36-1178-70	4	
				АТБ 163 000-01		
				Сборочные единицы		
А4		7	АТБ 155.010-02	Отвод	1	
А4		8	АТБ 155.030-02	Рукав-вставка	1	
		9	-03	Рукав-вставка	1	
А4		10	АТБ 160.010-01	Основание	1	
				Детали		
А4		11	АТБ 155.001-02	Пластина	4	
				Стандартные изделия		
		12		Гайка М16-6Н.4 ГОСТ 5915-70	2	

Подп. и дата | Инв. № дубл. | Взам. инв. № | Подп. и дата | Инв. № подл.

Изм.	Лист	№ докум.	Подп.	Дата

АТБ 163.000

Лист 2

Формат	Зона	Поз	Обозначение	Наименование	Кол.	Примечание
				Прокладка ГОСТ 15180-86		
		13		А - 80 - 10	2	
		14		А - 100 - 10	1	
		15		Шпилька М16-6g.36		
				ГОСТ 22034-76	8	
				Прочие изделия		
		16		Виброизолятор ДО43		
				ТУ 36 - 1178-70	4	
				АТБ 163.000-02		
				Сборочные единицы		
А4		7	АТБ 155.010-01	Отвод	1	
А4		8	АТБ 155.030-01	Рукав-вставка	1	
		9	-03	Рукав-вставка	1	
А4		10	АТБ 160.010 -02	Основание	1	
				Детали		
А4		11	АТБ 155 001-02	Пластина	4	
				Стандартные изделия		
		12		Гайка М16-6Н.4		
				ГОСТ 5915-70	24	
				Прокладка ГОСТ 15180-86		
		13		А -65 - 10	2	
		14		А - 100 - 10	1	
		15		Шпилька М16-6gх60.36		
				ГОСТ 22034-76	8	
				Прочие изделия		
		16		Виброизолятор ДО43		
				ТУ 36 - 1178-10	4	

Формат	Зона	Поз	Обозначение	Наименование	Кол.	Примечание
				Документация		
А3			АТБ 164.000 СБ	Сборочный чертеж		
А4			АТБ 155. 000 ТТ	Виброизолирующие основания для насосов		
				Технические требования		
				Сборочные единицы		
А4		1		Плита	1	Вып 2
				Стандартные изделия		
				Болты ГОСТ 7798-70		
		2		М12-6gх20.36	8	
		3		М12-6gх60.36	8	
		4		М16-6gх60.36	4	
		5		Гайка М12-6Н.4		
				ГОСТ 5915-70	8	
		6		Шайба 12.65Г ГОСТ 6402-70	8	
				Переменные данные для исполнений:		
				АТБ 164.000		
				Сборочные единицы		
А4		7	АТБ 155.030	Рукав-вставка	1	
		8	-02	Рукав-вставка	1	
А4		9	АТБ 160.010	Основание	1	

Инв. № подл. | Подп. и дата | Взам. инв. № | Инв. № дубл. | Подп. и дата

Изм	Лист	№ докум.	Подп	Дата
Разраб		Волобуева		
Пров.		Литвак		
Нач. гр.		Литвак		
Н. контр.		Фрадкин		
Утв.		Спивак		

АТБ164. ООО

Виброизолирующее основание ВО-КМ-III

Лит	Лист	Листов
И	1	3

САНТЕХНИИПРОЕКТ

Формат	Зона	Поз.	Обозначение	Наименование	Кол.	Примечание
				Детали		
А4		10	АТБ 155.001-01	Пластина	4	
				Стандартные изделия		
		11		Гайка М16-6Н.4		
				ГОСТ 5915-70	8	
				Прокладки ГОСТ 15180-86		
		12		А-50-10	1	
		13		А-80-10	1	
		14		Шпилька М16-6gх60.36		
				ГОСТ 22034-76	4	
				Прочие изделия		
		15		Виброизолятор ДО42		
				ТУ36-1178-70	4	
				АТБ 164.000-01		
				Сборочные единицы		
А4		7	АТБ 155.030-02	Рукав-вставка	1	
		8	-03	Рукав-вставка	1	
А4		9	АТБ 150.010-01	Основание	1	
				Детали		
А4		10	АТБ 155.001-02	Пластина	4	
				Стандартные изделия		
		11		Гайка М16-6Н.4		
				ГОСТ 5915-70	12	

Формат	Зона	Поз	Обозначение	Наименование	Кол.	Примечание
				Прокладки ГОСТ 15180-86		
		12		А-80-10	1	
		13		А-100-10	1	
		14		Шпилька М16-6gх60.36		
				ГОСТ 22034-76	8	
				Прочие изделия		
		15		Виброизолятор ДО43		
				ТУ36-1178-70	4	
				АТБ 164.000-02		
				Сборочные единицы		
А4		7	АТБ 155.030-01	Рукав-вставка	1	
		8	-03	Рукав-вставка	1	
А4		9	АТБ 160.010-02	Основание	1	
				Детали		
А4		10	АТБ 155.001-02	Пластина	4	
				Стандартные изделия		
		11		Гайка М16-6Н.4		
				ГОСТ 5915-70	12	
				Прокладка ГОСТ 15180-86		
		12		А-65-10	1	
		13		А-100-10	1	
		14		Шпилька М16-6gх60.36		
				ГОСТ 22034-76	8	
				Прочие изделия		
		15		Виброизолятор ДО43		
				ТУ36-1178-70	4	

Инв. № подл. | Подп. и дата | Взам. инв. № | Инв. № дубл. | Подп. и дата

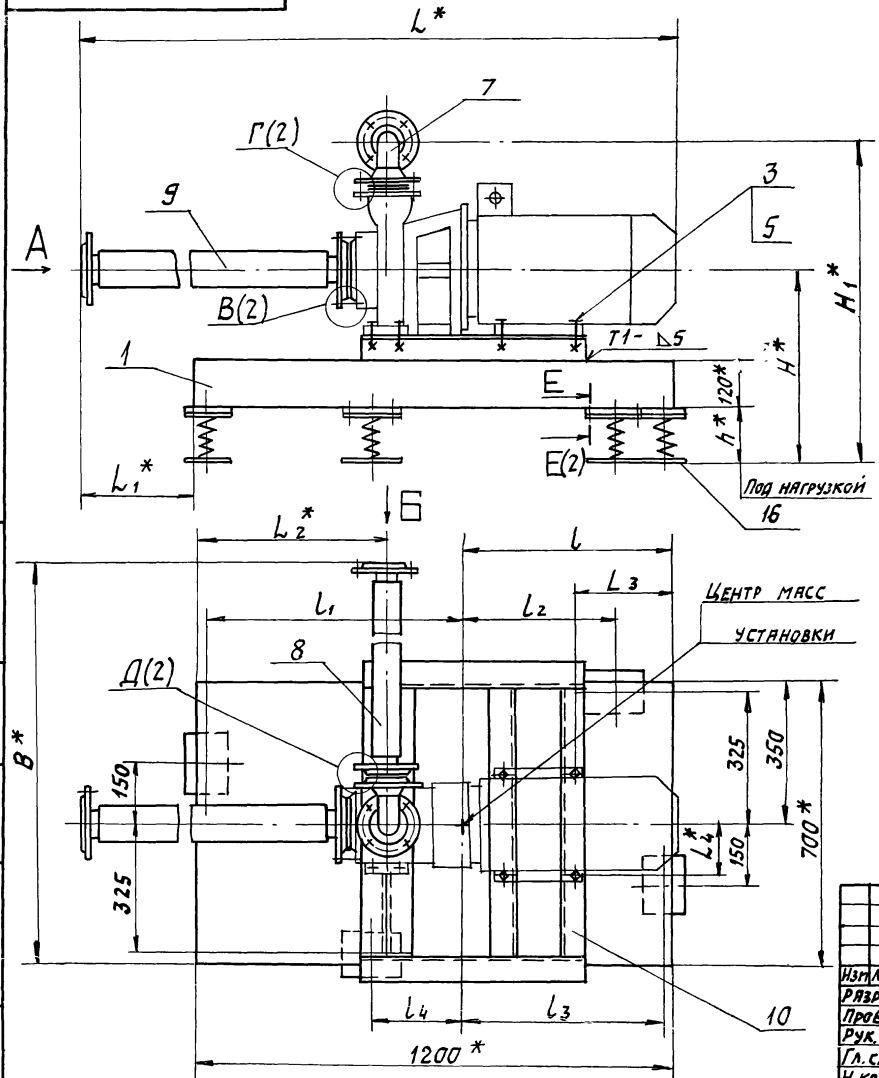

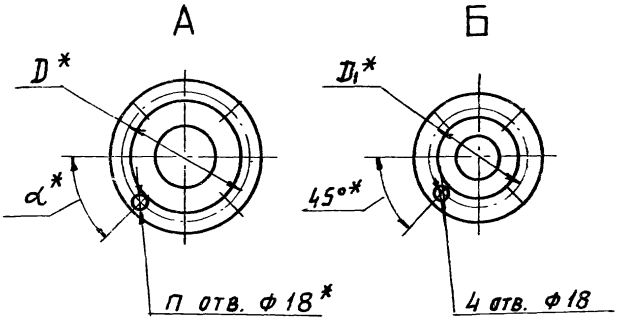

1. * Размеры для справок.
2. Неуказанные предельные отклонения размеров $\pm \frac{t_2}{2}$.
3. Приварку пластин (поз. 11) производить после регулировки расположения виброизоляторов до получения их равномерной нагрузки.
4. Виброизоляторы к полу крепить не требуется.
5. Сварные швы по ГОСТ 5264-80.
6. Таблицу исполнений см. лист 2.

					А7Б 163.000.СБ			
Изм	Лист	№ докум.	Подп.	Дата	Виброизолирующее основание 80-КМ-II	Лит.	Масса	Масшт.
Разраб.		Волобуева				И	см. табл.	—
Пров.		Литвак				Лист 1	Листов 2	
Рук. гр.		Литвак						
Гл. спец.		Грановский				Сантехниипроект		
Н. контр.		Фрадкин						
Утв.		Спивак						

Серия 3901-17

Инв. № подл. | Подп. и дата | Взам. инв. № | Инв. № дубл. | Подп. и дата

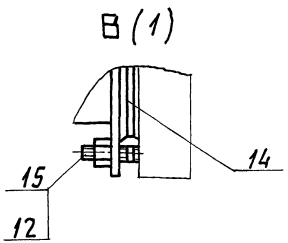

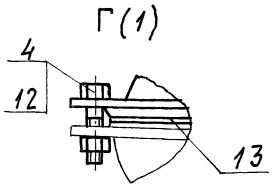

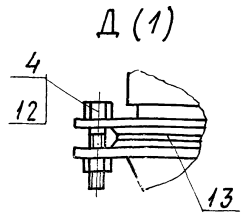

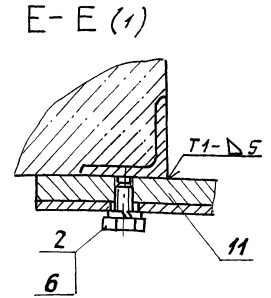

Обозначение	Шифр	Марка насоса	Тип электродвигателя	Размеры, мм							
				B*	D*	D1*	H*	H1*	h*	L*	L1*
А7Б163.000	80-КМ-II-3	КМ80-50-200	4АМ160S2ЖУ2	1422	160	125	478	800	125	1777	464
-01	80-КМ-II-4	КМ100-80-160		1472	180	160		850	175	1776	459
-02	80-КМ-II-5	КМ100-65-200	4АМ180М2ЖУ2	1450		145	488	863	170	1802	488

Продолжение

Обозначение	Размеры, мм								Г. шт.	α*	Масса, кг
	L2*	L3	L4*	l	l1	l2	l3	l4			
А7Б163.000	488	245	127	525	650	375	500	225	4	45°	302,0
-01	494	225		510	665	360	485	180	8	22°30'	318,0
-02	463	180	139,5	525	650	375	500	225			317,0

Инв. № подл. | Подп. и дата | Взам. инв. № | Инв. № дубл. | Подп. и дата

АТБ 164.000 СБ

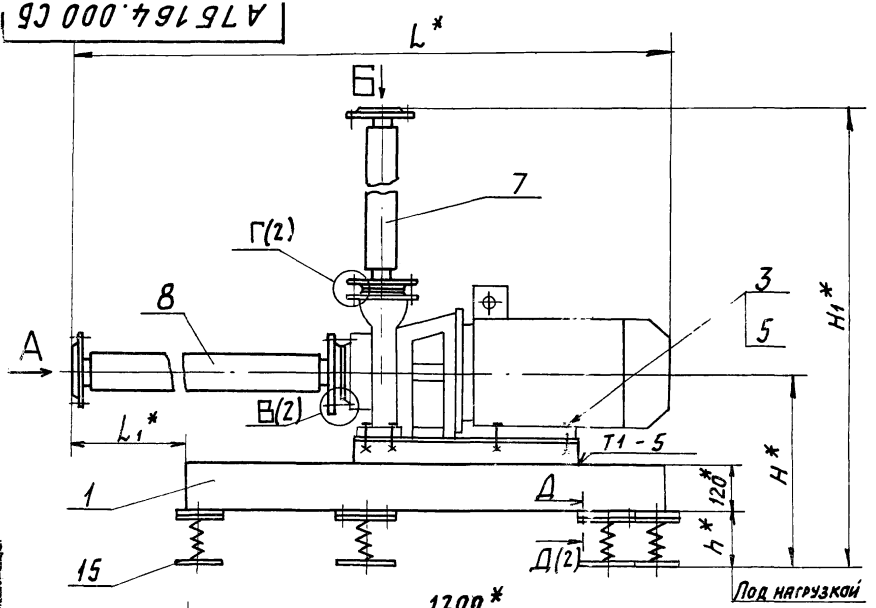

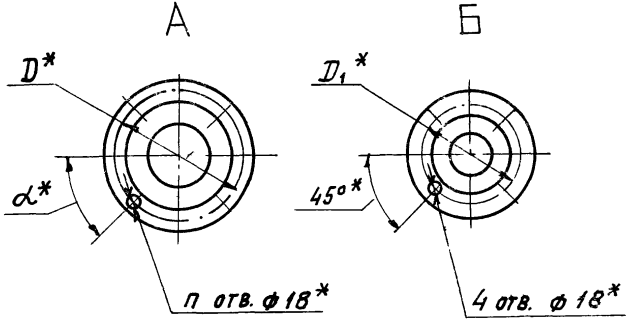

1. * Размеры для справок.
2. Неуказанные предельные отклонения размеров $\pm \frac{t_z}{2}$.
3. Приварку пластин (поз. 10) производить после регулировки расположения виброизоляторов до получения их равномерной нагрузки.
4. Виброизоляторы к полу крепить не требуется.
5. Сварные швы по ГОСТ 5264-80.
6. Таблицу исполнений см. лист 2.

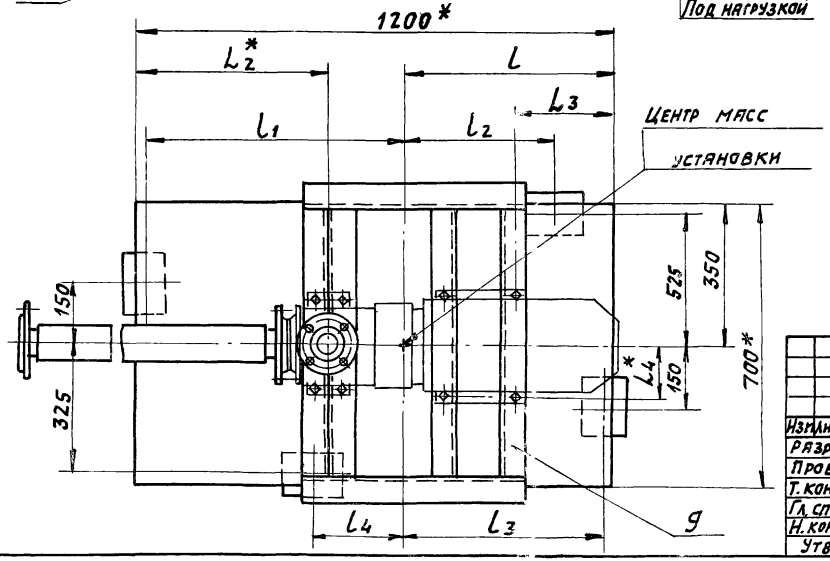

Изм.	Лист	№ докум.	Подп.	Дата
Разраб.		Воловуева		
Пров.		Литвак		
Т. контр.		Литвак		
Гл. спец.		Грановский		
Н. контр.		Фрадкин		
Утв.		Спивак		

АТБ 164.000 СБ

Виброизолирующее основание ВО-КМ-III

Лит.	Масса	Масшт.
И	см. табл.	—

Лист 1 | Листов 2

СЯНТЕХНИИПРОЕКТ

Инв. № подл. | Подп. и дата | Взам. инв. №

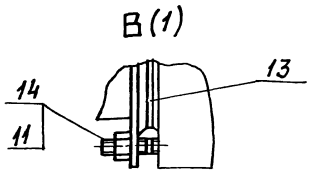

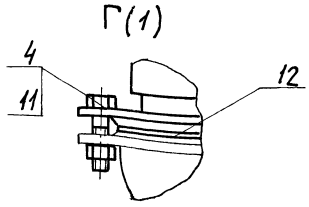

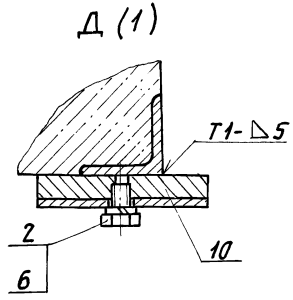

Обозначение	Шифр	Марка насоса	Тип электродвигателя	Размеры, мм							
				D^*	D_1^*	H^*	H_1^*	h^*	L^*	L_1^*	L_2^*
А7Б164.000	ВО-КМ-III-3	КМ80-50-200	4АМ160 S2ЖУ2	160	125	478	1620	125	1777	464	488
-01	ВО-КМ-III-4	КМ100-80-160		180	160		1670	175	1776	459	494
-02	ВО-КМ-III-5	КМ100-65-200	4АМ180М2ЖУ2		145	488	1710	170	1802	488	463

Продолжение

Обозначение	Размеры, мм							п, шт.	α^*	Масса, кг
	L_3	L_4^*	l	l_1	l_2	l_3	l_4			
А7Б164.000	245	127	525	650	375	500	225	4	45°	297,0
-01	225		510	665	360	485	180	8	22°30′	311,0
-02	180	139,5	525	650	375	500	225			320,0

gost.e-ecolog.ru

Изм	Лист	N докум.	Подп.	Дата	А7Б 164.000.СБ	Лист 2