ГОСУДАРСТВЕННЫЙ КОМИТЕТ СССР ПО ДЕЛАМ СТРОИТЕЛЬСТВА /ГОССТРОЙ СССР/
ТИПОВАЯ ДОКУМЕНТАЦИЯ НА СТРОИТЕЛЬНЫЕ СИСТЕМЫ И ИЗДЕЛИЯ ЗДАНИЙ И СООРУЖЕНИЙ

СЕРИЯ 3.904-24

ВИБРОИЗОЛИРУЮЩИЕ ОСНОВАНИЯ ДЛЯ НАСОСОВ РАЗЛИЧНЫХ ТИПОВ, ПРИМЕНЯЕМЫХ В САНИТАРНО-ТЕХНИЧЕСКИХ СИСТЕМАХ

ВЫПУСК 1-1

РАБОЧИЕ ЧЕРТЕЖИ
ВИБРОИЗОЛИРУЮЩИЕ УСТРОЙСТВА

19933-01
Инв. 3-61

gost.e-ecolog.ru

ГОСУДАРСТВЕННЫЙ КОМИТЕТ СССР ПО ДЕЛАМ СТРОИТЕЛЬСТВА (ГОССТРОЙ СССР)
ТИПОВАЯ ДОКУМЕНТАЦИЯ НА СТРОИТЕЛЬНЫЕ СИСТЕМЫ И ИЗДЕЛИЯ ЗДАНИЙ И СООРУЖЕНИЙ

СЕРИЯ 3.904÷24

ВИБРОИЗОЛИРУЮЩИЕ ОСНОВАНИЯ ДЛЯ НАСОСОВ РАЗЛИЧНЫХ ТИПОВ, ПРИМЕНЯЕМЫХ В САНИТАРНО-ТЕХНИЧЕСКИХ СИСТЕМАХ

ВЫПУСК 1-1

РАБОЧИЕ ЧЕРТЕЖИ
ВИБРОИЗОЛИРУЮЩИЕ УСТРОЙСТВА

РАЗРАБОТАНЫ
ГПИ САНТЕХПРОЕКТ

ГЛАВНЫЙ ИНЖЕНЕР
ИНСТИТУТА Ю.И. ШИЛЛЕР

ГЛАВНЫЙ ИНЖЕНЕР
ПРОЕКТА В.А. СПИВАК

УТВЕРЖДЕНЫ
Госстроем СССР
Протокол № АЧ-42
от 3 октября 1985г

ВВЕДЕНЫ В ДЕЙСТВИЕ
ГПИ Сантехпроект с 15 декабря 1985г
приказ № 168
от 27 ноября 1985г

Обозначение	Наименование	Стр.
———	Содержание	2
АТБ065.000Д	Технические требования	3
АТБ065.000	Виброизолирующее основание и гибкие вставки для насосов марки „К". Тип I	4÷10
АТБ065.000СБ	Виброизолирующее основание и гибкие вставки для насосов марки „К". Тип I	11÷13
АТБ065.010	Отвод	14; 15
АТБ065.001	Прокладка	15
АТБ065.010СБ	Отвод	16
АТБ065.002	Болт фундаментный	17
АТБ065.003	Пластина	
АТБ065.020	Переход	18
АТБ065.030	Рукав-вставка ф50÷ф125	18; 19
АТБ065.020СБ	Переход	20
АТБ065.030СБ	Рукав-вставка ф50÷ф125	21
АТБ065.031	Патрубок	22
АТБ065.041	Серьга хомута	
АТБ065.040	Хомут	23
АТБ065.040СБ	Хомут	24
АТБ065.042	Гайка	25
АТБ065.043	Болт	
АТБ065.044	Шайба	26
АТБ065.045	Лента хомута	
АТБ066.000	Виброизолирующее основание и гибкие вставки для насосов марки „К" Тип II	27÷33
АТБ066.000СБ	Виброизолирующее основание и гибкие вставки для насосов марки „К" Тип II	34÷36
АТБ067.000	Виброизолирующее основание и гибкие вставки для насосов марки „К". Тип III	37÷43
АТБ067.000СБ	Виброизолирующее основание и гибкие вставки для насосов марки „К". Тип III	44÷46
АТБ068.000	Виброизолирующее основание и гибкие вставки для насосов марки „К". Тип IV.	47÷50
АТБ068.000СБ	Виброизолирующее основание и гибкие вставки для насосов марки „К" Тип IV	51÷53
АТБ068.010СБ	Рукав-вставка ф150; ф200	54
АТБ069.000	Виброизолирующее основание и гибкие вставки для насосов марки „К" Тип V	55÷58
АТБ069.000СБ	Виброизолирующее основание и гибкие вставки для насосов марки „К" Тип V	59÷61
АТБ070.000	Виброизолирующее основание и гибкие вставки для насосов марки „К". Тип VI.	62÷66
АТБ068.010	Рукав-вставка ф150; ф200.	66
АТБ070.000СБ	Виброизолирующее основание и гибкие вставки для насосов марки „К". Тип VI	67÷69
АТБ071.000	Виброизолирующее основание и гибкие вставки для насосов марки „КМ" Тип I	70÷73
АТБ072.000	Виброизолирующее основание и гибкие вставки для насосов марки „КМ." Тип II	73÷76
АТБ071.000СБ	Виброизолирующее основание и гибкие вставки для насосов марки „КМ". Тип I	77÷79
АТБ072.000СБ	Виброизолирующее основание и гибкие вставки для насосов марки „КМ." Тип II	80÷82
АТБ071.010	Основание	83÷85
АТБ071.010СБ	Основание	86
АТБ073.000	Виброизолирующее основание и гибкие вставки для насосов марки „КМ". Тип III	87÷90
АТБ072.001	Пластина	
АТБ073.000СБ	Виброизолирующее основание и гибкие вставки для насосов марки „КМ". Тип III	91÷93

Инв.№подл. | Подп. и дата | Взам.инв.№ | Инв.№дубл. | Подп. и дата

Серия Выпуск 1-1

1. Виброизолирующие основания и гибкие вставки для центробежных насосов марок „К" и „КМ" с условными проходами Ду 50÷Ду 200 и давлением до 1,0 МПа, наиболее часто применяемых в санитарной технике, должны изготавливаться в соответствии с чертежами и техническими требованиями, приведенными в настоящем альбоме.

2. Виброизолирующие основания и гибкие вставки следует применять для уменьшения динамических нагрузок от работающих насосов, передающихся через виброизоляторы на трубопроводы и строительные конструкции.

3. Согласно приведенным чертежам, виброизолирующие основания должны представлять собой установленную на виброизоляторах железобетонную плиту, к которой крепится насос.

4. Для виброизоляции следует применять виброизоляторы типа Д042÷Д045, выпускаемые по ТУ 36 1838-75.

В качестве гибких вставок следует применять рукава-вставки, напорно-всасывающие, выпускаемые по ТУ38-5-948-75.

5. В зависимости от взаимного расположения гибких вставок и количества виброизоляторов, следует применять один из шести приведенных типов установки насосных агрегатов.

Тип I - гибкие вставки расположены параллельно друг к другу в горизонтальной плоскости; количество виброизоляторов-4 (чертежи А7Б065.000, шифр ВО-I-1÷ВО-I-13 и А-7Б071.000; шифр ВО-I-14÷ВО-I-20)

Тип II - гибкие вставки расположены взаимно-перпендикулярно в горизонтальной плоскости количество виброизоляторов-4. (чертежи А7Б066.000; шифр ВО-II-1÷ВО-II-13 и А7Б072.000, шифр ВО-II-14÷ВО-II-20

Тип III - гибкая вставка на всасывании направлена горизонтально, гибкая вставка на нагнетании направлена вверх количество виброизоляторов-4. (чертежи А7Б067.000, шифр ВО-III-1-ВО-III-13 и А7Б073.000 шифр ВО-III-14÷ВО-III-20)

Тип IV - гибкие вставки расположены параллельно друг другу в горизонтальной плоскости; количество виброизоляторов-6 (чертеж А7Б068.000 шифр ВО-IV-1÷ВО-IV-8).

Тип V - гибкие вставки расположены взаимно перпендикулярно в горизонтальной плоскости; количество виброизоляторов-6 (чертеж А7Б069.000 шифр ВО-V-1÷ВО-V-8)

Тип VI - гибкая вставка на всасывании направлена горизонтально, гибкая вставка на нагнетании направлена вверх; количество виброизоляторов-6. (чертеж А7Б070.000 шифр ВО-VI-1÷ВО-VI-8).

При этом следует иметь ввиду, типы установок III и VI, по сравнению с остальными типами, менее предпочтительны, так как в случае их применения жесткость системы в вертикальном направлении повышается, что ухудшает в этом направлении эффект виброизоляции.

В таблицах указан шифр виброоснования. Первые две буквы ВО указывают название изделия-виброизолирующее основание; римские цифры I; II; III; IV - тип виброоснования, арабские цифры 1÷20 - типоразмер виброоснования.

Изм.	Лист	№ докум.	Подп.	Дата	А7Б065.000Д		
Разраб.		Рувинская			Виброизолирующие основания под насосы. Технические требования.	Лит.	Лист	Листов
Пров.		Комиссаров						
Рук. груп.		Грановский				Госстрой СССР САНТЕХПРОЕКТ г. Москва		
Н. контр.		Литвак						
Утв.		Опивак						

Инв. № подл. | Подп. и дата | Взам. инв. № | Инв. № дубл. | Подп. и дата

Формат А3.

Серия 3.904-24 Выпуск 1-1

Формат	Зона	Поз.	Обозначение	Наименование	Кол.	Примечание
				Документация		
А3			А7Б065.000СБ	Сборочный чертеж		
А3			А7Б065.000Д	Технические требования		
			Переменные данные для исполнений:			
				А7Б065.000		
				Сборочные единицы		
А4		1	ПВ1	Плита	1	Выпуск 1-2
А4		2	А7Б065.010	Отвод	1	
А4		3	А7Б065.020	Переход	1	
		4	-01	Переход	1	
А4		5	А7Б065.030	Рукав-вставка	2	
				Детали		
А4		3	А7Б065.001	Прокладка	1	
		7	-01	Прокладка	1	
		8	-02	Прокладка	3	
А4		9	А7Б065.002	Болт фундаментный	4	
А4		10	А7Б065.003	Пластина	4	
				Стандартные изделия		
		11		Болт М12х20.36 ГОСТ 7798-70	8	

Серия 3.904-24 Выпуск 1-1

Инв. № подл. | Подп. и дата | Взам. инв. № | Инв. № дубл. | Подп. и дата

Изм.	Лист	№ докум.	Подп.	Дата
Разраб.		Рубинская		Х.85г.
Пров.		Комиссаров		
Рук. гр.		Грановская		
Н. контр.		Литвак		
Утв.		Сандак		

А7Б065.000

Виброизолирующее основание и гибкие вставки для насосов марки „К" Тип I

Лит.	Лист	Листов
И	1	14

Госстрой СССР
САНТЕХПРОЕКТ
г. Москва

Формат А4

Формат	Зона	Поз.	Обозначение	Наименование	Кол.	Примечание
		12		Болт М12х45.36 ГОСТ 7798-70	20	
		13		Гайка М12.4 ГОСТ 5915-70	28	
		14		Шайба 12.65Г ГОСТ 6402-70	28	
		15		Шайба 12 ГОСТ 11371-78	4	
				Прочие изделия		
		16		Виброизолятор Д043 ТУ36-1178-70	4	
				А7Б065.000-01		
				Сборочные единицы		
А4		1	ПВ2	Плита	1	Выпуск 1-2
А4		2	А7Б065.010	Отвод	1	
А4		3	А7Б065.020-01	Переход	1	
А4		5	А7Б065.030	Рукав-вставка	2	
				Детали		
А4		6	А7Б065.001-01	Прокладка	1	
		8	-02	Прокладка	3	
А4		9	А7Б065.002	Болт фундаментный	4	
А4		10	А7Б065.003	Пластина	4	
				Стандартные изделия		
		11		Болт М12х20.36 ГОСТ 7798-70	8	

Инв. № подл. | Подп. и дата | Взам. инв. № | Инв. № дубл. | Подп. и дата

Изм.	Лист	№ докум.	Подп.	Дата

А7Б065.000

Лист 2

Копировал: Формат А4

Формат	Зона	Поз.	Обозначение	Наименование	Кол.	Примечание
		12		Болт М12х45.36 ГОСТ 7798-70	16	
		13		Гайка М12.4 ГОСТ 5915-70	24	
		14		Шайба 12.65Г ГОСТ 6402-70	24	
		15		Шайба 12 ГОСТ 11371-78	4	
				Прочие изделия		
		16		Виброизолятор Д043 ТУ36-1178-70	4	
				АТБ065.000-02		
				Сборочные единицы		
А4		1	ПВ3	Плита	1	Выпуск 1-2
А4		2	АТБ065.010	Отвод	1	
А4		3	АТБ065.020-01	Переход	1	
А4		5	АТБ065.030	Рукав-вставка	2	
				Детали		
А4		6	АТБ065.001-01	Прокладка	1	
		8	-02	Прокладка	3	
А4		9	АТБ065.002	Болт фундаментный	4	
А4		10	АТБ065.003	Пластина	4	
				Стандартные изделия		
		11		Болт М12х20.36 ГОСТ 7798-70	8	

Инв.№ подл. | Подп. и дата | Взам. инв.№ | Инв.№ дубл. | Подп. и дата

Изм. Лист № докум. Подп. Дата

АТБ065.000

Лист 3

Формат А4

Формат	Зона	Поз.	Обозначение	Наименование	Кол.	Примечание
		12		Болт М12х45.36 ГОСТ 7798-70	16	
		13		Гайка М12.4 ГОСТ 5915-70	24	
		14		Шайба 12.65Г ГОСТ 6402-70	24	
		15		Шайба 12 ГОСТ 11371-78	4	
				Прочие изделия		
		16		Виброизолятор Д043 ТУ36-1178-70	4	
				АТБ065.000-03		
				Сборочные единицы		
А4		1	ПВ4	Плита	1	Выпуск 1-2
А4		2	АТБ065.010	Отвод	1	
А4		5	АТБ065.030	Рукав-вставка	1	
		17	-02	Рукав-вставка	1	
				Детали		
А4		8	АТБ065.001-02	Прокладка	2	
		18	-04	Прокладка	1	
А4		9	АТБ065.002	Болт фундаментный	4	
А4		10	АТБ065.003-01	Пластина	4	
				Стандартные изделия		
		11		Болт М12х20.36 ГОСТ 7798-70	8	

Инв.№ подл. | Подп. и дата | Взам. инв.№ | Инв.№ дубл. | Подп. и дата

Изм. Лист № докум. Подп. Дата

АТБ065.000

Лист 4

Копировал: Формат А4

Серия 3.900-24 Выпуск 1-1

Формат	Зона	Поз.	Обозначение	Наименование	Кол.	Примечание
		12		Болт М12×45.36 ГОСТ 7798-70	8	
		19		Болт М16×60.36 ГОСТ 7798-70	4	
				Гайки ГОСТ 5915-70		
		13		М12.4	8	
		22		М12.4	8	
		20		М16.4	4	
				Шайбы ГОСТ 6402-70		
		14		12.65Г	8	
		23		12.65Г	8	
		21		16.65Г	4	
		24		Шайба 12 ГОСТ 11371-78	4	
				Прочие изделия		
		16		Виброизолятор Д.044		
				ТУ 36-1178-70	4	
				А7Б065.000-04		
				Сборочные единицы		
А4		1	ПВ5	Плита	1	Выпуск 1-2
А4		2	А7Б065.010	Отвод	1	
А4		5	А7Б065.030	Рукав-вставка	1	
		17	А7Б065.030-02	Рукав-вставка	1	
				Детали		
А4		8	А7Б065.801-02	Прокладка	2	
		18	-04	Прокладка	1	
А4		9	А7Б065.002-01	Болт фундаментный	4	
А4		10	А7Б065.003-02	Пластина	4	

Инв.№ подл. | Подпись и дата | Взам. инв.№ | Инв.№ дубл. | Подпись и дата

Изм. Лист № докум. Подп. Дата

А7Б065.000 Лист 5

Формат А4

Выпуск 1-1

Формат	Зона	Поз.	Обозначение	Наименование	Кол.	Примечание
				Стандартные изделия		
				Болты ГОСТ 7798-70		
		11		М14×25.36	8	
		12		М12×45.36	8	
		19		М16×60.36	4	
				Гайки ГОСТ 5915-70		
		13		М12.4	8	
		20		М16.4	4	
		22		М20.4	8	
				Шайбы ГОСТ 6402-70		
		14		12.65Г	8	
		23		14.65Г	8	
		21		16.65Г	4	
		24		Шайба 20 ГОСТ 11371-78	4	
				Прочие изделия		
		16		Виброизолятор Д045		
				ТУ 36-1178-70	4	
				А7Б065.000-05		
				Сборочные единицы		
А4		1	ПВ5	Плита	1	Выпуск 1-2
А4		2	А7Б065.010	Отвод	1	
А4		5	А7Б065.030	Рукав-вставка	1	
		17	-02	Рукав-вставка	1	
				Детали		
А4		8	А7Б065.001-02	Прокладка	2	
		18	-04	Прокладка	1	

Инв.№ подл. | Подпись и дата | Взам. инв.№ | Инв.№ дубл. | Подпись и дата

Изм. Лист № докум. Подп. Дата

А7Б065.000 Лист 6

Копировал: СК

Формат А4

Серия 3.904-24 Выпуск 1-1

Формат	Зона	Поз.	Обозначение	Наименование	Кол.	Примечание
А4		9	АТБ065.002-01	Болт фундаментный	4	
А4		10	АТБ065.003-02	Пластина	4	
				Стандартные изделия		
				Болты ГОСТ 7798-70		
		11		М14х25.36	8	
		12		М12х45.36	8	
		19		М16х60.36	4	
				Гайки ГОСТ 5915-70		
		13		М12.4	8	
		20		М16.4	4	
		22		М20.4	8	
				Шайбы ГОСТ 6402-70		
		14		12.65Г	8	
		23		14.65Г	8	
		21		16.65Г	4	
		24		Шайба 20 ГОСТ 11371-78	4	
				Прочие изделия		
		16		Виброизолятор Д045		
				ТУ 36-1178-70	4	
				АТБ065.000-06		
				Сборочные единицы		
А4		1	ПВ7	Плита	1	Выпуск 1-2
А4		2	АТБ065.010-02	Отвод	1	
А4		5	АТБ065.030-02	Рукав-вставка	1	
		17	-03	Рукав-вставка	1	
				Детали		

Инв. № подл. | Подп. и дата | Взам. инв. № | Инв. № дубл. | Подп. и дата

Изм. Лист № докум. Подп. Дата

АТБ065.000

Лист 7

Формат А4

Формат	Зона	Поз.	Обозначение	Наименование	Кол.	Примечание
А4		8	АТБ065.001-04	Прокладка	2	
		18	-05	Прокладка	1	
А4		9	АТБ065.002	Болт фундаментный	4	
А4		10	АТБ065.003-02	Пластина	4	
				Стандартные изделия		
				Болты ГОСТ 7798-70		
		11		М14х25.36	8	
		19		М16х60.36	12	
				Гайки ГОСТ 5915-70		
		13		М12.4	8	
		20		М16.4	12	
				Шайбы ГОСТ 6402-70		
		14		14.65Г	8	
		21		16.65Г	12	
		15		Шайба 12 ГОСТ 11371-78	4	
				Прочие изделия		
		16		Виброизолятор Д045		
				ТУ 36-1178-70	4	
				АТБ065.000-07		
				Сборочные единицы		
А4		1	ПВ8	Плита	1	Выпуск 1-2
А4		2	АТБ065.010-02	Отвод	1	
А4		5	АТБ065.030-02	Рукав-вставка	1	
		17	-03	Рукав-вставка	1	
				Детали		
А4		8	АТБ065.001-04	Прокладка	2	
		18	-05	Прокладка	1	

Инв. № подл. | Подп. и дата | Взам. инв. № | Инв. № дубл. | Подп. и дата

Изм. Лист № докум. Подп. Дата

АТБ065.000

Лист 8

Копировал: Гол

Формат А4

Серия 3.904-24 Выпуск 1-1

Выпуск 1-1

Серия

Формат	Зона	Поз.	Обозначение	Наименование	Кол.	Примечание
А4		9	АТБ065.002-01	Болт фундаментный	4	
А4		10	АТБ065.003-02	Пластина	4	
				Стандартные изделия		
				Болты ГОСТ7798-70		
		11		М14х25.36	8	
		19		М16х60.36	12	
				Гайки ГОСТ5915-70		
		13		М20.4	8	
		20		М16.4	12	
				Шайба ГОСТ6402-70		
		14		14.65Г	8	
		21		16.65Г	12	
		15		Шайба 20 ГОСТ11371-78	4	
				Прочие изделия		
		16		Виброизолятор Д045 ТУ36-1178-70	4	
			АТБ065.000-08	**Сборочные единицы**		
А4		1	ПВ8	Плита	1	Выпуск 1-2
А4		2	АТБ065.010-02	Отвод	1	
А4		5	АТБ065.030-02	Рукав-вставка	1	
		17	-03	Рукав-вставка	1	
				Детали		
А4		8	АТБ065.001-04	Прокладка	2	

Инв.№подл. | Подп. и дата | Взам.инв.№ | Инв.№дубл. | Подп. и дата

Изм. Лист | № докум. | Подп. | Дата

АТБ065.000 — Лист 9

Формат А4

Формат	Зона	Поз.	Обозначение	Наименование	Кол.	Примечание
А4		18	АТБ065.001-05	Прокладка	1	
А4		9	АТБ065.002-01	Болт фундаментный	4	
А4		10	АТБ065.003-02	Пластина	4	
				Стандартные изделия		
				Болты ГОСТ7798-70		
		11		М14х25.36	8	
		19		М16х60.36	12	
				Гайки ГОСТ5915-70		
		13		М20.4	8	
		20		М16.4	12	
				Шайбы ГОСТ6402-70		
		14		14.65Г	8	
		21		16.65Г	12	
		15		Шайба 20 ГОСТ11371-78	4	
				Прочие изделия		
		16		Виброизолятор Д045 ТУ36-1178-70	4	
			АТБ065.000-09	**Сборочные единицы**		
А4		1	ПВ10	Плита	1	Выпуск 1-2
А4		2	АТБ065.010-01	Отвод	1	
А4		5	АТБ065.030-01	Рукав-вставка	1	
		17	-03	Рукав-вставка	1	

Инв.№подл. | Подп. и дата | Взам.инв.№ | Инв.№дубл. | Подп. и дата

Изм. Лист | № докум. | Подп. | Дата

АТБ065.000 — Лист 10

Копировал: Крамлина

Формат А4

Формат	Зона	Поз.	Обозначение	Наименование	Кол.	Примечание
				Детали		
А4		8	А7Б065.001-03	Прокладка	2	
		18	-05	Прокладка	1	
А4		9	А7Б065.002-01	Болт фундаментный	4	
А4		10	А7Б065.003-02	Пластина	4	
				Стандартные изделия		
				Болты ГОСТ 7798-70		
		11		М14×25.36	8	
		19		М16×60.36	12	
				Гайки ГОСТ 5915-70		
		13		М20.4	8	
		20		М16.4	12	
				Шайбы ГОСТ 6402-70		
		14		12.65Г	8	
		21		16.65Г	12	
		15		Шайба 20 ГОСТ 11371-78	4	
				Прочие изделия		
		16		Виброизолятор Д045		
				ТУ 36-1178-70	4	
				А7Б065.000-10		
				Сборочные единицы		
А4		1	ПВ11	Плита	1	Выпуск 1-2
А4		2	А7Б065.010-01	Отвод	1	

Инв. № подл. | Подпись и дата | Взам. инв. № | Инв. № дубл. | Подпись и дата

Изм. Лист № докум. Подп. Дата

А7Б065.000 Лист 11

Формат А4

Формат	Зона	Поз.	Обозначение	Наименование	Кол.	Примечание
А4		5	А7Б065.030-01	Рукав-вставка	1	
		17	-03	Рукав-вставка	1	
				Детали		
А4		8	А7Б065.001-03	Прокладка	2	
		18	-05	Прокладка	1	
А4		9	А7Б065.002-01	Болт фундаментный	4	
А4		10	А7Б065.003-02	Пластина	4	
				Стандартные изделия		
				Болты ГОСТ 7798-70		
		11		М12×25.36	8	
		19		М16×60.36	12	
				Гайки ГОСТ 5915-70		
		13		М20.4	8	
		20		М16.4	12	
				Шайба ГОСТ 6402-70		
		14		12.65Г	9	
		21		16.65Г	12	
		15		Шайба 20 ГОСТ 11371-78	4	
				Прочие изделия		
		16		Виброизолятор Д045		
				ТУ 36-1178-70	4	

Инв. № подл. | Подпись и дата | Взам. инв. № | Инв. № дубл. | Подпись и дата

Изм. Лист № докум. Подп. Дата

А7Б065.000 Лист 12

Копировал: Формат А4

Серия 3.904-24 Выпуск 1-1

Формат	Зона	Поз.	Обозначение	Наименование	Кол.	Примечание
				А7Б065.000-11		
				Сборочные единицы		
А4		1	ПВ12	Плита	1	Выпуск 1-2
А4		2	А7Б065.010-01	Отвод	1	
А4		5	А7Б065.030-01	Рукав - вставка	1	
		17	-03	Рукав- вставка	1	
				Детали		
А4		8	А7Б065.001-03	Прокладка	2	
		18	-05	Прокладка	1	
А4		9	А7Б065.002-01	Болт фундаментный	4	
А4		10	А7Б065.003-02	Пластина	4	
				Стандартные изделия		
				Болты ГОСТ 7798-70		
		11		М12×25.36	8	
		19		М16×60.36	12	
				Гайки ГОСТ 5915-70		
		13		М 20.4	8	
		20		М16. 4	12	
				Шайбы ГОСТ 6402-70		
		14		12. 65 Г	8	
		21		16. 65 Г	12	
		15		Шайба 20 ГОСТ 11371-78	4	
				Прочие изделия		
		16		Виброизолятор Д045 ТУ36-1178-70	4	

Инв.№ подл. | Подпись и дата | Взам. инв.№ | Инв.№ дубл. | Подпись и дата

Изм.	Лист	№ докум.	Подп.	Дата	А7Б065.000	Лист 13

Формат А4

Формат	Зона	Поз.	Обозначение	Наименование	Кол.	Примечание
				А7Б065.000-12		
				Сборочные единицы		
А4		1	ПВ13	Плита	1	Выпуск 1-2
А4		2	А7Б065.010-01	Отвод	1	
А4		5	А7Б065.030-01	Рукав - вставка	1	
		17	-03	Рукав- вставка	1	
				Детали		
А4		8	А7Б065.001-03	прокладка	2	
		18	-05	Прокладка	1	
А4		9	А7Б065.002-01	Болт фундаментный	4	
А4		10	А7Б065.003-02	Пластина	4	
				Стандартные изделия		
				Болты ГОСТ 7798-70		
		11		М12×25.36	8	
		19		М16×60.36	12	
				Гайки ГОСТ 5915-70		
		13		М 20.4	8	
		20		М16.4	12	
				Шайбы ГОСТ 6402-70		
		14		12.65 Г	8	
		21		16.65 Г	12	
		15		Шайба 20 ГОСТ 11371-78	4	
				Прочие изделия		
		16		Виброизолятор Д045 ТУ36-1178-70	4	

Инв.№ подл. | Подпись и дата | Взам. инв.№ | Инв.№ дубл. | Подпись и дата

Изм.	Лист	№ докум.	Подп.	Дата	А7Б065.000	Лист 14

Формат А4

А7Б 065.000 СБ

Рис. 1

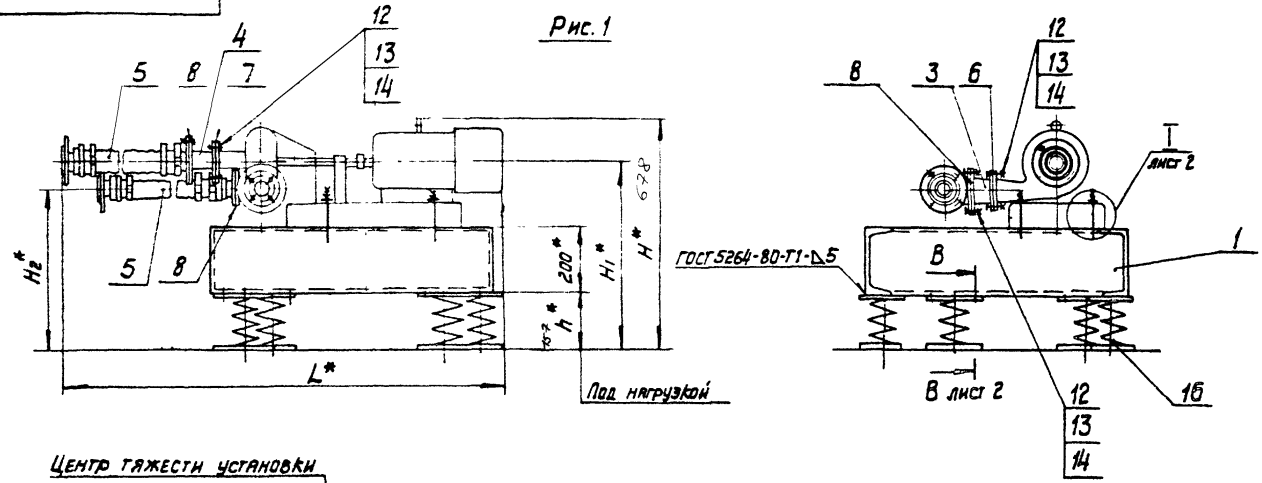

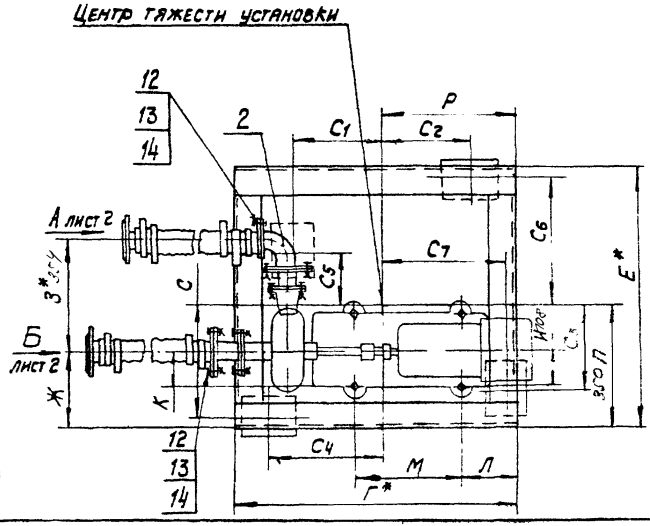

1. Приварку пластин (поз. 10) производить после регулировки расположения виброизоляторов до получения их равномерной нагрузки.
2. Виброизоляторы к полу крепить не требуется.
3. Рабочие чертежи плиты (поз. 1) смотри выпуск 1-2.
4. Таблицу исполнений смотри на листе 3
5. * Размеры для справок
6. Неуказанные предельные отклонения размеров ± tг/г

Изм.	Лист	N докум.	Подп.	Дата	А7Б 065.000 СБ			
Разраб.	Рувинская			1.83г.	Виброизолирующее основание и гибкие вставки для насосов марки „К" Тип I	Лит.	Масса	Масшт.
Пров.	Комиссаров					И	Смотри таблицу	–
Рук.гр.	Грановский					Лист 1	Листов 3	
Гл.спец.	Ушомирская					Госстрой СССР Сантехпроект г. Москва		
Н.контр.	Литвак							
Утв.	Спивак			I 83				

Копир. Формат А3

Серия 3.904-24 Выпуск 1-1

Серия Выпуск 1-1

Инв. N подл.	Подп. и дата	Взам. инв. N	Инв. N дубл.	Подп. и дата

АТБ065.000СБ

Вид А лист 1

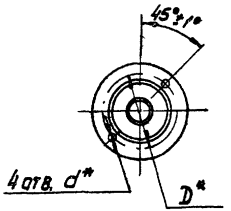

Рис. 1

Вид Б лист 2

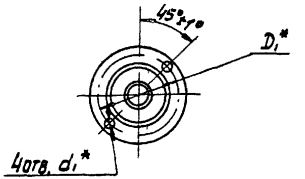

Рис. 2

Остальное - см. рис. 1

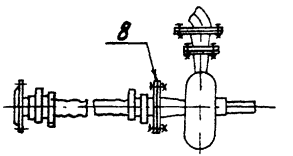

Рис. 3

Остальное - см. рис. 1

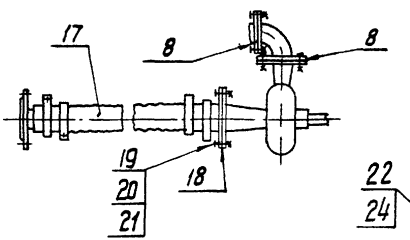

I лист 1

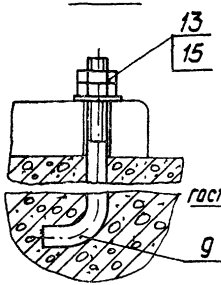

В-В лист 1

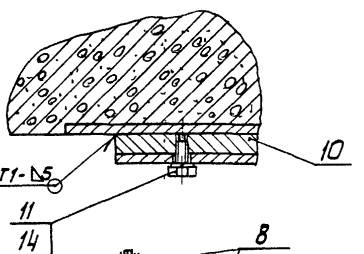

Рис. 4

Остальное - см. рис. 1

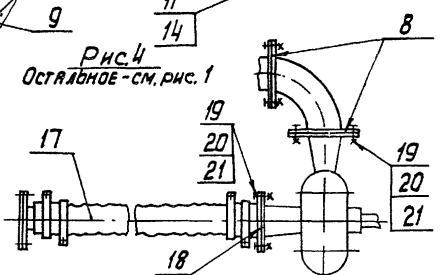

I лист 1

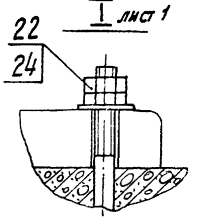

В-В лист 1

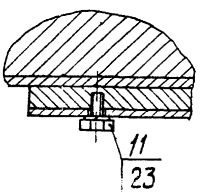

Инв. № подл. | Подп. и дата | Взам. инв. № | Инв. № дубл. | Подп. и дата

Серия 3.904-84 Вып. 1-1

Изм.	Лист	№ докум.	Подп.	Дата	АТБ 065. 000 СБ	Лист 2

Формат А3

А7606S.000СБ

Альбом 1-1

Серия 3.904-24

Выпуск 1-1

Обозначение	Шифр	Рис.	Марка насоса: новая	Марка насоса: старая	Тип электродв.	Размеры, мм: l*	E*	Ж	З*	H	K	Л	M	П	Р	L*	C	C1	C2	C3	C4	C5	C6	C7	D*	D1*	d*	d1*	H*	H1*	H2*	h*	Масса, кг
А7606S.000	ВО-I-1	1	К8/18	1,5К-6	4АВ80А2	800	750	230	354	107,5	105	120	308	350	380	1821	305	250	250	200	335	150	355	435	110	110	14	14	678	542	467	157	385,0
			К8/18а	1,5К-6а																													
			К8/18б	1,5К-6б																													
-01	ВО-I-2	2	К20/18	2К-9	4АВ80В2	900	700		371			117		330	420	1785	285			240	375	200	525	325					680	544	464	159	398,5
			К20/18а	2К-9а																													
			К20/18б	2К-9б																													
-02	ВО-I-3		К20/30	2К-6	4А100S2	800	800		396	128,5			337	370	380	1780	325	285	200	250	250	190	385	335					700	542	444	157	403,0
			К20/30а	2К-6а																													
			К20/30б	2К-6б																													
-03	ВО-I-4	3	К45/30	3К-9	4А112М2	1000	900	330	263	145	125	165	413	420	470	1785	425	425	300	300	300	290	425		150	150	14	18	763	575	470	150	560,8
			К45/30а	3К-9а																													
-04	ВО-I-5		К45/55	3К-6	4А160S2	1400			323	210	210	260	650	395	665	1980	350	520	500	300	600	190	460	620					938	728	604	233	758,0
-05	ВО-I-6		К45/55а	3К-6у-а	4А132М2					200	200		580	425	635	2340	380	440	450			250	430	598					918	708	584	223	
-06	ВО-I-7	4	К90/20	4К-18	4А112М2	1250	950	450	310	145	125	165	413	450	550	1785	405	505	300	300	300	250	455	505	150	170	18	18	788	600	495	175	230,0
-07	ВО-I-8		К90/35	4К-12у	4А160S2	1400	1200		360	210	210	250	650	550	660	1980	505	550	450	420	515	320	605	615					785	705	585	210	983
-08	ВО-I-9		К90/35а	4К-12у-а	4А132М2					200	200		580	565	660	2340	570	565			500	330	590	615					905	700	580	215	
-09	ВО-I-10		К90/55	4К-8у	4А180S2	1450			358	215	215		680	560	690	2245	545	500	440	400	585	320	585	645					918	708	575	213	1010
-10	ВО-I-11		К90/55а	4К-8у-а	4А160М2					210	210		650		670	2380		535	500		550			625					923	713	578	218	
-11	ВО-I-12		К90/85	4К-6у	4А200L2	1400		450	388	245	245	300	750	545	690	2500	500	485		350	500	290	610	690	145				948	708	550	213	979
-12	ВО-I-13		К90/85а	4К-6у-а	4А200М2		1100					320		515	710	2380	470	520	400		555	280	540	675					935	695	537	200	908

Инв. № подл. | Подпись и дата | Взам. инв. № | Инв. № дубл. | Подпись и дата

Изм.	Лист	№ докум.	Подп.	Дата	А7Б065.000СБ	Лист 3

Копировал: СЗ

Формат А3

Формат	Зона	Поз.	Обозначение	Наименование	Кол	Примечание
				Документация		
А3			АТБ 065.010 СБ	Сборочный чертеж		
			Переменные данные	для исполнений:		
				АТБ065.010		
				Стандартные изделия		
		1		Отвод 90° 50×3		
				ГОСТ 17375-77	1	
		2		Фланец 1-50-6		
				ГОСТ12820-80	2	
				АТБ065.010-01		
				Стандартные изделия		
		1		Отвод 90° 65×3,5		
				ГОСТ 17375-77	1	
		2		Фланец 1-65-10		
				ГОСТ12820-80	2	

Инв.№ подл. | Подп. и дата | Взам. инв.№ | Инв.№ дубл. | Подп. и дата

Изм.	Лист	№ докум.	Подп.	Дата	АТБ065.010			
Разраб.	Митехина				Отвод	Лит.	Лист	Листов
Пров.	Рувинская			X 83г.		И	1	3
Рук. группы	Грановский					Госстрой СССР Сантехпроект г. Москва		
Н. контр.	Литвак							
Утв.	Сливак			8.83				

Формат А4

Формат	Зона	Поз.	Обозначение	Наименование	Кол	Примечание
				АТБ 065.010-02		
				Стандартные изделия		
		1		Отвод 90° 80×3,5		
				ГОСТ 17375-77	1	
		2		Фланец 1-80-6		
				ГОСТ12820-80	2	
				АТБ 065.010-03		
				Стандартные изделия		
		1		Отвод 90° 100×4		
				ГОСТ 17375-77	1	
		2		Фланец 1-100-6		
				ГОСТ12820-80	2	
				АТБ065.010-04		
				Стандартные изделия		
		1		Отвод 90° 125×4		
				ГОСТ 17375-77	1	
		2		Фланец 1-125-6		
				ГОСТ 12820-80	2	
				АТБ065.010-05		
				Стандартные изделия		

Инв.№ подл. | Подп. и дата | Взам. инв.№ | Инв.№ дубл. | Подп. и дата

Изм.	Лист	№ докум.	Подп.	Дата	АТБ 065.010	Лист 2

Копировал: Крайлина

Формат А4

Выпуск 1-1

Серия

Формат	Зона	Поз.	Обозначение	Наименование	Кол.	Примечание
		1		Отвод 90° 150х4,5		
				ГОСТ 17375-72	1	
		2		Фланец 1-150-6		
				ГОСТ 12820-80	2	
			АТБ065.010-06			
				Стандартные изделия		
		1		Отвод 90° 200х4,5		
				ГОСТ 17375-72	1	
		2		Фланец 1-200-6		
				ГОСТ 12820-80	2	

Инв.№ подл. | Подп. и дата | Взам. инв.№ | Инв.№ дубл. | Подп. и дата

Изм.	Лист	№ докум.	Подп.	Дата

АТБ065.010

Лно 3

Формат А4

АТБ065.001

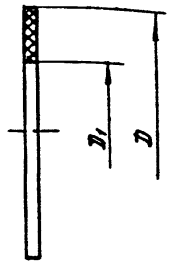

Обозначение	Размеры, мм D	Размеры, мм D1	Масса, кг
АТБ065.001	70-1	39+1	0,014
—01	80-1	46+1	0,017
—02	90-1	59+1	0,019
—03	122-1	78+1	0,026
—04	128-1	91+1	0,034
—05	148-1	110+1	0,041
—06	178-1	135+1	0,051
—07	202-1	161+1	0,062
—08	258-1	222+1	0,085

Инв.№ подл. | Подп. и дата | Взам. инв.№ | Инв.№ дубл. | Подп. и дата

Изм.	Лист	№ докум.	Подп.	Дата
Разраб.		Митехина		
Пров.		Рывинская		Х 85
Рук. груп.		Грановский		
Н. контр.		Литвак		
Утв.		Спивак		Х 89

АТБ065.001

Прокладка

Лит.	Масса	Масштаб
И	См. табл.	—

Лист | Листов 1

Паронит 3 ГОСТ 481-71

Госстрой СССР САНТЕХПРОЕКТ г. Москва

Копировал: Дя

Формат А4

АТ6065.010СБ

Выпуск 1-1

Серия 3.904-24

Вып. 1-1

Серия

Инв.№подл. | Подпись и дата | Взам.инв.№ | Инв.№дубл. | Подпись и дата

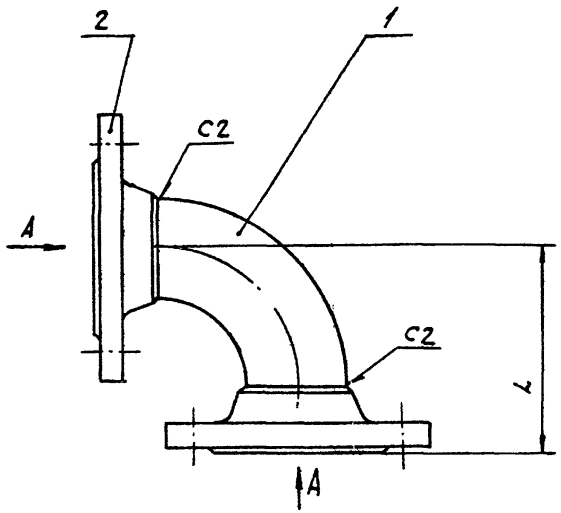

Вид А

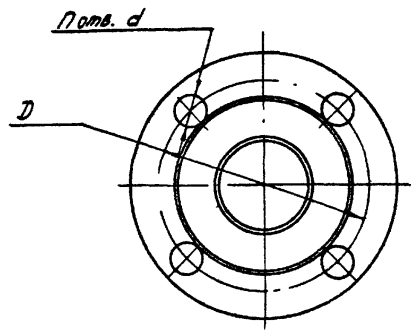

Обозначение	Условный проход, Ду	Размеры, мм D	d	L	n, шт.	Масса, кг
АТ6065.010	50	110	14	110	4	2,13
-01	65	145	18	145		3,2
-02	80	150		157		4,4
-03	100	170		188		6,2
-04	125	200		230	8	9,1
-05	150	225		275		12,4
-06	200	280		350		25,4

1. Размеры для справок.

2. Сварные швы по ГОСТ 16037-80.

Изм. Лист	№ докум.	Подп.	Дата	
Разраб.	Митехина			
Пров.	Комиссаров			
Рук.группы	Граковский			
Гл.спец.	Чиомирская			
Н.контр.	Литвак			
Утв.	Спивак		7-83	

АТ6065.010 СБ

Отвод.

Лит.	Масса	Масштаб
У	См.табл.	—
Лист	Листов 1	

Госстрой СССР Сантехпроект г. Москва

Копировал: СБ

Формат А3

АТБ065.003

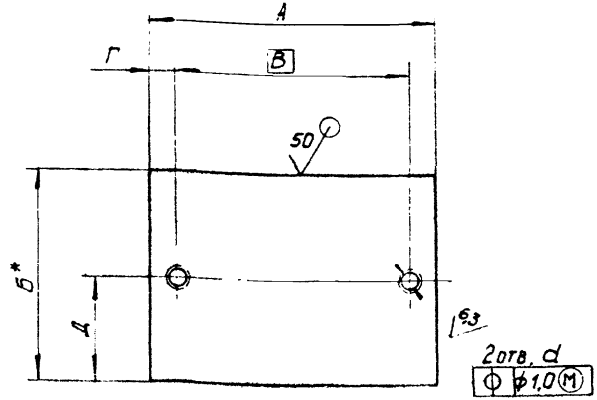

Обозначение	Размеры, мм						Масса, кг
	А	Б	В	Г	Д	d	
АТБ 065.003	160	120	130	15	60	М12-7Н	2,4
-01	180	140	150		70		3,2
-02	220	170	180	20	85	М14-7Н	4,7

1.* Размер для справок

2. Неуказанные предельные отклонения размеров: ±t2/2

Изм.	Лист	N докум.	Подп.	Дата
Разраб.		Хитехина		
Пров.		Комиссаров		
Рук.гр.		Романовский		
Н.контр.		Литвак		
Утв.		Спивак		

АТБ 065.003

Пластина

Лит.	Масса	Масштаб
И	См. табл.	-

Лист | Листов 1

Госстрой СССР Сантехпроект г. Москва

Лист Б16.0 ГОСТ 19903-74
В Ст.3 ГОСТ 14637-79

Формат А4

АТБ065.002

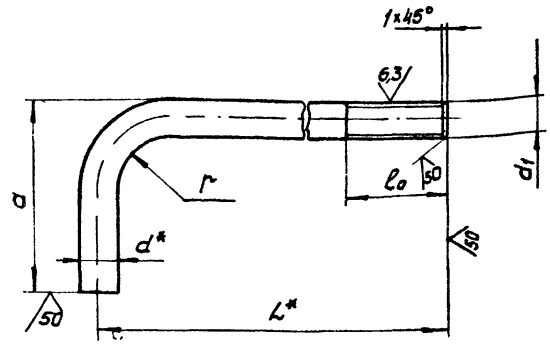

Обозначение	Размеры, мм						Масса, кг
	a	d*	d1	lo	L*	Г	
АТБ 065.002	50	12	М12-8g	80	270	15	0,2
-01	70	20	М20-8g	100	290	20	0,9

1.* Размеры для справок

2. Неуказанные предельные отклонения размеров: ±t2/2

Изм.	Лист	N докум.	Подп.	Дата
Разраб.		Хитехина		
Пров.		Комиссаров		
Рук.гр.		Романовский		
Н.контр.		Литвак		
Утв.		Спивак		

АТБ 065.002

Болт фундаментный

Лит.	Масса	Масштаб
И	См. табл.	

Лист | Листов 1

Госстрой СССР Сантехпроект г. Москва

Круг Bd ГОСТ 2590-71
ВСт.3-1 ГОСТ 535-79

Формат А4

Инв.N подл. | Подп. и дата | Взам.инв.N | Инв.N дубл. | Подп. и дата

Формат	Зона	Поз.	Обозначение	Наименование	Кол.	Примечание
				Документация		
А3			А7Б065.020 СБ	Сборочный чертеж		
				Стандартные изделия		
		1		Фланец 1-50-6 ГОСТ 12820-80	1	
				Переменные данные для исполнений: А7Б065.020		
				Стандартные изделия		
		2		Переход К50х32с100 ГОСТ 17378-72	1	
		3		Фланец 1-32-6 ГОСТ 12820-80	1	
				А7Б065.020-01		
				Стандартные изделия		
		2		Переход К50х40с100 ГОСТ 17378-72	1	
		3		Фланец 1-40-6 ГОСТ 12820-80	1	

Инв. № подл. | Подп. и дата | Взам. инв. № | Инв. № дубл. | Подп. и дата

Изм.	Лист	№ докум.	Подп.	Дата
Разраб.		Митехина		
Пров.		Комиссаров		
Рук. груп.		Грановский		
Н. контр.		Литвак		
Утв.		Спивак		

А7Б065.020

Переход

Лит | Лист | Листов: И | 1

Госстрой СССР САНТЕХПРОЕКТ г. Москва

Формат А4

Формат	Зона	Поз.	Обозначение	Наименование	Кол.	Примечание
				Документация		
А3			А7Б065.030 СБ	Сборочный чертеж		
				Переменные данные для исполнений: А7Б065.030		
				Сборочные единицы		
А4		1	А7Б065.040	Хомут	4	
				Детали		
А4		2	А7Б065.031	Патрубок	2	
				Стандартные изделия		
		3		Фланец 1-50-6 ГОСТ 12820-80	2	
				Прочие изделия		
		4		Рукав-вставка 50-10 ТУ38-5-948-75	1	

Инв. № подл. | Подп. и дата | Взам. инв. № | Инв. № дубл. | Подп. и дата

Изм.	Лист	№ докум.	Подп.	Дата
Разраб.		Ямпольская		
Пров.		Комиссаров		
Рук. гр.		Грановский		
Н. контр.		Литвак		
Утв.		Спивак		

А7Б065.030

Рукав-вставка ф50÷ф125

Лит | Лист | Листов: И | 1 | 3

Госстрой СССР САНТЕХПРОЕКТ г. Москва

Копировал: Дс.

Формат А4

Формат	Зона	Поз.	Обозначение	Наименование	Кол.	Примечание
			АТБ065.030-01	Сборочные единицы		
А4		1	АТБ065.040-01	Хомут	4	
				Детали		
А4		2	АТБ065.031-01	Патрубок	2	
				Стандартные изделия		
		3		Фланец 1-65-10 ГОСТ 12820-80	2	
				Прочие изделия		
		4		Рукав-вставка 65-10 ТУ38-5-948-75	1	
			АТБ065.030-02	Сборочные единицы		
А4		1	АТБ065.040-02	Хомут	4	
				Детали		
А4		2	АТБ065.031-02	Патрубок	2	
				Стандартные изделия		
		3		Фланец 1-80-6 ГОСТ 12820-80	2	

Инв.№ подл. | Подп. и дата | Взам. инв.№ | Инв.№ дубл. | Подп. и дата

Изм. Лист № докум. Подп. Дата

АТБ065.030

Лист 2

Формат А4

Формат	Зона	Поз.	Обозначение	Наименование	Кол.	Примечание
				Прочие изделия		
		4		Рукав-вставка 80-10 ТУ38-5-948-75	1	
			АТБ065.030-03	Сборочные единицы		
А4		1	АТБ065.040-03	Хомут	4	
				Детали		
А4		2	АТБ065.031-03	Патрубок	2	
				Стандартные изделия		
		3		Фланец 1-100-6 ГОСТ 12820-80	2	
				Прочие изделия		
		4		Рукав-вставка 100-10 ТУ38-5-948-75	1	
			АТБ065.030-04	Сборочные единицы		
А4		1	АТБ065.040-04	Хомут	4	
				Детали		
А4		2	АТБ065.031-04	Патрубок	2	
				Стандартные изделия		
		3		Фланец 1-125-6 ГОСТ 12820-80	2	
				Прочие изделия		
		4		Рукав-вставка 125-10 ТУ38-5-948-75	1	

Инв.№ подл. | Подп. и дата | Взам. инв.№ | Инв.№ дубл. | Подп. и дата

Изм. Лист № докум. Подп. Дата

АТБ065.030

Лист 3

Копировал:

Формат А4

А7Б065.020СБ

Выпуск 1-1

Серия 3.904-24

Выпуск 1-1

Серия

Инв.№ подл. | Подпись и дата | Взам.инв.№ | Инв.№ дубл. | Подпись и дата

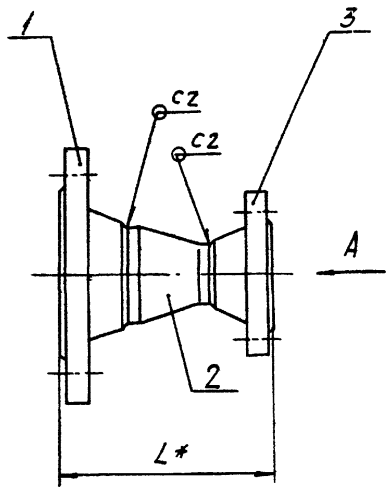

Вид А

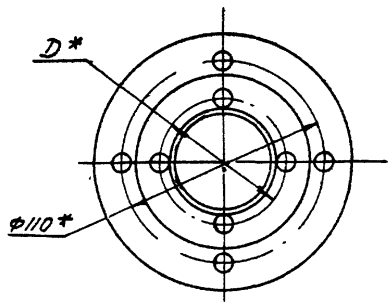

Обозначение	Условный проход, Dу	Размеры, мм		Масса, кг
		D *	L *	
А7Б065.020	32	90	113	2,83
-01	40	100	130	3,13

1.* Размеры для справок.

2. Сварные швы по ГОСТ 12.820-80.

Изм.	Лист	№ докум.	Подп.	Дата
Разраб.	Митехина			
Пров.	Комиссаров			
Рук. группы	Грановский			
Гл. спец.	Шамирская			
Н. контр.	Литвак			
Утв.	Сливак			

А7Б065.020 СБ

Переход

Лит.	Масса	Масштаб
И	См. табл.	–

Лист | Листов 1

Госстрой СССР Сантехпроект г. Москва

Копировал: СЗ

Формат А3

А7Б065.030 СБ

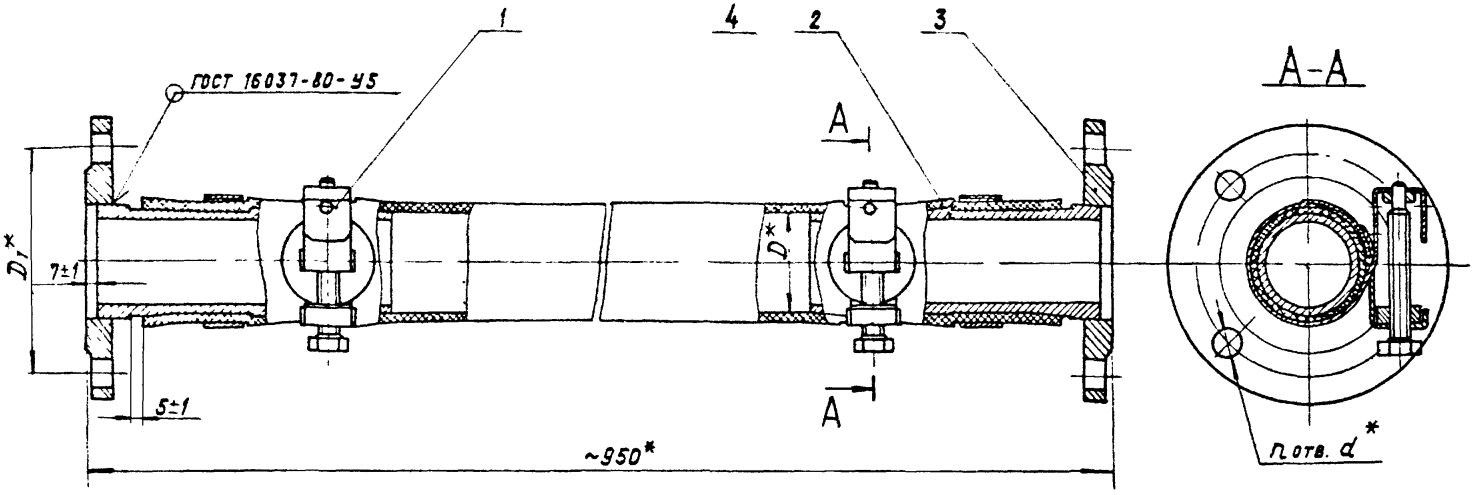

Обозначение	Размеры, мм			n, шт.	Масса, кг
	D*	D_1*	d*		
А7Б065.030	50	110	14	4	5,5
-01	65	145	18		9,0
-02	75	150			9,2
-03	100	170			12,6
-04	125	200		8	14,1

*Размеры для справок

Изм.	Лист	№ докум.	Подп.	Дата
Разраб.		Ямпольская		
Пров.		Комиссаров		
Рук. группы		Грановский		
Гл. спец.		Ушомирская		
Н. контр.		Литвак		
Утв.		Сливак		

А7Б065.030 СБ

Рукав-вставка
Ф 50 ÷ Ф 125

Лит.	Масса	Масштаб
И	См. табл.	—

Лист | Листов 1

ГОССТРОЙ СССР
САНТЕХПРОЕКТ
г. Москва

Копировал: Крайлина

Формат: А3

Выпуск 1-1

Серия 3 904-24

Серия

Инв. № подл. | Подп. и дата | Взам. инв. № | Инв. № дубл. | Подп. и дата

Выпуск 1-1

Серия 3.904-24

Альбом 1-1

Серия

А7Б065.041

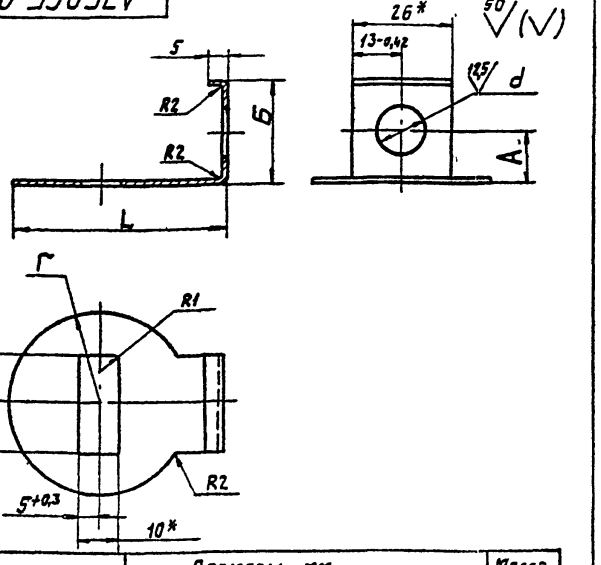

Обозначение	Размеры, мм					Масса, кг
	А	Б	L	d	Г	
А7Б065.041	14	28	57	12	24	0,04
-01	16	32	66	14		0,04
-02	18	36	79	16	30	0,06

1.* Размеры для справок.

2. Неуказанные предельные отклонения размеров +t_1; ±$t_1/2$

Изм.	Лист	№ докум.	Подп.	Дата	А7Б065.041			
Разраб.		Ямпольская			Серьга хомута	Лит. И	Масса см. табл.	Масштаб —
Пров.		Комиссаров				Лист	Листов 1	
Рук. груп.		Грановский						
Н. контр.		Литвак			Лист Б1,8 ГОСТ 19903-74	Госстрой СССР САНТЕХПРОЕКТ г. Москва		
Утв.		Спивак			4-IV-В Ст3 ГОСТ 16523-70			

Копировал: Фа. Формат: А4

Инв. № подл. | Подп. и дата | Взам. инв. № | Инв. № дубл. | Подп. и дата

А7Б065.031

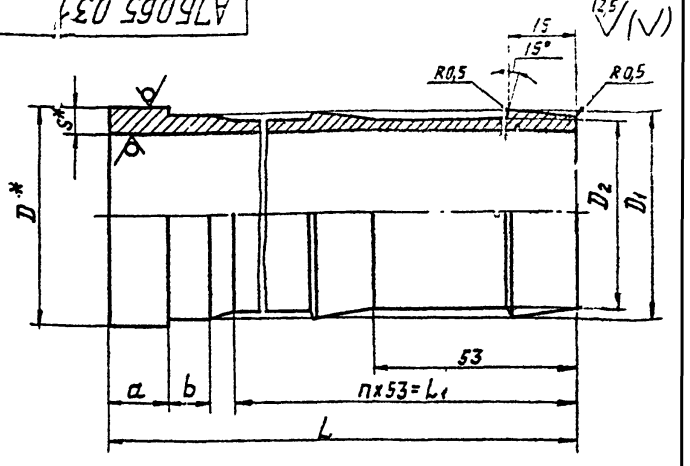

Обозначение	Размеры, мм								Кол., шт.	Масса, кг
	D*	D1	D2	L	L1	a	b	S*		
А7Б065.031	57	53	50	145	106	15	10	7	2	0,8
-01	76	69	65	145	106	15	10	8	2	1,0
-02	89	79	75	150	106	17	15	10	2	1,35
-03	108	105	100	150	106	17	15	7	2	2,56
-04	133	130	125	150	106	19	15	7	2	2,53
-05	159	155	150	206	159	19	15	7	3	4,0
-06	219	205	200	206	159	21	15	12	3	5,3

1.* Размеры для справок.

2. Неуказанные предельные отклонения размеров -t_1; ±$t_1/2$

Изм.	Лист	№ докум.	Подп.	Дата	А7Б065.031			
Разраб.		Ямпольская			Патрубок	Лит. И	Масса см. табл.	Масштаб —
Пров.		Комиссаров				Лист	Листов 1	
Рук. груп.		Грановский						
Н. контр.		Литвак			Труба DxS ГОСТ 8732-74 Д ГОСТ 8733-75	Госстрой СССР САНТЕХПРОЕКТ г. Москва		
Утв.		Спивак						

Копировал: Фа. Формат: А4

Инв. № подл. | Подп. и дата | Взам. инв. № | Инв. № дубл. | Подп. и дата

Выпуск 1-1

Серия 3.904-24

Формат	Зона	Поз	Обозначение	Наименование	Кол.	Примечание
				Документация		
А3			А7Б065.040 СБ	Сборочный чертеж		
			Переменные данные для исполнений:			
				от А7Б065.040		
				до А7Б065.040-02		
				Детали		
А4		1	А7Б065.041	Серьга хомута	1	
А4		2	А7Б065.042	Гайка	1	
А4		3	А7Б065.043	Болт	1	
А4		4	А7Б065.044	Шайба	1	
А4		5	А7Б065.045	Лента хомута	1	
				от А7Б065.040-03		
				до А7Б065.040-04		
				Детали		
А4		1	А7Б065.041 -01	Серьга хомута	1	
А4		2	А7Б065.042 -01	Гайка	1	
А4		3	А7Б065.043 -01	Болт	1	
А4		4	А7Б065.044 -01	Шайба	1	
А4		5	А7Б065.045 -01	Лента хомута	1	

Инв. № подл. | Подп. и дата | Взам. инв. № | Инв. № дубл. | Подп. и дата

Изм.	Лист	№ докум.	Подп.	Дата
Разраб.				
Пров.				
Рук. гр.				
Н. контр.	Литвак			
Утв.	Спивак			

А7Б065.040

Хомут

Лит.	Лист	Листов
И	1	2

Госстрой СССР
Сантехпроект
г. Москва

Формат А4

Формат	Зона	Поз.	Обозначение	Наименование	Кол.	Примечание
				от А7Б065.040-05		
				до А7Б065.040-06		
				Детали		
А4		1	А7Б065.041 -02	Серьга хомута	1	
А4		2	А7Б065.042 -02	Гайка	1	
А4		3	А7Б065.043 -02	Болт	1	
А4		4	А7Б065.044 -02	Шайба	1	
А4		5	А7Б065.045 -02	Лента хомута	1	

Инв. № подл. | Подп. и дата | Взам. инв. № | Инв. № дубл. | Подп. и дата

Изм.	Лист	№ докум.	Подп.	Дата

А7Б065.040

Лист 2

Копировал: Крайлина

Формат А4

А75065.040 СБ

Серия 3.904-24 Выпуск 1-1

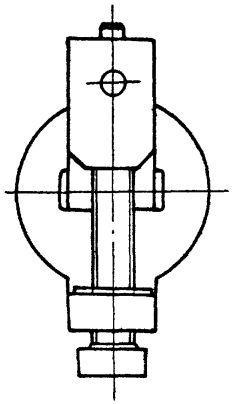

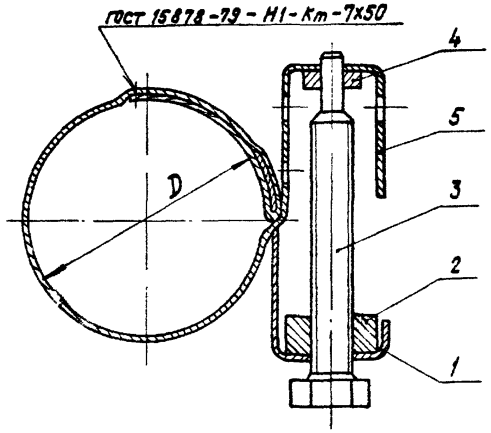

Обозначение	D, мм	Масса, кг
А75065.040	60^{+2}	0,258
-01	75^{+2}	
-02	85^{+2}	
-03	110^{+5}	0,362
-04	135^{+5}	
-05	160^{+5}	0,44
-06	210^{+5}	

Изм.	Лист	№ докум.	Подп.	Дата
Разраб.		Ямпольская		
Пров.		Комиссаров		
Рук. группы		Грановский		
Гл. спец.		Ушомирская		
Н. контр.		Литвак		
Утв.		Сливак		

Копировал: Крапивина

А75065.040 СБ

Хомут

Лит.	Масса	Масштаб
И	См. табл.	—

Лист | Листов 1

Госстрой СССР Сантехпроект г. Москва

Формат: А3

Инв. № подл. | Подп. и дата | Взам. инв. № | Инв. № дубл. | Подп. и дата

А7Б065.043

12,5

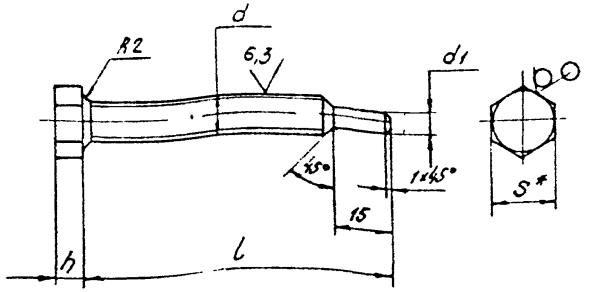

Обозначение	Размеры, мм					Масса, кг
	d	d1	l	h	S*	
А7Б065.043	М10-8g	5-0,3	80	7	17	0,05
-01	М12-8g	7-0,36	95	8	19	0,09
-02	М14-8g	9-0,36	120	9	22	0,14

1. * Размер для справок.
2. Неуказанные предельные отклонения размеров $\pm t_2$, $\pm t_2/2$

Изм.	Лист	№ докум.	Подп.	Дата
Разраб.		Ямпольская		
Пров.		Комиссарова		
Рук. гр.		Грановский		
Н. контр.		Литвак		
Утв.		Сливак		

А7Б065.043

Болт

Лит.	Масса	Масштаб
У	См. табл.	-
Лист	Листов 1	

Шестигранник S ГОСТ 2879-69 В Ст.3-Г ГОСТ 535-79

Госстрой СССР Сантехпроект г. Москва

Формат А4

А7Б065.042

50

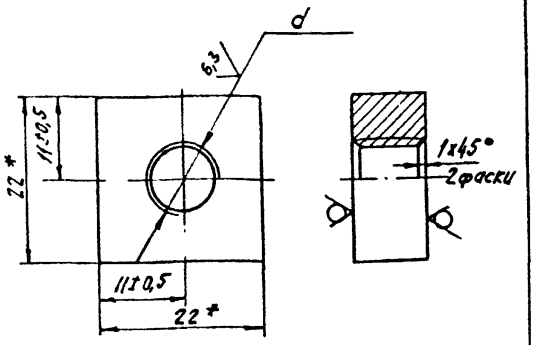

Обозначение	d, мм
А7Б065.042	М10-7Н
-01	М12-7Н
-02	М14-7Н

Изм.	Лист	№ докум.	Подп.	Дата
Разраб.		Ямпольская		
Пров.		Комиссарова		
Рук. гр.		Грановский		
Н. контр.		Литвак		
Утв.		Сливак		

А7Б065.042

Гайка

Лит.	Масса	Масштаб
У	0,03	-
Лист	Листов 1	

Лист Б10.0 ГОСТ 19903-74 В Ст.3 ГОСТ 14637-79

Госстрой СССР Сантехпроект г. Москва

Формат А4

Серия 3.904-24 Выпуск 1-1

А7Б065.044

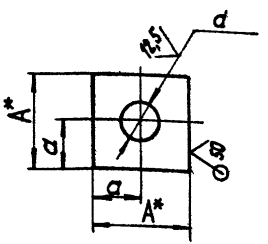

Обозначение	Размеры, мм			Масса, кг
	A*	a	d	
А7Б065.044	14	7±0,5	$5,5^{+0,3}$	0,011
-01	18	9±0,5	$7,5^{+0,36}$	0,019
-02	22	11±0,5	$9,5^{+0,36}$	0,031

* Размеры для справок.

Изм.	Лист	№ докум.	Подп.	Дата
Разраб.		Ямпольская		
Пров.		Комиссаров		
Рук. группы		Грановский		
Н. контр.		Литвак		
Утв.		Спивак		

А7Б065. 044

Шайба

Лит.	Масса	Масштаб
И	см. табл.	—

Лист | Листов 1

Лист Б 6,0 ГОСТ 19903-74
В Ст. 3 ГОСТ 14637-79

Госстрой СССР
Сантехпроект
г. Москва

Формат: А4

Инв. № подл. | Подп. и дата | Взам. инв. № | Инв. № дубл. | Подп. и дата

А7Б065.045

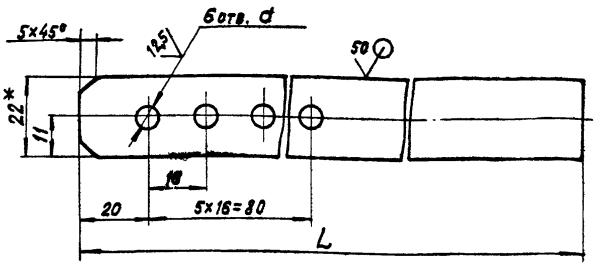

Обозначение	Размеры, мм		Масса, кг
	L	d	
А7Б065. 045	420	5,5	0,127
-01	630	7,7	0,183
-02	920	9,5	0,28

1. *Размер для справок
2. Неуказанные предельные отклонения размеров $-t_2$; $+t_2 \pm t_2/2$

Изм.	Лист	№ докум.	Подп.	Дата
Разраб.		Ямпольская		
Пров.		Комиссаров		
Рук. группы		Грановский		
Н. контр.		Литвак		
Утв.		Спивак		

А7Б065. 045

Лента хомута

Лит.	Масса	Масштаб
И	см. табл.	—

Лист | Листов 1

Лист Б 1,8 ГОСТ 19903-74
4-IV-В ГОСТ 16523-70

Госстрой СССР
Сантехпроект
г. Москва

Копировал: Кравлина

Формат А4

Инв. № подл. | Подп. и дата | Взам. инв. № | Инв. № дубл. | Подп. и дата

Серия 3.904-24 Выпуск 1-1

Формат	Зона	Поз.	Обозначение	Наименование	Кол.	Примечание
				Документация		
А3			А7Б066.000СБ	Сборочный чертеж		
А3			А7Б065.000Д	Технические требования		
			Переменные данные для исполнений:			
				А7Б066.000		
				Сборочные единицы		
А4		1	ПВ27	Плита	1	Выпуск 1-2
А4		2	А7Б065.020	Переход	1	
		3	-01	Переход	1	
А4		4	А7Б065.030	Рукав-вставка	2	
				Детали		
А4		5	А7Б065.001	Прокладка	1	
		6	-01	Прокладка	1	
		7	-02	Прокладка	2	
А4		8	А7Б065.002	Болт фундаментный	4	
А4		9	А7Б065.003	Пластина	4	
				Стандартные изделия		
				Болты ГОСТ 7798-70		
		11		М12х20.36	8	
		12		М12х45.36	16	
		13		Гайка М12.4		
				ГОСТ 5915-70	24	

Инв. № подл. | Подпись и дата | Взам. инв. № | Инв. № дубл. | Подпись и дата

Изм.	Лист	№ докум.	Подп.	Дата
		Р. Искар		х 83
		Р. Гарсеев		
		Р. Эскин		
Н. контр.		Литвак		
Утв.		Сливак		1-23

А7Б066.000

Виброизолирующее основание и гибкие вставки для насосов марки „К" Тип II.

Лит.	Лист	Листов
М	1	14

Госстрой СССР Сантехпроект г. Москва

Формат А4

Формат	Зона	Поз.	Обозначение	Наименование	Кол.	Примечание
		14		Шайба 12 65Г		
				ГОСТ 6402-70	24	
		15		Шайба 12		
				ГОСТ 11371-78	4	
				Прочие изделия		
		16		Виброизолятор Д043		
				ТУ36-1178-70	4	
				А7Б066.000-01		
				Сборочные единицы		
А4		1	ПВ27	Плита	1	Выпуск 1-2
А4		2	А7Б065.020-01	Переход	1	
А4		4	А7Б065.030	Рукав-вставка	2	
				Детали		
А4		5	А7Б065.001-01	Прокладка	1	
		7	-02	Прокладка	2	
А4		8	А7Б065.002	Болт фундаментный	4	
А4		9	А7Б065.003	Пластина	4	
				Стандартные изделия		
				Болты ГОСТ 7798-70		
		11		М12х20.36	8	
		12		М12х45.36	12	
		13		Гайка М12.4		
				ГОСТ 5915-70	20	

Инв. № подл. | Подпись и дата | Взам. инв. № | Инв. № дубл. | Подпись и дата

Изм.	Лист	№ докум.	Подп.	Дата

А7Б066.000

Лист 2

Копировал: С

Формат А4

Формат	Зона	Поз.	Обозначение	Наименование	Кол.	Примечание
		14		Шайба 12.65Г		
				ГОСТ 6402-70	20	
		15		Шайба 12		
				ГОСТ 11371-78	4	
				Прочие изделия		
		16		Виброизолятор Д043		
				ТУ 36-1178-70	4	
			АТБ066.000-02			
				Сборочные единицы		
А4		1	ПВ 28	Плита	1	Выпуск 1-2
А4		2	АТБ065.020-01	Переход	1	
А4		4	АТБ065.030	Рукав-вставка	2	
				Детали		
А4		5	АТБ065.001-01	Прокладка	1	
		7	-02	Прокладка	2	
А4		8	АТБ065.002	Болт фундаментный	4	
А4		9	АТБ065.003	Пластина	4	
				Стандартные изделия		
				Болты ГОСТ 7798-70		
		11		М12х20.36	8	
		12		М12х45.36	12	

Инв.№подл. | Подп. и дата | Взам.инв.№ | Инв.№дубл. | Подп. и дата

Изм.	Лист	№ докум.	Подп.	Дата	АТБ066.000	Лист 3

Копировал: Крайлина Формат А4

Формат	Зона	Поз.	Обозначение	Наименование	Кол.	Примечание
		13		Гайка М12.4		
				ГОСТ 5915-70	20	
		14		Шайба 12.65Г		
				ГОСТ 6402-70	20	
		15		Шайба 12		
				ГОСТ 11371-78	4	
				Прочие изделия		
		16		Виброизолятор Д043		
				ТУ 36-1178-70	4	
			АТБ066.000-03			
				Сборочные единицы		
А4		1	ПВ 29	Плита	1	Выпуск 1-2
А4		4	АТБ065.030	Рукав-вставка	1	
А4		17	-02	Рукав-вставка	1	
				Детали		
А4		7	АТБ065.001-02	Прокладка	1	
		18	-04	Прокладка	1	
А4		8	АТБ065.002	Болт фундаментный	4	
А4		9	АТБ065.003-01	Пластина	4	
				Стандартные изделия		
				Болты ГОСТ 7798-70		
		11		М12х20.36	8	
		12		М12х45.36	8	

Инв.№подл. | Подп. и дата | Взам.инв.№ | Инв.№дубл. | Подп. и дата

Изм.	Лист	№ докум.	Подп.	Дата	АТБ.066.000	Лист 4

Копировал: Крайлина Формат А4

Серия 3.904-24 Выпуск 1-1

Формат	Зона	Поз.	Обозначение	Наименование	Кол	Примечание
		19		Болт М16х60.36 ГОСТ 7798-70	4	
				Гайки ГОСТ 5915-70		
		13		М12.4	8	
		22		М12.4	4	
		20		М16.4	4	
				Шайбы ГОСТ 6402-70		
		14		12.65Г	8	
		23		12.65Г	4	
		21		16.65Г	4	
		24		Шайба 12 ГОСТ 11371-78	4	
				Прочие изделия		
		16		Виброизолятор Д044		
				ТУ36-1178-80	4	
				АТБ066.000-04		
				Сборочные единицы		
		1	ПВ30	Плита	1	Выпуск 1-2
А4		4	АТБ065.030	Рукав-вставка	1	
		17	-02	Рукав-вставка	1	
				Детали		
А4		7	АТБ065.001-02	Прокладка	1	
		18	-04	Прокладка	1	
А4		8	АТБ065.002-01	Болт фундаментный	4	
А4		9	АТБ065.003-02	Пластина	4	
				Стандартные изделия		

Инв. № подл. | Подп. и дата | Взам. инв. № | Инв. № дубл. | Подп. и дата

Изм. Лист № докум. Подп. Дата

АТБ066.000 Лист 5

Формат А4

Формат	Зона	Поз.	Обозначение	Наименование	Кол.	Примечание
				Болты ГОСТ 7798-70		
		11		М14х25.36	8	
		12		М12х45.36	4	
		19		М16х60.36	4	
				Гайки ГОСТ 5915-70		
		13		М12.4	8	
		20		М16.4	4	
		22		М20.4	4	
				Шайбы ГОСТ 6402-70		
		14		12.65Г	4	
		23		14.65Г	8	
		21		16.65Г	4	
		24		Шайба 20 ГОСТ 11371-78	4	
				Прочие изделия		
		16		Виброизолятор Д045		
				ТУ36-1178-70	4	
				АТБ066.000-05		
				Сборочные единицы		
А4		1	ПВ30	Плита	1	Выпуск 1-2
А4		4	АТБ065.030	Рукав-вставка	1	
		17	-02	Рукав-вставка	1	
				Детали		
А4		7	АТБ065.001-02	Прокладка	1	
		18	-04	Прокладка	1	
А4		8	АТБ065.002-01	Болт фундаментный	4	
		9	АТБ065.003-02	Пластина	4	
				Стандартные изделия		

Инв. № подл. | Подп. и дата | Взам. инв. № | Инв. № дубл. | Подп. и дата

Изм. Лист № докум. Подп. Дата

АТБ066.000 Лист 6

Копировал. Формат А4

Серия 3.904-2.14 Выпуск 1.1

Формат	Зона	Поз.	Обозначение	Наименование	Кол.	Примечание
				Болты ГОСТ 7798-70		
		11		М14 х 25.36	8	
		12		М12 х 45.36	4	
		19		М16 х 60.36	4	
				Гайки ГОСТ 5915-70		
		13		М12.4	8	
		20		М16.4	4	
		22		М20.4	8	
				Шайбы ГОСТ 6402-70		
		14		12.65Г	4	
		23		14.65Г	8	
		21		16.65Г	4	
		24		Шайба 20 ГОСТ 11371-78	4	
				Прочие изделия		
		16		Виброизолятор ДО 45 ТУ36-1178-70	4	
				А7Б065.000-06		
				Сварочные единицы		
А4		1	ПВ31	Плита	1	Выпуск 1-2
А4		4	А7Б065.030-02	Рукав-вставка	1	
		17	-03	Рукав-вставка	1	
				Детали		
А4		7	А7Б065.001-04	Прокладка	1	
		18	-05	Прокладка	1	
А4		8	А7Б065.002-01	Болт фундаментный	4	
А4		19	А7Б065.003-02	Пластина	4	

Инв. № подл. | Подпись и дата | Взам. инв. № | Инв. № дубл. | Подпись и дата

Изм.	Лист	№ докум.	Подп.	Дата	А7Б066.000	Лист 7

Формат А4

Формат	Зона	Поз.	Обозначение	Наименование	Кол.	Примечание
				Стандартные изделия		
				Болты ГОСТ 7798-70		
		11		М14 х 25.36	8	
		19		М16 х 60.36	8	
				Гайки ГОСТ 5915-70		
		13		М12.4	8	
		20		М16.4	8	
				Шайбы ГОСТ 6402-70		
		14		14.65Г	8	
		21		16.65Г	8	
		15		Шайба 20 ГОСТ 11371-78	4	
				Прочие изделия		
		16		Виброизолятор ДО45 ТУ36-1178-70	4	
				А7Б066.000-07		
				Сварочные единицы		
А4		1	ПВ32	Плита	1	Выпуск 1-2
А4		4	А7Б065.030-02	Рукав-вставка	1	
А4		17	-03	Рукав-вставка	1	
				Детали		
А4		7	А7Б065.001-04	Прокладка	1	
		18	-05	Прокладка	1	
А4		8	А7Б065.002-01	Болт фундаментный	4	
А4		9	А7Б065.003-02	Пластина	4	

Инв. № подл. | Подпись и дата | Взам. инв. № | Инв. № дубл. | Подпись и дата

Изм.	Лист	№ докум.	Подп.	Дата	А7Б066.000	Лист 8

Копировал: СА Формат А4

Серия 3.904-24 Выпуск 1-1

Формат	Зона	Поз.	Обозначение	Наименование	Кол.	Примечание
				Стандартные изделия		
				Болты ГОСТ 7798-70		
		11		М14 х 25.36	8	
		19		М16х60.36	8	
				Гайки. ГОСТ5915-70		
		13		М20 4	8	
		20		М16 4	8	
				Шайбы ГОСТ6402-70		
		14		14. 65 Г	8	
		21		16. 65 Г	8	
		15		Шайба 20 ГОСТ11371-78	4	
				Прочие изделия		
		16		Виброизолятор Д045		
				ТУ 36-1178-70	4	
				А7Б066.000-08		
				Сборочные единицы		
А4		1	ПВ33	Плита	1	Выпуск 1-2
А4		4	А7Б065.030-02	Рукав-вставка	1	
		17	-03	Рукав-вставка	1	
				Детали		
А4		7	А7Б065.001-04	Прокладка	1	
		18	-05	Прокладка	1	
А4		8	А7Б065.002-01	Болт фундаментный	4	
А4		9	А7Б065.003-02	Пластина	4	

Инв. № подл. | Подп. и дата | Взам. инв. № | Инв. № дубл. | Подп. и дата

Изм. Лист | № докум. | Подп. | Дата

А7Б066.000

Лист 9

Копировал: Крамлина Формат А4

Формат	Зона	Поз.	Обозначение	Наименование	Кол.	Примечание
				Стандартные изделия		
				Болты ГОСТ 7798-70		
		11		М14 х 25.36	8	
		19		М16х60.36	8	
				Гайки ГОСТ5915-70		
		13		М20.4	8	
		20		М16.4	8	
				Шайбы ГОСТ6402-70		
		14		14.65Г	8	
		21		16.65Г	8	
		15		Шайба 20 ГОСТ11375-78	4	
				Прочие изделия		
		16		Виброизолятор Д045		
				ТУ 36-1178-70	4	
				А7Б066.000-08		
				Сборочные единицы		
А4		1	ПВ34	Плита	1	Выпуск 1-2
А4		4	А7Б065.030-01	Рукав-вставка	1	
		17	-03	Рукав-вставка	1	
				Детали		
А4		7	А7Б065.001-03	Прокладка	1	
		18	-05	Прокладка	1	
А4		8	А7Б065.002-01	Болт фундаментный	4	
А4		9	А7Б065.003-02	Пластина	4	

Инв. № подл. | Подп. и дата | Взам. инв. № | Инв. № дубл. | Подп. и дата

Изм. Лист | № докум. | Подп. | Дата

А7Б066.000

Лист 10

Копировал: Крамлина Формат А4

Формат	Зона	Поз.	Обозначение	Наименование	Кол.	Примечание
				Стандартные изделия		
				Болты ГОСТ 7798-70		
		11		М12х25.36	8	
		19		М16х60.36	8	
				Гайки ГОСТ 5915-70		
		13		М20.4	8	
		20		М16.4	8	
				Шайбы ГОСТ 6402-70		
		14		12.65Г	8	
		21		16.65Г	8	
		15		Шайба 20 ГОСТ 11371-78	4	
				Прочие изделия		
		16		Виброизолятор Д045		
				ТУ36-1178-70	4	
			А7Б066.000-10			
				Сборочные единицы		
А4		1	ПВ32	Плита	1	Выпуск 1-2
А4		4	А7Б065.030-01	Рукав-вставка	1	
		17	-03	Рукав-вставка	1	
				Детали		
А4		7	А7Б065.001-03	Прокладка	1	
		18	-05	Прокладка	1	
А4		8	А7Б065.002-01	Болт фундаментный	4	
А4		9	А7Б065.003-02	Пластина	4	

Инв.№ подл. | Подп. и дата | Взам. инв.№ | Инв.№ дубл. | Подп. и дата

Изм. Лист № докум. Подп. Дата

А7Б066.000

Лист 11

Формат А4

Формат	Зона	Поз.	Обозначение	Наименование	Кол.	Примечание
				Стандартные изделия		
				Болты ГОСТ 7798-70		
		11		М12х25.36	8	
		19		М16х60.36	8	
				Гайки ГОСТ 5915-70		
		13		М20.4	8	
		20		М16.4	8	
				Шайба ГОСТ 6402-70		
		14		12.65Г	8	
		21		16.65Г	8	
		15		Шайба 20 ГОСТ 11371-78	4	
				Прочие изделия		
		16		Виброизолятор Д045		
				ТУ36-1178-70	4	
			А7Б066.000-11			
				Сборочные единицы		
А4		1	ПВ35	Плита	1	Выпуск 1-2
А4		4	А7Б065.030-01	Рукав-вставка	1	
		17	-03	Рукав-вставка	1	
				Детали		
А4		7	А7Б065.001-03	Прокладка	1	
		18	-05	Прокладка	1	
А4		8	А7Б065.002-01	Болт фундаментный	4	
А4		9	А7Б065.003-02	Пластина	4	

Инв.№ подл. | Подп. и дата | Взам. инв.№ | Инв.№ дубл. | Подп. и дата

Изм. Лист № докум. Подп. Дата

А7Б066.000

Лист 12

Копировал:

Формат А4

Формат	Зона	Поз.	Обозначение	Наименование	Кол.	Приме-чание
				Стандартные изделия		
				Болты ГОСТ 7798-70		
		11		М12х25.36	8	
		19		М16х60.36	8	
				Гайки ГОСТ 5915-70		
		12		М20.4	8	
		20		М16.4	8	
				Шайбы ГОСТ 6402-70		
		14		12.65Г	8	
		21		16.65Г	8	
		15		Шайба 20 ГОСТ 11371-78	4	
				Прочие изделия		
		16		Виброизолятор Д045 ТУ 36-1178-70	4	
				А76066.000-12		
				Сборочные единицы		
	РЧ	1	ПВ 3.5	Плита	1	Выпуск 1-2
		4	А76065.030-01	Рукав-вставка	1	
		17	-03	Рукав-вставка	1	
				Детали		
	РЧ	7	А76065.001-03	Прокладка	1	
		18	-05	Прокладка	1	
	РЧ	8	А76065.002-01	Болт фундаментный	4	
	РЧ	9	А76065.003-02	Пластина	4	

Инв. № подл. | Подпись и дата | Взам. инв. № | Инв. № дубл. | Подпись и дата

Изм. Лист № докум. Подп. Дата

А76066.000

Лист 13

Формат А4

Формат	Зона	Поз.	Обозначение	Наименование	Кол.	Приме-чание
				Стандартные изделия		
				Болты ГОСТ 7798-70		
		11		М12х25.36	8	
		19		М16х60.36	8	
				Гайки ГОСТ 5915-70		
		12		М20.4	8	
		20		М16.4	8	
				Шайбы ГОСТ 6402-70		
		14		12.65Г	8	
		21		16.65Г	8	
		15		Шайба 20 ГОСТ 11371-78	4	
				Прочие изделия		
		16		Виброизолятор Д045 ТУ 36-1178-70	4	

Инв. № подл. | Подпись и дата | Взам. инв. № | Инв. № дубл. | Подпись и дата

Изм. Лист № докум. Подп. Дата

А76066.000

Лист 14

Копировал:

Формат А4

А7Б 066.000СБ

Рис. 1

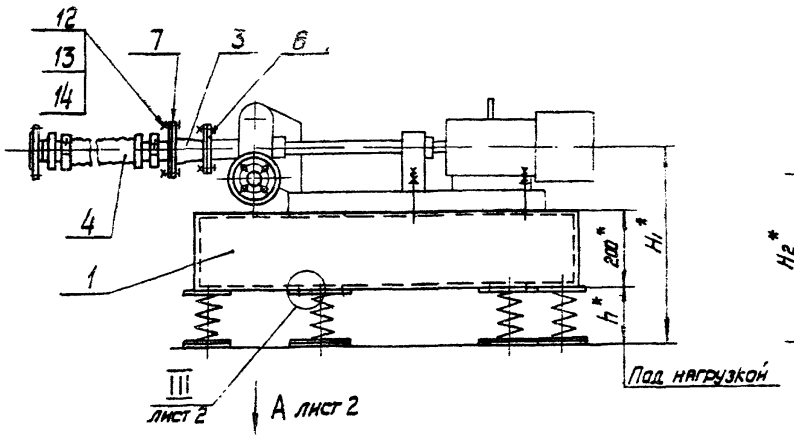

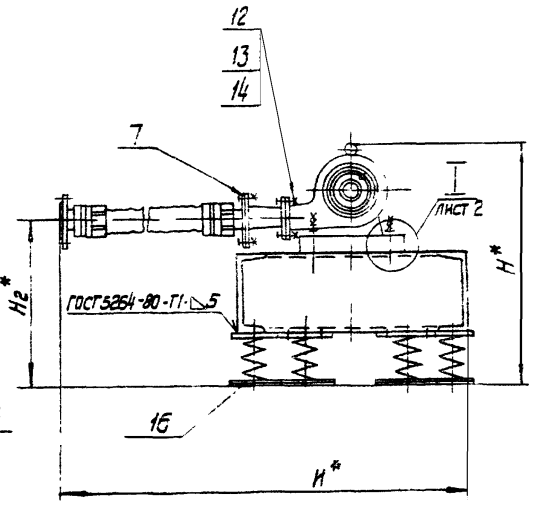

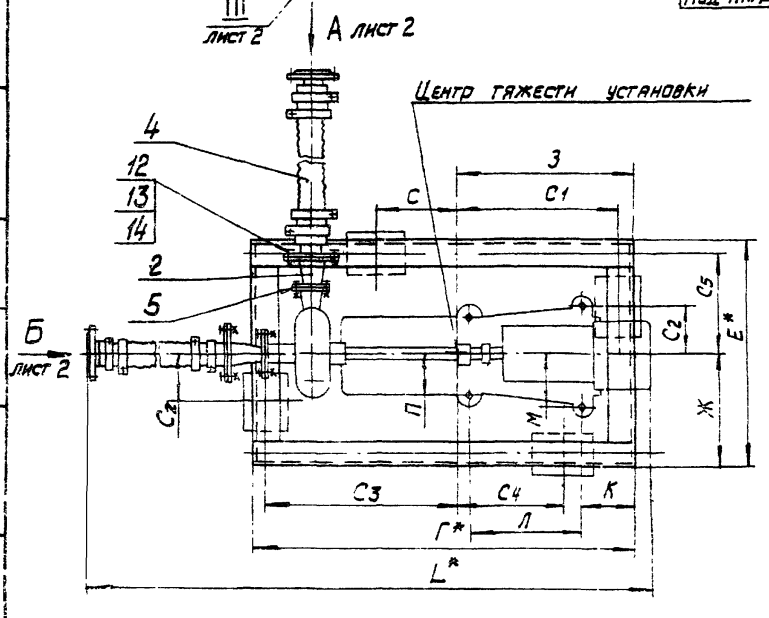

1. Приварку пластин (поз. 9) производить после регулировки расположения виброизоляторов до получения их равномерной нагрузки
2. Виброизоляторы к полу крепить не требуется
3. Рабочие чертежи плиты (поз 1) смотри выпуск 1-2
4. Таблицу исполнений смотри на листе 3.
5. * Размеры для справок.
6. Неуказанные предельные отклонения размеров $\pm t_2/2$

					А7Б 066.000СБ			
Изм.	Лист	N докум.	Подп.	Дата	Виброизолирующее основание и гибкие вставки для насосов марки „К". Тип II	Лит.	Масса	Масштаб
Разраб.		Митехина				И	см. табл.	—
Пров.		Комиссаров				Лист 1	Листов 3	
Рук. гр.		Грановский				Госстрой СССР Сантехпроект г. Москва		
Гл. спец.		Ушомирская						
Н. контр.		Литвак						
Утв.		Спивак						

Формат А3

Выпуск 1-1

Серия 3.904-24

Инв. N подл. | Дата | Взам. инв. N | Инв. N дубл. | Подп. и дата

Рис. 1

Вид А лист 1

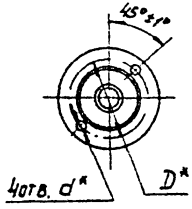

Вид Б лист 1

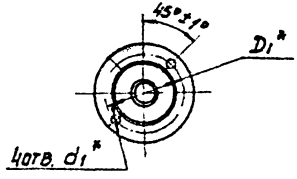

Рис. 2

Остальное - см. рис. 1

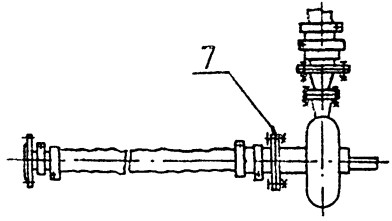

Рис. 3

Остальное - см. рис. 1

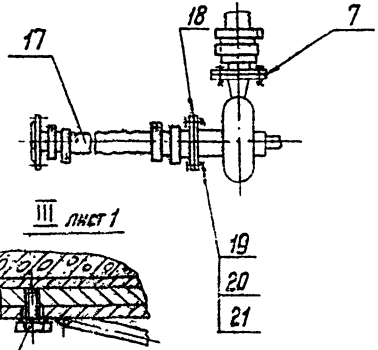

I лист 1

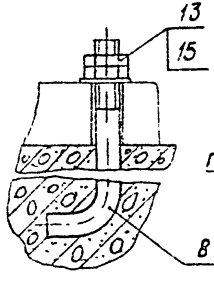

III лист 1

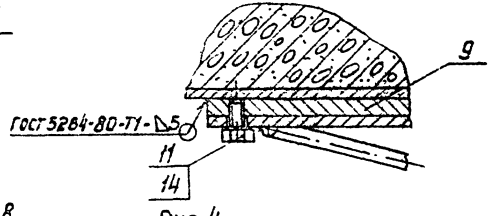

I лист 1

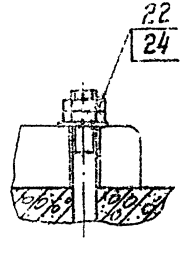

Рис. 4

Остальное - см. рис. 1

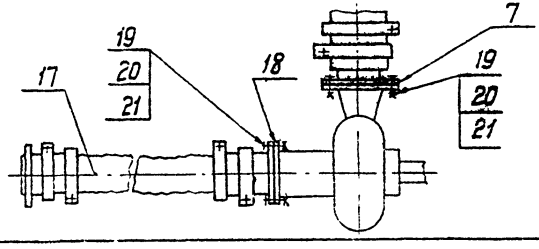

АТБ066.000СБ

Выпуск 1-1

Серия 3.900-34

Обозначение	Шифр	Рис.	Марка насоса: Новая	Марка насоса: Старая	Тип электродвигателя	Размеры, мм: Г*	Е*	Ж	З	И*	К	А	М	П	L*	С	С1	С2	С3	С4	С5	D*	D1*	d*	d1*	H*	H1*	H2x	h*	Масса, кг
АТБ066000	ВО-II-1	1	К8/18	1,5К-6	4А80А2	1000	600	300	465	1355	1458	140	308	107,5	105	1837	215	425	125	490	280	255	110	110	14	680	542	1619	157	385
			К8/18а	1,5К-6а																										
			К8/18б	1,5К-6б																										
-01	ВО-II-2	2	К20/18	2К-9	4А8082					1458	140			105	1782															3812
			К20/18а	2К-9а																										
			К20/18б	2К-9б																										
-02	ВО-II-3		К20/30	2К-6	4А100S2	1300			590	1405		337	128,5		1826	280	545	130	665	400						590	533	1636	148	478,5
			К20/30а	2К-6а																										
			К20/30б	2К-6б																										
-03	ВО-II-4	3	К45/30	3К-9	4А112М2	1500	750	375	680	1480	165	413	145	125	1983	360	635	190	775	500	330	150	150	14	18	790	601	1704	176	666
			К45/30а	3К-9а																										
-04	ВО-II-5		К45/55	3К-6	4А160S2	2200	900	450	910	1615	260	650	210	210	2383	365	855	250	1245	745	405					915	705	1868	210	1127
-05	ВО-II-6		К45/55а	3К-6а	4А132М2							580	200	200												905	695	1858		
-06	ВО-II-7	4	К90/20	4К-18	4А112М2	1500	750	375	680	1480	165	413	145	125	1983	360	635	190	775	500	330	150	170	18	18	825	635	1738	215	695
			К90/20а	4К-18а																										
-07	ВО-II-8		К90/35	4К-12у	4А160S2	2450	900	450	1100	1615	250	650	210	210	2343	550	1055	250	1305	800	405					915	710	1836		1253
-08	ВО-II-9		К90/35а	4К-12у-а	4А132М2							580	200	200	2248											905	700	1853		
-09	ВО-II-10		К90/55	4К-18у	4А180S2	2550			1130			680	215	215	2383	510	1085		1375			145				915	705	1868	210	1345
-10	ВО-II-11		К90/55а	4К-18у-а	4А160М2	2450			1100			650	210	210		550	1055		1305											1242
-11	ВО-II-12		К90/85	4К-6у	4А200L2	2550			1085	1645		750	245	245	2543	520	1040		1420	750						950	710	1903	215	1280
-12	ВО-II-13		К90/85а	4К-6у-а	4А160М2										2503															

Инв. № подл. | Подп. и дата | Взам. инв. №

Изм.	Кол.уч.	Лист	№ док.	Подп.	Дата

АТБ066.000СБ

Лист 3

Копировал: Крамина

Формат А3

Серия 3.904-24 Выпуск 1-1

Формат	Зона	Поз.	Обозначение	Наименование	Кол.	Примечание
				Документация		
А3			А7Б067.000 СБ	Сборочный чертеж		
			А7Б065.000 Д	Техническое требование		
			Переменные данные для исполнений:			
				А7Б067.000		
				Сборочные единицы		
А4		1	ПВ27	Плита	1	Выпуск 1-2
А4		2	А7Б065.020	Переход	1	
		3	-01	Переход	1	
А4		4	А7Б065.030	Рукав-вставка	2	
				Детали		
А4		5	А7Б065.001	Прокладка	1	
		6	-01	Прокладка	1	
		7	-02	Прокладка	2	
А4		8	А7Б065.002	Болт фундаментный	4	
А4		9	А7Б065.003	Пластина	4	
				Стандартные изделия		
				Болты ГОСТ 7798-70		
		11		М10×70.36	8	

Инв.№ подл. | Подпись и дата | Взам.инв.№ | Инв.№ дубл. | Подпись и дата

Изм.	Лист	№ докум.	Подп.	Дата
Разраб.	Мутехина			
Пров.	Комиссаров			
Рукор.	Гроновский			
Н.контр.	Литвак			
Утв.	Спивак			

А7Б067.000

Виброизолирующее основание и гибкие вставки для насосов марки "К" Тип II.

Лит.	Лист	Листов
	1	14

Госстрой СССР Сантехпроект г. Москва

Формат А4

Формат	Зона	Поз.	Обозначение	Наименование	Кол.	Примечание
		12		М12×45.36	16	
		13		Гайка М12.4 ГОСТ 5915-70	24	
		14		Шайба 12.65Г ГОСТ 6402-70	24	
		15		Шайба 12 ГОСТ 11371-78	4	
				Прочие изделия		
		16		Виброизолятор Д043 ТУ36-1178-70	4	
				А7Б067.000-01		
				Сборочные единицы		
А4		1	ПВ27	Плита	1	Выпуск 1-2
А4		2	А7Б065.020-01	Переход	1	
А4		4	А7Б065.030	Рукав-вставка	2	
				Детали		
А4		5	А7Б065.001-01	Прокладка	1	
		7	-02	Прокладка	2	
А4		8	А7Б065.002	Болт фундаментный	4	
А4		9	А7Б065.003	Пластина	4	
				Стандартные изделия		
				Болты ГОСТ 7798-70		
		11		М12×70.36	8	

Инв.№ подл. | Подпись и дата | Взам.инв.№ | Инв.№ дубл. | Подпись и дата

Изм.	Лист	№ докум.	Подп.	Дата

А7Б067.000

Лист 2

Копировал: СА

Формат А4

Формат	Зона	Поз.	Обозначение	Наименование	Кол.	Примечание
		12		М12х45.36	12	
		13		Гайка М12.4		
				ГОСТ 5915-70	20	
		14		Шайба 12.65Г		
				ГОСТ 6402-70	20	
		15		Шайба 12		
				ГОСТ 11371-78	4	
				Прочие изделия		
		16		Виброизолятор Д043		
				ТУ36-1178-70	4	
				АТБ067.000-02		
				Сборочные единицы		
А4		1	ПВ 28	Плита	1	Выпуск 1-2
А4		2	АТБ065.020-01	Переход	1	
А4		4	АТБ065.030	Рукав-вставка	2	
				Детали		
А4		5	АТБ065.001-01	Прокладка	1	
		7	-02	Прокладка	2	
А4		8	АТБ065.002	Болт фундаментный	4	
А4		9	АТБ065.003	Пластина	4	
				Стандартные изделия		
				Болты ГОСТ 7798-70		
		11		М12х20.36	8	

Инв.№ подл. | Подп. и дата | Взам. инв.№ | Инв.№ дубл. | Подп. и дата

Изм. Лист № докум. Подп. Дата

АТБ067.000

Лист 3

Формат А4

Формат	Зона	Поз.	Обозначение	Наименование	Кол.	Примечание
		12		М12х45.36	12	
		13		Гайка М12.4		
				ГОСТ 5915-70	20	
		14		Шайба 12.65Г		
				ГОСТ 6402-70	20	
		15		Шайба 12		
				ГОСТ 11371-78	4	
				Прочие изделия		
		16		Виброизолятор Д043		
				ТУ36-1178-70	4	
				АТБ067.000-03		
				Сборочные единицы		
А4		1	ПВ29	Плита	1	Выпуск 1-2
А4		4	АТБ065.030	Рукав-вставка	1	
А4		18	-02	Рукав-вставка	1	
				Детали		
А4		7	АТБ065.001-02	Прокладка	1	
		19	-04	Прокладка	1	
А4		8	АТБ065.002	Болт фундаментный	4	
А4		9	АТБ065.003-01	Пластина	4	
				Стандартные изделия		
				Болты ГОСТ 7798-70		
		11		М10х20.36	8	

Инв.№ подл. | Подп. и дата | Взам. инв.№ | Инв.№ дубл. | Подп. и дата

Изм. Лист № докум. Подп. Дата

АТБ067.000

Лист 4

Копировал: Крапивина

Формат А4

Серия 1-1 Выпуск 1-1

Формат	Зона	Поз.	Обозначение	Наименование	Кол.	Примечание
		12		М12 х 45.36	8	
		19		Болт М16х60.36		
				ГОСТ 7798-70	4	
				Гайки ГОСТ5915-70		
		13		М12.4	8	
		22		М12.4	4	
		20		М16.4	4	
				Шайбы ГОСТ6402-70		
		14		12.65Г	8	
		23		12.65Г	4	
		21		16.65Г	4	
				Шайба 12 ГОСТ11371-78	4	
				Прочие изделия		
		16		Виброизолятор Д044		
				ТУ36-1178-80	4	
				АТБ067.000-04		
				Сборочные единицы		
А4		1	ПВ30	Плита	1	Выпуск 1-2
А4		4	АТБ065.030	Рукав-вставка	1	
		18	-02	Рукав-вставка	1	
				Детали		
А4		7	АТБ065.001-02	Прокладка	1	
		19	-04	Прокладка	1	
А4		8	АТБ065.002-01	Болт фундаментный	4	
А4		9	АТБ065.003-02	Пластина	4	

Инв. № подл. | Подп. и дата | Взам. инв. № | Инв. № дубл. | Подп. и дата

Изм. Лист № докум. Подп. Дата

АТБ067.000

Лист 5

Формат А4

				Наименование	Кол.	Примечание
				Стандартные изделия		
				Болты ГОСТ 7798-70		
		11		М14х25.36	8	
		12		М12х45.36	4	
		19		М16х60.36	4	
				Гайки ГОСТ5915-70		
		13		М12.4	8	
		20		М16.4	4	
		22		М20.4	4	
				Шайбы ГОСТ6402-70		
		14		12.65Г	4	
		23		14.65Г	8	
		21		16.65Г	4	
		24		Шайба 20 ГОСТ11371-78	4	
				Прочие изделия		
		16		Виброизолятор Д045		
				ТУ36-1178-70	4	
				АТБ067.000-05		
				Сборочные единицы		
А4		1	ПВ30	Плита	1	Выпуск 1-2
А4		4	АТБ065.030	Рукав-вставка	1	
		18	-02	Рукав-вставка	1	
				Детали		
А4		7	АТБ065.001-02	Прокладка	1	
		19	-04	Прокладка	1	
А4		8	АТБ065.002-01	Болт фундаментный	4	

Инв. № подл. | Подп. и дата | Взам. инв. № | Инв. № дубл. | Подп. и дата

Изм. Лист № докум. Подп. Дата

АТБ067.000

Лист 6

Копировал: Ем. Формат А4

Формат	Зона	Поз.	Обозначение	Наименование	Кол.	Примечание
		9	А7606S. 003-02	Пластина	4	
				Стандартные изделия		
				Болты ГОСТ 7798-70		
		11		М14х25.36	8	
		12		М12х45.36	4	
		19		М16х60.36	4	
				Гайки ГОСТ 5915-70		
		13		М12.4	8	
		20		М16.4	4	
		22		М20.4	8	
				Шайбы ГОСТ 6402-70		
		14		12.65Г	4	
		23		14.65Г	8	
		21		16.65Г	4	
		24		Шайба 20 ГОСТ 11371-78	4	
				Прочие изделия		
		16		Виброизолятор ДО45 ТУ36-1178-90	4	
			А76067.000-06			
				Сборочные единицы		
А4		1	П831	Плита	1	Выпуск 1-2
А4		4	А76065.030-02	Рукав-вставка	1	
		18	-03	Рукав-вставка	1	
				Детали		
А4		7	А76065.001-04	Прокладка	1	

Инв. № подл. | Подпись и дата | Взам. инв. №

Изм.	Лист	№ докум.	Подп.	Дата	А76067.000	Лист 7

Формат А4

Формат	Зона	Поз.	Обозначение	Наименование	Кол.	Примечание
		19	А76065.001-05	Прокладка	1	
А4		8	А76065.002-01	Болт фундаментный	4	
А4		9	А76065.003-02	Пластина	4	
				Стандартные изделия		
				Болты ГОСТ 7798-70		
		11		М14х25.36	8	
		19		М16х60.36	8	
				Гайки ГОСТ 5915-70		
		13		М12.4	8	
		20		М16.4	8	
				Шайбы ГОСТ 6402-70		
		14		14.65Г	8	
		21		16.65Г	8	
		45		Шайба 20 ГОСТ 11371-78	4	
				Прочие изделия		
		15		Виброизолятор ДО45 ТУ36-1178-90	4	
			А76067.000-07			
				Сборочные единицы		
А4		1	П832	Плита	1	Выпуск 1-2
А4		4	А76065.030-02	Рукав-вставка	1	
А4		18	-09	Рукав-вставка	1	
				Детали		
А4		7	А76065.001-05	Прокладка	1	

Инв. № подл. | Подпись и дата | Взам. инв. №

Изм.	Лист	№ докум.	Подп.	Дата	А76067.000	Лист 8

Копировал: СК Формат А4

Выпуск 1-1

Серия

Формат	Зона	Поз.	Обозначение	Наименование	Кол.	Примечание
		19	АТБ065.001-04	Прокладка	1	
А4		8	АТБ065.002-01	Болт фундаментный	4	
А4		9	АТБ065.003-02	Пластина	4	
				Стандартные изделия		
				Болты ГОСТ 7798-70		
		11		М14х25.36	8	
		19		М16х60.36	8	
				Гайки ГОСТ 5915-70		
		13		М20.4	8	
		20		М16.4	8	
				Шайбы ГОСТ 6402-70		
		14		14.65Г	8	
		21		16.65Г	8	
		15		Шайба 20 ГОСТ 11371-68	4	
				Прочие изделия		
		16		Виброизолятор ДО45		
				ТУ36-1178-70	4	
			АТБ067.000-08			
				Сборочные единицы		
А4		1	ПВ33	Плита	1	Выпуск 1-2
А4		4	АТБ065.030-02	Рукав-вставка	1	
		18	-03	Рукав-вставка	1	

Инв. N подл. | Подп. и дата | Взам. инв. N | Инв. N дубл. | Подп. и дата

Изм.	Кол. уч.	Лист	N докум.	Подп.	Дата

АТБ067.000

Лист 9

Формат А4

Формат	Зона	Поз.	Обозначение	Наименование	Кол.	Примечание
				Детали		
А4		7	АТБ065.001-04	Прокладка	1	
		19	-05	Прокладка	1	
А4		8	АТБ065.002-01	Болт фундаментный	4	
		9	АТБ065.003-02	Пластина	4	
				Стандартные изделия		
				Болты ГОСТ 7798-70		
		11		М14х25.36	8	
		19		М16х60.36	8	
				Гайки ГОСТ 5915-70		
		13		М20.4	8	
		20		М16.4	8	
				Шайбы ГОСТ 6402-70		
		14		14.65Г	8	
		21		16.65Г	8	
		15		Шайба 20 ГОСТ 11375-68	4	
				Прочие изделия		
		16		Виброизолятор ДО45		
				ТУ36-1178-70	4	
				АТБ067.000-09		
				Сборочные единицы		
А4		1	ПВ34	Плита	1	
А4		4	АТБ065.030-02	Рукав-вставка	1	

Инв. N подл. | Подп. и дата | Взам. инв. N | Инв. N дубл. | Подп. и дата

Изм.	Лист	N докум.	Подп.	Дата

АТБ067.000

Лист 10

Формат А4

Выпуск 1-1

Формат	Зона	Поз.	Обозначение	Наименование	Кол.	Примечание
		18	АТБ065. 030-03	Рукав-вставка	1	
				Детали		
А4		7	АТБ065. 001-05	Прокладка	1	
		19	-04	Прокладка	1	
А4		8	АТБ065. 002-01	Болт фундаментный	4	
А4		9	АТБ065. 003-02	Пластина	4	
				Стандартные изделия		
				Болты ГОСТ 7798-70		
		11		М12х25.36	8	
		19		М16х60.36	8	
				Гайки ГОСТ 5915-70		
		13		М20.4	8	
		20		М16.4	8	
				Шайбы ГОСТ 6402-70		
		14		12.65Г	8	
		21		16.65Г	8	
		15		Шайба 20 ГОСТ 11371-78	4	
				Прочие изделия		
		16		Виброизолятор Д045		
				ТУ36-1178-70	4	
			АТБ067. 000-10			
				Сборочные единицы		

Инв. № подл. | Подп. и дата | Взам. инв. № | Инв. № дубл. | Подп. и дата

Изм.	Лист	№ докум.	Подп.	Дата	АТБ067. 000	Лист 11

Формат А4

Формат	Зона	Поз.	Обозначение	Наименование	Кол.	Примечание
А4		1	ПВ32	Плита	1	Выпуск 1-2
А4		4	АТБ065. 030-02	Рукав-вставка	1	
		18	-03	Рукав-вставка	1	
				Детали		
А4		7	АТБ065. 001-04	Прокладка	1	
		19	-05	Прокладка	1	
А4		8	АТБ065. 002-01	Болт фундаментный	4	
А4		9	АТБ065. 003-02	Пластина	4	
				Стандартные изделия		
				Болты ГОСТ 7798-70		
		11		М12х25.36	8	
		19		М16х60.36	8	
				Гайки ГОСТ 5915-70		
		13		М20.4	8	
		20		М16.4	8	
				Шайбы ГОСТ 6402-70		
		14		12.65Г	9	
		21		16.65Г	3	
		15		Шайба 20 ГОСТ 11371-78	4	
				Прочие изделия		
		16		Виброизолятор Д045		
				ТУ36-1178-70	4	
			АТБ067. 000-11			
				Сборочные единицы		
А4		1	ПВ35	Плита	1	Выпуск 1-2

Инв. № подл. | Подп. и дата | Взам. инв. № | Инв. № дубл. | Подп. и дата

Изм.	Лист	№ докум.	Подп.	Дата	АТБ067. 000	Лист 12

Копировал: Sac Формат А4

Выпуск 1-1

Серия 3.004-24

Формат	Зона	Поз.	Обозначение	Наименование	Кол.	Примечание
А4		4	А75065.030-02	Рукав-вставка	1	
		13	-03	Рукав-вставка	1	
				Детали		
А4		7	А75065.001-04	Прокладка		
		19	-05	Прокладка	2	
А4		8	А75065.002.01	Болт фундаментный	4	
А4		9	А75065.003-02	Пластина	4	
				Стандартные изделия		
				Болты ГОСТ 7798-70		
		11		М12-х25.36	8	
		19		М16 х60.36	8	
				Гайки ГОСТ 5915-70		
		12		М20.4	8	
		20		М16.4	8	
				Шайбы ГОСТ 6402-70		
		14		12.65Г	8	
		21		16.65Г	8	
		15		Шайба 20 ГОСТ 11371-78	4	
				Прочие изделия		
		16		Виброизолятор Д045		
				ТУ36-1178-70.	4	
				А75067.000-12		
				Сборочные единицы		
А4		1	ПВ35	Плита	1	Выпуск 1-2
А4		4	А75065.030-02	Рукав-вставка	1	

Инв. № подл. | Подпись и дата | Взам. инв. № | Инв. № дубл. | Подпись и дата

Изм.	Лист	№ докум.	Подп.	Дата	А75067.000	Лит. 13

Формат	Зона	Поз.	Обозначение	Наименование	Кол.	Примечание
		13	А75065.030-03	Рукав-вставка	1	
				Детали		
А4		7	А75065.001-04	Прокладка	1	
		19	-05	Прокладка	1	
А4		8	А75066.002-01	Болт фундаментный	4	
А4		9	А75065.003-02	Пластина	4	
				Стандартные изделия		
				Болты ГОСТ 7798-70		
		11		М12х25.36	8	
		19		М16х60.36	8	
				Гайки ГОСТ 5915-70		
		12		М20.4	8	
		20		М16.4	8	
				Шайбы ГОСТ 6402-70		
		14		12.65Г	8	
		21		16.65Г	8	
		15		Шайба 20 ГОСТ 11371-78	4	
				Прочие изделия		
		16		Виброизолятор Д045		
				ТУ36-1178-70	4	

Инв. № подл. | Подпись и дата | Взам. инв. № | Инв. № дубл. | Подпись и дата

Изм.	Лист	№ докум.	Подп.	Дата	А75067.000	Лит. 14

АТ6067.000 СБ

Выпуск 1-1

Серия 3.904-24

Инв.№подл. | Подп. и дата | Взам.инв.№ | Инв.№дубл. | Подп. и дата

Рис. 1

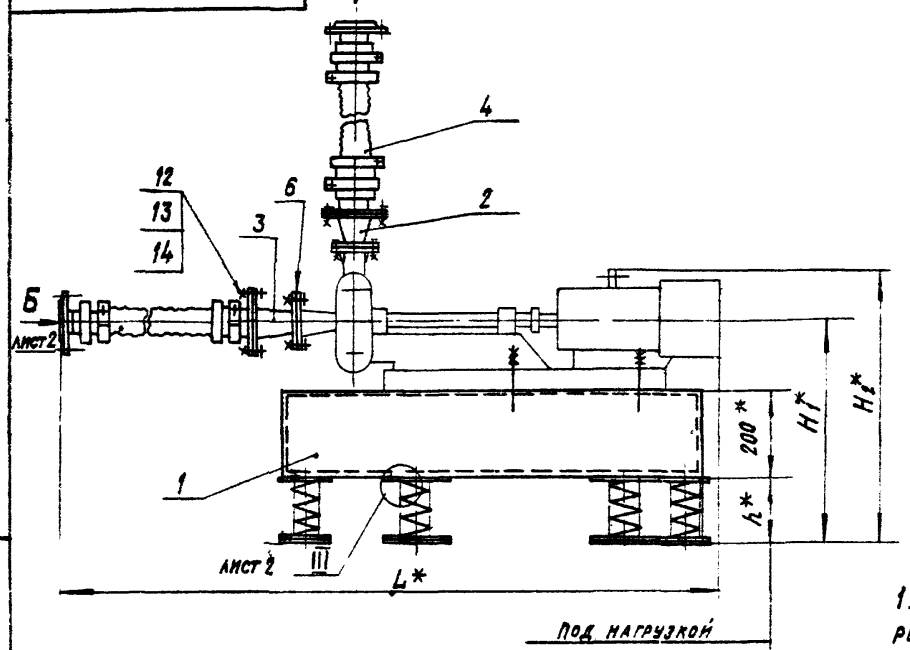

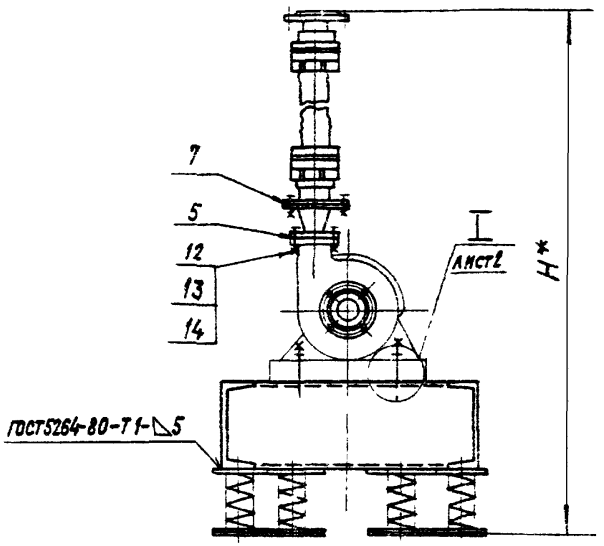

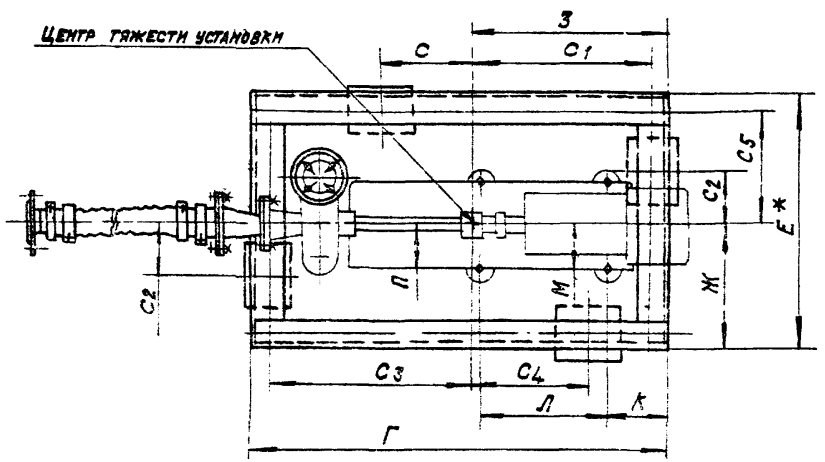

1. Приварку пластин (поз.9) производить после регулировки расположения виброизоляторов до получения их равномерной нагрузки.
2. Виброизоляторы к полу крепить не требуется
3. Рабочие чертежи плиты (поз.1) смотри выпуск 1-2
4. Таблицу исполнений смотри на листе.
5.* Размеры для справок.
6. Неуказанные предельные отклонения размеров $\pm t_2/2$

Изм.	Лист	№ докум.	Подп.
Разраб.		Митехина	
Пров.		Комиссаров	
Рук. группы		Грановский	
Гл. спец.		Ушомирская	
Н. контр.		Литвак	
Утв.		Сливак	

АТ6067.000 СБ

Виброизолирующее основание и гибкие вставки для насосов марки „К". Тип III

Лит.	Масса	Масштаб
И	смотри табл.	—

Лист 1 | Листов 3

Госстрой СССР САНТЕХПРОЕКТ г. Москва

Копировал Крайнина

Формат А3

А7Б067.000СБ

Рис. 1

Вид А лист 1

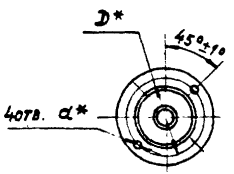

Вид Б лист 1

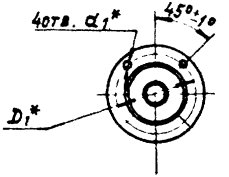

Рис. 2

Остальное-см. рис. 1

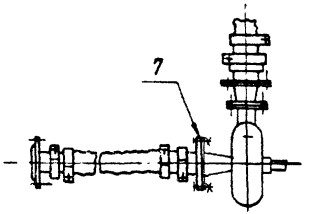

Рис. 3

Остальное-см. рис. 1

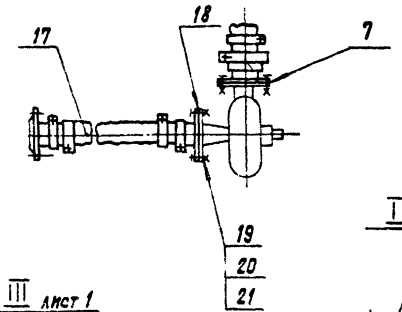

I лист 1

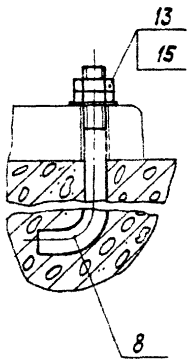

III лист 1

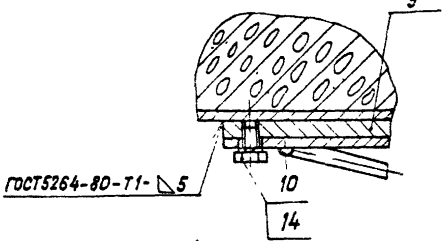

Рис.4

Остальное - см. рис. 1

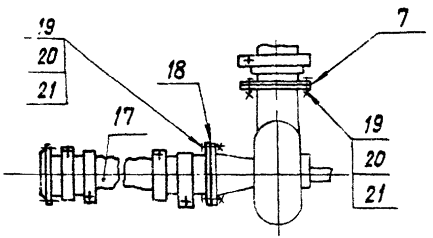

III лист 1

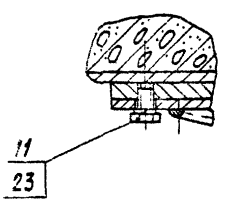

I лист 1

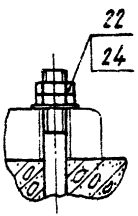

Изм.	Лист	№ докум.	Подп.	Дата

А7Б067.000СБ

Лист 2

Копировал: Крайнина

Формат А3

Инв. № подл. | Подп. и дата | Взам. инв. № | Инв. № дубл. | Подп. и дата

Серия 3.904-24 Выпуск 1-1

Серия Выпуск 1-1

А7Б067.000СБ

Обозначение	Шифр	Рис	Марка насоса: Новая	Марка насоса: Старая	Тип электродвигателя	Г	Е	Ж	З	К	Л	М	П	L*	С	C_1	C_2	C_3	C_4	C_5	D	D_1	H	H_1	H_2	d	d_1	h	Масса, кг
А7Б067.000	ВО-III-1	1	К8/18	1,5К-6	4А80А2	1000	600	300	465	140	308	107,5	105	1837	215	425	125	490	280	255	110	110	1619	542	680	14	14	157	385
			К8/18а	1,5К-6а																									
			К8/18б	1,5К-6б																									
—01	ВО-III-2	2	К20/18	2К-9	4А80В2									1782															381,2
			К20/18а	2К-9а																									
			К20/18б	2К-9б																									
—02	ВО-III-3		К20/30	2К-6	4А100S2	1300			590		337	128,5		1826	280	545	130	665	400				1636	533	690			148	478,5
			К20/30а	2К-6а																									
			К20/30б	2К-6б																									
—03	ВО-III-4	3	К45/30	3К-9	4А112М2	1500	750	375	580	165	413	145	125	1983	360	635	190	775	500	330		150	1704	601	790		18	176	666
			К45/30а	3К-9а																									
—04	ВО-III-5		К45/55	3К-6	4А160S2	2200	900	450	910	260	650	210	210	2383	365	865	250	1245	745	405			1868	705	915			210	1127
—05	ВО-III-6		К45/55а	3К-6у-а	4А132М2						580	200	200										1858	695	805				
—06	ВО-III-7	4	К90/20	4К-18	4А112М2	1500	750	375	680	165	413	145	125	1983	360	635	190	775	500	330	150	170	1738	635	823	18			605
			К90/20а	4К-18а																									
—07	ВО-III-8		К90/35	4К-12у	4А160S2	2450	900	450	1100	250	650	210	210	2343	550	1055	250	1305	800	405			1835	710	915			215	1253
—08	ВО-III-9		К90/35а	4К-12у-а	4А132М2						580	200	200	2248									1853	700	305				
—09	ВО-III-10		К90/55	4К-18у	4А180S2	2550			1130		680	215	215	2383	510	1085		1375			145		1868	705	915			210	1345
—10	ВО-III-11		К90/55а	4К-18у-а	4А160М2	2450			1100		650	210	210		550	1055		1305											1242
—11	ВО-III-12		К90/85	4К-6у	4А200L2	2550			1085		750	245	245	2543	520	1040		1420	750				1903	710	950			215	1280
—12	ВО-III-13		К90/85а	4К-6у-а	4А200М2									2503															

Изм.	Лист	№ докум.	Подп.	Дата	А7Б067.000СБ	Лист 3

Копировал: Ф. Формат А3

Инв. № подл. | Подп. и дата | Взам. инв. № | Инв. № дубл. | Подп. и дата

Серия 3.904-24 Выпуск 1-1

Формат	Зона	Поз.	Обозначение	Наименование	Кол.	Примечание
				Документация		
A3			АТБ068.000СБ	Сборочный чертеж		
A3			АТБ065.000Д	Технические условия		
				Детали		
A4		1	АТБ065.002-01	Болт фундаментный	4	
				Стандартные изделия		
		2		Гайка М20.4 ГОСТ5915-70	8	
		3		Шайба 20 ГОСТ11371-68	4	
			Переменные данные для исполнений:			
			АТБ068.000			
			Сборочные единицы			
A4		4	ПВ36	Плита	1	Выпуск 1-2
A4		5	АТБ065.010-03	Отвод	1	
A4		6	АТБ065.030-03	Рукав-вставка	1	
A4		7	АТБ068.010	Рукав-вставка	1	
				Детали		
A4		8	АТБ065.001-05	Прокладка	2	
		9	-07	Прокладка	1	
A4		10	АТБ065.003-01	Пластина	6	

Инв.№подл. | Подп. и дата | Взам.инв.№ | Инв.№дубл. | Подп. и дата

Изм.	Лист	№ докум.	Подп.	Дата
Разраб.		Рубинская		8.83
Пров.		Комиссаров		
Рук.группы		Градовский		
Н.контр.		Литвак		
Утв.		Сонвак		8.83

АТБ068.000

Виброизолирующее основание и гибкие вставки для насосов марки „К" тип IV

Лит.	Масса	Масштаб
И		

Листов	Лист	Листов
	1	8

Госстрой СССР Сантехпроект г. Москва

Формат: А4

Формат	Зона	Поз.	Обозначение	Наименование	Кол.	Примечание
				Стандартные изделия		
				Болты ГОСТ7798-70		
		11		М12х20.36	12	
		12		М16х60.36	16	
		13		Гайка М16.4 ГОСТ5915-70	16	
				Шайба ГОСТ6402-70		
		14		12.65Г	12	
		15		16.65Г	16	
				Прочие изделия		
		16		Виброизолятор Д044 ТУ36-1178-70	6	
				АТБ068.000-01		
				Сборочные единицы		
A4		4	ПВ37	Плита	1	Выпуск 1-2
A4		5	АТБ065.010-03	Отвод	1	
A4		6	АТБ065.030-03	Рукав-вставка	1	
A4		7	АТБ068.010	Рукав-вставка	1	
				Детали		
A4		8	АТБ065.001-05	Прокладка	2	
		9	-07	Прокладка	1	
A4		10	АТБ065.003-01	Пластина	6	
				Стандартные изделия		
				Болты ГОСТ7798-70		
		11		М12х20.36	12	
		12		М16х60.36	16	

Инв.№подл. | Подп. и дата | Взам.инв.№ | Инв.№дубл. | Подп. и дата

Изм.	Лист	№ докум.	Подп.	Дата

АТБ068.000

Лист 2

Копировал: Крапкина

Формат: А4

Серия 3.304-24 Выпуск 1-1

Выпуск 1-1

Серия

Формат	Зона	Поз.	Обозначение	Наименование	Кол.	Примечание
		13		Гайка М16.4 ГОСТ 5915-70	16	
				Шайба ГОСТ 6402-70		
		14		12.65Г	12	
		15		16.65Г	16	
				Прочие изделия		
		16		Виброизолятор Д044		
				ТУ36-1178-70	6	
			АТБ068.000-02			
				Сборочные единицы		
А4		4	ПВ38	Плита	1	Выпуск 1-2
А4		6	АТБ065.010-03	Отвод	1	
А4		6	АТБ065.030-03	Рукав-вставка	1	
А4		7	АТБ068.010	Рукав-вставка	1	
				Детали		
А4		8	АТБ065.001-05	Прокладка	2	
		9	-07	Прокладка	1	
А4		10	АТБ065.003-01	Пластина	6	
				Стандартные изделия		
				Болты ГОСТ 7798-70		
		11		М12х25.36	12	
		12		М16х60.36	16	
		13		Гайка М16.4		
				ГОСТ 5915-70	16	

Инв.№подл. | Подп. и дата | Взам.инв.№ | Инв.№дубл. | Подп. и дата

Изм.	Лист	№ докум.	Подп.	Дата	АТБ068.000	Лист 3

Формат А4

Формат	Зона	Поз.	Обозначение	Наименование	Кол.	Примечание
				Шайба ГОСТ 6402-70		
		14		12.65Г	12	
		15		16.65Г	16	
				Прочие изделия		
		16		Виброизолятор Д044		
				ТУ36-1178-70	6	
			АТБ068.000-03			
				Сборочные единицы		
А4		4	ПВ39	Плита	1	Выпуск 1-2
А4		5	АТБ065.010-03	Отвод	1	
А4		6	АТБ065.030-03	Рукав-вставка	1	
А4		7	АТБ068.010	Рукав-вставка	1	
				Детали		
А4		8	АТБ065.001-05	Прокладка	2	
		9	-07	Прокладка	1	
А4		10	АТБ065.003-01	Пластина	6	
				Стандартные изделия		
				Болты ГОСТ 7798-70		
		11		М12х25.36	12	
		12		М16х60.36	16	
		13		Гайка М16.4		
				ГОСТ 5915-70	16	

Инв.№подл. | Подп. и дата | Взам.инв.№ | Инв.№дубл. | Подп. и дата

Изм.	Лист	№ докум.	Подп.	Дата	АТБ068.000	Лист 4

Копировал. Формат А4

Формат	Зона	Поз.	Обозначение	Наименование	Кол.	Примечание
				Шайба ГОСТ 6402-70		
		14		12.65Г	12	
		15		16.65Г	16	
				Прочие изделия		
		16		Виброизолятор Д044		
				ТУ36-1178-70	6	
				А75068.000-04		
				Сборочные единицы		
А4		4	ПВ40	Плита	1	Вынос 1-2
А4		5	А75065.010-05	Отвод	1	
А4		6	А75068.010	Рукав-вставка	1	
		7	-01	Рукав-вставка	1	
				Детали		
А4		8	А75065.001-07	Прокладка	2	
		9	-08	Прокладка	1	
А4		10	А75065.003-02	Пластина	6	
				Стандартные изделия		
				Болты ГОСТ 7798-70		
		11		М14х25.36	12	
		12		М16х60.36	24	
		13		Гайка М16.4 ГОСТ 5915-70	24	
				Шайба ГОСТ 6402-70		
		14		14.65	12	
		15		16.65	24	

Инв. № подл. | Подпись и дата | Взам. инв. № | Инв. № дубл. | Подпись и дата

Изм.	Лист	№ докум.	Подп.	Дата	А75068.000	Лист 5

Формат А4

Формат	Зона	Поз.	Обозначение	Наименование	Кол.	Примечание
				Прочие изделия		
		16		Виброизолятор Д045		
				ТУ36-1178-70	6	
				А75068.000.05		
				Сборочные единицы		
А4		4	ПВ41	Плита	1	Вынос 1-2
А4		5	А75065.010-05	Отвод	1	
А4		6	А75068.010	Рукав-вставка	1	
		7	-01	Рукав-вставка	1	
				Детали		
А4		8	А75065.001-07	Прокладка	2	
		9	-08	Прокладка	1	
А4		10	А75065.003-02	Пластина	6	
				Стандартные изделия		
				Болты ГОСТ 7798-70		
		11		М14х25.36	12	
		12		М16х60.36	24	
		13		Гайка М16.4 ГОСТ 5915-70	24	
				Шайба ГОСТ 6402-70		
		14		14.65	12	
		15		16.65	24	
				Прочие изделия		
		16		Виброизолятор Д045		
				ТУ36-1178-70	6	

Инв. № подл. | Подпись и дата | Взам. инв. № | Инв. № дубл. | Подпись и дата

Изм.	Лист	№ докум.	Подп.	Дата	А75068.000	Лист 6

Копировал: СА

Формат А4

Серия 3.904-24 Выпуск 1-1 Выпуск 1-1

Формат	Зона	Поз.	Обозначение	Наименование	Кол.	Примечание
				АТБ068.000-06		
				Сборочные единицы		
А4		4	ПВ42	Плита	1	Выпуск 1-2
А4		5	АТБ065.010-04	Отвод	1	
А4		6	АТБ065.030-04	Рукав-вставка	1	
А4		7	АТБ068.010-01	Рукав-вставка	1	
				Детали		
А4		8	АТБ065.001-06	Прокладка	2	
		9	-08	Прокладка	1	
А4		10	АТБ065.003-02	Пластина	6	
				Стандартные изделия		
				Болты ГОСТ7798-70		
		11		М14х25.36	12	
		12		М16х60.36	24	
		13		Гайка М16.4 ГОСТ5915-70	24	
				Шайба ГОСТ 6402-70		
		14		14.65Г	12	
		15		16.65Г	24	
				Прочие изделия		
		16		Виброизолятор Д045		
				ТУ36-1178-70	6	
				АТБ068.000-07		
				Сборочные единицы		

Инв.№подл. | Подп. и дата | Взам.инв.№ | Инв.№дубл. | Подп. и дата

Изм. Лист | № докум. | Подп. | Дата

АТБ068.000 — Лист 7

Копировал: Крапивина — Формат А4

Формат	Зона	Поз.	Обозначение	Наименование	Кол.	Примечание
А4		4	ПВ43	Плита	1	Выпуск 1-2
А4		5	АТБ065.010-04	Отвод	1	
А4		6	АТБ065.030-04	Рукав-вставка	1	
А4		7	АТБ068.010-01	Рукав-вставка	1	
				Детали		
А4		8	АТБ065.001-06	Прокладка	2	
		9	-08	Прокладка	1	
А4		10	АТБ065.003-02	Пластина	6	
				Стандартные изделия		
				Болты ГОСТ7798-70		
		11		М14х25.36	12	
		12		М16х60.36	24	
		13		Гайка М16.4 ГОСТ5915-70	24	
				Шайба ГОСТ6402-70		
		14		14.65Г	12	
		15		16.65Г	24	
				Прочие изделия		
		16		Виброизолятор Д045		
				ТУ36-1178-70	6	

Инв.№подл. | Подп. и дата | Взам.инв.№ | Инв.№дубл. | Подп. и дата

Изм. Лист | № докум. | Подп. | Дата

АТБ068.000 — Лист 8

А7Б068.000 СБ

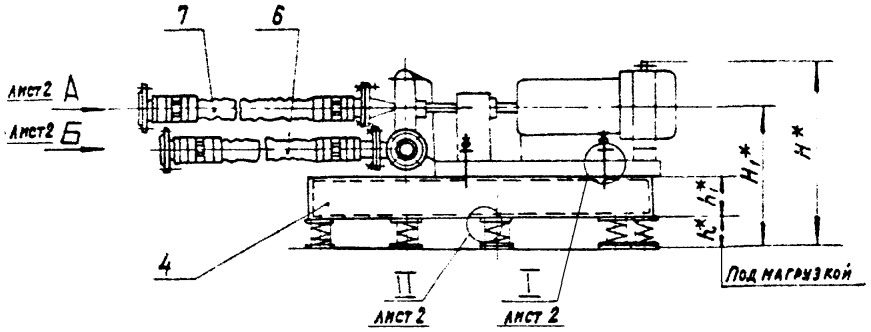

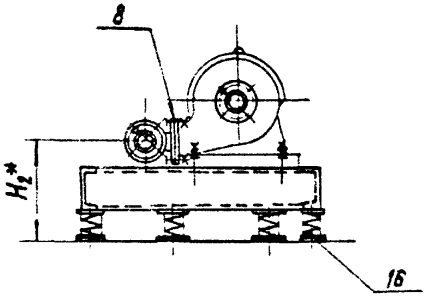

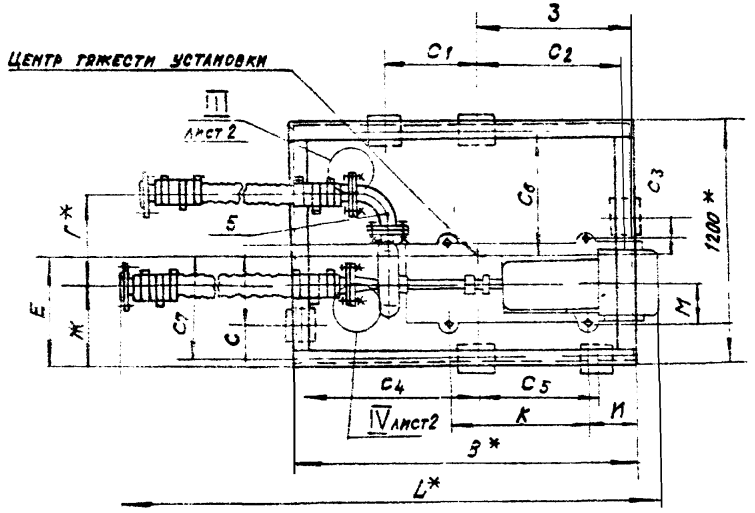

1. Приварку пластин (поз. 10) производить после регулировки расположения виброизоляторов до получения их равномерной нагрузки.
2. Виброизоляторы к полу крепить не требуется.
3. Рабочие чертежи плиты (поз. 4) смотри выпуск 1-2
4. Таблицу исполнений смотри на листе 3.
5.* Размеры для справок.
6. Неуказанные предельные отклонения размеров ±t2/2

					А7Б068.000 СБ			
Изм.	Лист	№ докум.	Подп.	Дата	Виброизолирующее основание и гибкие вставки для насосов, марки „К". Тип IV	Лит.	Масса	Масштаб
Разраб.		Митехина				И	См. табл.	—
Пров.		Комиссаров				Лист 1	Листов 3	
Рук. группы		Грановский				Госстрой СССР Сантехпроект г. Москва		
Гл. спец.		Ушомирская						
Н. контр.		Литвак						
Утв.		Сливак		5-83				

Копировал: Крамлина

Формат А3

Серия 3.904-24 Выпуск 1-1

Серия Выпуск 1-1

Инв. № подл.	Подп. и дата	Взам. инв. №	Инв. № дубл.	Подп. и дата

А7Б068.000СБ

Выпуск 1-1

Серия 3.904-24

Инв.№ подл. | Подп. и дата | Взам. инв.№ | Инв.№ дубл. | Подп. и дата

I лист1

М1:2

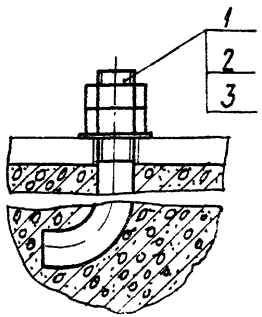

III лист1

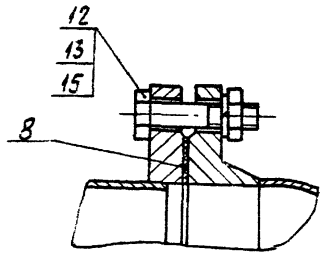

Вид А лист1

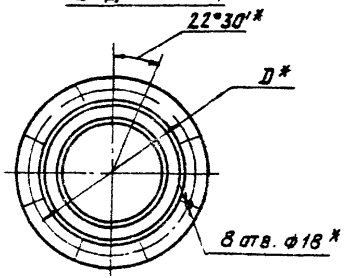

Вид Б лист1

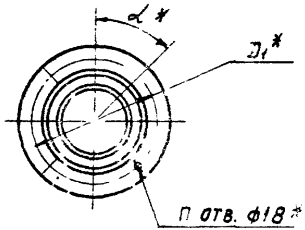

II лист1

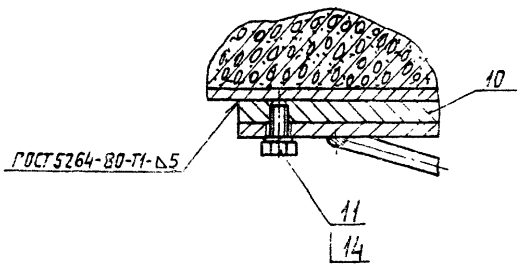

IV лист1

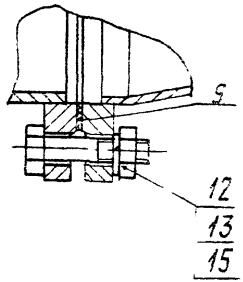

Изм.	Лист	№ докум.	Подп.	Дата	А7Б068.000СБ	Лист 2

Копировал: Ф.м. Формат А3

А7Б068.000СБ

Выпуск 1-1

Серия 3 904-24

Выпуск 1-1

Серия

Обозначение	Шифр	Марка насоса: Новая	Марка насоса: Старая	Тип электродвигателя	Размеры, мм: B*	Г*	E	Ж	З	И	K	M	L*	C	C_1	C_2	C_3	C_4	C_5	C_6	C_7	D*	D_1*	H*	H_1*	H_2*	h*	h_1*	α_1* град	n* шт.	Масса, кг
А7Б068.000	ВО-IV-1	К160/20	6к-12у	4А160S4	1500	441	560	465	700	250	650	210	2373	370	325	655	210	755	425	595	515	225	170	929	679	499	184	200	45°	4	1053,5
-01	ВО-IV-2	К160/20а	6к-12у-а	4А132М4			570				580	200	2278		300	555	250		500	585	525			919	669	489					
-02	ВО-IV-3	К160/30	6к-8у	4А180М4	1750	471	545	405	795		680	215	2488		440	750	150	910	600	610	500			955	675	475	180				1188,0
		К160/30а	6к-8у-а	4А180S4									2448																		
-03	ВО-IV-4	К160/30б	6к-8у-б	4А160S4							650	210	2453																		
-04	ВО-IV-5	К290/18	8к-18у	4А180S4	2000	558	565	450	940		680	215	2463	440	580	890	300	1010	700	585	515	280	225	1045	765	565	230	240	22°30'	8	1667,0
-05	ВО-IV-6	К290/18а	8к-18у-а	4А160М4							650	210	2468		600																
-06	ВО-IV-7	К290/30	8к-12у	4А200М4		523	570	450	930	300	750	245	2598	400	560	885	280	1025			525		200	1055		545					1664,0
-07	ВО-IV-8	К290/30а	8к-12у-а	4А180М4			550	405	915		680	215	2508	450	430	870	350	1040	600	605	505										

Изм	Лист	№ докум.	Подп	Дата	А7Б068.000СБ	Лист 3

Копировал: Ди. Формат А3

Инв. № подл. | Подп. и дата | Взам. инв. № | Инв. № дубл. | Подп. и дата

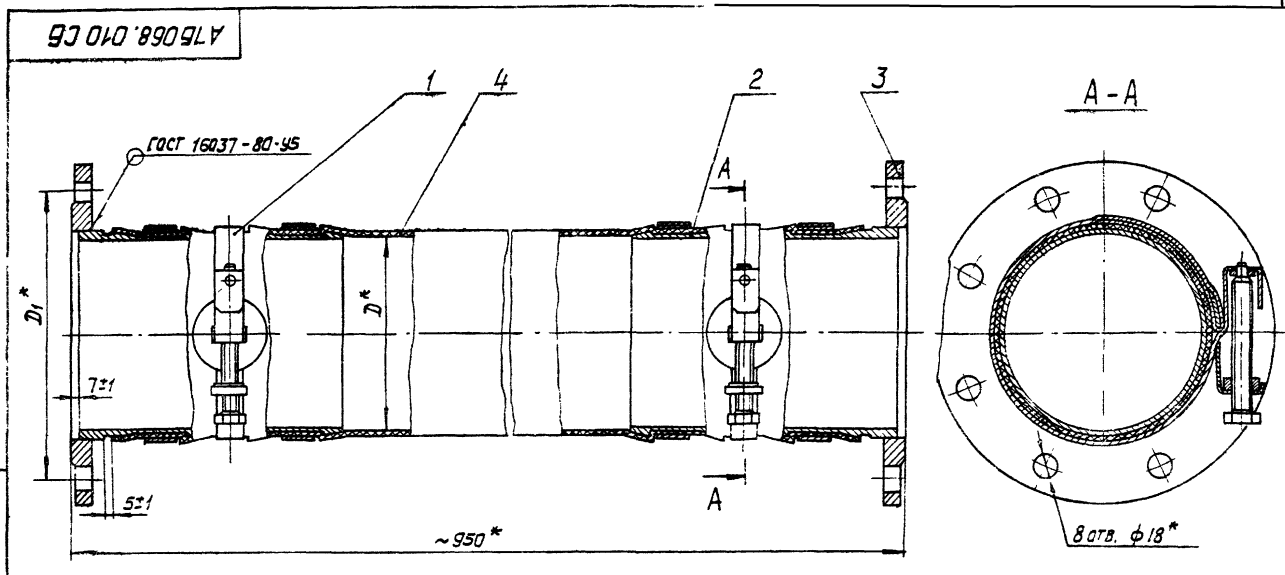

Обозначение	Размеры, мм		Масса, кг
	D*	D_1*	
А7Б 068.010	150	225	21,0
-01	200	280	26,0

*Размеры для справок

Изм.	Лист	N докум.	Подп.	Дата
Разраб.		Ямпольская		
Пров.		Комиссаров		
Рук. гр.		Грановский		
Гл. спец.		Ушомирская		
Н. контр.		Литвак		
Утв.		Спивак		

А7Б 068.010 СБ

Рукав-вставка ф150 ÷ ф200

Лит.	Масса	Масшт.
Н	см. табл.	

Лист | Листов 1

Госстрой СССР
Сантехпроект
г. Москва

Формат А3

Выпуск 1-1

Серия 3.904-24

Выпуск 1-1

Серия

Инв. N подл. | Подп. и дата | Взам. инв. N | Инв. N дубл. | Подп. и дата

Серия 3.904-24 Выпуск 1-1

Формат	Зона	Поз.	Обозначение	Наименование	Кол.	Примечание
				Документация		
А3			А7Б069.000 СБ	Сборочный чертеж		
А3			А7Б065.000Д	Технические требования		
				Детали		
А4		1	А7Б065.002-01	Болт фундаментный	4	
				Стандартные изделия		
		2		Гайка М20.4 ГОСТ5915-70	8	
		3		Шайба 20 ГОСТ11371-78	4	
			Переменные данные для исполнений:			
				А7Б069.000		
				Сборочные единицы		
А4		4	ПВ14	Плита	1	Выпуск 1-2
А4		5	А7Б065.030-03	Рукав-вставка	1	
А4		6	А7Б068.010	Рукав-вставка	1	
				Детали		
А4		7	А7Б065.001-05	Прокладка	1	
		8	-07	Прокладка	1	
А4		9	А7Б065.003-01	Пластина	6	
				Стандартные изделия		

Изм.	Лист	№ докум.	Подп.	Дата
Разраб.	Рубинская			X 84г
Пров.	Комиссаров			
Рук. груп.	Ивановский			
Н. контр.	Литвак			
Утв.	Сливак			

А7Б069.000

Виброизолирующее основание и гибкие вставки для насосов марки „К" Тип V

Лит.	Лист	Листов
И	1	8

Госстрой СССР Сантехпроект г. Москва

Формат А4

Формат	Зона	Поз.	Обозначение	Наименование	Кол.	Примечание
				Болты ГОСТ 7798-70		
		10		М12×20.36	12	
		11		М16×60.36	12	
		12		Гайка М16.4 ГОСТ5915-70	12	
				Шайбы ГОСТ6402-70		
		13		12.65Г	12	
		14		16.65Г	12	
				Прочие изделия		
		15		Виброизолятор Д044		
				ТУ36-1178-70	6	
				А7Б069.000-01		
				Сборочные единицы		
А4		4	ПВ15	Плита	1	Выпуск 1-2
А4		5	А7Б065.030-03	Рукав-вставка	1	
А4		6	А7Б068.010	Рукав-вставка	1	
				Детали		
А4		7	А7Б065.001-05	Прокладка	1	
		8	-07	Прокладка	1	
А4		9	А7Б065.003-01	Пластина	6	
				Стандартные изделия		
				Болты ГОСТ7798-70		
		10		М12×20.36	12	
		11		М16×60.36	12	
		12		Гайка М16.4 ГОСТ5915-70	12	

Изм.	Лист	№ докум.	Подп.	Дата

А7Б069.000

Лист 2

Копировал: Формат А4

Формат	Зона	Поз.	Обозначение	Наименование	Кол.	Примечание
				Шайбы ГОСТ 6402-70		
		13		12.65Г	12	
		14		16.65Г	12	
				Прочие изделия		
		15		Виброизолятор Д044		
				ТУ 36-1178-70	6	
				А7Б069.000-02		
				Сборочные единицы		
А4		4	ПВ16	Плита	1	Выпуск 1-2
А4		5	А7Б065.030-03	Рукав-вставка	1	
А4		6	А7Б068.010	Рукав-вставка	1	
				Детали		
А4		7	А7Б065.001-05	Прокладка	1	
		8	-07	Прокладка	1	
А4		9	А7Б065.003-01	Пластина	6	
				Стандартные изделия		
				Болты ГОСТ 7798-70		
		10		М12х20.36	12	
		11		М16х60.36	12	
		12		Гайка М16.4 ГОСТ 5915-70	12	
				Шайбы ГОСТ 6402-70		
		13		12.65Г	12	
		14		16.65Г	12	

Серия 4.903-10 Выпуск 1-1

Инв. № подл. | Подп. и дата | Взам. инв. № | Инв. № дубл. | Подп. и дата

Изм. | Лист | № докум. | Подп. | Дата

А7Б069.000

Лист 3

Формат А4

Формат	Зона	Поз.	Обозначение	Наименование	Кол.	Примечание
				Прочие изделия		
		15		Виброизолятор Д044		
				ТУ 36-1178-70	6	
				А7Б069.000-03		
				Сборочные единицы		
А4		4	ПВ17	Плита	1	
А4		5	А7Б065.030-03	Рукав-вставка	1	Выпуск 1-2
А4		6	А7Б068.010	Рукав-вставка	1	
				Детали		
А4		7	А7Б065.001-05	Прокладка	1	
		8	-07	Прокладка	1	
А4		9	А7Б065.003-01	Пластина	6	
				Стандартные изделия		
				Болты ГОСТ 7798-70		
		10		М12х20.36	12	
		11		М16х60.36	12	
		12		Гайка М16.4 ГОСТ 5915-70	12	
				Шайбы ГОСТ 6402-70		
		13		12.65Г	12	
		14		16.65Г	12	
				Прочие изделия		
		15		Виброизолятор Д044		
				ТУ 36-1178-70	6	

Инв. № подл. | Подп. и дата | Взам. инв. № | Инв. № дубл. | Подп. и дата

Изм. | Лист | № докум. | Подп. | Дата

А7Б069.000

Лист 4

Копировал: [illegible] Формат А4

Серия 3.904-24 Выпуск 1-1

Формат	Зона	Поз.	Обозначение	Наименование	Кол.	Примечание
			А75069.000-04			
			Сборочные единицы			
А4		4	ПВ13	Плита	1	Выпуск 1-2
А4		5	А76068.010	Рукав-вставка	1	
		6	-01	Рукав-вставка	1	
				Детали		
А4		7	А75065.001-07	Прокладка	1	
		8	-08	Прокладка	1	
А4		9	А75065.003-02	Пластина	6	
				Стандартные изделия		
				Болты ГОСТ 7798-70		
		10		М14х2.5.36	12	
		11		М16х60.36	16	
		12		Гайка М16.4 ГОСТ 5915-70	16	
				Шайбы ГОСТ 6402-70		
		13		14.65Г	12	
		14		16.65Г	16	
				Прочие изделия		
		15		Виброизолятор Д045		
				ТУ36-1178-70	6	
			А76069.000-05			
			Сборочные единицы			

Инв.№ подл. | Подп. и дата | Взам.инв.№ | Инв.№ дубл. | Подп. и дата

А76069.000

Лист 5

Формат А4

Формат	Зона	Поз.	Обозначение	Наименование	Кол.	Примечание
А4		4	ПВ19	Плита	1	Выпуск 1-2
А4		5	А76068.010	Рукав-вставка	1	
		6	-01	Рукав-вставка	1	
				Детали		
А4		7	А75063.001-07	Прокладка	1	
		8	-08	Прокладка	1	
А4		9	А75065.003-02	Пластина	6	
				Стандартные изделия		
				Болты ГОСТ 7798-70		
		10		М14х2.5.36	12	
		11		М15х60.36	16	
		12		Гайка М16.4 ГОСТ 5915-70	16	
				Шайбы ГОСТ 6402-70		
		13		14.65Г	12	
		14		16.65Г	16	
				Прочие изделия		
		15		Виброизолятор Д045		
				ТУ36-1178-70	6	
			А76069.000-06			
			Сборочные единицы			
А4		4	ПВ20	Плита	1	Выпуск 1-2
А4		5	А75065.030-04	Рукав-вставка	1	
А4		6	А76068.010.01	Рукав-вставка	1	

Инв.№ подл. | Подп. и дата | Взам.инв.№ | Инв.№ дубл. | Подп. и дата

А76069.000

Лист 6

Копировал

Формат А4

Серия 1-1 Выпуск

Формат	Зона	Поз.	Обозначение	Наименование	Кол.	Примечание
				Детали		
А4		7	АТБ065.001-06	Прокладка	1	
		8	-08	Прокладка	1	
А4		9	АТБ065.003-02	Пластина	6	
				Стандартные изделия		
				Болты ГОСТ 7798-70		
		10		М14х25.36	12	
		11		М16х60.36	16	
		12		Гайка М16.4 ГОСТ 5915-70	16	
				Шайбы ГОСТ 6402-70		
		13		14.65Г	12	
		14		16.65Г	16	
				Прочие изделия		
		15		Вибронзолятор Д045		
				ТУ36-1178-70	6	
			АТБ069.000-07			
				Сборочные единицы		
А4		4	ПВ21	Лента	1	Выпуск 1-2
А4		5	АТБ065.030-04	Рукав-вставка	1	
А4		6	АТБ068.010-01	Рукав-вставка	1	
				Детали		
А4		7	АТБ065.001-06	Прокладка	1	
		8	-08	Прокладка	1	
А4		9	АТБ065.003-02	Пластина	6	

Инв.№подл. | Подп. и дата | Взам.инв.№ | Инв.№дубл. | Подп. и дата

Изм.	Лист	№ докум.	Подп.	Дата	АТБ069.000	Лист 7

Копировал: Крамлина Формат А4

Формат	Зона	Поз.	Обозначение	Наименование	Кол.	Примечание
				Стандартные изделия		
				Болты ГОСТ 7798-70		
		10		М14х25.36	12	
		11		М16х60.36	16	
		12		Гайка М16.4 ГОСТ 5915-70	16	
				Шайбы ГОСТ 6402-70		
		13		14.65Г	12	
		14		16.65Г	16	
				Прочие изделия		
		15		Вибронзолятор Д045		
				ТУ36-1178-70	6	

Инв.№подл. | Подп. и дата | Взам.инв.№ | Инв.№дубл. | Подп. и дата

Изм.	Лист	№ докум.	Подп.	Дата	АТБ069.000	Лист 8

Копировал: Крамлина Формат А4

А7Б069.000СБ

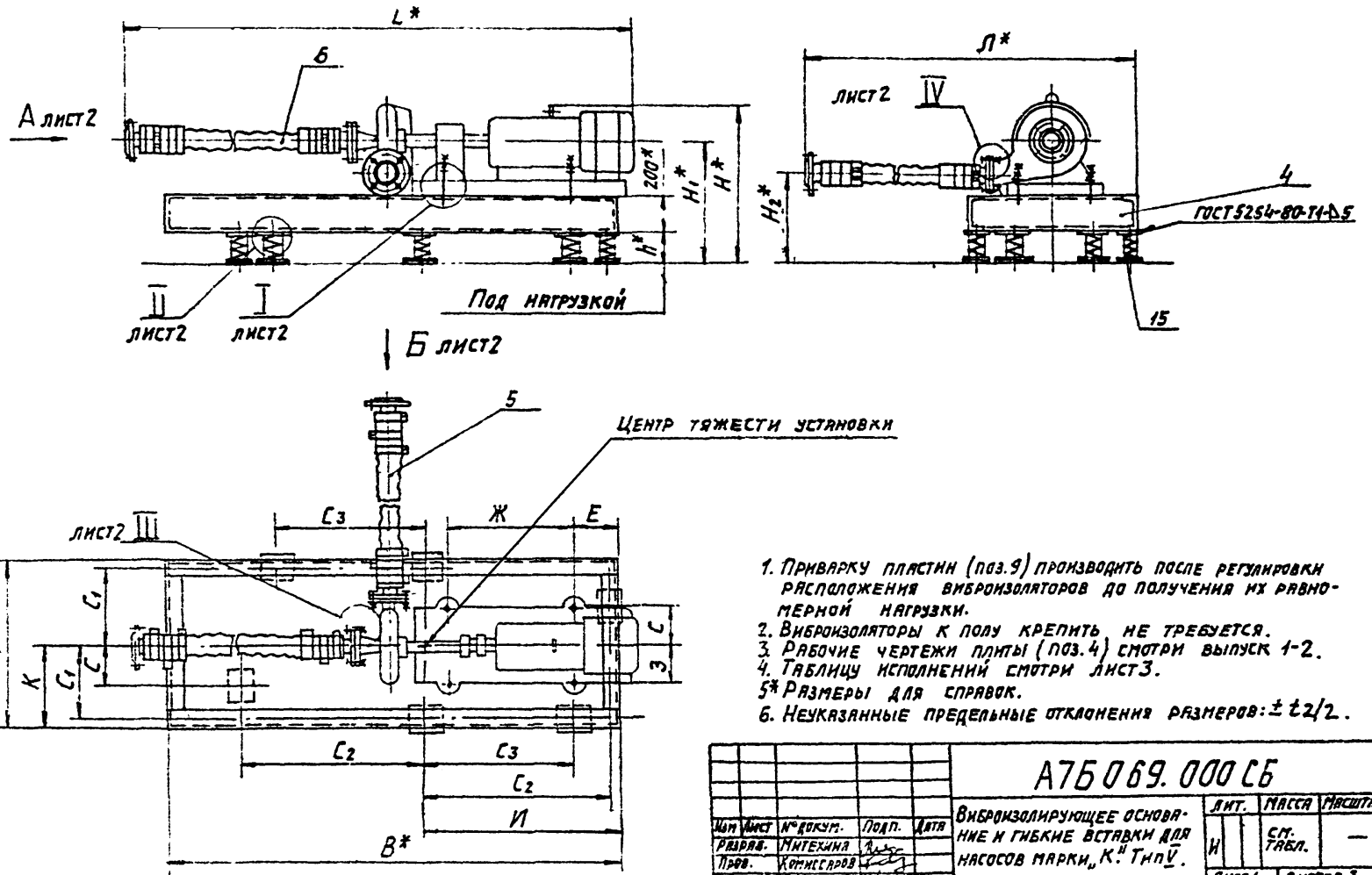

1. Приварку пластин (поз.9) производить после регулировки расположения виброизоляторов до получения их равномерной нагрузки.
2. Виброизоляторы к полу крепить не требуется.
3. Рабочие чертежи плиты (поз.4) смотри выпуск 1-2.
4. Таблицу исполнений смотри лист3.
5* Размеры для справок.
6. Неуказанные предельные отклонения размеров: ± t2/2.

Изм	Лист	№ докум.	Подп.	Дата
Разраб.		Митехина		
Пров.		Комиссаров		
Рук.груп.		Грановский		2.83
Гл.спец.		Шомурская		
Н.контр.		Литвак		
Утв		Спивак		6.83

А7Б069.000СБ

Виброизолирующее основание и гибкие вставки для насосов марки „К". Тип V.

Лит.	Масса	Масштаб
И	см. табл.	—

Лист 1 | Листов 3

Госстрой СССР
САНТЕХПРОЕКТ
г. Москва

Копировал: Да.

Формат А3

Выпуск 1-1

Серия 3.904-24

Выпуск 1-1

Серия

Инв. № подл. | Подп. и дата | Взам. инв. № | Инв. № дубл. | Подп. и дата

А7Б069.000СБ

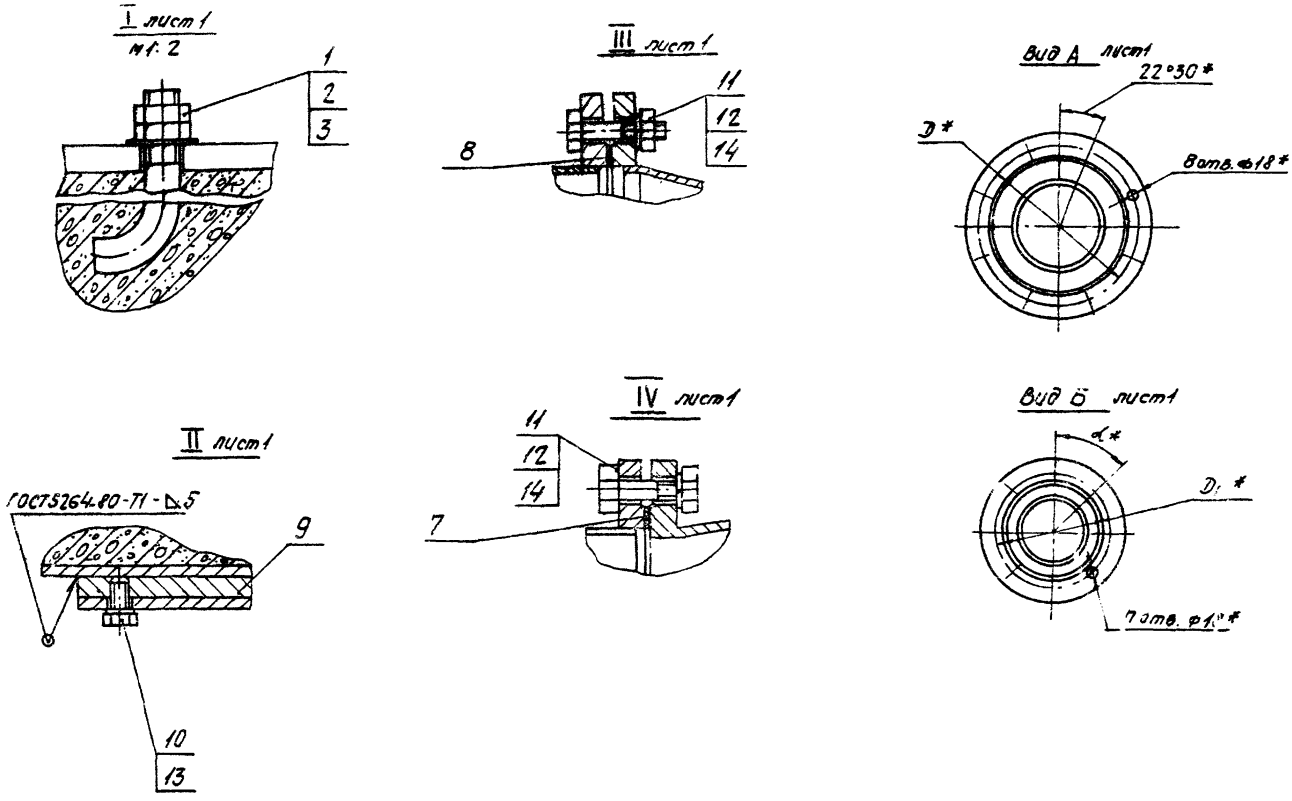

Изм	Лист	№ докум.	Подп.	Дата	А7Б069 000 СБ	Лист 2

Копировал С1 Формат А3

Серия

Выпуск 1-1

Серия 3.004-24

Выпуск 1-1

Инв. № подл. | Подпись и дата | Взам. инв. № | Инв. № дубл. | Подпись и дата

АТ6069.000СБ

Выпуск 1-1

Серия 3.904-24

Выпуск 1-1

Серия

Обозначение	Шифр	Марка насоса: Новая	Марка насоса: Старая	Тип электродвигателя	Размеры, мм: B*	Г*	Е	Ж	З	И	К	Л	L*	С	C_1	C_2	C_3	Д*	D_1*	H*	H_1*	H_2*	h*	α*, град	n*, шт	Масса, кг
АТ6069.000	ВО-В-1	К160/20	6К-12У	4А160S4	2450	900	250	650	210	1065	450	1653	2373	210	405	1020	800	150	100	915	865	485	170	45°	4	1257,5
-01	ВО-В-2	К160/20а	6К-12У-а	4А132М4				580	200	1085			2278			1040				905	655	475				
-02	ВО-В-3	К160/30	6К-8У	4А180М4	2700	1000		680	215	1170	500	1733	2488	260	455	1155	930			941	661	481	166			1508,5
		К160/30а	6К-8У-а	4А180S4									2448													
-03	ВО-В-4	К160/30б	6К-8У-б	4А160S4				650	210				2453													
-04	ВО-В-5	К290/18	8К-18У	4А180S4				680	215	1175			2463			1130	800	200		1006	726	526	231	22°30'	8	1546,5
-05	ВО-В-6	К290/18а	8К-18У-а	4А160М4				650	210				2468													
-06	ВО-В-7	К290/30	8К-12У	4А200М4			300	750	245	1160		1743	2598			1115			125	1016		506				
-07	ВО-В-8	К290/30а	8К-12У-а	4А180М4				680	215				2508													

Инв.№подл. | Подп. и дата | Взам.инв.№ | Инв.№дубл. | Подп. и дата

Изм.	Лист	№ докум.	Подп.	Дата	АТ6069.000СБ	Лист 3

Копировал: К.Райлина

Формат А3

Выпуск 1-1

Серия 3.904-24

Выпуск 1-1

Серия

Формат	Зона	Поз.	Обозначение	Наименование	Кол.	Примечание
				Документация		
А3			А7Б070.000 СБ	Сборочный чертеж		
А3			А7Б065.000Д	Технические требования		
				Детали		
А4		1	А7Б065.002-01	Болт фундаментный	4	
				Стандартные изделия		
		2		Гайка М20.4 ГОСТ 5915-70	8	
		3		Шайба 20 ГОСТ 11371-78	4	
			Переменные данные для исполнений:			
				А7Б070.000		
				Сборочные единицы		
А4		4	ПВК	Плита	1	Выпуск 1-2
А4		5	А7Б065.030-03	Рукав-вставка	1	1
А4		6	А7Б068.010	Рукав-вставка	1	
				Детали		
А4		7	А7Б065.001-05	Прокладка	1	

Инв.№ подл. | Подпись и дата | Взам.инв.№ | Инв.№ дубл. | Подпись и дата

Изм.	Лист	№ докум.	Подп.	Дата	
Разраб.		Антропина			
Пров.		Комиссаров			
Рук.гр.		Гольдберг			
Н.контр.		Кулибаба			
Утв.		Спицер			

А7Б070.000

Виброизолирующие основания и гибкие вставки для насосов марки „К" Тип VI

Лит	Лист	Листов
О	1	9

Госстрой СССР Сантехпроект г. Москва

Формат А4

Формат	Зона	Поз.	Обозначение	Наименование	Кол.	Примечание
		8	А7Б065.001-07	Прокладка	1	
А4		9	А7Б065.003-01	Пластина	6	
				Стандартные изделия		
				Болты ГОСТ 7798-70		
		10		М12х20.36	12	
		11		М16х60.36	12	
		12		Гайка М16.4 ГОСТ 5915-70	12	
				Шайбы ГОСТ 6402-70		
		13		12.65Г	12	
		14		16.65Г	12	
				Прочие изделия		
		15		Виброизолятор Д044 ТУ36-1178-70	6	
				А7Б070.000-01		
				Сборочные единицы		
А4		4	ПВ15	Плита	1	Выпуск 1-2
А4		5	А7Б065.030-03	Рукав-вставка	1	
А4		6	А7Б068.010	Рукав-вставка	1	
				Детали		
А4		7	А7Б065.001-05	Прокладка	1	
		8	-07	Прокладка	1	
А4		9	А7Б065.003-01	Пластина	6	

Инв.№ подл. | Подпись и дата | Взам.инв.№ | Инв.№ дубл. | Подпись и дата

Изм.	Лист	№ докум.	Подп.	Дата	

А7Б070.000

Лист 2

Копировал: СЛ

Формат А4

Выпуск 1-1

Серия 3.904-24

Выпуск 1-1

Серия

Форм.	Зона	Поз.	Обозначение	Наименование	Кол.	Примечание
				Стандартные изделия		
				Болты ГОСТ 7798-70		
		10		М12×20.36	12	
		11		М16×60.36	12	
		12		Гайка М16.4 ГОСТ 5915-70	12	
				Шайбы ГОСТ 6402-70		
		13		12.65 Г	12	
		14		16.65 Г	12	
				Прочие изделия		
		15		Виброизолятор Д044		
				ТУ36-1178-70	6	
				АТБ 070.000-02		
				Сборочные единицы		
А4		4	ПВ16	Плита	1	Выпуск 1-2
А4		5	АТБ 065.030-03	Рукав-вставка	1	
А4		6	АТБ 068.010	Рукав-вставка	1	
				Детали		
А4		7	АТБ 065.001-05	Прокладка	1	
		8	-07	Прокладка	1	
А4		9	АТБ 065.003-01	Пластина	6	

Инв. N подл. | Подп. и дата | Взам. инв. N | Инв. N дубл. | Подп. и дата

Изм. | Лист | N докум. | Подп. | Дата

АТБ 070.000

Лист 3

Формат А4

Форм.	Зона	Поз.	Обозначение	Наименование	Кол.	Примечание
				Стандартные изделия		
				Болты ГОСТ 7798-70		
		10		М12×20.36	12	
		11		М16×60.36	12	
		12		Гайка М16.4 ГОСТ 5915-70	12	
				Шайбы ГОСТ 6402-70		
		13		12.65 Г	12	
		14		16.65 Г	12	
				Прочие изделия		
		15		Виброизолятор Д044		
				ТУ36-1178-70	6	
				АТБ 070.000-03		
				Сборочные единицы		
А4		4	ПВ 17	Плита	1	Выпуск 1-2
А4		5	АТБ 065.030-03	Рукав-вставка	1	
А4		6	АТБ 068.010	Рукав-вставка	1	
				Детали		
А4		7	АТБ 065.001-05	Прокладка	1	
		8	-07	Прокладка	1	
А4		9	АТБ 065.003-01	Пластина	6	

Инв. N подл. | Подп. и дата | Взам. инв. N | Инв. N дубл. | Подп. и дата

Изм. | Лист | N докум. | Подп. | Дата

АТБ 070.000

Лист 4

Формат А4

Выпуск 1-1

Серия 3.904-24

Формат	Зона	Поз.	Обозначение	Наименование	Кол.	Примечание
				Стандартные изделия		
				Болты ГОСТ 7798-70		
		10		М12 х 20.36	12	
		11		М16 х 60.36	12	
		12		Гайка М16.4 ГОСТ 5915-70	12	
				Шайбы ГОСТ 6402-70		
		13		12.65Г	12	
		14		16.65Г	12	
				Прочие изделия		
		15		Виброизолятор Д044 ТУ36-1178-70	6	
				АТБ070.000-04		
				Сборочные единицы		
А4		4	ПВ18	Плита	1	Выпуск 1-2
А4		5	АТБ068.010	Рукав-вставка	1	
		6	-01	Рукав-вставка	1	
				Детали		
А4		7	АТБ065.001-07	Прокладка	1	
		8	-08	Прокладка	1	
А4		9	АТБ065.003-02	Пластина	6	

Инв.№ подл. | Подп. и дата | Взам.инв.№ | Инв.№ дубл. | Подп. и дата

Изм.	Лист	№ докум.	Подп.	Дата	АТБ070.000	Лист 5

Формат А4

Формат	Зона	Поз.	Обозначение	Наименование	Кол.	Примечание
				Стандартные изделия		
				Болты ГОСТ 7798-70		
		10		М14 х 25.36	12	
		11		М16 х 60.36	16	
		12		Гайка М16.4 ГОСТ 5915-70	16	
				Шайбы ГОСТ 6402-70		
		13		14.65Г	12	
		14		16.65Г	16	
				Прочие изделия		
		15		Виброизолятор Д045 ТУ36-1178-70	6	
				АТБ070.000-05		
				Сборочные единицы		
А4		4	ПВ19	Плита	1	Выпуск 1-2
А4		5	АТБ068.010	Рукав-вставка	1	
		6	-01	Рукав-вставка	1	
				Детали		
А4		7	АТБ065.001-07	Прокладка	1	
		8	-08	Прокладка	1	
А4		9	АТБ065.003-02	Пластина	6	

Инв.№ подл. | Подп. и дата | Взам.инв.№ | Инв.№ дубл. | Подп. и дата

Изм.	Лист	№ докум.	Подп.	Дата	АТБ070.000	Лист 6

Формат А4

Форм.	Зона	Поз.	Обозначение	Наименование	Кол.	Примечание
				Стандартные изделия		
				Болты ГОСТ 7798-70		
		10		М14х25.36	12	
		11		М16х60.36	16	
		12		Гайка М16.4 ГОСТ 5915-70	16	
				Шайбы ГОСТ 6402-70		
		13		14.65Г	12	
		14		16.65Г	16	
				Прочие изделия		
		15		Виброизолятор Д045		
				ТУ36-1178-70	6	
			АТБ070.000-06			
				Сборочные единицы		
А4		4	ПВ20	Плита	1	Выпуск 1-2
А4		5	АТБ065.030-04	Рукав-вставка	1	
А4		6	АТБ068.010-01	Рукав-вставка	1	
				Детали		
А4		7	АТБ065.001-06	Прокладка	1	
		8	-08	Прокладка	1	
А4		9	АТБ065.003-02	Пластина	6	

Инв. № подл. | Подп. и дата | Взам. инв. № | Инв. № дубл. | Подп. и дата

Изм.	Лист	№ докум.	Подп.	Дата	АТБ070.000	Лист 7

Формат А4

Форм.	Зона	Поз.	Обозначение	Наименование	Кол.	Примечание
				Стандартные изделия		
				Болты ГОСТ 7798-70		
		10		М14х25.36	12	
		11		М16х60.36	16	
		12		Гайка М16.4 ГОСТ 5915-70	16	
				Шайбы ГОСТ 6402-70		
		13		14.65Г	12	
		14		16.65Г	16	
				Прочие изделия		
		15		Виброизолятор Д045		
				ТУ36-1178-70	6	
			АТБ070.000-07			
				Сборочные единицы		
А4		4	ПВ21	Плита	1	Выпуск 1-2
А4		5	АТБ065.030-04	Рукав-вставка	1	
А4		6	АТБ068.010-01	Рукав-вставка	1	
				Детали		
А4		7	АТБ065.001-06	Прокладка	1	
		8	-08	Прокладка	1	
А4		9	АТБ065.003-02	Пластина	6	

Инв. № подл. | Подп. и дата | Взам. инв. № | Инв. № дубл. | Подп. и дата

Изм.	Лист	№ докум.	Подп.	Дата	АТБ070.000	Лист 8

Формат А4

Выпуск 1-1

Серия 3.904-24

Формат	Зона	Поз.	Обозначение	Наименование	Кол.	Примечание
				Документация		
А3			А7Б068.010СБ	Сборочный чертеж		
			Переменные данные	для исполнений:		
				А7Б068.010		
				Сборочные единицы		
А4		1	А7Б065.040-05	Хомут	6	
				Детали		
А4		2	А7Б065.031-05	Патрубок	2	
				Стандартные изделия		
		3		Фланец 1-150-6		
				ГОСТ 12820-80	2	
				Прочие изделия		
		4		Рукав-вставка 150-10		
				ТУ38-5-948-75	1	
				А7Б068.010-01		
				Сборочные единицы		
А4		1	А7Б065.040-06	Хомут	6	
				Детали		
А4		2	А7Б065.031-06	Патрубок	2	
				Стандартные изделия		
		3		Фланец 1-200-6		
				ГОСТ 12820-80	2	
				Прочие изделия		
		4		Рукав-вставка		
				200-10 ТУ38-5-948-75	1	

Инв. № подл. | Подп. и дата | Взам. инв. № | Инв. № дубл. | Подп. и дата

Изм.	Лист	№ докум.	Подп.	Дата
Разраб.		Ямпольская		
Пров.		Комиссаров		
Рук. гр.		Грановский		
Н. контр.		Литвак		
Утв.		Сливак		

А7Б068.010

Рукав-вставка ф 150; ф 200

Лит.	Лист	Листов
И		1

Госстрой СССР
САНТЕХПРОЕКТ
г. Москва

Формат А4

Формат	Зона	Поз.	Обозначение		Кол.	Примечание
				Стандартные изделия		
				Болты ГОСТ 7798-70		
		10		М14×25.36	12	
		11		М16×60.36	16	
		12		Гайка М16.4 ГОСТ 5915-70	16	
				Шайбы ГОСТ 6402-70		
		13		14.65Г	12	
		14		16.65Г	16	
				Прочие изделия		
		15		Виброизолятор Д045		
				ТУ36-1178-70	6	

Инв. № подл. | Подп. и дата | Взам. инв. № | Инв. № дубл. | Подп. и дата

Изм.	Лист	№ докум.	Подп.	Дата

А7Б070.000

Лист 9

Копировал: [signature]

Формат А4

А7Б070.000СБ

Выпуск 1-1

Серия 3.904-24

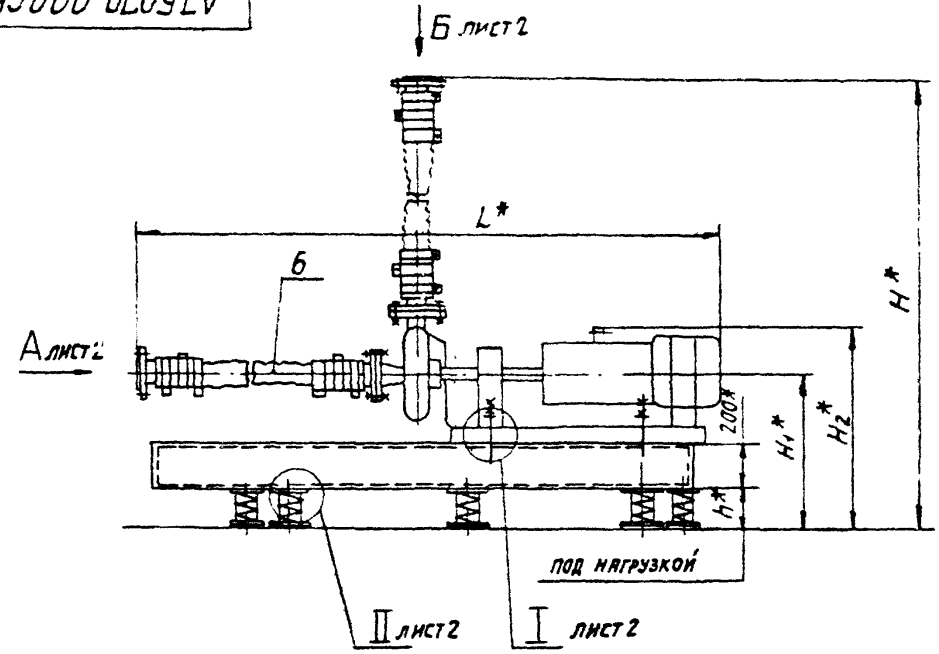

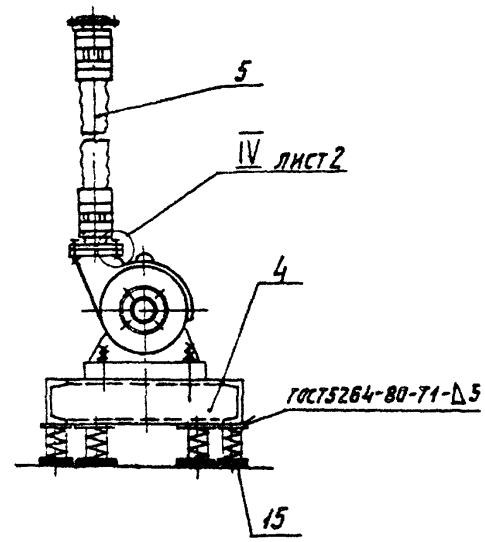

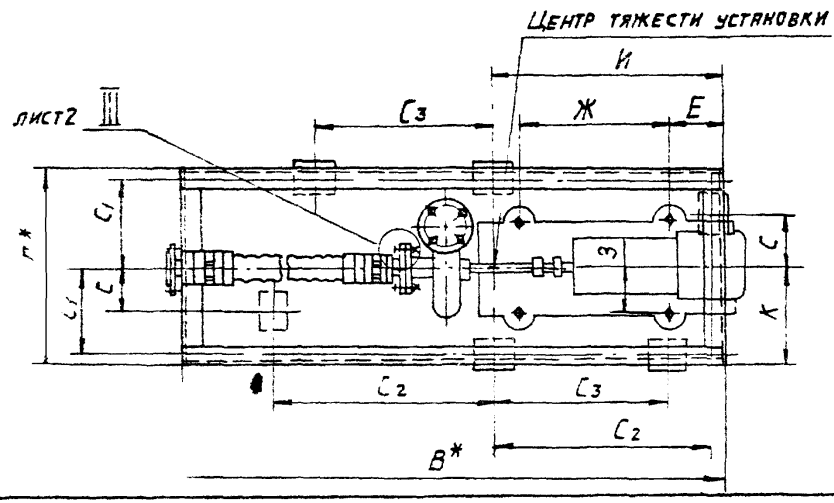

1. Приварку пластин (поз. 9) производить после регулировки расположения виброизоляторов до получения их равномерной нагрузки.
2. Виброизоляторы к полу крепить не требуется.
3. Рабочие чертежи плиты (поз. 4) смотри выпуск 1-2.
4. Таблицу исполнений смотри на листе 3.
5* Размеры для справок.
6. Неуказанные предельные отклонения размеров ±1,2/2.

Изм	Лист	№ докум.	Подп.	Дата
Разраб.		Митехина		
Пров.		Комиссаров		
Рук. груп.		Грановский		К 84
Гл. спец.		Уломирская		
Н. контр.		Литвак		
Утв.		Сливак		

А7Б070.000 СБ

Виброизолирующее основание и гибкие вставки для насосов марки „К". Тип VI

Лист	Масса	Масштаб
И	см. табл.	—

Лист 1 | Листов 3

Госстрой СССР
САНТЕХПРОЕКТ
г. Москва

Копировал: Да

Формат А3

Инв. № подл. | Подп. и дата | Взам. инв. № | Инв. № дубл. | Подп. и дата

АТБ 070. 000СБ

Выпуск 1.1

Серия 3.904-24

Инв.№подл. | Подп. и дата | Взам.инв.№ | Инв.№дубл. | Подп. и дата

I лист 1

М1:2

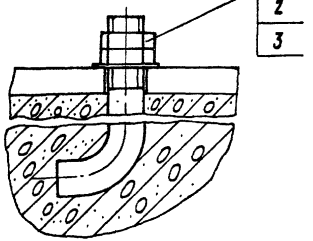

III лист 1

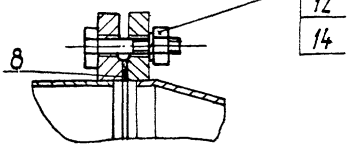

Вид А лист 1

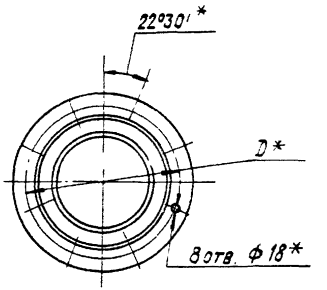

IV лист 1

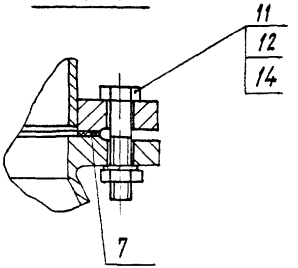

Вид Б лист 1

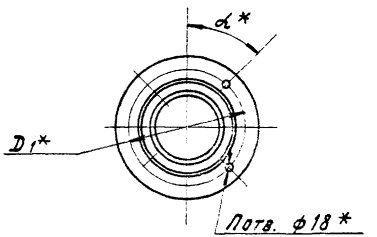

II лист 1

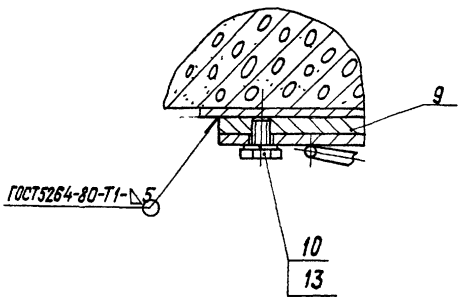

Изм.	Лист	№ докум.	Подп.	Дата	АТБ 070. 000 СБ	Лист 2

Копировал: КРАЙЛИМА

Формат А3

АТБ070.000СБ

Выпуск 1-1

Серия 3.904-24

Обозначение	Шифр	Марка насоса: Новая	Марка насоса: Старая	Тип электродвигателя	Размеры, мм: B*	Г*	E	Ж	З	И	К	L*	C	C_1	C_2	C_3	D*	D_1*	H*	H_1*	H_2*	h*	α,* град.	n,* шт.	Масса, кг
АТБ070.000	80-VI-1	К160/20	6К-12У	4А160S4	2450	900	250	650	210	1065	450	2373	210	405	1020	800	150	100	1868	665	915	170	45°	4	1257,5
-01	80-VI-2	К160/20а	6К-12У-а	4А132М4				580	200	1085		2278			1040				1858	655	905				
-02	80-VI-3	К160/30	6К-8У	4А180М4	2700	1000		680	215	1170	500	2488	260	455	1155	930			1894	661	941	168			1508,5
		К160/30а	6К-8У-а	4А180S4								2448													
-03	80-VI-4	К160/30б	6К-8У-б	4А160S4				650	210			2453													
-04	80-VI-5	К290/18	8К-18У	4А180S4				680	215	1175		2463			1130	800	200		1959	726	1006	231	22°30'	8	1546,5
-05	80-VI-6	К290/18а	8К-18У-а	4А160М4				650	210			2468													
-06	80-VI-7	К290/30	8К-12У	4А200М4			300	750	245	1160		2598			1115			125	1969		1016				
-07	80-VI-8	К250/30а	8К-12У-а	4А180М4				680	215			2508													

Инв. № подл. | Подп. и дата | Взам. инв. № | Инв. № дубл. | Подп. и дата

Изм.	Лист	№ докум.	Подп.	Дата	АТБ070. 000 СБ	Лист 3

Копировал: Крамлина

Формат А3

Серия 3.904-24 Выпуск 1-1

Формат	Зона	Поз.	Обозначение	Наименование	Кол.	Примечание
				Документация		
А3			АТБ071.000 СБ	Сборочный чертеж		
				Стандартные изделия		
		1		Болт М12х20.36		
				ГОСТ 7798-70	8	
				Переменные данные для исполнений:		
				АТБ071.000		
				Сборочные единицы		
А4		2	ПВ22	Плита	1	Выпуск 1-2
А4		3	АТБ065.010	Отвод	1	
А4		4	АТБ065.020	Переход	1	
А4		5	-01	Переход	1	
А4		6	АТБ065.030	Рукав-вставка	2	
А4		7	АТБ071.010	Основание	1	
				Детали		
А4		8	АТБ065.001	Прокладка	1	
		9	-01	Прокладка	1	
		10	-02	Прокладка	3	
А4		11	АТБ065.003	Пластина	4	

Инв.№подл. | Подп. и дата | Взам.инв.№ | Инв.№дубл. | Подп. и дата

Изм.	Лист	№ докум.	Подп.	Дата
Разраб.		Рубинская		1.85
Пров.		Комиссаров		
Рук.группы		Галковский		
Н.контр.		Литвак		
Утв.		Сливак		1-85

АТБ071.000

Виброизолирующее основание и гибкие вставки для насосов марки «КМ» тип I

Лит.	Лист	Листов
И	1	7

Госстрой СССР Сантехпроект г. Москва

Формат А4

Формат	Зона	Поз.	Обозначение	Наименование	Кол.	Примечание
				Стандартные изделия		
				Болты ГОСТ 7798-70		
		12		М12х45.36	24	
		13		Гайка М12.4		
				ГОСТ 5915-70	24	
		14		Шайба 12.65 Г		
				ГОСТ 6402-70	24	
				Прочие изделия		
		15		Виброизолятор Д043		
				ТУ36-1178-70	4	
				АТБ071.000-01		
				Сборочные единицы		
А4		2	ПВ22	Плита	1	Выпуск 1-2
А4		3	АТБ 065.010	Отвод	1	
А4		4	АТБ065.020-01	Переход	1	
А4		6	АТБ065.030	Рукав-вставка	2	
А4		7	АТБ071.010	Основание	1	
				Детали		
А4		8	АТБ065.001-01	Прокладка	1	
		10	-02	Прокладка	3	
А4		11	АТБ065 003	Пластина	4	
				Стандартные изделия		

Инв.№подл. | Подп. и дата | Взам.инв.№ | Инв.№дубл. | Подп. и дата

Изм.	Лист	№ докум.	Подп.	Дата

АТБ071.000 Лист 2

Копировал: Крапивина Формат А4

Форм.	Зона	Поз.	Обозначение	Наименование	Кол.	Примечание
		12		Болт М12×45.36 ГОСТ 7798-70	20	
		13		Гайка М12.4 ГОСТ 5915-70	20	
		14		Шайба 12.65Г ГОСТ 6402-70	28	
				Прочие изделия		
		15		Виброизолятор Д 043 ТУ36-1178-70	4	
				АТБ 071.000-02		
				Сборочные единицы		
А4		2	ПВ 22	Плита	1	Выпуск 1-2
А4		3	АТБ 065.010	Отвод	1	
А4		4	АТБ 065.020-01	Переход	1	
А4		6	АТБ 065.030	Рукав-вставка	2	
А4		7	АТБ 071.010-01	Основание	1	
				Детали		
А4		8	АТБ 065.000-01	Прокладка	1	
		10	-02	Прокладка	3	
		11	АТБ 065.003	Пластина	4	
				Стандартные изделия		
		12		Болт М12×45.36 ГОСТ 7798-70	16	
		16		Болт М10×45.36 ГОСТ 7798-70	4	
		13		Гайка М12.4 ГОСТ 5915-70	16	
		17		Гайка М10.4 ГОСТ 5915-70	4	
		14		Шайба 12.65Г ГОСТ 6402-70	16	
		18		Шайба 10.65Г ГОСТ 6402-70	4	

Инв. N подл. | Подп. и дата | Взам. инв. N | Инв. N дубл. | Подп. и дата

Изм. Лист N докум. Подп. Дата

АТБ 071.000

Лист 3

Формат А4

Форм.	Зона	Поз.	Обозначение	Наименование	Кол.	Примечание
				Прочие изделия		
		15		Виброизолятор Д 043 ТУ36-1178-70	4	
				АТБ 071.000-03		
				Сборочные единицы		
А4		2	ПВ 23	Плита	1	Выпуск 1-2
А4		3	АТБ 065.010	Отвод	1	
А4		6	АТБ 065.030	Рукав-вставка	1	
		19	-02	Рукав-вставка	1	
А4		7	АТБ 071.010-02	Основание	1	
				Детали		
А4		8	АТБ 065.001-02	Прокладка	2	
		10	-04	Прокладка	1	
А4		11	АТБ 065.003	Пластина	4	
				Стандартные изделия		
		12		Болт М12×45.36 ГОСТ 7798-70	12	
		20		Болт М16×60.36 ГОСТ 7798-70	4	
		13		Гайка М12.4 ГОСТ 5915-70	12	
		21		Гайка М16.4 ГОСТ 5915-70	4	
		14		Шайба 12.65Г ГОСТ 6402-70	20	
		22		Шайба 16.65Г ГОСТ 6402-70	4	

Инв. N подл. | Подп. и дата | Взам. инв. N | Инв. N дубл. | Подп. и дата

Изм. Лист N докум. Подп. Дата

АТБ 071.000

Лист 4

Формат А4

Серия 3.904-24 Выпуск 1-1

Серия Выпуск 1-1

Формат	Поз.	Обозначение	Наименование	Кол.	Примечание
			Прочие изделия		
	15		Виброизолятор Д 043 ТУ 36-1178-70	4	
			АТБ 071.000-04		
			Сборочные единицы		
А4	2	ПВ 24	Плита	1	Выпуск 1-2
А4	3	АТБ 065.010-02	Отвод	1	
А4	6	АТБ 065.030-02	Рукав-вставка	1	
	19	-03	Рукав-вставка	1	
А4	7	АТБ 071.010-03	Основание	1	
			Детали		
А4	8	АТБ 065.001-04	Прокладка	2	
	10	-05	Прокладка	1	
А4	11	АТБ 065.003	Пластина	4	
			Стандартные изделия		
	12		Болт М12×45.36 ГОСТ 7798-70	4	
	20		Болт М16×60.36 ГОСТ 7798-70	12	
	13		Гайка М12.4 ГОСТ 5915-70	4	
	21		Гайка М16.4 ГОСТ 5915-70	12	
	14		Шайба 12.65Г ГОСТ 6402-70	12	
	22		Шайба 16.65Г ГОСТ 6402-70	12	
			Прочие изделия		
			Виброизолятор Д 043 ТУ36-1178-70	4	

Инв. N подл. | Подп. и дата | Взам. инв. N | Инв. N дубл. | Подп. и дата

Изм. Лист N докум. Подп. Дата

АТБ 071.000

Лист 5

Формат А4

Формат	Поз.	Обозначение	Наименование	Кол.	Примечание
			АТБ 071.000-05		
			Сборочные единицы		
А4	2	ПВ 25	Плита	1	Выпуск 1-2
А4	3	АТБ 065.010-01	Отвод	1	
А4	6	АТБ 065.030-01	Рукав-вставка	1	
	19	-03	Рукав-вставка	1	
А4	7	АТБ 071.010-04	Основание	1	
			Детали		
А4	8	АТБ 065.001-03	Прокладка	2	
	10	-05	Прокладка	1	
А4	11	АТБ 065.003-01	Пластина	4	
			Стандартные изделия		
	12		Болт М12×45.36 ГОСТ 7798-70	12	
	20		Болт М16×60.36 ГОСТ 7798-70	12	
	13		Гайка М12.4 ГОСТ 5915-70	4	
	21		Гайка М16.4 ГОСТ 5915-70	12	
	14		Шайба 12.65Г ГОСТ 6402-70	12	
	22		Шайба 16.65Г ГОСТ 6402-70	12	
			Прочие изделия		
	15		Виброизолятор Д 044 ТУ36-1178-70	4	

Инв. N подл. | Подп. и дата | Взам. инв. N | Инв. N дубл. | Подп. и дата

Изм. Лист N докум. Подп. Дата

АТБ 071.000

Лист 6

Формат А4

Серия 3.904-24 Выпуск 1.1

Форм.	Зона	Поз.	Обозначение	Наименование	Кол.	Примечание
			АТБ 071.000-06			
				Сборочные единицы		
А4		4	ПВ 26	Плита	1	Выпуск 1-2
А4		5	АТБ 065.010-03	Отвод	1	
А4		8	АТБ 065.030-03	Рукав-вставка	1	
А4		18	АТБ 068.010	Рукав-вставка	1	
А4		9	АТБ 071.010-06	Основание	1	
				Детали		
А4		10	АТБ 065.001-05	Прокладка	2	
		19	-07	Прокладка	1	
А4		13	АТБ 065.003-01	Пластина	4	
				Стандартные изделия		
		14		Болт М16х60.36 ГОСТ 7798-70	16	
		15		Гайка М16.4 ГОСТ 5915-70	16	
		16		Шайба 16.65Г ГОСТ 6402-70	16	
				Прочие изделия		
		17		Виброизолятор Д044 ТУ 36-1178-70	4	

Инв.№ подл. | Подп. и дата | Взам.инв.№ | Инв.№ дубл. | Подп. и дата

Изм.	Лист	N докум.	Подп.	Дата

АТБ 071.000

Лист 7

Формат А4

Формат	Зона	Поз.	Обозначение	Наименование	Кол.	Примечание
				Документация		
А3			АТБ 072.000 СБ	Сборочный чертеж		
				Стандартные изделия		
		1		Болты ГОСТ 7798-70 М10х20.36	8	
			Переменные	Данные для исполнений:		
				АТБ 072.000		
				Сборочные единицы		
А4		2	ПВ 44	Плита	1	Выпуск 1-2
А4		3	АТБ 065.020	Переход	1	
		4	-01	Переход	1	
А4		5	АТБ 065.030	Рукав-вставка	2	
А4		6	АТБ 071.010-06	Основание	1	
				Детали		
А4		6	АТБ 065.001	Прокладка	1	
		7	-01	Прокладка	1	
		8	-02	Прокладка	2	
А4		9	АТБ 072.003	Пластина	4	

Инв.№ подл. | Подп. и дата | Взам.инв.№ | Инв.№ дубл. | Подп. и дата

Изм.	Лист	N докум.	Подп.	Дата
Разраб.		Рубинская		
Пров.		Комиссаров		
Рук.гр.		Рябовский		
Н.контр.		Литвак		
Утв.		Спивак		

АТБ 072.000

Виброизолирующее основание и гибкие вставки для насосов марки „КМ" Тип II

Лит	Лист	Листов
И	1	2

Госстрой СССР Сантехпроект г. Москва

Формат А4

Форм.	Зона	Поз.	Обозначение	Наименование	Кол.	Примечание
				Стандартные изделия		
				Болты ГОСТ 7798-70		
		11		М12х45.36	20	
		12		Гайка М12.4 ГОСТ 5915-70	20	
		13		Шайба 12.65Г ГОСТ 6402-70	28	
				Прочие изделия		
		14		Виброизолятор Д042		
				ТУ 36-1178-70	4	
				АТБ072.000-01		
				Сборочные единицы		
А4		2	ПВ 44	Плита	1	Выпуск 1-2
А4		3	АТБ065.020-01	Переход	1	
А4		5	АТБ065.030	Рукав-вставка	2	
А4		6	АТБ071.010-06	Основание	1	
				Детали		
А4		7	АТБ065.001-01	Прокладка	1	
		8	-02	Прокладка	2	
А4		9	АТБ072.001	Пластина	4	
				Стандартные изделия		
		11		Болт М12х45.36 ГОСТ 7798-70	16	
		14		Гайка М12.4 ГОСТ 5915-70	16	
		15		Шайба 12.65Г ГОСТ 6402-70	24	

Инв.№подл. | Подп. и дата | Взам.инв.№ | Инв.№дубл. | Подп. и дата

Изм. Лист N докум. Подп. Дата

АТБ072.000 Лист 2

Формат А4

Форм.	Зона	Поз.	Обозначение	Наименование	Кол.	Примечание
				Прочие изделия		
		14		Виброизолятор Д042		
				ТУ36-1178-70	4	
				АТБ072.000-02		
				Сборочные единицы		
А4		2	ПВ45	Плита	1	Выпуск 1-2
А4		3	АТБ065.020-01	Переход	1	
А4		5	АТБ065.030	Рукав-вставка	2	
А4		6	АТБ071.010-07	Основание	1	
				Детали		
А4		7	АТБ065.001-01	Прокладка	1	
		9	-02	Прокладка	2	
А4		10	АТБ072.001	Пластина	4	
				Стандартные изделия		
		11		Болт М12х45.36 ГОСТ 7798-70	12	
		15		Болт М10х45.36 ГОСТ 7798-70	4	
		12		Гайка М12.4 ГОСТ 5915-70	12	
		16		Гайка М10.4 ГОСТ 5915-70	4	
		13		Шайба 12.65Г ГОСТ 6402-70	20	
		17		Шайба 10.65Г ГОСТ 6402-70	4	
				Прочие изделия		
		14		Виброизолятор Д042		
				ТУ36-1178-70	4	

Инв.№подл. | Подп. и дата | Взам.инв.№ | Инв.№дубл. | Подп. и дата

Изм. Лист N докум. Подп. Дата

АТБ072.000 Лист 3

Формат А4

Формат	Зона	Поз.	Обозначение	Наименование	Кол.	Примечание
				АТБ 072.000-03		
				Сборочные единицы		
А4		2	ПВ 46	Плита	1	Выпуск 1-2
А4		5	АТБ 065.030	Рукав-вставка	1	
		18	-02	Рукав-вставка	1	
А4		6	АТБ 071.010-08	Основание	1	
				Детали		
А4		7	АТБ 065.001-02	Прокладка	1	
		9	-04	Прокладка	1	
А4		10	АТБ 065.003	Пластина	4	
				Стандартные изделия		
		11		Болт М12×45.36 ГОСТ 7798-70	8	
		19		Болт М16×120.36 ГОСТ 7798-70	4	
		12		Гайка М12.4 ГОСТ 5915-70	8	
		20		Гайка М16.4 ГОСТ 5915-70	4	
		13		Шайба 12.65Г ГОСТ 6402-70	16	
		21		Шайба 16.65Г ГОСТ 6402-70	4	
				Прочие изделия		
		14		Виброизолятор Д043 ТУ36-1178-70	4	

Инв. N подл. | Подп. и дата | Взам. инв. N | Инв. N дубл. | Подп. и дата

Изм.	Лист	N докум.	Подп.	Дата	АТБ 072.000	Лист 4

Формат А4

Формат	Зона	Поз.	Обозначение	Наименование	Кол.	Примечание
				АТБ 072.000-04		
				Сборочные единицы		
А4		2	ПВ 47	Плита	1	Выпуск 1-2
А4		5	АТБ 065.010-02	Рукав-вставка	1	
		18	-03	Рукав-вставка	1	
А4		6	АТБ 071.010-09	Основание	1	
				Детали		
А4		7	АТБ 065.001-04	Прокладка	1	
		9	-05	Прокладка	1	
А4		10	АТБ 065.003-01	Пластина	4	
				Стандартные изделия		
		11		Болт М12×45.36 ГОСТ 7798-70	4	
		19		Болт М16×60.36 ГОСТ 7798-70	8	
		12		Гайка М12.4 ГОСТ 5915-70	4	
		20		Гайка М16.4 ГОСТ 5915-70	8	
		13		Шайба 12.65Г ГОСТ 6402-70	12	
		21		Шайба 16.65Г ГОСТ 6402-70	8	
				Прочие изделия		
		14		Виброизолятор Д044 ТУ36-1178-70	4	
				АТБ 072.000-05		
				Сборочные единицы		
А4		2	ПВ 47	Плита	1	
А4		5	АТБ 065.010-01	Рукав-вставка	1	

Инв. N подл. | Подп. и дата | Взам. инв. N | Инв. N дубл. | Подп. и дата

Изм.	Лист	N докум.	Подп.	Дата	АТБ 072.000	Лист 5

Формат А4

Серия 3.904-24 Выпуск 1-1

Форм.	Зона	Поз.	Обозначение	Наименование	Кол.	Примечание
А4		17	АТБ065.010-03	Рукав-вставка	1	
А4		9	АТБ071.010-12	Основание	1	
				Детали		
А4		10	АТБ065.001-03	Прокладка	1	
		18	-05	Прокладка	1	
А4		12	АТБ065.003-01	Пластина	4	
				Стандартные изделия		
		11		Болт М12×45.36 ГОСТ 7798-70	4	
		19		Болт М16×60.36 ГОСТ 7798-70	8	
		12		Гайка М12.4 ГОСТ 5915-70	4	
		20		Гайка М16.4 ГОСТ 5915-70	8	
		13		Шайба 12.65Г ГОСТ 6402-70	12	
		21		Шайба 16.65Г ГОСТ 6402-70	8	
				Прочие изделия		
		14		Виброизолятор Д044 ТУ36-1178-70	4	
				АТБ072.000-06		
				Сборочные единицы		
А4		2	ПВ48	Плита	1	Выпуск 1-2
А4		5	АТБ065.030-03	Рукав-вставка	1	
А4		18	АТБ068.010	Рукав-вставка	1	

Инв.№ подл. | Подп. и дата | Взам. инв.№ | Инв.№ дубл. | Подп. и дата

Изм. Лист № докум. Подп. Дата

АТБ072.000 Лист 6

Формат А4

Форм.	Зона	Поз.	Обозначение	Наименование	Кол.	Примечание
А4		6	АТБ071.010-11	Основание	1	
				Детали		
А4		7	АТБ065.001-05	Прокладка	1	
		9	-07	Прокладка	1	
А4		10	АТБ065.003-01	Пластина	4	
				Стандартные изделия		
		11		Болт М12×45.36 ГОСТ 7798-70	4	
		19		Болт М16×60.36 ГОСТ 7798-70	12	
		12		Гайка М12.4 ГОСТ 5915-70	4	
		20		Гайка М16.4 ГОСТ 5915-70	12	
		13		Шайба 12.65Г ГОСТ 6402-70	12	
		21		Шайба 16.65Г ГОСТ 6402-70	12	
				Прочие изделия		
		14		Виброизолятор Д044 ТУ36-1178-70	4	

Инв.№ подл. | Подп. и дата | Взам. инв.№ | Инв.№ дубл. | Подп. и дата

Изм. Лист № докум. Подп. Дата

АТБ072.000 Лист 7

Формат А4

А7Б 071.000 СБ

Выпуск 1-1

Серия 3 904-24

Серия

Рис. 1

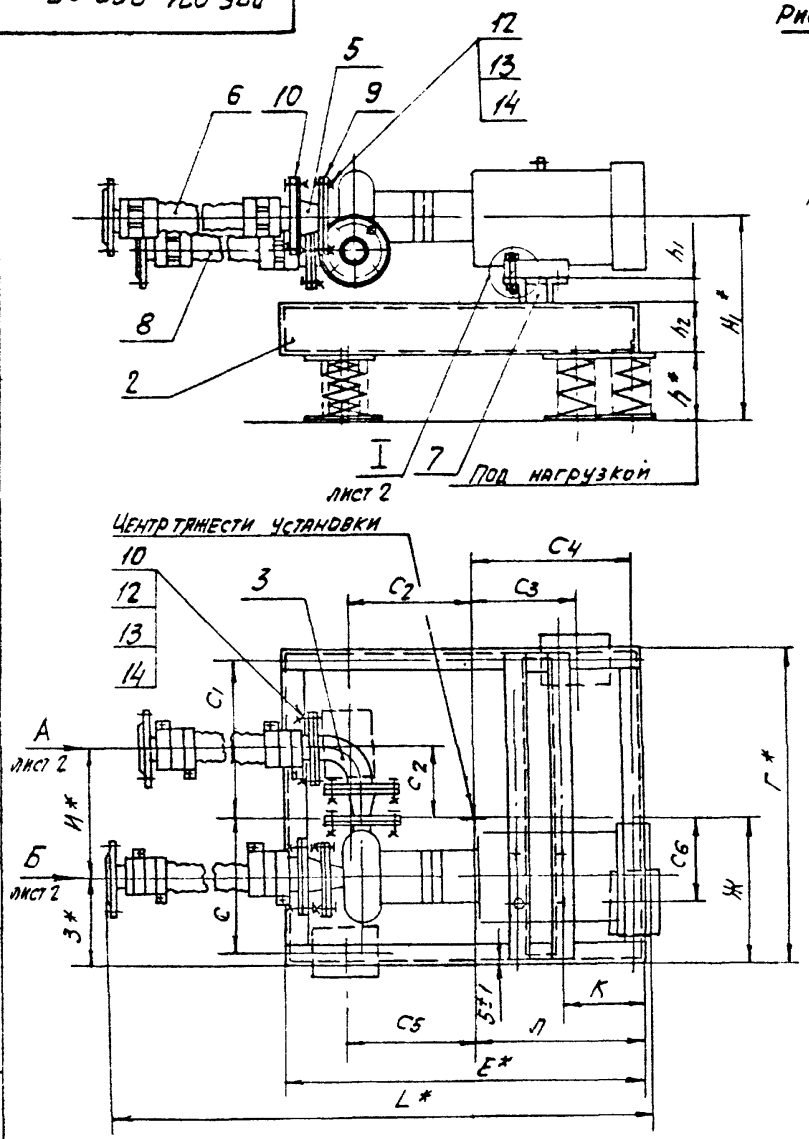

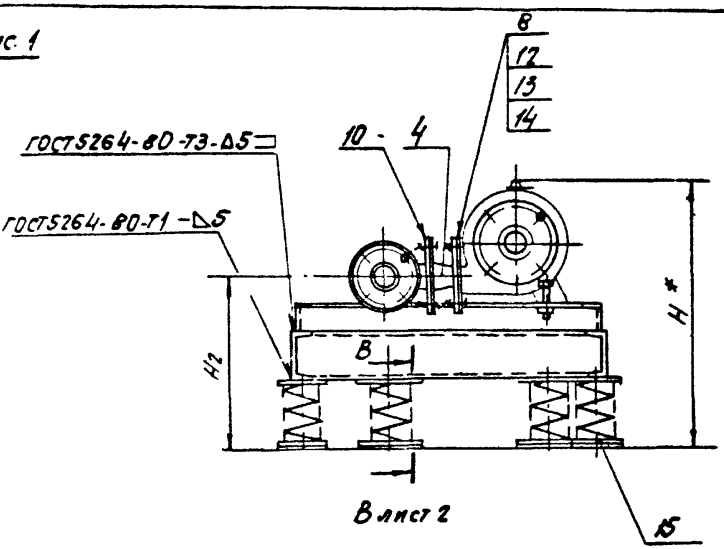

1. Приварку пластин (поз. 11) производить после регулировки расположения виброизоляторов до получения их равномерной осадки.
2. Виброизоляторы к полу крепить не требуется.
3. Рабочие чертежи плиты (поз. 2) смотри выпуск 1-2.
4. Таблицу исполнений смотри на листе 3.
5.* Размеры для справок.
6. Неуказанные предельные отклонения размеров $\pm t_2/2$.

Изм.	Лист	№ докум.	Подп.	Дата
Разраб.		Митехина		
Пров.		Комиссар		
Рук. группы		Грановская		
Гл. спец.		Ушомирская		
Н. контр.		Литвак		
Утв.		Спивак		

А7Б071.000СБ

Виброизолирующее основание и гибкие вставки для насосов марки „КМ". Тип I.

Лит.	Масса	Масштаб
И	См. табл.	—

Лист 1 | Листов 3

Госстрой СССР
Сантехпроект
г. Москва

Копировал: [illegible]

Формат А3

Инв. № подл. | Подпись и дата | Взам. инв. № | Инв. № дубл. | Подпись и дата

А7Б071.000СБ

Рис.1

Вид А лист1

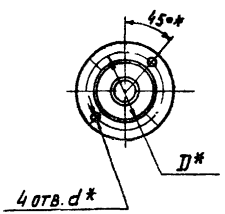

Вид Б лист1

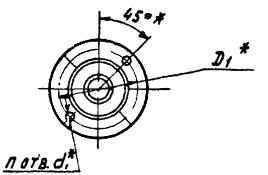

I лист1

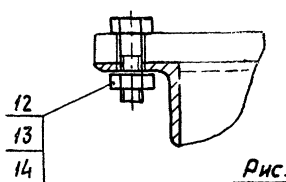

В - В лист1

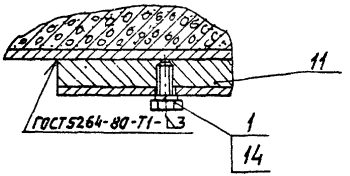

Рис.5

Остальное - см. рис.1

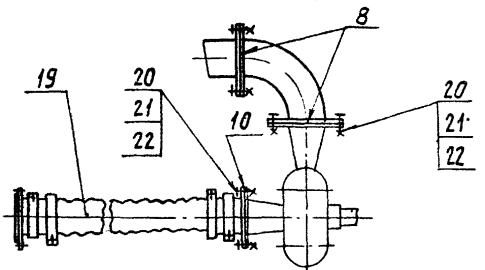

Рис. 2

Остальное - см. рис. 1

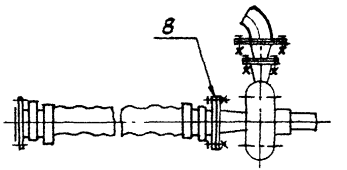

Рис.3

Остальное - см. рис. 1

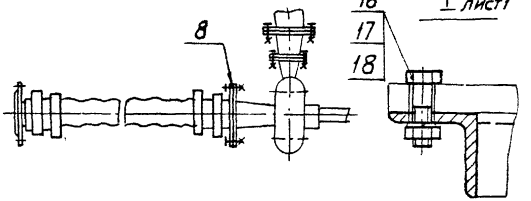

Рис. 4

Остальное - см. рис.1

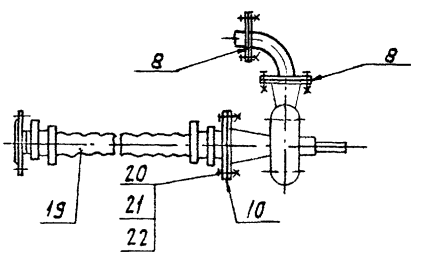

Изм	Лист	№ докум.	Подп.	Дата	А7Б071.000	Лист 2

Копировал: Дм Формат А3

Серия 3.904-24 Выпуск 1-1

Выпуск 1-1

Серия

Инв.№ подл. | Подп. и дата | Взам. инв.№ | Инв.№ дубл. | Подп. и дата

А7Б071.000СБ

Обозначение	Шифр	Рис	Марка насоса: Новая	Марка насоса: Старое	Тип электродвигателя	Размеры, мм: Г*	Е*	Ж	З	И*	К	Л	L*	С	С1	С2	С3	С4	С5	С6	С7	D*	D1*	d*	d1*	H*	H1*	H2*	h*	h1*	h2*	α* град.	n, шт.	Масса, кг
А7Б071.000	ВО-I-14	1	КМ8/18	1,5КМ 6	4АХ80А2	750	850	350	200	354	190	400	1644	353	355	300	250	378	328	195	170	110	110	14	14	592	467	392	157	50	120	45°	4	407,5
-01	ВО-I-15	2	КМ20/18а	2КМ-9а						371	135		1540															397						404,7
-02	ВО-I-16	3	КМ20/30	2КМ-6	4А100S2				220	406			1474													287	427	427						404,5
-03	ВО-I-17	4	КМ45/55	3КМ-6	4А160S2	900	1100	375	300	323	250	445	1800	353	503	265	300	423	458	250	100		150		18	762	492	368	162					591
			КМ45/55а	3КМ-6а																														
-04	ВО-I-18		КМ90/35	4КМ-12		950	1000	425		360	155	425		380	480	290	310	380	400	250	150	150	170			878	558	438	148		200			559
			КМ90/35а	4КМ-12а																														
-05	ВО-I-19	5	КМ90/55а	4КМ-8	4А160М2			420		358	120		1843	375	485	225	300		455	300	190	145		18		910	590	455	180					587,7
-06	ВО-I-20		КМ160/20	6КМ-12	4А160S4	1000	1350	460	340	441	210	570	1830	410	490	420	400	520	500	300	220	170	225			946	676	496	176	100	240	22°30'	8	826
			КМ160/20а	6КМ-12а																														

Вып. № подл. | Подпись и дата | Взам. инв. № | Инв. № дубл. | Подпись и дата

Серия 3 904-24 Выпуск 1-1

Серия Выпуск 1-1

Изм	Лист	№ докум.	Подп.	Дата	А7Б071.000СБ	Лист 3

Копировал: СС Формат А3

А7Б072.000СБ

Рис. 1

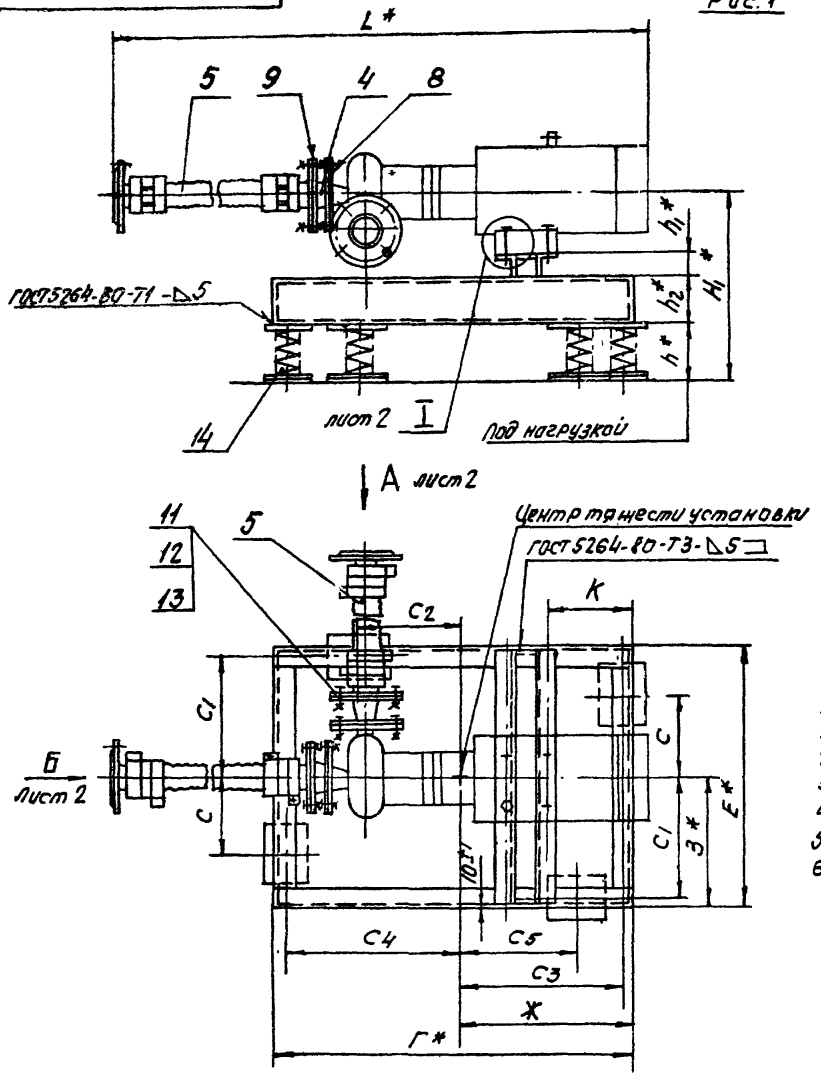

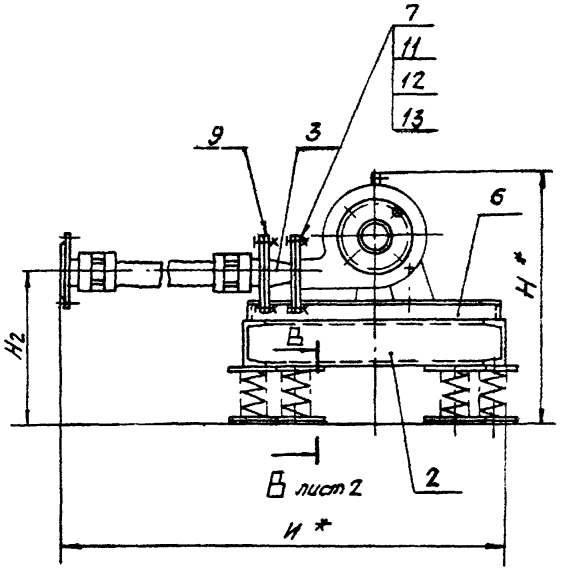

1. Приварку пластин (поз. 10) производить после регулировки расположения виброизоляторов до получения их равномерной нагрузки.
2. Виброизоляторы к полу крепить не требуется.
3. Рабочие чертежи плиты (поз. 2) смотри выпуск 1-2.
4. Таблицу исполнений смотри на листе 3.
5. *Размеры для справок.
6. Неуказанные предельные отклонения размеров ± t2/2.

Изм.	Лист	№ докум.	Подп.	Дата	А7Б072.000СБ			
Разраб.		Митехина			Виброизолирующее основание и гибкие вставки для насосов марки „КМ" Тип II.	Лит.	Масса	Масштаб
Пров.		Комиссаров				U	См. табл.	–
Рук. гр.		Грановский		2.84		Лист 1	Листов 3	
Гл. спец.		Ушомирская				Госстрой СССР Сантехпроект г. Москва		
Н. контр.		Литвак						
Утв.		Спивак		2.83				

Копировал. Ol

Формат А3

Серия 3.904-24 Выпуск 1-1

Инв. № подл. | Подпись и дата | Взам. инв. № | Инв. № дубл. | Подпись и дата

Рис.1

Вид А лист1

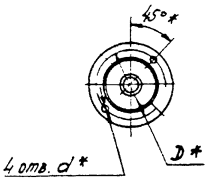

Вид Б лист1

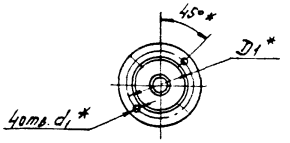

В–В лист1

I лист1

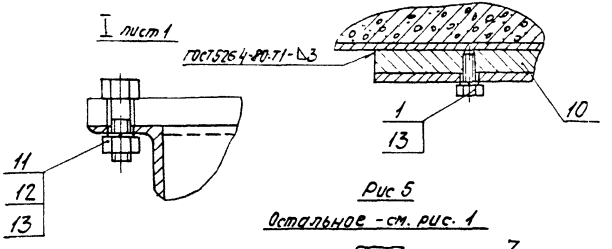

Рис.2
Остальное - см. рис.1

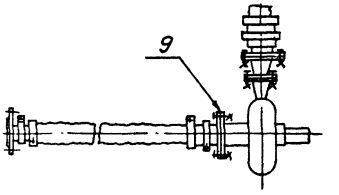

Рис.3
Остальное - см. рис.1

I лист1

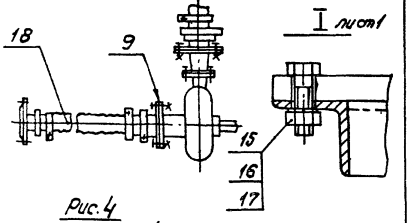

Рис.4
Остальное - см. рис.1

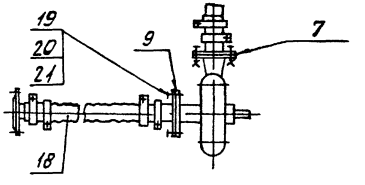

Рис 5
Остальное - см. рис. 1

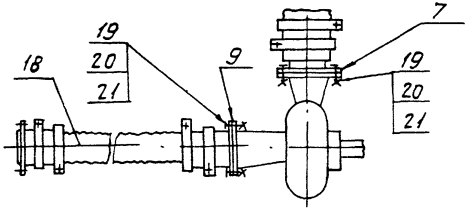

Инв.№подл. | Подпись и дата | Взам.инв.№ | Инв.№дубл. | Подпись и дата

Выпуск 1-1
Серия 3.904-24

А7Б072.000СБ

Выпуск 1-1

Серия 3.904-24

Выпуск 1-1

Серия

Обозначен.	Шифр	Рис	Марка насоса: Новая	Марка насоса: Старая	Тип электродвигателя	Размеры, мм: Г*	Е*	Ж	З*	И*	К	L*	С	C_1	C_2	C_3	C_4	C_5	D*	D_1*	d*	d_1*	H*	H_1*	H_2*	h*	h_1*	h_2*	α,* град	n, шт	Масса кг
А7Б072.000	80-II-14	1	КМ8/18	1,5КМ-6	4АХ80А2	900	650	430	325	1644	190	1644	200	295	260	400	440	300	110	110	14	14	581	456	381	146	50	120	45°*	4	244,3
-01	80-II-15	2	КМ20/18а	2КМ-9а						1671	135	1540													376						241
-02	80-II-16	3	КМ20/30	2КМ-6	4А100S2	950				1588		1474											576	416	416						250
-03	80-II-17	4	КМ46/55	3КМ-6	4А160S2	1500	750	640	375	1913	250	1800	220	345	230	610	830	450		150		18	707	497	373	167					429
			КМ46/55а	3КМ-6а																											
-04	80-II-18	5	КМ90/35	4КМ-12		1300		555		1803	155		200	330	210	510	700	400	150	170			846	586	466	176					574
			КМ90/55а	4КМ-12а																											
-05	80-II-19		КМ90/55а	4КМ-8	4А160М2			560		1813	120	1843			310	515	605		145		18		836		451			200			592,5
-06	80-II-20		КМ160/20	6КМ-12	4А160S4	1450	950	650	475	1928	210	1830	250	430	350	605	755	500	170	225			884	634	454	174	100		22°30'*	8	837
			КМ160/20а	6КМ-12а																											

Изм	Лист	N докум.	Подп.	Дата	А7Б 072.000 СБ	Лист 3

Инв. N подл. | Подп. и дата | Взам. инв. N | Инв. N дубл. | Подп. и дата

Формат А3

Выпуск 1-1

Серия 3.900-24

Формат	Зона	Поз.	Обозначение	Наименование	Кол.	Примечание
				Документация		
А3			АТБ 071. 010 СБ	Сборочный чертеж		
				Переменные данные для исполнений:		
				АТБ 071. 010		
				Детали		
Б4		1	АТБ071. 001	Уголок		
				Уголок Б-50×50×5 ГОСТ 8509-72 / В Ст.3-I ГОСТ 535-79		
				L = 80 - 0,74	2	0,3 кг
Б4		2	АТБ071. 002	Уголок		
				Уголок Б-50×50×5 ГОСТ 8509-72 / В Ст.3-I ГОСТ 535-79		
				L = 740 - 2,0	2	2,8 кг
				АТБ071. 010 -01		
				Детали		
Б4		1	АТБ 071. 003	Уголок		
				Уголок Б-50×50×5 ГОСТ 8509-72 / В Ст.3-I ГОСТ 535-79		
				L = 52 - 0,87	2	0,2 кг

Инв.N подл. | Подп. и дата | Взам. инв.N | Инв.N дубл. | Подп. и дата

Изм.	Лист	N докум.	Подп.	Дата
Разраб.	Интелина			
Пров.	Комиссаров			
Рук.гр.	Ураковский			
Н. контр.	Литвак			
Утв.	Спивак			

АТБ071. 010

Основание

Лит.	Лист	Листов
И	1	6

Госстрой СССР
Сантехпроект
г. Москва

Формат А4

Формат	Зона	Поз.	Обозначение	Наименование	Кол.	Примечание
Б4		2	АТБ 071. 002	Уголок		
				Уголок Б-50×50×5 ГОСТ 8509-72 / В Ст.3-I ГОСТ 535-79		
				L = 740 - 2,0	2	2,8 кг
				АТБ 071. 010 -02		
				Детали		
Б4		1	АТБ 071. 004	Уголок		
				Уголок Б-50×50×5 ГОСТ 8509-72 / В Ст.3-I ГОСТ 535-79		
				L = 118 - 0,87	2	0,5 кг
Б4		2	АТБ 071. 002	Уголок		
				Уголок Б-50×50×5 ГОСТ 8509-72 / В Ст.3-I ГОСТ 535-79		
				L = 890 - 2,3	2	3,4 кг
				АТБ 071. 010 -03		
				Детали		
Б4		1	АТБ 071. 005	Уголок		
				Уголок Б-50×50×5 ГОСТ 8509-72 / В Ст.3-I ГОСТ 535-79		
				L = 118 - 1,0	2	0,5 кг
Б4		2	АТБ 071. 006	Уголок		
				Уголок Б-50×50×5 ГОСТ 8509-72 / В Ст.3-I ГОСТ 535-79		
				L = 940 - 2,3	2	3,5 кг

Инв.N подл. | Подп. и дата | Взам. инв.N | Инв.N дубл. | Подп. и дата

Изм.	Лист	N докум.	Подп.	Дата

АТБ071. 010

Лист 2

Копир. Формат А4

Формат	Зона	Поз.	Обозначение	Наименование	Кол.	Примечание
				А75071.010 -04		
				Детали		
БЧ		1	А75071.007	Уголок		
				Уголок Б-570х50х5 ГОСТ 8509-72		
				В Ст.3-Т ГОСТ 535-79		
				L=150-1,0	2	0,57кг
БЧ		2	А75071.008	Уголок		
				Уголок Б-500х50х5 ГОСТ 8509-72		
				В Ст.3-Т ГОСТ 535-79		
				L=940-2,3	2	3,55кг
				А75071.010-05		
				Детали		
БЧ		1	А75071.009	Уголок		
				Уголок Б-100х100х10 ГОСТ 8509-72		
				В Ст.3-Т ГОСТ 535-79		
				L=98-0,87	2	1,0кг
БЧ		2	А75071.008	Уголок		
				Уголок Б-100х100х10 ГОСТ 8509-72		
				В Ст.3-Т ГОСТ 535-79		
				L=940-2,3	2	11,1кг
				А75071.010 -06		
				Детали		

Инв. № подл. | Подпись и дата | Взам. инв. № | Инв. № дубл. | Подпись и дата

Изм. | Лист | № док. | Подп. | Дата

А75071.010

Лист 3

Формат А4

Формат	Зона	Поз.	Обозначение	Наименование	Кол.	Примечание
БЧ		1	А75071.009	Уголок		
				Уголок Б-50х50х5 ГОСТ 8509-72		
				В Ст.3-Т ГОСТ 535-79		
				L=80-0,74	2	0,3кг
БЧ		2	А75071.008	Уголок		
				Уголок Б-50х50х5 ГОСТ 8509-72		
				В Ст.3-Т ГОСТ 535-79		
				L=640-2,0	2	2,4кг
				А75071.010-07		
				Детали		
БЧ		1	А75071.001	Уголок		
				Уголок Б-50х50х5 ГОСТ 8509-72		
				В Ст.3-Т ГОСТ 535-79		
				L=52-0,74	2	0,2кг
БЧ		2	А75071.006	Уголок		
				Уголок Б-50х50х5 ГОСТ 8509-72		
				В Ст.3-Т ГОСТ 535-79		
				L=640-2,0	2	2,4кг
				А75071.010-08		
				Детали		
БЧ		1	А75071.003	Уголок		
				Уголок Б-50х50х5 ГОСТ 8509-72		
				В Ст.3-Т ГОСТ 535-79		
				L=118-0,87	2	0,45кг

Инв. № подл. | Подпись и дата | Взам. инв. № | Инв. № дубл. | Подпись и дата

Изм. | Лист | № док. | Подп. | Дата

А75071.010

Лист 4

Копировал: СК

Формат А4

Форм.	Зона	Поз.	Обозначение	Наименование	Кол.	Примечание
Б4		2	АТБ 071. 006	Уголок		
				Уголок Б-50х50х5 ГОСТ 8509-72 / ВСт.3-I ГОСТ 535-79		
				L = 740 - 2,0	2	2,8 кг
				АТБ 071. 010 - 09		
				Детали		
Б4		1	АТБ 071. 004	Уголок		
				Уголок Б-50х50х5 ГОСТ 8509-72 / ВСт.3-I ГОСТ 535-79		
				L = 118 - 0,87	2	0,45 кг
Б4		2	АТБ 071. 006	Уголок		
				Уголок Б-50х50х5 ГОСТ 8509-72 / ВСт.3-I ГОСТ 535-79		
				L = 740 - 2,0	2	2,8 кг
				АТБ 071. 010 - 10		
				Детали		
Б4		1	АТБ 071. 011	Уголок		
				Уголок Б-50х50х5 ГОСТ 8509-72 / ВСт.3-I ГОСТ 535-79		
				L = 150 - 1,0	2	0,56 кг
Б4		2	АТБ 071. 002	Уголок		
				Уголок Б-50х50х5 ГОСТ 8509-72 / ВСт.3-I ГОСТ 535-79		
				L = 740 - 2,0	2	2,8 кг

Инв. N подл. | Подп. и дата | Взам. инв. N | Инв. N дубл. | Подп. и дата

Изм. Лист N докум. Подп. Дата

АТБ 071.010

Лист 5

Формат А4

Форм.	Зона	Поз.	Обозначение	Наименование	Кол.	Примечание
				АТБ 071. 010 -11		
				Детали		
Б4		1	АТБ 071. 007	Уголок		
				Уголок Б-100х100х10 ГОСТ 8509-72 / ВСт.3-I ГОСТ 535-79		
				L = 98 - 0,87	2	1,0 кг
Б4		2	АТБ 071. 002	Уголок		
				Уголок Б-100х100х10 ГОСТ 8509-72 / ВСт.3-I ГОСТ 535-79		
				L = 940 - 2,0	2	9,5 кг

Инв. N подл. | Подп. и дата | Взам. инв. N | Инв. N дубл. | Подп. и дата

Изм. Лист N докум. Подп. Дата

АТБ 071.010

Лист 6

Формат А4

А75071.010СБ

Выпуск 1-1

Серия 3.904-24

Выпуск 1-1

Серия

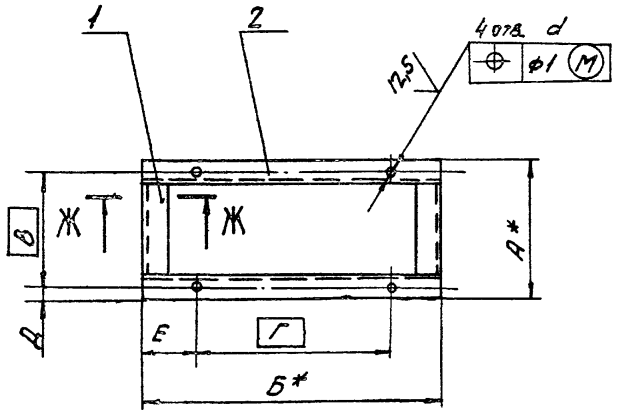

Ж – Ж

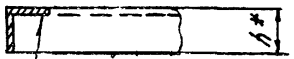

ГОСТ 5264-80-Т1 -△5□

Обозначение	Размеры, мм								Масса, кг
	А*	Б*	В	Г	Д	Е	d	h*	
А75071.010	180	740	140	150	20	120	$14^{+0,43}$	50	6,2
—01	152		112	160		135	$12^{+0,36}$		6,0
—02	218	890	178	254		173	$14^{+0,43}$		7,8
—03		940							8,0
—04	250		210						8,2
—05	298	990	178		60	213		100	23,2
—06	180	640	140	150	20	370	$14^{+0,43}$	50	5,4
—07	152		112	160		390	$12^{+0,36}$		5,2
—08	218	740	178	254		613	$14^{+0,43}$		6,5
—09						523			6,5
—10	250		210						6,7
—11	298	940	178		60	598		100	21,0

1* Размеры для справок.

2. Неуказанные предельные отклонения размеров: $\pm t_2$; $\pm t_2/2$.

Изм.	Лист	№ докум.	Подп.	Дата	А75071.010СБ
Разраб.		Митехина			Основание
Пров.		Комиссаров			
Рук. группы		Грановский		К.83	
Гл. спец.		Удомирская			
Н. контр.		Литвак			
Утв.		Сливак		К.83	

Лит.	Масса	Масштаб
И	См. табл.	—
Лист	Листов 1	

Госстрой СССР САНТЕХПРОЕКТ г. Москва

Копировал: Сб

Формат А3

Инв. № подл. | Подпись и дата | Взам. инв. № | Инв. № дубл. | Подпись и дата

Серия 3.904-24 Выпуск 1-1

Формат	Зона	Поз.	Обозначение	Наименование	Кол.	Примечание
				Документация		
А3			АТБ 073.000 СБ	Сборочный чертеж		
				Стандартные изделия		
		1		Болты ГОСТ 7798-70		
				М10×20.36	8	
				Переменные данные для исполнений:		
				АТБ 073.000		
				Сборочные единицы		
А4		2	ПВ44	Плита	1	Выпуск 1-2
А4		3	АТБ 065.020	Переход	1	
		4	-01	Переход	1	
А4		5	АТБ 065.030	Рукав-вставка	2	
А4		6	АТБ 071.010-06	Основание	1	
				Детали		
А4		6	АТБ 065.001	Прокладка	1	
		7	-01	Прокладка	1	
		8	-02	Прокладка	2	
А4		9	АТБ 072.003	Пластина	4	

Инв.№ подл. | Подп. и дата | Взам.инв.№ | Инв.№ дубл. | Подп. и дата

Изм.	Лист	N докум.	Подп.
Разраб.		Рубинская	
Пров.		Комиссаров	
Рук.гр.		Грановский	
Н.контр.		Литвак	
Утв.		Спивак	

АТБ 073.000

Виброизолирующее основание и гибкие вставки для насосов марки "КМ" Тип III

Лит	Лист	Листов
А1	1	2

Госстрой СССР Сантехпроект г. Москва

Формат А4

Формат	Зона	Поз.	Обозначение	Наименование	Кол.	Примечание
				Стандартные изделия		
				Болты ГОСТ 7798-70		
		11		М12×45.36	20	
		12		Гайка М12 ГОСТ 5915-70	20	
		13		Шайба 12.65Г ГОСТ 6402-70	28	
				Прочие изделия		
		14		Виброизолятор Д042 ТУ36-1178-70	4	
				АТБ 072.000-01		
				Сборочные единицы		
А4		2	ПВ44	Плита	1	Выпуск 1-2
А4		3	АТБ 065.020-01	Переход	1	
А4		5	АТ 6065.030	Рукав-вставка	2	
А4		6	АТБ 071.010-06	Основание	1	
				Детали		
А4		7	АТБ 065.001-01	Прокладка	1	
		8	-02	Прокладка	2	
А4		9	АТ 6072.001	Пластина	4	
				Стандартные изделия		
		11		Болт М12×45.36 ГОСТ 7798-70	16	
		14		Гайка М12 ГОСТ 5915-70	16	
		15		Шайба 12.65Г ГОСТ 6402-70	24	

Инв.№ подл. | Подп. и дата | Взам.инв.№ | Инв.№ дубл. | Подп. и дата

Изм.	Лист	N докум.	Подп.

АТБ 073.000

Лист 2

Формат А4

Форм.	Зона	Поз.	Обозначение	Наименование	Кол.	Примечание
				Прочие изделия		
		18		Виброизолятор Д.042 ТУ36-1178-70	4	
				АТБ073.000-02		
				Сборочные единицы		
А9		2	ПВ45	Плита	1	Выпуск 1-2
А4		3	АТБ065.020-01	Переход	1	
А4		5	АТБ065.030	Рукав-вставка	2	
А4		6	АТБ071.010-07	Основание	1	
				Детали		
А4		7	АТБ065.001-01	Прокладка	1	
		9	-02	Прокладка	2	
А4		10	АТБ072.001	Пластина	4	
				Стандартные изделия		
		11		Болт М12×45.36 ГОСТ 7798-70	12	
		15		Болт М10×45.36 ГОСТ 7798-70	4	
		12		Гайка М12.4 ГОСТ 5915-70	12	
		16		Гайка М10.4 ГОСТ 5915-70	4	
		13		Шайба 12.65Г ГОСТ 6402-70	20	
		17		Шайба 10.65Г ГОСТ 6402-70	4	
				Прочие изделия		
		14		Виброизолятор Д.042 ТУ36-1178-70	4	

Инв. N подл. | Подп. и дата | Взам. инв. N | Инв. N дубл. | Подп. и дата

Изм. Лист N докум. Подп. Дата

АТБ073.000

Лист 3

Формат А4

Форм.	Зона	Поз.	Обозначение	Наименование	Кол.	Примечание
				АТБ073.000-03		
				Сборочные единицы		
А4		2	ПВ46	Плита	1	Выпуск 1-2
А4		5	АТБ065.030	Рукав-вставка	1	
		18	-02	Рукав-вставка	1	
А4		6	АТБ071.010-08	Основание	1	
				Детали		
А4		7	АТБ065.001-02	Прокладка	1	
		9	-04	Прокладка	1	
А4		10	АТБ065.003	Пластина	4	
				Стандартные изделия		
		11		Болт М12×45.36 ГОСТ 7798-70	8	
		19		Болт М16×20.36 ГОСТ 7798-70	4	
		12		Гайка М12.4 ГОСТ 5915-70	8	
		20		Гайка М16.4 ГОСТ 5915-70	4	
		13		Шайба 12.65Г ГОСТ 6402-70	16	
		21		Шайба 16.65Г ГОСТ 6402-70	4	
				Прочие изделия		
		14		Виброизолятор Д.043 ТУ36-1178-70	4	

Инв. N подл. | Подп. и дата | Взам. инв. N | Инв. N дубл. | Подп. и дата

Изм. Лист N докум. Подп. Дата

АТБ073.000

Лист 4

Формат А4

Альбом 1-1

Серия 3.904-24

Выпуск 1-1

Серия

Формат	Зона	Поз.	Обозначение	Наименование	Кол.	Примечание
				АТБ 073.000-04		
				Сборочные единицы		
А4		2	ПБ47	Плита	1	Выпуск 1-2
А4		5	АТБ 065.010-02	Рукав-вставка	1	
		18	-03	Рукав-вставка	1	
А4		6	АТБ 071.010-09	Основание	1	
				Детали		
А4		7	АТБ 065.001-04	Прокладка	1	
		9	-05	Прокладка	1	
А4		10	АТБ 065.003-01	Пластина	4	
				Стандартные изделия		
		11		Болт М12×45.36 ГОСТ 7798-70	4	
		19		Болт М16×60.36 ГОСТ 7798-70	8	
		12		Гайка М12.4 ГОСТ 5915-70	4	
		20		Гайка М16.4 ГОСТ 5915-70	8	
		13		Шайба 12.65Г ГОСТ 6402-70	12	
		21		Шайба 16.65Г ГОСТ 6402-70	8	
				Прочие изделия		
		14		Виброизолятор Д044 ТУ 36-1178-70	4	
				АТБ 073.000-05		
				Сборочные единицы		
А4		2	ПБ47	Плита	1	Выпуск 1-2
А4		5	АТБ 065.010-01	Рукав-вставка	1	

Инв. N подл. | Подп. и дата | Взам. инв. N | Инв. N дубл. | Подп. и дата

Изм.	Лист	N докум.	Подп.	Дата	АТБ 073.000	Лист 5

Формат А4

Формат	Зона	Поз.	Обозначение	Наименование	Кол.	Примечание
А4		18	АТБ 065.010-03	Рукав-вставка	1	
А4		6	АТБ 071.010-12	Основание	1	
				Детали		
А4		10	АТБ 065.001-03	Прокладка	1	
		18	-05	Прокладка	1	
А4		12	АТБ 065.003-01	Пластина	4	
				Стандартные изделия		
		11		Болт М12×45.36 ГОСТ 7798-70	4	
		19		Болт М16×60.36 ГОСТ 7798-70	8	
		12		Гайка М12.4 ГОСТ 5915-70	4	
		20		Гайка М16.4 ГОСТ 5915-70	8	
		13		Шайба 12.65Г ГОСТ 6402-70	12	
		21		Шайба 16.65Г ГОСТ 6402-70	8	
				Прочие изделия		
		14		Виброизолятор Д043 ТУ 36-1178-70	4	
				АТБ 073.000-06		
				Сборочные единицы		
А4		2	ПБ48	Плита	1	Выпуск 1-2
А4		5	АТБ 065.030-03	Рукав-вставка	1	
А4		18	АТБ 068.010	Рукав-вставка	1	

Инв. N подл. | Подп. и дата | Взам. инв. N | Инв. N дубл. | Подп. и дата

Изм.	Лист	N докум.	Подп.	Дата	АТБ 073.000	Лист 6

Формат А4

Альбом 1-1

Серия 3.900-1-24

Формат	Зона	Поз.	Обозначение	Наименование	Кол.	Примечание
А4		6	А7Б071.010-11	Основание	1	
				Детали		
А4		7	А7Б065.001-05	Прокладка	1	
		9	-07	Прокладка	1	
А4		10	А7Б065.003-01	Пластина	4	
				Стандартные изделия		
		11		Болт М12х46.36		
				ГОСТ 7798-70	4	
		19		Болт М16х60.36		
				ГОСТ 7798-70	12	
		12		Гайка М12.4 ГОСТ 5915-70	4	
		20		Гайка М16.4 ГОСТ 5915-70	12	
		13		Шайба 12.65Г		
				ГОСТ 6402-70	12	
		21		Шайба 16.65Г		
				ГОСТ 6402-70	12	
				Прочие изделия		
		14		Виброизолятор ДО44		
				ТУ36-1178-70	4	

Инв. № подл. | Подпись и дата | Взам. инв. № | Инв. № дубл. | Подпись и дата | Подпись и дата

Изм.	Лист	№ докум.	Подп.	Дата

А7Б073.000

Лист 7

Формат А4

А7Б072.001

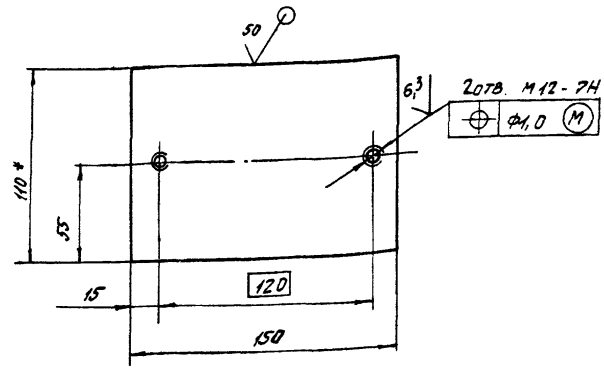

1. *Размер для справок.

2. Неуказанные предельные отклонения размеров: $\pm t_2$; $\pm t_2/2$.

Изм.	Лист	№ докум.	Подп.	Дата	А7Б072.001			
Разраб.		Митехина			Пластина	Лит.	Масса	Масштаб
Пров.		Комиссаров				И	2,1	1:2
Рук. группы		Грановский				Лист	Листов 1	
Н. контр.		Литвак			616.0 ГОСТ 19903-74	Госстрой СССР Сантехпроект г. Москва		
Утв.		Спивак			Лист 8 Ст. 3 ГОСТ 14637-69			

Копировал: СА

Формат А4

А7Б073.000СБ

Рис.1

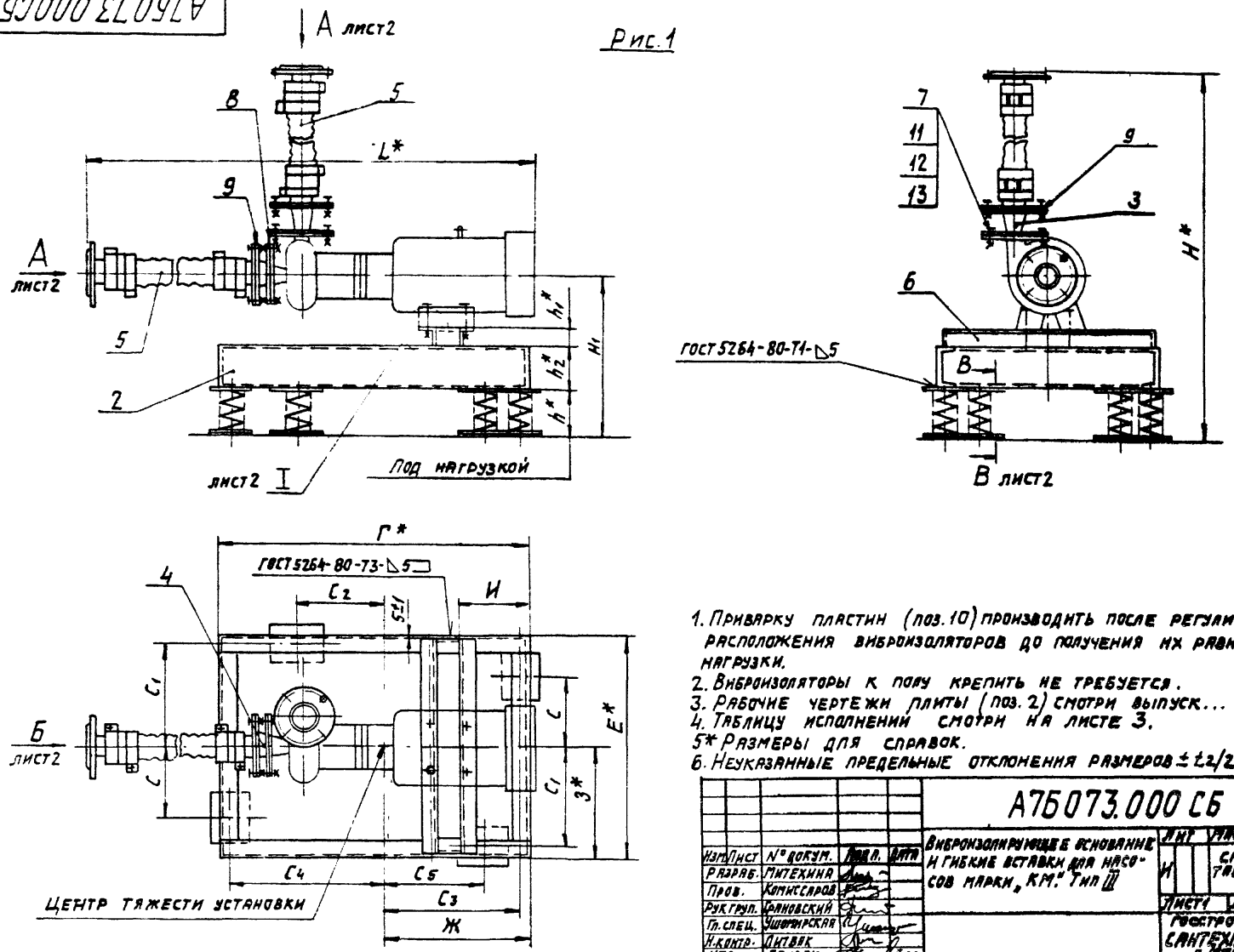

1. Приварку пластин (поз. 10) производить после регулировки расположения виброизоляторов до получения их равномерной нагрузки.
2. Виброизоляторы к полу крепить не требуется.
3. Рабочие чертежи плиты (поз. 2) смотри выпуск... 1-2.
4. Таблицу исполнений смотри на листе 3.
5* Размеры для справок.
6. Неуказанные предельные отклонения размеров ± t2/2.

Изм.	Лист	№ докум.	Подп.	Дата
Разраб.		Митехина		
Пров.		Комиссаров		
Рук. груп.		Грановский		
Гл. спец.		Ушомирская		
Н. контр.		Литвак		
Утв.		Спивак		1.83

А7Б073.000 СБ

Виброизолирующее основание и гибкие вставки для насосов марки „КМ". Тип III

Лит	Масса	Масштаб
И	см. табл.	—

Лист 1 Листов 1

Госстрой СССР
САНТЕХПРОЕКТ
г. Москва

Копировал

Формат А3

Выпуск 1-1

Серия 3904-24

Серия

Инв. № подл. | Подп. и дата | Взам. инв. № | Инв. № дубл. | Подп. и дата

АТБ 073.000 СБ

Выпуск 1-1

Серия 3.904-84

Инв.№подл. | Подп. и дата | Взам.инв.№ | Инв.№ дубл. | Подп. и дата

Рис. 1

Вид А лист 1

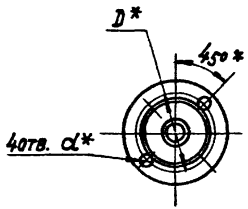

Вид Б лист 1

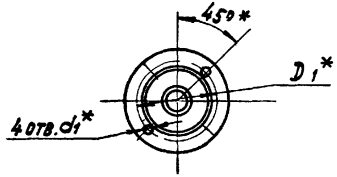

I лист 1

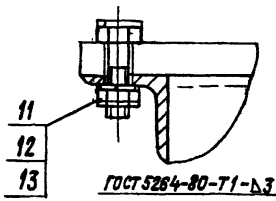

В-В лист 1

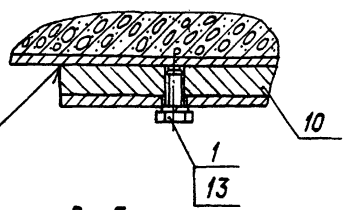

Рис. 2

Остальное - см. рис. 1

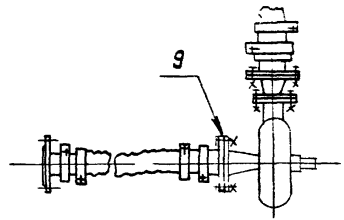

Рис. 3

Остальное-см. рис. 1

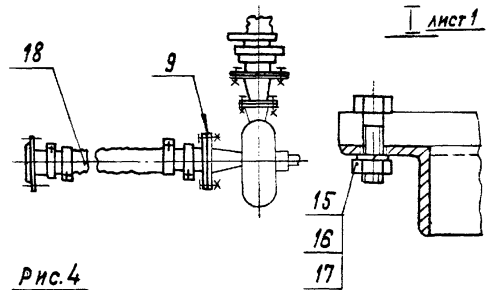

Рис.4

Остальное - см. рис. 1

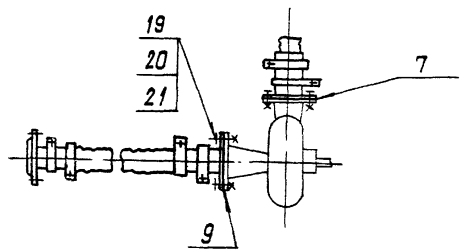

Рис.5

Остальное - см. рис. 1

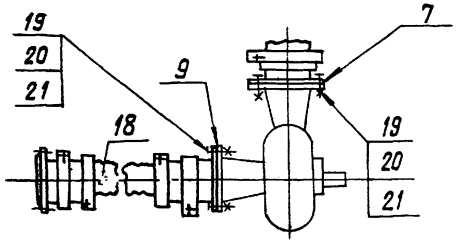

Изм.	Лист	№ докум.	Подп.	Дата	АТБ 073.000 СБ	Лист 2

Копировал: Крамлина

Формат А3

Обозначен.	Шифр	Рис.	Марка насоса: Новая	Марка насоса: Старая	Тип электродвигат.	Размеры, мм: Г*	Е*	Ж	З*	И	L*	C	C1	C2	C3	C4	C5	D*	D1*	d*	d1*	H*	H1*	h*	h1*	h2*	α, * град	n, шт	Масса, кг
АТБ073.000	80-III-14	1	КМВ/18	1,5КМ-6	4АХ80А2	900	650	430	325	190	1644	200	295	260	400	440	300	110	110	14	14	1650	456	146	120	45°*	4	244,2
-01	80-III-15	2	КМ20/18а	2КМ-9а						135	1540											1677						241
-02	80-III-16	3	КМ20/30	2КМ-6	4А100S2	950					1474											1529	416					250
-03	80-III-17	4	КМ45/55	3КМ-6	4А160S2	1500		640		250	1800	220	345	230	610	830	450		150			1660	497	167	50			429
			КМ45/55а	3КМ-6а																								
-04	80-III-18		КМ90/35	4КМ-12		1330	750	555	375	155		200	330	210	510	700	400	150	170	18		1739	586	176				574
			КМ90/35а	4КМ-12а																								
-05	80-III-19	5	КМ90/55а	4КМ-8	4А160М2			560		120	1843			310	515	605		145		18		1749			200			382,6
-06	80-III-20		КМ160/20	6КМ-12	4А160S4	1450	950	650	475	210	1830	250	430	350	605	755	500	170	225			1875	634	174	100	22°30'	8	837
			КМ160/20а	6КМ-12а																								

Инв.№ подл. | Подп. и дата | Взам. инв.№ | Инв.№ дубл. | Подп. и дата

gost.e-ecolog.ru