УДК Группа Г48

О Т Р А С Л Е В О Й С Т А Н Д А Р Т

СБОРОЧНЫЕ ЕДИНИЦЫ И ДЕТАЛИ ТРУБОПРОВОДОВ
ФЛАНЦЫ
НА Рр 32 МПа (320 КГС/СМ^2). ОСТ 26-01-37-82
Конструкция и размеры Взамен
ОКП ОСТ 26-01-37-76

Приказом Всесоюзного промышленного объединения от 24.09.1982г.
№ 128 срок действия
с 01.07. 1983 г.
до 01.07. 1988 г.

Несоблюдение стандарта преследуется по закону

1. Настоящий стандарт распространяется на приварные фланцы, применяемые в промышленности по производству минеральных удобрений в трубопроводах производства аммиака Ду от 250 до 400 мм с давлением рабочей среды 32 МПа (320 кгс/см^2) и температурой от минус 40 до плюс 350°С.

2. Конструкция и размеры должны соответствовать чертежу и таблице.

3. Разделка кромок под сварку - по ОСТ 26-01-21-82.

Издание официальное Перепечатка воспрещена

gost.e-ecolog.ru

Rz40 (√)

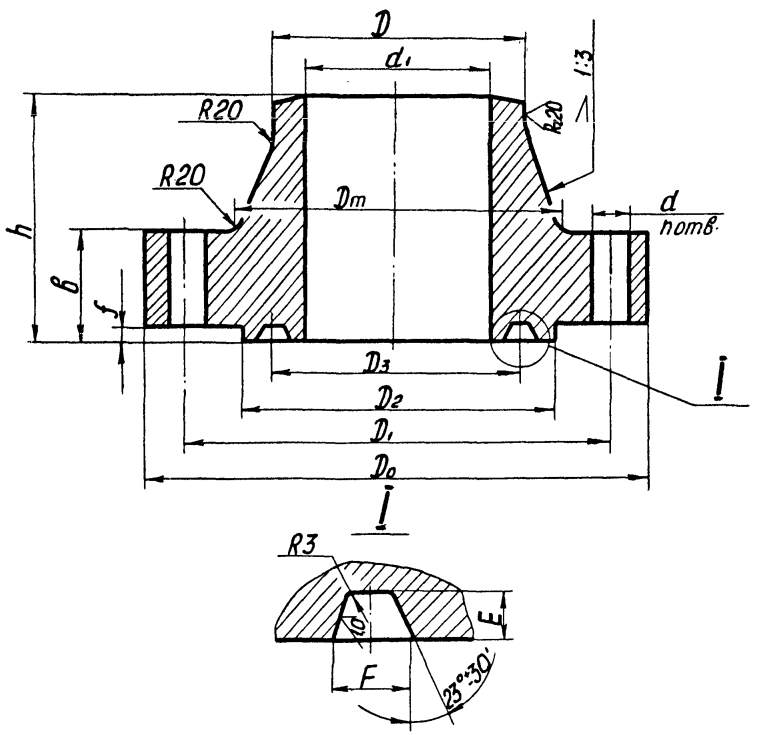

Размеры в мм

Проход условный Ду	D	d_1	D_0	D_1 (пред. откл. ±0,3)	D_2	D_3 (пред. откл. ±0,1)	D_m (пред. откл. ±2,2)	Отверстия		F (пред. откл. ±0,2)	E (пред. откл. ±0,4)	h	B	f	Масса*, кг, не более
								d (пред. откл. по H16)	количество n						
250	325	245	730	630	440	348	425	58	16	31	16	360	170	16	523
300	402	290	840	725	505	404	485	66		33	17		180	17	714
350	465	345	940	810	575	468	560	74		36	19	405	200	19	1160
400	530	400	1050	905	640	524	630	82		38	20	440	220	20	1410

* Масса приведена при плотности материала 7850 кг/м^3.

Пример условного обозначения фланца Ду 350 мм, Рр 32 МПа, из стали марки 14ХГС:

Фланец 350-32-14ХГС ОСТ 26-01-37 -82.

4. Выбор материала и остальные технические требования - по ОСТ 26-01-49-82.



ИркутскНИИхиммаш

Директор В.Г.Усенко

Заместитель директора по научной работе Е.Р.Хисматулин

Заведующий отделом стандартизации В.И.Королев

Руководитель темы, ведущий конструктор А.К.Акчурин

Заведующий отделом 17 ~~Е.Я.~~Нейман

Инженер Н.В.Блинова

ЛИСТ РЕГИСТРАЦИИ ИЗМЕНЕНИЙ ОСТ 26-01-37-82

Изм.	Номера листов (страниц)				Номер документа	Подпись	Дата	Срок введения изменения
	измененных	замененных	новых	аннулированных				
1					26-01-37-82		01.01.88	01.01.88

Группа Г I8

ИЗМЕНЕНИЕ № I

ОСТ 26-0I-37-82
"СБОРОЧНЫЕ ЕДИНИЦЫ И ДЕТАЛИ ТРУБОПРОВОДОВ. ФЛАНЦЫ НА Pp 32 МПа (320 кгс/см^2). Конструкция и размеры"

Дата введения 01.01 I988г.

I. Продлить срок действия до 0I.07.93г.
2. Под наименованием стандарта проставить код ОКП: 36 4700.

Заместитель директора
по научной работе
ИркутскНИИхиммаш — В.И.Лившиц

Заведующий отделом
отандартизации — В.И.Королев

Заведующий отделом I7 — Е.Я.Нейман

ГР 827891/01 от 20.01.88.

Изменение № 2

Группа Г18
ОСТ 26-01-37-82 "СБОРОЧНЫЕ ЕДИНИЦЫ И ДЕТАЛИ ТРУБОПРОВОДОВ ФЛАНЦЫ НА $P_р$ 32 МПа (320 КГС/СМ^2) Конструкция и размеры"

ОКП 36 4700

Утверждено департаментом химического и нефтяного машиностроения Министерства промышленности РФ и введено в действие "Листом утверждения" от 22.06.92г.

Дата введения 01.07.93г.

1. Продлить срок действия до 01.07.98г.
2. Дополнить стандарт разделом:
"ИНФОРМАЦИОННЫЕ ДАННЫЕ"

1. Утвержден Министерством химического и нефтяного машиностроения СССР и ВВЕДЕН В ДЕЙСТВИЕ приказом ВПО "Союзхиммаш" № 128 от 24.09.82г.

2. ИСПОЛНИТЕЛИ Е.Р.Хисматулин, А.К.Акчурин (руководитель темы), Е.Л.Нейман, А.В.Якуп, М.И.Миль, Н.В.Блинова.

3. Срок первой проверки - 1996г.
Периодичность проверки - 5 лет.

4. ССЫЛОЧНЫЕ НОРМАТИВНО-ТЕХНИЧЕСКИЕ ДОКУМЕНТЫ

Обозначение НТД, на который дана ссылка	Номер пункта, подпункта, перечисления, приложения
ОСТ 26-01-21-82	п.3
ОСТ 26-01-49-82	п.4

Группа ГI8

Изменение № 3

ОСТ 26-0I-37-82

Сборочные единицы и детали трубопроводов. ФЛАНЦЫ НА Рр 32 МПа (320 кгс/см^2). Конструкция и размеры

ОКП 36 4700

УТВЕРЖДАЮ

Председатель ТК 260
"Оборудование химическое и нефтегазоперерабатывающее"

_____ В.А. Заваров

"__" _____ I999 г.

Дата введения 2000-0I-0I

Снять ограничение срока действия.

Заместитель Генерального директора по научно-производственной деятельности ОАО "НИИхиммаш", к.т.н. В.В. Раков

Начальник отдела прочности, к.т.н. В.И. Рачков

Начальник отдела стандартизации И.И. Орехова

ОАО "НИИхиммаш"
Зарегистрировано № I30 I999-I2-2I
Заместитель Генерального директора

_____ В.В. Раков

gost.e-ecolog.ru