ТИПОВОЙ ПРОЕКТ
902-2-380.84

ОТСТОЙНИКИ КАНАЛИЗАЦИОННЫЕ РАДИАЛЬНЫЕ ВТОРИЧНЫЕ ИЗ СБОРНОГО ЖЕЛЕЗОБЕТОНА

ДИАМЕТРОМ 50 М

АЛЬБОМ V

ЗАДАНИЕ ЗАВОДУ ИЗГОТОВИТЕЛЮ

19472-05

gost.e-ecolog.ru

Привязан:

Инв. №

ЦЕНТРАЛЬНЫЙ ИНСТИТУТ ТИПОВОГО ПРОЕКТИРОВАНИЯ
ГОССТРОЯ СССР
Москва, А-445, Смольная ул., 22
Сдано в печать V 1964 г.
Заказ № 7171 Тираж 380 экз.

ТИПОВОЙ ПРОЕКТ
902-2-380.84

ОТСТОЙНИКИ КАНАЛИЗАЦИОННЫЕ РАДИАЛЬНЫЕ ВТОРИЧНЫЕ ИЗ СБОРНОГО ЖЕЛЕЗОБЕТОНА ДИАМЕТРОМ 50 М

АЛЬБОМ V

РАЗРАБОТАН
ПРОЕКТНЫМ ИНСТИТУТОМ
„МОСВОДОКАНАЛНИИПРОЕКТ"

ГЛАВНЫЙ ИНЖЕНЕР ИНСТИТУТА СОКОЛИН

ГЛАВНЫЙ ИНЖЕНЕР ПРОЕКТА КАЗАНОВ

РАБОЧАЯ ДОКУМЕТАЦИЯ
УТВЕРЖДЕНА И ВВЕДЕНА В ДЕЙСТВИЕ
„МОСВОДОКАНАЛНИИПРОЕКТОМ"
ПРИКАЗ №312 ОТ 20 декабря 1983 г.

Привязан:

Инв. №

Содержание альбома

NN стр.	Наименование	NN черт.
3	Ведомость документов.	ЭМ-16
4	Заказная спецификация на щиты.	ЭМ-17 лист 1
5	Заказная спецификация на щиты.	ЭМ-17 лист 2
6	Заказная спецификация на щиты.	ЭМ-17 лист 3
7	Щит оператора. Общий вид.	ЭМ-18 лист 1,2
8	Щит оператора. Общий вид.	ЭМ-18 лист 3,4
9	Щит оператора. Общий вид.	ЭМ-18 лист 5
10	Щит оператора. Общий вид.	ЭМ-18 лист 6
11	Щит оператора. Общий вид.	ЭМ-18 лист 7
12	Щит оператора. Общий вид.	ЭМ-18 лист 8, 9
13	Щит оператора. Общий вид.	ЭМ-18 лист 10,11
14	Щит оператора. Общий вид.	ЭМ-18 лист 12,13
15	Щит оператора. Общий вид.	ЭМ-18 лист 14,15
16	Щит оператора. Общий вид.	ЭМ-18 лист 16,17
17	Щит оператора. Общий вид.	ЭМ-18 лист 18,19
18	Щит оператора. Общий вид.	ЭМ-18 лист 20,21
19	Щит оператора. Общий вид.	ЭМ-18 лист 22,23
20	Щит оператора. Общий вид.	ЭМ-18 лист 24,25
21	Щит оператора. Общий вид.	ЭМ-18 лист 26,27
22	Щит оператора. Общий вид.	ЭМ-18 лист 28,29
23	Щит оператора. Общий вид.	ЭМ-18 лист 30,31
24	Щит оператора. Общий вид.	ЭМ-18 лист 32,33
25	Щит оператора. Общий вид.	ЭМ-18, лист 34,35
26	Щит оператора. Общий вид.	ЭМ-18 лист 36,37
27	Щит оператора. Общий вид.	ЭМ-18 лист 38
	Перечень комплектных устройств.	ЭМ-19
28	Ящик 1Я (2Я, 3Я, 4Я). Таблица технических данных и аппаратов	ЭМ-20
	Ящик 1Я (2Я, 3Я, 4Я). Таблица перечня надписей.	ЭМ-20 ПН лист 1
29	Ящик 1Я (2Я, 3Я, 4Я). Чертеж общего вида.	ЭМ-20 ОВ лист 2
	Ящик 1Я (2Я, 3Я, 4Я). Таблица перечня надписей.	ЭМ-20 ПН лист 2
30	Ящик 1Я (2Я, 3Я, 4Я). Чертеж общего вида.	ЭМ-20 ОВ лист 1
31	Ящик 1Я (2Я, 3Я, 4Я). Схема соединений.	ЭМ-20 Сх.
32	Задание заводу на изготовление сборки РТЗО. Опись документов.	ЭМ-21
	Таблица УК и технических данных аппаратуры по заказу.	ЭМ-22
33	Схема расположения УК.	ЭМ-23

Поз.	Обозначение	Наименование	Кол	Примечан
	ЭМ-17	Заказная спецификация	3	
		на щиты		
	ЭМ-18	Щит оператора	38	
		Общий вид		

ЭМ-16

Нач. отд.	Болотов		Отстойники канализационные радиальные вторичные из сборного ж/б диаметром 50 м	Стадия	Лист	Листов
Гл. спец.	Родникин			Р		
Н. контр.	Фешин					
Гл. инж. пр.	Фешин		Ведомость документов	Мосводоканал-НИИпроект		
Рук. бр.	Пасунань					
Ст. инж.	Рязанова					

19472-05 4

Позиция	Наименование и техническая характеристика оборудования и материалов. Завод-изготовитель (для импортного оборудования - страна, фирма)	Тип, марка оборудования. Обозначение документа и №опросного листа	Единица измерения: Наименование	Единица измерения: Код	Код завода изготовителя	Код оборудован. материала	Цена единицы тыс. руб.	Количество	Масса единицы оборудования кг
1	2	3	4	5	6	7	8	9	10
	I. Щиты.								
1	Щит шкафной с задней дверью, двухсекционный	ШЩ-3Д-2-I (800+600)-УЧ-1Р00 ЭМ-18	шт.	796				1	200

Нач. отд.	Болотов		
Гл. спец.	Редникин		
Н. контр.	Фешин		
Гл. инж. пр.	Фешин		
Рук. бр.	Гасумянц		
Вед. инж.	Рязанова		

ЭМ-17

Отстойники канализационные радиальные вторичные из сборного ж/б диаметром 50м	Стадия	Лист	Листов
	Р	1	3
Спецификация щитов	Масвадоканалмиипроект		

19472-05 5

Формат 12

Позиция	Наименование и техническая характеристика оборудования и материалов. Завод-изготовитель (для импортного оборудования страна, фирма)	Тип, марка оборудования, обозначение документа и № опросного листа	Единица измерения: Наименование	Единица измерения: Код	Код завода изготовителя	Код оборудования материала	Цена единицы тыс. руб.	Количество	Масса единицы оборудования кг
1	2	3	4	5	6	7	8	9	10
	II. Аппаратура и приборы, поставляемые комплектно со щитами.								
	Универсальный переключатель с надписью на фронтальной панели								
1		УП5312-С29	шт.	796		3428210001		4	
		ТУ16.524.074-75							
2		УП5313-В19	шт.	796		3428210001		4	
		ТУ16.524.074-75							
3		УП5313-С70	шт.	796		3428210001		5	
		ТУ16.524.074-75							
4	Арматура сигнальная ~220В с красной линзой	ЛС-53	шт.	796		3461810451		8	
		ТУ16-535-417							
5	Арматура сигнальная ~220В с зеленой линзой	ЛС-53	шт.	796		3461810451		8	
		ТУ16-535-417							
6	Арматура сигнальная ~220В с молочной линзой	ЛС-53	шт.	796		3461810451		5	
		ТУ16-535-417							
7	Табло световое, двухламповое ~220В	ТСБ-2	шт.	796		3461810003		8	
		ТУ16.535.424-70							
8	Реле импульсной сигнализации	РИС-33М	шт.	796		3425660001		1	
		ТУ16-523.311-70							
9	Реле промежуточное п.п. ~220В	ПЭ21-8У3	шт.	796		3425117000		9	
		ТУ16-523-457							
10	Реле промежуточное п.п. ~220В	ПЭ21-11У3	шт.	796		3425117000		8	
		ТУ16-523-457							

Позиция	Наименование и техническая характеристика оборудования и материалов. Завод-изготовитель (для импортного оборудования-страна, фирма)	Тип, марка оборудования. Обозначение документа и № опросного листа	Единица измерения: Наименование	Единица измерения: Код	Код завода изготовителя	Код оборудования материала	Цена единицы тыс. руб.	Количество	Масса единицы оборудования кг
1	2	3	4	5	6	7	8	9	10
11	Реле промежуточное п п. ~220в	ПЭ21-7У3	шт.	796		3425117000		1	
		ТУ76-523-457							
12	Реле времени ~220в	РВП72-3221	шт.	796		3425620001		1	
		-00У4							
		ТУ76-523.472-74							
13	Резистор 4700ом	ПЭВ-25	шт.	796				1	
		ГОСТ 6513-75							
14	Кнопка управления исп 2	КЕ-011 У3	шт.	796		3428421010		2	
		ГОСТ 51245-72							
15	Автоматический выключатель ~220в Iн.р 1А	АБ3М	шт.	796		3421300000		1	
		ТУ16.522.110-74							
16	Автоматический выключатель ~220в Iн.р 2.5А	АБ3М	шт.	796		3421300000		1	
		ТУ16.522.110-74							
17	Блок зажимов	БЗ-10	шт.	796				18	
		ТУ36.1751-74							
18	Рамка для надписей	РПМ66×26	шт.	796				23	
		ТУ36.1130-74							

Поз.	Обозначение	Наименование	Кол.	Примеч.
		Детали		
1	ТК3-101-77 Р6	Рейка	1	
2	ТК3-101-77 Р4	Рейка	1	
3	ТК3-100-77 Р1	Рейка	2	
4	ТК3-105-77 К1	Кронштейн	4	
		Стандартные изделия		
5		Щит ЩШ-3Д-2-I (800+600)	1	
		-УУ-1Р00 ОСТ 36.13-76		
		Прочие изделия		
6		Блок регулирования	1	
		сигнализатора уровня		
		СУ-101 ТЕ 2834.000		
7		Универсальный переключа-	4	
		тель УП5312-С29 ТУ16.524074-75		

ЭМ-18

Нач. отд.	Болотов	
Гл. спец.	Редникин	
Н. контр.	Фешин	
Гл. ин. пр.	Фешин	
Рук. бр.	Гасуманц	
Ст. инж.	Разанова	

Отстойники канализационные радиальные вторичные из сборного ж/б диаметром 50м

Щит оператора. Общий вид.

Стадия	Лист	Листов
	1	38

Мосводоканалниипроект

Поз.	Обозначение	Наименование	Кол.	Примеч.
		Надпись на фронтальной поверхн.		
		ключа: „Дист.-Откл.-Мест."		
8		Универсальный переключатель	4	
		УП5313-А19 ТУ16.524.074-75		
		Надпись на фронтальной поверхн.		
		ключа: „Откл.-Включ."		
9		Универсальный переключатель	4	
		УП5313-С70 ТУ16.524074-75		
		Надпись на фронтальной поверхн.		
		ключа: „Авт.-Откл.-Мест."		
10		Универсальный переключатель	1	
		УП5313-С70 ТУ16.524074-75		
		Надпись на фронтальной поверхн.		
		ключа: „Пров.-Откл.-Раб."		
11		Арматура сигнальная	8	
		ЛС-53 ТУ16-535417-75		
		~220В цвет красный		
12		Арматура сигнальная	8	
		ЛС-53 ТУ16-535 417-75		
		~220В цвет зеленый		
13		Арматура сигнальная	5	
		ЛС-53 ТУ16-535.417-75 - 220В		
		цвет молочный.		

Инв. № подл. | Подпись и дата

ЭМ-18 | Лист 2

19472-05 8

Поз	Обозначение	Наименование	Кол	Примеч.
14		Табло световое ТСБ-2	8	ТМ4-1124-73
		ТУ 16 535 424-70		
15		Реле импульсной сигнализа-	1	У3О ТМ3-13-77
		ции РИС-Э3М ТУ16-523 311-70		
16		Реле ПЭ-21-7У3 пп	1	У118 ТМ3-13-77
		~ 220В ТУ16-523457-74		
17		Реле ПЭ-21-8У3 пп	3	У118 ТМ3-13-77
		~ 220В ТУ16-523 457-74		
18		Реле ПЭ-21-11У3 пп	8	У118 ТМ3-13-77
		~ 220В ТУ16-523 457-74		
19		Реле РВП 72-3221-0044 ~ 220В	1	У110 ТМ3-13-77
		ТУ 16-523 472-74		
20		Резистор ПЭВ-25	1	
		4700 ом ГОСТ 6513-75		
21		Кнопка КЕ-011У3 исп. 2	2	ТМ4-1148-73
		ГОСТ 5.1245-72		
22		Автоматический выключат.	1	ТМ3-14-77
		А63М I пр 1А ~ 220В		
		ТУ 16 522110-74		
23		Автоматический выключат.	1	ТМ3-14-77
		А63М I пр 2,5 А ~ 220В		
		ТУ 16 522 110-74		

Поз	Обозначение	Наименование	Кол	Примеч.
24		Блок зажимов 63-10	18	
		ТУ 36 1750-74		
25		Упор ТУ 36 1751-74	8	
26		Перемычка П ТУ 36. 1752-74	21	
27		Рамка РПМ 66х26	23	
		ТУ 36 1130-74		
		Материалы		
28		Провод 380 ГОСТ 6323-79	300м	
		ПВ 1х1.5		

Инв.№ подл. | Подпись и дата

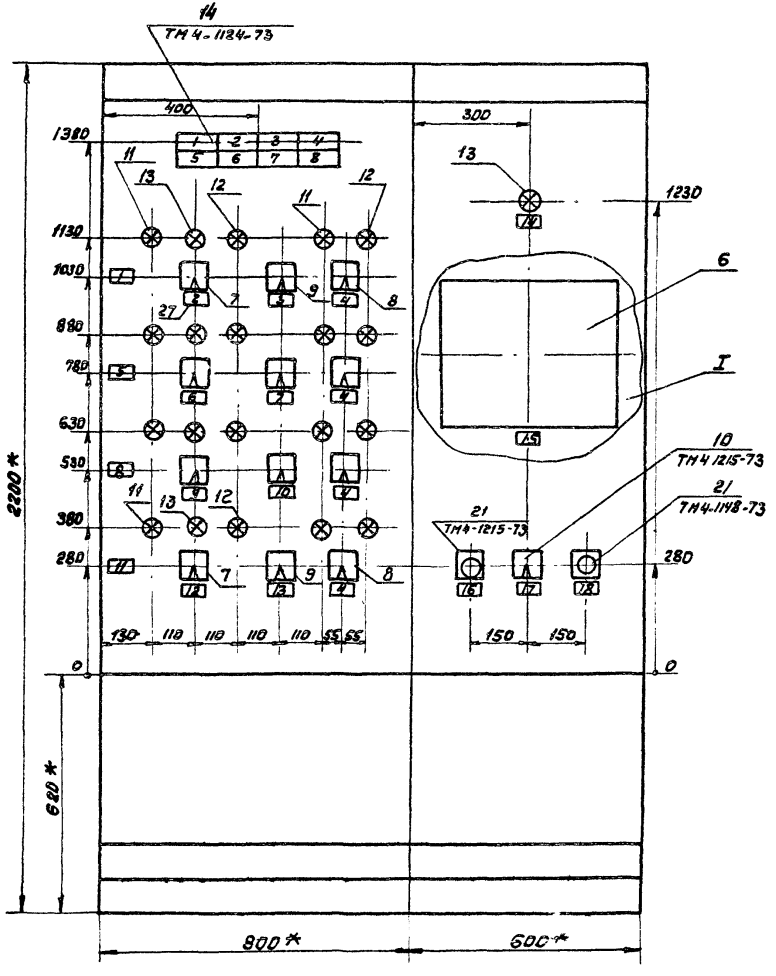

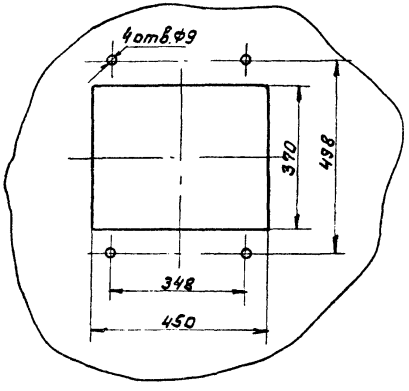

1. * Размеры для справок.
2. Покрытие - вариант 2 ОСТ 3613-76.
3. Таблицы соединений и подключений выполнены по основании черт. ЭМ-6 .... ЭМ-9

Вид на внутренние плоскости

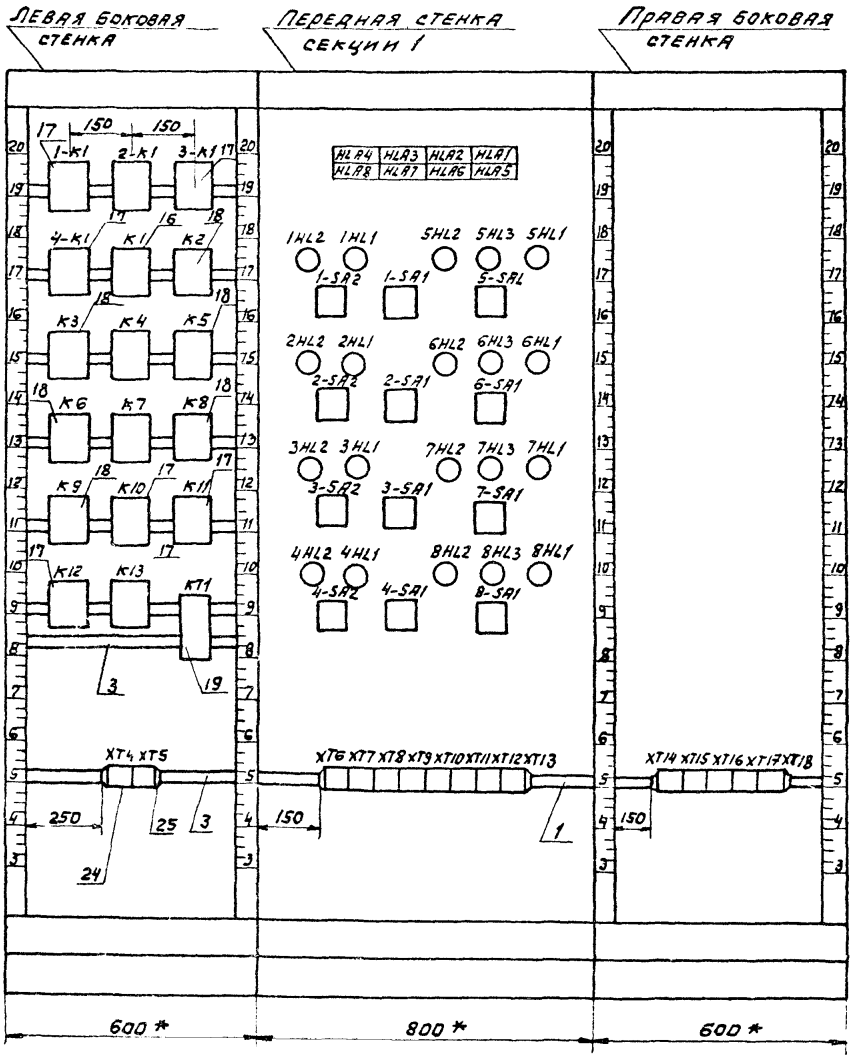

	ЭМ-18
Лист	6

19472-05 11

Вид на внутренние плоскости

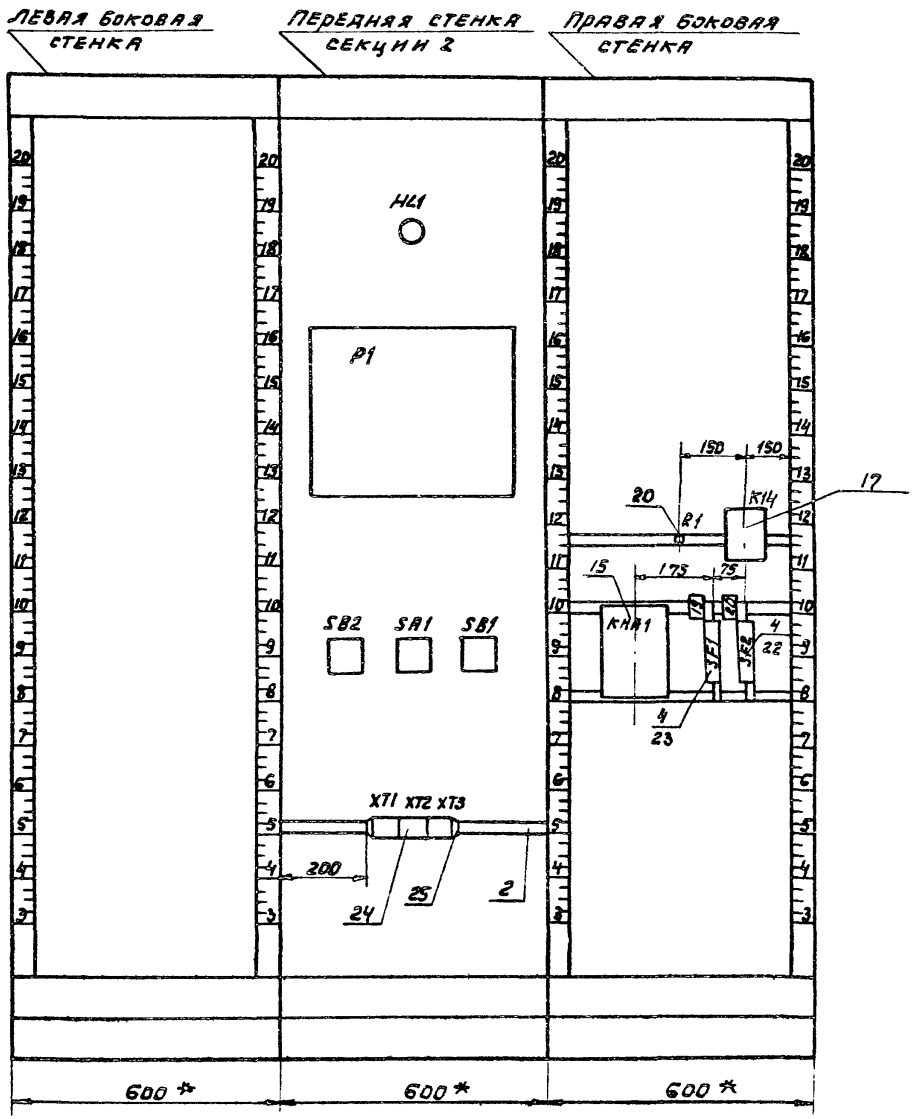

Таблица 1

Надписи на табло и в рамках

№ надп	Надпись	Кол
	Табло ТСБ	
1	Авария илососа №1	1
2	Авария илососа №2	1
3	Авария илососа №3	1
4	Авария илососа №4	1
5	Авария щитового	1
	затвора №5	
6	Авария щитового	1
	затвора №6	
7	Авария щитового	1
	затвора №7	
8	Авария щитового	1
	затвора №8	
	Рамка 66х26	
1	Отстойник №1	1
2	Щитовой затвор №5	1
	Избиратель режима	
3	Илосос №1	1
	Избиратель режима	

Продолжение таблицы

№ надп	Наименование	Кол
4	Избиратель управлен	4
5	Отстойник №2	1
6	Щитовой затвор №6	1
	Избиратель режима	
7	Илосос №2	1
	Избиратель режима	
8	Отстойник №3	1
9	Щитовой затвор №7	1
	Избиратель режима	
10	Илосос №3	1
	Избиратель	1
	режима	
11	Отстойник №4	1
12	Щитовой затвор 8	1
	Избиратель режима	
13	Илосос №4	1
	Избиратель	
	режима	
14	Аварийная сигнализ.	1
	Наличие напряжения	

Продолжение таблицы

№ надп	Надпись	Кол
15	Уровень осадка	1
	в отстойниках	
	№№ 1÷4	
16	Деблокировка	1
	звукового сигнала	
17	Ключ проверки	1
	аварийной	
	сигнализации	
18	Авар сигнализац.	1
	Съём звукового	
	сигнала	
19	Питание Схема	1
	аварийной сигнализац	
20	Питание. Схема	1
	регулирования	
	уровня в отстой-	
	никах №№ 1...4	

Продолжение таблицы

№ надп	Надпись	Кол.

Инв. № подл. | Подп. и дата

Соединения проводок

Таблица 3

Провод-ник	Откуда идет	Куда поступает	Данные провода	Приме-чание
	Секция 2			
1	P1/XP7/1	XT1/1	ПВ1х1,5	
2	P1/XP8/1	XT1/2		
3	P1/XP7/2	XT1/3		
4	P1/XP8/2	XT1/4		
5	P1/XP7/3	XT1/5		
6	P1/XP8/3	XT1/6		
7	P1/XP7/4	XT1/7		
8	P1/XP8/4	XT1/8		
9	P1/XP5/1	XT1/9		
10	P1/XP6/1	XT1/10		
11	P1/XP5/2	XT2/1		
12	P1/XP6/2	XT2/2		
13	P1/XP5/3	XT2/3		
14	P1/XP6/3	XT2/4		
15	P1/XP5/4	XT2/5		
16	P1/XP6/4	XT2/6		
401	XT2/7	SB1/3		
401		SA1/3		

Продолжение таблицы 3

Провод-ник	Откуда идет	Куда поступает	Данные провода	Приме-чание
401		HL1/1		
401		R1/1		
401		K14/4		
401		SF1/2		
401		KHA1/15		
401		KHA1/11		п
406	XT2/8	SA1/9		
406	SA1/9	SA1/3	ПВ1х1,5	п
407	XT2/9	SA1/6		
407	SA1/6	SA1/8		п
442	XT2/10	SB1/4		
443	R1/2	SA1/1		
444	SA1/2	SA1/10		п
444	SA1/10	SA1/7		п
444	SA1/7	KHA1/20		
444	KHA1/20	KHA1/17		п
444	KHA1/17	KHA1/10		п
446	KHA1/14	SB2/1		
447	KHA1/13	SB2/2		

Инв. № подл. | Подп. и дата

Продолжение таблицы 3

Провод-ник	Откуда идет	Куда поступает	Данные провода	Приме-чание
445	КНА1/6	КНА1/7		П
448	КНА1/12	К14/1		
449	К14/5	ХТ3/4		
450	SA1/11	ХТ3/5		
451	SA1/12	К14/14		
452	К14/15	ХТ3/6		
801	ХТ3/10	SF1/1		
801	SF1/1	SF2/1	ПВ1х1,5	
803	SF2/1	Р1/ХР9/2		
N	ХТ3/8	ХТ3/9		П
N		SA1/4		
N		Р1/ХР9/1		
N		НЛ1/2		
N		К14/18		
N		КНА1/8		
N		КНА1/18		П
N		КНА1/16		П
Земля	Рейки для устя.	Стойка/4		
	новки аппаратов			
	и приборов/4			

Продолжение таблицы 3

Провод-ник	Откуда идет	Куда поступает	Данные провода	Приме-чание
	Секция 1			
1	ХТ4/1	К2/1		
2	ХТ4/2	К2/18		
3	ХТ4/3	К3/1		
4	ХТ4/4	К3/18		
5	ХТ4/5	К4/1		
6	ХТ4/6	К4/18		
7	ХТ4/7	К5/1		
8	ХТ4/8	К5/18	ПВ1х1,5	
9	ХТ4/9	К6/1		
10	ХТ4/10	К6/18		
11	ХТ5/1	К7/1		
12	ХТ5/2	К7/18		
13	ХТ5/3	К8/1		
14	ХТ5/4	К8/18		
15	ХТ5/5	К9/1		
16	ХТ5/6	К9/18		

Инв. № подл. | Подп. и дата

Продолжение таблицы 3

Провод-ник	Откуда идет	Куда поступает	Данные провода	Приме-чание
401	XT5/7	4-SA1/7		
401		8-SA1/1		
401		7-SA1/1		
401		3-SA1/7		
401		2-SA1/7		
401		6-SA1/1		
401		5-SA1/1		
401		1-SA1/7		
402	1-SA1/8	1-SA2/7	ПВ1х1,5	
403	1-SA2/8	1-SA2/3		П
404	1-SA2/4	1-K1/2		
405	1-K1/3	HLA1/1		
405	HLA1/1	HLA1/3		П
406	XT5/8	HLA8/2		
406		HLA7/2		
406		HLA6/2		
406		HLA5/2		
406		HLA1/2		
406		HLA2/2		

Продолжение таблицы 3

Провод-ник	Откуда идет	Куда поступает	Данные провода	Приме-чание
406		HLA3/2		
406		HLA4/2		
407	XT5/9	HLA8/4		
407		HLA7/2		
407		HLA6/2		
407		HLA5/2		
407		HLA1/2		
407		HLA2/2		
407		HLA3/2	ПВ1х1,5	
407		HLA4/2		
408	2-SA1/8	2-SA2/7		
409	2-SA2/8	2-SA2/3		П
410	2-SA2/4	2-K1/2		
411	2-K1/3	HLA2/1		
411	HLA2/1	HLA2/3		П
412	3-SA1/8	3-SA2/7		
413	3-SA2/8	3-SA2/3		П

Инв. № подл. | Подп. и дата

продолжение таблицы 3

Провод-ник	Откуда идет	Куда поступает	Данные провода	Приме-чание
414	3-SA2/4	3-K1/2		
415	3-K1/3	HLA3/1		
415	HLA3/1	HLA3/3		П
416	4-SA1/8	4-SA2/7		
417	4-SA2/8	4-SA2/3		П
418	4-SA2/4	4-K1/2		
419	4-K1/3	HLA4/1		
419	HLA4/1	HLA4/3		П
420	XT13/6	5-SA1/2		
421	XT13/7	K2/6	ПВ1х1,5	
421	K2/6	K2/12		П
422	K2/7	K3/7		
422		K4/7		
422		K5/7		
422		K6/7		
422		K7/7		
422		K8/7		
422		K9/7		
422		KT1/A		
422		KT1/27		П

продолжение таблицы 3

Провод-ник	Откуда идет	Куда поступает	Данные провода	Приме-чание
423	XT13/8	K6/6		
423	K6/6	K6/12		П
424	KT1/28	K1/1		
425	6-SA1/2	XT13/9		
426	XT13/10	K3/6		
426	K3/6	K3/12		П
427	XT14/1	K7/6		
427	K7/6	K7/12	ПВ1х1,5	П
428	XT14/2	7-SA1/2		
429	XT14/3	K4/6		
429	K4/6	K4/12		П
430	XT14/4	K8/6		
430	K8/6	K8/12		П
431	XT14/5	8-SA1/2		
432	XT14/6	K5/6		
432	K5/6	K5/12		П
433	XT14/7	K9/6		
433	K9/6	K9/12		П

Инв. № подл. | Подп. и дата

Продолжение таблицы 3

Провод-ник	Откуда идет	Куда поступает	Данные провода	Приме-чание
434	К1/4	К2/13		
434	К2/13	К6/13		
435	К1/5	К10/1		
435	К10/1	К10/5		П
435	К10/5	HLA5/1		
435	HLA5/1	HLA5/3		П
436	К1/6	К3/13		
436	К3/13	К7/13		
437	К1/7	К11/1		
437	К11/1	К11/5	ПВ1х1.5	П
437	К11/5	HLA6/1		
437	HLA6/1	HLA6/3		П
438	К1/8	К4/13		
438	К4/13	К8/13		
439	К1/9	К12/1		
439	К12/1	К12/5		П
439	К12/5	HLA7/1		
439	HLA7/1	HLA7/3		П

Продолжение таблицы 3

Провод-ник	Откуда идет	Куда поступает	Данные провода	Приме-чание
440	К1/10	К5/13		
440	К5/13	К9/13		
441	К1/11	К13/1		
441	К13/1	К13/5		П
441	К13/5	HLA8/1	ПВ1х1.5	
441	HLA8/1	HLA8/3		П
442	XT5/10	К13/4		
442		К12/4		
442		К11/4		
442		К10/4		
1-3	XT6/2	XT6/3	П	П
1-3	XT6/2	1-SA1/1		
1-3	1-SA1/1	1-SA1/5	ПВ1х1.5	П
1-4	XT15/2	1-SA1/2		
1-6	XT6/5	XT6/6	П	П
1-6	XT6/5	1-SA2/12		
1-6	1-SA2/12	1-К1/5	ПВ1х1.5	
1-7	1-SA2/1	1-SA1/6		

Инв. № подл. | Подп. и дата

продолжение таблицы 3

Проводник	Откуда идет	Куда поступает	Данные провода	Примечание
1-8	1-SA2/2	1-SA2/11		П
1-8	1-SA2/11	1-K1/4		
1-9	XT6/7	1-HL1/1	ПВ 1х1,5	
1-9	1-HL1/1	1-K1/1		
1-10	XT6/8	1-HL2/1		
2-3	XT7/1	XT7/2	П	П
2-3	XT7/1	2-SA1/1		
2-3	2-SA1/1	2-SA1/5	ПВ 1х1,5	П
2-4	XT15/10	2-SA1/2		
2-6	XT7/3	XT7/4	П	П
2-6	XT7/3	2-SA2/12		
2-6	2-SA2/12	2-K1/5		
2-7	2-SA2/1	2-S1/6	ПВ 1х1,5	
2-8	2-SA2/2	2-SA2/11		П
2-8	2-SA2/11	2-K1/4		
2-9	XT7/5	2-HL1/1		
2-9	2-HL1/1	2-K1/1		
2-10	XT7/6	2-HL2/1		

продолжение таблицы 3

Проводник	Откуда идет	Куда поступает	Данные провода	Примечание
3-3	XT7/8	XT7/9	П	П
3-3	XT7/8	3-SA1/1		
3-3	3-SA1/1	3-SA1/5	ПВ 1х1,5	П
3-4	XT16/8	3-SA1/2		
3-6	XT8/1	XT8/2	П	П
3-6	XT8/1	3-SA2/12		
3-6	3-SA2/12	3-K1/5		
3-7	3-SA2/1	3-SA1/6		
3-8	3-SA2/2	3-SA2/11		П
3-8	3-SA2/11	3-K1/4	ПВ 1х1,5	
3-9	XT8/3	3-HL1/1		
3-9	3-HL1/1	3-K1/1		
3-10	XT8/4	3-HL2/1		
4-3	XT8/6	XT8/7	П	П
4-3	XT8/6	4-SA1/1		
4-3	4-SA1/1	4-SA1/5	ПВ 1х1,5	П
4-4	XT17/6	4-SA1/2		
4-6	XT8/9	XT8/10	П	П
4-6	XT8/9	4-SA2/12	ПВ 1х1,5	

Инв. № подл. | Подп. и дата

Продолжение таблицы 3

Провод-ник	Откуда идет	Куда поступает	Данные провода	Приме-чание
4-6	4-SA2/12	4-K1/5		
4-7	4-SA2/1	4-SA1/6		
4-8	4-SA4/2	4-SA2/11		П
4-8	4-SA2/11	4-K1/4		
4-9	XT9/1	4-A41/1	ПВ1х1,5	
4-9	4-HL1/1	4-K1/1		
4-10	XT9/2	4-HL2/1		
5-4	XT15/3	5-HL1/1		
5-6	XT15/4	5-SA1/5		
5-6	5-SA1/5	5-SA1/7		П
5-7	XT9/4	XT9/5	П	П
5-7	XT9/4	5-SA1/8		
5-9	5-SA1/6	K2/4		
5-10	K2/5	XT15/5		
5-11	XT15/6	5-HL3/1	ПВ1х1,5	
5-12	XT15/7	5-SA1/3		
5-12	5-SA1/3	5-SA1/9		П
5-13	5-SA1/10	XT9/7		
5-13	XT9/7	XT9/8	П	П

Продолжение таблицы 3

Провод-ник	Откуда идет	Куда поступает	Данные провода	Приме-чание
5-15	5-SA1/4	K6/4		
5-16	K6/5	XT15/8		
5-17	XT15/9	5-HL2/1	ПВ1х1,5	
6-4	XT16/1	6-HL1/1		
6-6	XT16/2	6-SA1/5		
6-6	6-SA1/5	6-SA1/7		П
6-7	XT10/5	XT10/6	П	П
6-7	XT10/5	6-SA1/8		
6-9	6-SA1/6	K3/4		
6-10	K3/5	XT16/3	ПВ1х1,5	
6-11	XT16/4	6-HL3/1		
6-12	XT16/5	6-SA1/3		
6-12	6-SA1/3	6-SA1/9		П
6-13	6-SA1/10	XT10/8		
6-13	XT10/8	XT10/9	П	П
6-15	6-SA1/4	K7/4		
6-16	K7/5	XT16/6	ПВ1х1,5	
6-17	XT16/7	6-HL2/1		

Инв. № подл. | Подп. и дата

Продолжение таблицы 3

Провод-ник	Откуда идет	Куда поступает	Данные провода	Приме-чание
7-4	XT 16/9	7-HL1/1		
7-6	XT 16/10	7-SA1/5		
7-6	7-SA1/5	7-SA1/7	ПВ1х1,5	П
7-7	XT11/7	7-SA1/8		
7-7	XT11/7	XT11/6	П	П
7-9	7-SA1/6	K4/4		
7-10	K4/5	XT17/1		
7-11	XT17/2	7-HL3/1	ПВ1х1,5	
7-12	XT17/3	7-SA1/3		
7-12	7-SA1/3	7-SA1/9		П
7-13	7-SA1/10	XT11/9		
7-13	XT11/9	XT11/10	П	П
7-15	7-SA1/4	K8/4		
7-16	K8/5	XT17/4		
7-17	XT17/5	7-HL2/1		
8-4	XT17/7	8-HL1/1	ПВ1х1,5	
8-6	XT17/8	8-SA1/5		
8-6	8-SA1/5	8-SA1/7		П

ЭМ-18 Лист 24

Формат А4

Продолжение таблицы 3

Провод-ник	Откуда идет	Куда поступает	Данные провода	Приме-чание
8-7	XT 12/7	8-SA1/8		
8-7	XT12/7	XT12/6		
8-9	8-SA1/6	K5/4		
8-10	K5/5	XT17/9		
8-11	XT17/10	8-HL3/1	ПВ1х1,5	
8-12	XT18/1	8-SA1/3		
8-12	8-SA1/3	8-SA1/9		П
8-13	8-SA1/10	XT12/9		
8-13	XT12/9	XT12/10	П	П
8-15	8-SA1/4	K9/4		
8-16	K9/5	XT18/2	ПВ1х1,5	
8-17	XT18/3	8-HL2/1		
N	XT14/8	XT14/9	П	П
N		XT14/10	П	П
N		8-HL1/2		
N		8-HL3/2		
N		8-HL2/2	ПВ1х1,5	
N		4-HL1/2		
N		4-HL2/2		

Инв.№подл. | Подпись и дата

ЭМ-18 Лист 25

19472-05 21

Формат А4

Продолжение таблицы 3

Провод-ник	Откуда идет	Куда поступает	Данные провода	Приме-чание
N		3-НЦ2/2		
N		3-НЦ1/2		
N		7-НЦ2/2		
N		7-НЦ3/2		
N		7-НЦ1/2		
N		6-НЦ1/2		
N		6-НЦ3/2	ПВ1х1,5	
N		6-НЦ2/2		
N		2-НЦ1/2		
N		2-НЦ2/2		
N		1-НЦ2/2		
N		1-НЦ1/2		
N		5-НЦ2/2		
N		5-НЦ3/2		
N		5-НЦ1/2		
N		3-К1/18		
N		2-К1/18		
N		1-К1/18		
N		4-К1/18		

Продолжение таблицы 3

Провод-ник	Откуда идет	Куда поступает	Данные провода	Приме-чание
N		К10/18		
N		КМ/18		
N		КТ1/8		
N		К13/18	ПВ1х1,5	
N		К12/18		
Земля	Рейки для	Стойка/4		
	установки			
	приборов и			
	аппаратов/4			

Инв.№ подл. | Подпись и дата

продолжение таблицы 3

Провод-ник	Откуда идет	Куда поступает	Данные провода	Приме-чание
	Перемычки между секциями			
1	ХТ 1/1	ХТ 4/1		
2	ХТ 1/2	ХТ 4/2		
3	ХТ 1/3	ХТ 4/3		
4	ХТ 1/4	ХТ 4/4		
5	ХТ 1/5	ХТ 4/5		
6	ХТ 1/6	ХТ 4/6		
7	ХТ 1/7	ХТ 4/7		
8	ХТ 1/8	ХТ 4/8	ПВ 1х1,5	
9	ХТ 1/9	ХТ 4/9		
10	ХТ 1/10	ХТ 4/10		
11	ХТ 2/1	ХТ 5/1		
12	ХТ 2/2	ХТ 5/2		
13	ХТ 2/3	ХТ 5/3		
14	ХТ 2/4	ХТ 5/4		
15	ХТ 2/5	ХТ 5/5		
16	ХТ 2/6	ХТ 5/6		
401	ХТ 2/7	ХТ 5/7		
406	ХТ 2/8	ХТ 5/8		
407	ХТ 2/9	ХТ 5/9		

продолжение таблицы 3

Провод-ник	Откуда идет	Куда поступает	Данные провода	Приме-чание
442	ХТ 2/10	ХТ 5/10		
801	ХТ 3/10	ХТ 15/1	ПВ 1х1,5	
N	ХТ 3/9	ХТ 14/7		

Инв. № подл. | Подпись и дата

Таблица

Подключения проводов

Проводник	Вывод	Вид контакта	Вывод	Проводник
	Секция			
		HL1		
401*	1		2	N*
		P1		
		XP5		
9	1		2	11
13	3		4	15
		XP6		
10	1		2	12
14	3		4	16
		XP7		
1	1		2	3
5	3		4	7
		XP8		
2	1		2	4
6	3		4	8
		XP9		
N*	1		2	803
		SB2		
446	1		2	447
		SA1		
406	3п		4	N*
401*	5		п6	407*
449*	7п		п8	407
443	1		п2	444

Продолжение таблицы

Проводник	Вывод	Вид контакта	Вывод	Проводник
406*	9п		п10	444*
450	11		12	451
		SB1		
401*	3		4	442
		XT1		
1	1		2	2
3	3		4	4
5	5		6	6
7	7		8	8
9	9		10	10
		XT2		
11	1		2	12
13	3		4	14
15	5		6	16
401	7		8	406
407	9		10	442
		XT3		
449	4		5	450
452	6		п8	N
N	9п		10	801

Продолжение таблицы

Проводник	Вывод	Вид контакта	Вывод	Проводник
		R		
401*	1		2	443
		K14		
401*	4	3	5	449
451	14	3	15	452
448	1	K	18	N*
		KM1		
445	6п		п7	445
N*	8п		п10	444
401	11п		12	448
447	13		14	446
401*	15п		п16	N
444*	17п		п18	N*
444*	20п			
		SF1		
801*	1		2	401*
		SF2		
801	1		2	803

Продолжение таблицы

Проводник	Вывод	Вид контакта	Вывод	Проводник

Продолжение таблицы

Проводник	Вывод	Вид контакта	Вывод	Проводник
		Сетка 1		
		1-К1		
404	2	р	3	405
1-8	4	з	5	1-6
1-9	1	к	18	N*
		2-К1		
410	2	р	3	411
2-8	4	з	5	2-6
2-9	1	к	18	N*
		3-К1		
414	2	р	3	415
3-8	4	з	5	3-6
3-9	1	к	18	N*
		4-К1		
418	2	р	3	419
4-8	4	з	5	4-6
4-9	1	к	18	N*
		К1		
434	4	з	5	435
436	6	з	7	437
438	8	з	9	439
440	10	з	11	441
424	1	к	18	N*

Продолжение таблицы

Проводник	Вывод	Вид контакта	Вывод	Проводник
		К2		
5-9	4	з	5	5-10
421*	6п	з	7	422
421	12п	з	13	434*
1	1	к	18	2
		К3		
6-9	4	з	5	6-10
426*	6п	з	7	422*
426	12п	з	13	436*
3	1	к	18	4
		К4		
7-9	4	з	5	7-10
429*	6п	з	7	422*
429	12п	з	13	438*
5	1	к	18	6
		К5		
8-9	4	з	5	8-10
432*	6п	з	7	422*
432	12п	з	13	440*
7	1	к	18	8

Продолжение таблицы

Проводник	Вывод	Вид контакта	Вывод	Проводник
		К6		
5-15	4	з	5	5-16
423*	6п	з	7	422*
423	12п	з	13	434
9	1	к	18	10
		К7		
6-15	4	з	5	6-16
427*	6п	з	7	422*
427	12п	з	13	436
11	1	к	18	12
		К8		
7-15	4	з	5	7-16
430*	6п	з	7	422*
430	12п	з	13	438
13	1	к	18	14
		К9		
8-15	4	з	5	8-16
433*	6п	з	7	422*
433	12п	з	13	440
15	1	к	18	16

Продолжение таблицы

Проводник	Вывод	Вид контакта	Вывод	Проводник
		К10		
435*	5п	з	4	442
435*	1п	к	18	N*
		К11		
437*	5п	з	4	442*
437*	1п	к	18	N*
		К12		
439*	5п	з	4	442*
439*	1п	к	18	N
		К13		
441*	5п	з	4	442*
441*	1п	к	18	N
		К71		
422	27п	з	28	424
422*	Ап	к	В	N
		Х74		
1	1		2	2
3	3		4	4
5	5		6	6
7	7		8	8
9	9		10	10

Инв. № подл. | Подпись и дата

Продолжение таблицы

Провадник	Вывод	Вид контак.	Вывод	Провадник
		XT5		
11	1		2	12
13	3		4	14
15	5		6	16
401	7		8	406
407	9		10	442
		HLA6		
419*	1п		2	406
419	3п		4	407
		HLA3		
415*	1п		2	406*
415	3п		4	407*
		HLA2		
411*	1п		2	406*
411	3п		4	407*
		HLA1		
405*	1п		2	406*
405	3п		4	407*

Продолжение таблицы

Провадник	Вывод	Вид контак.	Вывод	Провадник
		HLA8		
441*	1п		2	406*
441	3п		4	407*
		HLA7		
439*	1п		2	406*
439	3п		4	407*
		HLA6		
437*	1п		2	406*
437	3п		4	407*
		HLA5		
435*	1п		2	406*
435	3п		4	407*
		1HL2		
1-10	1		2	N*
		1HL1		
1-9*	1		2	N*
		5HL2		
5-17	1		2	N*
		5HL3		
5-11	1		2	N*
		5HL1		
5-4	1		2	N*

Продолжение таблицы

Провадник	Вывод	Вид контак.	Вывод	Провадник
		1SA2		
1-7	1		п2	1-8
403	3п		4	404
402	7		п8	403
1-8*	11п		12	1-6*
		1SA1		
1-3*	1п		2	1-4
1-3	5п		6	1-7
401	7		8	402
		5SA1		
401*	1		2	420
5-12*	3п		4	5-15
5-6*	5п		6	5-9
5-6	7п		8	5-7
5-12	9п		10	5-13
		2HL2		
2-10	1		2	N*
		2HL1		
2-9*	1		2	N*
		6HL2		
6-17	1		2	N*

Продолжение таблицы

Провадник	Вывод	Вид контак.	Вывод	Провадник
		6HL3		
6-11	1		2	N*
		6HL2		
6-17	1		2	N*
		6HL1		
6-4	1		2	N*
		2SA2		
2-7	1		п2	2-8
409	3п		4	410
408	7		п8	409
2-8*	11п		12	2-6*
		2SA1		
2-3*	1п		2	2-4
2-3	5п		6	2-7
401*	7		8	408
		6SA1		
401*	1		2	485
6-12*	3п		4	6-15
6-6*	5п		6	6-9
6-6	7п		8	6-7
6-12	9п		10	6-13

Инв. № подл. | Подпись и дата

Продолжение таблицы

Проводник	Вывод	Вид контакт.	Вывод	Проводник
		3HL2		
3-10	1		2	N*
		3HL1		
3-9*	1		2	N*
		7HL2		
7-17	1		2	N*
		7HL3		
7-11	1		2	N*
		7HL1		
7-4	1		2	N*
		3SA2		
3-7	1		п2	3-8
413	3п		4	414
412	7		п8	413
3-8*	п11		12	3-6*
		3SA1		
3-3*	1п		2	3-4
3-3	5п		6	3-7
401*	7		8	412
		7SA1		
401*	1		2	428
7-12*	3п		4	7-15
7-6*	5п		6	7-9
7-6	7п		8	7-7
7-12	9п		10	7-13

Продолжение таблицы

Проводник	Вывод	Вид контакт.	Вывод	Проводник
		4HL2		
4-10	1		2	N*
		4HL1		
4-9*	1		2	N*
		8HL2		
8-17	1		2	N*
		8HL3		
8-11	1		2	N*
		8HL1		
8-4	1		2	N*
		4SA2		
4-7	1		п2	4-8
417	3п		4	418
416	7		п8	417
4-8*	11п		12	4-6*
		4SA1		
4-3*	1п		2	4-4
4-3	5п		6	4-7
401*	7		8	416
		8SA1		
401*	1		2	431
8-12*	3п		4	8-15
8-6*	5п		6	8-6
8-6	7п		8	8-7
8-12	9п		10	8-13

Продолжение таблицы

Проводник	Вывод	Вид контакт.	Вывод	Проводник
		XT6		
1-3	2п		п3	1-3
1-6	5п		п6	1-6
1-9	7		8	1-10
		XT7		
2-3	1п		п2	2-3
2-6	3п		п4	2-6
2-9	5		6	2-10
3-3	8п		п9	3-3
		XT8		
3-6	1п		п2	3-6
3-9	3		4	3-10
4-3	6п		п7	4-3
4-6	9п		п10	4-6
		XT9		
4-9	1		2	4-10
5-7	4п		п5	5-7
5-13	7п		п8	5-13

Продолжение таблицы

Проводник	Вывод	Вид контакт.	Вывод	Проводник
		XT10		
6-7	5п		п6	6-7
6-13	8п		п9	6-13
		XT11		
7-7	6п		п7	7-7
7-13	9п		п10	7-13
		XT12		
8-7	6п		п7	8-7
8-13	9		10	8-13
		XT13		
420	6		7	421
423	8		9	425
426	10			
		XT14		
427	1		2	428
429	3		4	430
431	5		6	432
433	7		п8	N
N	9п		п10	N

Инв. № подл. | Подп. и дата

Продолжение таблицы

Проводник	Вывод	Вид контакта	Вывод	Проводник
		XT15		
	1		2	1-4
5-4	3		4	5-6
5-10	5		6	5-11
5-12	7		8	5-16
5-17	9		10	2-4
		XT16		
6-4	1		2	6-6
6-10	3		4	6-11
6-12	5		6	6-16
6-17	7		8	3-4
7-4	9		10	7-6
		XT17		
7-10	1		2	7-11
7-12	3		4	7-16
7-17	5		6	4-4
8-4	7		8	8-6
8-10	9		10	8-11
		XT18		
8-12	1		2	8-16
8-17	3			

Продолжение таблицы

Проводник	Вывод	Вид контакта	Вывод	Проводник

ЭМ-18

Лист 38

Формат А1

Наименование	Кол-ку	Конт. привед. панел.	Обозначение таблицы аппаратов	Примечан.
1. Ящик 1Я(2Я,3Я,4Я)	1	1	ЭМ-20	

Нач. отд.	Болотов		
Гл. спец.	Родникин		
Н. конт.	Фешин		
Гл. ин. пр.	Фешин		
Рук. бр.	Гасумянц		
Вед. ин.	Разинова		

Инв. № подл. | Подпись и дата

ЭМ-19

Перечень комплектных устройств

Стадия	Лист	Листов
Р		1

Мосводоканалниипроект

19472-05 28

Формат А4

Формат	Зона	Позиц.	Обозначение	Наименование	Кол.	Примеч.
				Документация		
*			ЭМ-2008	Чертеж общего вида		12,11
12			ЭМ-20СХ	Схема электрическая соединений		
11			ЭМ-20ПН	Таблица перечня надписей		
				Сборочные единицы		
				НП 01		
		01		Пост ПКЕ 212-2У3 толк.верх.1/2 р., толк.нижн.1/р	01	Д*
		02		Пост ПКЕ 212-3У3 толк.верх.1/3 р. толк.сред.1/3 р., толк.нижн.1/р	01	Г*
				НЗ1 01		
		03		Тумблер ТВ1-1	02	6*,8*
				Колодка на 10 зажимов на ток 10А	04	

* Позиционные обозначения см. таблицу на листе 2 черт. ЭМ-2008

Нач.отд.	Болотов		
Гл.спец.	Редникин		
Н.контр.	Фешин		
Гл.инж.пр.	Фешин		
Рук.фаб.	Гасумянц		
Ведущ.инж.	Рязанова		

ЭМ-20

Ящик 1Я (2Я, 3Я, 4Я) Таблица технических данных и аппаратов

Стадия	Лист	Листов
Р		

Мосводоканалнипроект

Формат А1

Позиция	Отправочная марка	Количество	Габарит	Обозначение надписи	Текст	Кол.	Примечание
					Ящик 1А		
		А		Табличка	1А	1	
		Б	1-S1	Табличка	Илоскреб / Выключ. безопасн.	1	
		В	5-S1	Табличка	Щитов. затвор 5. Выключ. безопас.	1	
		Г	5-SB1	Табличка	Щитовой затвор 5	1	
		Д	1-SB1	Табличка	Илоскреб 1	1	
					Ящик 2А		
		А		Табличка	2А	1	
		Б	2-S1	Табличка	Илоскреб 2. Выключ. безопасн.	1	
		В	5-S1	Табличка	Щитовой затвор 6. Выключ. безоп.	1	
		Г	6-SB1	Табличка	Щитовой затвор 6	1	
		Д	1-SB1	Табличка	Илоскреб 2	1	
					Ящик 3А		
		А		Табличка	3А	1	
		Б	3-S1	Табличка	Илоскреб 3. Выключ. безопасн.	1	
		В	7-S1	Табличка	Щитов. затвор 7. Выключ. безоп.	1	
		Г	7-SB1	Табличка	Щитовой затвор 7	1	
		Д	3-SB1	Табличка	Илоскреб 3	1	

Инв.№подл. | Подпись и дата | Взам.инв.№

Нач.отд.	Болотов		
Гл.спец.	Редникин		
Н.контр.	Фешин		
Гл.инж.пр.	Фешин		
Рук.фаб.	Гасумянц		
Ведущ.инж.	Рязанова		

ЭМ-20ПН

Ящик 1Я (2Я, 3Я, 4Я) Таблица перечня надписей

Стадия	Лист	Листов
Р	1	2

Мосводоканалнипроект

Копировал: Ивц.

Формат А1

Расшифровка буквенных обозначений

Обозначен. ящика	Обозначение аппарата			
А	Б	В	Г	Д
1А	1-S1	5-S1	5-SB1	1-SB1
2А	2-S1	6-S1	6-SB1	2-SB1
3А	3-S1	7-S1	7-SB1	3-SB1
4А	4-S1	8-S1	8-SB1	4-SB1

Панель	Строка	Подпись	Позиц. обознач.	Место надписи	Текст	Кол.	Вид шрифта	Заготовка
					Ящик 4			
		А		Табличка	4А	1		
		Б	4-S1	Табличка	Ипоскреб 4 Выключ. безопасн.	1		
		В	8-S1	Табличка	Щитов. затвор 8 выключ. безоп.	1		
		Г	8-SB1	Табличка	Шитовой затвор 8	1		
		Д	4-SB1	Табличка	Илоскреб 4	1		

Инв. № подл. | Подп. и дата

Вид спереди

Дверь не показана

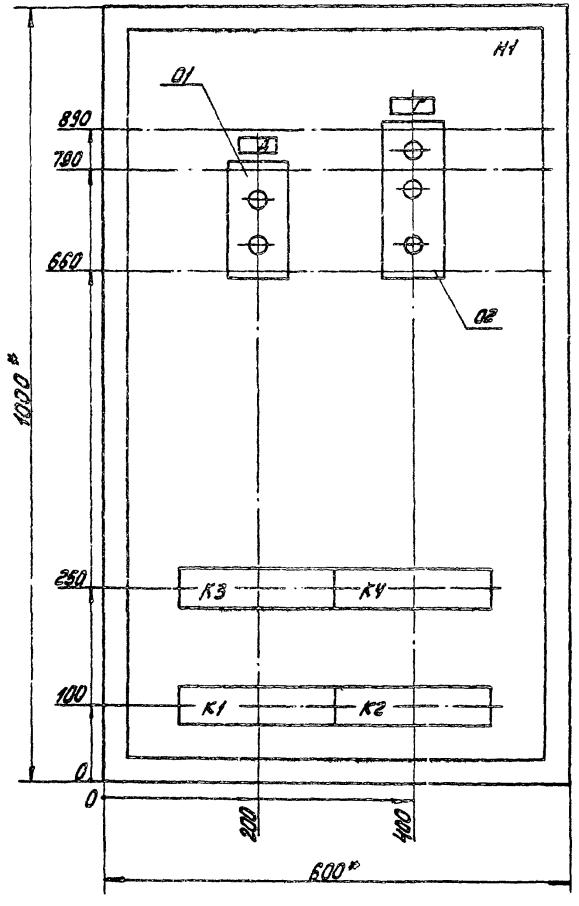

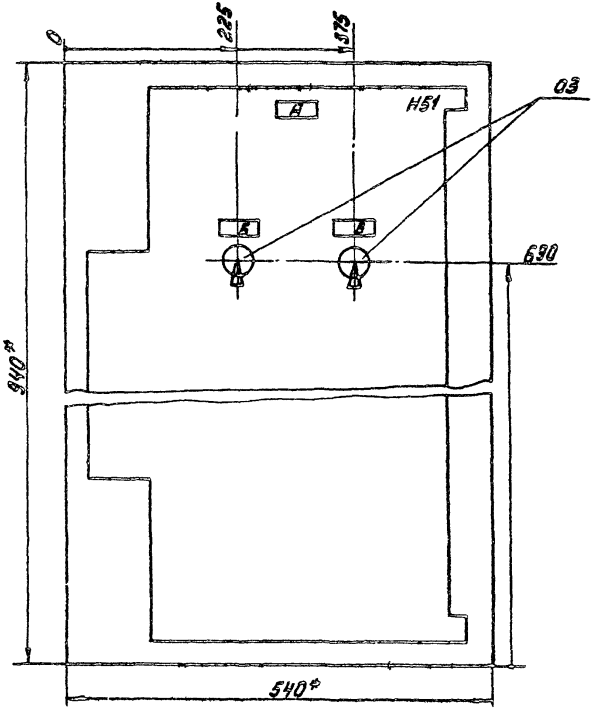

				ЭМ-2006			
Нач. отд.	Болотов						
Гл. спец.	Родников			Отстойники канализационные радиальные вторичные из сборного ж/б диаметром 50м	Стадия	Лист	Листов
Н. контр.	Фешин				Р	1	2
Гл. инжр.	Фешин			Ящик 1Я (2Я, 3Я, 4Я) Чертеж общего вида	Мосводоканалниипроект		
Рук. бр.	Павлоцкий						
Рук. бр.	Гасумянц						
Ведущ.	Романова						

19472-05 31

Вид спереди

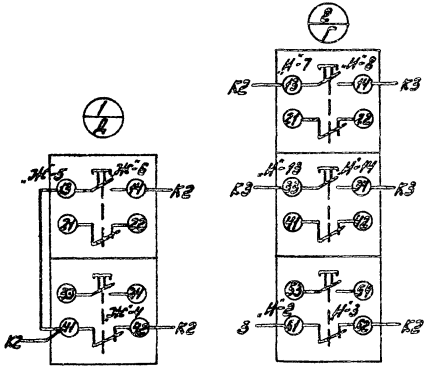

Дверь ящика
Вид со стороны монтажа

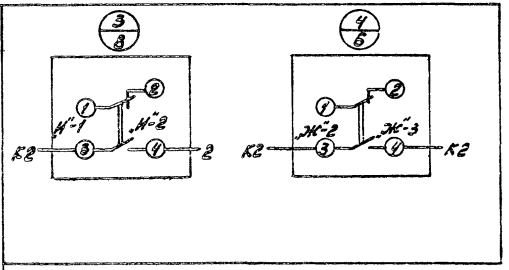

Обознач. ящика	Обозначение аппарата				Маркировка				Обозначен. привода	
А	Б	В	Г	Д	К	Л	М	Н	Ж	И
1А	1-S1	5-S1	5-SB1	1-SB1	17	18	25	26	1	5
2А	2-S1	6-S1	6-SB1	2-SB1	19	20	27	28	2	6
3А	3-S1	7-S1	7-SB1	3-SB1	21	22	29	30	3	7
4А	4-S1	8-S1	8-SB1	4-SB1	23	24	31	32	4	8

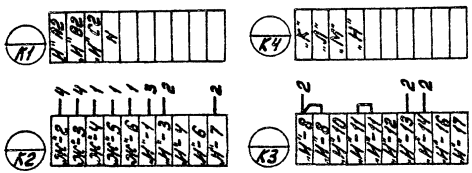

ЭМ-20СХ

Нач. отд.	Болотов		
Гл. спец.	Редникин		
Н. контр.	Фешин		
Гл. инж. пр.	Фешин		
Рук. бр.	Гасумянц		
Вед. инж.	Рязанова		

Отстойники канализационные радиальные вторичные из сборного ж/б диаметром 50м

Ящик 1А (2А, 3А, 4А)
Схема соединений

Стадия	Лист	Листов
Р		1

Мосводоканалпроект

19472-05 32

Поз. обозначен. номер монт. един.	Обозначение	Наименование	Кол	Примеч.
1	Опись документов	ЭМ-21		
2	Таблица УК и технических данных аппаратуры по заказу	ЭМ-22		
3	Схема расположения УК	ЭМ-23		

ЭМ-21

Нач. отд	Болотов	
Гл. спец	Рединкин	
Н. контр	Фешин	
ГИП	Фешин	
Инж.	Редюк	

Задание заводу на изготовление сборки РТЗО. Опись документов

Стадия	Лист	Листов
Р		1

Мосводоканалниипроект

Поз. обозначен. номер монт. един.	Обозначение	Наименование	Кол	Примеч.
		РТЗО		
		Шкаф Ш-196	1	
		Блок 8	1	
		Реактор		
		Шкаф Ш-197	1	
		Блок 12	1	
		Автомат АП50-3МТ		
F		Iн=2,5А; Iотс=9Iн	4	
		б.к 23 2р		
		Блок 2	2	
		Автомат АП50-3МТ		
F		Iн=4А; Iотс=9Iн	4	
K		РТ 40/10	4	
		Блок 5	1	
		Автомат АП50-3МТ		
F		Iн=4А; Iотс=9Iн	6	

ЭМ-22

Нач. отд	Болотов	
Гл. спец	Рединкин	
Н. контр	Фешин	
Гл. ин. пр	Фешин	
Инж.	Редюк	

Таблица УК и технических данных аппаратуры по заказу

Стадия	Лист	Листов
Р		1

Мосводоканалниипроект

Инв. № подл. | Подп. и дата

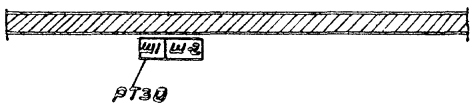

Номер щита	Обозн. перечн. панелей		Тип металлоконструк	Тип панели	Назначение панели	Кол.
РТЗО		Ш-1	5ДУ 350.103	Ш-196, блочный	Шкаф ввода	1
		Ш-2	5ДУ 350.101-1	Ш-197 блочный	Управление насосами и щитовыми затворами	1

Нач. отд.	Болотов		
Гл. спец.	Родникин		
Н. контр.	Фешин		
Гл. инж. пр.	Фешин		
Инж.	Редюк		

Схема расположения щ.

ЭМ-23

Стадия	Лист	Листов
		1

Мосводоканалниипроект

gost.e-ecolog.ru