ТИПОВОЙ ПРОЕКТ
902-2-380-84

ОТСТОЙНИКИ КАНАЛИЗАЦИОННЫЕ РАДИАЛЬНЫЕ ВТОРИЧНЫЕ ИЗ СБОРНОГО ЖЕЛЕЗОБЕТОНА

ДИАМЕТРОМ 50 М

АЛЬБОМ III

СТРОИТЕЛЬНЫЕ ИЗДЕЛИЯ

19472-05

gost.e-ecolog.ru

Привязан:

Инв. №

ЦЕНТРАЛЬНЫЙ ИНСТИТУТ ТИПОВОГО ПРОЕКТИРОВАНИЯ
ГОССТРОЯ СССР
Москва, А-445, Смольная ул., 22
Сдано в печать V 1984 г.
Заказ № 7770 Тираж 380 экз.

ТИПОВОЙ ПРОЕКТ
902-2-380.84

ОТСТОЙНИКИ КАНАЛИЗАЦИОННЫЕ РАДИАЛЬНЫЕ ВТОРИЧНЫЕ ИЗ СБОРНОГО ЖЕЛЕЗОБЕТОНА ДИАМЕТРОМ 50 М

АЛЬБОМ III

РАЗРАБОТАН
ПРОЕКТНЫМ ИНСТИТУТОМ
„МОСВОДОКАНАЛНИИПРОЕКТ"

ГЛАВНЫЙ ИНЖЕНЕР ИНСТИТУТА СОКОЛИН

ГЛАВНЫЙ ИНЖЕНЕР ПРОЕКТА КАЗАНОВ

РАБОЧАЯ ДОКУМЕТАЦИЯ
УТВЕРЖДЕНА И ВВЕДЕНА В ДЕЙСТВИЕ
„МОСВОДОКАНАЛНИИПРОЕКТОМ"
ПРИКАЗ № 312 ОТ 20 декабря 1983 г.

				Привязан:	
Инв №					

Содержание альбома

Обозначение	Наименование	Стр
тп 902-2-380.84 - ТТ	Технические требования	3
тп902-2-380.84 кжн ПСЦ3-54-1а	Панель стеновая ПСЦ3-54-1а	4
ПСЦ3-54-1а/1	ПСЦ3-54-1а/1	5
Л2-8а	Лоток Л2-8а	6,7
Л2-8б	Л2-8б	8,9
Л18-8а	Л18-8а	10,11
РС1	Стойка РС1	12
РП1	Ригель РП1	13,14
КР1	Каркас плоский КР1	15
КР2	КР2	15
КР3	КР3	16
КР4	КР4	16
КР5	КР5	17
С1	Сетка С1	18
С2	С2	18
С3	С3	19
С4	С4	19
С5	С5	20
В1	Водослив В1	20
М1-1	Изделие закладное М1-1	21
М1-2	М1-2	21
М2-1	М2-1	22
М2-2	М2-2	22
М2-3	М2-3	23
М2-4	М2-4	23
М2-5	М2-5	24
М3-1	М3-1	24
М4-1	М4-1	25
МН1	МН1	25

Обозначение	Наименование	Стр
МН2	МН2	26
МН3	МН3	26
МН4	МН4	27
МН5	МН5	27
МН7	МН7	28
МН8	МН8	29
МН6	МН6	30
МН9	МН9	30
МН10	МН10	31
РП2	Подкос РП2	31
РШ9	Рама РШЭ	32
К1	Крышка К1	33
К2	К2	33

Технические требования.

В альбоме даны железобетонные, арматурные и закладные изделия.

Сборные железобетонные стеновые панели приняты по серии 3.900-3, выпуск 5 с дополнениями по данному альбому.

Сборные железобетонные лотки-индивидуальные с возможностью изготовления в опалубке лотков по серии 3.006-2, выпуск 1.

Бетон сборных конструкций гидротехнический, марок по прочности М200 и 300, по морозостойкости Мрз 100, по водонепроницаемости В4 в соответствии с требованиями ГОСТ'а 4795-68 „Бетон гидротехнический Технические требования."

Арматурные и закладные изделия должны изготавливаться в соответствии с ГОСТ'ом 10922-75 „Арматурные изделия и закладные детали сварные для железобетонных конструкций Технические требования и методы испытаний"

На поверхность закладных деталей нанести цинковое покрытие слоем 0,05 мм в соответствии с требованиями СНиПа III-23-76 „Защита строительных конструкций и сооружений от коррозии."

Покрытие поверхностей монтируемых металлоконструкций осуществляется окраской лаком ХВ-784 по ГОСТ'у 7313-75* за три раза, по огрунтовке ХС-010 за два раза.

				ТП 902-2-380.84			-ТТ
Нач отд.	Мешалкин			Технические требования	Стадия	Лист	Листов
Н контр.	Мильцер				Р		1
Гл спец.	Русеин				Мосводоканалпроект		
ГИП	Крюков						

Копировал: [illegible]

19472-03 4

Формат А3

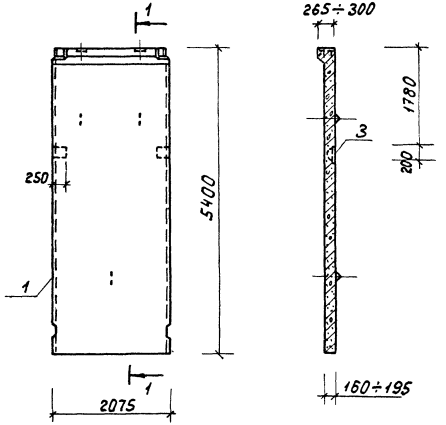

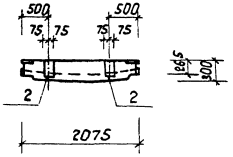

Формат	Зона	Поз.	Обозначение	Наименование	Кол.	Примечание
				Документация		
А3			Серия 3.900-3, вып. 5	Панели стеновые для цилиндрических сооружений		
				Сборочные единицы		
А4		1	Серия 3.900-3, вып.5, ч.1,2	Панель стеновая ПСЦ3-54-1	1	
А4		2	т.п КЖИ-М1-1	Изделие закладное М1-1	2	
А4		3	КЖИ-М1-2	М1-2	2	

Ведомость расхода стали на дополнительные закладные изделия, кг

Марка элемента	Изделия закладные						Общий расход
	Арматура класса			Прокат марки			
	A-II			В ст. 3 кп 2			
	ГОСТ 5781-82			ГОСТ 103-76			
	ф 14	ф 16	Итого	150×8	200×10	Итого	
ПСЦ3-54-1а	1,8	4,8	6,6	5,46	7,86	13,32	19,92

Нач.отд.	Мешалкин		
Н.контр.	Мильцер		
Гл.спец.	Руссин		
ГИП	Крюков		
Рук.др.	Болотова		
Ст.инж.	Киселева		

Т.п. 902-2-380.84 КЖИ-ПСЦ3-54-1а

Панель стеновая ПСЦ3-54-1а

Стадия	Масса	Масштаб
Р	5200	1:50
Лист	Листов 1	

Мосводоканалнипроект

19472-03 5

Формат А3

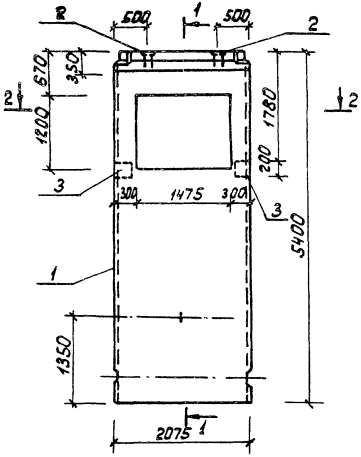

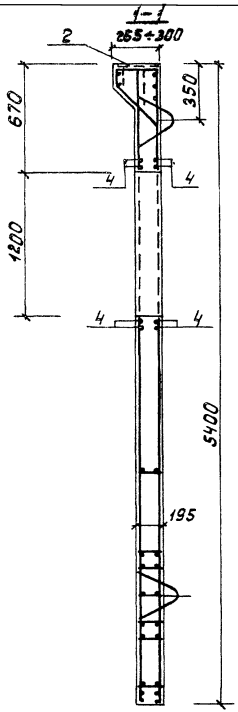

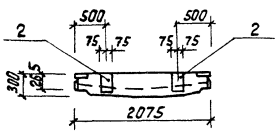

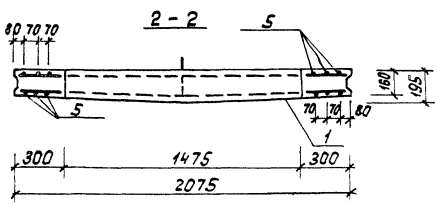

Формат	Зона	Поз.	Обозначение	Наименование	Кол.	Примечание
				Документация		
А3			Серия 3.900-3, вып. 5	Панели стеновые для цилиндрических сооружений		
				Сборочные единицы		
А3		1	Серия 3.900-3, вып. 5 ч. 1, 2	Панель ПСЦ 3-54-1	1	
А4		2	т. п. 902-2-380.84 КЖИ М1-1	Изделие закладное М1-1	2	
А4		3	КЖИ-М1-2	М1-2	2	
				Детали		
Б4		4	т. п. 902-2-380.84 КЖИ ПСЦ3-54-1а/1	01 ф6 А III ГОСТ 5781-82; l=2050	8	0,5 кг
Б4		5		02 ф22 А III ГОСТ 5781-82; l=5380	12	16,1 кг

Ведомость расхода стали на дополнительные закладные изделия, кг

Марка элемента	Изделия арматурные			Изделия закладные						Общий расход
	Арм. класса			Арм. класса			Прокат марки			
	А-III			А-II			Вст. 3 кп 2			
	ГОСТ 5781-82			ГОСТ 5781-82			ГОСТ 103-76			
	ф6	ф22	Итого	ф14	ф16	Итого	-150×8	-200×10	Итого	
ПСЦ 3-54-1	4.0	193,2	197,2	1,8	4,8	6,6	5,5	7,9	13,4	217.2

Нач. отд.	Мешалкин	
Н. контр.	Мильцер	
Гл. спец.	Руссин	
ГИП	Крюков	
Рук. бр.	Болотова	
Ст. инж.	Киселева	

т. п. 902-2-380.84 КЖИ-ПСЦ 3-54-1а/1

Панель стеновая ПСЦ 3-54-1а/1

Стадия	Масса	Масштаб
Р	4340	1:50
Лист	Листов: 1	

Мосводоканалниипроект

19472-03 6

копировал: [illegible]

формат А3

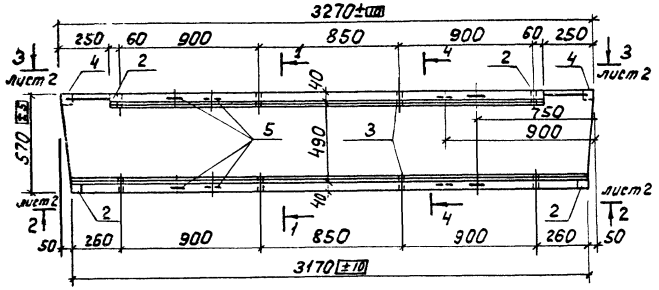

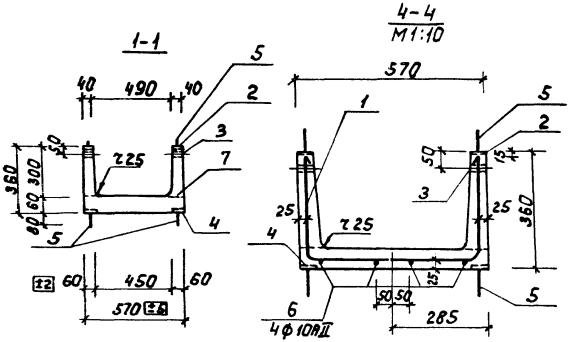

Формат	Зона	Поз.	Обозначение	Наименование	Кол.	Примечание
				Документация		
А3			т.п. 902-2-380.84 -ТТ	Технические требования		
				Сборочные единицы		
А3		1	т.п. 902-2-380.84 КЖИ-С1	Сетка С1	1	
А4		2	-М2-1	Изделие закладное М2-1	4	
А4		3	-М2-3	М2-3	8	
А4		4	-М2-5	М2-5	2	
А4		5	Серия 1.400-9 в.1 л.2,9	Петля УП1-10	4	
				Детали		
Б4		6	т.п.902-2-380.84 КЖИ. Л2-8а	ф10АII ГОСТ 5781-82; С=3200	4	2,0кг
				Материалы		
		7		Бетон М200	0,21м³	

				т.п. 902-2-380.84		КЖИ-Л2-8а	
Нач. отд.	Мешалкин			Лоток Л2-8а	Стадия	Масса	Масштаб
Н.контр.	Мильцер				Р	525	1:20
Гл.спец.	Руссин				Лист 1	Листов 2	
ГИП	Крюков				Мосводоканалниипроект		
Рук.бр.	Болотова						
Ст.инж.	Киселева						

19472-03 7

копировал

формат А3

2-2 Лист 1

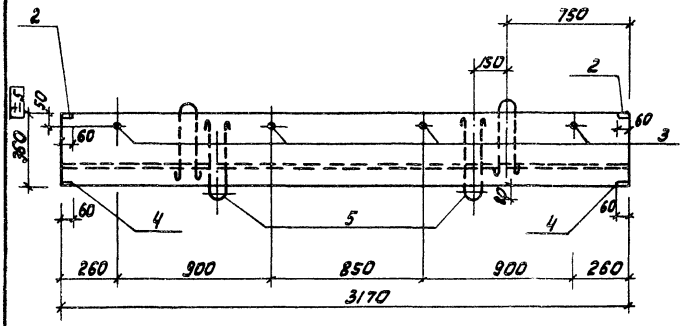

3-3 Лист 1

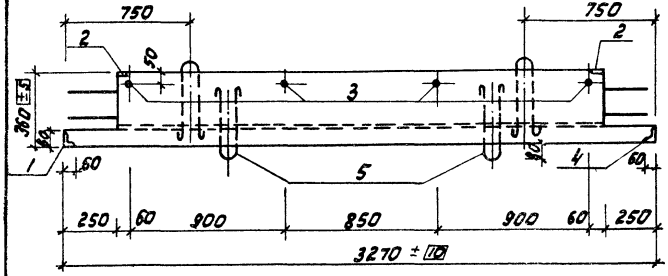

Ведомость расхода стали на элемент, кг

Марка элемента	Изделия арматурные					
	Арматура класса				Сетка сварная	Всего
	А-II		А-I		ГОСТ 8478-81	
	ГОСТ 5781-82				6АIII (х200)+150	
	Ф10	Итого	Ф10	Итого	Ф5Вр1-150	
Лоток Л2-8а	8,0	8,0	2,4	2,4	10,5	20,9

Продолжение:

Изделия закладные										Общий расход
Арматура класса				Прокат марки					Всего	
А-II		А-I		В ст. 3 кп 2						
ГОСТ 5781-82				ГОСТ 8509-75	ГОСТ 103-76	Итого	ГОСТ 3262-75*			
Ф10	Итого	Ф8	Итого	L63х6	-14х70		Тр. Ф15х3,2	Итого		
3,2	3,2	0,8	0,8	1,2	1,2	2,4	0,56	0,56	6,90	27,9

				Т.П. 902-2-380.84		КЖИ-Л2-8а	
Нач.отд.	Мешалкин			Лоток Л2-8а	Стадия	Масса	Масштаб
Н.контр.	Мильцер				Р	—	1:20
Гл.спец.	Руссин				Лист 2	Листов	
ГИП	Крюков				Мосводоканал Ниипроект		
Рук.бр.	Болотова						
Ст.инж.	Киселева						

копировал: [illegible]

19472-03 8 формат А3

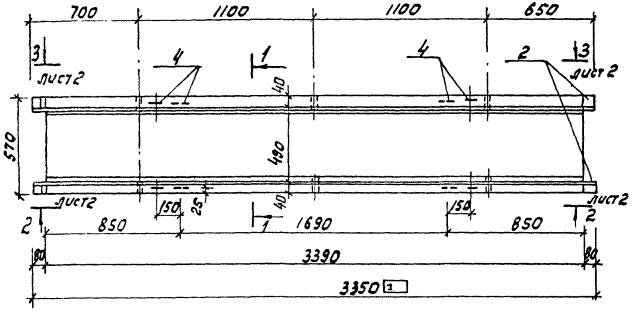

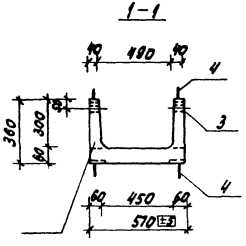

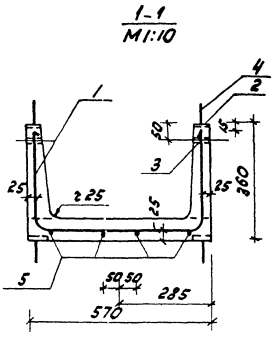

Формат	Зона	Поз.	Обозначение	Наименование	кол.	Примечание
				Документация		
А3			Т.П. 902-2-380.84 -ТТ	Технические требования		
				Сборочные единицы		
А3		1	Т.П. 902-2-380.84 КЖИ-С2	Сетка С2	1	
А4		2	-М2-1	Изделие закладное М2-1	4	
А4		3	-М2-3	М2-3	6	
А4		4	Серия 1.400-9 в.1. л.2,9	Петля УП1-10	4	
				Детали		
Б4		5	Т.П 902-2-380.84 КЖИ.Л2-86.01	Ф10АII ГОСТ 5781-82; ℓ=3340	4	2,9 кг
				Материалы		
		6		Бетон М200	0,21 м³	

				Т.П. 902-2-380.84		КЖИ-Л2-86	
Нач.отд.	Мешалкин			Лоток Л2-86	Стадия	Масса	Масштаб
Н.контр.	Мильцер				Р	525	1:20
Гл.спец.	Руссин				Лист 1	Листов 2	
ГИП	Крюков				Мосводоканалниипроект		
Рук.бр.	Болотова						
Ст.инж.	Киселева						

19472-03 9 формат А3

2-2 Лист 1

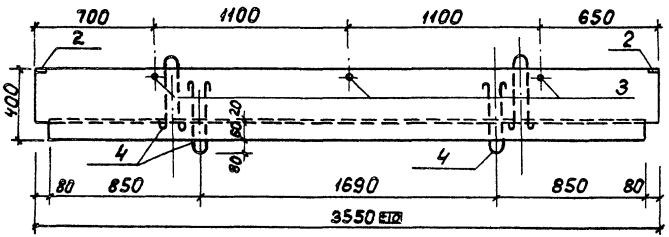

3-3 Лист 1

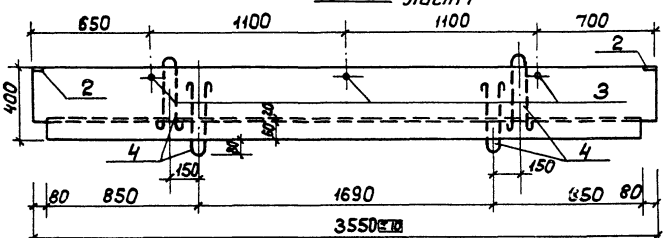

Ведомость расхода стали на элемент, кг

Марка элемента	Изделия арматурные					
	Арматура класса				Сетка сварная	Всего
	AII		AI		ГОСТ 8478-81	
	ГОСТ 5781-82				4Вр1-250	
	10	Итого	10	Итого	5Вр1-150	
Л2-8б	9,2	9,2	2,4	2,4	6,2	17,8

Продолжение:

Изделия закладные										Общий расход
Арматура класса				Прокат марки					Всего	
AII		AI		Вст.3кп2						
ГОСТ 5781-82				ГОСТ 103-76			ГОСТ 3262-75*			
10	Итого	8	Итого	-14х70		Итого	15х3,2	Итого		
1,6	1,6	0,6	0,6	1,2		1,2	0,4	0,4	0,4	21,6

Нач.отд.	Нешалкин		
Н.контр.	Нильцер		
Гл.спец.	Руссин		
ГИП	Крюков		
Рук.гр.	Болотова		
Ст.инж.	Киселева		

т.п. 902-2-380.84 КЖИ-Л2-8б

Лоток Л2-8б

Стадия	Масса	Масштаб
Р	—	1:20
Лист 2	Листов 6	

Мосводоканалниипроект

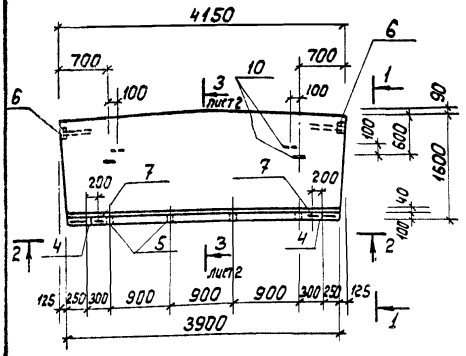

1-1

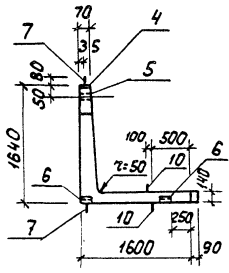

2-2

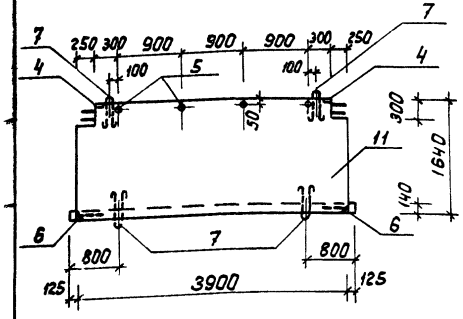

Формат	Зона	Поз.	Обозначение	Наименование	Кол.	Примечание
				Документация		
А3			Т.П.902-2-380.84 -ТТ	Технические требования		
				Сборочные единицы		
А3		1	Т.П.902-2-380.84 КЖИ-С3	Сетка С3	1	
А3		2	-С4	Сетка С4	1	
А3		3	-С5	Сетка С5	1	
А4		4	-М2-2	Изделие закладное М2-2	2	
А4		5	-М2-4	М2-4	4	
А4		6	-М2-5	М2-5	4	
А4		7	Серия 1.400-9 в.1 л.2, 12	Петля УП1-10	4	
				Детали		
Б4		8	Т.П.902-2-380.84 КЖИ.Л18-8а.01	ф16АII ГОСТ 5781-82; $l_{ср}$=3990	8	6,3кг
Б4		9	02	l=4100	1	6,5кг
Б4		10	03	ф16АI ГОСТ 5781-82; l=1410	4	2,2кг
				Материалы		
		11		Бетон М200	1,4м³	

Нач.отд.	Мешалкин		
Н.контр.	Мильцер		
Гл.спец.	Руссин		
ГИП	Крюков		
Рук.бр.	Болотова		
Ст.инж.	Киселева		

Т.П. 902-2-380.84 КЖИ-Л18-8а

Лоток Л18-8а

Стадия	Масса	Масштаб
Р	3500	1:50

Лист 1 Листов 2

Моеводаналниипроект

19472-03 11

Формат А3

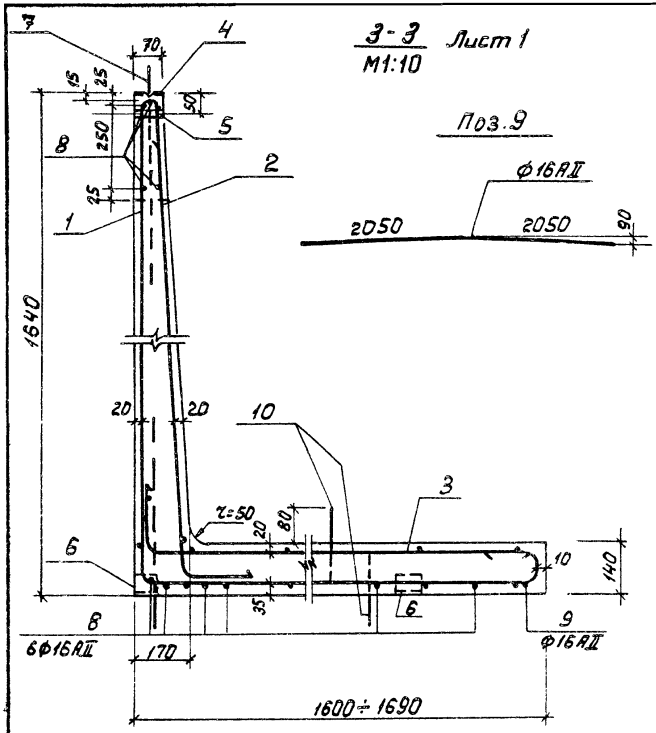

3-3
М1:10

Лист 1

Поз.9

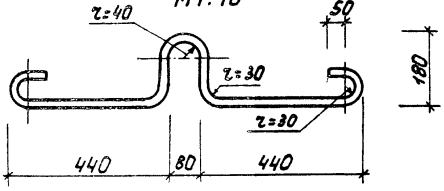

поз. 10
М1:10

Ведомость расхода стали на элемент, кг

Марка элемента	Изделия арматурные					Всего
	Арматура класса				Сетка сварная	
	А-I	А-II			ГОСТ 8478-81	
	ГОСТ 5781-82				5Вр1-250	
	Ф16	Итого	Ф16	Итого	9АIII-150	
Лоток Л18-8а	17,6	17,6	69,5	56,9	128,7	215,8

Продолжение:

Изделия закладные										Общий расход
Арматура класса				Прокат марки					Всего	
А-II		А-I		Вст.3кп2						
ГОСТ 5781-82				ГОСТ 8509-75*	ГОСТ 103-76		ГОСТ 3262-75*			
Ф10	Итого	Ф8	Итого	∠63×6	-14×70	Итого	Ф Тр. 15×3,2	Итого		
4,2	4,2	0,4	0,4	2,4	1,0	3,4	0,4	0,4	8,4	224,2

				т.п.902-2-380.84	КЖИ-Л18-8а	
				Лоток Л18-8а	Стадия	Масса	Масштаб
					Р	—	б/м
Нач.отд.	Нешалкин				Лист 2	Листов	
Н.контр.	Мильцер						
Гл.спец.	Руссин				Мосводоканалниипроект		
ГИП	Крюков						
Рук.бр.	Болотова						
Ст.инж.	Киселева						

Инв.№ подл. | Подп. и дата | Взам.инв.№

19472-03 12

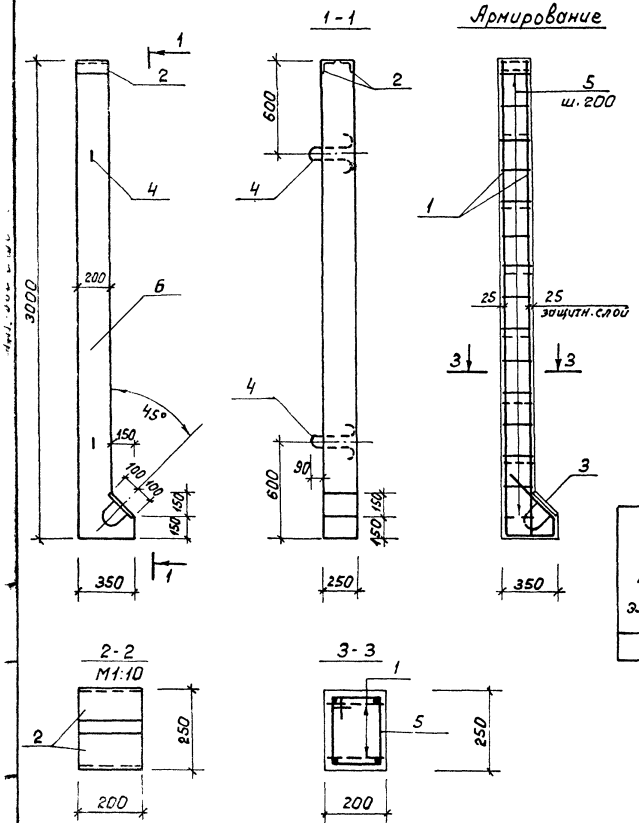

Формат	Зона	Поз.	Обозначение	Наименование	Кол.	Примечание
				Документация		
А3			т. п. 902-2-380.84 -ТТ	Технические требования		
				Сборочные единицы		
А4		1	т. п. 902-2-380.84 КЖИ-КР1	Каркас КР1	2	
А4		2	-М1-2	Изделие закладное М1-2	1	
А4		3	-М3-1	-М3-1	1	
А4		4	Серия 1.400-9, в.1, л.9 УП1-3	Петля УП1-3	2	
				Детали		
Б4		5	т. п. 902-2-380.84 КЖИ. РС1. 01	ф8 АI ГОСТ 5781-82; ℓ=820	15	0,32 кг
				Материалы		
		6		Бетон М300	—	0,16 м³

Ведомость расхода стали на элемент, кг

Марка элемента	Изделия арматурные								Изделия закладные						Общий расход
	Арматура класса								Арм. класса		Прокат марки				
	А-I			А-II					А-II		Вст. 3 кп 2				
	ГОСТ 5781-82								ГОСТ 5781-82		В ст. 3 кп 2				
	ф8	ф10	Итого	ф10	ф16		Итого	Всего	ф14	Итого	-200×10	1100×10	Итого	Всего	
РС 1	4,8	1,04	5,84	1,32	21,6		229,2	28,8	2,3	2,3	3,93	3,32	7,25	9,55	32,47

				т. п 902-2-380.84	КЖИ - РС1		
Нач. отд.	Мешалкин			Стойка РС1	Стадия	Масса	Масштаб
Н. контр.	Мильцер				Р	400	1:20
Гл. спец.	Русеин				Лист	Листов 1	
ГИП	Крюков				Мосводоканал	Ниипроект	
Рук. бр.	Болотова						
Ст. инж.	Киселева						

19472-03 13 Формат А3

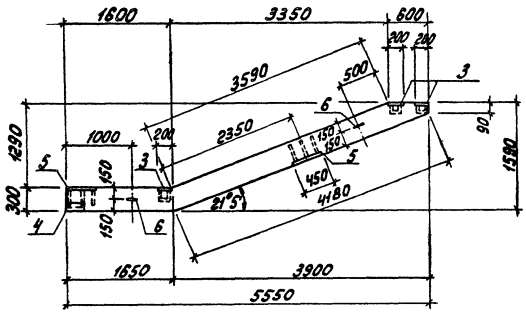

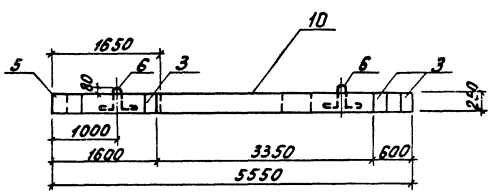

Формат	Зона	Поз.	Обозначение	Наименование	Кол.	Примечание
				Документация		
А3			Т.П.902-2-380.84 -ТТ	Технические требования		
				Сборочные единицы		
А4		1	Т.П.902-2-380.84 КЖИ-КР2	Каркас плоский КР2	2	
А4		2	-КР3	КР3	2	
А4		3	-М1-2	Изделие закладное М1-2	3	
А4		4	-М3-1	М3-1	2	
А4		5	-М4-2	М4-1	2	
А4		6	Серия 1.400-9.86.1 лист 19	Петля УП2-5	2	
				Детали.		
Б.Ч.		7	Т.П.902-2-380.84 КЖИ.РП1. 01	Ф25 А-II ГОСТ 5781-82, ℓ=2400	1	9,25кг
Б.Ч.		8	02	ℓ=5000	1	19,25кг
Б.Ч.		9	03	Ф10 А-II ГОСТ 5781-82, ℓ=230	26	0,14кг
				Материалы.		
		10		Бетон М300	0,3 м³	

				Т.П.902-2-380.84	КЖИ-РП1	
Нач. отд.	Мешалкин			Ригель РП1	Стадия	Масса	Масштаб
Н. контр.	Мильцер				Р	750	1:50
Гл. спец.	Руссин				Лист 1	Листов 2	
ГИП	Крюков				Новводоканалпроект		
Рук. бр.	Болотова						
Ст. инж.	Киселева						
Ст. инж.	Корнаухов						

19472-03 14

Формат А3

Армирование

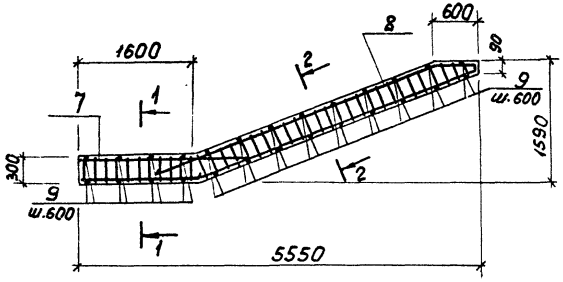

Ведомость расхода стали на элемент, кг

Марка элемента	Изделия арматурные							
	Арматура класса							Всего
	А-I			А-II				
	ГОСТ 5781-82			ГОСТ 5781-82				
	ф 8	ф 14	Итого	ф 10	ф 14	ф 25	Итого	
Ригель РП1	8,4	2,8	11,2	3,7	21,4	67,1	92,2	103,4

Продолжение:

Изделия закладные									Общий расход
Арм. класса		Прокат марки						Всего	
А-II		Вст 3 кп 2							
ГОСТ 5781-82		ГОСТ 103-76		ГОСТ 19903-74*		ГОСТ 8509-72*			
ф14	Итого	-10×200	Итого	δ=14	Итого	∠100×10	Итого		
8,5	8,5	11,8	11,8	24,8	24,8	6,7	6,7	51,8	155,2

1-1

М1:20

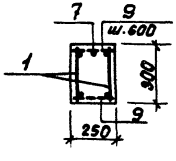

2-2

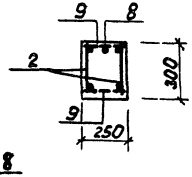

Поз. 8

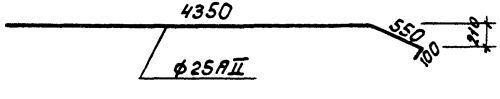

				т. п. 902-2-380.84			КЖИ - РП1
Нач.отд.	Мешалкин			Ригель РП1	Стадия	Масса	Масштаб
Н.контр.	Мильцер				Р	–	1:50
Гл.спец.	Руссин				Лист 2	Листов	
ГИП	Крюков						
Рук.бр.	Болотова				Мосводоканал	Ниипроект	
Ст.инж.	Киселева						
Ст.инж.	Карнаухова						

19472-03 15

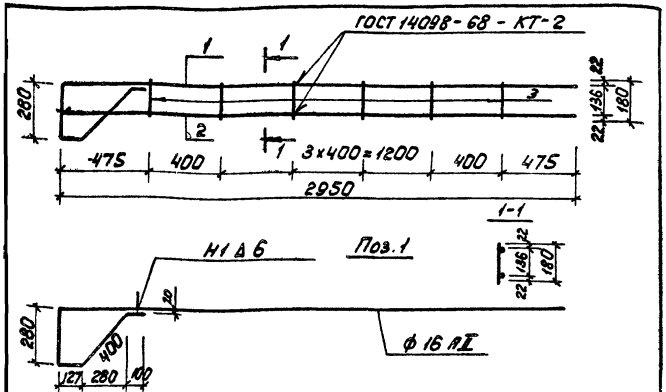

Формат	Зона	Поз.	Обозначение	Наименование	Кол.	Примечание
				Документация		
А3			Т.П.902-2-380.84 -ТТ	Технические требования		
				Детали		
Б4		1	т.п.902-2-380.84 КЖИ.КР1. 01	ф16 AII ГОСТ 5781-82; ℓ=3857	1	6,1 кг
Б4		2	02	ℓ=2950	1	4,7 кг
Б4		3	03	ф10 AII ГОСТ 5781-82; ℓ=180	6	0,11 кг

Нач.отд.	Нешолкин		
Н.контр.	Мильцер		
Гл.спец.	Руссин		
ГИП	Крюков		
Рук.бр.	Сурнин		
Инженер	Пешковская		

Т.П. 902-2-380.84 КЖИ-КР1

Каркас плоский КР1

Стадия	Масса	Масштаб
Р	11,46	1:20
Лист	Листов 1	

Росводоканалпроект

Формат А4

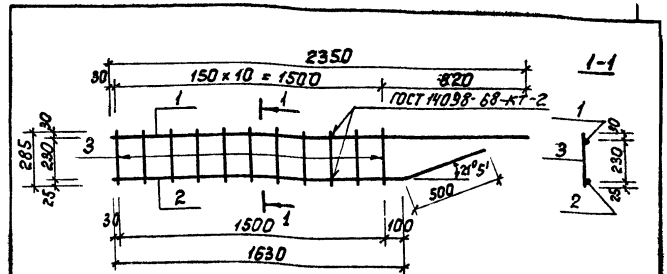

Формат	Зона	Поз.	Обозначение	Наименование	Кол	Примечание
				Документация		
А3			Т.П.902-2-380.84 -ТТ	Технические требования		
				Детали		
Б4		1	т.п.302-2-380.84 КЖИ.КР2. 01	ф14 AII ГОСТ 5781-82; ℓ=2350	1	2,84кг
Б4		2	02	ℓ=2130	1	2,58кг
Б4		3	03	ф8 AI ГОСТ 5781-82; ℓ=285	11	0,11кг

Инв.№ подл. | Подпись и дата | Взам.инв.№

Нач.отд.	Нешолкин		
Н.контр.	Мильцер		
Гл.спец.	Руссин		
ГИП	Крюков		
Рук.бр.	Болотова		
Ст.инж.	Корночкова		

Т.П. 902-2-380.84 КЖИ-КР2

Каркас плоский КР2

Стадия	Масса	Масштаб
Р	6,63	1:20
Лист	Листов 1	

Росводоканалпроект

Копировал:

Формат А4

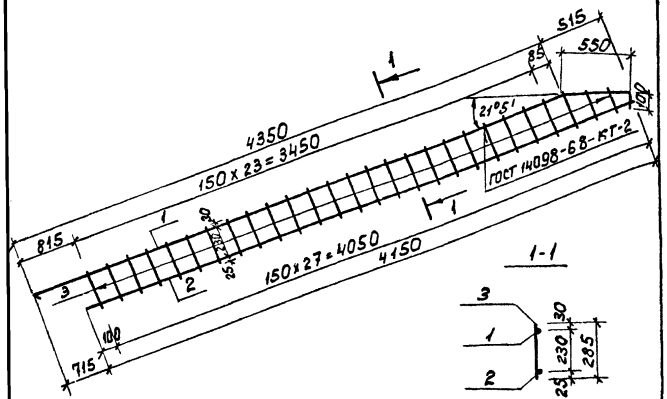

Формат	Зона	Поз.	Обозначение	Наименование	Кол.	Примечание
				Документация		
А3			Т.П.902-2-380.84 -ТТ	Технические требования		
				Детали		
Б4		1	Т.П.902-2-380.84 КЖИ.КР3.01	ф25 AII ГОСТ 5781-82; ℓ=5000	1	19,3 кг
Б4		2	02	ф14 AII ГОСТ 5781-82; ℓ=4150	1	5 кг
Б4		3	03	ф8 AI ГОСТ 5781-82; ℓ=285	27	0,11 кг

Нач.отд.	Нешалкин		
Н.контр.	Мильцер		
Гл.спец.	Русеин		
ГИП	Крюков		
Рук.гр.	Болотова		
Ст.инж.	Кормоухова		

Т.П.902-2-380.84 КЖИ-КР3

Каркас плоский КР3

Стадия	Масса	Масштаб
Р	27,3	1:25
Лист	Листов 1	

Мосводоканалнипроект

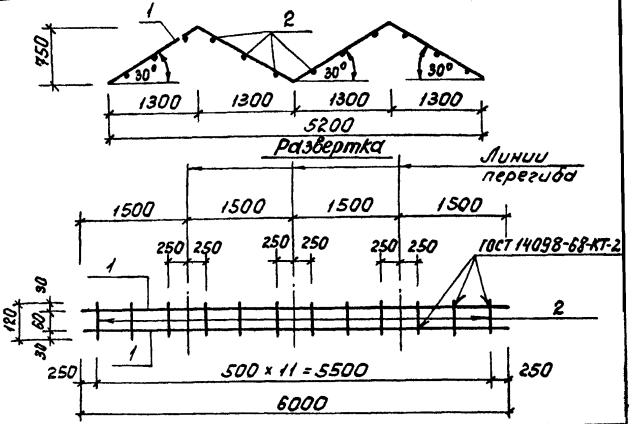

Формат	Зона	Поз.	Обозначение	Наименование	Кол.	Примечание
				Документация		
А3			Т.П.902-2-380.84 -ТТ	Технические требования		
				Детали		
Б4		1	Т.П.902-2-380.84 КЖИ.КР4.01	ф12 AII ГОСТ 5781-82; ℓ=6000	2	5,34 кг
Б4		2	02	ℓ=120	13	0,11 кг

Инв.№подл. | Подпись и дата | Взам.инв.№

Нач.отд.	Нешалкин		
Н.контр.	Мильцер		
Гл.спец.	Русеин		
ГИП	Крюков		
Рук.гр.	Болотова		

Т.П.902-2-380.84 КЖИ-КР4

Каркас плоский КР4

Стадия	Масса	Масштаб
Р	12,1	1:50
Лист	Листов 1	

Мосводоканалнипроект

Копировал

19472-03 17

Формат А4

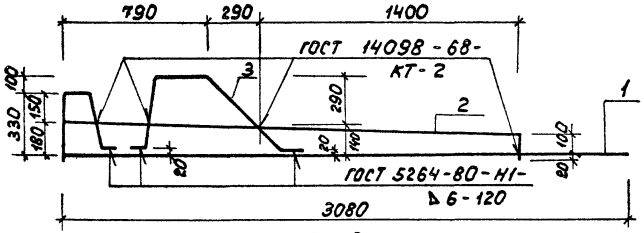

Поз. 2

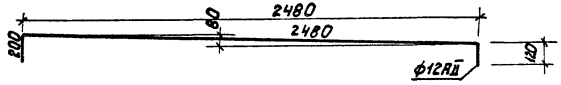

Поз 1

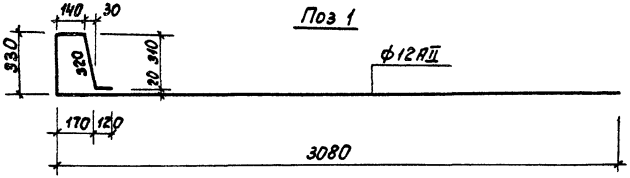

Поз. 3

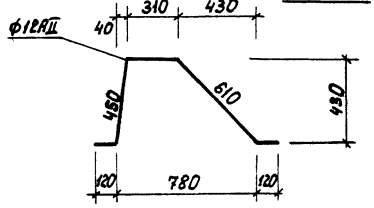

Формат	Зона	Поз.	Обозначение	Наименование	Кол.	Примечание
				Документация		
А3			т.п.902-2-380.84 -ТТ	Технические требования		
				Детали		
Б4		1	т.п.902-2-380.84 КЖИ.КР5.01	ф12АII ГОСТ5781-82; ℓ=3990	1	3,54 кг
Б4		2	02	ℓ=2800	1	2,49 кг
Б4		3	03	ℓ=1610	1	1,43 кг

Нач.отд.	Мешалкин		т.п.902-2-380.84 КЖИ-КР5		
Н.контр.	Мильцер		Каркас плоский КР5	Стадия	Масса	Масштаб
Гл.спец.	Руссин			Р	7,46	1:20
ГИП	Крюков			Лист	Листов 1
Рук.бр.	Болотова			Мосводоканалнипроект	
Ст.инж.	Киселева				
Ст.инж.	Карнаухова				

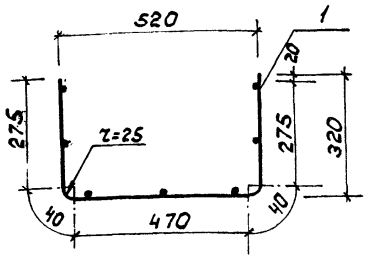

Развертка

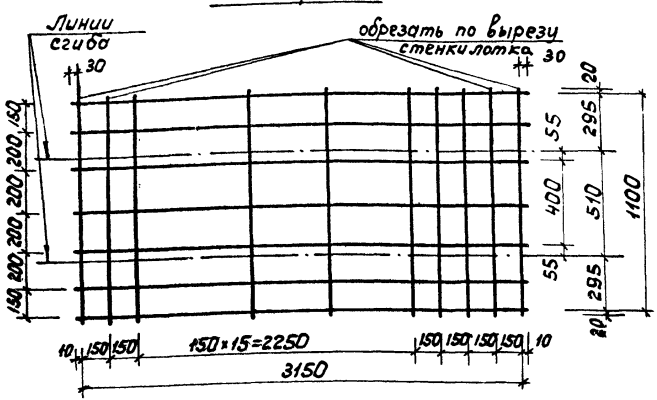

		ТП 902-2-380.84		КЖИ-С1	
		Сетка С1	Стадия	Масса	Масштаб
			Р	10,5	б/м
			Лист		Листов
Нач.отд.	Панченко	Сетка $\frac{6AIII(\times 200)+150}{5Bp1-150}$ 1140×3210 $\frac{30}{20}$ ГОСТ 8478-81	Мосводоканалниипроект		
Н.контр.	Мильцер				
Гл.спец.	Руссин				
ГИП	Мешалкин				
Ст.инж.	Гудкова				

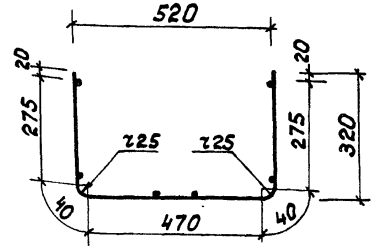

Развертка

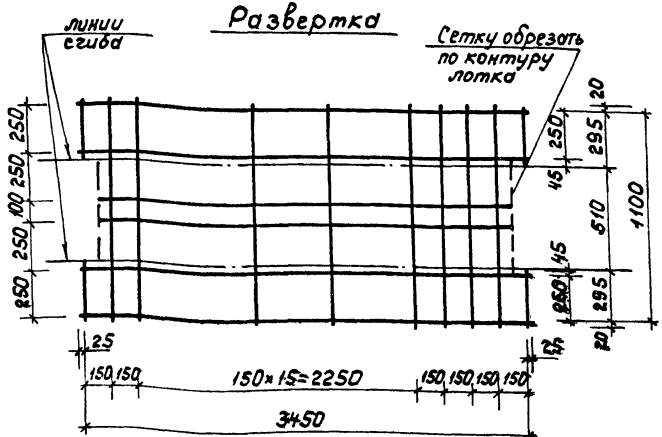

		ТП 902-2-380.84		КЖИ-С2	
		Сетка С2	Стадия	Масса	Масштаб
			Р	6,2	1:20
			Лист		Листов
Нач.отд.	Панченко	Сетка 4Bp1-250 / 5Bp1-150 1140×3500 $\frac{25}{20}$ ГОСТ 9478-81	Мосводоканалниипроект		
Н.контр.	Мильцер				
Гл.спец.	Руссин				
ГИП	Мешалкин				
Ст.инж.	Гудкова				

Инв.№подл. | Подп. и дата | Взам.инв.№

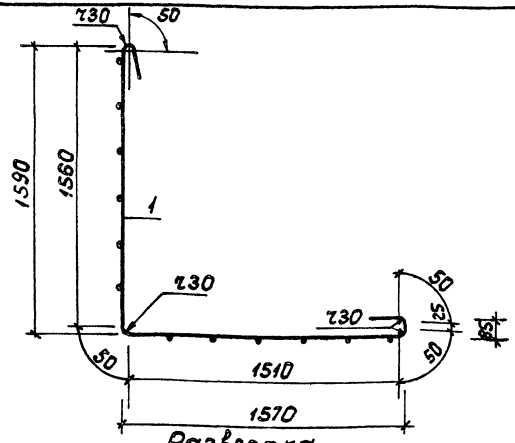

Развертка

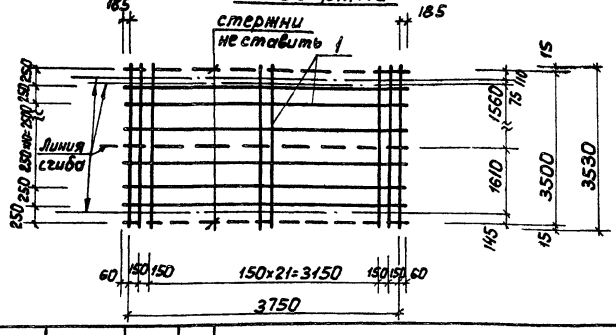

Нач.отд.	Панченко		
Н.контр.	Мильцер		
Гл.спец.	Руссин		
ГИП	Мешалкин		
Ст.инж.	Гудкова		

ТП 902-2-380.84 КЖИ-С3

Сетка С3

Стадия	Масса	Масштаб
Р	72,5	б/м
Лист	Листов	

Сетка 5Вр-I-250 / 9АIII-150 3540×4120 185÷60/20 ГОСТ 8478-81

Мосводоканалнипроект

Формат А4

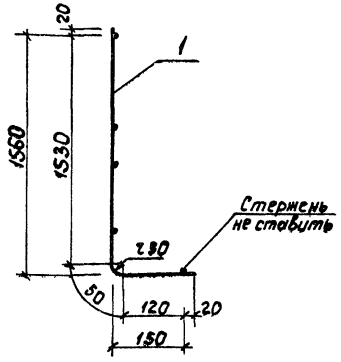

Линия сгиба

Развертка

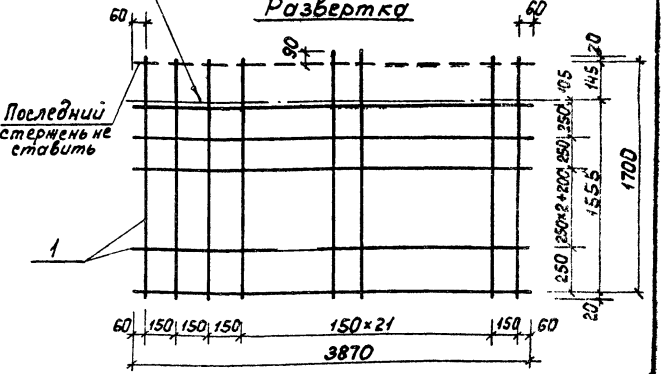

Взам.инв.№

Подп. и дата

Инв.№ подл.

Нач.отд.	Панченко		
Н.контр.	Мильцер		
Гл.спец.	Руссин		
ГИП	Мешалкин		
Ст.инж.	Гудкова		

ТП 902-2-380.84 КЖИ-С4

Сетка С4

Стадия	Масса	Масштаб
Р	27,2	б/м
Лист	Листов	

Сетка 5Вр-I-250 / 9АIII-150 1740×3870 60/20 ГОСТ 8478-81

Мосводоканалнипроект

Копировал: ИБ

19472-03 20

Формат А4

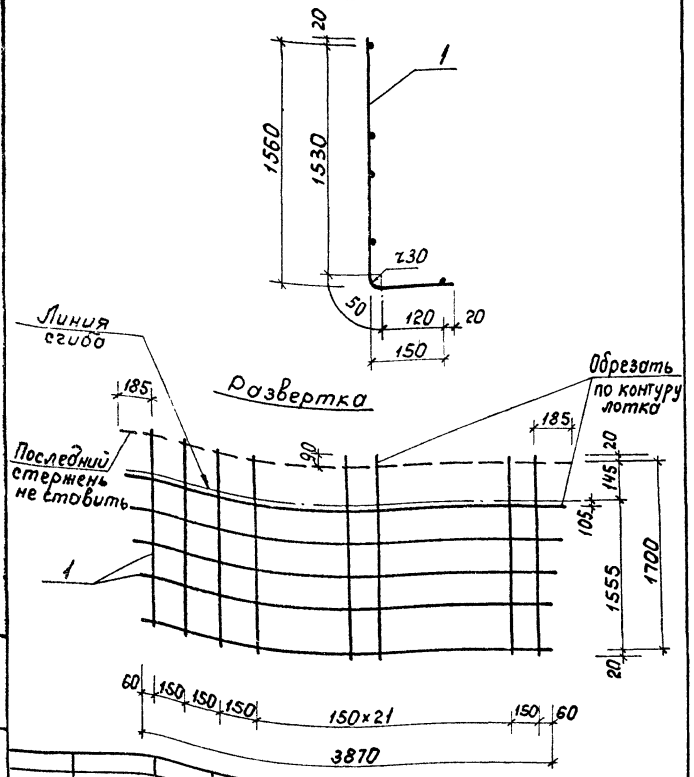

Нач.отд.	Панченко		
Н.контр	Мильцер		
Гл.спец.	Руссин		
ГИП	Мешалкин		
Ст.инж.	Гудкова		

ТП 902-2-380.84 КЖИ - С5

Сетка С5

Стадия	Масса	Масштаб
Р	29	б/м

Лист | Листов

Сетка $\frac{5Вр1-250}{9АIII-150}$ 1740×4120 $\frac{185}{20}$ ГОСТ 8478-81

Мосводоканалниипроект

формат А4

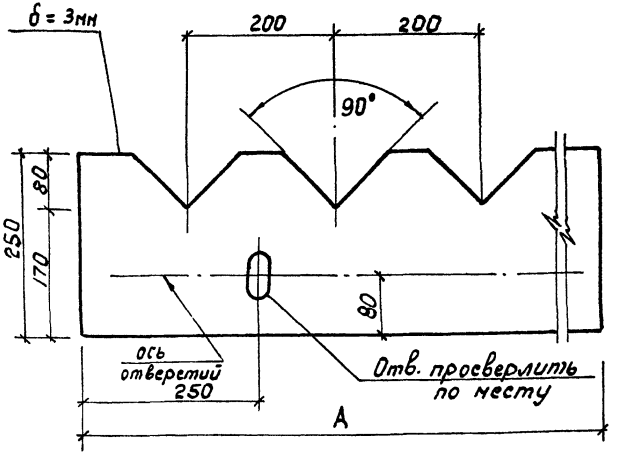

Обозначение	Марка	А, мм	Масса, кг
ТП 902-2-381.84-КЖИВ1	В1	3735	3.3
01	В2	3380	3.0
02	В3	3005	2.7
03	В4	3250	2.9

Нач.отд.	Панченко		
Н.контр	Мильцер		
Гл.спец.	Руссин		
ГИП	Мешалкин		
Ст.инж.	Гудкова		

Инв.№ подл. | Подп. и дата | Взам инв.№

ТП 902-2-380.84 КЖИ-В1

Водослив (В1, В2, В3, В4)

Стадия	Масса	Масштаб
Р		1:5

Лист | Листов

Стекло СБПТ II 3×1360×1190 ГОСТ 9784-75*

Мосводоканалниипроект

Копировал: [illegible]

19472-03 21 формат А4

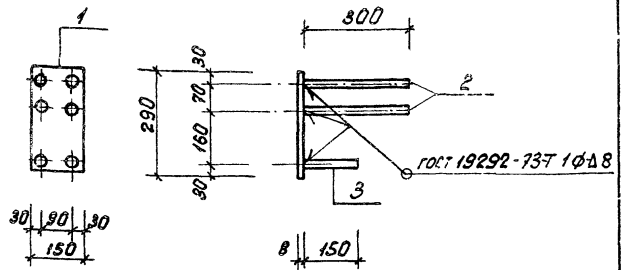

Формат	Зона	Поз.	Обозначение	Наименование	Кол.	Примечание
				Документация		
А3			Т.П 902-2-380.84 -ТТ	Технические требования		
				Детали		
Б4		1	Т.П.902-2-380.84 КЖИ.М1-1.01	Полоса Б-150×8 ГОСТ 103-76 ℓ=290 Ст3кп2 ГОСТ 535-79*	1	2,73 кг
Б4		2	02	ф16 AII ГОСТ 5781-82; ℓ=300	4	0,48 кг
Б4		3	03	ℓ=150	2	0,24 кг

Нач.отд.	Нешалкин		Т.П. 902-2-380.84 КЖИ-М1-1	
Н.контр.	Нильцер		Изделие закладное М1-1	Стадия: Р; Масса: 5,13; Масштаб: 1:10
Гл.спец.	Руссин			Лист; Листов 1
ГИП	Крюков			Мосводоканалнипроект
Рук.бр.	Болотова			

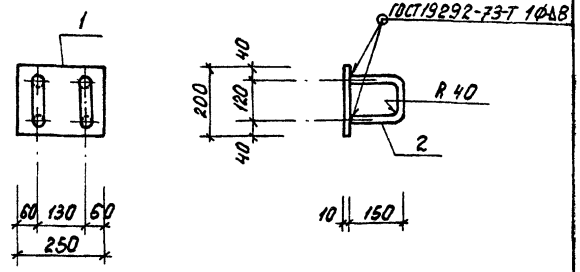

Формат	Зона	Поз.	Обозначение	Наименование	Кол.	Примечание
				Документация		
А3			Т.П 902-2-380.84 -ТТ	Технические требования		
				Детали.		
Б4		1	Т.П. 902-2-380.84 КЖИ.М1-2.01	Полоса Б-200×10 ГОСТ 103-76 ℓ=250 Ст3кп2 ГОСТ 535-79*	1	3,93 кг
Б4		2	02	ф14 AII ГОСТ 5781-82; ℓ=370	2	0,45 кг

Нач.отд.	Нешалкин		Т.П. 902-2-380.84 КЖИ-М1-2	
Н.контр.	Нильцер		Изделие закладное М1-2	Стадия: Р; Масса: 4,83; Масштаб: 1:10
Гл.спец.	Руссин			Лист; Листов 1
ГИП	Крюков			Мосводоканалнипроект
Рук.бр.	Болотова			
Ст.инж.	Корначкова			

Инв.№подл. | Подпись и дата | Взам.инв.№

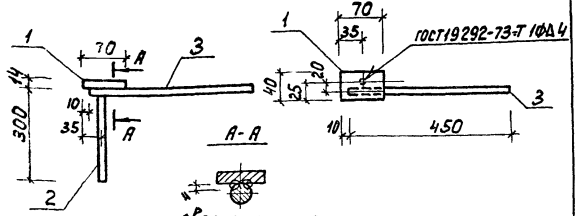

сварка ручная
электродуговая

Формат	Зона	Поз.	Обозначение	Наименование	Кол.	Примечание
				Документация		
А3			Т.П 902-2-380.84 -ТТ	Технические требования		
				Детали		
Б4		1	т.п.902-2-380.84 КЖИ.М2-1.01	Полоса Б-14х10 ГОСТ 103-76 · ℓ=40 Ст3кп2 ГОСТ 535-79*	1	0,3 кг
Б4		2	02	ф10 AI ГОСТ 5781-82; ℓ=300	1	0,2 кг
Б4		3	03	ℓ=450	1	0,3 кг

Нач. отд	Мешалкин		Т.П. 902-2-380.84	КЖИ-М2-1
Н. контр.	Мильцер		Изделие закладное М2-1	Стадия: Р; Масса: 0,8; Масштаб: 1:10
Гл. спец.	Руссин			Лист; Листов 1
ГИП	Крюков			Мосводоканалниипроект
Рук. гр.	Болотова			
Ст. инж.	Киселева			

Инв. № подл. | Подпись и дата | Взам. инв. №

Формат А4

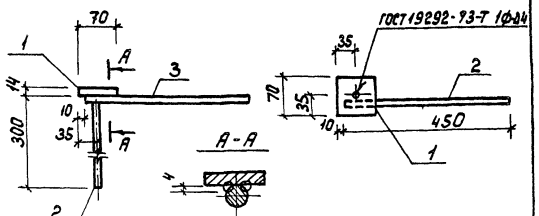

сварка ручная
электродуговая

Формат	Зона	Поз.	Обозначение	Наименование	Кол.	Примечание
				Документация		
А3			Т.П 902-2-380.84 -ТТ	Технические требования		
				Детали		
Б4		1	т.п.902-2-380.84 КЖИ.М2-2.01	Полоса Б-14х70 ГОСТ 103-76 · ℓ=70 Ст3кп2 ГОСТ 535-79*	1	0,5 кг
Б4		2	02	ф10 AI ГОСТ 5781-82; ℓ=300	1	0,2 кг
Б4		3	03	ℓ=450	1	0,3 кг

Нач. отд	Мешалкин		Т.П. 902-2-380.84	КЖИ-М2-2
Н. контр.	Мильцер		Изделие закладное М2-2	Стадия: Р; Масса: 1; Масштаб: 1:10
Гл. спец.	Руссин			Лист; Листов 1
ГИП	Крюков			Мосводоканалниипроект
Рук. гр.	Болотова			
Ст. инж.	Киселева			

Инв. № подл. | Подпись и дата | Взам. инв. №

Копировал

Формат А4

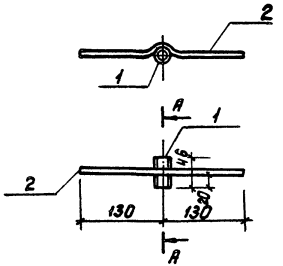

сварка ручная электродуговая

Формат	Зона	Поз.	Обозначение	Наименование	Кол.	Примечание
				Документация		
А3			Т.П.902-2-380.84 -ТТ	Технические требования		
				Детали		
Б4		1	т.п.902-2-380.84 кжи.м2-3.01	Тр.15х3,2 ГОСТ 3262-75; *ℓ=46	1	0,07 кг
Б4		2	02	ф8АI ГОСТ 5781-82; ℓ=260	1	0,10 кг

			Т.П.902-2-380.84 КЖИ-М2-3		
Нач.отд.	Мешалкин		Изделие закладное М2-3	Стадия	Масса	Масштаб
Н.контр.	Мильцер			Р	0,17	1:5
Гл.спец.	Руссин			Лист	Листов 1
ГИП	Крюков			Москводоканалниипроект	
Рук.гр.	Болотова				
Ст.инж.	Киселева				

А4

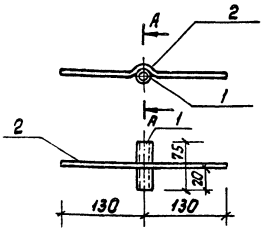

сварка ручная электродуговая

Формат	Зона	Поз.	Обозначение	Наименование	Кол.	Примечание
				Документация		
А3			Т.П.902-2-380.84 -ТТ	Технические требования		
				Детали		
Б4		1	т.п.902-2-380.84 кжи.м2-4.01	Тр.15х3,2 ГОСТ 3262-75; *ℓ=75	1	0,11 кг
Б4		2	02	ф8АI ГОСТ 5781-82; ℓ=260	1	0,1 кг

Инв.№ подл. | Подпись и дата | Взам. инв.№

			Т.П.902-2-380.84 КЖИ-М2-4		
Нач.отд.	Мешалкин		Изделие закладное М2-4	Стадия	Масса	Масштаб
Н.контр.	Мильцер			Р	0,21	1:50
Гл.спец.	Руссин			Лист	Листов 1
ГИП	Крюков			Москводоканалниипроект	
Рук.гр.	Болотова				
Ст.инж.	Киселева				

Копировал: 19472-03 24 формат А4

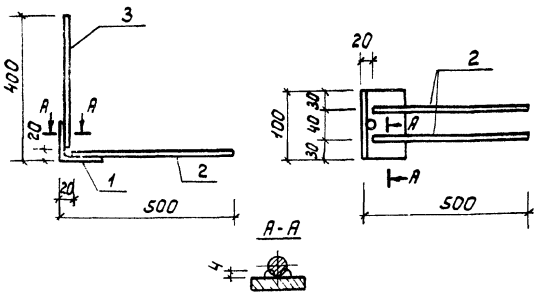

сварка ручная электродуговая

Формат	Зона	Поз.	Обозначение	Наименование	Кол.	Примечание
				Документация		
А3			Т.П.902-2-380.84 -ТТ	Технические требования		
				Детали		
Б4		1	Т.П.902-2-380.84 КЖИ.М2-5.01	Уголок Б-63×63×6 ГОСТ 8509-75* ℓ=100 Вст3кп2 ГОСТ 535-79*	1	0,6 кг
Б4		2	02	ф10АII ГОСТ 5781-82; ℓ=480	2	0,3 кг
Б4		3	03	ℓ=380	1	0,2 кг

Нач.отд.	Мешалкин		Т.П.902-2-380.84 КЖИ-М2-5		
Н.контр.	Мильцер		Изделие закладное М2-5	Стадия	Масса	Масштаб
Гл.спец.	Русских			Р	1,4	1:50
ГИП	Крюков			Лист	Листов 1
Рук.бр.	Болотова			Масводоканалниипроект	
Ст.инж.	Киселева				

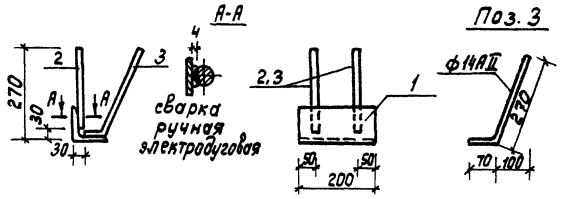

Формат	Зона	Поз.	Обозначение	Наименование	Кол.	Примечание
				Документация		
А3			Т.П.902-2-380.84 -ТТ	Технические требования		
				Детали		
Б4		1	Т.П.902-2-380.84 КЖИ.М3-1.01	Уголок Б-100×100×10 ГОСТ 8509-75* ℓ=200 Вст3кп2 ГОСТ 535-79*	1	3,32 кг
Б4		2	02	ф14АII ГОСТ 5781-82; ℓ=240	2	0,3 кг
Б4		3	03	ℓ=340	2	0,4 кг

Нач.отд.	Мешалкин		Т.П.902-2-380.84 КЖИ-М3-1		
Н.контр.	Мильцер		Изделие закладное М3-1	Стадия	Масса	Масштаб
Гл.спец.	Русских			Р	4,7	1:10
ГИП	Крюков			Лист	Листов 1
Рук.бр.	Болотова			Масводоканалниипроект	
Ст.инж.	Киселева				

Инв.№ подл. | Подпись и дата | Взам.инв.№

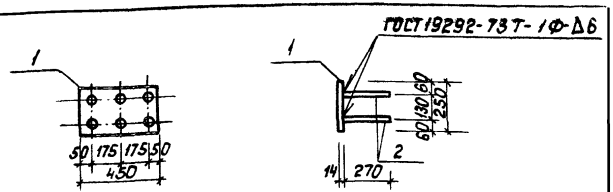

Формат	Зона	Поз.	Обозначение	Наименование	Кол.	Примечания
				Документация		
А3			тп 902-2-380.84 -ТТ	Технические требования		
				Детали		
Б4		1	тп 902-2-380.84 КЖИ М4-1.01	Лист Б-14 ГОСТ 19903-74* Вст. 3кп2 ГОСТ 14637-79*	1	12.4 кг
Б4		2	02	ф14 А II ГОСТ 5781-82; ℓ=270	6	0,33 кг

Нач. отд.	Мешалкин		
Н. контр.	Мильцер		
Гл. спец.	Руссин		
ГИП	Крюков		
Рук. бр.	Болотова		
Ст. инж	Киселева		

тп 902-2-380.84 КЖИ - М4-1

Изделие закладное М4-1

Стадия	Масса	Масштаб
Р	14,4	1:20
Лист	Листов 1	

Мосводоканал Ниипроект

формат А4

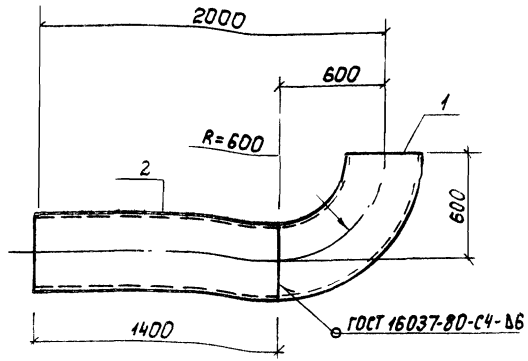

Формат	Зона	Поз.	Обозначение	Наименование	Кол.	Примечание
				Документация		
А3			тп 902-2-380.84 -ТТ	Технические требования		
				Детали		
Б4		1	тп 902-2-380.84 КЖИ МН1. 01	Отвод 90° 426×10 ГОСТ 17375-77	1	121 кг
Б4		2	02	Труба 426×9 ГОСТ 8732-78* ℓ=1400 А Ст. 3 ГОСТ 8731-74*	1	129,6 кг

Взам. инв. №

Подп. и дата

Инв. № подл.

Нач. отд.	Мешалкин		
Н. контр.	Мильцер		
Гл. спец.	Руссин		
ГИП	Крюков		
Рук. бр.	Болотова		
Ст. инж	Киселева		

ТП 902-2-380.84 КЖИ- МН1

Изделие закладное МН 1.

Стадия	Масса	Масштаб
Р	2506	1:20
Лист	Листов 1	

Мосводоканал Ниипроект

копировал: [illegible]

19472-03 26

формат А4

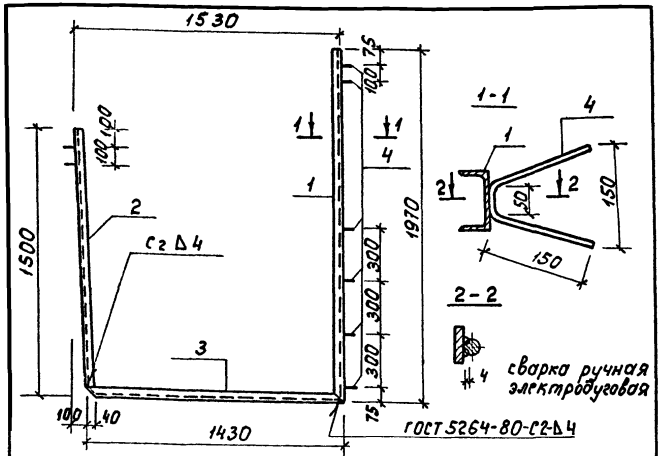

Формат	Зона	Поз.	Обозначение	Наименование	Кол.	Примечание
				Документация		
А3			Т.П.902-2-380.84 – ТТ	Технические требования		
				Детали		
Б4		1	Т.П.902-2-380.84 КЖИ.МН2.01	Швеллер 8 ГОСТ 8240-72* ℓ=1970 / Вст3кп2 ГОСТ 535-79*	1	13,9 кг
Б4		2	02	ℓ=1460	1	10,3 кг
Б4		3	03	ℓ=1430	1	10,1 кг
Б4		4	04	ф10 AII ГОСТ 5781-82; ℓ=350	8	0,22 кг

Нач.отд.	Мешалкин		
Н.контр.	Мильцер		
Гл.спец.	Руссин		
ГИП	Крюков		
Рук.бр.	Болотова		
Ст.инж.	Киселева		

Т.П. 902-2-380.84 КЖИ-МН2

Изделие закладное МН2

Стадия	Масса	Масштаб
Р	36,1	1:20
Лист	Листов: 1	

Мосводоканалниипроект

Формат А4

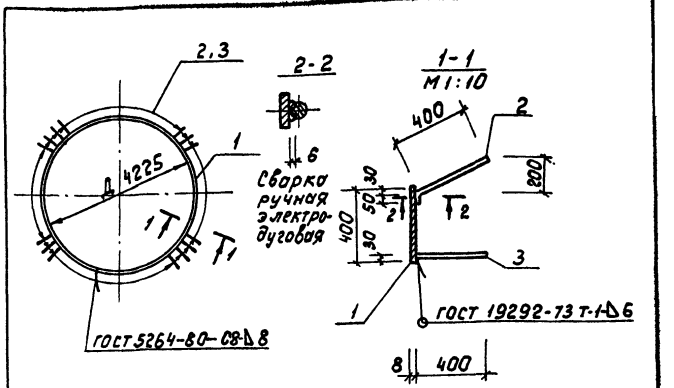

Формат	Зона	Поз.	Обозначение	Наименование	Кол.	Примечание
				Документация		
А3			Т.П.902-2-380.84 – ТТ	Технические требования		
				Детали		
Б4		1	Т.П.902-2-380.84 КЖИ.МН3.01	Полоса Б-400×8 ГОСТ 19903-74* ℓ=1330 / Вст3кп2 ГОСТ 535-79*	1	33,4 кг
Б4		2	02	ф14 AII ГОСТ 5781-82; ℓ=450	45	0,5 кг
Б4		3	03	ℓ=400	45	0,5 кг

Нач.отд.	Мешалкин		
Н.контр.	Мильцер		
Гл.спец.	Руссин		
ГИП	Крюков		
Рук.бр.	Болотова		
Ст.инж.	Киселева		

Т.П. 902-2-380.84 КЖИ-МН3

Изделие закладное МН3

Стадия	Масса	Масштаб
Р	379,3	1:20
Лист	Листов: 1	

Мосводоканалниипроект

Инв.№подл. | Подпись и дата | Взам.инв.№

Копировал: [illegible] 19472-03 27 Формат А4

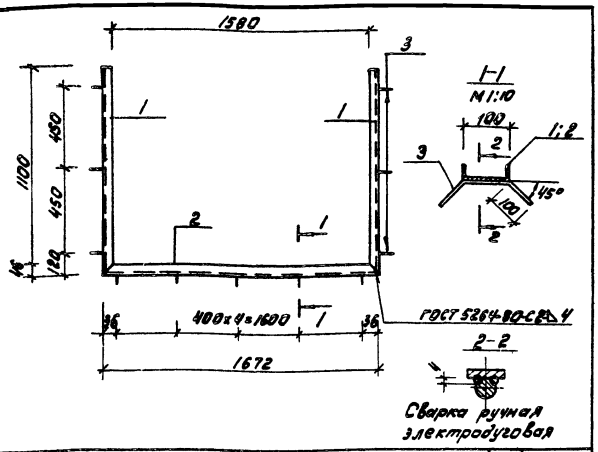

Формат	Зона	Поз.	Обозначение	Наименование	Кол.	Примечание
				Документация		
А3			т.п. 902-2-380.84 -ТТ	Технические требования		
				Детали		
Б4		1	т.п. 902-2-380.84 КЖИ.МН4. 01	Швеллер 10 ГОСТ 8240-72* / Вст3кп2 ГОСТ 535-79* e=1146	2	9,8 кг
Б4		2	02	e=1672	1	14,4 кг
Б4		3	03	ф10 АII; ГОСТ 5781-82; e=340	11	0,2 кг

Нач. отд.	Мешалкин			т.п. 902-2-380.84	КЖИ-МН4	
Н. контр.	Мильцер			Изделие закладное МН4	Стадия: Р	Масса: 36,2	Масштаб: 1:20
Гл. спец.	Руссин				Лист	Листов 1
ГИП	Крюков				Мосводоканал Ниипроект	
Рук. бр.	Болотова					
Ст. инж.	Киселева					

формат А4

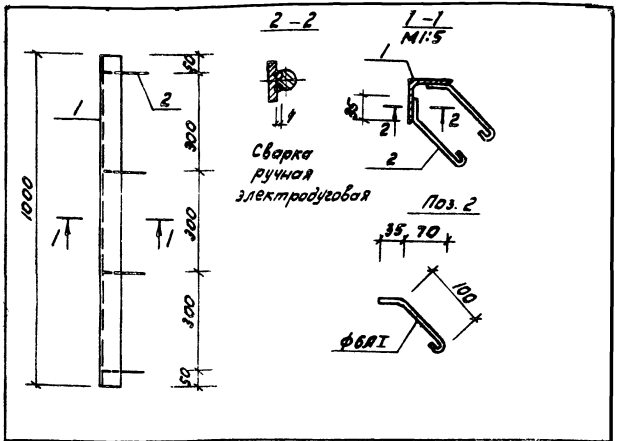

Формат	Зона	Поз.	Обозначение	Наименование	Кол.	Примечание
				Документация		
А3			т.п. 902-2-380.84 -ТТ	Технические требования		
				Детали		
Б4		1	т.п. 902-2-380.84 КЖИ.МН5. 01	Уголок Б-63×63×6 ГОСТ 8509-72* / Вст3кп2 ГОСТ 535-79* e=1000	1	5,7 кг
Б4		2	02	ф6АI ГОСТ 5781-82; e=180	8	0,04 кг

Взамен инв.

Подпись и дата

Инв. № подл.

Нач. отд.	Мешалкин			т.п. 902-2-380.84	КЖИ-МН5	
Н. контр.	Мильцер			Изделие закладное МН5	Стадия: Р	Масса: 6	Масштаб: 1:10
Гл. спец.	Руссин				Лист	Листов 1
ГИП	Крюков				Мосводоканал Ниипроект	
Рук. бр.	Болотова					
Ст. инж.	Киселева					

Копировал: 19472-03 28

формат А4

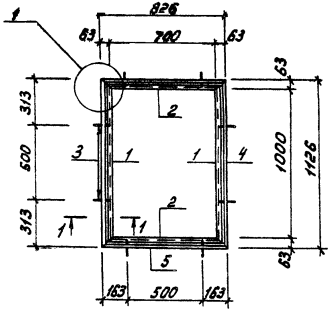

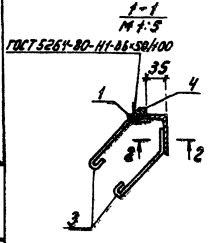

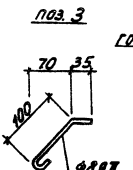

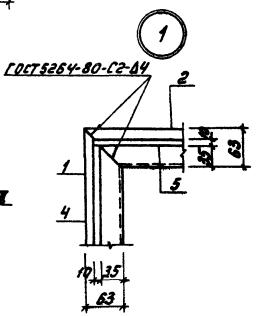



Сварка ручная электродуговая

Формат	Зона	Поз.	Обозначение	Наименование	Кол.	Примечание
				Документация		
А3			т.п. 902-2-380.84 -ТТ	Технические требования		
				Детали.		
Б.Ч.		1	т.п. 902-2-380.84 кжи.мн7.01	Уголок Б-63×63×6 ГОСТ 8509-72 / Вст3кп2 ГОСТ 535-79 ℓ=1120	2	6,4 кг
Б.Ч.		2	02	ℓ=826	2	4,7 кг
Б.Ч.		3	03	Ф8АI ГОСТ 5781-82, ℓ=195	16	0,1 кг
Б.Ч.		4	04	Квадрат Б-10 ГОСТ 2590-71 / Вст3кп2 ГОСТ 535-79 ℓ=1080	2	0,85 кг
Б.Ч.		5	05	ℓ=780	2	0,6 кг

Нач. отд.	Мешалкин		т.п. 902-2-380.84		КЖИ-МН7	
Н. контр.	Мильцер		Изделие закладное МН7	Стадия	Масса	Масштаб
Гл. спец.	Руссин			Р	26,7	1:20
ГИП	Крюков			Лист	Листов 1	
Рук. бр.	Болотова			Мосводоканалниипроект		
Ст. инж.	Киселева					

Копировал: [illegible] 19472-03 29 Формат А3

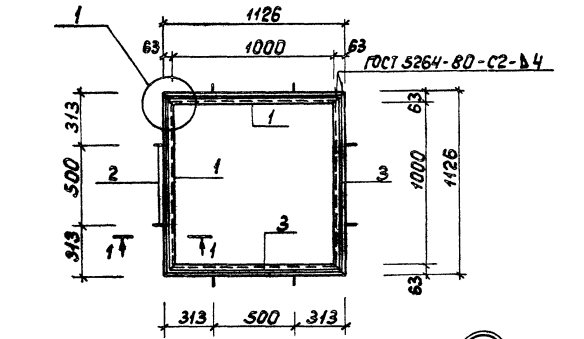

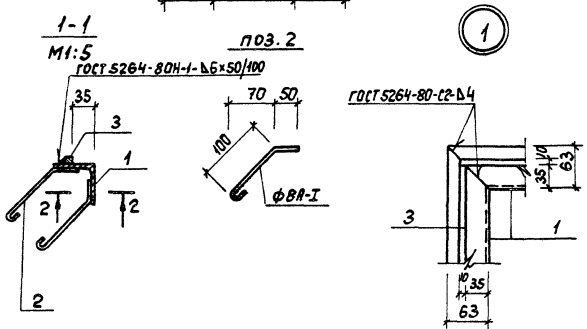

Сварка ручная электродуговая

Формат	Зона	Поз.	Обозначение	Наименование	Кол.	Примечание
				Документация		
А3			ТП 902-2-380.84 -ТТ	Технические требования		
				Детали		
Б4		1	ТП 902-2-380.84 КЖИ МНВ 01	Уголок 563×63×6 ГОСТ 8509-72* L=1126 Ст3кп2 ГОСТ 535-79*	4	6,4 кг
Б4		2	02	ф8АI ГОСТ 5781-82; L=210	16	0,1 кг
Б4		3	03	Хомут В10 ГОСТ 2590-71* L=1080 Ст3кп2 ГОСТ 535-79*	4	0,85 кг

Нач.отд.	Мешалкин		ТП 902-2-380.84 КЖИ-МНВ			
Н.контр.	Мильцер		Изделие закладное МНВ.	Стадия	Масса	Масштаб
Гл.спец.	Руссин			Р	30,6	1:20
ГИП	Крюков			Лист 1	Листов 1	
Рук.гр.	Болотова			Мособлкоммунпроект		
Ст.инж.	Киселева					

Копировал: Ш

19472-03 30 Формат А3

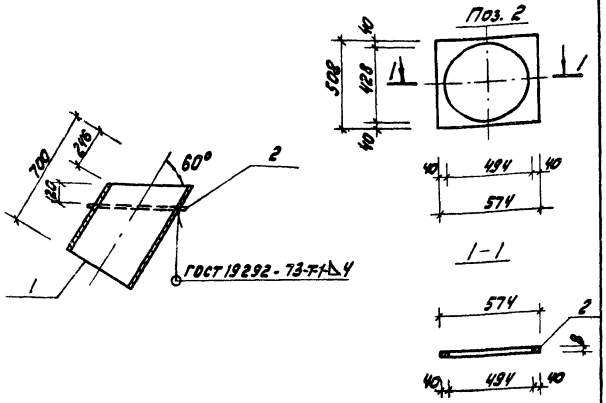

Формат	Зона	Поз.	Обозначение	Наименование	Кол.	Примечание
				Документация		
А4			Т.П.902-2-380.84 -ТТ	Технические требования		
				Детали		
Б4		1	т.п.902-2-380.84 КЖИ МН6 01	Труба 426×9 ГОСТ 8732-78* Ст3 ГОСТ 8731-74* ℓ=700	1	64,8 кг
Б4		2	02	Лист Б-8 ГОСТ 19903-74* ℓ=574 Ст3кп2 ГОСТ 14637-79	1	18,3 кг

Нач.отд.	Мешалкин		Т.П. 902-2-380.84	КЖИ - МН6
Н.контр.	Мильцер		Изделие закладное МН6	Стадия: Р; Масса: 83,1; Масштаб: 1:20
Гл.спец.	Русин			Лист; Листов 1
ГИП	Крюков			Мосводоканалнипроект
Рук.бр.	Бологова			
Ст.инж.	Киселева			

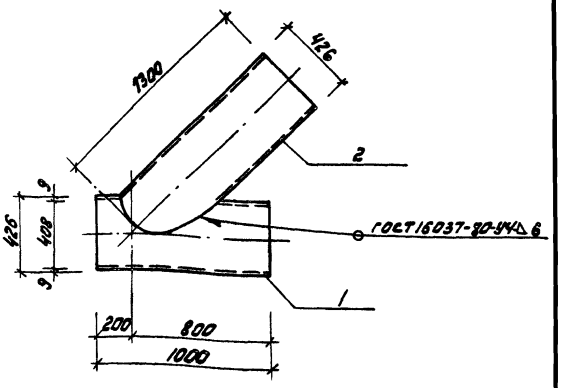

Формат	Зона	Поз.	Обозначение	Наименование	Кол.	Примечание
				Документация		
А4			Т.П.902-2-380.84 -ТТ	Технические требования		
				Детали		
Б4		1	т.п.902-2-380.84 КЖИ. МН9. 01	Труба 426×9 ГОСТ 8732-78* Ст3 ГОСТ 8731-74* ℓ=1000	1	92,55 кг
Б4	2		02	ℓ=1300	1	120,03 кг

Инв.№ подл. | Подпись и дата | Взам.инв.№

Нач.отд.	Мешалкин		Т.П. 902-2-380.84	КЖИ - МН9
Н.контр.	Мильцер		Изделие закладное МН9	Стадия: Р; Масса: 212,6; Масштаб: 1:20
Гл.спец.	Русин			Лист; Листов 1
ГИП	Крюков			Мосводоканалнипроект
Рук.бр.	Бологова			

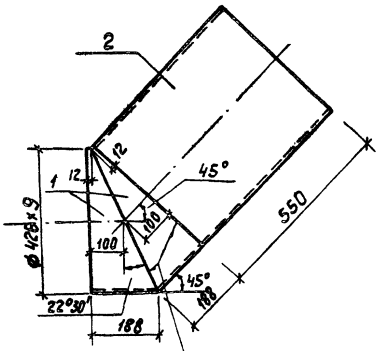

ГОСТ 16037-80-С4-Д6

Формат	Зона	Поз.	Обозначение	Наименование	Кол.	Примечание
				Документация		
А3			ТП 902-2-380.84 -ТТ	Технические требования		
				Детали		
Б4		1	ТП 902-2-380.84 КЖИ.МН10.01	Труба ø426х9 ГОСТ8732-78* ℓ=188 Ст3 ГОСТ8731-74*	2	17,4кг
Б4		2	02	ℓ=550	1	51,0кг

Нач.отд.	Мешалкин		
Н.контр.	Мильцер		
Гл.спец.	Руссин		
ГИП	Крюков		
Рук.бр.	Болотова		
Ст.инж.	Киселева		

ТП 902-2-380.84 КЖИ-МН10

Изделие закладное МН10

Стадия	Масса	Масштаб
Р	85,8	
Лист	Листов 1	

Мосводоканалниипроект

Формат А4

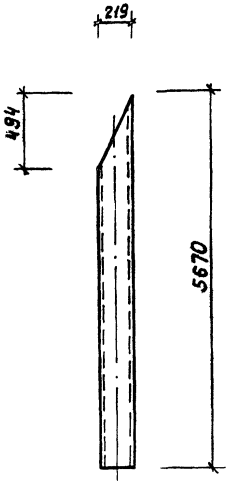

Нач.отд.	Мешалкин		
Н.контр.	Мильцер		
Гл.спец.	Руссин		
ГИП	Крюков		
Рук.бр.	Болотова		
Ст.инж.	Киселева		

Инв.№подл. | Подп.и дата | Взам.инв.№

ТП 902-2-380.84 КЖИ-РП2

Подкос РП2

Стадия	Масса	Масштаб
Р	165	:
Лист	Листов 1	

Ст.пр 219х6 ГОСТ8732-78* Ст3 ГОСТ8731-74* ℓ=5670

Мосводоканалниипроект

19472-03 32

Копировал:

Формат А4

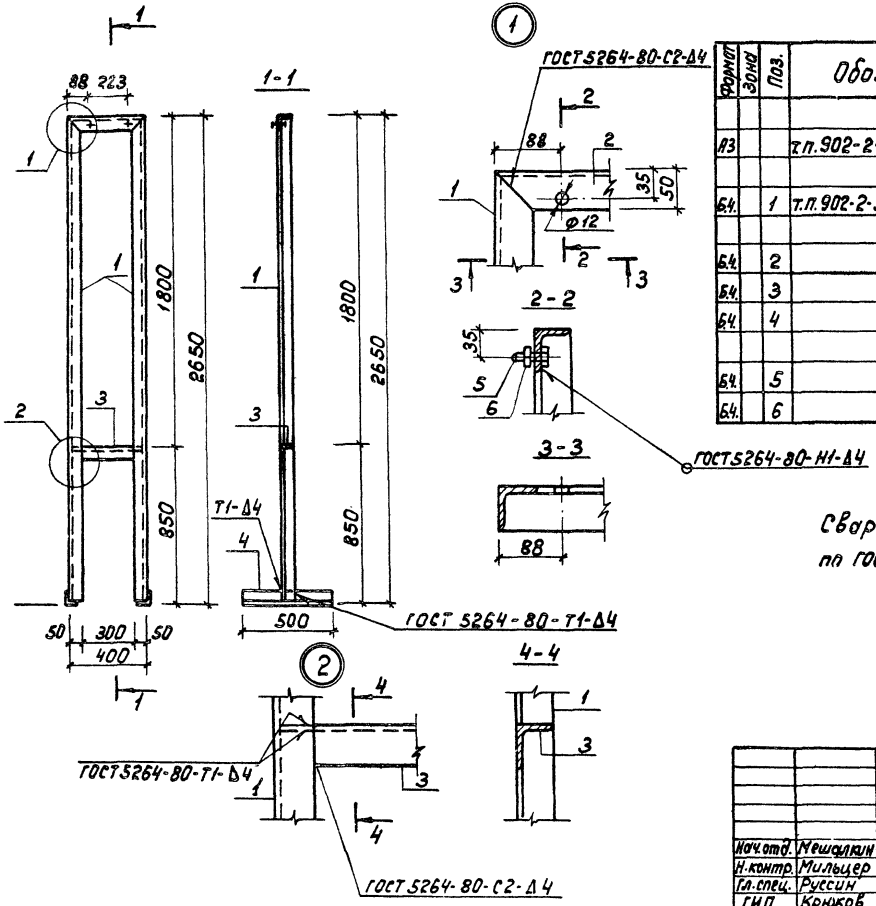

Формат	Зона	Поз.	Обозначение	Наименование	Кол.	Примечание
				Документация		
А3			т.п.902-2-380.84 -ТТ	Технические требования		
				Детали		
Б.4.		1	т.п.902-2-380.84 КЖИ.РШЭ.01	Уголок $\frac{Б\text{-}50\times50\times5\ ГОСТ\ 8509\text{-}72^*}{Вст3кп2\ ГОСТ\ 535\text{-}79^*}$ l=2650	2	10,0 кг
Б.4.		2	02	l=400	1	1,5 кг
Б.4.		3	03	l=390	1	1,5 кг
Б.4.		4	04	l=500	2	1,9 кг
				Стандартные изделия		
Б.4.		5		Болт М10х30 ГОСТ 7798-70*	2	
Б.4.		6		Гайка М10 ГОСТ 5915-70*	2	

Сварку производить электродами Э42 по ГОСТ 9467-75.

				т.п. 902-2-380.84		КЖИ-РШЭ	
				Рама РШЭ	Стадия	Масса	Масштаб
Нач.отд.	Мешалкин				Р	26,9	1:50
Н.контр.	Мильцер				Лист	Листов 1	
Гл.спец.	Руссин				Мосводоканал Ниипроект		
ГИП	Крюков						
Рук.бр.	Болотова						
Ст.инж.	Гудкова						

19472-03 33

копировал

формат А3

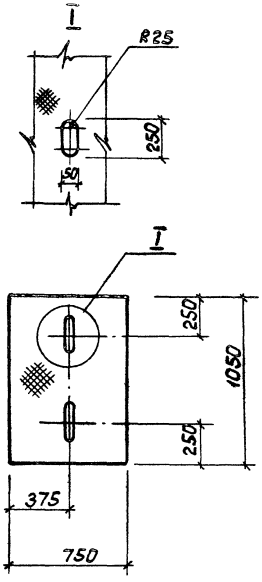

					тп 902-2-380.84	КЖИ - К1	
						Стадия	Масса	Масштаб
Нач.отд.	Мешалкин			Крышка К1		Р	39,5	1:20
Н.контр.	Мильцер					Лист	Листов 1
Гл.спец.	Руссин						
ГИП	Крюков						
Рук.бр	Болотова			Лист, ромб. 6,0×0,75×1,05 Бт-3 сп ГОСТ 8768-77*		Мосводоканалнипроект	
Ст.инж.	Киселева						

gost.e-ecolog.ru

Формат А4

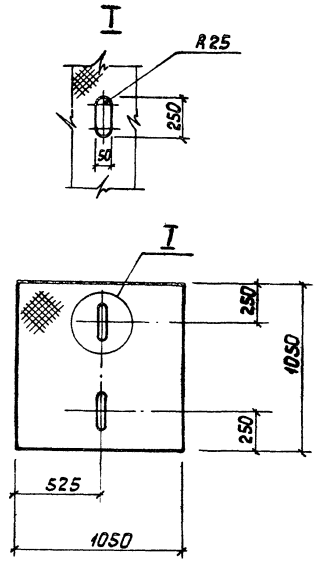

Инв.№подл.	Подп. и дата	Взам.инв.№			тп 902-2-380.84	КЖИ - К2	
						Стадия	Масса	Масштаб
Нач.отд.	Мешалкин			Крышка К2		Р	55,2	1:20
Н.контр.	Мильцер					Лист	Листов 1
Гл.спец.	Руссин						
ГИП	Крюков						
Рук.бр.	Болотова			Лист, ромб. 6,0×1,05×1,05 Бт-3 сп ГОСТ 8768-77*		Мосводоканалнипроект	
Ст.инж.	Киселева						

Копировал: [illegible]

Формат А4