Типовой проект
705-1-192.85

Прирельсовый склад минеральных удобрений вместимостью 5 тыс. т с мостовым грейферным краном. Вариант с покрытием из металлических ферм

Альбом IV

Изделия заводского изготовления

ц 2-55

КФ ЦИТП Инв. № 9133/4

Привязан

gost.e-ecolog.ru

Типовой проект
705-1-192.85

Прирельсовый склад минеральных удобрений вместимостью 5 тыс. т с мостовым грейферным краном. Вариант с покрытием из металлических ферм

Альбом IV

Состав проекта:

Альбом I - Общая пояснительная записка. Технология производства. Воздухоснабжение. Вентиляция. Силовое электрооборудование. Электрическое освещение. Связь и сигнализация.

Альбом II - Техноло-механические решения.

Альбом III - Архитектурные решения. Конструкции железобетонные. Конструкции металлические. Антикоррозийная защита конструкций и оборудования.

Альбом IV - Изделия заводского изготовления.

Альбом V - Спецификации оборудования.

Альбом VI - Ведомости потребности в материалах.

Альбом VII - Сметная документация.

Альбом VIII - Показатели результатов применения научно-технических достижений в строительных решениях проекта

Примененные типовые проекты:

Типовой проект 501-3 „Повышенный путь для выгрузки сыпучих грузов из железнодорожных вагонов."

Альбом III (распространяет цитп).

Разработан:
проектными институтами „Гипропромсельстрой"
Главный инженер института [подпись] (Шестернев).
Главный инженер проекта [подпись] (Д. Шатилов).

Рабочий проект
Утвержден Министерством сельского хозяйства СССР. Приказ № 105-3 от 28.12.1984 г.
Введен в действие Гипропромсельстроем. Приказ № 5 от 7.01.1985 г.

9133/4

				Приказан:	
Инв. №					

Альбом IV

Типовой проект

Обозначение	Наименование	Стр.	Примечание
ТП 1-Н	Содержание альбома	1÷9	
ТП 1-Н-ТТ1	Технические требования к изготовлению арматурных и закладных изделий	10	
ТП 1-Н-ТТ2	Технические требования к изготовлению железобетонных изделий	11	
ТП 1-Н-ЩД.01	Щит деревянный ЩД 1	12	
ТП 1-Н-ЩД.02	Щит деревянный ЩД 2	13	
ТП 1-Н-ЩД.03	Щит деревянный ЩД 3	14	
ТП 1-Н-ЩД.04	Щит деревянный ЩД 4	15	
ТП 1-Н-ЩД.05	Щит деревянный ЩД 5	16	
ТП 1-Н-ЩД.06	Щит деревянный ЩД 6	17	
ТП 1-Н-ЩД.07	Щит деревянный ЩД 7	18	
ТП 1-Н-ЩД.08	Щит деревянный ЩД 8	19	
ТП 1-Н-ЩД.09	Щит деревянный ЩД 9	20	
ТП 1-Н-ЩД.10	Щит деревянный ЩД 10	21	
ТП 1-Н-ЩД.11	Щит деревянный ЩД 11	22	
ТП 1-Н-ЩД.12	Щит деревянный ЩД 12	23	
ТП 1-Н-ЩД.13	Щиты деревянные (ЩД 13 ÷ ЩД 15)	24	
ТП 1-Н-ЩД.13 СБ	Щиты деревянные (ЩД 13 ÷ ЩД 15)	25	
	Сборочный чертеж		

Привязан:

Инв. № подл. | Подпись и дата | Взам. инв. №

Инв. № 9133/4

ГИП	Шатилов		26.09.85
Нач. отд.	Катков		26.09.85
Гл. конст.	Зильберглейт		26.09.85
Рук. гр.	Легова		20.08.85
Инженер	Аркевич		20.08.85
Н. контр.	Есина		26.09.85

ТП-705-1-192.85 1-Н

Содержание альбома

Стадия	Лист	Листов
Р	1	9

ГИПРОПРОМСЕЛЬСТРОЙ г. Саратов

Альбом V

Типовой проект

Обозначение		Наименование	Стр	Примечание
тп	1-И-К.01	Колонна К (КПI-11-1)	26-27	
тп	1-И-К.01СБ	Колонна К (КПI-11-1) Сборочный		
		чертеж	28-30	
тп	1-И-К.02	Колонна К (КПI-11-1а)	31	
тп	1-И-К.02СБ	Колонна К (КПI-11-1а) Сборочный		
		чертеж	32	
тп	1-И-К.03	Колонна К (КПI-11-1б)	33	
тп	1-И-К.03СБ	Колонна К (КПI-11-1б) Сборочный		
		чертеж	34	
тп	1-И-К.04	Колонна К (КПI-11-1в)	35	
тп	1-И-К.04СБ	Колонна К (КПI-11-1в) Сборочный		
		чертеж	36	
тп	1-И-К.05	Колонна К (КПI-11-1г)	37	
тп	1-И-К.05СБ	Колонна К (КПI-11-1г) Сборочный		
		чертеж	38	
тп	1-И-К.06	Колонна К (КПI-11-1д)	39	
тп	1-И-К.06СБ	Колонна К (КПI-11-1д) Сборочный		
		чертеж	40	
тп	1-И-К.07	Колонна К (КПI-11-1е)	41	
тп	1-И-К.07СБ	Колонна К (КПI-11-1е) Сборочный		
		чертеж	42	
тп	1-И-К.08	Колонна К (КПI-11-1ж)	43	
тп	1-И-К.08СБ	Колонна К (КПI-11-1ж) Сборочный		
		чертеж	44	

Инв. № подл. | Подпись и дата | Взам. инв. №

Привязан:

Инв. №

2
9133/4

Альбом IV

Типовой проект

Обозначение	Наименование	Стр.	Примечание
ТП 1-И-К.09	Колонна К (КПТ-11-1И)	45	
ТП 1-И-К.09 СБ	Колонна К (КПТ-11-1И). Сборочный чертеж.	46	
ТП 1-И-К.10	Колонна К (КПТ-11-1К)	47	
ТП 1-И-К.10 СБ	Колонна К (КПТ-11-1К). Сборочный чертеж.	48	
ТП 1-И-К.11	Колонна К (КПТ-11-1Л)	49	
ТП 1-И-К.11 СБ	Колонна К (КПТ-11-1Л). Сборочный чертеж.	50	
ТП 1-И-К.12	Колонна К (КФ34-2-1)	51	
ТП 1-И-К.12 СБ	Колонна К (КФ34-2-1). Сборочный чертеж.	52	
ТП 1-И-К.13	Колонна К (КФ34-2-1а)	53	
ТП 1-И-К.13 СБ	Колонна К (КФ34-2-1а). Сборочный чертеж.	54	
ТП 1-И-К.14	Колонна К (КП84-7а)	55	
ТП 1-И-К.14 СБ	Колонна К (КП84-7а). Сборочный чертеж.	56	

Инв.№ подл. | Подпись и дата | Взам. инв.№

Привязан:

Инв.№

3
9133/4

Альбом IV

Типовой проект

Обозначение	Наименование	Стр.	Примечание
ТП 1-И-Б.01	Балка Б	57-58	
	(Б6-5АIVа; Б6-6АIVа;		
	Б6-8АIVа; Б6-6АIVб;		
	Б6-7АIVб; Б6-8АIVб)		
ТП 1-И-Б.01СБ	Балка Б		
	(Б6-5АIVа; Б6-6АIVа;		
	Б6-8АIVа; Б6-6АIVб;		
	Б6-7АIVб; Б6-8АIVб)		
	Сборочный чертеж	59	
ТП 1-И-П.01	Плита П	60-61	
	(ПГ-3АтVТ-1; ПГ-4АтVТ-1;		
	ПГ-6АтVТ-1; ПГ-3АтVТ-2;		
	ПГ-4АтVТ-2; ПГ-6АтVТ-2)		
ТП 1-И-П.01СБ	Плита П		
	(ПГ-3АтVТ-1; ПГ-4АтVТ-1;		
	ПГ-6АтVТ-1; ПГ-3АтVТ-2;		
	ПГ-4АтVТ-2; ПГ-6АтVТ-2)		
	Сборочный чертеж	62	

Инв.№ подл. | Подпись и дата | Взам. инв.№

Привязан:

Инв.№

4
9133/4

ТП-705-1-192.85 1-И

Лист 4

Копировал Евстигнеева

Формат А4

Альбом VIII

Типовой проект

ТП	1-И-ПС.01	Плита стеновая ПС		
		(2П1-3АIVТ-Па; 2П1-2АIVТ-Па;		
		2П1-3АIVТ-Пб; 2П1-2АIVТ-Пб;		
		2П1-3АIVТ-Пв; 2П1-2АIVТ-Пв;		
		2П1-3АIVТ-Пг; 2П1-2АIVТ-Пг)	63-64	
ТП	1-И-ПС.01.СБ	Плита стеновая ПС(2П1-3АIVТ-Па;		
		(2П1-2АIVТ-Па; 2П1-3АIVТ-Пб;		
		2П1-2АIVТ-Пб; 2П1-3АIVТ-Пв;		
		2П1-2АIVТ-Пв; 2П1-3АIVТ-Пг;		
		2П1-2АIVТ-Пг) Сборочный чертеж	65	
ТП	1-И-ПЛ.01	Подпорная плита ПЛ5-4-1	66	
ТП	1-И-ПЛ.01.СБ	Подпорная плита ПЛ5-4-1		
		Сборочный чертеж	67	
ТП	1-И-ПЛ.02	Подпорная плита ПЛ6-4-1	68	
	1-И-ПЛ.02.СБ	Подпорная плита ПЛ6-4-1		
		Сборочный чертеж	69	
ТП	1-И-ВД Ст	Ведомость расхода стали	70-78	
		на дополнительные закладные		
		и арматурные изделия		
ТП	1-И-КК.01	Элемент карниза КК1	79	
ТП	1-И-ПМ.01	Панель ПМ1-1	80	
ТП	1-И-ПМ.01.СБ	Панель ПМ1-1. Сборочный		
		чертеж	81	

Инв.N подл. | Подпись и дата | Взам.инв.N

Привязан:

Инв.N

5
9133/4

ТП 705-1-192.85 1-И

Лист 5

Альбом №

Типовой проект

Обозначение	Наименование	Стр.	Примечание
ТП 1-И-МС.01	Изделие соединительное МС(МС1,МС4)	82	
ТП 1-И-МС.01СБ	Изделие соединительное МС(МС1,МС4)		
	Сборочный чертеж	83	
ТП 1-И-МС.02	Изделие соединительное МС(МС2)	84	
ТП 1-И-МС.03	Изделие соединительное МС(МС3)	85	
ТП 1-И-МС.04	Изделие соединительное МС(МС5)	86	
ТП 1-И-МС.05	Изделие соединительное МС(МС6)	87	
ТП 1-И-МС.06	Изделие соединительное МС(МС7)	88	
ТП 1-И-МС.07	Изделие соединительное МС(МС8)	89	
ТП 1-И-МС.08	Изделие соединительное МС(МС9,МС10)	90	
ТП 1-И-МС.08СБ	Изделие соединительное МС(МС9,МС10)		
	Сборочный чертеж	91	
ТП 1-И-МС.09	Изделие соединительное МС(МС11)	92	
ТП 1-И-МС.10	Изделие соединительное МС(МС12)	93	
ТП 1-И-МС.11	Изделие соединительное МС(МС13)	94	
ТП 1-И-МС.12	Изделие соединительное МС(МС14)	95	
ТП 1-И-МН.01	Изделие закладное МН(МН1)	96	
ТП 1-И-МН.02	Изделие закладное МН(МН2)	97	
ТП 1-И-МН.03	Изделие закладное МН(МН3)	98	
ТП 1-И-МН.04	Изделие закладное МН(МН4)	99	

Инв.№ подл. | Подпись и дата | Взам.инв.№

Привязан:

Инв.№

6
9133/4

Альбом IV

Типовой проект

Обозначение	Наименование	Стр.	Примечание
ТП 1-И-КР.01	Каркас плоский КР (КР1)	100	
ТП 1-И-КР.02	Каркас плоский КР (КР2)	101	
ТП 1-И-КР.03	Каркас плоский КР (КР3)	102	
ТП 1-И-КР.04	Каркас плоский КР (КР4; КР5; КР6; КР7)	103	
ТП 1-И-КР.04 СБ	Каркас плоский КР (КР4; КР5; КР6; КР7). Сборочный чертеж.	104	
ТП 1-И-КР.05	Каркас плоский КР (КР8; КР9; КР10)	105	
ТП 1-И-КР.05 СБ	Каркас плоский КР (КР8; КР9; КР10) Сборочный чертеж.	106	
ТП 1-И-КР.06	Каркас плоский КР (КР11; КР12; КР13; КР14, КР15; КР16)	107	
ТП 1-И-КР.06 СБ	Каркас плоский КР (КР11; КР12; КР13; КР14; КР15; КР16) Сборочный чертеж	108	
ТП 1-И-КП.01	Каркас пространственный КП (КП1)	109	
ТП 1-И-КП.02	Каркас пространственный КП (КП2; КП3; КП4; КП5; КП6; КП7)	110	
ТП 1-И-КП.02 СБ	Каркас пространственный КП (КП2; КП3; КП4; КП5; КП6; КП7)		
	Сборочный чертеж	111	

Взам. инв. №

Подпись и дата

Инв. № подл.

Привязан:

Инв. №

7
9133/4

ТП 705-1-192.85 1-И

Лист 7

Копировал: Мешкова

Формат А4

Альбом VII

Типовой проект

Обозначение	Наименование	Стр.	Примечание
ТП 1-Н-С.01	Сетка арматурная С(С1)	112	
ТП 1-Н-С.02	Сетка арматурная С(С2)	113	
ТП 1-Н-С.03	Сетка арматурная С(С3;С4,С5;С6)	114	
ТП 1-Н-С.03.СБ	Сетка арматурная С(С3; С4; С5;		
	С6) Сборочный чертеж.	115	
ТП 1-Н-С.04	Сетка арматурная С(С7; С8)	116	
ТП 1-Н-С.04СБ	Сетка арматурная С(С7; С8)		
	Сборочный чертеж	117	
ТП 1-Н-С.05	Сетка арматурная С(С9; С10)	118	
ТП 1-Н-С.05СБ	Сетка арматурная С(С9; С10)		
	Сборочный чертеж	119	
ТП 1-Н-С.06	Сетка арматурная С(С11; С15)	120	
ТП 1-Н-С.06	Сетка арматурная С(С11; С15)		
	Сборочный чертеж	121	
ТП 1-Н-С.07	Сетка арматурная С(С12; С16)	122	
ТП 1-Н-С.07СБ	Сетка арматурная С(С12; С16)		
	Сборочный чертеж	123	
ТП 1-Н-С.08	Сетка арматурная С(С13; С17)	124	
ТП 1-Н-С.08СБ	Сетка арматурная С(С13; С17)		
	Сборочный чертеж	125	
ТП 1-Н-С.09	Сетка арматурная С(С14; С18)	126	
ТП 1-Н-С.09.СБ	Сетка арматурная С(С14; С18)		
	Сборочный чертеж	127	

Инв. № подл. | Подпись и дата | Взам. инв. №

Привязан:

Инв. №

8
9133/4

ТП-705-1-192.85 1-Н

Копировал: Сидорова

Формат А4

Альбом IV

Обозначение		Наименование	Стр.	Примечание
тп	1-И-С.10	Сетка арматурная С (С19)	128	
тп	1-И-С.11	Сетка арматурная С (С20)	129	
тп	1-И-С.12	Сетка арматурная С (С21; С22;		
		С23)	130	
тп	1-И-С.12 СБ	Сетка арматурная С (С 21; С22;		
		С23) Сборочный чертеж	131	

Типовой проект

Инв. № подл. | Подпись и дата | Взам. инв. №

Привязан:

Инв. №

9
9133/4

тп 705-1-192.85 1-И

Лист 9

Альбом IV

1. Изготовление и приемка арматурных и закладных изделий осуществляется в соответствии с требованиями нормативных и инструктивных документов:

а) главы СНиП II-21-75 „Бетонные и железобетонные конструкции".

б) ГОСТ 10922-75 „Арматурные изделия и накладные детали сварные для железобетонных конструкций. Технические требования и методы испытания".

в) ГОСТ 14098-68 „Соединения сварные арматуры железобетонных изделий и конструкций. Контактная и ванная сварка. Основные типы и конструктивные элементы".

г) СН 393-78 „Инструкция по сварке соединений арматуры и закладных деталей железобетонных конструкций".

Типовой проект

2. Арматурные изделия следует выполнять при помощи контактной точечной сварки.

3. Приварка арматурных стержней к пластинам предусмотрена втавр дуговой сваркой под слоем флюса на сварочных автоматах в соответствии с ГОСТ 19292-73 и СН 393-78.

4. Закладные изделия должны поставляться загрунтованными и окрашенными один раз.

5. Материал прокатной стали закладных и соединительных изделий принят ВСт3кп2 и должен отвечать условиям свариваемости по ГОСТ 380-71*.

Инв. № подл.	Подпись и дата	Взам. инв. №

Привязан:

Инв. №			
ГИП	Шатилов		05.09.83
Нач. отд.	Катков		05.09.83
Гл. констр.	Зильбертов		
Рук. гр.	Пегова		
Инженер	Левкевич		10.09.83
Н. контр.	Есина		06.09.83

10

9133/4

ТП-705-1-192.85 1-И-ТТ1

Технические требования к изготовлению арматурных и закладных изделий

Стадия	Масса	Масштаб
Р		
Лист	Листов 1	

ГИПРОПРОМСЕЛЬСТРОЙ г. Саратов

Альбом IV

Типовой проект

1. Сборные железобетонные конструкции выполнять из особоплотного бетона В8 - для зоны влажности 1 и бетона повышенной плотности В6 - для зон влажности 2 и 3.

2. В качестве вяжущего применять сульфатостойкий цемент.

3. В качестве мелкого заполнителя применять чистый песок (отмучиваемых частиц не более 1% по массе) с модулем крупности 2-2,5.

4. В качестве крупного заполнителя - фракционированный щебень изверженных невыветрившихся пород (количество отмучиваемых частиц не более 0,5% по массе) (СНиП II-28-73*).

Привязан:

Инв. №

ГИП	Шатцлоз		26.09.83
Нач. отд.	Катков		25.09.83
Гл. констр.	Зильбертов		25.09.83
Рук. гр.	Пегова		20.09.83
Инженер	Левкевич		10.09.83
Н. контр.	Есина		26.09.83

Взам. инв. № | Подпись и дата | Инв. № подл.

11
9133/4

ТП-705-1-192.85 1-И-ТТ2

Технические требования к изготовлению железобетонных изделий

Стадия	Масса	Масштаб
Р		
Лист	Листов 1	

ГИПРОПРОМСЕЛЬСТРОЙ г. Саратов

Копировал В. Евстигнеева Формат А4

Альбом IV

Типовой проект

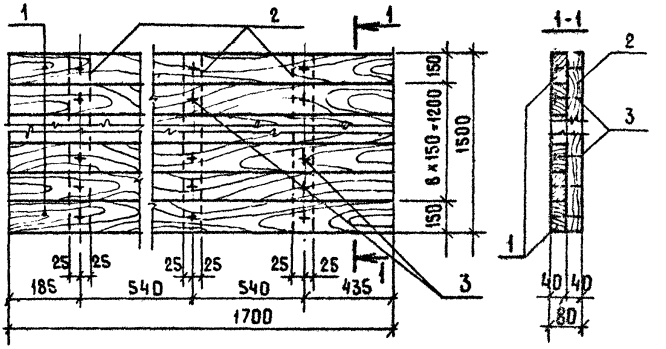

Формат	Зона	Поз.	Обозначение	Наименование	Кол	Примечание
				Материалы		
		1	ГОСТ 24454-80Е	Доска 40×150; ℓ = 1700	10	0.10 м³
		2	ГОСТ 24454-80Е	Брусок 40×50; ℓ = 1500	3	0.01 м³
				Итого		0.11 м³
		3	ГОСТ 4028-63*	Гвоздь К4×100;	60	0.60 кг

Привязан:

Инв. №

ГИП	Шатилов		
Нач. отд.	Катков		
Гл. констр.	Зильбертов		
Рук. бриг.	Петова		
Рук. бриг.	Аникин		
Н. контр.	Есина		

Взам. инв. № | Подпись и дата | Инв. № подл.

9133/4 12

ТП-701-1-192.85-1-И-ЩД.01

Щит деревянный ЩД1

Стадия	Масса	Масштаб
Р		1:20
Лист	Листов 1	

ГИПРОПРОМСЕЛЬЭЛЕКТРОСТРОЙ г. Саратов

Копировал: Мешкова

Формат А4

Альбом IV

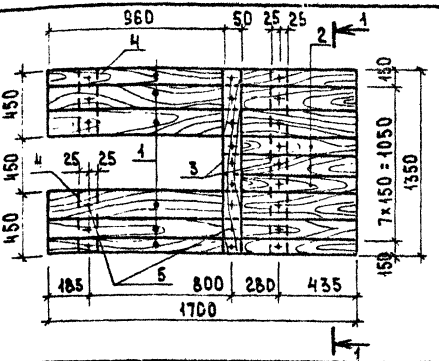

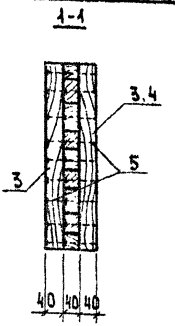

Типовой проект

Формат	Зона	Поз.	Обозначение	Наименование	Кол	Примечание
				Материалы		
		1	ГОСТ 24454-80Е	Доска 40×150; ℓ=1700	6	0.061 м³
		2	ГОСТ 24454-80Е	40×150; ℓ=740	3	0.014 м³
		3	ГОСТ 24454-80Е	Брусок 40×50; ℓ=1350	2	0.006 м³
		4	ГОСТ 24454-80Е	40×50; ℓ=450	2	0.002 м³
				Итого		0.083 м³
		5	ГОСТ 4028-63*	Гвоздь К4×100	48	0.50 кг

Привязан:

Инв. №			
ГИП	Шатилов	[signature]	26.09.83
Нач. отд.	Катков	[signature]	23.09.83
Гл. конст.	Зильбертов	[signature]	23.09.83
Рук. бр.	Пегова	[signature]	20.09.83
Рук. бр.	Аникин	[signature]	03.09.83
Н. контр.	Есина	[signature]	26.09.83

Взам. инв. № | Подпись и дата | Инв. № подл.

9133/4 13

ТП-705-1-192.85 - 1-И-ЩД. 02

Щит деревянный ЩД2

Стадия	Масса	Масштаб
Р		1:20

Лист 1 Листов 1

ГИПРОПРОМСЕЛЬСТРОЙ г. Саратов

Альбом II

Типовой проект

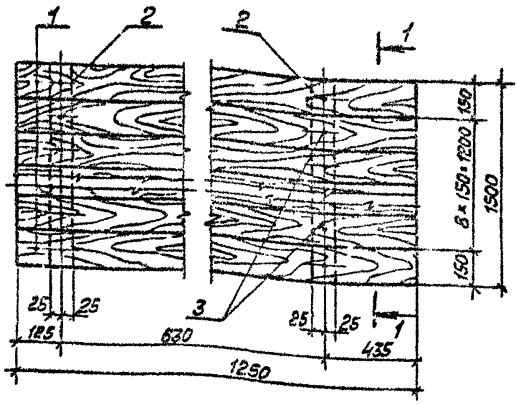

Формат	Зона	Поз.	Обозначение	Наименование	Кол.	Примечание
				Материалы		
		1	ГОСТ 24454-80Е	Доска 40×150; ℓ=1250	10	0.08м³
		2	ГОСТ 24454-80Е	Брусок 40×50, ℓ=1500	2	0.01м³
				Итого		0.09м³
		3	ГОСТ 4028-63*	Гвозди К4×100	40	0.40кг

Привязан:

Инв.№ подл. | Подпись и дата | Взам. инв.№

Инв.№

ГИП	Шатилов		
Нач. отд.	Катков		
Гл. констр.	Зильбергов		
Рук. бриг.	Петова		
Рук. бриг.	Аникин		
Н. контр.	Есина		

9133/4 14

ТП-705-1-192.85 -1-И-ЩД.03

Щит деревянный ЩД3

Стадия	Масса	Масштаб
Р		1:20
Лист	Листов-1	

ГИПРОПРОМСЕЛЬСТРОЙ г. Саратов

Альбом IV

Типовой проект

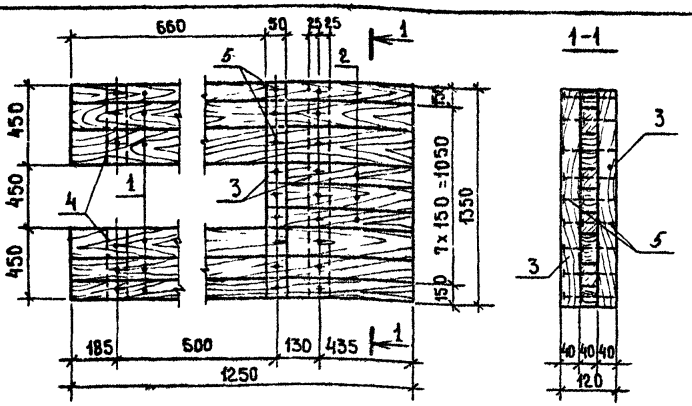

Формат	Зона	Поз.	Обозначение	Наименование	Кол.	Примечание
				Материалы		
		1	ГОСТ 24454-80Е	Доска 40×150; ℓ=1250	6	0.05 м
		2	ГОСТ 24454-80Е	40×150; ℓ=590	3	0.01 м
		3	ГОСТ 24454-80Е	Брусок 40×50; ℓ=1350	2	0.01 м
		4	ГОСТ 24454-80Е	40×50; ℓ=450	2	
				Итого		0.07 м
		5	ГОСТ 4028-63*	Гвоздь К4×100	48	0.50 к

Взам. инв. №

Подпись и дата

Инв. № подл.

Привязан

Инв. №			
ГИП	Шатилов		26.09.83
Нач. отд.	Катков		25.09.83
Гл. констр.	Зильбертов		23.09.83
Рук. бриг.	Пегова		20.09.83
Рук. бриг.	Аникин		20.09.83
Н. контр.	Есина		26.09.83

9133/4 1

ТП-705-1-192.85 1-И-ЩД.04

Щит деревянный ЩД4

Стадия	Масса	Масштаб
Р		1:20
Лист	Листов-1	

ГИПРОПРОМСЕЛЬСТРО
г. Саратов

Копировал В. Евст. - Евстегнеева формат А4

Альбом IV

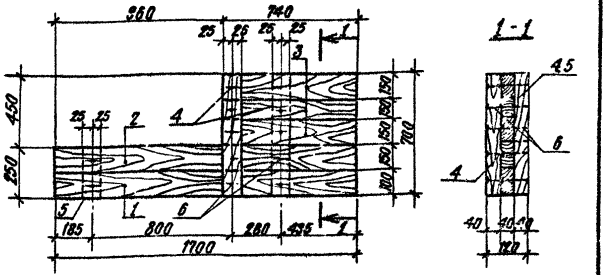

Типовой проект

Формат	Зона	Поз.	Обозначение	Наименование	Кол.	Примечание
				Материалы		
		1	ГОСТ 24454-80Е	Доска 40×100; ℓ=1700	1	0,03м³
		2	ГОСТ 24454-80Е	40×150; ℓ=1700	1	
		3	ГОСТ 24454-80Е	40×150; ℓ=740	3	
		4	ГОСТ 24454-80Е	Брусок 40×150; ℓ=700	2	0,01м³
		5	ГОСТ 24454-80Е	40×50; ℓ=250	1	
				Итого		0,04м³
		6	ГОСТ 4028-63*	Гвоздь К4×100,	24	0,25кг

Взам. инв. №

Подпись и дата

Инв. № подл.

Привязан:

Инв. №

РИП	Шатилов		15.12.79
Нач. отд.	Катков		1.12.79
Гл. констр.	Зильбертов		1.12.79
Рук. бриг.	Перова		20.12.79
Рук. бриг.	Аникин		20.12.79
Н. контр.	Есина		26.12.79

9133/4 16

ТП-705-1-192.85 -1-И-ЩД. 05

Щит деревянный ЩД 5

Стадия	Масса	Масштаб
Р		1:20
Лист	Листов 1	

ГИПРОПРОМСЕЛЬСТРОЙ г. Саратов

Копировал: Сидорова

Формат А4

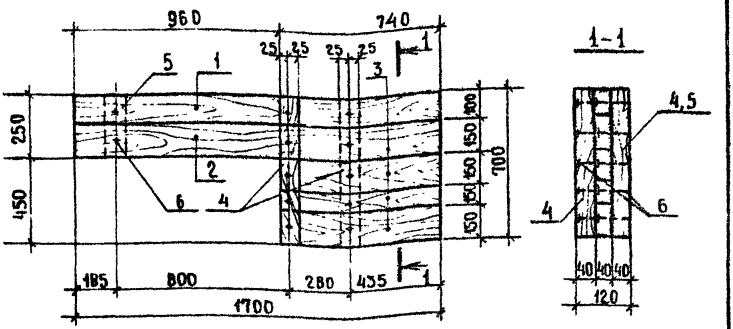

Формат	Зона	Поз.	Обозначение	Наименование	Кол.	Примечание
				Материалы		
		1	ГОСТ 24454-80 Е	Доска 40×100; ℓ=1700	1	}
		2	ГОСТ 24454-80 Е	40×150; ℓ=1700	1	} 0,03 м³
		3	ГОСТ 24454-80 Е	40×150; ℓ=740	3	}
		4	ГОСТ 24454-80 Е	Брусок 40×50; ℓ=700	2	} 0,01 м³
		5	ГОСТ 24454-80 Е	40×50; ℓ=250	1	}
				Итого		0,04 м³
		6	ГОСТ 4028-63*	Гвоздь К 4×100	24	0,25 кг

Привязан:

Инв. №

Взам. инв. №

Подпись и дата

Инв. № подл.

ГИП	Шатилов	
Нач. отд.	Катков	
Гл. констр.	Зильбертов	
Рук. бриг.	Петова	
Рук. бриг.	Аникин	
Н. контр.	Есина	

9133/4 17

ТП-705-1-192.85-1-И-ЩД.06

Щит деревянный ЩД6

Стадия	Масса	Масштаб
Р		1:20
Лист	Листов 1	

ГИПРОПРОМСЕЛЬСТРОЙ г. Саратов

Альбом IV

Типовой проект

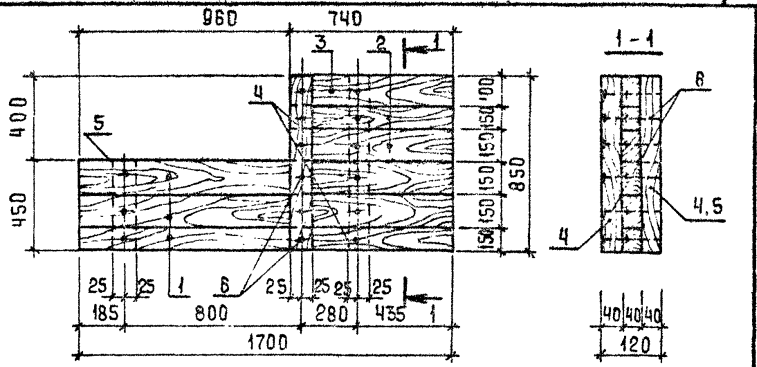

Формат	Зона	Поз.	Обозначение	Наименование	Кол.	Примечание
				Материалы		
		1	ГОСТ 24454-80Е	Доска 40×150; ℓ=1700	3	0,03 м³
		2	ГОСТ 24454-80Е	40×150; ℓ=740	2	0,01 м³
		3	ГОСТ 24454-80Е	40×100; ℓ=740	1	}
		4	ГОСТ 24454-80Е	Брусок 40×50; ℓ=850	2	} 0,01 м³
		5	ГОСТ 24454-80Е	40×50; ℓ=450	1	}
				Итого		0,05 м³
		6	ГОСТ 4028-63*	Гвоздь К4×100	30	0,30 кг

Взам. инв. №

Привязан:

Подпись и дата

Инв. №

ГИП	Шатилов		26.09.85
Нач. отд.	Катков		26.09.85
Гл. констр.	Зильберглейт		26.09.85
Рук. бриг.	Петова		20.09.85
Рук. бриг.	Аникин		20.09.85

Инв. № подл.

Н. контр.	Есина		26.09.85

9133/4 18

ТП-705-1-192.85-1-И-ЩД.07

Щит деревянный ЩД7

Стадия	Масса	Масштаб
Р		1:20
Лист 1	Листов 1	

ГИПРОПРОМСЕЛЬСТРОЙ
г. Саратов

Альбом IV

Типовой проект

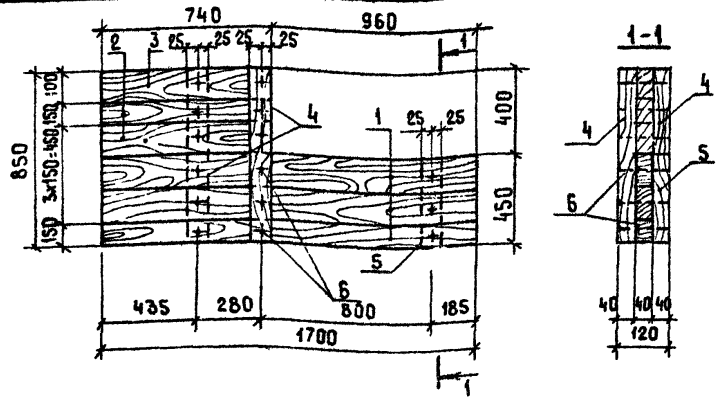

Формат	Зона	Поз.	Обозначение	Наименование	Кол.	Примечание
				Материалы		
		1	ГОСТ 24454-80Е	Доска 40 х 150; ℓ=1700	3	0.03 м³
		2	ГОСТ 24454-80Е	40 х 150; ℓ = 740	2	0.01 м³
		3	ГОСТ 24454-80Е	40 х 100; ℓ = 740	1	}
		4	ГОСТ 24454-80Е	Брусок 40 х 50; ℓ = 850	2	} 0.01 м³
		5	ГОСТ 24454-80Е	40 х 50; ℓ = 450		}
				Итого		0.05 м³
			ГОСТ 4028-63*	Гвоздь К4 х 100;	30	0.30 кг

Привязан

Инв. №

Взам. инв. №

Подпись и дата

Инв. № подл.

ГИП	Шатилов		26.09.85
Нач. отд.	Катков		25.09.85
Гл. констр.	Зильбертов		25.09.85
Рук. бриг.	Легоба		20.09.85
Рук. бриг.	Аникин		20.09.85
Н. контр.	Есина		25.09.85

19

9133/4

ТП-705-1-192.85-1-И-ЩД. 08

Щит деревянный ЩД 8

Стадия	Масса	Масштаб
Р		1:20
Лист	Листов 1	

ГИПРОПРОМСЕЛЬСТРОЙ г. Саратов

Копировал: М. Мешкова

Формат А4

Альбом IV

Типовой проект

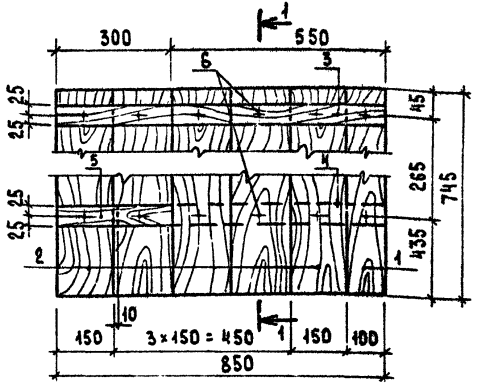

Формат	Зона	Поз.	Обозначение	Наименование	Кол.	Примечание
				Материалы		
		1	ГОСТ 24454-80Е	Доска 40×100; ℓ=745	1	0.03м³
		2	ГОСТ 24454-80Е	40×150; ℓ=745	5	
		3	ГОСТ 24454-80Е	Брусок 40×50; ℓ=850	1	
		4	ГОСТ 24454-80Е	40×50; ℓ=690	1	
		5	ГОСТ 24454-80Е	40×50; ℓ=300	1	
		6	ГОСТ 4028-63*	Гвоздь К4×100;	26	0.26кг

Привязан:

Инв. №

Взам. инв. №

Подпись и дата

Инв. № подл.

ГИП	Шатилов		03.93
Нач. ОТА	Катков		03.93
Гл. конст.	Зильбертов		03.93
Рук. бр.	Петова		03.93
Рук. бр.	Аникин		03.93
Н. контр.	Есина		03.93

20
9133/4

ТП-705-1-192.85-1-И-ЩД.09

Щит деревянный ЩД9

Стадия	Масса	Масштаб
Р		1:10
Лист 1	Листов 1	

Гидропромсельстрой г. Саратов

Копировал: Сырова

Формат А4

Альбом IV

Типовой проект

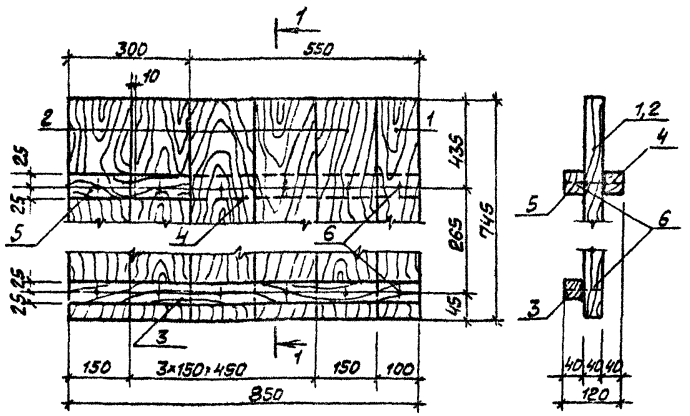

Формат	Зона	Поз.	Обозначение	Наименование	Кол.	Примечание
				Материалы		
		1	ГОСТ 24454-80Е	Доска 40×100; ℓ=745	1	0.03 м³
		2	ГОСТ 24454-80Е	40×150; ℓ=745	5	
		3	ГОСТ 24454-80Е	Брусок 40×50; ℓ=850	1	
		4	ГОСТ 24454-80Е	40×50; ℓ=695	1	
		5	ГОСТ 24454-80Е	40×50; ℓ=300	1	
		6	ГОСТ 4028-63*	Гвозди К4×100	26	0.26 кг

Взам. инв. №

Привязан:

Подпись и дата

Инв. № подл.

Инв. №

ГИП	Шатилов	
Нач. отд.	Катков	
Гл. констр.	Зильбертов	
Рук. бриг.	Пегова	
Рук. бриг.	Аникин	
Н. контр.	Есина	

21
9133/4

ТП-705-1-192.85 -1-И-ЩД.10

Щит деревянный ЩД10

Стадия	Масса	Масштаб
Р		1:10
Лист	Листов-1	

ГИПРОПРОМСЕЛЬСТРОЙ
г. Саратов

Альбом IV

Типовой проект

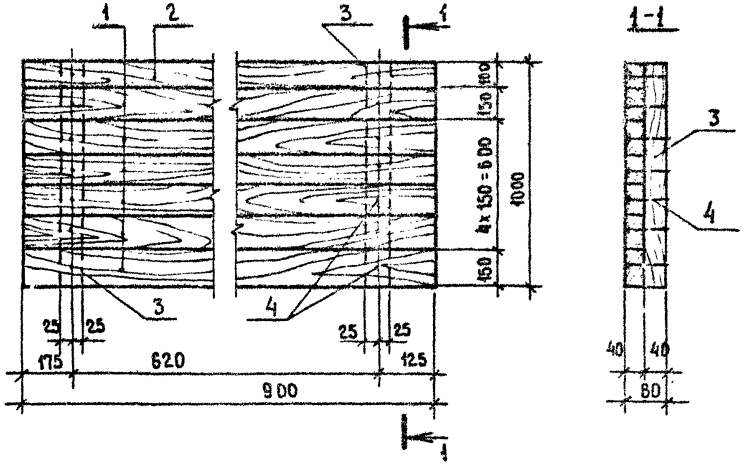

Формат	Зона	Поз.	Обозначение	Наименование	Кол.	Примечание
				Материалы		
		1	ГОСТ 24454-80Е	Доска 40×150; ℓ=900	6	0,04 м³
		2	ГОСТ 24454-80Е	40×100; ℓ=900	1	
		3	ГОСТ 24454-80Е	Брусок 40×50; ℓ=1000	2	
		4	ГОСТ 4028-63*	Гвоздь К4×100	28	0,30 кг

Взам. инв. №

Привязан:

Подпись и дата

Инв. № подл.

Инв. №

ГИП	Шатилов	
Нач. отд.	Катков	
Гл. констр.	Зильбертов	
Рук. бриг.	Петова	
Рук. бриг.	Аникин	
Н. контр.	Есина	

22
9133/4

ТП-705-1-192.85-1-И-ЩД 11

Щит деревянный
ЩД 11

Стадия	Масса	Масштаб
Р		1:20
Лист	Листов 1	

ГИПРОПРОМСЕЛЬСТРОЙ
г. Саратов

Альбом IV

Типовой проект

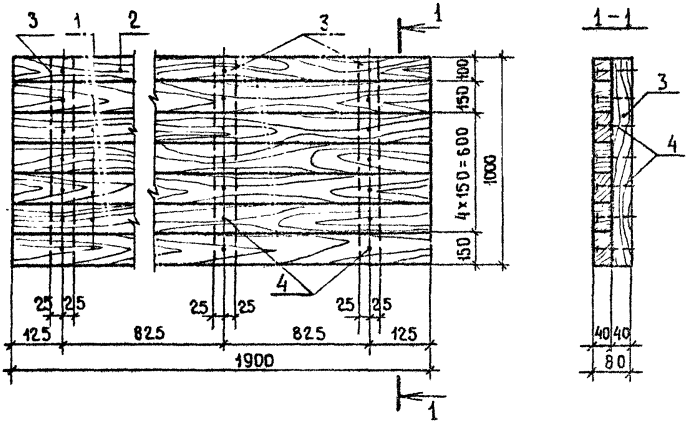

Формат	Зона	Поз.	Обозначение	Наименование	Кол.	Примечание
				Материалы		
		1	ГОСТ 24454-80 Е	Доска 40×150; ℓ=1900	6	0.09 м³
		2	ГОСТ 24454-80 Е	40×100; ℓ=1900	1	
		3	ГОСТ 24454-80 Е	Брусок 40×50; ℓ=1000	3	
		4	ГОСТ 4028-63*	Гвоздь К4×100	42	0.45 кг

Привязан

Инв. №

Взам. инв. №

Подпись и дата

Инв. № подл.

ГИП	Шатилов		26.09.85
Нач. отд.	Катков		26.09.85
Гл. констр.	Зильбертов		25.09.85
Рук. бриг.	Пегова		20.09.85
Рук. бриг.	Аникин		20.09.85
Н. контр.	Есина		26.09.85

23

9133/4

ТП-705-1-192.85-1-И-ЩД.12

Щит деревянный ЩД.12

Стадия	Масса	Масштаб
Р		1:20
Лист	Листов 1	

Гипропромсельстрой г. Саратов

Копировал Светлячкова Формат А4

Формат	Зона	Поз.	Обозначение	Наименование	Кол. на испол. 1-Н-ЩД 13 —	01	02	Примечание
				Детали				
		1		Доски деревянные				
				100 х 60				
				ℓ = 700, ГОСТ 24454-80Е	—	4	—	
				ℓ = 980, ГОСТ 24454-80Е	—	—	4	
				ℓ = 1450, ГОСТ 24454-80Е	4	—	—	
		2		Доски 100 х 40				
				ℓ = 700, ГОСТ 24454-80Е	—	1	—	
				ℓ = 980, ГОСТ 24454-80Е	—	—	1	
				ℓ = 1450, ГОСТ 24454-80Е	1	—	—	
		3		Бруски деревян. 60х50				
				ℓ = 350, ГОСТ 24454-80Е	2	2	2	
				Марка	ЩД 13	ЩД 14	ЩД 15	

9133/4 24

Привязан:

Инв. №

ГИП	Шамилов	
Нач. отд.	Камков	
Гл. спец.	Зильбертов	
Рук. гр.	Негова	
Н. контр.	Есина	

ТП-705-1-192.85 1-Н-ЩД.13

Щиты деревянные (ЩД 13 ÷ ЩД 15)

Стадия	Лист	Листов
Р	1	2

ГИПРОПРОМСЕЛЬЭЛЕКТРО г. Саратов

Копировал: Машкова Формат А4

Альбом IV

Типовой проект

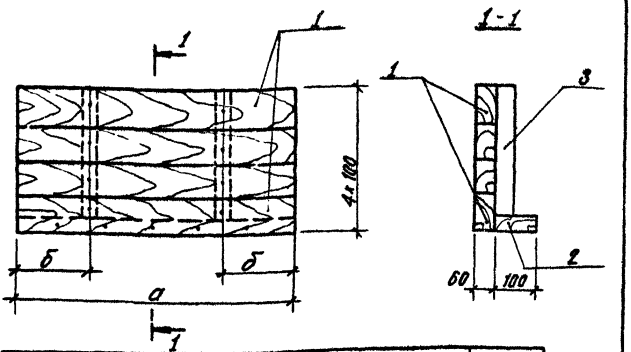

Обозначение	Марка	Размеры, мм		Объём м³
		а	б	
ТП 1-Н-ЩД.13	ЩД 13	1450	300	0,05
-01	ЩД 14	700	150	0,02
-02	ЩД 15	980	150	0,03

Привязан:

Инв. №:

ГИП	Шатилов		26.09.85
Нач.отд.	Катков		23.09.85
Гл.констр.	Альбертов		23.09.85
Рук.гр.	Перова		26.09.85
Н.контр.	Ерина		26.09.85

Инв.№ подл. | Подпись и дата | Взам.инв.№

25
9133/4

ТП-705-1-192.85 -1-Н.ЩД.13СБ

Щиты деревянные (ЩД 13 ÷ ЩД 15)

Сборочный чертёж.

Стадия	Масса	Масштаб
Р		1:10
Лист 2	Листов 2	

ГИПРОПРОМСЕЛЬСТРОЙ
г. Саратов

Альбом IV

Типовой проект

Формат	Зона	Поз.	Обозначение	Наименование	Кол.	Примечание
				Документация		
			КЭ-01-49, вып. I	Пояснительная записка		
А4			ТП- 1-И-ТТ2	Технические требования		
				к изготовлению железо-		
				бетонных изделий		
А4			ТП- 1-И-К.01.СБ	Сборочный чертеж		
А4			ТП- 1-И-ВД Ст	Ведомость расхода ста-		
				ли на арматурные и		
				закладные изделия.		
				Сборочные единицы		
				Изделия закладные:		
			КЭ-01-49, вып. I	М-12	1	2.9 кг
			КЭ-01-49, вып. I	М-14	1	5.0 кг
			1.400-6/76, вып.1	М2-11	1	19.0 кг
			1.400-6/76, вып.1	М0-1-4	2	6.3 кг
			1.400-6/76, вып.1	М7-6	1	10.4 кг
А4			ТП- -1-И-МН;03	МН3	1	32.6 кг
				Сетки арматурные		
			КЭ-01-49, вып. I	С-1	2	1.2 кг
			КЭ-01-49, вып. I	С-6	1	3.1 кг

Закладные детали М2-11, МН3 приварить к арматурному каркасу.

Привязан:

Инв. №

9133/4 86

ГИП	Шатилов		
Нач. отд.	Катков		ТП-705-1-192.85 -1-И-К.01
Гл. констр.	Морозова		
Рук. бр.	Петрова		Колонна К (КП1-11-1)
Вед. инж.	Муравьева		
Н. контр.	Ерина		

Стадия	Лист	Листов
Р	1	2

Гипропромсельстрой г. Саратов

Инв. № подл. | Подпись и дата | Взам. инв. №

Альбом IV

Типовой проект

Формат	Зона	Поз.	Обозначение	Наименование	Кол.	Примечание
				Арматурные стержни:		
Б4		1		22АIII ГОСТ 5781-82, ℓ=11270	2	33.58кг
Б4		2		22АIII ГОСТ 5781-82, ℓ=4200	2	12.52кг
Б4		3		22АIII ГОСТ 5781-82, ℓ=3000	3	8.94кг
Б4		4		12АIII ГОСТ 5781-82, ℓ=7950	1	7.06кг
Б4		5		22АIII ГОСТ 5781-82, ℓ=7950	2	23.69кг
Б4		6		22АIII ГОСТ 5781-82, ℓ=4100	2	12.22кг
Б4		7		18АIII ГОСТ 5781-82, ℓ=2650	3	5.3кг
Б4		8		18АIII ГОСТ 5781-82, ℓ=2000	2	4.0кг
Б4		9		6АI ГОСТ 5781-82, ℓ=1470	10	0.33кг
Б4		10		8АI ГОСТ 5781-82 ℓ=2710	7	1.07кг
Б4		11		6АI ГОСТ 5781-82 ℓ=490	27	0.11кг
Б4		12		6АI ГОСТ 5781-82, ℓ=2310	22	0.51кг
				Материал		
				Бетон марки 200		3.19м³

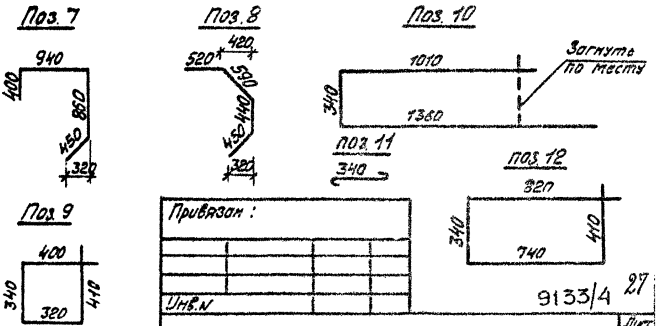

Привязан:

Инв.N

9133/4 27

ТП-705-1-192.85 -1-И-К.01

Лист 2

Взам. инв.N

Подпись и дата

Инв. N подл.

Альбом IV

Типовой проект

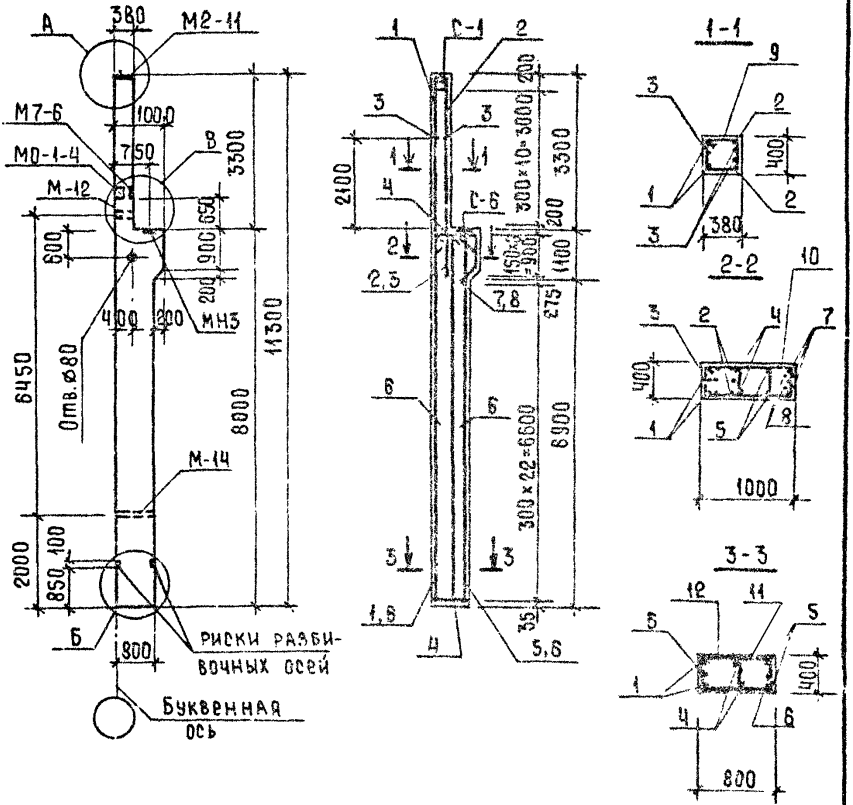

Узлы А и Б на листе 2
Узел В на листе 3

28
9133/4

Привязан:

Инв. №

ГИП	Шатилов		26.09.85
Нач.отд.	Катков		25.09.85
Гл.констр.	Зильбертов		23.09.85
Рук.бриг.	Пегова		20.09.85
Вед.инж.	Муравлева		6.09.85
Н.контр.	Ерина		26.09.85

тп-705-1-192.85 1-И-К01СБ

Колонна К (КП1-11-1)
Сборочный чертеж

Стадия	Масса	Масштаб
Р	7818	1:100 1:50
Лист 1	Листов 3	

ГИПРОПРОМСЕЛЬСТРОЙ
г. Саратов

Взам. инв. №
Подпись и дата
Инв. № подл.

Копировал Милохина

Формат А4

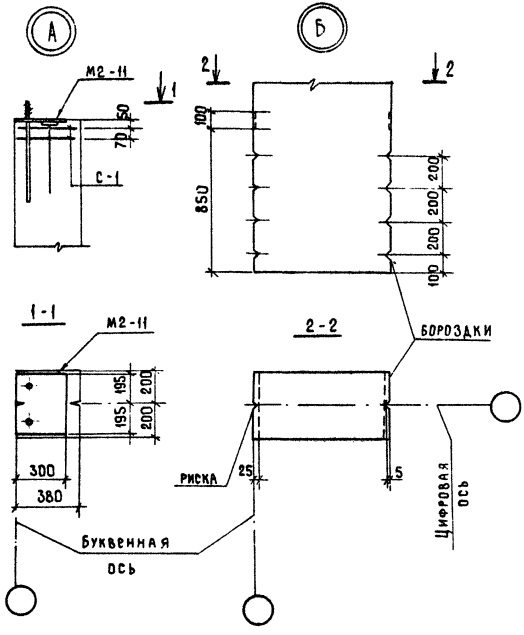

Привязан:

Инв.№

9133/4 29

ТП 705-1-192.85 -1-И-К.01 СБ

Лист 2

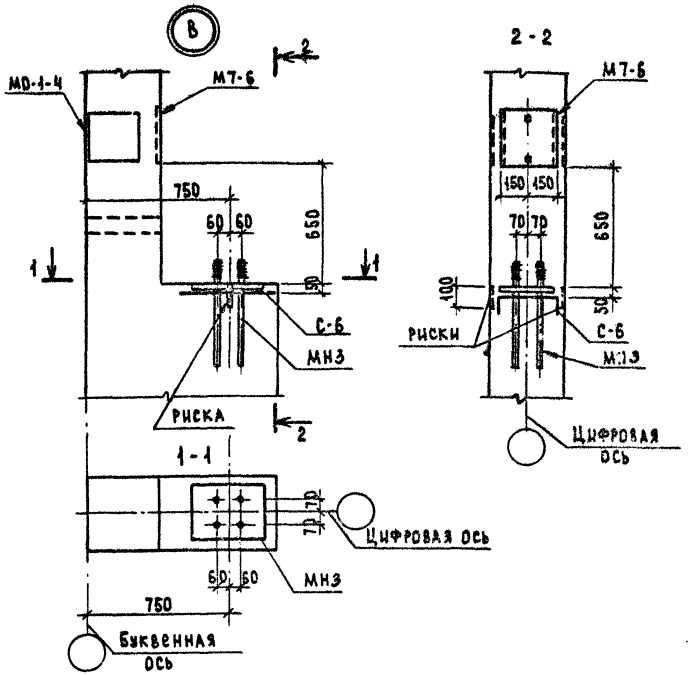

Инв.№ подл. | Подпись и дата | Взам. инв.№

Привязан:	
Инв. №	

30
9133/4

ТП-705-1-192.85 -1-Н-К.01СБ

Лист 3

Альбом IV

Типовой проект

Формат	Зона	Поз.	Обозначение	Наименование	Кол.	Примечание
				Документация		
			КЭ-01-49, вып. I	Пояснительная записка		
А4			ТП 1-И-ТТ2	Технические требования		
				к изготовлению ж.б.		
				изделий		
А4			ТП 1-И-К02СБ	Сборочный чертеж		
А4			ТП 1-И-ВДСТ	Ведомость расхода стали		
				на дополнительные заклад-		
				ные и арматурные изделия		
				Сборочные единицы		
А4			ТП 1-И-К.01	Колонна КПI-11-1		
				Изделия закладные		
		1	1.400-6/76, вып. 1	МО-1-4	8	6,3кг
		2	1.400-6/76, вып. 1	МО-1-1	1	6,7кг

Взам. инв. №

Подпись и дата

Инв. № подл.

Привязан:

Инв. №			
ГИП	Шатилов	[signature]	26.09.85
Нач. отд.	Кратков	[signature]	23.09.85
Гл. констр.	Зильберштейн	[signature]	23.09.85
Рук. гр.	Погава	[signature]	20.09.85
Вед. инж.	Муравлева	[signature]	12.09.85
Инженер	Кравко	[signature]	12.09.85
Н. контр.	Есина	[signature]	26.09.85

31

9133/4

ТП-705-1-192.85

1-И-К.02

Колонна К (КПI-11-1а)

Стадия	Лист	Листов
Р		1

ГИПРОПРОМСЕЛЬСТРОЙ г. Саратов

Копировал: Сидорова [signature]

Формат А4

Альбом IV

Типовой проект

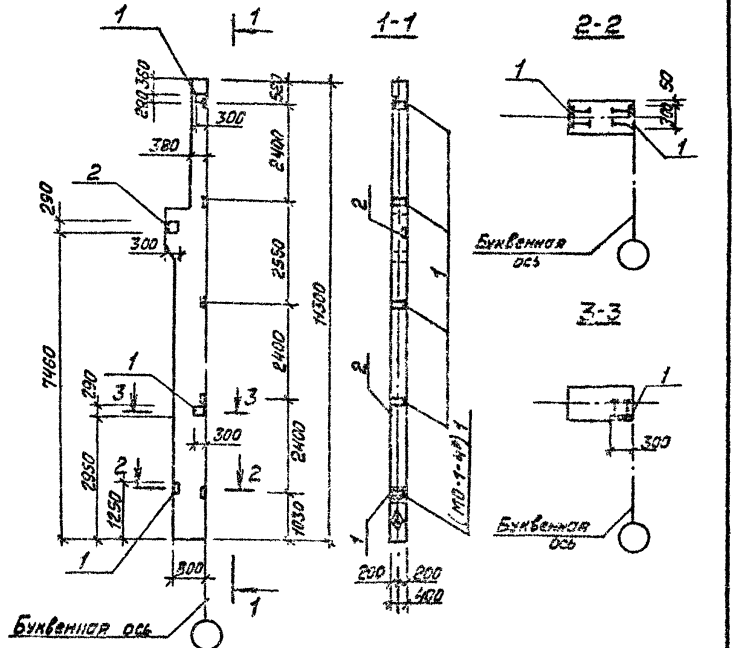

1. Знак (А) на колонне нанести масляной краской
2. Закладную МО-1-4* приварить к каркасу колонны

32
9133/4

Взам. инв. N	Привязан:		
Подпись и дата	Инв. N		
	ГИП	Шатилов	26.09.86
	Нач. отд.	Катков	26.09.86
	Гл. констр.	Зильбертов	26.09.86
	Рук. гр.	Легова	26.09.86
	Вед. инж.	Муравлева	8.07.86
	Инженер	Кряуко	8.07.86
Инв. N подл.			
	Н. контр.	Есина	26.09.86

ТП-705-1-192.85 1-И-К.02.СБ

Колонна к (КПI-11-1а) Сборочный чертеж

Стадия	Масса	Масштаб
Р		1:100 1:50
Лист	Листов 1	

ГИПРОПРОМСЕЛЬСТРОЙ г. Саратов

Копировал: Леденева Формат А4

Альбом IV

Типовой проект

Формат	Зона	Поз	Обозначение	Наименование	Кол.	Примечание
				Документация		
			КЭ-01-49, вып. I	Пояснительная записка		
А4			ТП 1-И-ТТ2	Технические требования к		
				изготовлению железо-		
				бетонных изделий		
А4			ТП 1-И-К.03.СБ	Сборочный чертеж		
А4			ТП 1-И-ВД Ст	Ведомость расхода		
				стали на дополнитель-		
				ные закладные и арма-		
				турные изделия		
				Сборочные единицы		
А4			ТП 1-И-К.01	Колонна КПТ-11-1		
				Изделия закладные		
		1	1.400-6/76, вып.1	МО-1-4	8	6,3 кг
		2	1.400-6/76, вып.1	МО-9-3	2	14,4 кг
		3	1.400-6/76, вып.1	МО-1-1	1	6,7 кг

Взам. инв. №

Подпись и дата

Инв. № подл.

Привязан :

Инв №

ГИП	Шатилов		26.09.85
Нач. отд.	Катков		25.09.85
Гл. констр.	Зильбертов		25.09.85
Рук. гр.	Пегова		25.09.85
Вед. инж.	Муравлёва		25.09.85
Инж.	Крячко		12.09.85
Н. контр.	Есина		25.09.85

9133/4 33

ТП-705-1-192.85 1-И-К.03

Колонна К (КПТ-11-1б)

Стадия	Лист	Листов
Р		1

ГИПРОПРОМСЕЛЬСТРОЙ г. Саратов

Альбом IV

Типовой проект

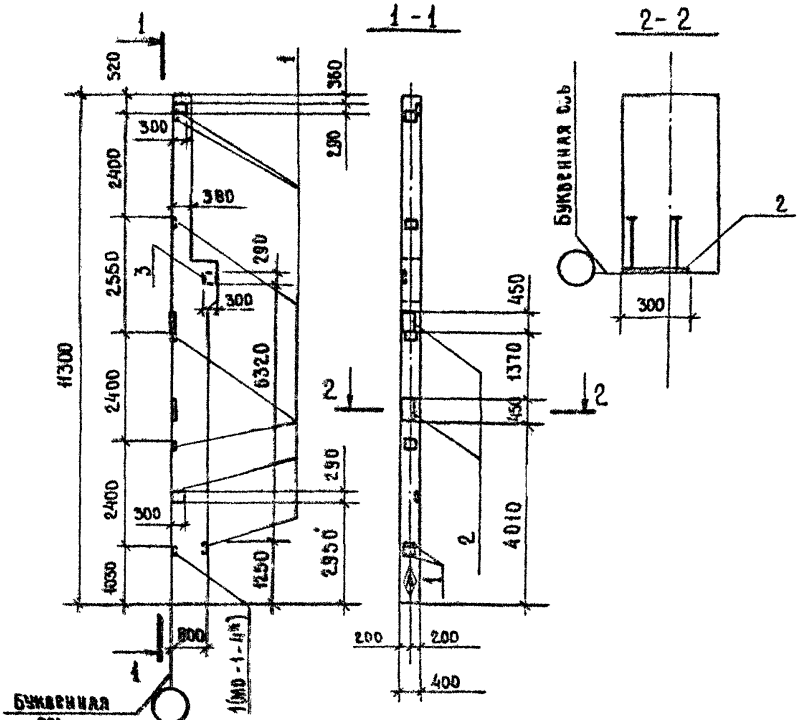

1. Знак Ⓐ на колонне нанести масляной краской.
2. Закладную МО-1-4* приварить к каркасу колонны.

9133/4 34

Взам. инв. №	Привязан		
	Инв. №		
Подпись и дата	ГИП	Шатилов	
	Нач. отд.	Катков	
	Гл. констр.	Зильбертов	
	Рук. гр.	Пегова	
	Вед. инж.	Муравлева	
	Инж.	Крячко	
Инв. № под. л.	Н. контр.	Есина	

ТП-705-1-192.85 1-И-К.03 СБ

Колонна К (КП I-11-1б) Сборочный чертеж.

Стадия	Масса	Масштаб
Р		1:100 1:20
Лист	Листов 1	

ГИПРОПРОМСЕЛЬСТРОЙ г. Саратов

Альбом IV

Типовой проект

Формат	Зона	Поз.	Обозначение	Наименование	Кол.	Примечание
				Документация		
			КЭ-01-49, вып. I	Пояснительная записка		
А4			ТП 1-И-ТТ2	Технические требования		
				к изготовлению железо-		
				бетонных изделий		
А4			ТП 1-И-К.04СБ	Сборочный чертеж		
А4			ТП 1-И-ВД Ст	Ведомость расхода		
				стали на закладные и		
				арматурные изделия		
				Сборочные единицы		
А4			ТП 1-И-К.01	Колонна КП I-11-1		
				Изделия закладные		
		1	1.400-6/76, вып.1	МО-1-4	6	6.3 кг
		2	КЭ-01-49 вып. I	М 17	4	19.4 кг
		3	1.400-6/76, вып.1	МО-1-1	2	6.7 кг

Взам. инв. №

Подпись и дата

Инв. № подл.

Привязан:

Инв. №			
ГИП	Шатилов	[signature]	26.09.85
Нач. отд.	Катков	[signature]	26.09.85
Гл. констр.	Зильбертов	[signature]	25.09.85
Рук. гр.	Пегова	[signature]	20.08.85
Вед. инж.	Муравлева	[signature]	15.08.85
Инж.	Крячко	[signature]	10.08.85
Н. контр.	Есина	[signature]	26.09.85

9133/4 35

ТП - 705-1-192.85 1-И-К.04

Колонна К (КП I-11-1 Б)

Стадия	Лист	Листов
Р	1	1

ГИПРОПРОМСЕЛЬСТРО г. Саратов

Копировал В. Евст-Евстегнеева формат А4

Альбом IV

Типовой проект

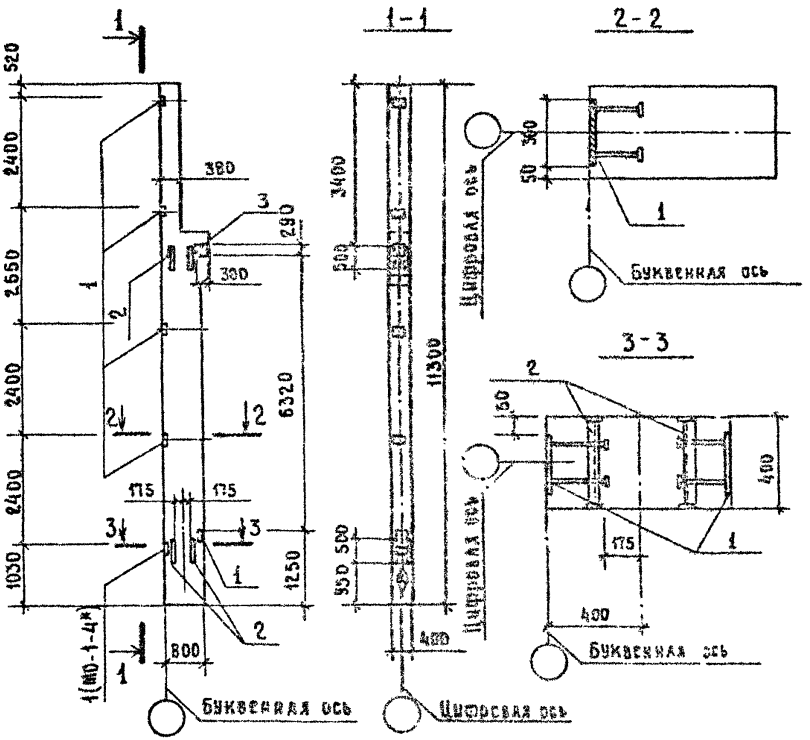

1. Знак ◊ на колонне нанести масляной краской.

2. Закладную МО-1-4* приварить к каркасу колонны.

36

9133/4

Привязан:			
Инв. №			
ГИП	Шатилов		26.05.83
Нач. отд.	Катков		23.05.83
Гл. констр.	Зильбертов		23.05.83
Рук. гр.	Пегова		23.05.83
Вед. инж.	Муравлева		25.05.83
Инж.	Крячко		25.05.83
Н. контр.	Есина		26.09.83

Взам. инв. №

Подпись и дата

Инв. № подл.

ТП-705-1-192.85 1-И-К.04.СБ

Колонна К (КП I-11-1В) Сборочный чертеж

Стадия	Масса	Масштаб
Р		1:100 1:20
Лист	Листов 1	

ГИПРОПРОМСЕЛЬСТРОЙ

Копировал В. Евст-Евстегнеева Формат А4

Альбом IV

Типовой проект

Формат	Зона	Поз.	Обозначение	Наименование	Кол.	Примечание
				Документация:		
			КЗ-01-49, вып.Т	Пояснительная записка		
А4			ТП 1-И-ТТ2	Технические требования к		
				изготовлению железобетон-		
				ных изделий		
А4			ТП 1-И-К.05 СБ	Сборочный чертеж		
А4			ТП 1-И-8Д Ст	Ведомость расхода		
				стали на дополнительные		
				закладные и арматурные		
				изделия		
				Сборочные единицы		
А4			ТП 1-И-К.01	Колонна КП I-11-1		
				Изделия закладные		
		1	1.400-6/76, вып.1	МО-1-4	2	6.3 кг
		2	1.400-6/76, вып.1	МО-1-1	2	6.7 кг
		3	1.400-6/76, вып.1	МВ-2	1	1.6 кг

Взам. инв. №

Подпись и дата

Инв. № подл.

Привязан

Инв. №

ГИП	Шатилов		26.09.85
Нач. отд.	Катков		25.09.85
Гл. констр.	Зильбертов		25.09.85
Рук. гр.	Негова		20.08.85
Вед. инж.	Муравлева		5.08.85
Инженер	Крячко		5.08.85
Н. контр.	Есина		26.09.85

37

9133/4

ТП-705-1-192.85 1-И-К.05

Колонна К (КП I-11-1г)

Стадия	Лист	Листов
Р		1

Гипропромсельстрой г. Саратов

Альбом IV

Типовой проект

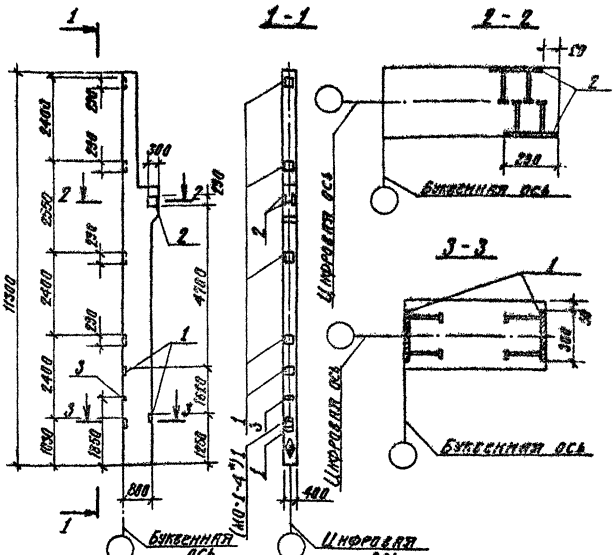

1. Знак ◊ на колонне нанести масляной краской.
2. Закладную МО-1-4* приварить к каркасу колонны.

38

9133/4

Привязан:			
Инв №			
ГИП	Шатилов		26.09.83
Нач. отд.	Катков		23.09.83
Гл. конст.	Зильберто		23.09.83
Рук. гр.	Перова		25.09.83
Вед. инж.	Муравьева		25.08.83
Инж.	Крячко		25.08.83
Н. контр.	Есина		26.09.83

Взам. инв. № | Подпись и дата | Инв. № подл.

ТП-705-1-192.85 1-И-К.05СБ

Колонна К (КП I-11-1с) Сборочный чертеж.

Стадия	Масса	Масштаб
Р		1:100 1:20

Лист | Листов 1

ГИПРОПРОМСЕЛЬСТРОЙ г. Саратов

Копировал: Сидорова

Формат А4

Альбом IV

Типовой проект

Формат	Зона	Поз.	Обозначение	Наименование	Кол.	Примечание
				Документация		
			КЭ-01-49, вып. I	Пояснительная записка		
А4			ТП- 1-И-ТТ2	Технические требования к изготовлению ж-б. изделий		
А4			ТП- 1-И-К.06 СБ	Сборочный чертеж		
А4			ТП- 1-И-ВДСт	Ведомость расхода стали на дополнительные закладные и арматурные изделия		
				Сборочные единицы		
А4			ТП- -1-И-К.01	Колонна КПI-11-1		
		1	1.400-6/76, вып.1	Изделие закладное МО-1-4	8	6.3кг
		2	1.400-6/76, вып.1	То же МО-1-1	2	6.7кг
		3	1.400-6/76, вып.1	" МВ-2	1	1.6кг

Взам. инв. N

Подпись и дата

Инв. N подл.

Привязан

Инв. N			
ГИП	Шотилов	[signature]	29.09.83
Нач. отд.	Катков	[signature]	25.09.83
Гл. констр.	Зильбертов	[signature]	27.08.83
Рук. гр.	Пегова	[signature]	20.08.83
Вед. инж.	Мураблева	[signature]	01.08.83
Инж.	Левкович	[signature]	01.08.83
Н. контр.	Есина	[signature]	26.09.83

39
9133/4

ТП-705-1-192.85 -1-И-К.06

Колонна К
(КПI-11-1д)

Стадия	Масса	Масштаб
Р		
Лист	Листов 1	

ГИПРОПРОМСЕЛЬСТРО
г. Саратов

Копировал: Леденева [signature]

Формат А4

Альбом V

Типовой проект

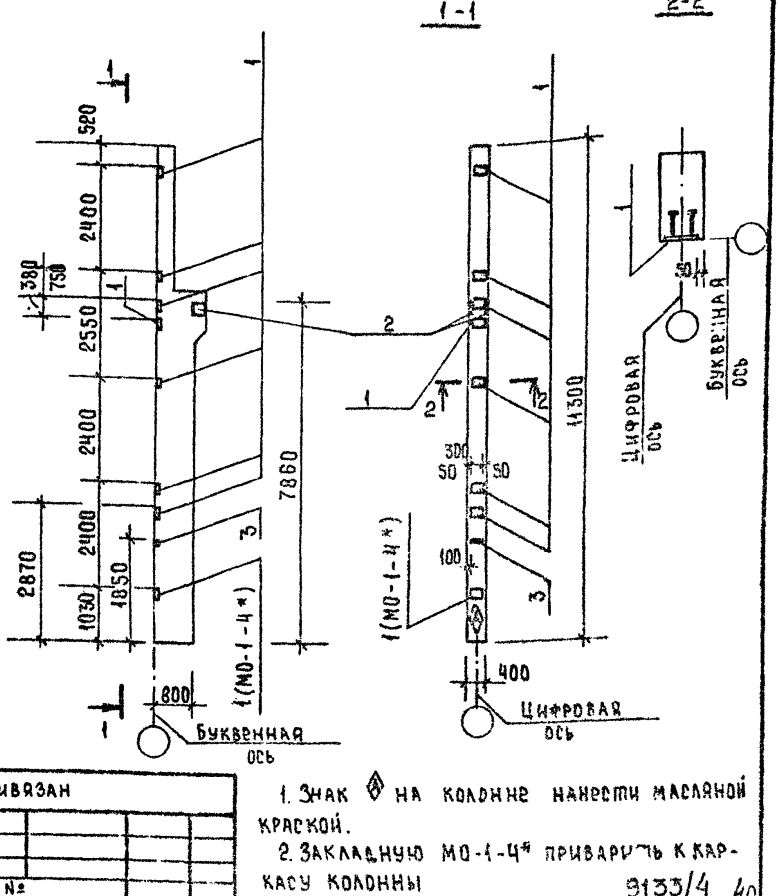

Привязан

Инв. №

ГИП	Шатилов		25.04.85
Нач.отд.	Катков		25.04.85
Гл.констр.	Зильбертов		25.04.85
Рук.гр.	Пегова		25.04.85
Вед.инж.	Муравьева		16.04.85
Инж.	Левкевич		16.04.85
Н.контр.	Есина		25.04.85

1. Знак ◈ на колонне нанести масляной краской.
2. Закладную МО-1-4* приварить к каркасу колонны

9133/4 40

ТП 705-1-192.85 -1-И-К.06

Колонна К (КП1-11-1д)

Сборочный чертеж

Стадия	Масса	Масштаб
Р		1:100 1:50
Лист 1	Листов 1	

ГИПРОПРОМСЕЛЬСТРОЙ г. Саратов

Копировал: Милохина

Формат А4

Инв. № подл. | Подпись и дата | Взам. инв. №

Формат	Зона	Поз.	Обозначение	Наименование	Кол.	Примечание
				Документация		
			КЭ-01-49, вып.I	Пояснительная записка		
А4			ТП- 1-И-ТТ2	Технические требования		
				к изготовлению ж.б. изделий		
А4			ТП- 1-И-К.07.СБ	Сборочный чертеж		
А4			ТП- 1-И-ВД.Ст	Ведомость расхода стали		
				на дополнительные зак-		
				ладные и арматурные		
				изделия		
				Сборочные единицы		
А4			ТП- -1-И-К.01	Колонна КП I-11-1		
		1	1.400-6/76, вып.1	Изделие закладное МО-1-4	8	6,3 кг
		2	1.400-6/76, вып.1	То же МО-1-1	2	6,7 кг
		3	КЭ-01-49, вып.I	" М17	4	19,4 кг

Альбом IV

Типовой проект

Привязан:

Инв. №

ГИП	Шатилов		4.09.83
Нач.отд.	Катков		23.09.83
Гл.конст.	Зильбертов		23.09.83
Рук.гр.	Пегова		23.09.83
Вед.инж.	Муравлева		23.09.83
Инж.	Левкевич		23.09.83
Н.контр.	Есина		23.09.83

Подпись и дата

Инв. № подл.

41
9133/4

ТП 705-1-192.85 -1-И-К.07

Колонна К (КП I-11-1е)

Стадия	Масса	Масштаб
Р		

Лист | Листов 1

ГИПРОПРОМСЕЛЬСТРОЙ г. Саратов

Сырова, Скоро- Формат А4

Альбом IV

Типовой проект

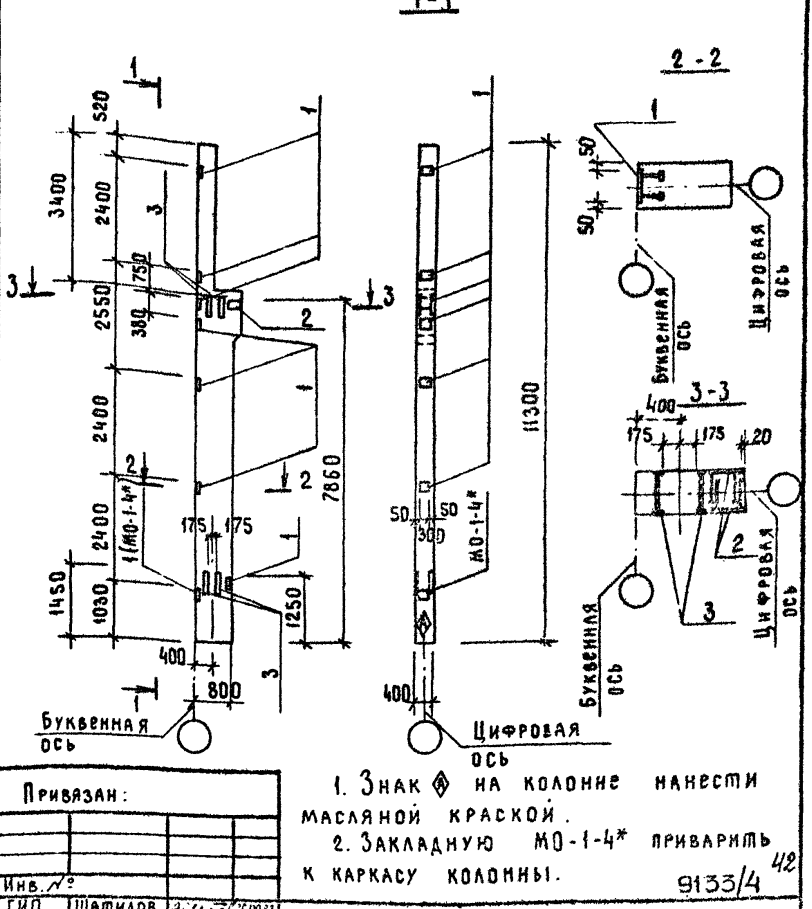

1. Знак ◈ на колонне нанести масляной краской.
2. Закладную МО-1-4* приварить к каркасу колонны.

9133/4 42

Привязан:

Инв. №

ГИП	Шатилов		16.09.83
Нач. отд.	Катков		23.09.83
Гл. констр.	Зильбертов		23.09.83
Рук. гр.	Пегова		20.09.83
Вед. инж.	Муравлева		01.09.83
Инж.	Левкевич		01.09.83
Н. контр.	Есина		26.09.83

Инв. № подл. | Подпись и дата | Взам. инв. №

ТП 705-1-192.85 -1-И-К.07СБ

Колонна К (КП1-11-12) Сборочный чертеж

Стадия	Масса	Масштаб
Р		1:100 1:50
Лист	Листов 1	

Гипропромсельстрой г. Саратов

Альбом IV

Формат	Зона	Поз.	Обозначение	Наименование	Кол.	Примечание
				Документация		
			КЭ-01-49, вып. I	Пояснительная записка		
А4			ТП- 1-1-ТТ2	Технические требования к		
				изготовлению ж.-б. изделий		
А4			ТП- 1-И-К08СБ	Сборочный чертеж		
А4			ТП- 1-И-ВДСт	Ведомость расхода		
				стали на дополнитель-		
				ные закладные и арма-		
				турные изделия		
				Сборочные единицы		
А4			ТП- -1-И-К.01	Колонна КП I-11-1		
		1	1.400 -6/76	Изделие закладное МО-1-4	6	6,3 кг
		2	1.400 -6/76	То же МО-9-3	5	14,4 кг

Типовой проект

Взам. инв. №

Привязан

Подпись и дата

Инв. N подл.

Инв. N		
ГИП	Шамилов	26.09.85
Нач. отд.	Катков	23.09.85
Гл. констр.	Зильбертов	23.09.85
Рук. гр.	Погова	20.09.85
Вед. инж.	Муравлева	20.09.85
Инж.	Левкевич	20.09.85
Н. контр.	Есина	26.09.85

43
9133/4

ТП 705-1-192.85 -1-И-К.08

Колонна К
(КП I-11-1Ж)

Стадия	Масса	Масштаб
Р	—	—
Лист	Листов 1	

ГИПРОПРОМСЕЛЬСТРОЙ
г. Саратов

Копировал: Мешкова

Формат А4

Альбом V

Типовой проект

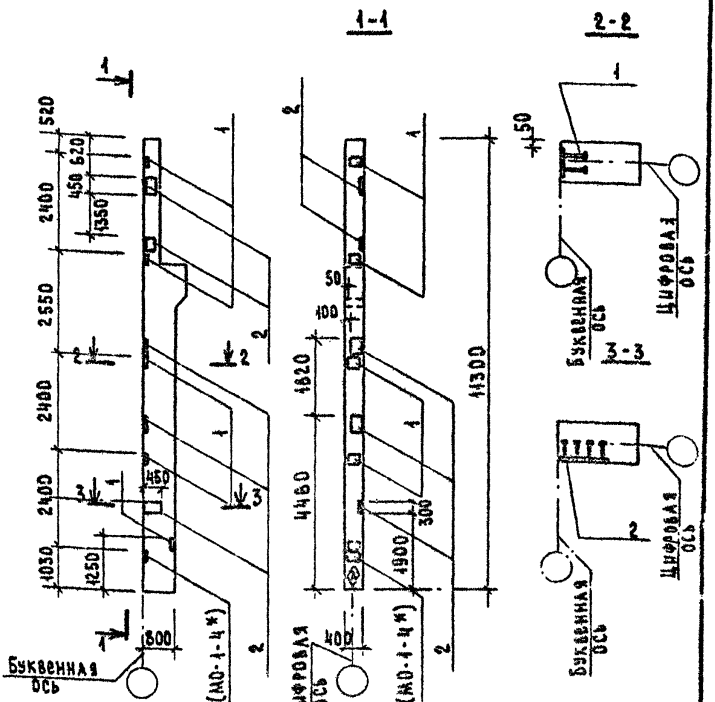

1. Знак ◈ на колонне нанести масляной краской.
2. Закладную МО-1-Ч* приварить к каркасу колонны

Привязан:

Инв. №

ГИП	Шатилов		26.09.85
Нач. ОТД	Катков		26.09.85
Гл. конст.	Зильбертов		26.09.85
Рук. гр.	Петова		26.09.85
Вед. инж.	Муравьева		26.09.85
Инж.	Лебкович		26.09.85
Н. контр.	Есина		26.09.85

9133/4 44

ТП 705-1-192.85 -1-И-К.08СБ

Колонна К (КП1-И-1Ж). Сборочный чертеж.

Стадия	Масса	Масштаб
Р		1:100 1:50
Лист	Листов 1	

Гипропромсельстрой г. Саратов

Инв. № подл. | Подпись и дата | Взам. инв. №

Копировал: Сырова

Формат А4

Альбом IV

Типовой проект

Формат	Зона	Поз	Обозначение	Наименование	Кол.	Примечание
				Документация		
			КЭ-01-49. вып.I	Пояснительная записка		
А4			ТП- 1-4-ТТ2	Технические требования к изготовлению ж.б. изделий		
А4			ТП- 1-Н-К.09СБ	Сборочный чертеж		
А4			ТП- 1-Н-ВС.Ст	Ведомость расхода стали на дополнительные закладные и арматурные изделия		
				Сборочные единицы		
А4			ТП- 1-Н-К.01	Колонна КП I-11-1		
		1	1.400-6/76. вып. 1	Изделие закладное М0-1-4	7	6,3 кг
		2	1.400-6/76. вып. 1	То же М0-3-3	2	14,4 кг
		3	КЭ-01-49. вып. I	" М17	4	19,4 кг
		4	1.400-6/76. вып. 1	" М8-2	1	1,6 кг

Привязан:

Инв. №

ГИП	Шатилов		26.09.85
Нач. отд.	Катков		25.09.85
Гл. констр.	Зильбертов		25.09.85
Рук. гр.	Перова		04.07.84
Вед. инж.	Муравлева		20.06.85
Инж.	Левкевич		20.06.85
Н. контр.	Есина		26.09.85

Взам. инв. № | Подпись и дата | Инв. № подл.

45
9133/4

ТП-705-1-192.85 -1-Н-К.09

Колонна К (КП I-11-1М)

Стадия	Масса	Масштаб
Р		
Лист	Листов 1	

Гипропромсельстрой г. Саратов

Альбом V

Типовой проект

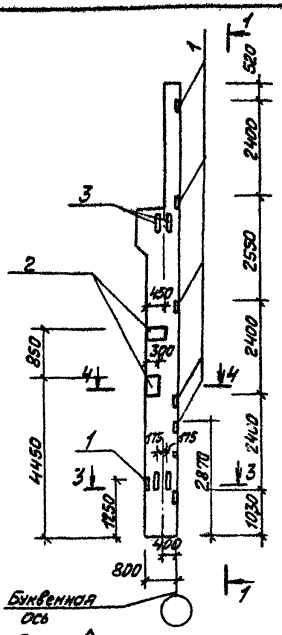

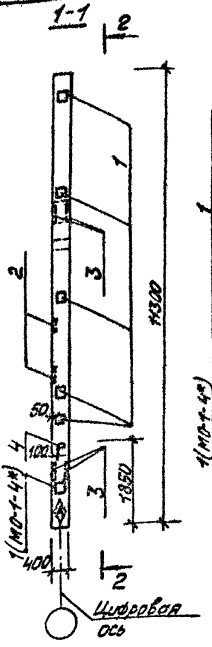

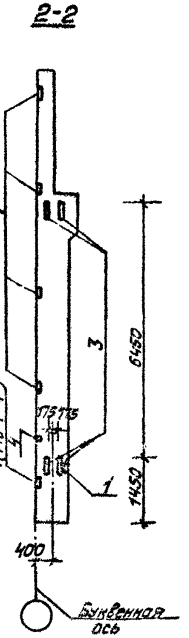

1. Знак ⊕ на колонне нанести масляной краской

2. Закладную МО-1-4* приварить к каркасу колонны

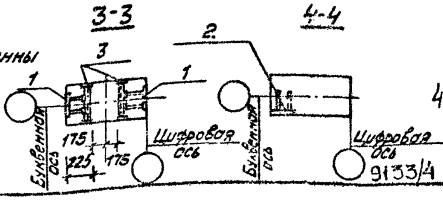

46

Привязан:

Инв.№ подл. | Подпись и дата | Взам. инв.№

Инв.№			
ГИП	Штилов		01.09.33
Нач.отд.	Катков		01.09.33
Гл.констр.	Зильбергов		01.09.33
Рук.гр.	Петова		01.09.33
Зав.инж.	Муравлева		01.09.33
Инж.	Левкевич		01.09.33
Н.контр.	Есина		01.09.33

ТП-705-1-192.85 -1-И-К.09СБ

Колонна К (КП-11-1И) Сборочный чертеж

Стадия	Масса	Масштаб
Р		1:100 1:50
Лист	Листов 1	

ГИПРОПРОМСЕЛЬСТРОЙ г. Саратов

9133/4

Альбом III

Типовой проект

Формат	Зона	Поз.	Обозначение	Наименование	Кол.	Примечание
				Документация		
			КЭ-01-49, вып. I	Пояснительная записка		
А4			тп 1-И-тт2	Технические требования		
				к изготовлению ж-б.изделий		
А4			тп- 1-И-К10СБ	Сборочный чертеж		
А4			тп- 1-И-ВДСт	Ведомость расхода стали		
				на дополнительные зак-		
				ладные и арматурные		
				изделия		
				Сборочные единицы		
А4			тп- -1-И-К.01	Колонна КПI-11-1		
		1	1.400-6/76, вып.1	Изделие закладное МО-1-4	8	6,3 кг
		2	1.400-6/76, вып.1	то же МО-9-3	4	14,4 кг
		3	1.400-6/76, вып.1	„ М8-2	1	1,8 кг

Привязан :

Инв. №

Взам. инв. №

Подпись и дата

Инв. № подл.

ГИП	Шитилов		26.09.85
Нач. отд.	Катков		26.09.85
Гл. конструктор	Зильбертов		26.09.85
Рук. гр.	Негова		26.08.85
Зав. инж.	Муравлева		01.08.85
Инженер	Левкевич		01.08.85
Н. контр.	Ес..на		26.09.85

47
9133/4

тп-705-1-192.85 1-И-К.10

Колонна К
(КПI-11-1к)

Стадия	Масса	Масштаб
Р		
Лист 1	Листов 1	

ГИПРОПРОМСЕЛЬСТРОЙ
г. Саратов

Копировал: Милохина

Формат А4

Альбом IV

Типовой проект

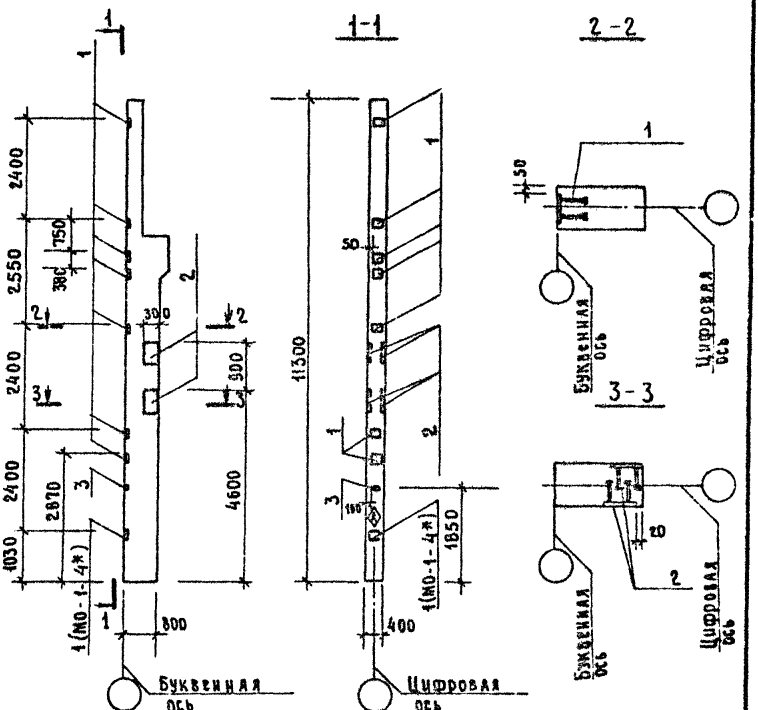

1. Знак ◈ на колонне нанести масляной краской.

2. Закладную МО-1-4* приварить к каркасу колонны

48

9133/4

Взам. инв. №	Привязан			
Подпись и дата	Инв. №			
	ГИП	Шатилов		26.09.83
	Нач. отд.	Карков		23.09.83
	Гл. констр.	Зильбертов		23.09.83
	Рук. гр.	Пегова		15.08.83
	Вед. инж.	Муравлева		12.08.83
	Инженер	Левкевич		19.07.83
Инв. № подл.				
	Н. контр.	Есика		26.09.83

ТП-705-1-192.85 -1-И-К.10 СБ

Колонна К (КП I-11-1К)

Сборочный чертеж

Стадия	Масса	Масштаб
Р		1:100 1:50
Лист	Листов 1	

ГИПРОПРОМСЕЛЬСТРОЙ г. Саратов

Копировал В.Е.Вст. Евстигнеева формат А4

Альбом III

Типовой проект

Формат	Зона	Поз.	Обозначение	Наименование	Кол.	Примечание
				Документация		
			КЭ-01-49. вып.1	Пояснительная записка		
А4			ТП- 1-И-ТТ2	Технические требования к		
				изготовлению м.-б. изделий		
А4			ТТ- 1-И-К.11СБ	Сборочный чертеж		
А4			ТП- 1-И-ВД Ст.	Ведомость расхода стали на		
				дополнительные закладные		
				и арматурные изделия		
				Сборочные единицы		
А4			ТП- 1-И-К.01	Колонна КП1-11-1		
		1	1.400-6/76, вып.1	Изделие закладное МО-1-4	7	6.3 кг
		2	1.400-6/76, вып.1	То же МО-9-3	4	14.4 кг
		3	1.400-6/76, вып.1	" М8-2	1	1.6 кг

Привязан:

Инв.№

ГИП	Шатилов		25.09.85
Нач.отд.	Катков		25.09.85
Гл.констр.	Зильбертов		25.09.85
Рук.гр.	Петова		25.09.85
Вед.инж.	Муравлева		25.09.85
Инж.	Левкевич		25.09.85
Н.контр.	Есина		25.09.85

Инв.№ подл. | Подпись и дата | Взам.инв.№

49
9133/4

ТП-705-1-192.85 -1-И-К.11

Колонна К
(КП1-11-1А)

Стадия	Масса	Масштаб
Р		
Лист	Листов 1	

ГИПРОПРОМСЕЛЬСТРОЙ
г. Саратов

Альбом III

Типовой проект

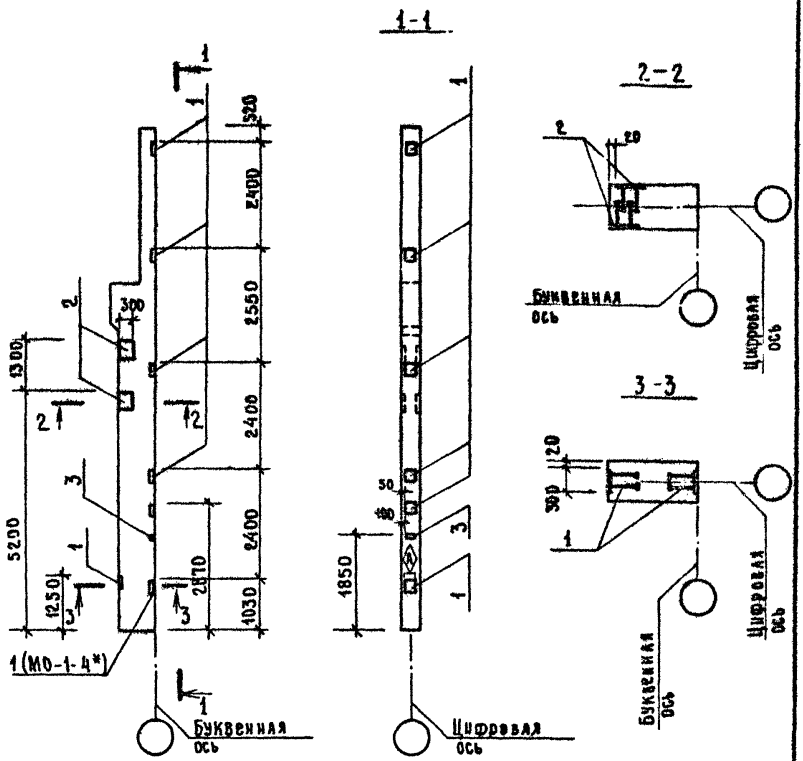

1. Знак ◈ на колонне нанести масляной краской.
2. Закладную МО-1-4* приварить к каркасу колонны.

50
9133/4

Привязан			
Инв.№			
ГИП	Шатилов		05.09
Нач.отд.	Катков		5.09
Гл.констр.	Зильберглев		5.09
Рук.гр.	Петрова		5.09
Вед.инж.	Муравьева		5.09
Инженер	Левкевич		5.09
Н.контр.	Есина		05.09

ТП-705-1-192.85 -1-И-К.11 СБ

Колонна К (КП I-11-1А)

Сборочный чертёж

Стадия	Масса	Масштаб
Р		1:100 1:50
Лист	Листов 1	

ГИПРОПРОМСЕЛЬСТРОЙ г. Саратов

Инв.№ подл. | Подпись и дата | Взам. инв.№

Альбом IV

Типовой проект

Формат	Зона	Поз.	Обозначение	Наименование	Кол.	Примечание
				Документация		
			Шифр 460-75, вып. 1-1	Пояснительная записка		
А4			ТП- 1-Н-ТТ2	Технические требования к		
				изготовлению железобетон-		
				ных изделий.		
А4			ТП- 1-Н-К.12 СБ	Сборочный чертёж		
А4			ТП- 1-Н-ВДСТ	Ведомость расхода стали		
				на арматурные и заклад-		
				ные изделия		
				Сборочные единицы		
А4			1-И-КП.01	Каркас пространственный КП1	1	188.7 кг
				изделия закладные		
			Шифр 460-75, вып. 1-2	МН4	1	7.4 кг
			Шифр 460-75, вып. 1-2	МН7	1	6.4 кг
				Материалы		
				Бетон марки М200		2,1 м³

Взам. инв. №

Подпись и дата

Инв. № подл.

Привязан:

Инв. №			
ГИП	Шатилов	[signature]	26.09.85
Нач. отд.	Катков	[signature]	23.09.85
Гл. констр.	Зильбертов	[signature]	23.09.85
Рук. гр.	Пегова	[signature]	2.08.85
Вед. инж.	Муравлева	[signature]	30.07.85
Инженер	Крячко	[signature]	30.07.85
Н. контр.	Есина	[signature]	26.09.85

51
9133/4

ТП-705-1-192.85 1-И-К.12

Колонна К
(КФ 34-2-1)

Стадия	Лист	Листов
Р		1

ГИПРОПРОМСЕЛЬСТРОЙ
г. Саратов

Копировал β. 28ст-Евстегнеева формат А4

Альбом IV

Типовой проект

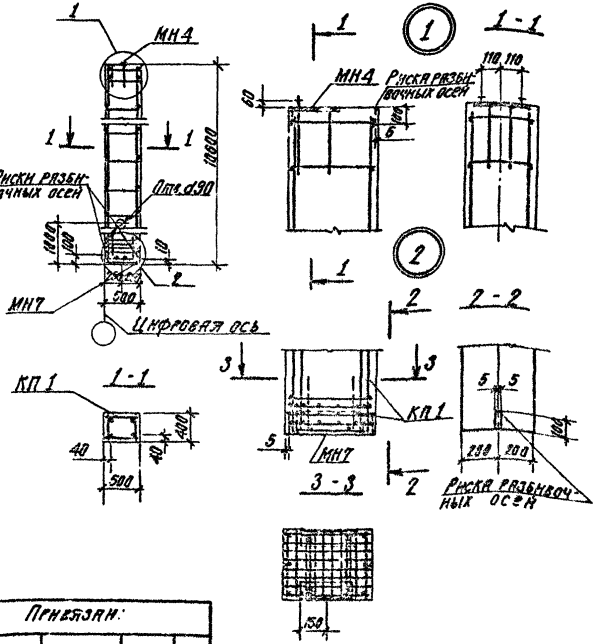

Взам. инв. №	Привязан:		
Подпись и дата	Инв. №		
	ГИП	Шатилов	[illegible]
	Нач. отд.	Катков	[illegible]
	Гл. констр.	Зильбертов	[illegible]
	Рук. пр.	Перова	[illegible]
	Вед. инж.	Муравлева	[illegible]
	Инж. конс.	Крячко	[illegible]
Инв. № подл.			
	Н. контр.	Есина	[illegible]

52
3133/4

ТП-705-1-192.85

1-Н-К.12.СБ

Колонна К
(КФ34-2-1)
Сборочный чертеж.

Стадия	Масса	Масштаб
Р	5250	1:50 1:20
Лист	Листов 1	

ГИПРОПРОМСЕЛЬСТРОЙ
г. Саратов

Копировал: Сидорова

Формат А4

Альбом IV

Типовой проект

Формат	Зона	Поз	Обозначение	Наименование	Кол.	Примечание
				Документация		
			Шифр 460-75, вып. 1-1	Пояснительная		
				записка		
А4			ТП -1-И-ТТ2	Технические требования		
				к изготовлению ж-б изделий		
А4			ТП- 1-И-К 13 СБ	Сборочный чертеж		
А4			ТП- 1-И-ВД Ст	Ведомость расхода		
				стали на закладные и		
				арматурные изделия		
				Сборочные единицы		
А4			ТП- 1-И-К.12	Колонна КФ34-2-1		
				Изделия закладные		
		1	1.400-6/76, вып.1	МО-1-4	6	6.3кг
		2	Шифр 460-75, вып.1-2	УП 2-8	4	3кг

Взам инв N

Привязан

Подпись и дата

Инв N подл

Инв N			
ГИП	Шоталов	[подпись]	25.09.83
Нач отд	Катков	[подпись]	22.09.83
Гл констр	Зильбертов	[подпись]	22.09.83
Рук гр	Пьтова	[подпись]	17.03.83
Вед инж	Муравлева	[подпись]	01.03.83
Инж.	Крячко	[подпись]	01.03.83
Н. контр.	Есина	[подпись]	26.09.83

53
9133/4

ТП-705-1-192.85 1-И-К.13

Колонна К
(КФ34-2-1а)

Стадия	Лист	Листов
Р		1

ГИПРОПРОМСЕЛЬСТРОЙ
г. Саратов

Альбом IV

Типовой проект

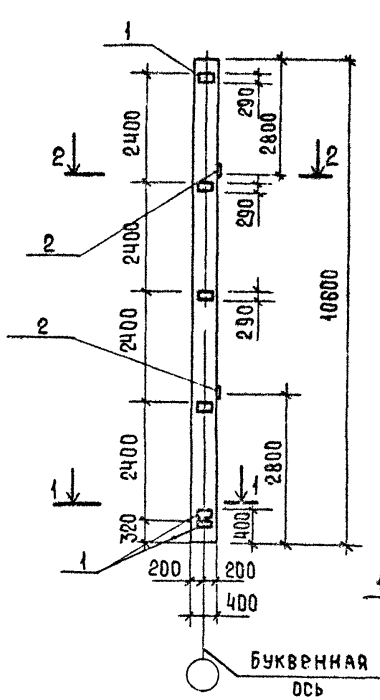

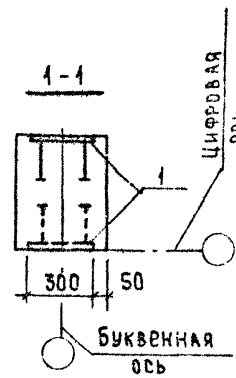

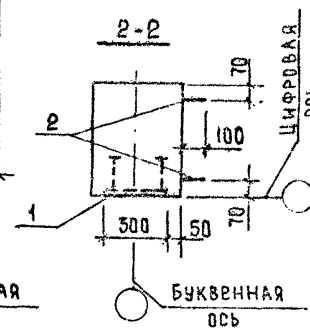

Привязан :

Инв. №

ГИП	Шатилов		26.03.85
Нач. отд.	Катков		20.03.85
Гл. констр.	Зильбертов		20.03.85
Рук. гр.	Легова		05.03.85
Ст. инж.	Муравлева		29.03.85
Инженер	Крячко		29.03.85
Н. контр.	Есина		26.03.85

Взам. инв. № | Подпись и дата | Инв. № подл.

54
9133/4

ТП-705-1-192.85 1-И-К13 СБ

Колонна К
(КФ3Ч-2-1а)
Сборочный чертеж

Стадия	Масса	Масштаб
Р		1:100 1:20
Лист	Листов 1	

ГИПРОПРОМСЕЛЬСТРОЙ
г. Саратов

Альбом II

Типовой проект

Формат	Зона	Поз.	Обозначение	Наименование	Кол.	Примечание
				Документация		
			1.423-3, вып. 1	Пояснительная записка		
А4			ТП- -1-И-ТТ2	Технические требования к		
				изготовлению ж.-б. изделий		
А4			ТП- -1-И-К.14СБ	Сборочный чертеж		
А4			ТП- -1-ВДСТ	Ведомость расхода		
				стали на дополнительные		
				закладные и арматурные		
				изделия		
				Сборочные единицы		
			1.423-3, вып. 1	Колонна К84-7		
		1	1.400-6/76, вып.1	Изделие закладное МО-1-4	11	6,3 кг
		2	1.400-6/76, вып.1	То же М8-2	11	1,6 кг

Взам. инв. №

Подпись и дата

Инв. № подл.

Привязан:

Инв. №			
ГИП	Шатилов	[signature]	26.02.83
Нач. отд.	Катков	[signature]	20.05.83
Гл. конст.	Зильбертов	[signature]	20.09.83
Рук. гр.	Пегова	[signature]	01.03.83
Вед. инж.	Муравлева	[signature]	29.07.83
Инж.	Лезкевич	[signature]	29.01.83
Н. контр.	Есина	[signature]	26.02.83

55
9133/4

ТП-705-1-192.85 -1-И-К.14

Колонна К
(К84-7а)

Стадия	Масса	Масштаб
Р		
Лист	Листов 1	

ГИПРОПРОМСЕЛЬСТРОЙ
г. Саратов

Копировал: Сырова, Скров.

Формат А4

Альбом IV

Типовой проект

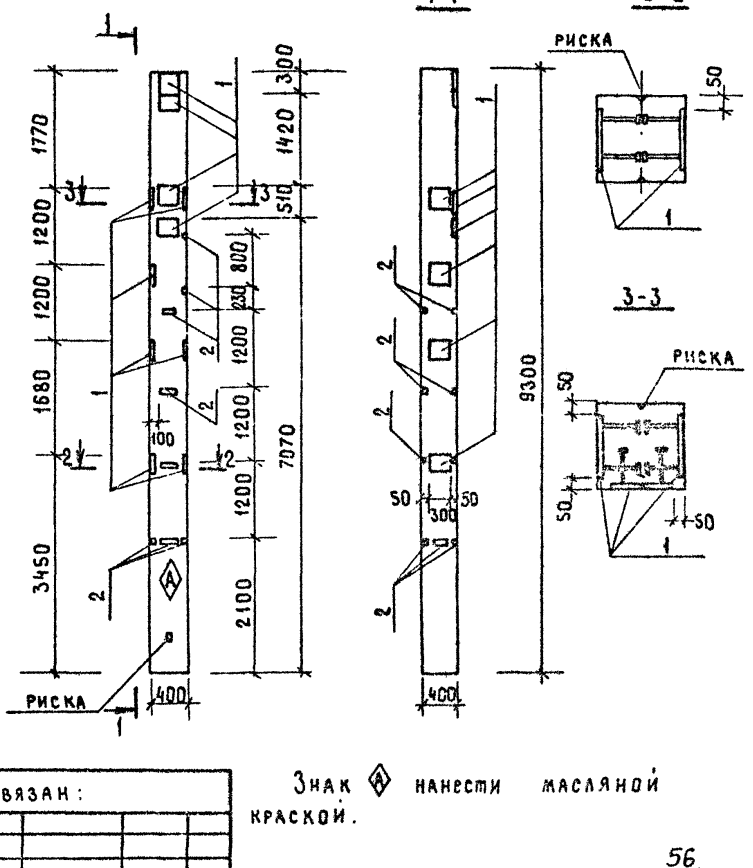

Знак Ⓐ нанести масляной краской.

56
9133/4

ТП-705-1-192.85 -1-И-К.14СБ

Привязан:			
Инв.№			
ГИП	Шатилов		26.09.85
Нач.отд.	Камков		26.09.85
Гл.констр.	Зильбертов		26.09.85
Рук. гр.	Пегова		20.09.85
Вед.инж.	Муравлева		20.09.85
Инж.	Левкевич		20.09.85
Н.контр.	Есина		26.09.85

Колонна К (К84-7а)
Сборочный чертеж

Стадия	Масса	Масштаб
Р		1:100 1:20
Лист	Листов 1	

ГИПРОПРОМСЕЛЬСТРОЙ г. Саратов

Взам.инв.№ | Подпись и дата | Инв.№ подл.

Копировал: Машкова

Формат А4

Инв.№ подл.	Подпись и дата	Взам.инв.№

Типовой проект

Альбом IV

Формат	Зона	Поз.	Обозначение	Наименование	Кол. на испол. 1-И-Б.01 –	01	02	03	04	05					Примечание
				Документация											
			1.462-10, вып.1	Пояснительная записка	X	X	X	X	X	X					
А4			ТП- 1-И-ТТ2	Технические требования											
				к изготовлению железо-											
				бетонных изделий	X	X	X	X	X	X					
А4			ТП- 1-И-Б.01.СБ	Сборочный чертёж	X	X	X	X	X	X					
А4			ТП- 1-И-ВД СТ	Ведомость расхода											
				стали на арматурные											
				и закладные изделия	X	X	X	X	X	X					
				Марка	Б6-5АIVа	Б6-6АIVа	Б6-8АIVа	Б6-6АIVб	Б6-7АIVб	Б6-8АIVб					

9133/4 57

ГИП	Шатилов		ТП-705-1-192.85 1-И-Б.01
Нач.отд.	Катков		
Гл.констр.	Зильбертов		
Рук.бриг.	Пегова		Балка Б (Б6-5АIVа; Б6-6АIVа; Б6-8АIVа; Б6-6АIVб; Б6-7АIVб; Б6-8АIVб)
Инж.	Чушкина		Стадия Р; Лист 1; Листов 2
Н.контр.	Есина		Гипропромсельстрой г.Саратов

Привязан:

Инв.№

57

Инв. № подл. | Подпись и дата | Взам. инв. №

Типовой проект — Альбом IV

Формат	Зона	Поз.	Обозначение	Наименование	Кол. на исполн. 1-И-Б.01 –	01	02	03	04	05					Примечание
				Сборочные единицы											
				Балки											
			1.462-10, вып. 1	Б6-5АIV	1	–	–	–	–	–					
			1.462-10, вып. 1	Б6-6АIV	–	1	–	1	–	–					
			1.462-10, вып. 1	Б6-7АIV	–	–	–	–	1	–					
			1.462-10, вып. 1	Б6-8АIV	–	–	1	–	–	1					
				Изделия закладные											
		1	1.462-10, вып. 2	М7	2	2	2	2	2	2					2,0 кг
		2	1.462-10, вып. 2	М8	1	1	1	1	1	1					3,4 кг
		3	1.400-6/76, вып. 1	М6-1-1	2	2	2	2	2	2					1,9 кг
		4	1.462-10, вып. 2	М9	–	–	–	2	2	2					4,2 кг
		5	1.400-6/76, вып. 1	М4-32	–	–	–	2	2	2					3,0 кг

Марка	Б6-5АIVа	Б6-6АIVа	Б6-8АIVа	Б6-6АIVб	Б6-7АIVб	Б6-8АIVб					
											58

Привязан:

Инв. №

9133/4

ТП-705-1-192.85 — 1-И-Б.01 — Лист 2

Копировал: Сидорова — Формат А4

Альбом IV

Типовой проект

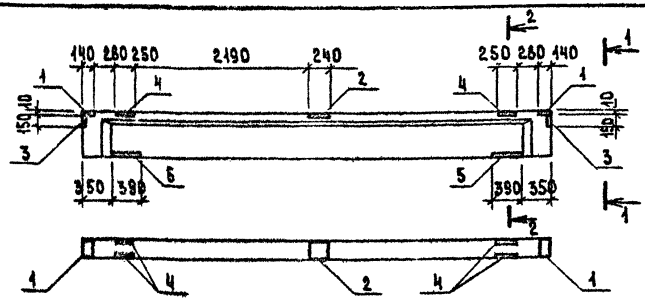

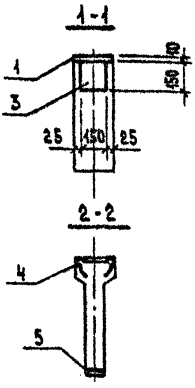

Обозначение	Марка
ТП 1-И-6.01	Б6 - 5А IV а
-01	Б6 - 6А IV а
-02	Б6 - 8А IV а
-03	Б6 - 6А IV б
-04	Б6 - 7А IV б
-05	Б6 - 8А IV б

Привязан:

Инв. №

ГИП	Шатилов	[signature]	26.09.85
Нач. отд.	Катков	[signature]	20.09.85
Гл. констр.	Зильбертов	[signature]	20.09.85
Рук. бр.	Пегова	[signature]	20.08.85
Инж.	Чушкина	[signature]	20.08.85
Н. контр.	Есина	[signature]	26.09.85

Подпись и дата

Взам. инв. №

Инв. № подл.

59
9133/4

ТП-705-1-192.85 1-И-6.01СБ

Балка Б
(Б6-5А IV а; Б6-6А IV а; Б6-8А IV а; Б6-6А IV б; Б6-7А IV б; Б6-8А IV б)

Стадия	Масса	Масштаб
Р		

Лист | Листов 1

Сборочный чертеж

Гипропромсельстрой
г. Саратов

Копировал: Сыроза, Сыроз.

Формат А4

Инв. № подл.	Подпись и дата	Взам. инв. №

Типовой проект Альбом IV

Формат	Зона	Поз.	Обозначение	Наименование	Кол. на исполн. 1-И-П.01										Примечание
					–	01	02	03	04	05					
				Документация											
			ГОСТ 22701.0-77; 22701.1-77;	Пояснительная записка	X	X	X	X	X	X					
			22701.5-77												
А4			ТП - -1-И-ТТ2	Технические требования к											
				изготовлению железобе-											
				тонных изделий	X	X	X	X	X	X					
А4			ТП- -1-И-П.01 СБ	Сборочный чертеж	X	X	X	X	X	X					
А4			ТП- -1-И-ВДС.п	Ведомость расхода стали											
				на дополнительные заклад-											
				ные и арматурные изделия	X	X	X	X	X	X					
				Марка	ПГ-3АтV̄Т-1	ПГ-4АтV̄Т-1	ПГ-6АтV̄Т-1	ПГ-3АтV̄Т-2	ПГ-4АтV̄Т-2	ПГ-6АтV̄Т-2					

60

9133/4

ГИП	Шатилов	[signature]	26.09.83
Нач. отд.	Катков	[signature]	20.09.83
Гл. констр.	Зильбертов	[signature]	20.09.83
Рук. бриг.	Пегова	[signature]	19.07.83
Инж.	Чушкина	[signature]	19.07.83
Н. контр.	Есина	[signature]	26.09.83

ТП-705-1-192.85 1-И-П.01

Плита П
(ПГ-3АтV̄Т-1; ПГ-4АтV̄Т-1; ПГ-6АтV̄Т-1; ПГ-3АтV̄Т-2; ПГ-4АтV̄Т-2; ПГ-6АтV̄Т-2)

Стадия	Лист	Листов
Р	1	2

ГИПРОПРОМСЕЛЬСТРОЙ
г. Саратов

Привязан:

Инв. №

Копировал: Милохина [signature]

Формат А4

60

Формат	Зона	Поз.	Обозначение	Наименование	Кол. на испол. –	01	02	03	04	05					1-И-П.01 Примечание
				Сборочные единицы											
				Плиты											
			ГОСТ 22701.1 - 77	ПГ-3АтУТ	1	—	—	1	—	—					
			ГОСТ 22701.1 - 77	ПГ-4АтУТ	—	1	—	—	1	—					
			ГОСТ 22701.1 - 77	ПГ-6АтУТ	—	—	1	—	—	1					
		1	3.400 - 6/76	Изделие закладное МИ1-12	8	8	8	8	8	8					0,7 кг
		2	3.400 - 6/76	То же МИ1-21	—	—	—	4	4	4					1,2кг
		3	ГОСТ 22701.5 - 77	" М9	8	8	8	8	8	8					1.25кг

Марка	–	01	02	03	04	05				
	ПГ-3АтУТ-1	ПГ-4АтУТ-1	ПГ-6АтУТ-1	ПГ-3АтУТ-2	ПГ-4АтУТ-2	ПГ-6АтУТ-2				

Привязан:

61

9133/4

Альбом V

Типовой проект

Рис.1

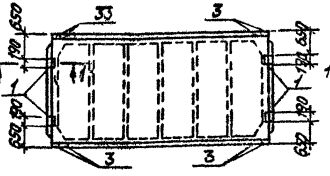

Рис.2

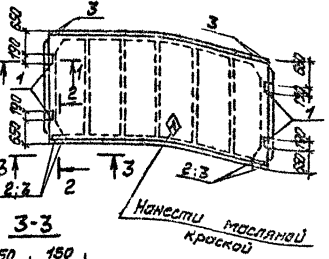

1-1

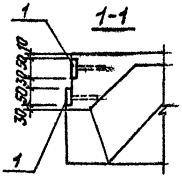

3-3

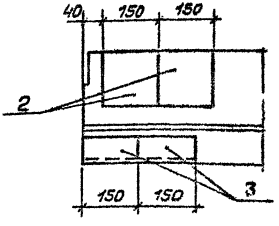

2-2

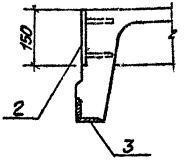

Обозначение	Наименование	Рис
1-И-П.01	ПГ-3АтV-1	1
-01	ПГ-4АтV-1	1
-02	ПГ-6АтV-1	1
-03	ПГ-3АтV-2	2
-04	ПГ-4АтV-2	2
-05	ПГ-6АтV-2	2

СД 9133/4

ТП 705-1-192.85 1-И-П.01 Сб

Плита П
(ПГ-3АтV-6; ПГ-4АтV-6; ПГ-6АтV-6; ПГ-3АтV-7; ПГ-4АтV-7; ПГ-6АтV-7)

Сборочный чертеж

Привязан :			
Инв. N			
ГИП	Шатилов		16.09.85
Нач.отд.	Котков		16.09.85
Гл.констр.	Зильбергов		16.09.85
Рук.бриг.	Легова		
Инженер	Чушкина		
Н.контр.	Есина		

Стадия	Масса	Масштаб
Р		
Лист	Листов 1	

ГИПРОПРОМЭЛЬСТРОЙ г.Саратов

Взам. инв. N

Подпись и дата

Инв. N подл.

Инв.№ подл.	Подпись и дата	Взам. инв.№

Типовой проект — Альбом IV

Формат	Зона	Поз.	Обозначение	Наименование	Кол. на испол. 1-И-ПС.01- –	01	02	03	04	05	06	07			Примечание
				Документация											
			1.442.1-2, вып.1	Пояснительная записка											
А4			ТП- 1-И-ТТ2	Технические требования											
				к изготовлению железо-											
				бетонных изделий.											
А4			ТП- 1-И-ПС.01 СБ	Сборочный чертёж.											
А4			ТП- 1-И-ВД Ст	Ведомость расхода стали											
				на дополнительные закладные											
				и арматурные изделия											

Марка	2П1-3АIVТ-Па	2П1-2АIVТ-Па	2П1-3АIV-ПБ	2П1-2АIV-ПБ	2П1-3АIV-ПВ	2П1-2АIV-ПВ	2П1-3АIV-ПГ	2П1-2АIV-ПГ		

63
9133/4

ГИП	Шатилов		26.09.85
Нач.отд.	Катков		26.09.85
Гл.констр.	Зильбертов		26.09.85
Рук.гр.	Петова		26.09.85
Инженер	Крячко		26.09.85
Н.контр.	Есина		26.09.85

ТП-705-1-192.85 — 1-И-ПС.01

Привязан:

Инв.№

Плита стеновая ПС (2П1-3АIVТ-Па; 2П1-2АIVТ-Па; 2П1-3АIVТ-ПБ; 2П1-2АIVТ-ПБ; 2П1-3АIVТ-ПВ; 2П1-2АIVТ-ПВ; 2П1-3АIVТ-ПГ; 2П1-2АIVТ-ПГ)

Стадия	Лист	Листов
Р	1	2

ГИПРОПРОМСЕЛЬСТРОЙ г.Саратов

Копировал В.Вет-Евстигнеева — Формат А4

Формат	Зона	Поз.	Обозначение	Наименование	Кол. на испол. 1-И-ПС.01 –	01	02	03	04	05	06	07			Примечание
				Сборочные единицы											
				Плиты											
			1.442.1-2, вып.1	2П1-3АIVТ-П	1	—	1	—	1	—	1	—			
			1.442.1-2, вып.1	2П1-2АIVТ-П	—	1	—	1	—	1	—	1			
				Изделия закладные											
		1	1.442.1-2, вып.2	МН3	4	4	4	4	4	4	4	4			

Марка	2П1-3АIVТ-1а	2П1-2АIVТ-1а	2П1-3АIVТ-1б	2П1-2АIVТ-1б	2П1-3АIVТ-1в	2П1-2АIVТ-1в	2П1-3АIVТ-1г	2П1-2АIVТ-1г			

Привязан

Инв. N

64
9133/14

ТП 705-1-192.85 1-И-ПС.01

Лист 2

Копировал: Леденева Формат А4

N 9

Альбом IV

Типовой проект

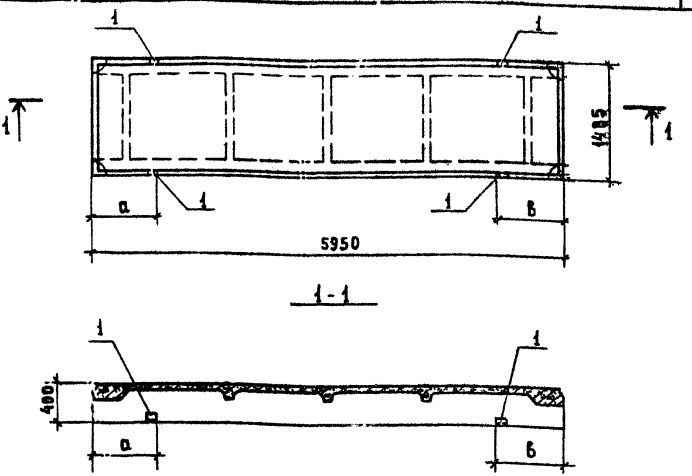

Обозначение	Марка	а мм	в мм	Масса кг
1-И-ПС.01	2П1-3АIVТ-Па	660	660	2400
-01	2П1-2АIVТ-Па	660	660	2400
-02	2П1-3АIVТ-Пб	1160	660	2400
-03	2П1-2АIVТ-Пб	1160	660	2400
-04	2П1-3АIVТ-Пв	660	1110	2400
-05	2П1-2АIVТ-Пв	660	1110	2400
-06	2П1-3АIVТ-Пг	510	510	2400
-07	2П1-2АIVТ-Пг	510	510	2400

Привязан:

Инв. №

Взам. инв. №

Подпись и дата

Инв. № подл.

ГИП	Шатилов		26.09.85
Нач. отд.	Катков		23.09.85
Гл. констр.	Зильбертов		23.09.85
Рук. гр.	Петова		1.08.85
Инженер	Крячко		1.08.85
Н. контр.	Ефина		26.09.85

9133/4 65

ТП-705-1-192.85

1-И-ПС.01.СБ

Плита стеновая ПС (2П1-3АIVТ-Па; 2П1-2АIVТ-Па; 2П1-3АIVТ-Пб; 2П1-2АIVТ-Пб; 2П1-3АIVТ-Пв; 2П1-2АIVТ-Пв; 2П1-3АIVТ-Пг; 2П1-2АIVТ-Пг) Сборочный чертеж.

Стадия	Масса	Масштаб
Р		
Лист	Листов 1	

ГИПРОПРОМСЕЛЬСТРОЙ
г. Саратов

Альбом V

Типовой проект

Формат	Зона	Поз.	Обозначение	Наименование	Кол.	Примечание
				Документация		
Б4			3.002.1-1, вып.1	Пояснительная записка		
А4			ТП- -1-Н-ТТ2	Технические требования		
				к изготовлению железо-		
				бетонных изделий		
А4			ТП- -1-Н-ПА.01С5	Сборочный чертеж		
				Переменные данные		
				для исполнения		
				1-Н-ПА.01		
				Сборочные единицы		
А4		1	ТП -1-Н-С.06-01	Сетка арматурная С15	1	16.6 кг
А4		2	ТП -1-Н-С.07.01	Сетка арматурная С16	1	9.4 кг
А4		3	ТП -1-Н-С.08.01	Сетка арматурная С17	1	12.8 кг
А4						
А4		4	ТП -1-Н-С.09.01	Сетка арматурная С18	1	1.2 кг
А4		5	ТП -1-Н-КР.05-02	Каркас плоский КР10	6	0.7 кг
Б4		6	3.002.1-1, вып.1	Изделие закладное М3	4	2.2 кг
Б4		7	3.002.1-1, вып.1	Изделие закладное М5	2	2.1 кг
Б4		8	3.400-6/76	Изделие закладное МН-2П	3	1.2 кг
				Материалы		
				Бетон марки М300		0.6 м³

Привязан:

Инв. №

ГИП	Шатилов	25.09.85
Нач. отд.	Катков	23.09.85
Гл. констр.	Зильбертов	23.09.85
Рук. гр.	Пегова	23.09.85

66
9155/4

ТП-705-1-192.85-1-Н-ПА.01

Подпорная плита ПА5-4-1

Стадия	Лист	Листов
Р	1	1

ГИПРОСПЕЦГАЗСТРОЙ

Инв. № подл. | Подпись и дата | Взам. инв. №

Альбом IV

Типовой проект

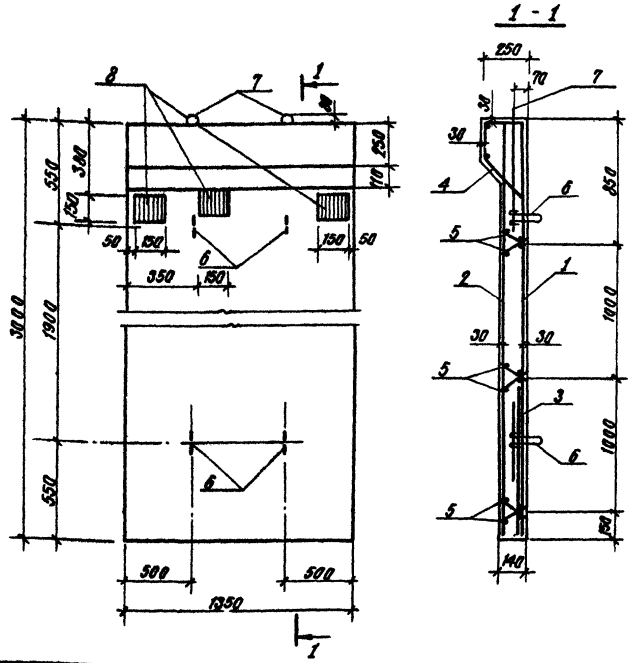

Взам. инв. №	Привязан:		
Подпись и дата	Инв. №:		
	ГИП	Шпитилов	26.09.83
	Нач. отд.	Катков	23.09.83
	Гл. констр.	Морозова	23.09.83
	Рук. гр.	Перова	01.09.83
Инв. № подл.	Н. Контр.	Есина	26.09.83

67
9133/4

ТП-705-1-192.85 -1-Н-ПЛ. С1. СБ

Подпорная плита ПЛ5-4-1
Сборочный чертёж.

Стадия	Масса	Масштаб
Р	1540кг	
Лист	Листов 1	

ГИПРОПРОМСЕЛЬСТРОЙ
г. Саратов

Копировал: Сидорова

Формат А4

Альбом V

Типовой проект

Форм.	Зона	Поз.	Обозначение	Наименование	Кол.	Примечание
				Документация		
Б4			3.002.1-1, вып.1	Пояснительная записка		
А4			ТП- -1-Н-ТТ2	Технические требования к		
				изготовлению ж.-б. изделий		
А4			ТП- -1-Н-ПА02.СБ	Сборочный чертеж		
				Переменные данные		
				для исполнения		
				1-Н-ПА.02		
				Сборочные единицы		
А4		1	ТП -1-Н-С.06	Сетка арматурная С11	1	14.6 кг
А4		2	ТП -1-Н-С.07	Сетка арматурная С12	1	7.6 кг
А4		3	ТП -1-Н-С.08	Сетка арматурная С13	1	11.2 кг
А4		4	ТП -1-Н-С.09	Сетка арматурная С14	1	1.3 кг
А4		5	ТП -1-Н-КР.05	Каркас плоский КР8	2	0.5 кг
А4		6	ТП -1-Н-КР.05-01	Каркас плоский КР9	4	0.6 кг
		7	3.002.1-1, вып.1	Изделие закладное М3	2	2.2 кг
		8	3.002.1-1, вып.1	Изделие закладное М7	1	5.3 кг
				Материалы		
				Бетон М300		0.58 м³

Инв.№ подл. | Подпись и дата | Взам. инв.№

Привязан:

Инв.№

ГИП	Шатилов		26.09.85
Нач.отд.	Катков		23.09.85
Гл.констр.	Зильбертов		23.09.85
Рук.гр.	Негова		19.09.85
Н.контр.	Есина		26.09.85

68
9153/4

ТП-705-1-192.85 1-Н-ПА.02

Подпорная плита ПА6-4-1

Стадия	Лист	Листов
Р		1

Гипропромсельстрой г. Саратов

Копировал: Мешкова

Формат А4

Альбом V

Типовой проект

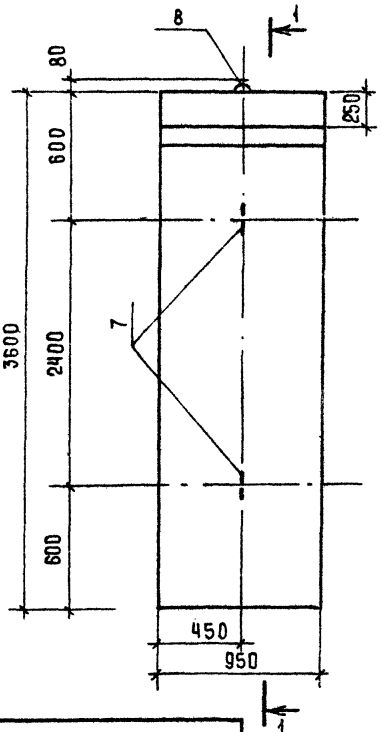

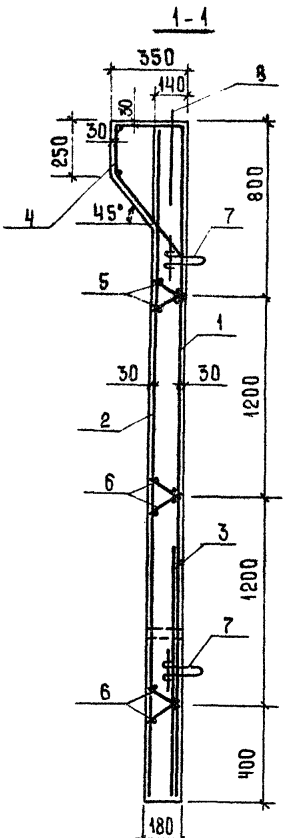

69
9133/4

Взам. инв. №	Привязан:			
Подпись и дата	Инв. №			
	ГИП	Шатилов		26.09.83
	Нач. отд.	Катков		23.09.83
	Гл. констр.	Зильбертов		23.09.83
	Рук. гр.	Пегова		01.08.83
Инв. № подл.	Н. контр.	Есина		26.09.83

тп-705-1-192.85 -1-Н-ПЛ.02.СБ

Подпорные плиты ПЛ6-4-1

Сборочный чертеж

Стадия	Масса	Масштаб
Р	1450кг	1:20
Лист	Листов 1	

ГИПРОПРОМСЕЛЬСТРОЙ
г. Саратов

Инв. № подл.	Подпись и дата	Взам. инв. №

Типовой проект

Альбом IV

Ведомость расхода стали на дополнительные закладные и арматурные изделия, кг

Марка элемента	Изделия арматурные										Изделия закладные								
	Арматура класса									Всего	Арматура класса								Всего
	А III					А I					А III					А I			
	ГОСТ 5781-82					ГОСТ 5781-82					ГОСТ 5781-82					ГОСТ 5781-82			
	ф8	ф12	ф18	ф22	Итого	ф6	ф8		Итого		ф10	ф12	ф14	ф22	Итого	ф20		Итого	
КП I-11-1а	3,1	7,1	23,9	190,8	224,9	19,9	7,5		27,4	252,3	5,6	2,2	1,0	3,6	12,4	5,6		5,6	18,0
КП I-11-1б	3,1	7,1	23,9	190,8	224,9	19,9	7,5		27,4	252,3	5,6	2,2	5,4	3,6	16,8	5,6		5,6	22,4

Продолжение

Марка элемента	Изделия закладные																		Общий расход
	Прокат марки																		
	Вст 3 КП2																	Всего	
	ГОСТ 103-76						ГОСТ 19903-74*					ГОСТ 8240-72			ГОСТ 3262-75*				
	-8×40	10×50	-22×100	Гайки М20	Шайбы М20	Итого	-8×290	-8×380	-10×390	-30×290	Итого	Е30		Итого	Аз.тр d 50		Итого		
КП I-11-1а	4,4	—	6,8	0,4	0,2	11,8	60,5	7,4	—	26,6	94,5	9,6		9,6	5,8		5,8	121,7	392,0
КП I-11-1б	4,4	3,2	6,8	0,4	0,2	15,0	60,5	7,4	21,2	26,6	115,7	9,6		9,6	5,8		5,8	146,1	402,8

70 9133/4

ГИП	Шатилов	[illegible]	[illegible]
Нач. отд.	Катков	[illegible]	[illegible]
Гл. конст.	Зильберштейн	[illegible]	[illegible]
Рук. бр.	Пегова	[illegible]	[illegible]
Инж.	Чушкина	[illegible]	[illegible]
Н. контр.	Есина	[illegible]	[illegible]

ТП-705-1-192.85

1-И-8ДСт

Ведомость расхода стали на дополнительные закладные и арматурные изделия

Стадия	Лист	Листов
Р	1	9

ГИПРОПРОМСЕЛЬСТРОЙ г. Саратов

Привязан:

Инв. №

Копировал: Сидорова

Формат А4

70

Ведомость расхода стали на дополнительные закладные и арматурные изделия, кг

Марка элемента	Изделия арматурные									Изделия закладные								
	Арматура класса								Всего	Арматура класса								Всего
	AIII					AI				AIII					AI			
	ГОСТ 5781-82					ГОСТ 5781-82				ГОСТ 5781-82					ГОСТ 5781-82			
	⌀8	⌀12	⌀18	⌀22	Итого	⌀6	⌀8		Итого	⌀10	⌀12	⌀14	⌀22	Итого	⌀20		Итого	
КПI-11-1б	3,1	7,1	23,9	190,8	224,9	19,9	7,5		27,4	252,3	5,6	2,2	1,0	3,6	12,4	5,6		5,6	18,0
КПI-11-1в	3,1	7,1	23,9	190,8	224,9	19,9	7,5		27,4	252,3	6,3	2,2	1,0	3,6	13,1	5,6		5,6	18,7
КПI-11-1д	3,1	7,1	23,9	190,8	224,9	19,9	7,5		27,4	252,3	6,7	2,2	1,0	3,6	13,5	5,6		5,6	19,1

Продолжение

Марка элемента	Изделия закладные																			Общий расход
	Прокат марки																			
	Вст3Кп2																			
	ГОСТ 103-76							ГОСТ 19903-74*				ГОСТ 8240-72		ГОСТ 8510-72*		ГОСТ 3262-75*		Всего		
	-8×40	-18×80	-22×100	-8×100	Шайбы М20	Гайки М20	Итого	-8×290	-8×300	-30×290	Итого	[30	Итого	L 75×50×8	Итого	ГАЗ.1Р d 50	Итого			
КПI-11-1б	4,0	45,2	6,8	—	0,2	0,4	56,6	55,0	7,4	26,6	89,0	9,6	9,6	32,4	32,4	5,8	5,8	193,4	483,7	
КПI-11-1в	4,4	—	6,8	1,3	0,2	0,4	13,1	60,5	7,4	26,8	94,5	9,6	9,6	—	—	5,8	5,8	123,0	394,0	
КПI-11-1д	4,8	—	6,8	1,3	0,2	0,4	13,5	66,0	7,4	26,6	100,0	9,6	9,6	—	—	5,8	5,8	128,9	400,3	

Привязан :

Инв. №

Инв. № подл.	Подпись и дата	Взам. инв. №

Типовой проект Альбом IV

Ведомость расхода стали на дополнительные закладные и арматурные изделия, кг

Марка элемента	Изделия арматурные									Изделия закладные									
	Арматура класса								Всего	Арматура класса								Прокат марки	
	А III					А I				А III					А I		Всего	В Ст3кп2	
	ГОСТ 5781-82					ГОСТ 5781-82				ГОСТ 5781-82					ГОСТ 5781-82			ГОСТ 8240-72	
	⌀8	⌀12	⌀18	⌀22	Итого	⌀6	⌀8	Итого		⌀10	⌀12	⌀14	⌀22	Итого	⌀20	Итого		[30	Итого
КП I-11-1е	3.1	7.1	23.9	190.8	224.9	19.9	7.5	27.4	252.3	6.4	2.2	1.0	3.6	13.2	5.6	5.6	18.8	9.6	9.6
КП I-11-1и	3.1	7.1	23.9	190.8	224.9	19.9	7.5	27.4	252.3	4.7	2.2	5.4	3.6	15.9	5.6	5.6	21.5	9.6	9.6
КП I-11-1л	3.1	7.1	23.9	190.8	224.9	19.9	7.5	27.4	252.3	4.7	2.2	9.8	3.6	20.3	5.6	5.6	25.9	9.6	9.6

Продолжение

Марка элемента	Изделия закладные																		Общий расход
	Прокат марки																		
	В Ст3 кп2																		
	ГОСТ 103-76								ГОСТ 19903-74*					ГОСТ 8510-72*		ГОСТ 3262-75*		Всего	
	-8×40	-10×50	-18×80	-22×100	-8×100	Шайбы М20	Гайки М20	Итого	-8×200	-8×300	-10×300	-20×200	Итого	25×50×8	Итого	Газ.тр. d 50	Итого		
КП I-11-1в	4.8	–	45.2	6.8	–	0.2	0.4	57.4	66.0	7.4	–	26.6	100.0	32.4	32.4	5.8	5.8	205.2	476.3
КП I-11-1и	3.6	3.2	45.2	6.8	1.3	0.2	0.4	70.3	49.5	7.4	21.2	26.6	104.7	32.4	32.4	5.8	5.8	213.2	487.0
КП I-11-1л	3.6	0.4	–	6.8	1.3	0.2	0.4	18.7	49.5	7.4	42.4	26.6	125.9	–	–	5.8	5.8	160.0	438.2

Привязан:

Инв. №

72
9133/4

ТП-705-1-192.85 1-И-ВДСт

Лист 3

Копировал Евстегнеева Формат А4

Инв. № подл.	Подпись и дата	Взам. инв. №

Типовой проект

Альбом IV

Ведомость расхода стали на дополнительные закладные и арматурные изделия, кг

Марка элемента	Изделия арматурные										Изделия закладные								
	Арматура класса									Всего	Арматура класса								Всего
	А III					А I					А III					А I			
	ГОСТ 5781-82					ГОСТ 5781-82					ГОСТ 5781-82					ГОСТ 5781-82			
	ф8	ф12	ф18	ф22	Итого	ф6	ф8		Итого		ф10	ф12	ф14	ф22	Итого	ф20		Итого	
КП I-11-1ж	3.1	7.1	23.9	190.8	224.9	19.9	7.5		27.4	252.3	4.0	2.2	12.0	3.6	21.8	5.6		5.6	27.4
КП I-11-1К	3.1	7.1	23.9	190.8	224.9	19.9	7.5		27.4	252.3	5.1	2.2	9.8	3.6	20.7	5.6		5.6	26.3

Продолжение

Марка элемента	Изделия закладные																		Общий расход
	Прокат марки																		
	Вст 3 кп 2																	Всего	
	ГОСТ 103-76							ГОСТ 19903-74*					ГОСТ 8240-72		ГОСТ 3262-75*				
	-8×40	-10×50	-22×100	-8×100	Шайба М20	Гайка М20	Итого	-8×290	-8×300	-10×300	-30×250	Итого	[30	Итого	газ. тр. d 50		Итого		
КП I-11-1ж	3.2	8.0	6.8	—	0.2	0.4	18.6	44.0	7.4	53.0	26.6	131.0	9.6	9.6	5.8		5.8	165.0	444.7
КП I-11-1К	4.0	6.4	6.8	1.3	0.2	0.4	19.1	55.0	7.4	42.4	26.6	131.4	9.6	9.6	5.8		5.8	165.9	444.5

Привязан:			
Инв. №			

73
9133/4

ТП-705-1-192.85 1-И-ВДСт

Лист 4

Копировал В. Евстегнеева Формат А4

Ведомость расхода стали на дополнительные закладные и арматурные изделия, кг

Марка элемента	Изделия арматурные								Изделия закладные							
	Арматура класса							Всего	Арматура класса							Всего
	AIII			AI					AIII			AI				
	ГОСТ 5781-82			ГОСТ 5781-82					ГОСТ 5781-82			ГОСТ 5781-82				
	Ф25		Итого	Ф6	Ф8		Итого		Ф10		Итого	Ф18		Итого		
КФ34-2-1а	16.6		16.6	4.8	88.5		93.3	109.9	5.5		5.5	12.0		12.0		17.5
КП84-7а	—		—	—	—		—	—	7.7		7.7	—		—		7.7

Продолжение

Марка элемента	Изделия закладные											Общий расход
	Прокат марки											
	ВСт3кп2										Всего	
	ГОСТ 103-76			ГОСТ 19903-74*				ГОСТ 8509-72*				
	-8х40	-8х100	Итого	-8х200	-8х300		Итого	L90х6		Итого		
КФ34-2-1а	2.4	—	2.4	33.0	5.7		38.7	5.0		5.0	46.1	113.5
КП84-7а	4.4	14.3	18.7	60.5	—		60.5	—		—	79.2	86.9

Привязан:

Инв.N

74
9133/4

ТП 705-1-192.85 1-Н-ВДСТ

Лист 5

Копировал: Леденева Формат А4

Инв. № подл.	Подпись и дата	Взам. инв. №

Типовой проект Альбом IV

Ведомость расхода стали на дополнительные закладные и арматурные изделия, кг

Марка элемента	Изделия закладные															Всего	Общий расход
	Арматура класса					Прокат марки											
	А-III					ВСт 3кп2											
	ГОСТ 5781-82					ГОСТ 103-76							ГОСТ 8510-72*				
	⌀10	⌀12			Итого	-6×40	-8×100	-8×140	-8×150	-8×200		Итого	[illegible]		Итого		
Б6-5А IV а	1.2	-			1.2	0.6	-	3.6	2.8	3.0		10.0	-		-	11.2	11.2
Б6-6А IV а	1.2	-			1.2	0.6	-	3.6	2.8	3.0		10.0	-		-	11.2	11.2
Б6-8А IV а	1.2	-			1.2	0.6	-	3.6	2.8	3.0		10.0	-		-	11.2	11.2
Б6-6А IV б	4.8	1.0			5.8	0.6	5.0	3.6	2.8	3.0		15.0	4.8		4.8	25.6	25.6
Б6-7А IV б	4.6	1.0			5.8	0.6	5.0	3.6	2.8	3.0		15.0	4.8		4.8	25.6	25.6
Б6-8А IV б	4.8	1.0			5.8	0.6	5.0	3.6	2.8	3.0		15.0	4.8		4.8	25.6	25.6

Привязан:			
Инв. №			

75
9133/4

ТП 705-1-192.85 1-И-ВД СТ

Лист 6

Копировал: Сырова, Сыров. Формат А4

75

Ведомость расхода стали на дополнительные закладные и арматурные изделия, кг

Марка элемента	Изделия закладные														Общий расход
	Арматура класса А-III ГОСТ 5781-82				Прокат марки Ст3кп2 ГОСТ 103-76					ГОСТ 8509-72*				Всего	
	⌀8	⌀10	⌀14	Итого	-6х150	-8х50			Итого	L70х8			Итого		
ПГ-3АтУТ-1	0.8	2.5	0.8	4.1	–	4.8			4.8	6.8			6.8	16.7	15.7
ПГ-4АтУТ-1	0.8	2.5	0.8	4.1	–	4.8			4.8	6.8			6.8	15.7	15.7
ПГ-6АтУТ-1	0.8	2.5	0.8	4.1	–	4.8			4.8	6.8			6.8	15.7	15.7
ПГ-3АтУТ-2	1.2	2.5	0.8	4.5	4.4	4.8			9.2	6.8			6.8	20.5	20.5
ПГ-4АтУТ-2	1.2	2.5	0.8	4.5	4.4	4.8			9.2	6.8			6.8	20.5	20.5
ПГ-6АтУТ-2	1.2	2.5	0.8	4.5	4.4	4.8			9.2	6.8			6.8	20.5	20.5

Привязан:

Инв. №

76
9133/4

ТП 705-1-192.85 1-И-ВД СТ

Лист 7

Копировал: Мешкова Формат А4

Ведомость расхода стали на дополнительные закладные и арматурные изделия, кг

Марка элемента	Изделия закладные								Всего	Общий расход
	Арматура класса A-III ГОСТ 5781-82				Прокат марки Вст3кп2 ГОСТ 380-71*					
	⌀8			Итого	L80×80×6			Итого		
2П1-3АIVт-Па	1.4			1.4	2.8			2.8	4.2	4.2
2П1-2АIVт-Па	1.4			1.4	2.8			2.8	4.2	4.2
2П1-3АIVт-Пб	1.4			1.4	2.8			2.8	4.2	4.2
2П1-2АIVт-Пб	1.4			1.4	2.8			2.8	4.2	4.2
2П1-3АIVт-Пв	1.4			1.4	2.8			2.8	4.2	4.2
2П1-2АIVт-Пв	1.4			1.4	2.8			2.8	4.2	4.2
2П1-3АIVт-Пг	1.4			1.4	2.8			2.8	4.2	4.2
2П1-2АIVт-Пг	1.4			1.4	2.8			2.8	4.2	4.2

Ведомость расхода стали на дополнительные закладные и арматурные изделия, кг

Марка элемента	Изделия арматурные								
	Арматура класса								
	AIII					A-I			Всего
	ГОСТ 5781-82					ГОСТ 5781-82			
	ф8	ф10	ф14	ф16	Итого	ф6		Итого	
ПЛ 5-4-1	6.0	12.6	10.8	–	29.4	14.9		14.9	44.3
ПЛ 6-4-1	3.6	13.0	–	9.2	25.8	12.1		12.1	37.9

Продолжение

Марка элемента	Изделия закладные											Общий расход
	Арматура класса							Прокат марки				
	AIII			A-I			Всего	ВСт3кп2			Всего	
	ГОСТ 5781-82			ГОСТ 5781-82				ГОСТ 103-76				
	ф8	ф12	Итого	ф16		Итого		-6×150		Итого		
ПЛ 5-4-1	0.3	14.6	17.6	4		4	21.6	3.3		3.3	3.30	69.2
ПЛ 6-4-1	–	–	–	–		–	–	–		–	–	37.9

Привязан:

Инв. №

Альбом IV

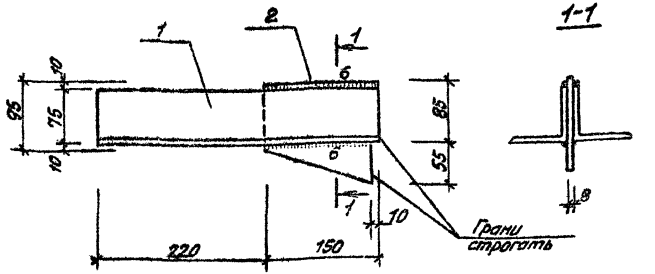

Типовой проект

Формат	Зона	Поз.	Обозначение	Наименование	Кол.	Примечание
А4			ТП- -1-И-ТТ1	Технические требования к изготовлению арматурных и закладных изделий		
				Материалы		
Б4		1		Уголок 75х6 ГОСТ 8510-72* ВСт3кп2, ГОСТ 535-79*		
				ℓ = 370	2	2.5кг
Б4		2		Полоса 8х140 ГОСТ 103-76 ВСт3кп2, ГОСТ 14637-79		
				ℓ = 150	1	1.3кг

Привязан:

Инв. N подл. | Подпись и дата | Взам. инв. N

Инв. N			
Гип	Шатилов		23.12.83
Нач. отд.	Котков		23.12.83
Н. контр.	Зильберов		23.12.83
Рук. гр.	Петрова		23.12.83
Инженер	Левкевич		01.12.83
Н. контр.	Есина		26.12.83

79

9133/4

ТП 705-1-192.85 -1-И-КК.01

Элемент карниза КК1

Стадия	Масса	Масштаб
Р	3.8	1:5
Лист	Листов 1	

ГИПРОПРОМСЕЛЬСТРОЙ г. Саратов

Копировал: Ладенева Формат А4

Альбом III

Типовой проект

Формат	Зона	Поз.	Обозначение	Наименование	Кол.	Примечание
				Документация		
А4			ТП 1-И-ТТ 1	Технические требования к изготовлению арматурных и закладных изделий		
А4			1-И-ПМ.01.СБ	Сборочный чертеж		
			Переменные данные	Для исполнения 1-И-ПМ.01		
				Сборочные единицы		
Б4		1		Уголок $\frac{50\times4\ ГОСТ\ 8509-72}{Вст3кп2\ ГОСТ\ 535-79}$		
				L = 1840	2	5.4 кг
Б4		2		Уголок $\frac{50\times4\ ГОСТ\ 8509-72^{*}}{Вст3кп2\ ГОСТ\ 535-79}$		
				L = 1060	2	3.2 кг
Б4		3		Ф6 АI ГОСТ 5781-82		
				L = 7600	1	1.6 кг
Б4		4		Полоса $\frac{12\times4\ ГОСТ\ 103-76}{Вст3кп2\ ГОСТ\ 14637-79}$		
				L = 60	14	0.023 кг
Б4		5		Сетка N 30-2, ГОСТ 5336-80		
				1780×1000	1.8 м²	3.2 кг

Взам. инв. N

Подпись и дата

Инв. N подл.

Привяз. ан :

80

9133/4

Инв. N			
ГИП	Шатилов		
Нач. отд.	Котков		
Гл. констр.	Зильбергов		
Рук. гр.	Петова		
Инженер	Корчко		
Н. контр.	Есина		

ТП 705-1-192.85 1-И-ПМ.01

Панель ПМ1-1

Стадия	Лист	Листов
Р		1

ГИПРОПРОМСЕЛЬСТРОЙ г. Саратов

Копировал: Леденева Формат А4

Альбом V

Типовой проект

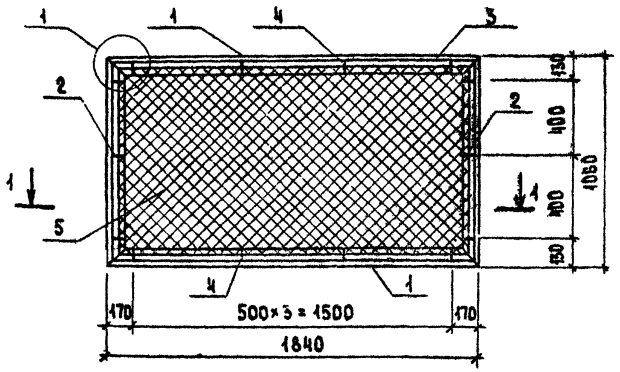

1 - 1

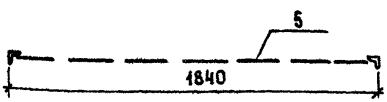

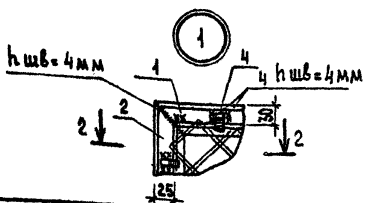

2 - 2

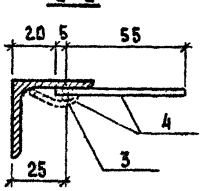

1. Поз. 4 После натяжения сетки полосу отогнуть и приварить к уголку.

81
9133/4

Привязан:			
Инв. №			
ГИП	Шатилов		26.09.85
Нач. отд.	Катков		20.09.85
Гл. констр.	Зильбертов		20.09.85
Рук. гр.	Петова		18.08.85
Инж.	Крячко		10.08.85
			12.09.85
Н. контр.	Есина		

Инв. № подл. | Подпись и дата | Взам. инв. №

ТП-705-1-192.85 1-И-ПМ.01.СБ

Панель ПМ1-1

Сборочный чертеж

Стадия	Масса	Масштаб
Р	22.3	1:20
Лист 1	Листов 1	

ГИПРОПРОМГЕЛЬСТРОЙ
г. Саратов

Альбом IV

Типовой проект

Формат	Зона	Поз.	Обозначение	Наименование	Кол.	Примечание
				Документация		
А4			ТП -1-И-ТТ1	Технические требования к		
				изготовлению арматурных и		
				закладных изделий.		
А4			ТП -1-И-МС.01.СБ	Сборочный чертёж		
			Переменные данные для исполнения			
				1-И-МС.01		
				Материалы		
Б4				Уголок 140×10 ГОСТ 8240-72 Ст3кп2 ГОСТ 535-79*		
				ℓ=280	1	6,0 кг
				1-И-МС.01-01		
				Материалы		
Б4				Уголок 140×90×10 ГОСТ 8510-72* Ст3кп2 ГОСТ 535-79*		
				ℓ=280	1	4,9 кг.

Взам. инв. №

Подпись и дата

Инв. № подл.

Привязан :

Инв. №

ГИП	Шатилов		
Нач. отд.	Катков		03.1986
Гл. констр.	Зильбертов		03.1986
Рук. бриг.	Петрова		03.1986
Инженер	Левкевич		03.1986
Н. контр.	Есина		

82
9133/4

ТП-705-1-192.85 1-И-МС.01

Изделие соединительное МС (МС1, МС4)

Стадия	Лист	Листов
Р	1	2

ГИПРОПРОМСЕЛЬЭЛЕКТРО
г. Саратов

Альбом IV

Типовой проект

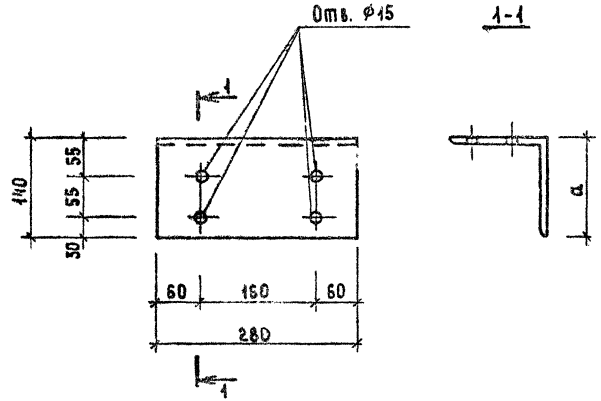

Обозначение	Марка	a	Масса, кг
1-И-МС.01	МС1	140	6.0
-01	МС4	90	4.9

Привязан:

Инв. №

ГИП	Шатилов		26.09.86
Нач.отд.	Катков		26.09.86
Гл.констр.	Зильбертов		19.09.86
Рук. гр.	Петова		01.08.86
Инж.	Левкевич		01.08.86
Н.контр.	Есина		26.09.86

Подпись и дата | Взам. инв. № | Инв. № подл.

83
9133/4

ТП-705-1-192.85 -1-И-МС.01 СБ

Изделие соединительное МС (МС1; МС4) Сборочный чертеж

Стадия	Масса	Масштаб
Р	См. табл.	
Лист 2	Листов 2	

ГИПРОПРОМСЕЛЬЭЛЕКТРОЙ г. Саратов

Копировал: Сырова, Сырова. Формат А4

Альбом IV

Типовой проект

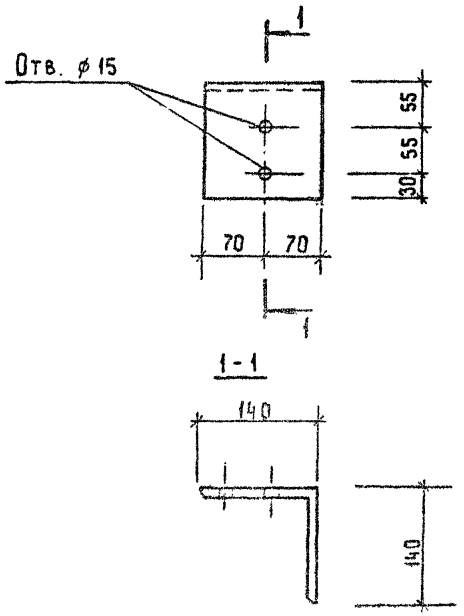

Привязан:

Инв. N

ГИП	Шатилов		05.83
Нач. отд.	Катков		05.83
Гл. констр.	Зильбертов		05.83
Рук. гр.	Легова		05.83
Инженер	Левкевич		05.83
Н. контр.	Есина		05.83

Взам. инв. № | Подпись и дата | Инв. № подл.

84
9133/4

ТП 705-1-192.85 1-И - МС 02

Изделие соединительное МС (МС2)

Стадия	Масса	Масштаб
Р	3,0	1:5
Лист	Листов 1	

Уголок: 140×10 ГОСТ 8510-72* / Ст3кп2, ГОСТ 535-79*

Гипропромсельстрой г. Саратов

Формат А4

Альбом IV

Типовой проект

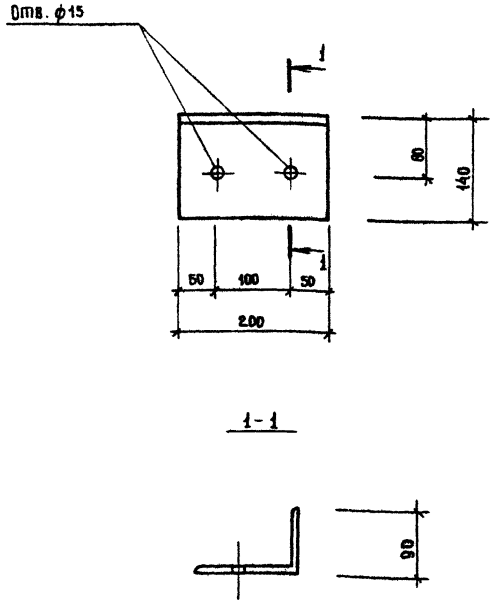

Привязан

Инв. №

ГИП	Шатилов		25.09.85
Нач. отд.	Катков		25.09.85
Гл. констр.	Зильбертов		25.09.85
Рук. гр.	Петова		25.09.85
Инженер	Левкевич		25.09.85
Н. контр.	Есина		25.09.85

Инв. № подл. | Подпись и дата | Взам. инв. №

9133/4 85

ТП 705-1-192.85 1-И-МС.03

Изделие соединительное МС (МС3)

Стадия	Масса	Масштаб
Р	3,5	1:5
Лист	Листов 1	

Уголок 140×90×10 ГОСТ 8510-72* ВСт3кп2, ГОСТ 535-79*

ГИПРОПРОМСЕЛЬСТРОЙ г. Саратов

Альбом №

Типовой проект

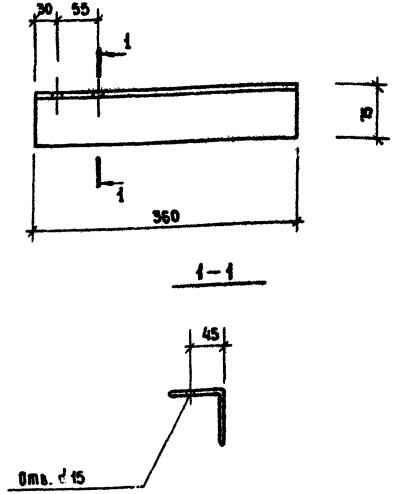

Привязан :

Инв. №

ГИП	Шатилов		26.09.84
Нач.отд.	Катков		25.09.84
Гл.констр.	Эльберт		16.09.84
Рук. гр.	Петрова		10.08.84
Инженер	Левкевич		6.08.84
Н.контр.	Есина		26.08.84

86
9133/4

Т.П.-705-1-192.85 1-И-МС.04

Издание соединительное МС (МС5)

Стадия	Масса	Масштаб
Р	2,4	1:5
Лист	Листов 1	

Уголок 75×6 ГОСТ 8510-72* Сталь 2 ГОСТ 535-79*

ГИПРОПРОМСЕЛЬСТРОЙ г.САРАТОВ

Инв. № подл. | Подпись и дата | Взам. инв. №

Альбом IV

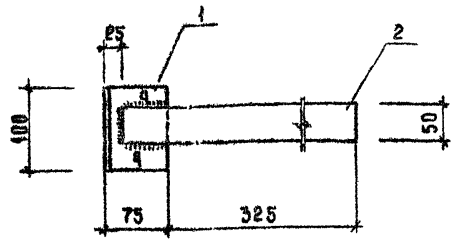

Типовой проект

Формат	Зона	Поз.	Обозначение	Наименование	Кол.	Примечание
А4			ТП -1-И-ТМ1	Технические требования к изготовлению арматурных и закладных изделий		
				Материалы		
Б4		1		Уголок 75×6 ГОСТ 8510-72* ВСт3кп2, ГОСТ 535-79*		
				ℓ = 100	1	0,68кг
Б4		2		Полоса 4×50 ГОСТ 103-76 ВСт3кп2, ГОСТ 14637-79		
				ℓ = 375	1	0,49кг

Привязан :

87
9133/4

Инв. № подл. | Подпись и дата | Взам. инв. №

Инв. №

ГИП	Шатилов		26.09
Нач. отд.	Катков		26.09
Гл. констр.	Зильбертов		26.09
Рук. гр.	Пегова		26.09
Инженер	Левкевич		26.09
Н. контр.	Есина		26.09

ТП 705-1-192.85 -1-И-МС.05

Изделие соединительное МС (МС 6)

Стадия	Масса	Масштаб
Р	1,17	1:5
Лист	Листов 1	

ГИПРОПРОМСЕЛЬСТРОЙ г. Саратов

Копировал: Милохина

Формат А4

Альбом IV

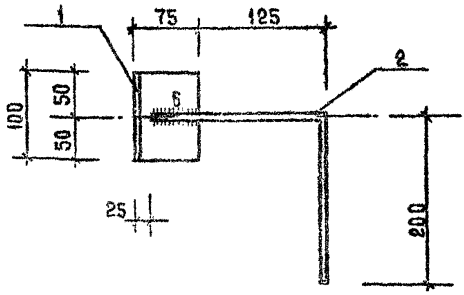

Типовой проект

Формат	Зона	Поз.	Обозначение	Наименование	Кол.	Примечание
А4			ТП - -1- И - ТТ1	Технические требования к		
				изготовлению арматурных		
				и закладных изделий		
				Материалы		
Б4		1		Уголок 75×6, ГОСТ 8510-72* / В Ст3кп2, ГОСТ 535-79*		
				ℓ=100	1	0,68кг
Б4		2		⌀8 А I, ГОСТ 5781-82		
				ℓ=375	1	0,15кг

Взам. инв. №

Подпись и дата

Инв. № подл.

Привязан

Инв. №			
ГИП	Шатилов		
Нач. отд.	Катков		
Гл. констр.	Зильберштов		15.09.83
Рук. гр.	Пегова		8.09.83
Инженер	Левкевич		6.09.83
Н. контр.	Есина		15.09.83

88
9133/4

ТП 705-1-192.85 -1-И-МС.06

Изделие соединительное МС (МС7)

Стадия	Масса	Масштаб
Р	0,83	1:5
Лист	Листов 1	

ГИПРОПРОМСЕЛЬСТРОЙ
г. Саратов

Копировал: Милохина

Формат А4

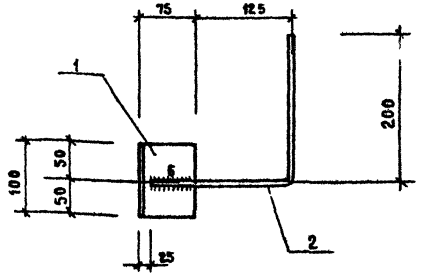

Типовой проект

Формат	Зона	Поз.	Обозначение	Наименование	Кол.	Примечание
А4			ТП – – 1 – И – ТТ1	Технические требования к изготовлению арматурных и закладных изделий		
				Материалы		
Б4		1		Уголок 75×5, ГОСТ 8510-72* / ВСт.3 КП2, ГОСТ 535-79*		
				ℓ=100	1	0.68кг
Б4		2		ф8АI, ГОСТ 5781-82		
				ℓ=375	1	0.15 кг

Привязан:

Инв. №

ГИП	Шатилов		26.09.83
Нач.отд.	Катков		26.09.83
Гл.констр.	Зильбертов		16.09.83
Рук.гр.	Пегова		10.09.83
Инженер	Левкевич		6.09.83
Н.контр.	Есина		26.09.83

Взам. инв. №

Подпись и дата

Инв. № подл.

89
9133/4

ТП 705-1-192.85 -1-И-МС.07

Изделие соединительное МС (МС 8)

Стадия	Масса	Масштаб
Р	0.83	1:5
Лист	Листов 1	

ГИПРОПРОМСЕЛЬСТРОЙ
г. Саратов

Формат	Зона	Поз.	Обозначение	Наименование	Кол.	Примечание
				Документация		
			Шифр 460-15, вып. 1-2	Технические требования		
				к изготовлению арматур-		
				ных и закладных изделий		
А4			1-И-МС.08СБ	Сборочный чертёж		
				Сборочные единицы		
				Полоса 10×100, ГОСТ 103-76		
Б4		2		$\ell = 110$	1	0.86
Б4		3		$\ell = 300$	1	2.36
Б4		4		L100×63×6, ℓ=160, ГОСТ 8510-72*	1	1.2
				Переменные данные		
				для исполнения		
				1-И-МС.08		
Б4		1		[12, ℓ=1580, ГОСТ 8240-72	2	16.54
				1-И-МС.08-01		
Б4		1		[12, ℓ=3080, ГОСТ 8240-72	2	32.14

Привязан

Инв. №			
ГИП	Шатилов	[signature]	26.09.83
Нач. отд.	Катков	[signature]	26.09.83
Гл. констр.	Зильбертов	[signature]	16.09.83
Рук. бриг.	Пегова	[signature]	8.08.83
Вед. инж.	Муравлёва	[signature]	6.08.83
Н. контр.	Есина	[signature]	26.09.83

90
9133/4

ТП 705-1-192.85 -1-И-МС.08

Изделие соединительное МС (МС 9; МС 10)

Стадия	Лист	Листов
Р		1

ГИПРОПРОМСЕЛЬСТРОЙ г. Саратов

Копировал [signature] Евстегнеева формат А4

Альбом IV

Типовой проект

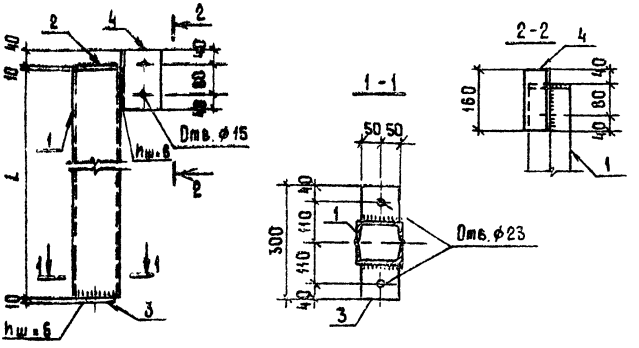

Обозначение	Марка	L	Масса ед. кг
1-И-МС.08	МС9	1580	37.50
-01	МС10	3080	58.70

Привязан:

Инв. N

ГИП	Шатилов	
Нач. отд.	Катков	
Гл. констр.	Зильбертов	
Рук. бриг.	Петова	
Вед. инж.	Муравьева	
Н. контр.	Есина	

Взам. инв. N

Подпись и дата

Инв. N подл.

91

9133/4

ТП 705-1-192.33 -1-И-МС.08 СБ

Изделие соединительное МС (МС9, МС10) Сборочный чертёж

Стадия	Масса	Масштаб
Р	см. табл.	
Лист 1	Листов 1	

Ст 3 кп 2-1ТУ14-1-3023-80

ГИПРОПРОМСЕЛЬСТРОЙ г. Саратов

Копировал: Мешкова

Формат А4

Альбом III

Типовой проект

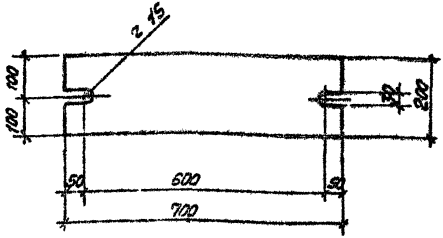

Привязан:

Инв. № подл. | Подпись и дата | Взам. инв. №

Инв. №

ГИП	Шатилов		25.09.89
Нач. отд	Катков		25.09.89
Гл. констр.	Зильбертов		25.09.89
Рук. Бр.	Попова		25.09.89
Вед. инж.	Муравлева		25.09.89
Н. контр.	Есина		25.09.89

ТП 705-1-192.85 — 1-И-МС.09

92

9133/4

Изделие соединительное МС (МСН)

Стадия	Масса	Масштаб
Р	21,9	1:10

Лист | Листов 1

Полоса 80×200 ГОСТ 103-76 Вст3кп2 ГОСТ 14637-79

ГИПРОПРОМСЕЛЬСТРОЙ г. Саратов

Копировал: Леденева

Формат А4

Типовой проект Альбом IV

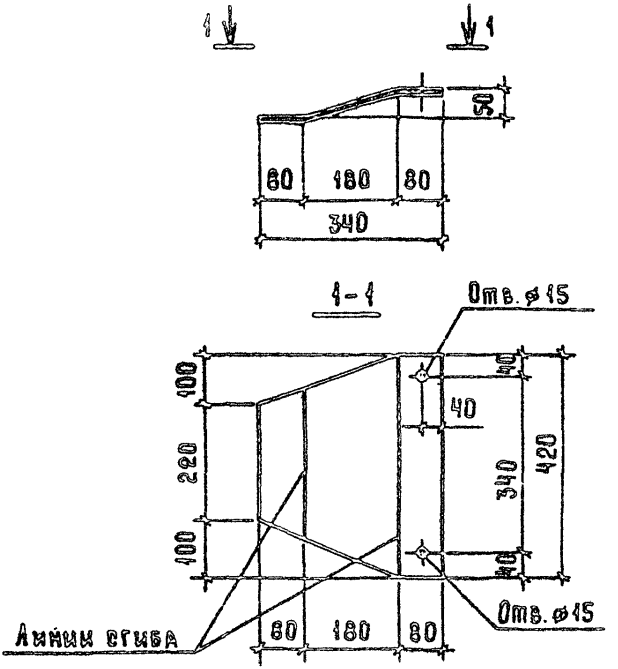

Взам. инв. №	Привязан :			
Подпись и дата	Инв. №			
	ГИП	Шатилов		26.09.83
	Нач. отд.	Катков		26.09.83
	Гл. констр.	Ольбертов		15.09.83
	Рук. бриг.	Петова		8.08.83
	Вед. инж.	Муравьева		5.08.83
Инв. № подл.	Н. контр.	Ерина		26.09.83

93
9133/4

ТП 705-1-192.85 -1-И-МС.10

Изделие соединительное МС (МС12)

Стадия	Масса	Масштаб
Р	4,48	1:20
Лист	Листов 1	

Лист 40 ГОСТ 19903-74* / ВСт3кп2 ГОСТ 14637-79

ГИПРОПРОМСЕЛЬСТРОЙ г. Саратов

Копировал: Милохина

Формат А4

Типовой проект Альбом IV

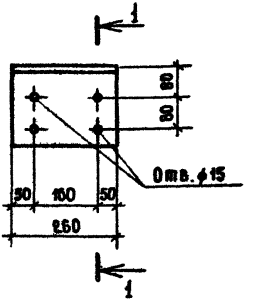

Привязан:

Инв.N

ГИП	Шатилов		26.03.85
Нач.отд.	Катков		26.03.85
Гл.констр.	Зильберт		26.03.85
Рук.бриг.	Петова		26.03.85
Вед. инж.	Муравлева		26.03.85
Н.контр.	Есина		26.03.85

94
9133/4

ТП 705-1-192.85 -1-И-МС.11

Изделие соединительное МС (МС13)

Стадия	Масса	Масштаб
Р	7.72	1:10
Лист	Листов 1	

Уголок 125х200х12 ГОСТ 8510-72* / Ст 3 кп 2 ГОСТ 535-79*

ГИПРОПРОМСЕЛЬСТРОЙ г. Саратов

Инв.№ подл. | Подпись и дата | Взам. инв.№

Альбом IV

Типовой проект

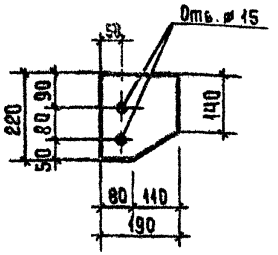

Привязан :

Инв. №

ГИП	Шатилов		06.1993
Нач. отд.	Катков		06.1993
Гл. констр.	Зильберштов		06.1993
Рук. бриг.	Перова		06.1993
Вед. инж.	Муравлева		06.1993
Н. контр.	Ерина		06.1993

95
9133/4

ТП 705-1-192.85 -1-И-МС.12

Изделие соединительное МС (МС14)

Стадия	Масса	Масштаб
Р	3,28	1:10
Лист	Листов	

Лист 10 ГОСТ 19903-74* Вст3кп2 ГОСТ 14637-79

ГИПРОПРОМСЕЛЬЭЛЕКТРОЭЛЕКТРОЭЛЕКТРО

Альбом IV

Типовой проект

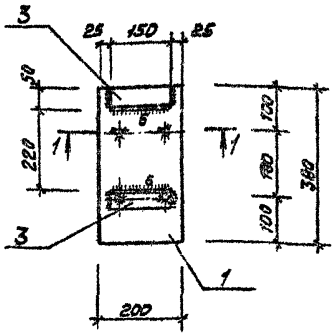

1-1

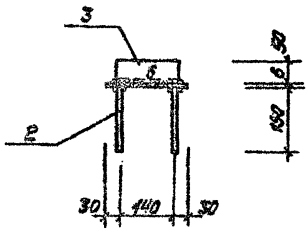

Формат	Зона	Поз.	Обозначение	Наименование	Кол.	Примечание
А4			ТП- -1-Н-ТТ1	Технические требования к		
				изготовлению арматурных		
				и закладных изделий		
				Материалы		
Б4		1		Полоса 6х200 ГОСТ 103-76 В380 / ВСТ 3 кп2, ГОСТ 1463-79	1	3.58
Б4		2		Ф10 А II, ГОСТ 5781-82, С=150	4	0.09
Б4		3		Уголок 50х5 ГОСТ 8510-72* / ВСт3кп2, ГОСТ 535-79*		
				С=150	2	0.56

Привязан:

Взам. инв.№

Подпись и дата

Инв.№ подл.

Инв.№			
ГИП	Шатилов	[signature]	26.09.85
Нач.отд.	Катков	[signature]	26.09.85
Гл.констр.	Зильбертов	[signature]	26.09.85
Рук.гр.	Петова	[signature]	26.09.85
Инженер	Левкевич	[signature]	26.09.85
Н.контр.	Есина	[signature]	26.09.85

96
9133/4

ТП 705-1-192.85 -1-Н-МН.01

Изделие закладное МН4 (МН1)

Стадия	Масса	Масштаб
Р	5,06	1:10

Лист | Листов 1

ТРОА
г. Саратов

Копировал: Леденева [signature] Формат А4

Альбом IV

Типовой проект

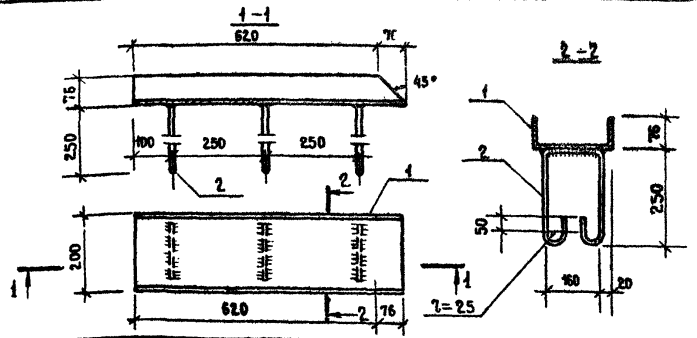

Формат	Зона	Поз.	Обозначение	Наименование	Кол.	Примечание
				Документация		
А4			ТП- -1-Н-ТТ1	Технические требования к		
				изготовлению арматурных		
				и закладных изделий		
				Детали		
Б4		1		Швеллер 20, ГОСТ 8240-72		
				В Ст3 кп2, ГОСТ 535-79*		
				L = 696	1	12,90 кг
Б4		2		ф8 А I, ГОСТ 5781-82		
				L = 360	3	0,35 кг

Привязан

Инв. № подл. | Подпись и дата | Взам. инв. №

Инв. №		
ГИП	Шатилов	26.09.33
Нач. отд.	Катков	26.09.33
Гл. констр.	Зильбертов	26.09.33
Рук. гр.	Егова	26.09.33
Н. контр.	Ефина	26.09.33

97
9133/4

ТП 705-1-192.85 1-Н-МН.02

Изделие закладное МН (МН2)

Стадия	Масса	Масштаб
Р	13,95	1:10
Лист	Листов 1	

ГИПРОПРОМСЕЛЬСТРОЙ г. Саратов

Альбом IV

Типовой проект

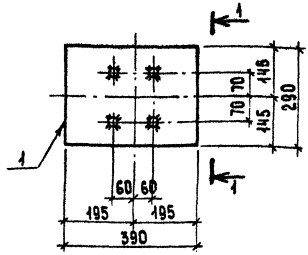

ФОРМАТ	ЗОНА	ПОЗ.	Обозначение	Наименование	Кол.	Примечание
				Документация		
А4			ТП- -1-И-ТТ1	Технические требования к изготовлению арматурных и закладных изделий		
				Сборочные единицы		
Б4		1		Лист 80×290×390, ГОСТ 9903-74* / ВСт3 Гпс5 ГОСТ 14637-79	1	26.6 кг
Б4		2		Ф20А с нарезкой М20 ГОСТ 2590-71*	4	1.4 кг
Б4		3		Гайка М20, ГОСТ 5915-70*	4	0.07 кг
Б4		4		Шайба 60×60×14, ГОСТ 19903-74*	4	0.03 кг

Привязан:

Инв.№

98
9133/4

ГИП	Шатилов		06.1993
Нач.отд.	Катков		06.1993
Гл.констр.	Зильбертов		06.1993
Рук.бр.	Петрова		06.1993
Вед.инж.	Муравьева		06.1993
Н.контр.	Есина		06.1993

ТП 705-1-192.85 -1-И-МН.03

Изделие закладное МН (МН3)

Стадия	Масса	Масштаб
Р	32.6	1:10

Лист 1 Листов 1

ГИПРОПРОМЭЛЬЭЛЕКТРОСТРОЙ г.САРАТОВ

Инв.№ подл. | Подпись и дата | Взам.инв.№

Альбом IV

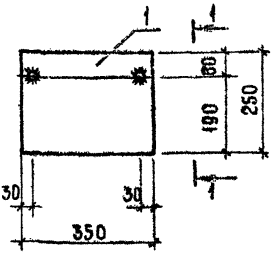

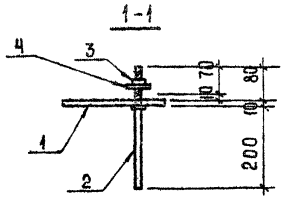

Типовой проект

Формат	Зона	Поз.	Обозначение	Наименование	Кол.	Примечание
				Документация		
А4			ТП- 1-И-ТМ1	Технические требования		
				к изготовлению армату-		
				рных и закладных изделий		
				Сборочные единицы		
Б4		1		Лист $\frac{10\times250\times350,\ ГОСТ19903-74^*}{ВСт3кп2\ ГОСТ14637-79}$	1	6,9 кг
Б4		2		⌀16АI с нарезкой М16 ГОСТ2590-71*	2	0,8 кг
Б4		3		Гайка М16, ГОСТ 5915-70	2	0,04 кг
Б4		4		Шайба 80×80×14, ГОСТ19903-74*	2	0,01 кг

Привязан:

Инв. № подл. | Подпись и дата | Взам. инв. №

99
9133/4

Инв. №			
ГИП	Шатилов		05.09.85
Нач. отд.	Катков		05.09.85
Н. констр.	Зильбертов		05.09.85
Рук. бриг.	Петова		05.09.85
Инж.	Чушкина		05.09.85
Н. контр.	Есина		05.09.85

ТП 705-1-192.85 1-И-МН.04

Изделие закладное МН (МН4)

Стадия	Масса	Масштаб
Р	8,2	1:10

Лист 1 Листов 1

ГИПРОПРОМСЕЛЬЭЛЕКТРОЭЛЕКТРОЭЛЕКТРО

Альбом IV

Типовой проект

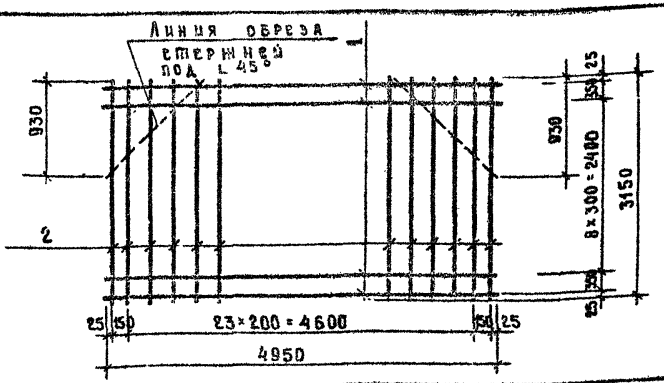

Формат	Зона	Поз.	Обозначение	Наименование	Кол.	Примечание
				Документация		
А4			ТП -1-И-ТТ1	Технические требования		
				к изготовлению арматур-		
				ных и закладных		
				изделий		
				Детали		
				ф6 А I, ГОСТ 5781-82		
Б4		1		L=4950	11	2,0 кг
				ф12 А II, ГОСТ 5781-82		
Б4		2		L=3150	26	2,84 кг

Взам. инв. №

Подпись и дата

Инв. № подл.

Привязан

Инв. №

ГИП	Шатилов	[signature]	26.09.83
Нач. отд.	Катков	[signature]	26.09.83
Гл. констр.	Зильбертов	[signature]	26.09.83
Рук. гр.	Пегова	[signature]	20.09.83
Н. контр.	Есина	[signature]	26.09.83

100
9133/4

ТП 705-1-192.85 1-И-КР.01

Каркас плоский КР (КР1)

Стадия	Масса	Масштаб
Р	95,3	

Лист | Листов 1

ГИПРОПРОМСЕЛЬСТРОЙ
г. Саратов

Копировал [signature] Евстегнеева Формат А4

Альбом IV

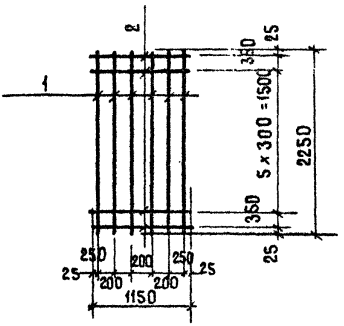

Типовой проект

Формат	Зона	Поз.	Обозначение	Наименование	Кол.	Примечание
				Документация		
А4			ТП -1-Н-ТТ1	Технические требования		
				к изготовлению арма-		
				турных и закладных		
				изделий		
				Детали		
				⌀ 12 А II, ГОСТ 5781-82		
Б4		1		L = 2250	6	2,0 кг
				⌀ 8 А I, ГОСТ 5781-82		
Б4		2		L = 1150	8	0,45

Взам. инв. №

Подпись и дата

Инв. № подл.

Привязан:

Инв. №

ГИП	Шатилов		26.09.85
Нач. отд.	Катков		26.09.85
Гл. констр.	Зильбертов		26.09.85
Рук. гр.	Пегова		26.09.85
Н. контр.	Есина		26.09.85

101
9133/4

ТП 705-1-192.85 1-Н-КР.02

Каркас плоский КР (КР2)

Стадия	Масса	Масштаб
Р	15,6	
Лист	Листов	

ГИПРОПРОМСЕЛЬСТРОЙ
г. Саратов

Альбом IV

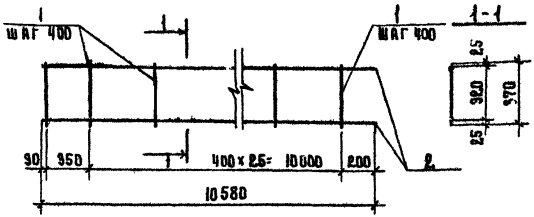

Типовой проект

Формат	Зона	Поз.	Обозначение	Наименование	Кол.	Примечание
				Документация		
А4			ТП- -1-И- ТТ1	Технические требования		
				к изготовлению арматур		
				ных и закладных изделий		
				Детали		
				ф 8 AI, ГОСТ 5781-82		
Б4		1		L = 370	27	0.2 кг
				ф 25 в III, ГОСТ 5781-82		
Б4		2		L = 10580	2	40.7 кг

Привязан:

Инв. №

ГИП	Шапиров	
Нач. отд.	Катков	
Гл. констр.	Зильберт	
Рук. гр.	Петрова	
Вед. инж.	Муравлева	
Инженер	Крячко	
Н. контр.	Ефимов	

Инв. № подл. | Подпись и дата | Взам. инв. №

102
9133/4

ТП-705-1-192.85 1-И-КР.ОЗ

Каркас плоский КР (КРЗ)

Стадия	Масса	Масштаб
Р	86.8	1:20
Лист	Листов	

Гипропромсельстрой
г. Саратов

Альбом IV

Формат	Зона	Поз.	Обозначение	Наименование	Кол	Примечание
				Документация		
А4			ТП- 1-Н-ТТ1	Технические требования к		
				изготовлению арматурных и		
				закладных изделий		
А4			ТП- -1-Н-КР.04.СБ	Сборочный чертёж		
				Переменные данные для		
				исполнения		
				1-Н-КР.04		
				Материалы		
Б4		1		⌀6АI, ГОСТ 5781-82, L=900	2	0,20
Б4		3		⌀6АI, ГОСТ 5781-82, L=140	3	0,03
				1-Н-КР.04-01		
				Материалы		
Б4		2		⌀6АI, ГОСТ 5781-82, L=1300	2	0,29
Б4		3		⌀6АI, ГОСТ 5781-82, L=140	4	0,03
				1-Н-КР.04-02		
				Материалы		
Б4		1		⌀6АI, ГОСТ 5781-82, L=900	2	0,20
Б4		4		⌀6АI, ГОСТ 5781-82, L=100	3	0,02
				1-Н-КР.04-03		
				Материалы		
Б4		2		⌀6АI, ГОСТ 5781-82, L=1300	2	0,29
Б4		4		⌀6АI, ГОСТ 5781-82, L=100	4	0,02

Типовой проект

Взам. инв. №

Подпись и дата

Инв. № подл.

Привязан:

Инв. №

ГИП	Шатилов	06.12.83
Нач. отд.	Катков	06.12.83
Гл. констр.	Эмальбертов	06.12.83
Рук. гр.	Петова	06.12.83
Н. контр.	Есина	

103
9133/4

ТП 705-1-192.85 1-Н-КР.04

Каркас плоский КР (КР4; КР5; КР6; КР7)

Стадия	Лист	Листов
Р		1

ГИПРОПРОМСЕЛЬСТРОЙ г. Саратов

Формат А4

Альбом IV

Типовой проект

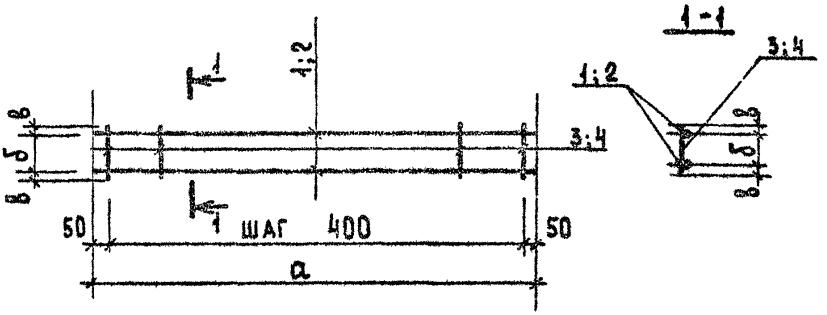

Обозначение	Марка	а мм	б мм	в мм	Масса кг
1 - Н - КР. 04	КР4	900	120	10	0.49
-01	КР5	1300	120	10	0.70
-02	КР6	900	60	20	0.46
-03	КР7	1300	60	20	0.66

Инв. № подл.	Подпись и дата	Взам. инв. №

Привязан:

Инв. №			
ГИП	Шатилов	[signature]	26.09.83
Нач.отд.	Каткое	[signature]	26.09.83
Гл.констр.	Зильбертов	[signature]	16.09.83
Рук.гр.	Пегова	[signature]	8.08.83
Н.контр.	Есина	[signature]	26.09.83

104
9133/4

ТП-705-1-192.85 1-Н-КР.04.СБ

Каркас плоский КР (КР4; КР5; КР6; КР7) Сборочный чертеж.

Стадия	Масса	Масштаб
Р	См. табл.	

Лист | Листов 1

Гипропромсельстрой г. Саратов

Гл.: Сырова, Сырова

Формат А4

Альбом IV

Формат	Зона	Поз.	Обозначение	Наименование	Кол.	Примечание
				Документация		
А4			ТП - 1-И-ТТ1	Технические требования к		
				изготовлению арматурных		
				и закладных изделий		
А4			ТП 1-И-КР.05.СБ	Сборочный чертеж		
			Переменные данные	для исполнения		
				1-И-КР.05		
				Детали		
Б4		1		ф6 AI, ГОСТ 5781-82		
				L=110	5	0.02 кг
Б4		4		ф6 AI, ГОСТ 5781-82		
				L=900	2	0.2 кг
				1-И-КР.05-01		
				Детали		
Б4		2		ф6 AI, ГОСТ 5781-82		
				L=140	5	0.03 кг
Б4		5		ф6 AI, ГОСТ 5781-82		
				L=900	2	0.2 кг
				1-И-КР.05-02		
				Детали		
Б4		3		ф6 AI, ГОСТ 5781-82		
				L=110	7	0.02 кг
Б4		6		ф6 AI, ГОСТ 5781-82		
				L=1300	2	0.29 кг

Типовой проект

Взам. инв. №

Подпись и дата

Инв. № подл.

Привязан:

Инв. №

ГИП	Шатилов		26.09.85
Нач. отд.	Катков		26.09.85
Гл. констр.	Зильбертов		16.09.85
Рук. гр.	Пегова		10.08.85
Инженер	Крячко		8.08.85
Н. контр.	Есина		26.09.85

105
9133/4

ТП 705-1-192.85 1-И-КР.05

Каркас плоский КР (КР8; КР9; КР10)

Стадия	Лист	Листов
Р	1	2

Гипропромсельстрой г. Саратов

Альбом III

Типовой проект

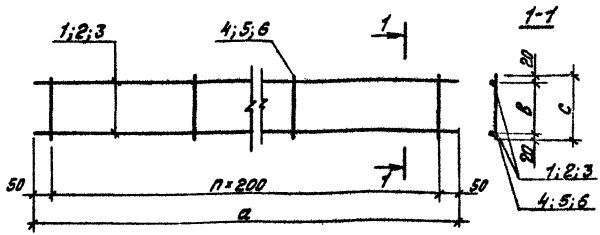

Обозначение	Марка	а мм	в мм	с мм	n	Масса кг
ТП 1-И-КР.05	КР8	900	70	110	4	0.5
-01	КР9	900	100	140	4	0.6
-02	КР10	1300	70	110	6	0.7

Привязан:

Инв.№

ГИП	Шатилов		16.09.85
Нач.отд.	Катков		16.09.85
Гл.констр.	Зильбертов		16.09.85
Рук.гр.	Петрова		10.09.85
Инженер	Крачко		9.09.85
Н.контр.	Есина		16.09.85

106
9133/4

ТП 705-1-192.85

1-И-КР.05.СБ

Каркас плоский КР (КР8; КР9; КР10)

Сборочный чертеж

Стадия	Масса	Масштаб
Р	см. табл.	
Лист	Листов 1	

ГИПРОПРОМСЕЛЬСТРОЙ г.Саратов

Инв. № подл.	Подпись и дата	Взам. инв. №

Типовой проект

Альбом IV

Формат	Зона	Поз.	Обозначение	Наименование	Кол. на исполнение 1-И-КР.06										Примечание
					–	01	02	03	04	05					
				Документация											
А4			ТП 1-И-ТТ1	Технические требования к изготовлению арматурных и закладных изделий	X	X	X	X	X	X					
А4			ТП 1-И-КР.06СБ	Сборочный чертеж	X	X	X	X	X	X					
				Сборочные единицы											
Б4		1		ф16АIII; ГОСТ5781-82, ℓ=6540	2	–	–	–	–	–					10,3кг
Б4		2		ф6АI; ГОСТ5781-82, ℓ=170	24	23	21	4	3	2					0,04кг
Б4		3		ф16АIII; ГОСТ5781-82, ℓ=6180	–	2	–	–	–	–					9,4кг
Б4		4		ф16АIII; ГОСТ5781-82, ℓ=5720	–	–	2	–	–	–					9,1кг
Б4		5		ф16АIII; ГОСТ5781-82, ℓ=1590	–	–	–	2	–	–					2,5кг
Б4		6		ф16АIII; ГОСТ5781-82, ℓ=1200	–	–	–	–	2	–					1,9кг
Б4		7		ф16АIII; ГОСТ5781-82, ℓ=780	–	–	–	–	–	2					1,3кг
				Марка	КР11	КР12	КР13	КР14	КР15	КР16					

107 9133/4

ГИП	Шатилов	[signature]	26.09.83
Нач.отд.	Катков	[signature]	26.09.83
Гл.констр.	Зильберг	[signature]	26.09.83
Рук.гр.	Пегова	[signature]	10.09.83
Инженер	Левкевич	[signature]	6.09.83
Н.контр.	Есина	[signature]	26.09.83

ТП 705-1-192.85 1-И-КР.06

Каркас плоский КР (КР11; КР12; КР13; КР14; КР15; КР16)

Стадия	Лист	Листов
Р		1

ГИПРОПРОМСЕЛЬСТРОЙ г. Саратов

Привязан:

Инв. №

Копировал: Сидорова [signature]

Формат А4

107

Альбом IV

Типовой проект

Рис. 1

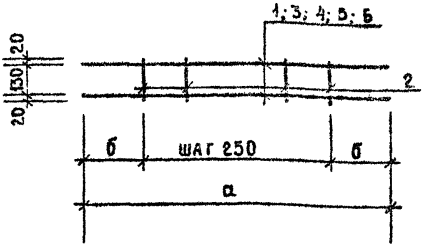

Рис. 2

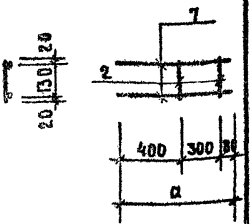

Обозначение	Рис.	Марка	а мм	б мм	Масса кг
1-И-КР.06	1	КР11	6540	395	21,5
-01	1	КР12	6180	340	20,4
-02	1	КР13	5720	360	18,9
-03	1	КР14	1590	420	5,2
-04	1	КР15	1200	350	3,9
-05	2	КР16	780	—	2,6

Взам. инв. №

Привязан

Подпись и дата

Инв. № подл.

Инв. №

ГИП	Шатилов		
Нач. отд.	Катков		
Гл. констр.	Зильбертов		
Рук. гр.	Петрова		
Инженер	Левкевич		
Н. контр.	Есина		

108
9133/4

ТП 705-1-192.85

1-И-КР.06 СБ

Каркас плоский КР (КР11; КР12; КР13; КР14; КР15; КР16)

Сборочный чертеж

Стадия	Масса	Масштаб
Р		
Лист 1	Листов 1	

ГИПРОПРОМСЕЛЬСТРОЙ г. Саратов

Копировал Есина

Формат А4

Альбом IV

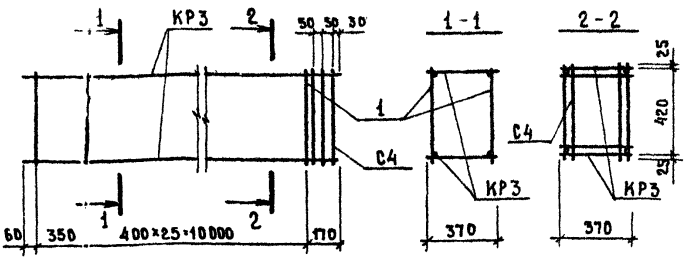

Типовой проект

Формат	Зона	Поз.	Обозначение	Наименование	Кол.	Примечание
				Документация		
А4			ТП - -1-И-ТТ1	Технические требования к		
				изготовлению арматурных		
				и закладных изделий		
				Сборочные единицы		
А4			ТП- -1-И-КР.01	Каркас плоский КР3	2	86.8 кг
				Сетка арматурная		
			Шифр 460-75, вып.1-2	С4	3	1.6 кг
				Детали		
Б4		1		ФВАI, ГОСТ 5781-82		
				L470	54	0.19 кг

Привязан :

Инв.№

Взам. инв.№ | Подпись и дата | Инв.№ подл.

ГИП	Шатилов		06.1985
Нач. отд.	Катков		06.1985
Гл. констр.	Эльбертов		06.1985
Рук. гр.	Негова		06.1985
Вед. инж.	Муравлева		06.1985
Инженер	Крячко		5.1985
Н. контр.	Есина		06.1985

109
9133/4

ТП 705-1-192.85 1-И-КП.01

Каркас пространственный КП(КП1)

Стадия	Масса	Масштаб
Р	188.66	1:20
Лист	Листов 1	

ГИПРОПРОМСЕЛЬСТРОЙ
г. Саратов

Инв. № подл.	Подпись и дата	Взам. инв. №

Типовой проект — Альбом IV

Формат	Зона	Поз.	Обозначение	Наименование	Кол. на исполнение 1-И-КП.02 —	01	02	03	04	05					Примечание
				Документация											
А4			1-И-ТТ1	Технические требования	X	X	X	X	X	X					
				к изготовлению армату-											
				рных и закладных изделий											
А4			1-И-КП.02.СБ	Сборочный чертеж	X	X	X	X	X	X					
				Сборочные единицы											
А4			1-И-КР.06	Каркас плоский КР11	3	—	—	—	—						21,5кг
А4			1-И-КР.06	То же КР12	—	3	—	—	—	—					20,4кг
А4			1-И-КР.06	" КР13	—	—	3	—	—	—					18,9кг
А4			1-И-КР.06	" КР14	—	—	—	3	—	—					5,2кг
А4			1-И-КР.06	" КР15	—	—	—	—	3	—					3,9кг
А4			1-И-КР.06	" КР16	—	—	—	—	—	3					2,6кг
Б4		1		⌀10 AI, ГОСТ 5781-82, ℓ=380	20	19	18	4	2	2					0,08кг
				Марка	КП2	КП3	КП4	КП5	КП6	КП7					

9133/4 110

ГИП	Шатилов		26.09.85
Нач. отд.	Катков		26.09.85
Гл. констр.	Зильберглейт		26.09.85
Рук. гр.	Пегова		20.09.85
Инженер	Левкевич		26.09.85
Н. контр.	Есина		26.09.85

Привязан:

Инв. №

ТП 705-1-192.85 1-И-КП.02

Каркас пространственный КП (КП2; КП3; КП4; КП5; КП6; КП7)

Стадия	Лист	Листов
Р		1

ГИПРОПРОМСЕЛЬЭЛЕКТРОЙ г. Саратов

Копировал: Милохина

Формат А4

Альбом IV

Типовой проект

Рис. 1

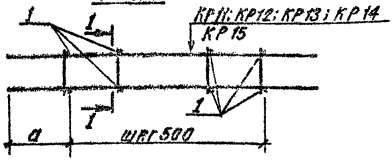

Рис. 2

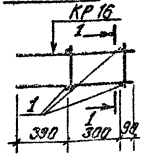

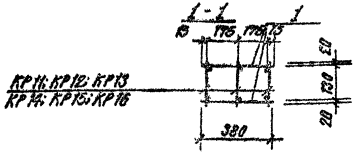

Обозначение	Рис.	Марка	Марка плоского каркаса	а мм	Масса кг
1-И-КП. 02	1	КП 2	КР 11	410	66,1кг
-01	1	КП 3	КР 12	360	62,7кг
-02	1	КП 4	КР 13	380	58,1кг
-03	1	КП 5	КР 14	440	15,9кг
-04	1	КП 6	КР 15	370	11,9кг
-05	2	КП 7	КР 16	—	8,0кг

Привязан:

Взам. инв. №

Подпись и дата

Инв. № подл.

Инв. №			
ГИП	Шатилов		16.09.85
Нач. отд.	Катков		16.09.85
Гл. констр.	Зильбертов		16.09.85
Рук. гр.	Пегова		20.09.85
Инж. инер.	Левкевич		8.09.85
Н. контр.	Есина		20.09.85

9133/4 111

ТП 705-1-192.85 1-И-КП. 02.СБ

Каркас пространственный КП (КП2; КП3; КП4; КП5; КП6; КП7)

Стадия	Масса	Масштаб
Р	См. табл.	

Лист | Листов 1

Сборочный чертеж

ГИПРОПРОМСЕЛЬСТРОЙ г. Саратов

Копировал: Сидорова

Формат А4

Альбом V

Типовой проект

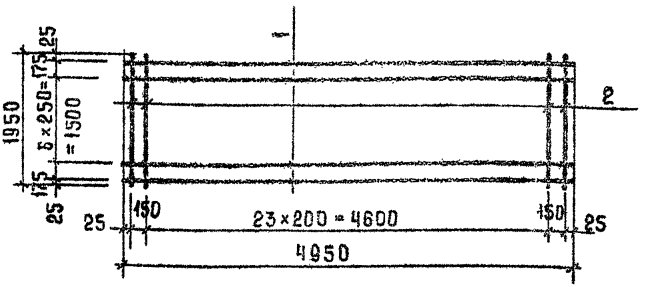

Формат	Зона	Поз.	Обозначение	Наименование	Кол.	Примечание
				Документация		
А4			ТП 1-И-ТТМ4	Технические требования		
				к изготовлению арма-		
				турных и закладных		
				изделий		
				Детали		
				⌀ 8 А II, ГОСТ 5781-82		
Б4		1		L = 4950	9	1,96 кг
				⌀ 12 А II, ГОСТ 5781-82		
Б4		2		L = 1950	26	1,76 кг

Привязан:

Инв. №

ГИП	Шатилов	
Нач.отд.	Катков	
Гл.констр.	Зил	19.09.85
Рук.гр.	Гегова	07.09.85
Н.контр.	Есина	19.09.85

Инв.№подл. | Подпис. и дата | Взам.инв.№

9133/4 112

ТП 705-1-192.85 1-И-С.01

Сетка арматурная С (С1)

Стадия	Масса	Масштаб
Р	63,3	
Лист	Листов 1	

ГИПРОПРОМСЕЛЬСТРОЙ г. Саратов

Копировал: Милохина

Формат А4

Альбом IV

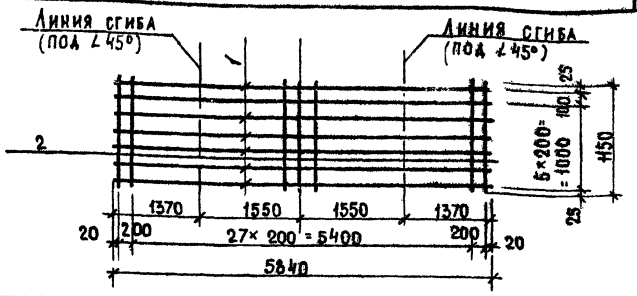

Типовой проект

Формат	Зона	Поз	Обозначение	Наименование	Кол	Примечание
				Документация		
А4			ТП- - 1-И-ТТ1	Технические требования		
				к изготовлению арма-		
				турных и закладных		
				изделий		
				Детали		
				ф 8 AII, ГОСТ 5781-82		
Б4		1		L = 5840	7	2,31 кг
Б4		2		L = 450	29	0,45 кг

Привязан:

Инв. №

ГИП	Шатилов	
Нач. отд.	Катков	
Гл. конструктор	Зильбертов	
Рук. гр.	Петова	
Н. контр.	Есина	

9133/4 113

ТП 705-1-192.85 1-И-С.02

Сетка арматурная С (С2)

Стадия	Масса	Масштаб
Р	29,3	1:20
Лист	Листов 1	

ГИПРОПРОМСЕЛЬСТРОЙ
г. Саратов

Инв. № подл. | Подпись и дата | Взам. инв. №

Альбом IV

Типовой проект

Формат	Зона	Поз	Обозначение	Наименование	Кол	Примечание
				Документация		
А4			ТП -1-И-ТТ1	Технические требования		
				к изготовлению арматурных		
				и закладных изделий		
А4			ТП - -1-И-С.03 сб	Сборочный чертеж		
				Переменные дан-		
				ные для исполнения		
				1-И-С.03		
				1-И-С.03-01		
				Материалы		
Б4		1		ф12 А III, ГОСТ 5781-82		
				L = 3050	5	2,75кг
Б4		2		ф8 А I, ГОСТ 5781-82		
				L = 900	11	0,36кг
				1-И-С.03-02		
				1-И-С.03-03		
				Материалы		
Б4		1		ф12 А III, ГОСТ 5781-82		
				L = 3050	7	2,75кг
Б4		3		ф8 А I, ГОСТ 5781-82,		
				L = 1300	11	0,52кг

Инв. № подл. | Подпись и дата | Взам. инв. №

Привязан:

Инв. №

114
9133/4

ГИП	Шатилов		ТП 705-1-192.85 -1-И-С.03
Нач. отд	Катков		
Гл. констр	Зильбертов		
Рук. гр.	Пегова		Сетка арматурная С (С3; С4; С5; С6)
Н. контр.	Есина		Стадия: Р; Лист; Листов: 1
			ГИПРОПРОНСЕЛЬСТРОЙ г. Саратов

Альбом IV

Типовой проект

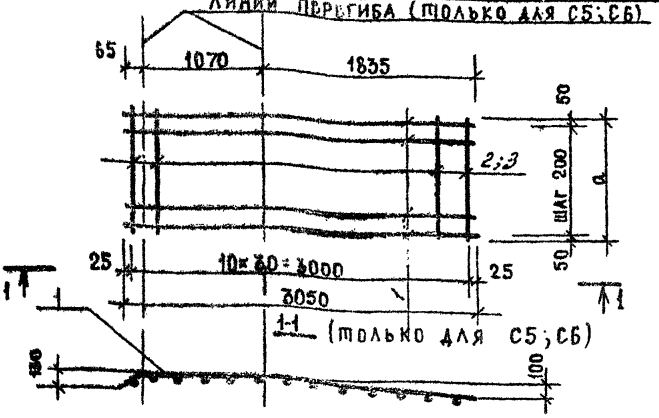

Обозначение	Марка	a мм	Масса кг
1-И-С.03	С3	900	17,71
-01	С4	1300	24,97
-02	С5	900	17,71
-03	С6	1300	24,97

Привязан:

Взам. инв. №

Подпись и дата

Инв. №

ГИП	Шатилов	
Нач. отд.	Катков	
Гл. констр.	Зильбертов	
Рук. гр.	Пегова	
Н. контр.	Есина	

115
9133/4

ТП 705-1-192.85 1-И-С.03.СБ

Сетка арматурная С (С3, С4; С5; С6)
Сборочный чертеж.

Стадия	Масса	Масштаб
Р	см. табл.	

Лист | Листов 1

ГИПРОПРОМСЕЛЬСТРОЙ
г. Саратов

Копировал: Несмеянова,

Формат А4

Альбом IV

Типовой проект

Формат	Зона	Поз	Обозначение	Наименование	Кол.	Примечание
				Документация		
А4			тп- -1- И- ТТ1	Технические требования к изготовлению арматурных изкладных изделий		
А4			ТП- -1-И-С.04.СБ	Сборочный чертеж		
				Переменные данные для исполнения. 1-И-С. 04		
				Материалы		
Б4		1		ф 10 А III, ГОСТ 5781-82		
				L= 1600	5	0,99
Б4		2		ф 8 А I, ГОСТ 5781-82,		
				L= 900	8	0,36
				1-И-С.04-01		
				Материалы		
Б4		1		ф 10 А III, ГОСТ 5781-82		
				L= 1600	7	0,99
Б4		3		ф 8 А I, ГОСТ 5781-82		
				L= 1300	8	0,52

Привязан:

Инв.№

ГИП	Шатилов	
Нач. отд	Катков	
Гл. констр	Зильбертов	
Рук. гр.	Погова	
Н. контр.	Евина	

Инв.№ подл. | Подпись и дата | Взам. инв.№

116
9133/4

ТП 705-1-192.85 - 1-И-С.04

Сетка арматурная С (С7; С8)

Лист	Листов
Р	1

ГИПРОПРОМЭЛЬСТРОЙ г. САРАТОВ

Формат А4

Альбом IV

Типовой проект

Линии перегиба

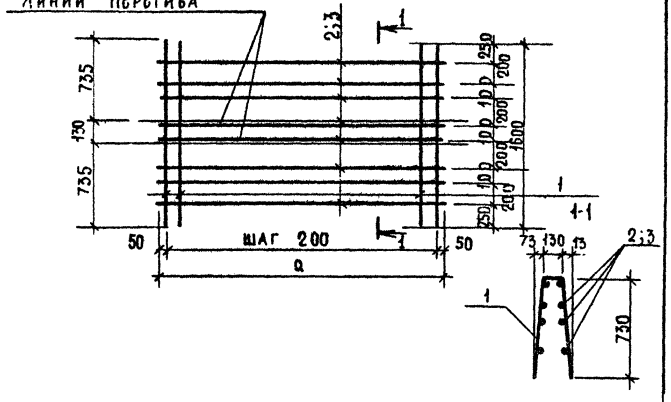

Обозначение	Марка	a мм	Масса кг
1-И-С.04	С7	900	7,83
-01	С8	1300	11,09

Привязан:

Инв. №

Взам. инв. №

Подпись и дата

Инв. № подл.

ГИП	Шатилов	
Нач. отд.	Катков	
Гл. констр.	Эйльбертов	
Рук. гр.	Погова	

9133/4

ТП 705-1-192.85 1-И-С.04.СБ

Сетка арматурная С (С7; С8) Сборочный чертеж

Стадия	Масса	Масштаб
Р	см. табл.	
Лист	Листов 1	

Гипропромсельстрой г. Саратов

Альбом V

Типовой проект

Формат	Зона	Поз	Обозначение	Наименование	Кол	Примечание
				Документация		
А4			ТП- -1-И-ТТ1	Технические требования к		
				изготовлению арматурных		
				и закладных изделий		
А4			ТП- -1-И-С.05.СБ	Сборочный чертеж		
				Переменные данные		
				для исполнения		
				1-И-С.05		
				Материалы		
Б4		1		ф 10 А III, ГОСТ 5781-82,		
				L= 1950	5	1,21
Б4		2		ф 8 А I, ГОСТ 5781-82,		
				L= 900	8	0,36
				1-И-С.05-01		
				Материалы		
Б4		1		ф 10 А III, ГОСТ 5781-82,		
				L= 1950	7	1,21
Б4		3		ф 8 А I, ГОСТ 5781-82,		
				L= 1300	8	0,52

Привязан:

Инв. №

ГИП	Шатилов	
Нач. отд.	Катков	
Гл. констр.	Зильбертов	
Рук. гр.	Петова	
Н. контр.	Есина	

118
9133/4

ТП 705-1-192.85 1-И-С.05

Сетка арматурная С (с9; с10)

Стадия	Лист	Листов
Р	1	1

Гипропромэлектрострой г. Саратов

Инв. № подл. | Подпись и дата | Взам. инв. №

Альбом: Типовой проект

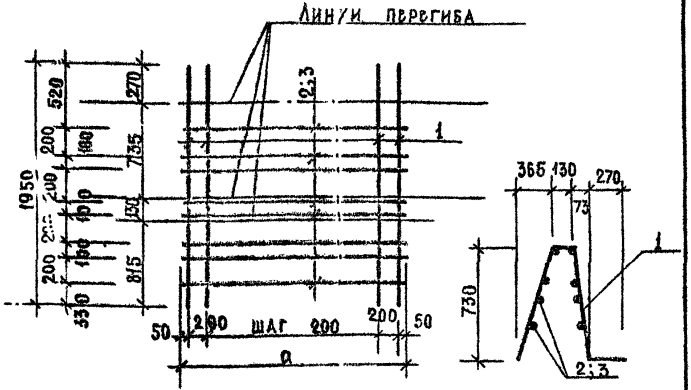

Обозначение	Марка	d мм	Масса кг
1-И-С.05	С9	900	8,93
-01	С10	1300	12,63

Привязан:

Инв.№

ГИП	Шатилов		
Нач.отд.	Катков		
Гл.констр.	Зильбертов		
Рук.гр.	Петова		
Н.контр.	Есина		

119
9133/4

ТП 705-1-192.85 1-И-С.05.СБ

Сетка арматурная С (С9; С10)
Сборочный чертеж

Стадия	Масса	Масштаб
Р	см. табл.	

Лист 1 Листов

ГИПРОПРОМСЕЛЬСТРОЙ г. Саратов

Копировал: Исмеянова

Формат А4

Инв.№ подл. | Подпись и дата | Взам. инв.№

Альбом IV

Типовой проект

Формат	Зона	Поз.	Обозначение	Наименование	Кол.	Примечание
				Документация		
А4			ТП- -1-И-ТТ4	Технические требования		
				к изготовлению арматур-		
				ных и закладных изделий		
А4			1-И-С.06-65	Сборочный чертеж		
			Первичные данные для исполнения			
				1-И-С.06		
				Детали		
Б4		1		ф8 А III, ГОСТ 5781-82		
				L=900	9	0,4 кг
Б4		2		ф 10 А III, ГОСТ 5781-82		
				L= 3550	5	2,2 кг
				1-И-С.06-1		
				Детали		
Б4		1		ф8 А III, ГОСТ 5781-82		
				L= 1300	8	0,5 кг
				ф 10 А III, ГОСТ 5781-82		
Б4		2		L= 2950	7	1,8 кг

Привязан:

Инв.№ подл. | Подпись и дата | Взам. инв.№

Инв.№			
ГИП	Шатилов		
Нач. отд.	Катков		
Гл. констр.	Зильбертов		
Рук. гр.	Легова		
Инженер	Крячко		
Н. контр.	Есина		

ТП 705-1-192.85 1-И-С.06

Сетка арматурная С (с11; с15)

Стадия	Лист	Листов
Р		

ГИПРОПРОМЭЛЕКТРОЭЛЕКТРОЭЛЕКТРО

Типовой проект Альбом IV

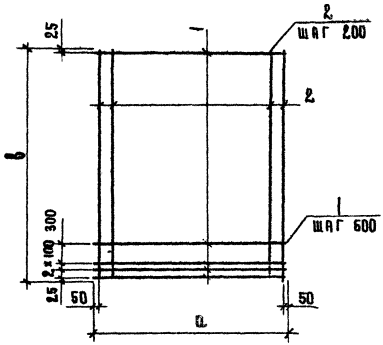

Обозначение	Марка	а мм	в мм	Масса кг
1-И-С.06	С 11	900	3550	14.6
-01	С 15	1300	2950	16.6

Инв. № подл. | Подпись и дата | Взам. инв. №

Привязан:

Инв. №

ГИП	Шатилов		26.09.83
Нач. отд.	Катков		26.09.83
Гл. констр.	Зильбертов		26.09.83
Рук. гр.	Пегова		26.09.83
Инженер	Крячко		26.09.83
Н. контр.	Есина		26.09.83

121
9133/4

ТП 705-1-192.85

1-И-С.06.СБ

Сетка арматурная С (С11; С15). Сборочный чертеж

Стадия	Масса	Масштаб
Р	см. табл.	
Лист	Листов	

ГИПРОПРОМСЕЛЬСТРОЙ г. Саратов

Альбом IV

Формат	Зона	Поз	Обозначение	Наименование	Кол.	Примечание
				Документация		
А4			ТП - -1-И-ТТ1	Технические требования к изготовлению арматурных и закладных изделий		
А4			1-И-С.07. СБ	Сборочный чертеж		
			Переменные данные	для исполнения		
				1-И-С.07		
				Детали		
Б4		1		ФБА I, ГОСТ 5781-82		
				L = 900	18	0,2 кг
Б4		3		ФБА I, ГОСТ 5781-82		
				L = 3550	5	0,8 кг
				1-И-С.07.01		
				Детали		
Б4		2		ФБА I, ГОСТ 5781-82		
				L = 1300	15	0,3 кг
Б4		4		ФБА I, ГОСТ 5781-82		
				L = 2950	7	0,7 кг

Типовой проект

Взам. инв. №

Подпись и дата

Инв. № подл.

Привязан:

Инв. №

ГИП	Шатилов		26.09.83
Нач. отд.	Катков		26.09.83
Гл. констр.	Зильбертов		16.09.83
Рук. гр.	Пегова		8.09.83
Инженер	Крячко		6.09.83

122
9133/4

ТП 705-1-192.85 1-И-С.07

Сетка арматурная С (С12; С16)

Стадия	Лист	Листов
Р		

ГИПРОПРОМСЕЛЬСТРОЙ
г. Саратов

Альбом IV

Типовой проект

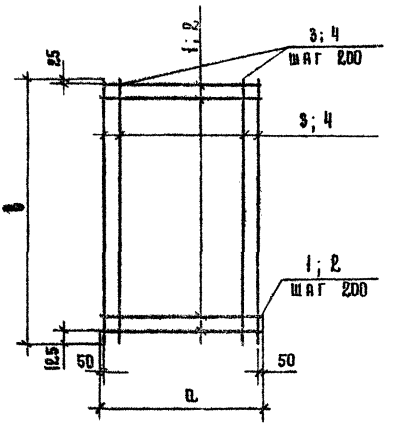

Обозначение	Марка	а мм	в мм	Масса кг
1-И-С. 07	С 12	900	3550	7.6
-01	С 16	1300	2950	9.4

Привязан:

Инв. №

ГИП	Шатилов		26.09.85
Нач. отд.	Катков		26.09.85
Гл. констр.	Зильбертов		26.09.85
Рук. гр.	Пегови		26.09.85
Инженер	Крячко		26.09.85
Н. контр.	Есина		26.09.85

Взам. инв. №

Подпись и дата

Инв. № подл.

123
9133/4

ТП 705-1-192.85 1-И-С. 07. С6

Сетка арматурная С (С 12; С 16) Сборочный чертеж

Стадия	Масса	Масштаб
Р	см. табл.	

Лист | Листов 1

ГИПРОПРОМСЕЛЬСТРОЙ г. Саратов

Копировал Долгова Формат А4

Альбом IV

Типовой проект

Формат	Зона	Поз.	Обозначение	Наименование	Кол.	Примечание
				Документация		
Б4			ТП- -1-И-ТТ1	Технические требования к изготовлению арматурных и закладных изделий		
А4			1-И-С.08.СБ	Сборочный чертеж		
			Переменные данные	для исполнения		
				1-И-С.08		
				Детали		
Б4		1		ф10 А III, ГОСТ 5781-82		
				L = 700	5	0.4 кг
Б4		3		ф16 А III, ГОСТ 5781-82		
				L = 1450	4	2.3 кг
				1-И-С.08-01		
				Детали		
Б4		2		ф8 А III, ГОСТ 5781-82		
				L = 1100	5	0.4 кг
Б4		4		ф14 А III, ГОСТ 5781-82		
				L = 1450	6	1.8 кг

Взам. инв. №

Подписи и дата

Инв. № подл.

Привязан:

Инв. №

ГИП	Шатилов	[подпись]	25.08.83
Нач. отд.	Катков	[подпись]	26.08.83
Гл. констр.	Зильбертов	[подпись]	26.08.83
Рук. гр.	Пегова	[подпись]	30.08.83
Инженер	Крячко	[подпись]	30.08.83
Н. контр.	Есина	[подпись]	30.08.83

124
9133/4

ТП 705-1-192.85 1-И-С.08

Сетка арматурная С (С 19; С 17)

Лист 3

ГИПРОПРОМСЕЛЬСТРОЙ г. Саратов

Копировал: Долгова Дол. Формат А4

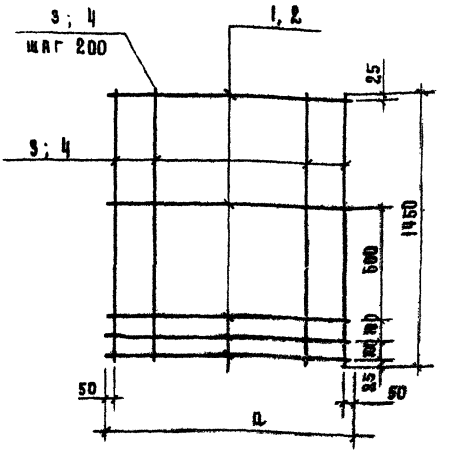

Обозначение	Марка	n мм	Масса кг
1-И-2, 08	С 18	700	11.2
-01	С 17	1180	12.8

Привязан:

Инв. №

ГИП	Шатилов		
Нач. отд.	Катков		
Гл. констр.	Зильбертов		
Рук. гр.	Петрова		
Инженер	Крячко		

9133/4 125

ТП-705-1-192.85 1-И-С.08 СБ

Сетка арматурная С (С18; С17)

Сборочный чертеж

Стадия	Масса	Масштаб
Р	—	1:20

Лист | Листов 1

ГИПРОПРОМСЕЛЬСТРОЙ г. Саратов

Инв. № подл. | Подпись и дата | Взам. инв. №

Н. контр. Ефимов

Альбом IV

Типовой проект

Формат	Зона	Поз.	Обозначение	Наименование	Кол.	Примечание
				Документация		
А4			ТП- -1-И- ТТ1	Технические требования к изготовлению арматурных и закладных изделий		
А4			1-И-С.09. сб	Сборочный чертеж		
			Переменные данные	для исполнения		
				1-И-С.09		
				Детали		
Б4		1		ФБА I, ГОСТ 5781-82		
				L = 900	2	0.2 кг
Б4		3		ФБА I, ГОСТ 5781-82		
				L = 800	5	0.18 кг
Б4		2		1-И-С.09-01		
				Детали		
Б4		4		ФБА I, ГОСТ 5781-82		
				L = 1300	2	0.29 кг
				ФБА I, ГОСТ 5781-82		
				L = 700	4	0.16 кг

Инв. № подл. | Подпись и дата | Взам. инв. №

Привязан:

Инв. №			
ГИП	Шатилов	[signature]	26.09.83
Нач. отд.	Катков	[signature]	26.09.83
Гл. констр.	Зильбертов	[signature]	26.09.83
Рук. гр.	Пегова	[signature]	9.09.83
Инженер	Крячко	[signature]	7.09.83
Н. контр.	Есина	[signature]	26.09.83

126

9133/4

ТП 705-1-192.85 1-И-С.09

Сетка арматурная С (С14; С18)

Стадия	Лист	Листов
Р		1

ГИПРОПРОМСЕЛЬСТРОЙ г. Саратов

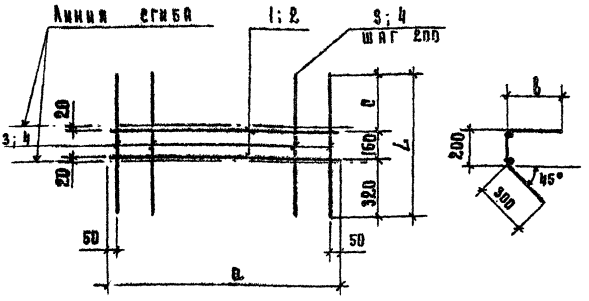

Обозначение	Марка	a мм	b мм	c мм	l мм	Масса кг
1-И-С.09	В14	900	300	320	800	1.9
-01	В18	1300	200	220	700	1.22

Привязан:

Инв. №

ГИП	Шатилов		
Нач.отд.	Катков		
Гл.констр.	Зильбертов		
Рук.гр.	Петова		
Инженер	Крячко		
Н.контр.	Ефина		

Инв.№ подл. | Подпись и дата | Взам. инв.№

9133/4 127

ТП 705-1-192.85 1-И-С.09.06

Сетка арматурная С (В14; В18)
Сборочный чертеж

Стадия	Масса	Масштаб
Р	см. табл.	1:20

Лист | Листов 1

ГИПРОПРОМСЕЛЬСТРОЙ г. Саратов

Копировал Долгова формат А4

Альбом III

Типовой проект

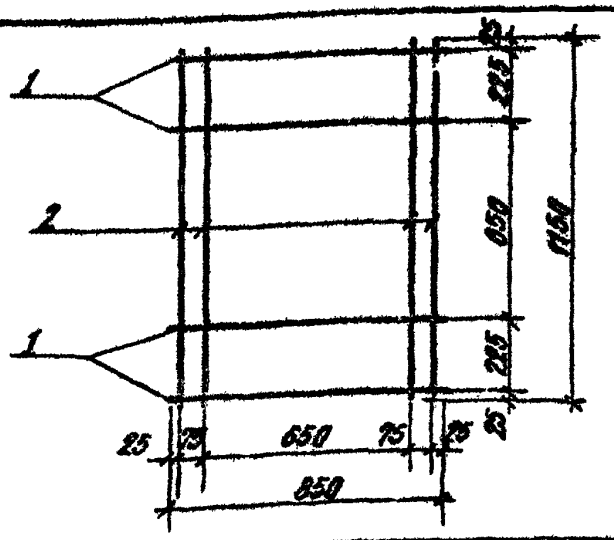

Формат	Зона	Поз.	Обозначение	Наименование	Кол.	Примечание
				Документация		
А4			ТП- -1-Н-ТТ1	Технические требования		
				к изготовлению армату		
				ных и закладных изделий		
				Деталь		
Б4		1		ф 10 А II, ГОСТ 5781-82		
				L = 850	4	0,5 кг
Б4		2		ф 10 А II, ГОСТ 5781-82		
				L = 1150	4	0,7 кг

Привязан:

Инв. № подл. | Подпись и дата | Взам. инв. №

ГИП	Шатилов		26.09.83
Нач. отд.	Катков		26.09.83
Гл. констр.	Зильберстов		26.09.83
Рук. гр.	Петрова		26.09.83
Инженер	Крячко		26.09.83
Н. контр.	Есина		26.09.83

128

9133/4

ТП 705-1-192.85 1-Н-С.10

Сетка арматурная С (С 13)

Стадия	Масса	Масштаб
Р	4,8 кг	1:20
Лист	Листов 1	

Гипропромсельстрой г. Саратов

Копировал: Сидорова

Формат А4

Альбом IV

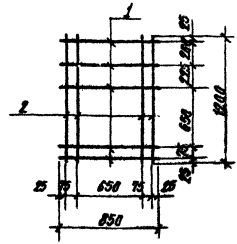

Типовой проект

Формат	Зона	Поз.	Обозначение	Наименование	Кол.	Примечание
				Документация		
44			ТП 1-Н-ТТ1	Технические требования к изготовлению арматурных и закладных изделий		
				Детали		
64		1		ф 10 А II, ГОСТ 5781-82		
				L = 850	5	0,54 кг
64		2		ф 10 А II, ГОСТ 5781-82		
				L = 1200	4	0,7 кг

Привязан:

Инв. №			
ГИП	Шатилов	[illegible]	06.09.83
Нач. отд.	Катков	[illegible]	06.09.83
Гл. конст.	Зильберт	[illegible]	06.09.83
Рук. гр.	Пегова	[illegible]	06.09.83
Инженер	Крячко	[illegible]	06.09.83
Н. контр.	Есина	[illegible]	06.09.83

Подпись и дата

Инв. № подл.

129

9133/4

ТП 705-1-192.85 1-Н-С11

Сетка арматурная с (С 20)

Стадия	Масса	Масштаб
Р	5,3 кг	

Лист | Листов 1

ГИПРОПРОМСЕЛЬСТРОЙ с. Саратов

Альбом II

Типовой проект

Позиция	Зона	Поз	Обозначение	Наименование	Кол.	Примечание
				Документация		
А4			ТП -1-И-ТТ1	Технические требования к изготовлению арматурных и закладных изделий		
А4			ТП 1-И-С.12.СБ	Сборочный чертеж		
			Переменные данные для исполнения			
				1-И-С.12		
				Деталь		
Б4		1		ф6 AI, ГОСТ 5781-82		
				L = 850	2	0,2кг
Б4		4		ф10 AII, ГОСТ 5781-82		
				L = 1100	5	0,7кг
				1-И-С.12-01		
				Деталь		
Б4		2		ф6 AI, ГОСТ 5781-82		
				L = 1050	2	0,23кг
Б4		5		ф10 AII, ГОСТ 5781-82		
				L = 1100	6	0,7кг
				1-И-С.12-02		
				Деталь		
Б4		3		ф6 AI, ГОСТ 5781-82		
				L = 1100	2	0,24кг
Б4		6		ф10 AII, ГОСТ 5781-82		
				L = 1100	6	0,7кг

Привязан:

Инв. №

130
9133/4

ГИП	Шатилов		7.09.83
Нач. отд.	Катков		7.09.83
Гл. констр.	Зильберт		7.09.83
Рук. гр.	Перова		7.09.83
Инженер	Крячко		7.09.83
Н. контр.	Ерина		7.09.83

ТП 705-1-192.85 1-И-С.12

Сетка арматурная С (С21; С22; С23)

Стадия	Лист	Листов
Р		1

ГИПРОПРОМСЕЛЬСТРОЙ г. Саратов

Инв. № подл. | Подпись и дата | Взам. инв. №

Альбом IV

Типовой проект

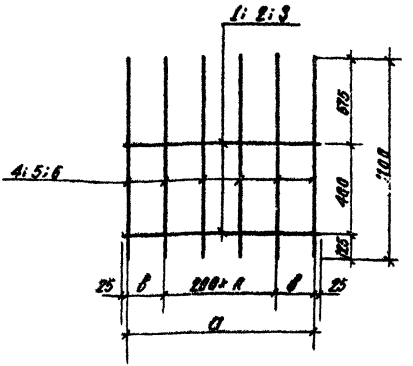

Обозначение	Марка	а мм	в мм	n	Масса кг
ТП 1-Н-С.12	С 21	800	200	2	3.9
-01	С 22	1000	200	3	4.7
-02	С 23	1050	225	3	4.7

Привязан:

Инв. №

ГИП	Шатилов		
Нач. отд.	Катков		
Гл. констр.	Зильбертов		
Рук. гр.	Петова		
Инженер	Крячко		
Н. контр.	Есина		

(131)

9133/4

ТП 705-1-192.85 1-Н-С.12. СБ

Сетка арматурная С (С21; С22; С23)

Сборочный чертеж.

Стадия	Масса	Масш.
Р	См. табл.	1:2

Лист	Листов

ГИПРОПРОМСЕЛЬСТР г. Саратов

Копировал: Сидорова

Формат

Инв. № подл. | Подпись и дата | Взам. инв. №

ЦЕНТРАЛЬНЫЙ ИНСТИТУТ ТИПОВОГО ПРОЕКТИРОВАНИЯ
ГОССТРОЯ СССР
КИЕВСКИЙ ФИЛИАЛ
г. Киев-57 ул. Эжена Потье № 12

Заказ № 4/12 24550 Инв. № 9133/4 Тираж 300
Сдано в печать 1/4 1986 Цена 2·55

gost.e-ecolog.ru