ТИПОВОЙ ПРОЕКТ

705-1-192.85

ПРИРЕЛЬСОВЫЙ СКЛАД МИНЕРАЛЬНЫХ УДОБРЕНИЙ ВМЕСТИМОСТЬЮ 5 ТЫС. Т С МОСТОВЫМ ГРЕЙФЕРНЫМ КРАНОМ. ВАРИАНТ С ПОКРЫТИЕМ ИЗ МЕТАЛЛИЧЕСКИХ ФЕРМ

Альбом III

Архитектурные решения.
Конструкции железобетонные. Конструкции металлические

9133/3
Ц 5-32

gost.e-ecolog.ru

КФ ЦИТП Инв. № 9133/3
Привязан
Инв. №

ТИПОВОЙ ПРОЕКТ

705-1-192.85

ПРИРЕЛЬСОВЫЙ СКЛАД МИНЕРАЛЬНЫХ УДОБРЕНИЙ ВМЕСТИМОСТЬЮ 5 ТЫС. Т С МОСТОВЫМ ГРЕЙФЕРНЫМ КРАНОМ. ВАРИАНТ С ПОКРЫТИЕМ ИЗ МЕТАЛЛИЧЕСКИХ ФЕРМ

Альбом III

СОСТАВ ПРОЕКТА:

Альбом I – Общая пояснительная записка. Технология производства. Воздухоснабжение. Вентиляция. Силовое электрооборудование. Электрическое освещение. Связь и сигнализация.
Альбом II – Технолого-механические решения.
Альбом III – Архитектурные решения. Конструкции железобетонные. Конструкции металлические. Антикоррозийная защита конструкций и оборудования.
Альбом IV – Изделия заводского изготовления.
Альбом V – Спецификация оборудования.
Альбом VI – Ведомости потребности в материалах.
Альбом VII – Сметная документация.

Примененные типовые проекты:

Типовой проект 501-3 „Повышенный путь для выгрузки сыпучих грузов из железнодорожных вагонов." Альбом III (распространяет ЦИТП).

Разработан:
проектным институтом
„Гипропромсельстрой"
Главный инженер института /Шестернев/
Главный инженер проекта /Шатилов/

„Проектхимзащита"
Главный инженер института /Шевяков/
Главный инженер проекта /Баччрина/

Рабочий проект
Утвержден
Министерством сельского хозяйства СССР
Приказ. №105-ЭГ от 20.12.1984г
Введен в действие Гипропромсельстроем
приказ №5 от 7.01.1985г.

9133/3

Привязан:

Инв.№

Альбом III

Типовой проект

Продолжение

Лист	Наименование	Стр.
СА-1	Содержание альбома	2
	Архитектурные решения АР	
1	Общие данные (начало)	3
2	Общие данные (окончание)	4
3	План на отм. 0,000	5
4	Фрагменты 1, 2. План площадок на отм. 2.340; 3,700.	6
5	Разрез 1-1. План площадки на отм. 2.340	7
6	Разрезы 2-2; 3-3; 4-4	8
7	Фасады 1-2; 12-1	9
8	Фасады А-2—Б-2; Б-2—А-2	10
9	Планы полов на отм. 0.000; 2.340; 3.700. Ведомость перемычек. Спецификация перемычек.	11
10	Схемы расположения элементов продольного фахверка по осям „А" и „Б"	12
11	Схемы расположения элементов торцевого фахверка по осям „1" и „12" и схемы тамбуров	13
12	Узлы 1÷9	14
13	Узлы 10÷13	15
14	Схема расположения деревянных щитов карниза. Узлы 14÷20	16
15	Узлы 21÷28	17
16	Узлы 29÷37	18
17	План кровли. Схема расположения элементов ограждения кровли	19
18	Схема расположения подпорно-разделительных стенок. Узлы 1÷4	20
19	Схема расположения деревянных щитов. Фрагменты 1÷5	21
20	Схема расположения элементов кровли и прогонов	22

Продолжение

Лист	Наименование	Стр.
	Конструкции железобетонные КЖ	
1	Общие данные (начало)	23
2	Общие данные (окончание)	24
3	Схема расположения фундаментов	25
4	Разрез I-I. Сечения 1-1; 2-2; 3-3.	26
5	Схема расположения фундаментов. Фрагменты 1, 2, 3.	27
6	Схема расположения фундаментов. Фрагменты 4, 5, 6, 7, 8, 8а. Сечения II-II ÷ III-III.	28
7	Схема расположения фундаментов. Фрагмент 9	29
8	Монолитные фундаменты Ф1; Ф1а$^{т.н}$; Ф1б^{т}; Ф1в; Ф2; Ф2а	30
9	Монолитные фундаменты Ф3; Ф4; Ф4а$^{т.н}$	31
10	Монолитные фундаменты Ф5; Ф5а^{т}; Ф6	32
11	Монолитные фундаменты Ф5а^{н}; Ф7	33
12	Ведомость расхода стали на фундаменты, кг	34
13	Опалубочные чертежи стаканов фундаментов	35
14	Монолитные ж.-б. плиты подпорных стенок. Фундаменты Ф8÷Ф10	36
15	Схемы расположения фундаментов под оборудование и элементов ограждения	37
16	Фундаменты под оборудование Ф01; Ф02; Ф03	38
17	Схема расположения фундаментов под оборудование. Фундаменты Ф04÷Ф08	39
18	Спецификация элементов к схеме расположения колонн, балок и плит покрытия	40
19	Схема расположения колонн, балок покрытия, связей. Разрезы 1-1 и 2-2	41
20	Разрез 3-3. Схемы расположения плит покрытия тамбуров, доборных плит покрытия. Узлы 1, 2, 3	42
21	Схема расположения стеновых плит	43
22	Схемы расположения элементов монолитных перекрытий на отм. 3,700; 2,340 и монолитного пояса на отм. 2,910.	44

Продолжение

Лист	Наименование	Стр
	Конструкции металлические - КМ	
1	Общие данные	45
2	Техническая спецификация металла (начало)	46
3-9	Техническая спецификация металла (продолжение)	47÷53
10	Техническая спецификация металла (окончание).	54
11	Схема расположения стропильных ферм и связей по верхним поясам ферм.	55
12	Схема расположения связей по нижним поясам стропильных ферм. Узел А.	56
13	Схема расположения подкрановых балок. Упор У-1	57
14	Схема расположения стоек подпорно-разделительных стенок. Узел 1.	58
15	Схема расположения элементов площадки 1.	59
16	Узлы 1÷5 к схеме расположения элементов площадки	60
17	Схема расположения элементов бункера 1	61
18	Схемы расположения металлических элементов площадок на отм. 3.700 и 2.340.	62
19	Схема расположения элементов бункера 2. Узлы 1÷5	63
20	Схемы расположения элементов лестниц и ограждений площадок, элементов монорельсов.	64
21	Схема расположения элементов лестницы ЛМ1	65
	Антикоррозийная защита конструкций и оборудования АЗ	
1	Общие данные. Перечень чертежей. Условия эксплуатации. Антикоррозийная защита.	66
2	План на отм. 0.000. Узел 1. Сечение 3-3.	67
3	Разрезы 1-1, 2-2. Сечения 4-4, 5-5. Узлы 2, 3.	68

9133/3 2

ГИП	Шатилов		06.09.85
Нач. отд.	Катков		06.09.85
Гл. констр.	Зильбертов		06.09.85
Рук. гр.	Петова		06.09.85
Инженер	Левкевич		06.09.85

ТП-705-1-192.85 1-СА

Прирельсовый склад минеральных, удобрений вместимостью 3 тыс. т с мостовым грейферным краном. Вариант с покрытием из металлических ферм.

Привязан:

Инв. №

			Стадия	Лист	Листов
Н. контр.	Есина		Р		1

Содержание альбома

ГИПРОПРОМСЕЛЬСТРОЙ г. Саратов

Инв. № подл. | Подпись и дата | Взам. инв. №

Альбом III

Типовой проект

Ведомость рабочих чертежей основного комплекта АР

Лист	Наименование	Примечание
1	Общие данные (начало)	
2	Общие данные (окончание)	
3	План на отм. 0.000	
4	Фрагменты 1,2. План площадок на отм. 2.340; 3.700.	
5	Разрез 1-1. План площадки на отм. 2.340.	
6	Разрезы 2-2; 3-3; 4-4.	
7	Фасады 1-12; 12-1.	
8	Фасады А-2 - Б2; Б-2 - А-2.	
9	Планы полов на отм. 0.000; 2.340; 3.700. Ведомость перемычек. Спецификация перемычек.	
10	Схемы расположения элементов продольного фахверка по осям „А" и „Б".	
11	Схемы расположения элементов поперечного фахверка по осям „1" и „12" и схемы тамбуров.	
12	Узлы 1÷9.	
13	Узлы 10÷13	
14	Схема расположения деревянных щитов карниза Узлы 14÷20	
15	Узлы 21÷28	
16	Узлы 29÷37	
17	План кровли. Схема расположения элементов ограждения кровли.	
18	Схема расположения подпорно-разделительных стенок. Узлы 1÷4.	
19	Схема расположения деревянных щитов Фрагменты 1÷5.	
20	Схема расположения элементов кровли и прогонов.	

Ведомость ссылочных и прилагаемых документов

Обозначение	Наименование	Примечание
	Ссылочные документы	
ГОСТ 14624-69	Двери деревянные для зданий промышленных предприятий	
ГОСТ 16233-77*	Листы асбестоцементные волнистые унифицированного профиля и детали к ним	
Шифр 719-73	Изделия для крепления крупноразмерных асбестоцементных волнистых листов	Распространяет ЦНТП
Шифр 218-80	Окна с переплетами из дерева для неотапливаемых многоэтажных зданий и сооружений	
1.435.2-20, вып.0,1, части 1,2	Ворота распашные складчатые	
1.138-10, вып. 1	Перемычки железобетонные для зданий с кирпичными стенами	
2.460-13	Архитектурные детали одноэтажных неотапливаемых зданий промышленных предприятий с покрытиями из крупноразмерных асбестоцементных волнистых листов	
2.430-16	Архитектурные детали одноэтажных неотапливаемых зданий промышленных предприятий со стенами из крупноразмерных асбестоцементных волнистых листов	
2.430-3, вып. 3	Типовые архитектурно-строительные детали промышленных зданий с кирпичными стенами	
2.460-14, вып. 1	Типовые узлы покрытий промышленных зданий в местах пропуска вентиляционных шахт	
	Прилагаемые документы	
Альбом V	Изделия заводского изготовления	
Альбом VII	Ведомость потребности в материалах	

Общие указания

1. Проект разработан для следующих условий строительства:

а) рельеф местности горизонтальный;

б) основанием для фундаментов служат грунты непучинистые, непросадочные со следующими нормативными характеристиками: $\varphi = 28°$, $C = 0{,}02$ кгс/см^2, $E = 150$ кгс/см^2, $\gamma = 1{,}8$ тс/м^3, и коэффициентами условий работы $m_1 = 1{,}2$; $m_2 = 1$; надежности $K_н = 1.1$;

в) грунтовые воды отсутствуют;

г) расчетная температура наружного воздуха $t_н = -20°C$, $t_н = -30°C$ (основное решение), $t_н = -40°C$;

д) скоростной напор ветра - для III географического района равен 45 кгс/м^2;

е) вес снегового покрова для II, III (основное решение), IV районов и соответственно равен 70, 100, 150 кгс/м^2;

ж) сейсмичность не выше 6 баллов;

и) строительство в условиях вечной мерзлоты и горных выработок не предусматривается.

Проект соответствует действующим нормам и правилам и обеспечивает безопасную эксплуатацию здания при соблюдении предусмотренных проектом мероприятий.

Главный инженер проекта: (Шатилов)

Инв.№ подл. | Подпись и дата | Взам.инв.№

— Железобетонные конструкции в разрезе

— Бетонные конструкции с фасада

3

9133/3

Привязан

Инв. №

ГИП	Шатилов		3.91
Нач. отд.	Катков		3.91
Гл. констр.	Зильбертов		01.85
Рук. бри.	Петова		2.1.85
Инж.	Чушкина		2.1.85

ТП-705-1-192.85 1-АР

Полрельсовый склад минеральных удобрений вместимостью 3 тыс. т с мостовым грейферным краном. Вариант с покрытием из металлических ферм.

Стадия	Лист	Листов
Р	1	20

Общие данные (начало)

ГИПРОПРОМСЕЛЬСТРОЙ г. Саратов

Н. контр. Есина

Копировал: Долгова

Формат А2

Общие указания (продолжение)

2. За условную отметку 0.000 принят уровень чистого пола склада, который соответствует абсолютной отметке

3. Планировочная отметка земли вокруг здания принята -0.200.

4. Степень огнестойкости здания -IV.

5. Категория производства по пожарной опасности - Д.

6. Здание неотапливаемое, снабжается электроэнергией, сжатым воздухом.

7. Через здание склада проходит повышенный железнодорожный путь с отметкой головки рельса 2.5, принимаемый по типовому проекту 501-3, альбом III.

8. Склад разделен на 4 отсека для посортного хранения минеральных удобрений с тах углом естественного откоса $\varphi = 35°$, объемным весом $\gamma = 1.4 т/м^3$

9. Наружными стенами до отм. 3.000 м являются подпорные стенки из сборных железобетонных плит; выше отм. 3.000 м асбестоцементные волнистые листы унифицированного профиля по деревянным прогонам. Кирпичные участки наружных стен выполняются из обыкновенного глиняного кирпича с объемной массой 1600 кг/м³ (ГОСТ 530-80) марки 100 на растворе марки 100 с расшивкой швов выпуклым валиком с 2х сторон.

10. В процессе возведения кирпичной кладки необходимо установить деревянные антисептированные пробки, обернутые толем, в откосы дверных и оконных проемов через 1200 по высоте, не менее двух на откос.

11. Монтажное соединение выполнять на болтах М8-50, ГОСТ 7798-70*. Сварку металлоконструкций выполнять электродом Э42, ГОСТ 9464-79 с высотой шва по наименьшей толщине свариваемых элементов.

12. По периметру здания устраивается асфальтовая отмостка шириной 1000 мм по щебеночному основанию толщиной 100 мм.

13. Помещения административно-бытового назначения входят в состав прирельсовых баз системы „Союзсельхозхимия." Бытовые помещения запроектировать на основании СНиП II-92-76 „Вспомогательные здания и помещения промышленных предприятий. Нормы проектирования."

Склад обслуживают 6 человек с группой производственного процесса IIIб (в максимальную смену 5 человек). Штатные ведомости даны в части тп 1-ТХ, лист 2.

14. Складируемые минеральные удобрения являются агрессивными по отношению к строительным конструкциям, вследствие этого необходимо:

а) Сборные и монолитные железобетонные конструкции выполнять из особоплотного бетона В8 для зоны влажности 1 и бетона повышенной плотности В6 для зон влажности 2 и 3 (СНиП II-3-79; СНиП II-28-73*)

б) Бетонные конструкции выполнять из бетона повышенной плотности В6.

в) В качестве вяжущего применять сульфатостойкий цемент.

г) В качестве мелкого заполнителя применять чистый песок (отмучиваемых частиц не более 1% по массе) с модулем крупности 2-2,5;

д) В качестве крупного заполнителя-фракционированный щебень изверженных невыветрившихся пород (количество отмучиваемых частиц не более 0.5% по массе) (СНиП II-28-73* п. 33*)

15. Защита строительных конструкций от коррозии разработана институтом „Проектхимзащита." Минмонтажспецстроя СССР. Листы А3-1 ÷ А3-3.

16. Все деревянные конструкции подвергнуть глубокой пропитке антипиренами.

17. Потолки и стены помещений склада покрыть известковой побелкой.

18. Двери и окна окрашиваются масляной краской за 2 раза.

19. В складе необходимо выполнить мероприятия по молниезащите, которые заключаются в следующем:

а) По коньку кровли прокладывается арматура Ф6 А I и приваривается ко всем фермам

б) Нижняя закладная колонн соединяется с закладной фундаментов полосой -40х4 путём сварки

в) Закладные на колоннах и фундаментах отмечены знаком (А) масляной краской.

Расход металла: Ф6АI - 15кг; -40х4 - 30кг

20. Производство работ по строительству вести в соответствии с требованиями действующих норм и правил по производству каждого вида работ, правил по технике безопасности и указаний соответствующих серий.

21. Работы в зимнее время выполняются в соответствии с требованиями действующих норм и правил по производству работ в зимних условиях.

Ведомость спецификаций

Лист	Наименование	Примечания
8	Спецификация элементов заполнения проёмов	
16	Спецификация элементов к схемам расположения фахверка стен	
9	Спецификация перемычек	
17	Спецификация элементов кровли	
18	Спецификация элементов к схемам расположения элементов подпорно-разделительных стенок	
19	Спецификация элементов к схеме расположения деревянных щитов	
20	Спецификация к схеме расположения элементов кровли и прогонов	

Основные строительные показатели

Наименование	Ед. изм.	Склад с тамбурами	Площадки
Площадь застройки	м²	1766.0	33.0
Общая площадь	м²	1551.0	33.0
Строительный объём	м³	25483.0	—

ГИП	Шатилов		26.09.83
Нач.отд.	Катков		26.09.83
Гл.констр.	Зильбертов		26.09.83
Рук.гр.	Пегова		26.09.83
Инженер	Чушкина		26.09.83
Н.контр.	Есина		26.09.83

ТП-705-1-192.85-1- АР

Прирельсовый склад минеральных удобрений вместимостью 5 тыс.т с мостовым грейферным краном. Вариант с покрытием из металлических ферм.

Стадия	Лист	Листов
Р	2	

Общие данные (окончание)

ГИПРОПРОМСЕЛЬСТРОЙ г. Саратов

Привязан:

Инв.N

Инв.N подл. | Подпись и дата | Взам.инв.N | Гл.инж. ЭЛТ | Пайкин | Н.инж. | Н.отд.

Альбом III

Типовой проект

3133/3

4

Копировал: Леденева Формат А2

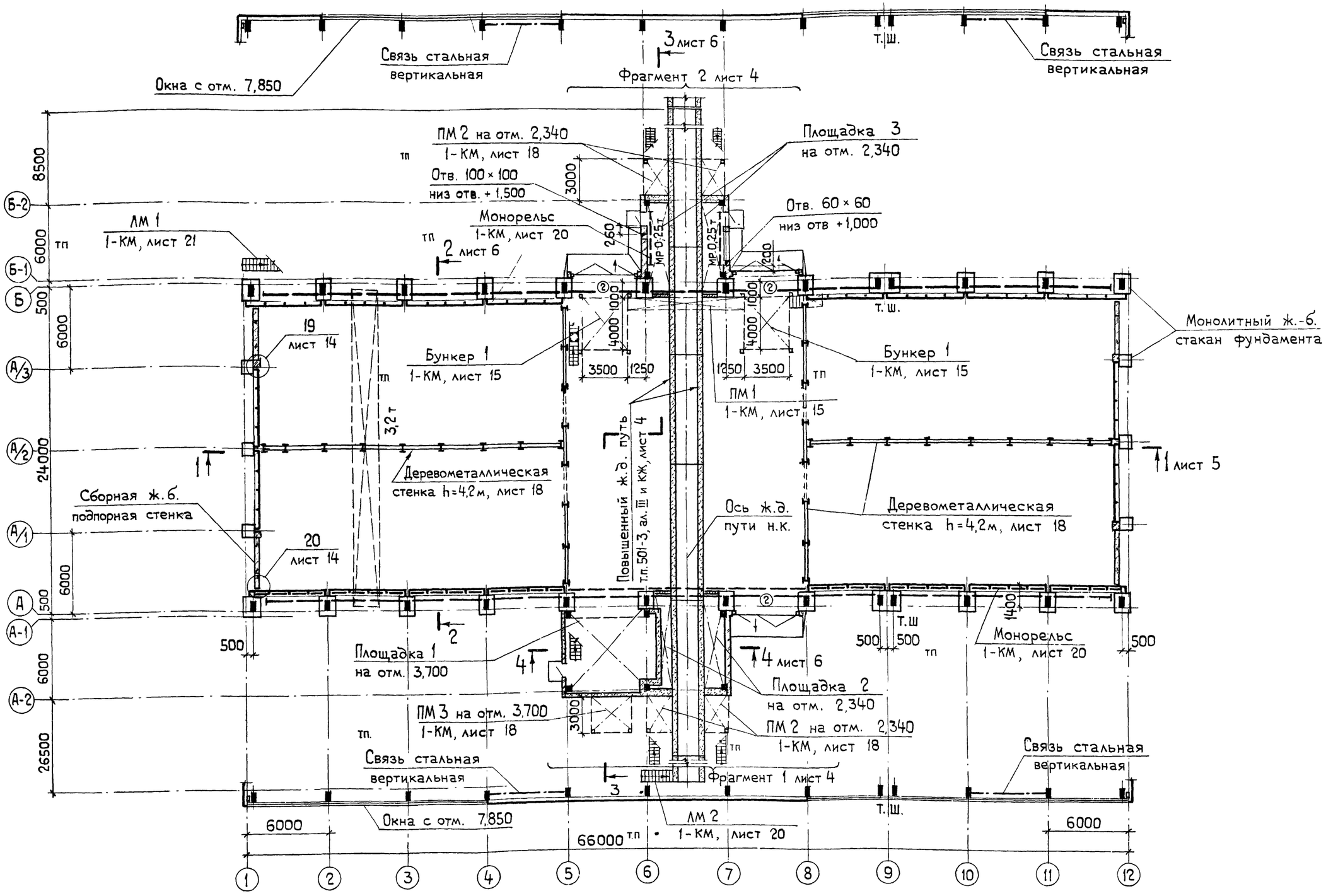

1. Общие указания к плану даны на листе 2.
2. Спецификация элементов заполнения проемов дана на листе 8.
3. Спецификация перемычек дана на листе 9.

ГИП	Шатилов		26.09.85
Нач. отд.	Катков		26.09.85
Гл. констр.	Зильберт		16.09.85
Рук. гр.	Пегова		08.01.85
Инж.	Чушкина		06.01.85
Н. контр.	Есина		26.09.85

Привязан:

Инв. №

ТП-705-1-192.85-1-АР

Прирельсовый склад минеральных удобрений вместимостью 5 тыс. т с мостовым грейферным краном. Вариант с покрытием из металлических ферм.

Стадия	Лист	Листов
Р	3	

План на отм. 0,000

ГИПРОПРОМСЕЛЬСТРОЙ г. Саратов

Альбом III
Типовой проект

Гл. спец. ТХ Ковальский
Гл. спец. ТТ Феоркин
Гл. инж. ЭЛТ Пайкин
Нач. отд. ЭН Попова
Гл. спец. техн. отд. Хейфец
Гл. спец. техн. отд. Суслов

Взам. инв. №
Подп. и дата
Инв. № подл.

9133/3 5

Копировал Яковенко

Формат А2

Альбом III

Типовой проект

Фрагмент 1

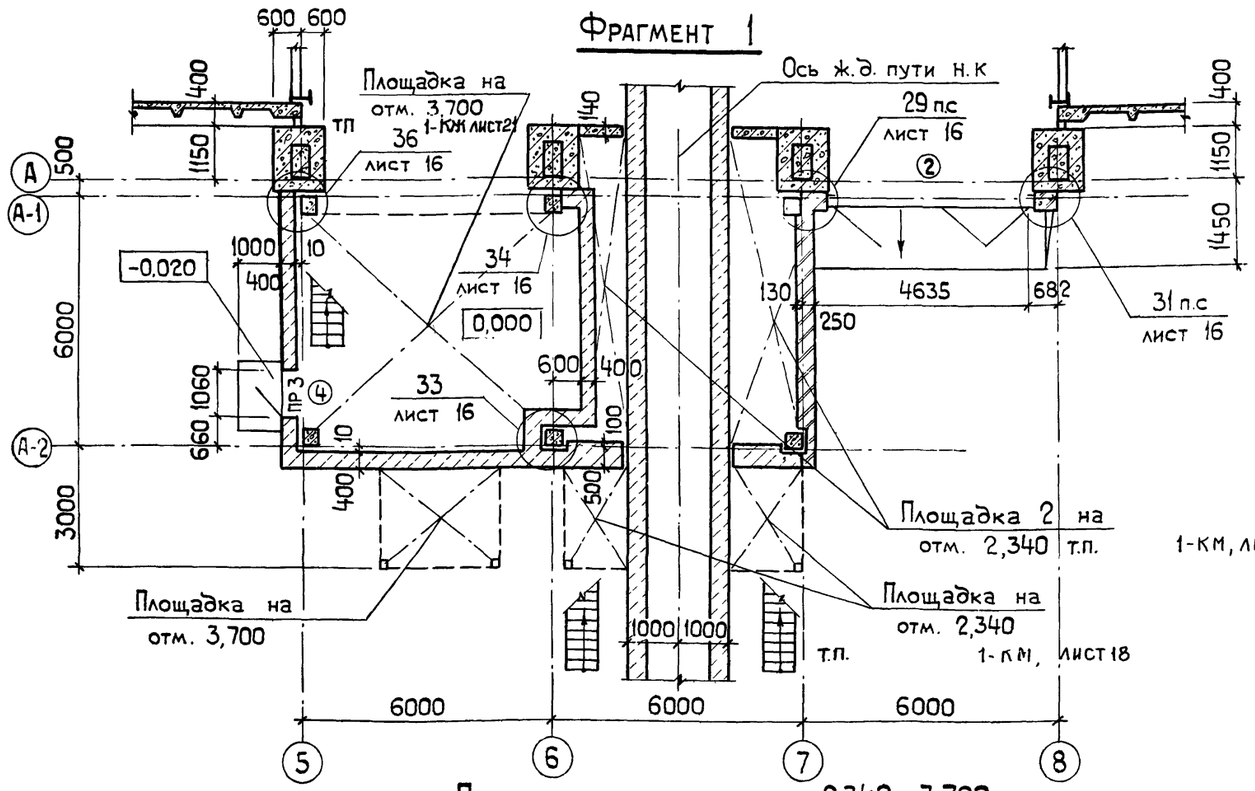

План площадок на отм. 2,340; 3,700

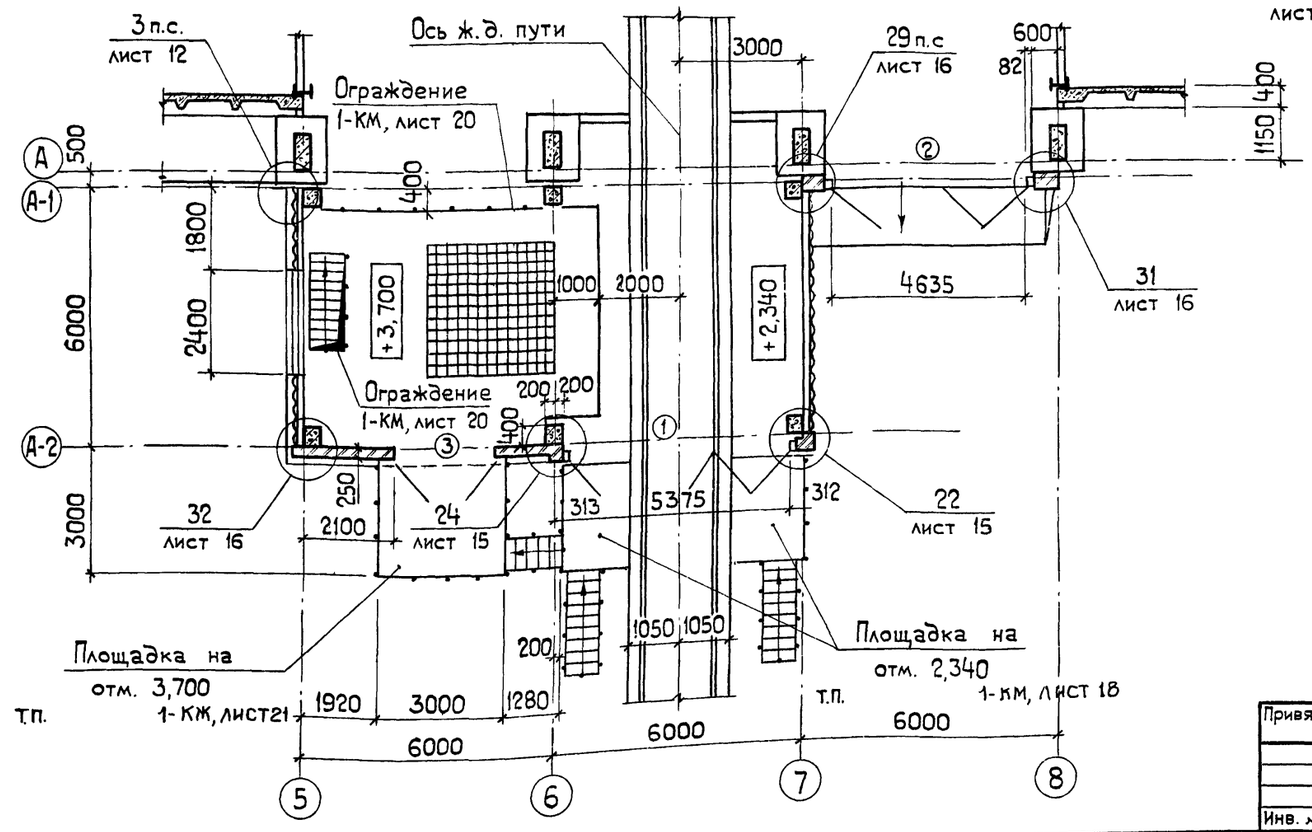

Фрагмент 2

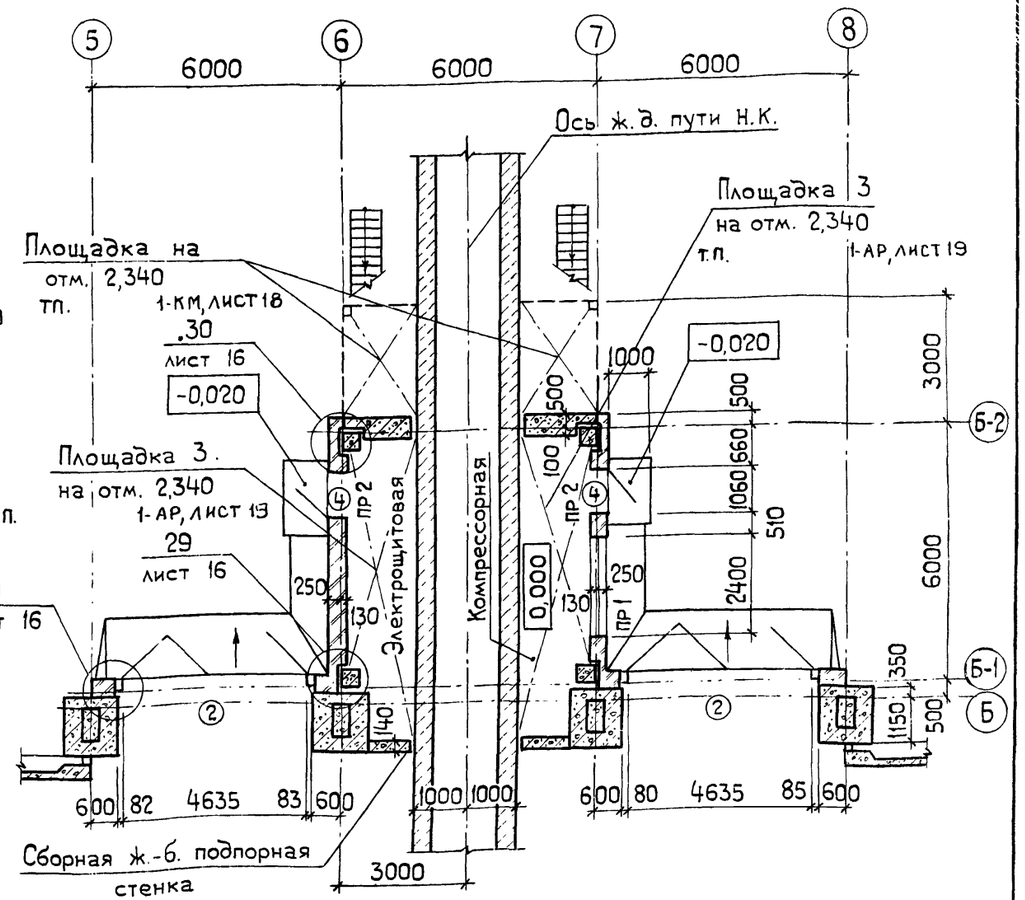

1. Спецификация на ворота и двери дана на листе 8.
2. Ведомость перемычек дана на листе 9.

9133/3 6

ГИП	Шатилов		16.08.85	ТП-705-1-192 85 1-АР
Нач.отд.	Катков		16.08.85	
Гл.констр	Зильбертов		16.08.85	
Рук.гр.	Легова		16.08.85	Прирельсовый склад минеральных удобрений вместимостью 5 тыс.т с мостовым грейферным краном. Вариант с покрытием из металлических ферм
				Стадия: Р; Лист: 4; Листов:
Н.контр.	Есина		16.08.85	Фрагменты 1, 2. План площадок на отм. 2,340; 3,700.
				ГИПРОПРОМСЕЛЬСТРОЙ г. Саратов

Привязан:

Инв. №

Инв.№ подл. | Подп. и дата | Взам. инв.№

Гл.спец. ТХ Ковальский

Копировал: Яковенко

Формат А2

Альбом III

Типовой проект

Разрез 1-1

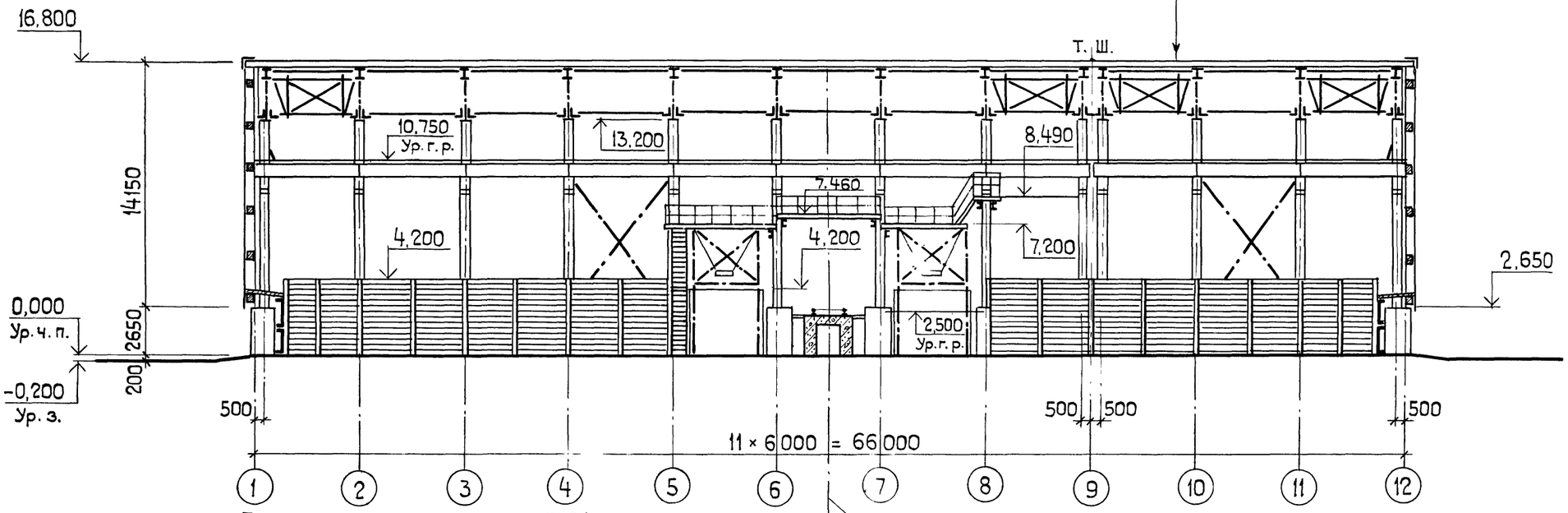

План площадки на отм. 2,340

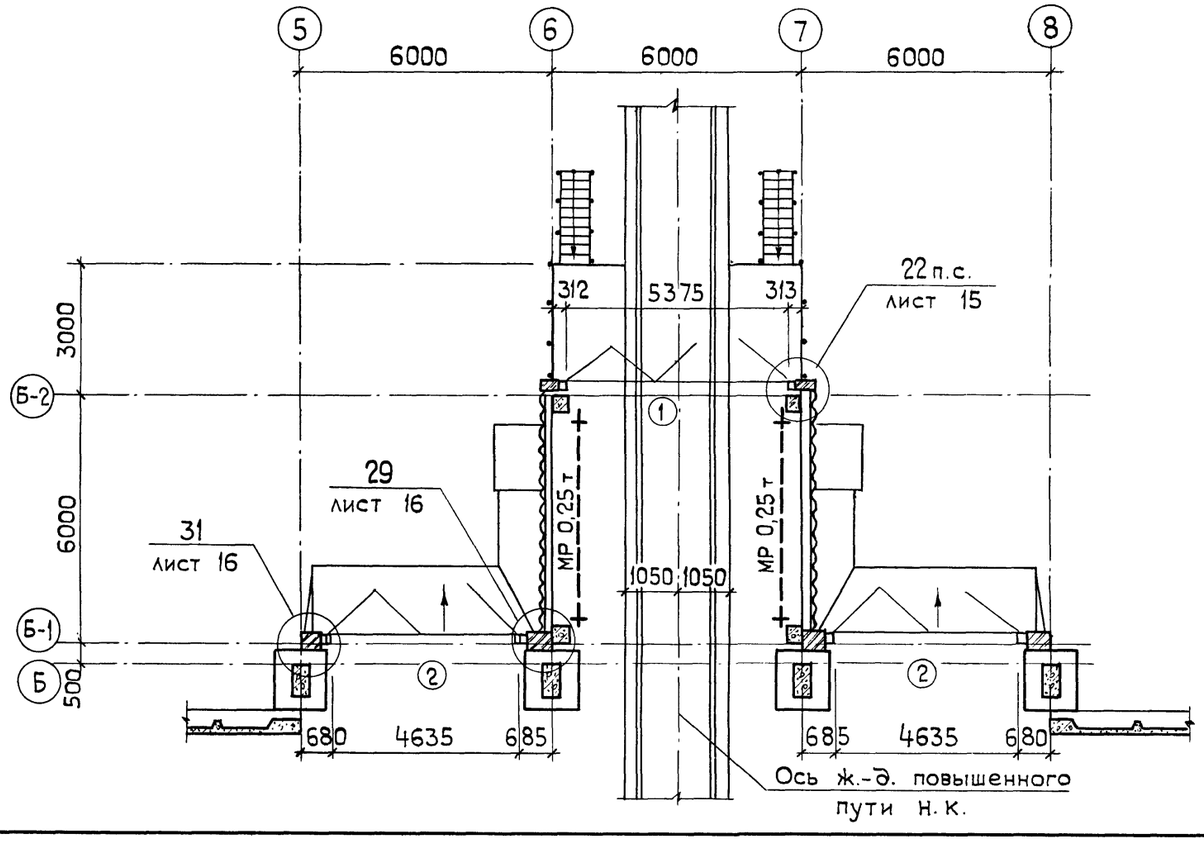

1. Спецификация на ворота дана на листе 9.
2. Общие указания к листу даны на листе 2.

9133/3 ' 7

ГИП	Шатилов		26.09.85
Нач.отд.	Катков		26.09.85
Гл.констр.	Зильбертов		16.09.85
Рук. гр.	Пегова		07.08.85
Н.контр.	Есина		26.09.85

ТП-705-1-192.85 1-АР

Прирельсовый склад минеральных удобрений вместимостью 5 тыс. т с мостовым грейферным краном. Вариант с покрытием из металлических ферм.

Стадия	Лист	Листов
Р	5	

Разрез 1-1. План площадки на отм. 2,340.

ГИПРОПРОМСЕЛЬСТРОЙ г. Саратов

Привязан:

Инв. №

Гл. спец. ТХ Ковальский

Инв. № подл. | Подп. и дата | Взам. инв. №

Копировал: Яковлева

Формат А2

Альбом III

Типовой проект

2-2

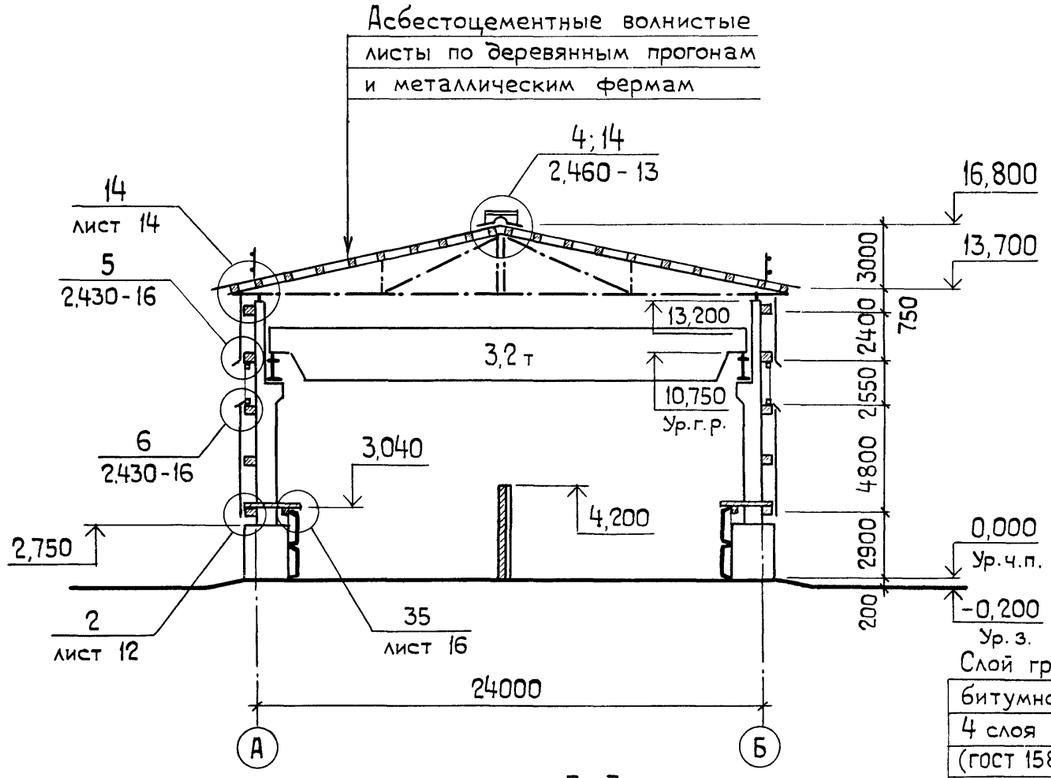

3-3

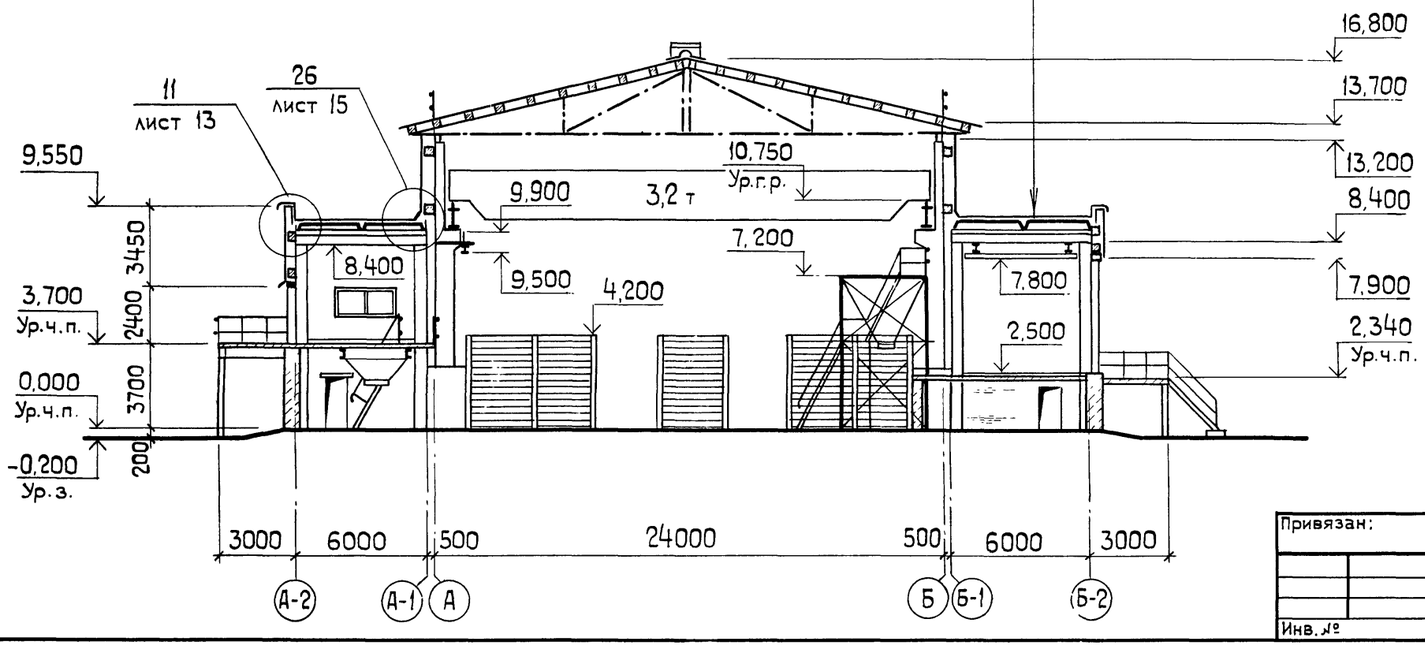

4-4

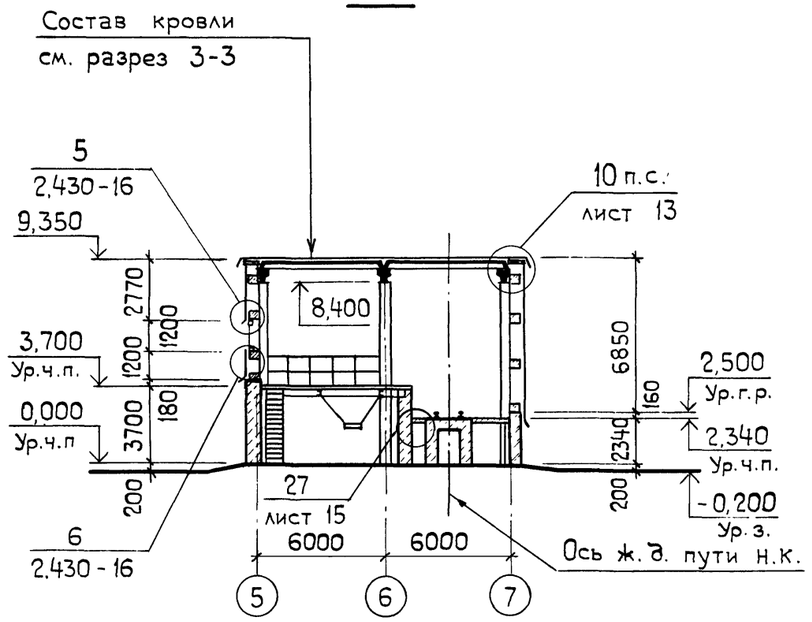

Слой гравия на антисептированной битумной мастике – 10 мм.
4 слоя стеклорубероида марки С-РМ (ГОСТ 15879-70) на битумной мастике.
Сборные железобетонные плиты по сборным железобетонным балкам.

9133/3 8

ГИП	Шатилов		26.09.85
Нач.отд.	Катков		26.09.85
Гл.констр.	Зильбертов		26.09.85
Рук. гр.	Пегова		13.09.85

ТП-705-1-192.85 1-АР

Прирельсовый склад минеральных удобрений вместимостью 5 тыс. т с мостовым грейферным краном. Вариант с покрытием из металлических ферм.

Стадия	Лист	Листов
Р	6	

Разрезы 2-2, 3-3, 4-4.

ГИПРОПРОМСЕЛЬСТРОЙ г. Саратов

Привязан:

Инв. №

Н.контр Есина 26.09.85

Копировал: Яковенко

Формат А2

Инв.№ подл. | Подп. и дата | Взам. инв. № | ГК спец. ТХ Ковальский

Альбом III

Типовой проект

Фасад 1-12

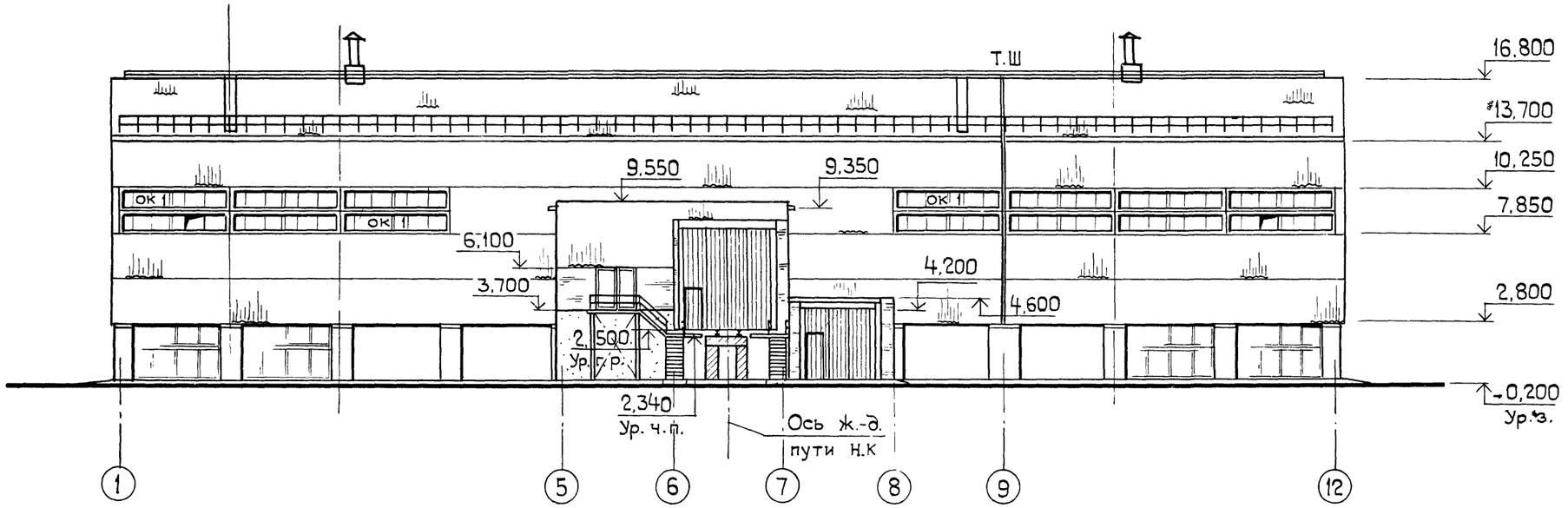

Фасад 12-1

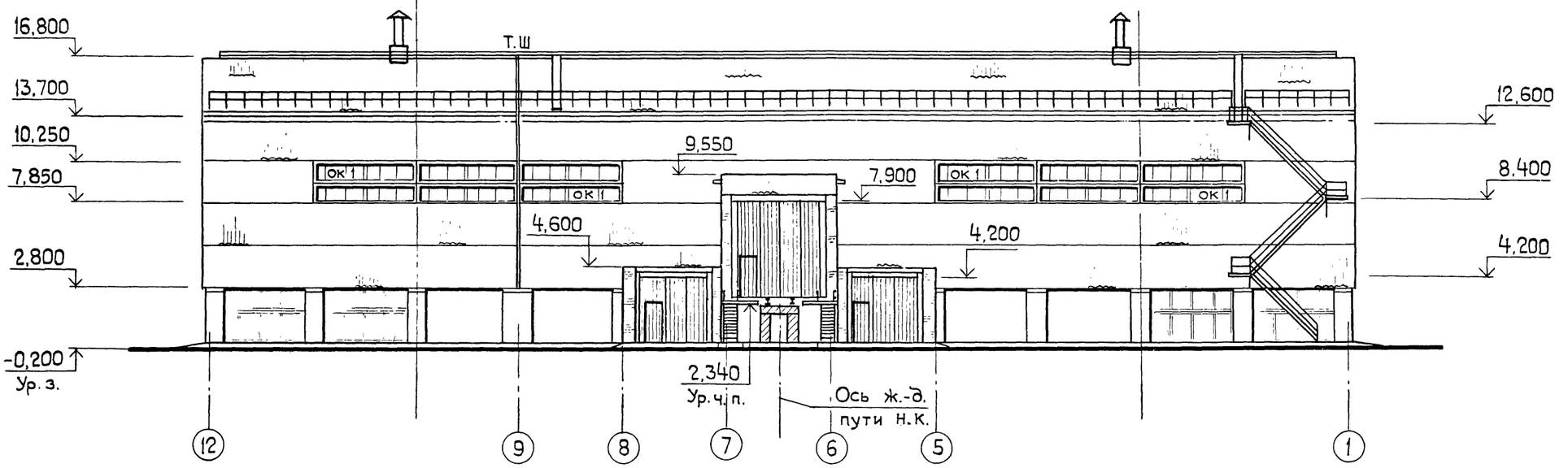

Инв.№ подл. | Подп. и дата | Взам. инв.№

9133/3

ГИП	Шатилов		ТП-705-192.85 1-АР
Нач.отд.	Катков		
Гл.констр.	Зильбертов		Прирельсовый склад минеральных удобрений вместимостью 5 тыс.т с мостовым грейферным краном. Вариант с покрытием из металлических ферм.
Рук. гр.	Пегова		
Инж	Левкевич		

Привязан:	Стадия	Лист	Листов
	Р	7	
Инв. №	Фасады 1-12, 12-1	ГИПРОПРОМСЕЛЬСТРОЙ г. Саратов	
Н.контр. Есина			

Копировал: Яковенко

Формат А2

Альбом III

Типовой проект

Фасад А-2 ÷ Б-2

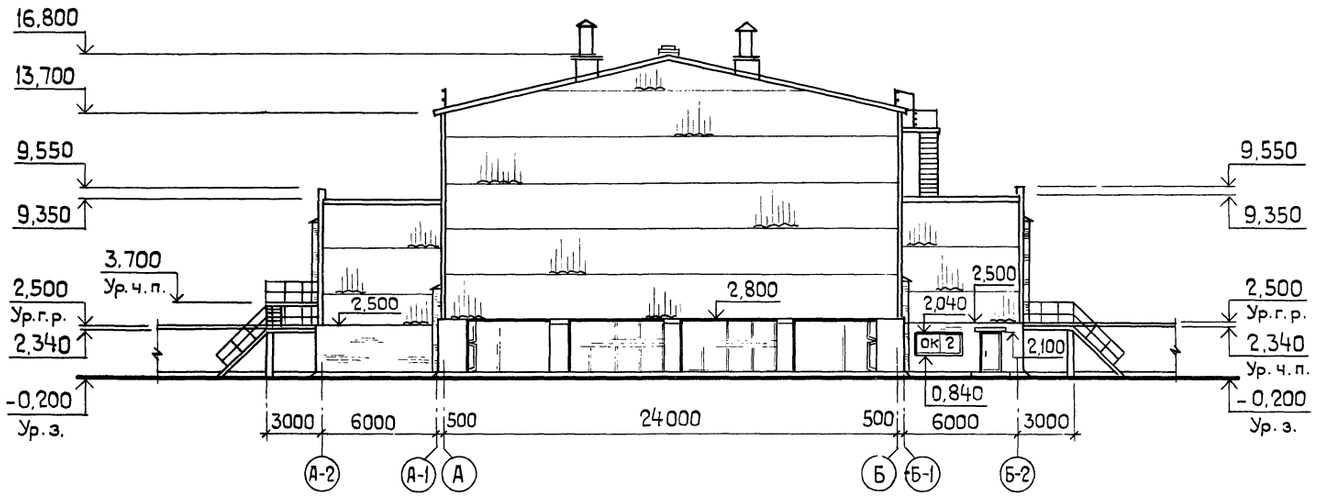

Фасад Б-2 ÷ А-2

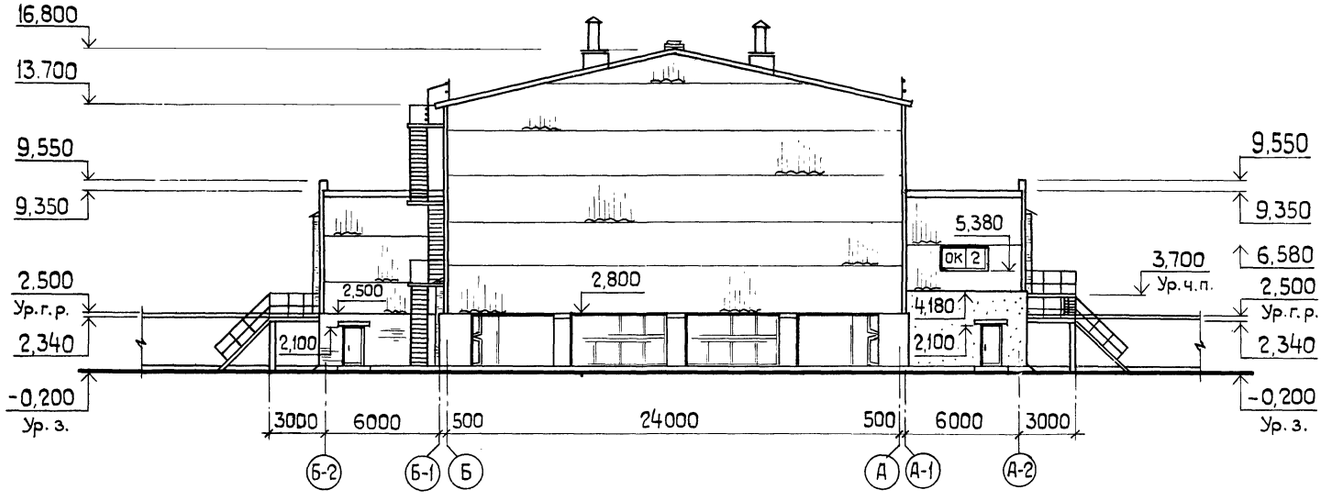

ОК 1

(мест 13)

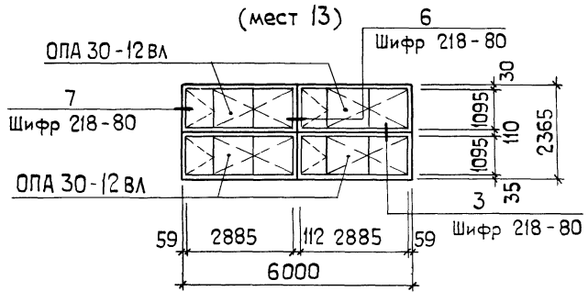

Спецификация элементов заполнения проемов

Марка, поз.	Обозначение	Наименование	Кол.	Масса ед., кг	Примечание
		Ворота			
1	1.435.2-20, вып.1	РСВ 4,8 × 5,4	2	1172	
2	1.435.2-20, вып.1	РСВ 4,2 × 4,2	3	865	
		Дверной блок			
3	ГОСТ 14624-69	Д 50	1	–	
4	ГОСТ 14624-69	Д 56-П	3	–	
		ОК 1 (мест 13)			
ОПА30-12ВЛ	Шифр 218-80	Оконный блок ОПА30-12ВЛ	4	–	
		ОК 2 (мест 2)			
ОПА24-12В	Шифр 218-80	Оконный блок ОПА24-12В	1	–	
		Толщина стекла - 3 мм			

9133/3.10

ГИП	Шатилов		ТП-705-1-192.85 1-АР
Нач.отд.	Катков		
Гл.констр.	Зильбертов		
Рук. гр.	Пегова		Прирельсовый склад минеральных удобрений вместимостью 5 тыс.т с мостовым грейферным краном. Вариант с покрытием из металлических ферм
Инж.	Чушкина		

Привязан:	Стадия	Лист	Листов
	Р	8	
Инв. №	Фасады А-2–Б-2, Б-2 – А-2	ГИПРОПРОМСЕЛЬСТРОЙ г. Саратов	
Н.контр. Есина			

Инв.№ подл. | Подп. и дата | Взам.инв.№

Копировал: Яковенко

Формат А2

Альбом III

Типовой проект

План полов на отм. 0.000

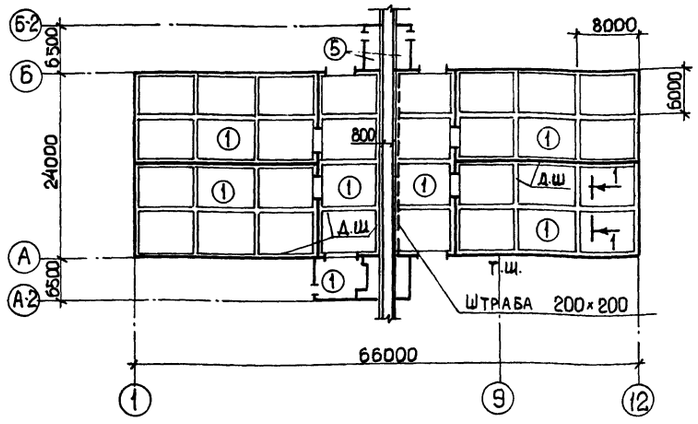

Планы полов на отм. 2.340

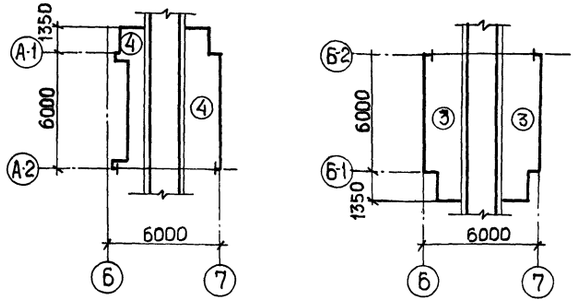

План полов на отм. 3.700

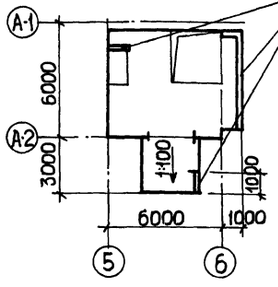

Закладные поз.10

1-1

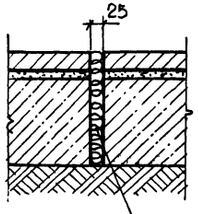

Деформационный шов заполнить битумом

Ведомость перемычек

Тип	Схема сечения
ПР1	1ПР8-27.12.22у; 1ПР4-28.12.14; 220; 140; 2.040; 130 250; 7→8
ПР2	1ПР38-15.12.22у; 1ПР1-12.12.14; 220; 140; 60; 2.100; 130 250; 7→8; 6→5
ПР3	1ПР1-12.12.14; 1ПР38-15.12.22у; 140; 220; 2.100; 380; 10; 4→5

Спецификация перемычек

Марка поз.	Обозначение	Наименование	Кол	Масса ед., кг	Примечание
ПР1	1.138-10, вып.1	1ПР8-27,12.22у	1	175	
		1ПР4-28,12.14	2	125	
ПР2	1.138-10, вып.1	1ПР38-15.12.22у	2	100	
		1ПР1-12.12.14	4	50	
ПР3	1.138-10, вып.1	1ПР38-15.12.22у	2	100	
		1ПР1-12.12.14	1	50	

1. Полы запроектированы согласно СНиП II-В.8-71 и технологического задания.
2. При устройстве полов заложить закладные детали для крепления металлических лестниц т.п. 1-КМ, листы 15, 20. Спецификацию и выборку стали на закладные поз.10 см. на листе т.п. 1-КЖ, лист 22.
3. При расчете подстилающего слоя пола склада принят коэффициент постели - 4,5 кгс/см².
4. Покрытие пола типы 1,2 приняты на основании раздела проекта „Антикоррозионная защита строительных конструкций и оборудования," разработанного институтом „Проектхимзащита", г. Москва.

Экспликация полов

Наименование или номер помещения по проекту	Тип пола по проекту	Схема пола или номер узла по серии	Элементы пола и их толщина	Площадь пола, м²
Склад	1		Покрытие - кислотоупорный асфальтобетон толщиной 100 мм Битумно-рулонная изоляция общей толщиной - 10 мм: - грунтовочный слой из битумного лака БТ-783 за 2 раза; - два слоя рубероида РПМ-300А на битуме марки БТ-70/30; - шпаклевка мастикой битуминоль марки Н-2 толщиной 5 мм. Стяжка-цементно-песчаный раствор - 20 мм. Подстилающий слой-бетон марки М-300-250 мм. Основание - уплотненный грунт с плотностью скелета до 1,6 т/м³ с втрамбованным в него слоем щебня или гравия крупностью 40-50 мм толщиной - 100 мм	См. примечание п.4 1443
Помещение склада	2		Покрытие-особоплотный бетон марка М400 с уплотняющей добавкой СДБ толщиной 100 мм Основание - железобетонное монолитное перекрытие - 120 мм	36
Помещение склада	3		Покрытие - кислотоупорный бетон марки М 200 - 20 мм Основание - железобетонное монолитное перекрытие - 60 мм	28
Помещение склада	4		Покрытие - деревянные щиты - 40 мм по металлическим балкам и кирпичным стенам	22
Компрессорная, электрощитовая	5		Покрытие - цементно-песчаный раствор марки 200 - 20 мм с железнением. Подстилающий слой - бетон марки М 100 - 100 мм Основание - см. тип пола 1.	22

Деформационный шов заполнить битумом

Привязан:

Инв.№

Инв.№ подл. | Подпись и дата | Взам.инв.№

9133/3 11

ГИП	Шатилов		26.07.85
Нач.отд.	Катков		26.07.85
Гл.констр.	Зильберпов		26.07.85
Рук.бриг.	Пегова		26.07.85
Инж.	Чушкина		26.07.85
Н.контр.	Есина		26.08.85

ТП-705-1-192.85 -1-АР

Прирельсовый склад минеральных удобрений вместимостью 6 тыс. т с мостовым грейферным краном. Вариант с покрытием из металлических ферм.

Стадия	Лист	Листов
Р	9	

Планы полов на отм. 0.000; 2.340; 3.700. Ведомость перемычек. Спецификация перемычек.

ГИПРОПРОМСЕЛЬСТРОЙ г. Саратов

Копировал: Прошина Формат А2

Альбом VII

Типовой проект

Схема расположения элементов продольного фахверка по оси „А"

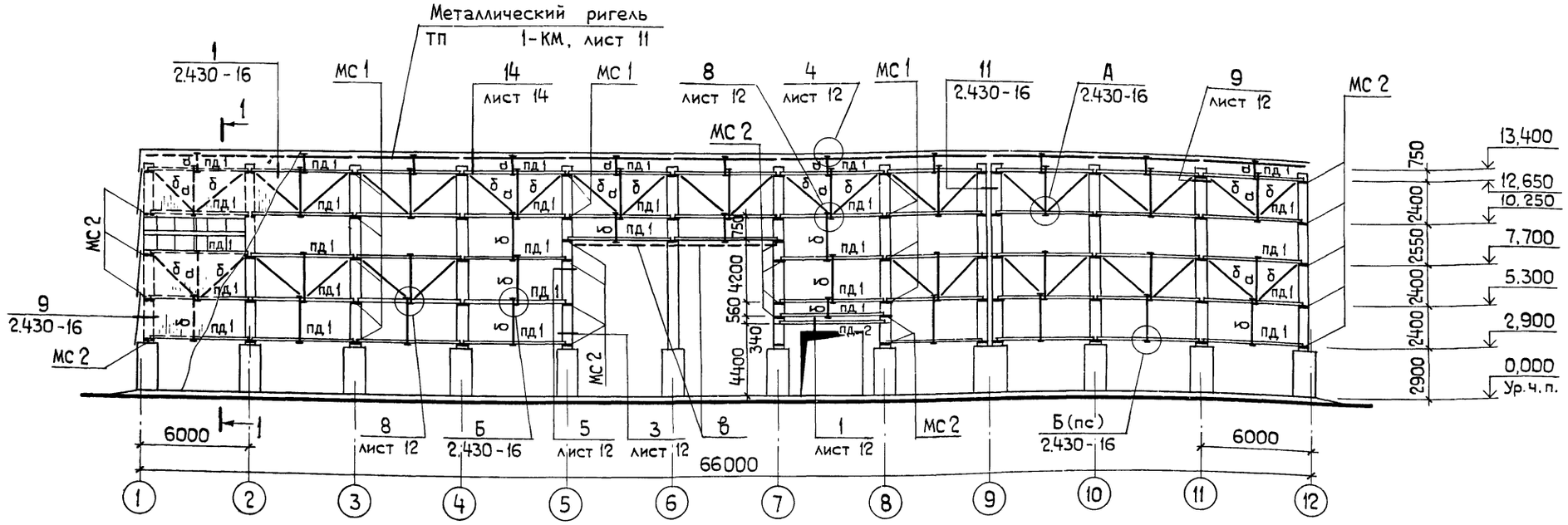

1-1

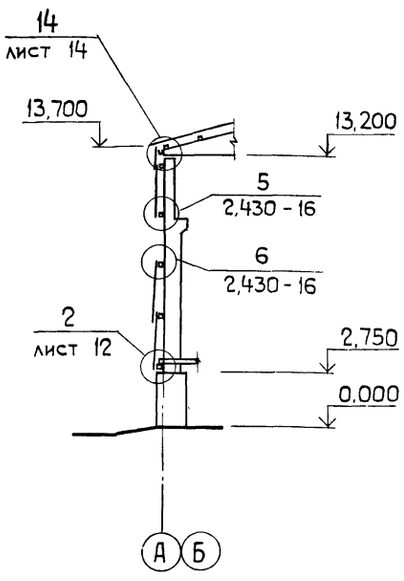

Схема расположения элементов продольного фахверка по оси „Б"

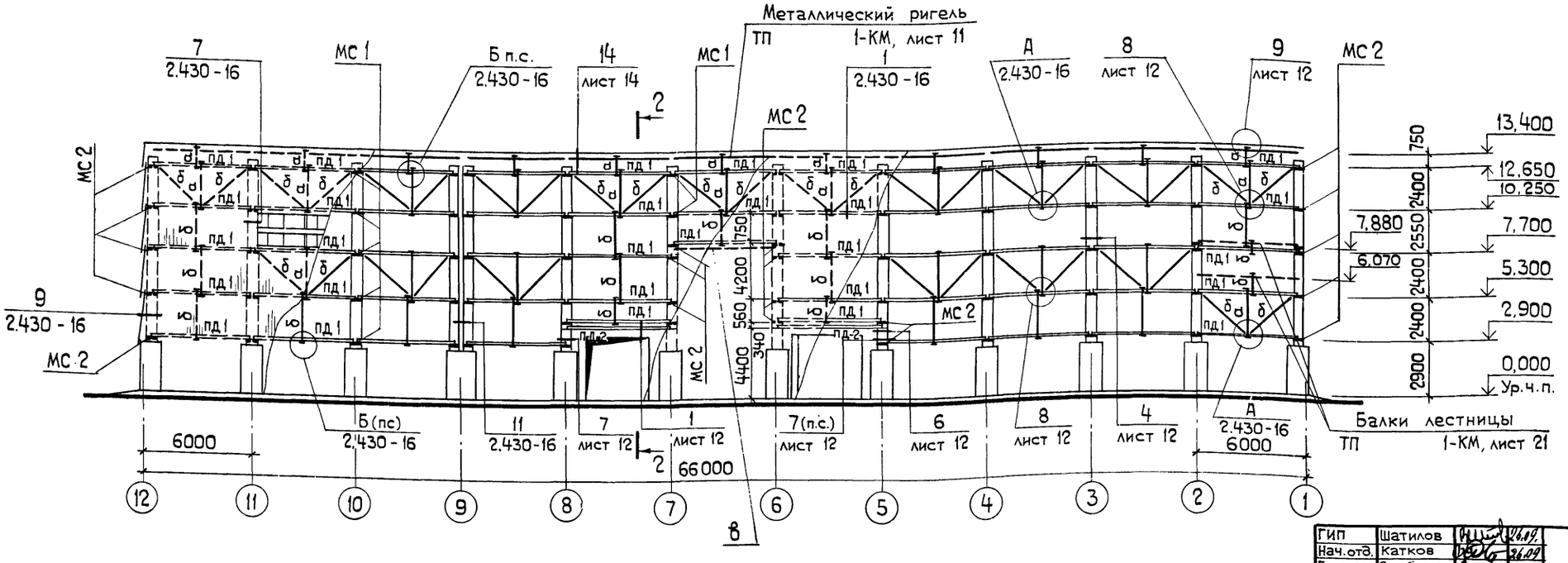

2-2

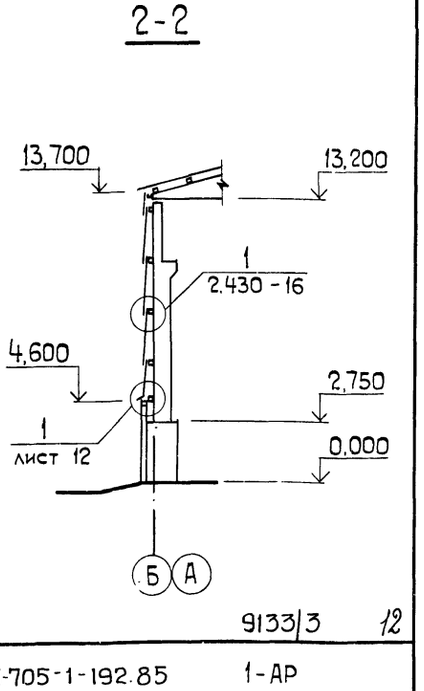

9133/3 12

ГИП	Шатилов		16.09
Нач.отд.	Катков		16.09
Гл.констр.	Зильбертов		16.09
Рук. гр.	Пегова		16.09
Инж.	Левкевич		16.09

ТП-705-1-192.85 1-АР

Прирельсовый склад минеральных удобрений вместимостью 5 тыс. т с мостовым грейферным краном. Вариант с покрытием из металлических ферм.

Стадия	Лист	Листов
Р	10	

Схемы расположения элементов продольного фахверка по осям „А" и „Б".

ГИПРОПРОМСЕЛЬСТРОЙ г. Саратов

Привязан:

Инв. №

Н.контр. Есина

Копировал: Яковенко

Формат А2

Инв.№ подл. | Подп. и дата | Взам. инв.№

Альбом III

Типовой проект

Схема расположения элементов торцового фахверка по осям „1" и „12"

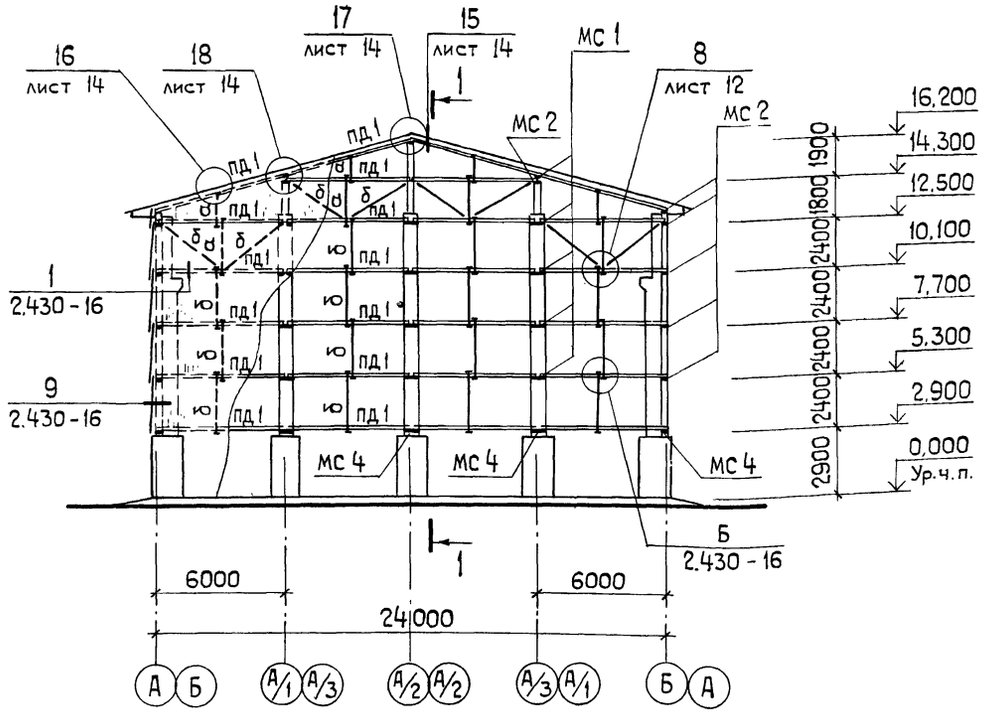

Схема расположения элементов фахверка по оси 5

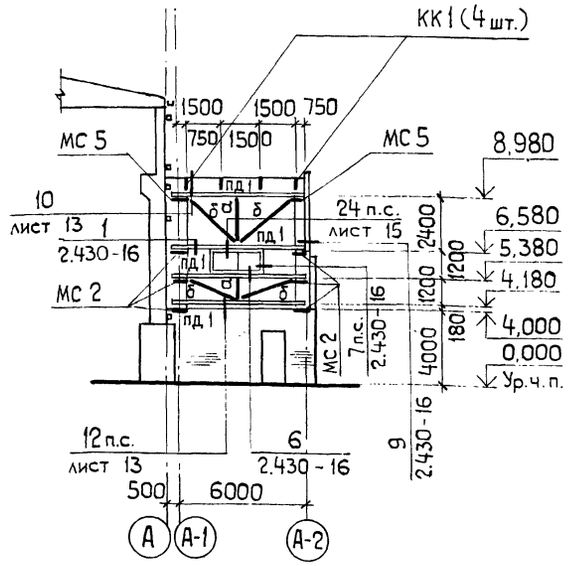

Схема расположения элементов фахверка по осям 6; 7

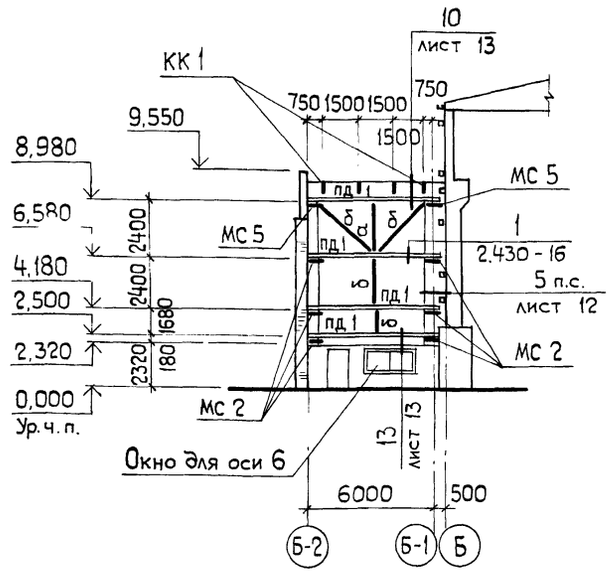

1-1

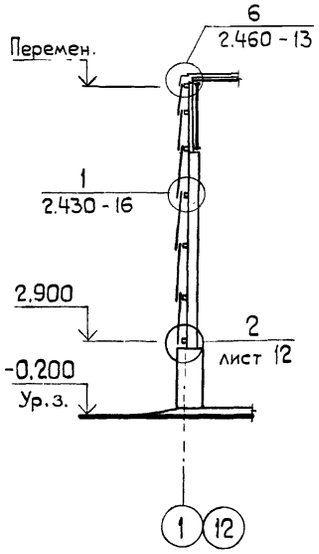

Схема расположения элементов фахверка по оси „7"

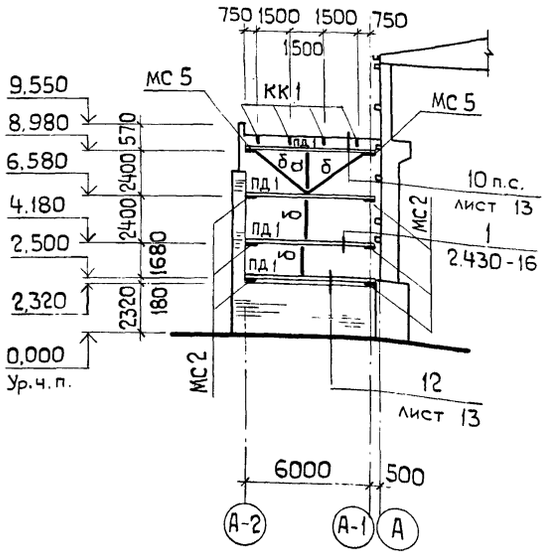

Схема расположения элементов фахверка по оси А-2

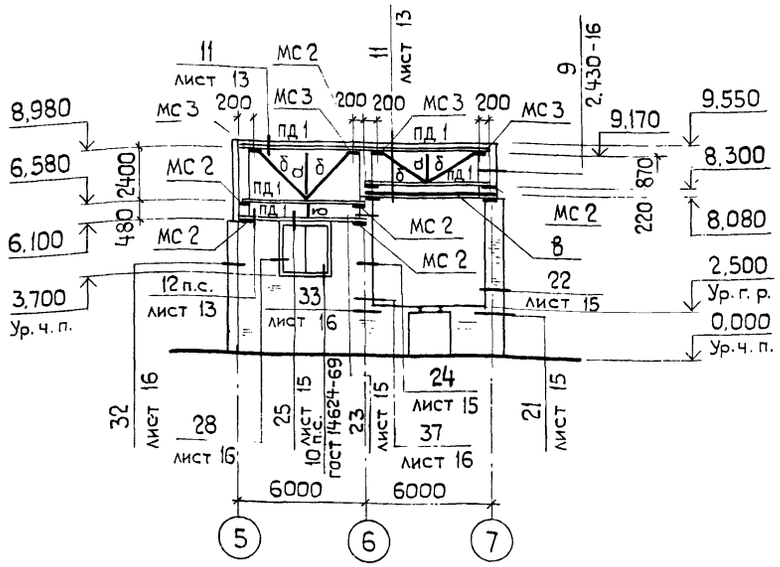

Схема расположения элементов фахверка по оси Б-2

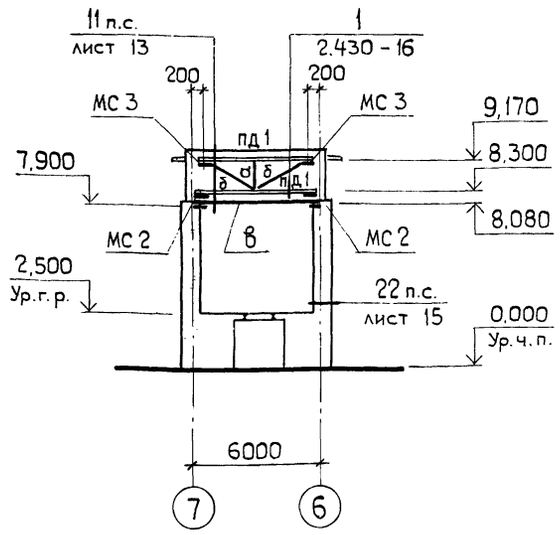

9133/3 13

ГИП	Шатилов		26.08.85	ТП-705-1-192.85 1-АР
Нач.отд.	Катков		26.08.85	
Гл.констр.	Зильбертов		26.08.85	
Рук. гр.	Пегова		26.08.85	Прирельсовый склад минеральных удобрений вместимостью 5 тыс.т с мостовым грейферным краном. Вариант с покрытием из металлических ферм.
Инж.	Левкевич		26.08.85	
Привязан:				Стадия: Р; Лист: 11; Листов:
Инв. №	Н.контр.	Есина	26.08.85	Схемы расположения элементов торцового фахверка по осям „1" и „12" и схемы тамбуров. ГИПРОПРОМСЕЛЬСТРОЙ г. Саратов

Копировал: Яковенко

Формат А2

Инв. № подл. | Подп. и дата | Взам. инв. №

Альбом III

Типовой проект

Инв.№подл. | Подпись и дата | Взам.инв.№

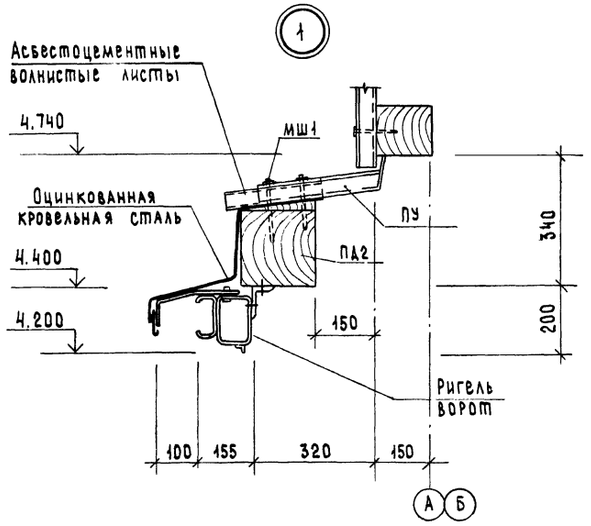

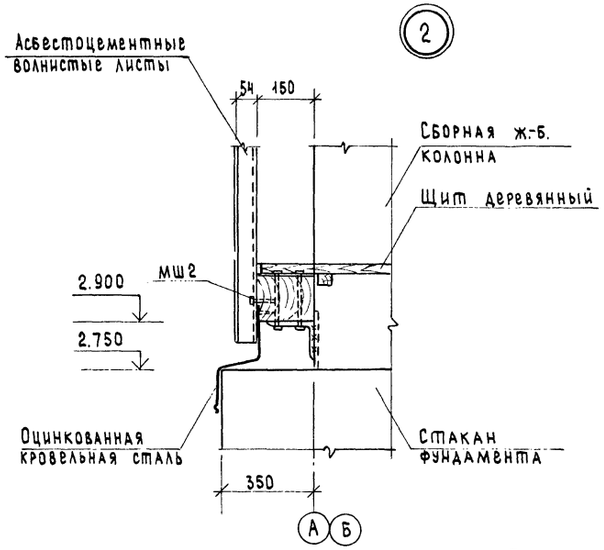

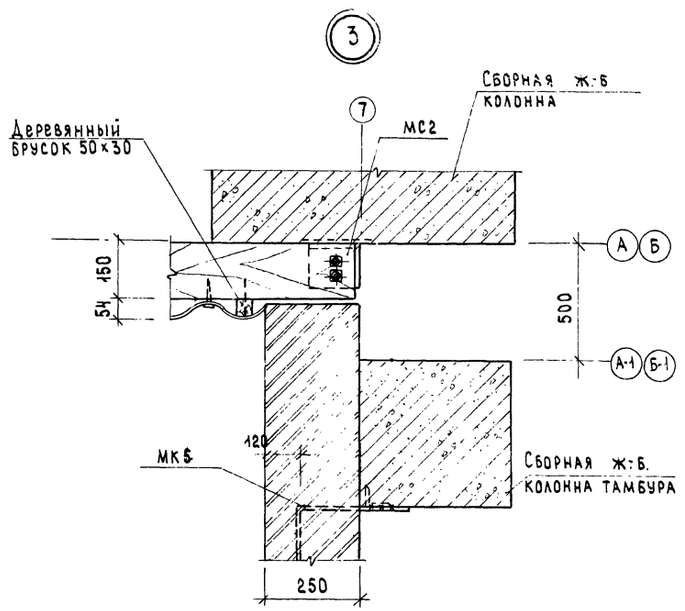

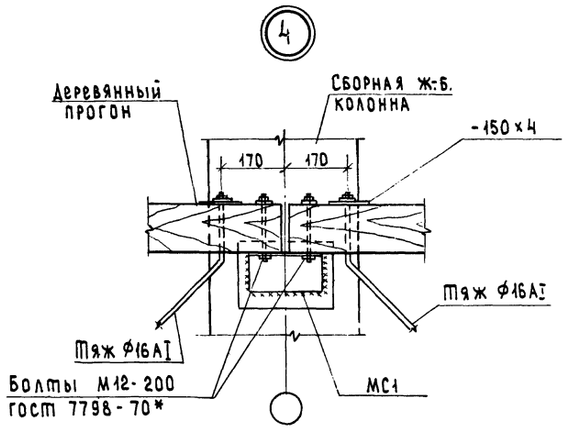

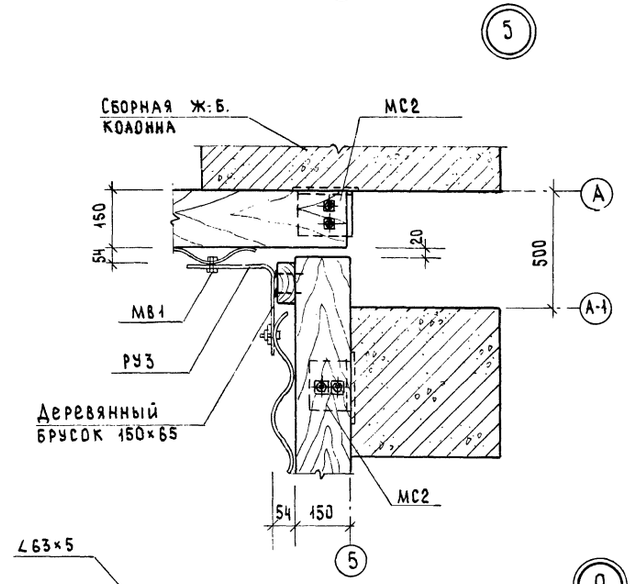

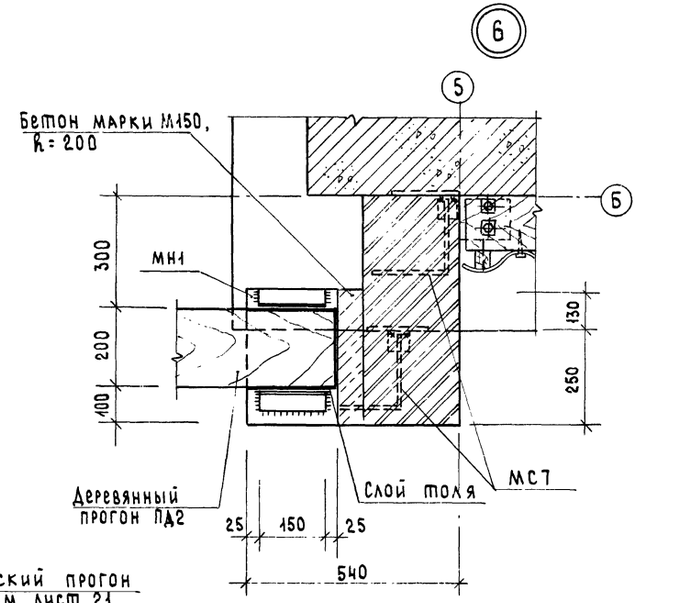

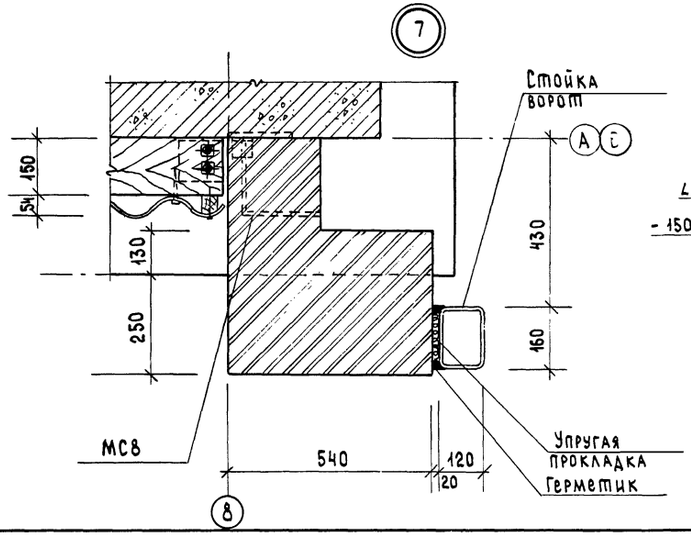

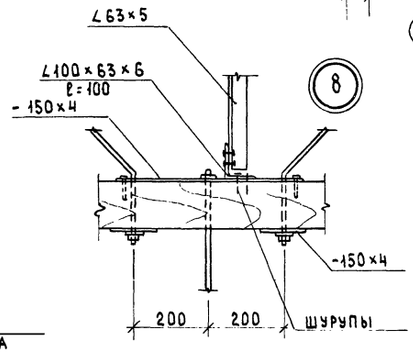

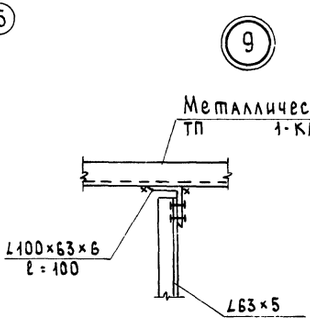

Спецификацию соединительных элементов кирпичных участков стен см. лист 16.

9133/3 1.1

ГИП	Шатилов		26.09.85	ТП-705-1-192.85 -1-АР	
Нач.отд.	Катков		26.09.85		
Гл.констр.	Зильбертов		26.09.85		
Рук.гр.	Петова		26.09.85	Прирельсовый склад минеральных удобрений вместимостью 5 тыс. т с мостовым грейферным краном. Вариант с покрытием из металлических ферм.	
Инженер	Левкевич		26.09.85		Стадия: Р; Лист: 12; Листов:
				Узлы 1÷9	ГИПРОПРОМСЕЛЬЭЛЕКТРОЗЕМ г. Саратов
Н.контр.	Есина		26.09.85		

Копировал: Сырова, Сырова

Формат А2

Альбом III

Типовой проект

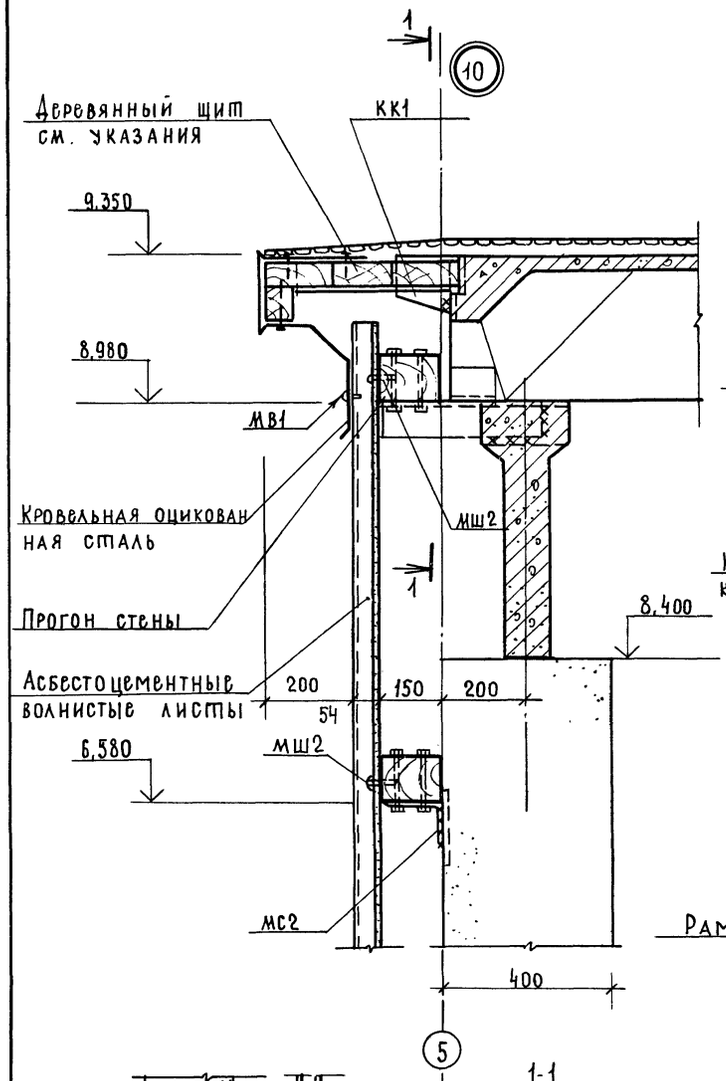

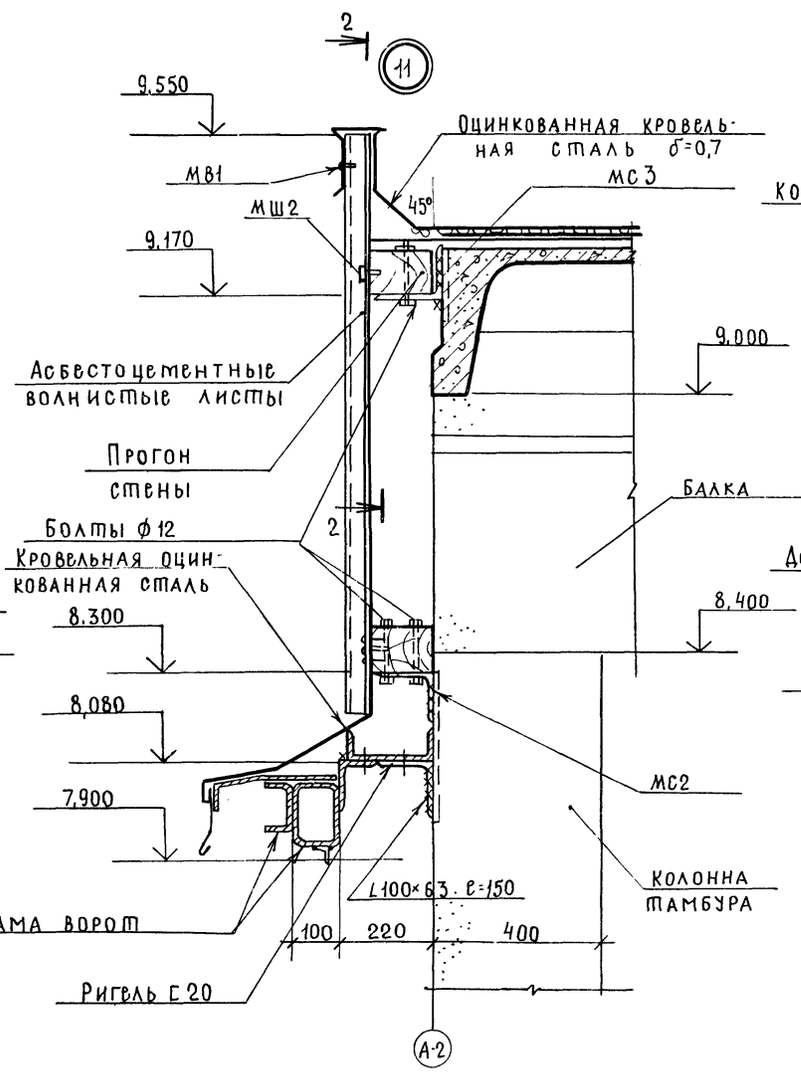

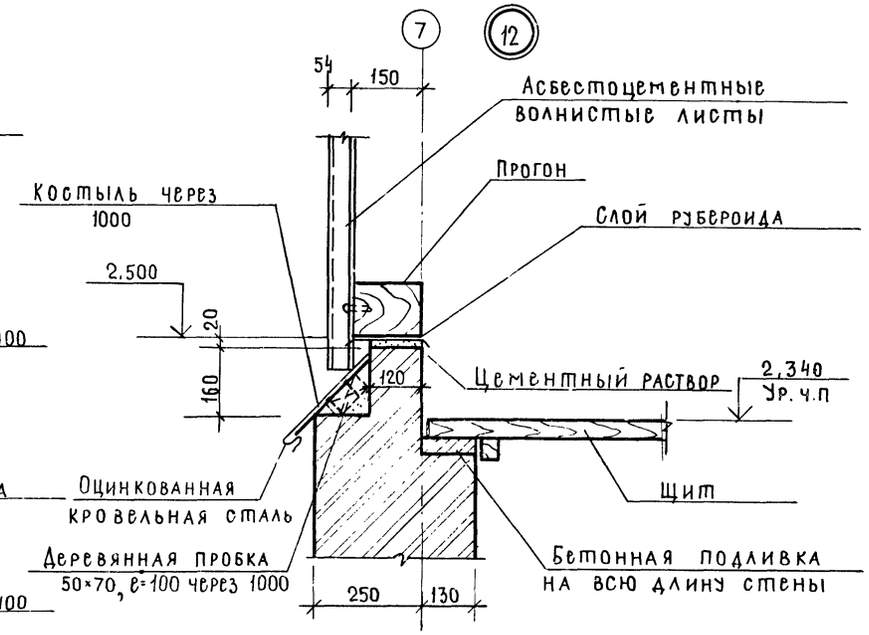

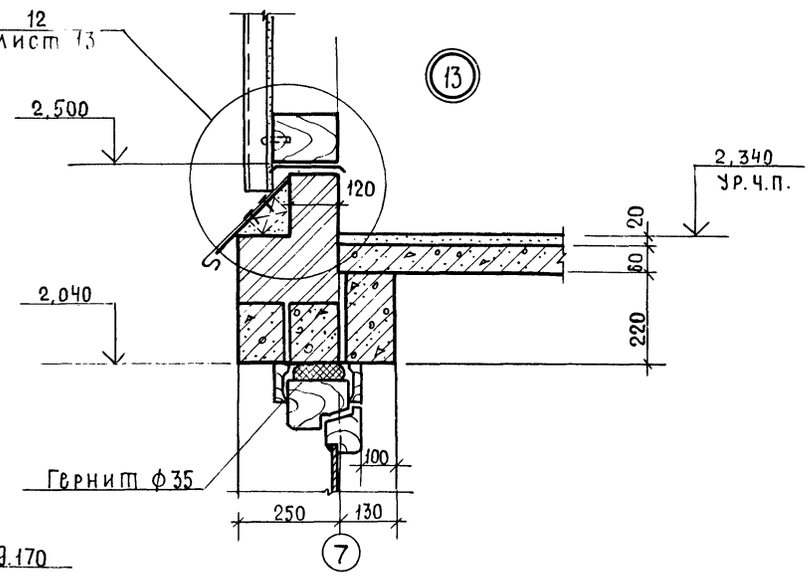

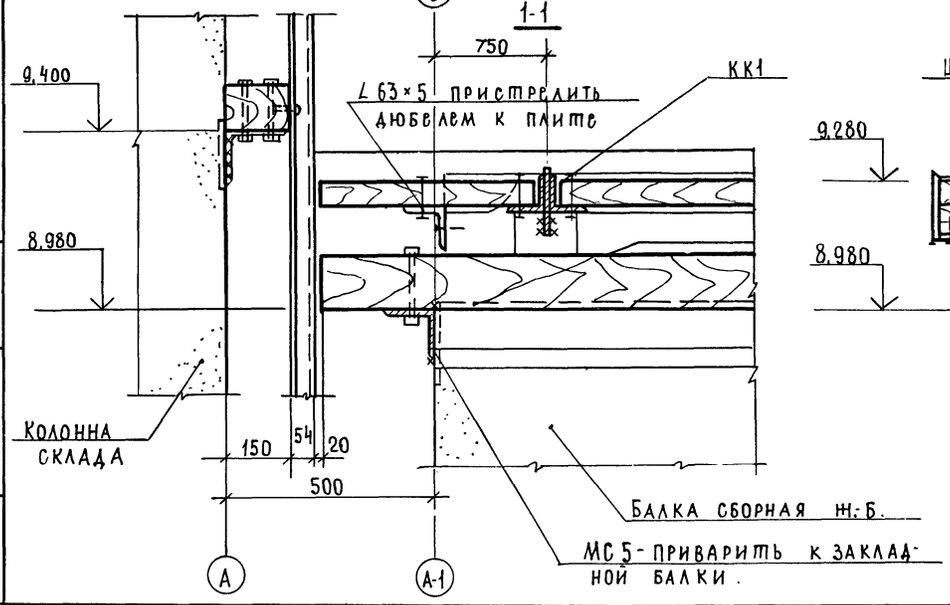

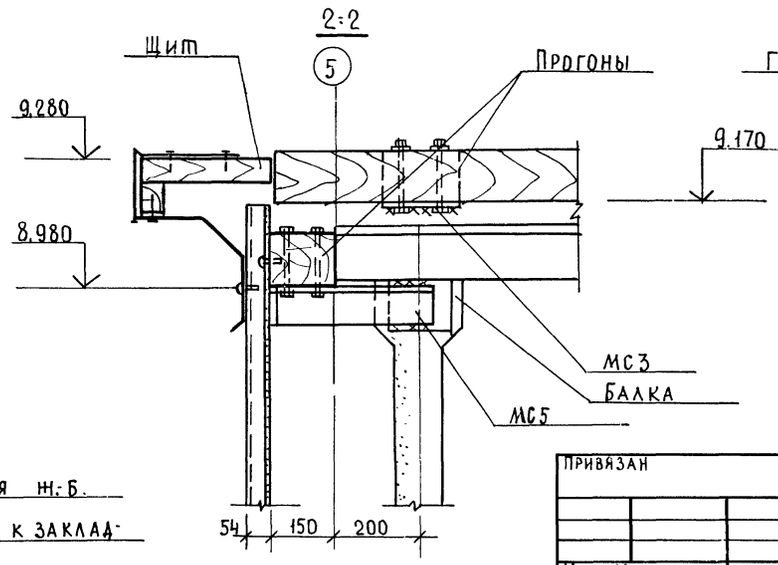

Схему расположения деревянных щитов карниза тамбуров см лист 14

9133/3 15

ГИП	Шатилов		ТП-705-1-192.85 1-АР
Нач.отд.	Катков		
Гл.констр	Зильбертов		
Рук.гр.	Пегова		Прирельсовый склад минеральных удобрений вместимостью 5тыс.т с мостовым грейферным краном. Вариант с покрытием из металлических ферм.
Привязан			Стадия Р; Лист 13; Листов
Инв.№	Н.контр.	Есина	Узлы 10÷13

ГИПРОПРОМСЕЛЬСТРОЙ г.Саратов

Копировал: Несмеянова

Формат А2

Инв.№ подл. | Подпись и дата | Взам.инв.№

Альбом III

Типовой проект

Схема расположения деревянных щитов карниза по осям 5,6,7

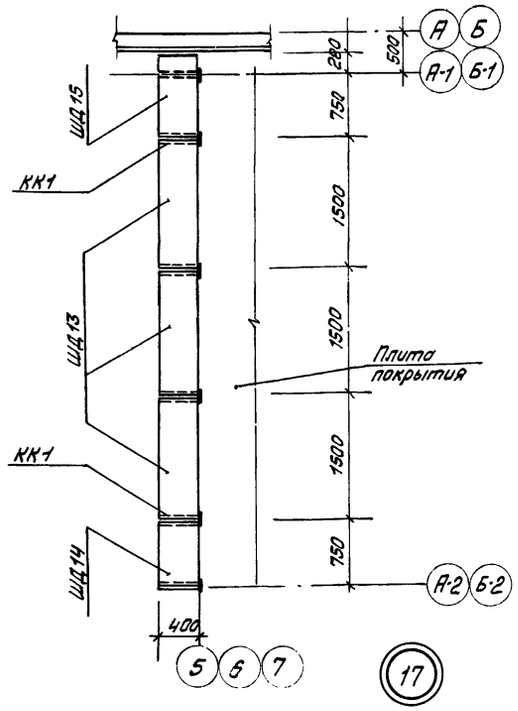

17

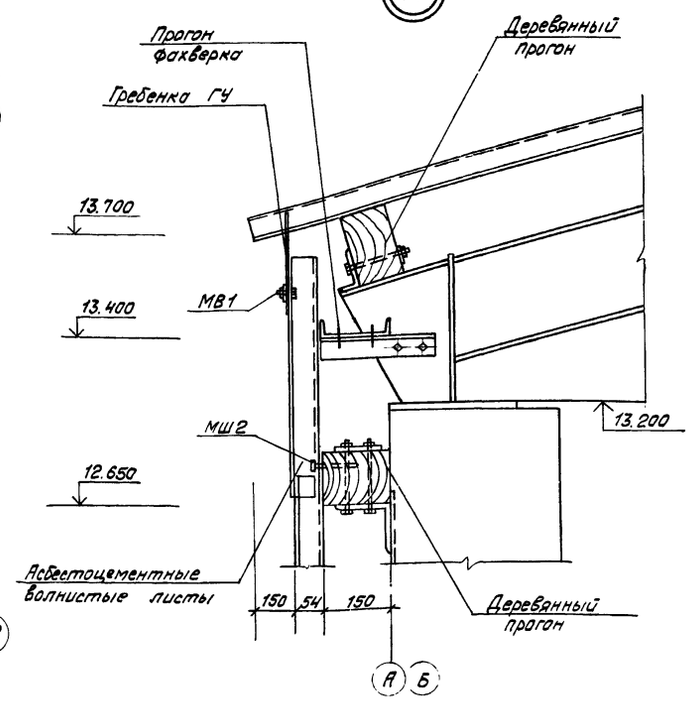

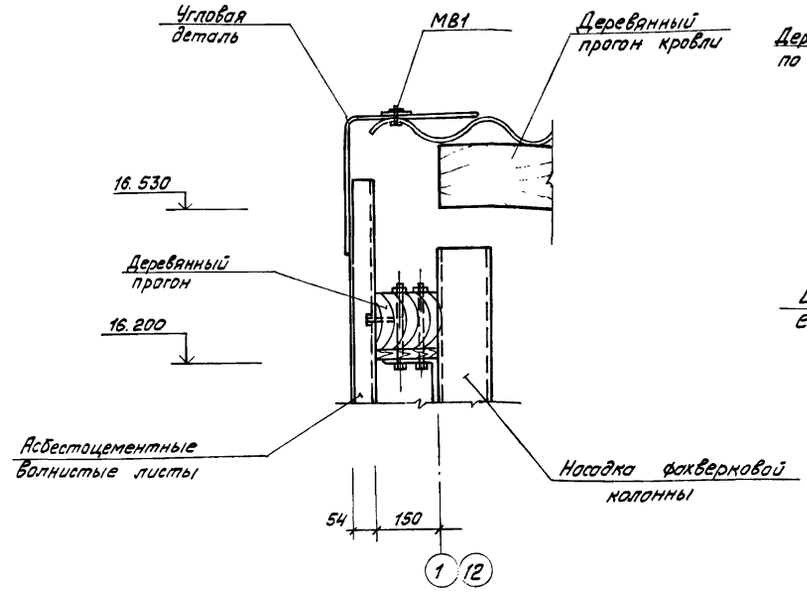

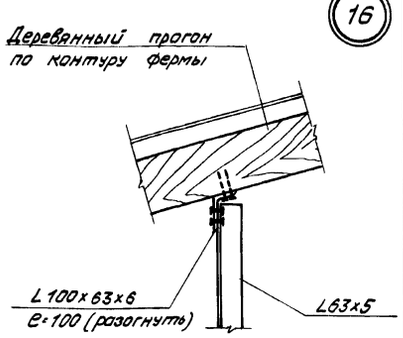

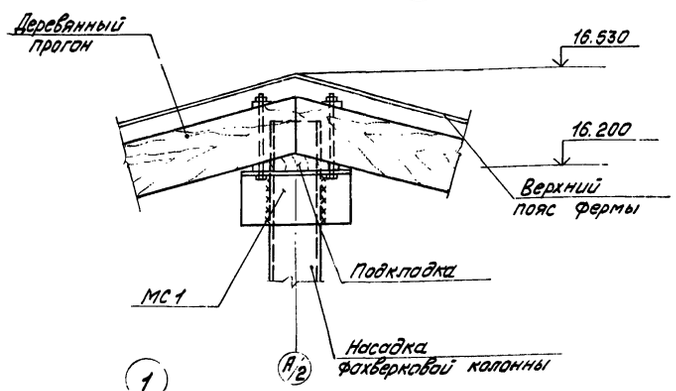

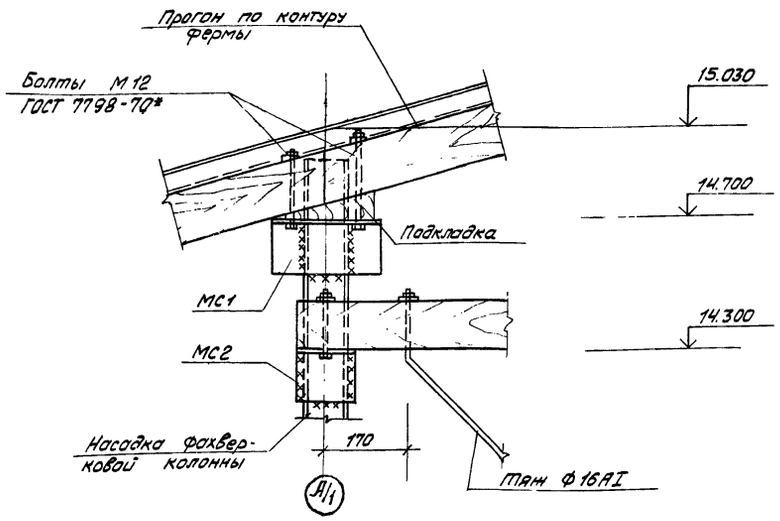

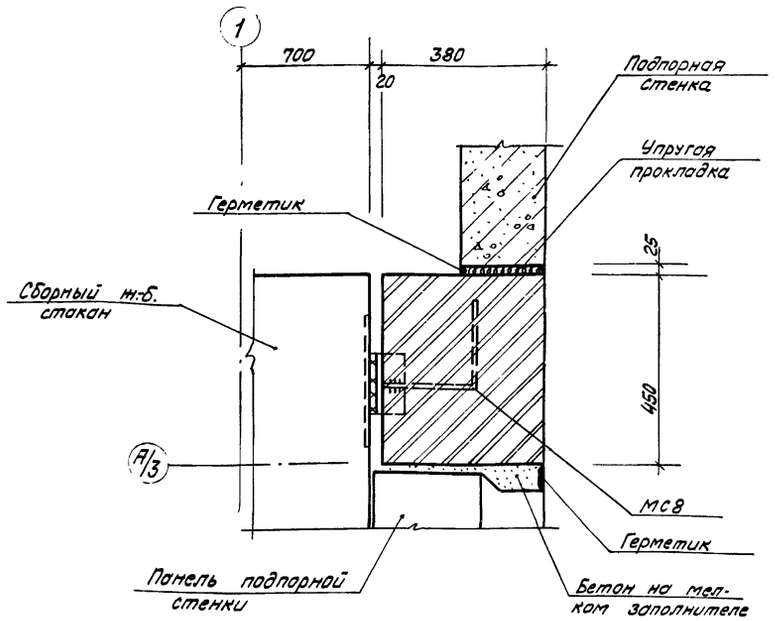

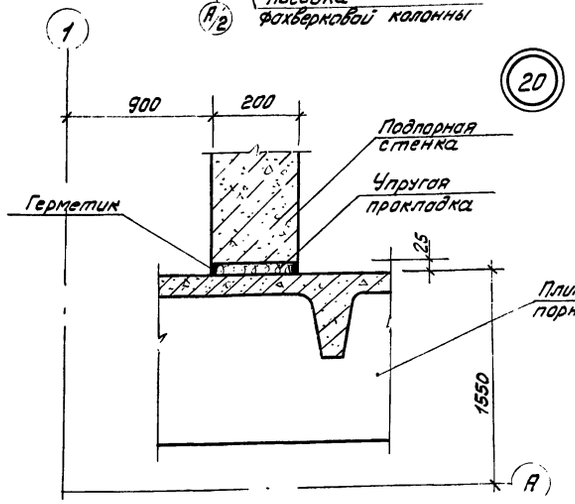

20

Спецификацию соединительных элементов смотри лист 16

9133/3 16

ГИП	Шатилов		26.09.83	ТП-705-1-192.85 -1- АР
Нач. отд.	Катков		26.09.83	
Гл. констр.	Зильвертов		26.09.83	Прирельсовый склад минеральных удобрений вместимостью 3 тыс. т с мостовым грейферным краном Вариант с покрытием из металлических ферм
Рук. гр.	Петова		26.09.83	
Инженер	Левкевич		26.09.83	Стадия Р; Лист 14; Листов
Привязан				Схема расположения деревянных щитов карниза Узлы 14÷20
Инв. N		Н. контр.	Есина	26.09.83 ГИПРОПРОМСЕЛЬСТРОЙ г. Саратов

Копировал: Леденева Формат А2

Взам. инв. N | Подпись и дата | Инв. N подл.

Альбом III

Типовой проект

Инв.№ подл. | Подпись и дата | Взам. инв.№

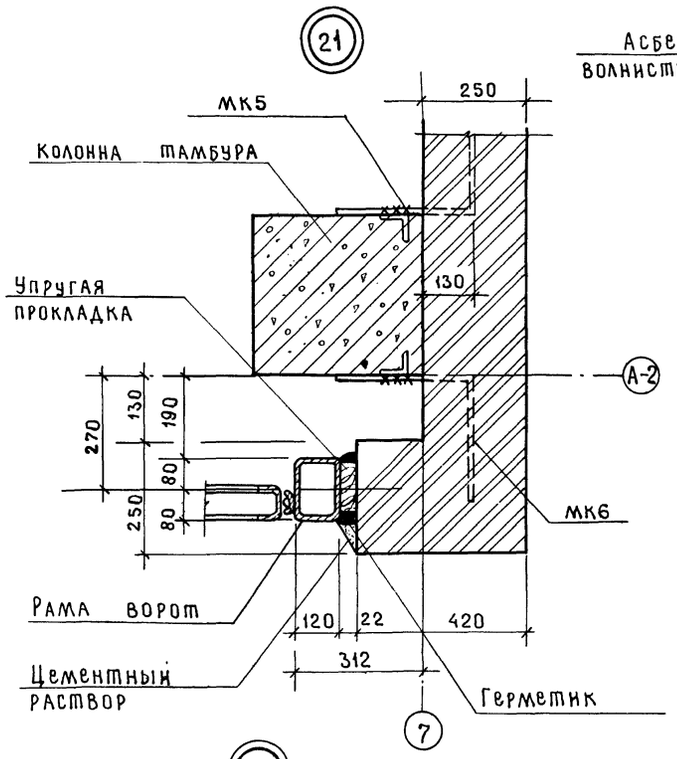

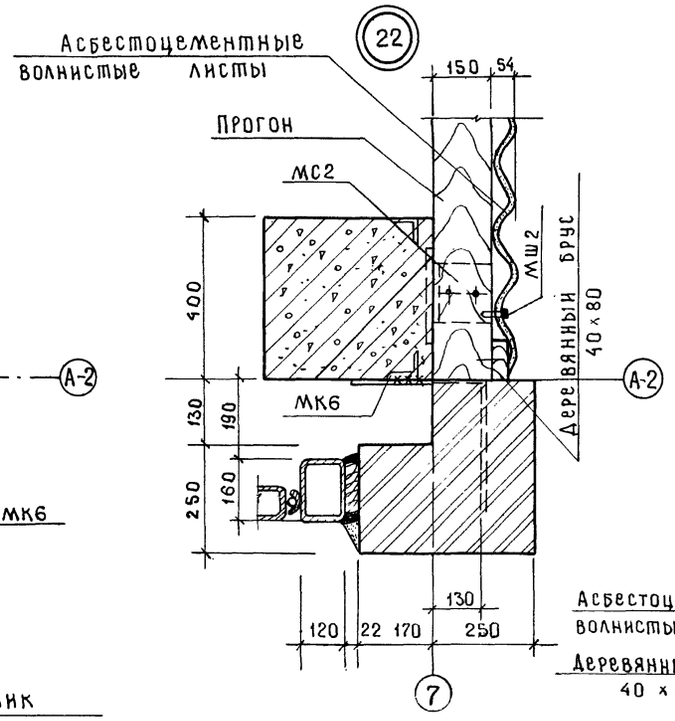

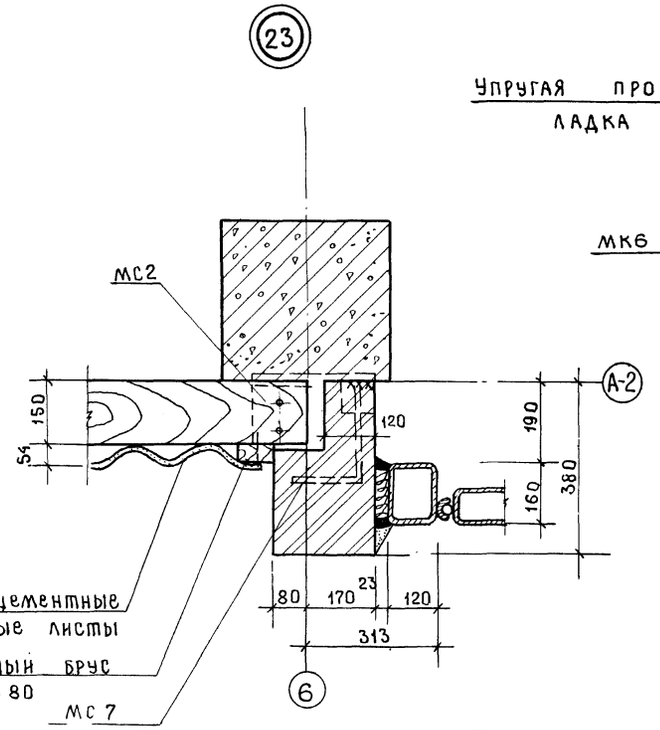

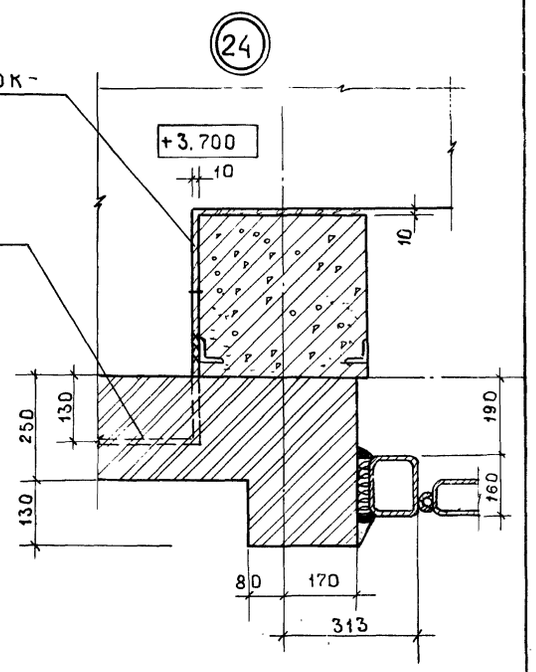

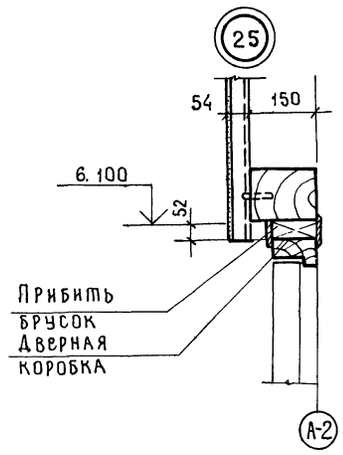

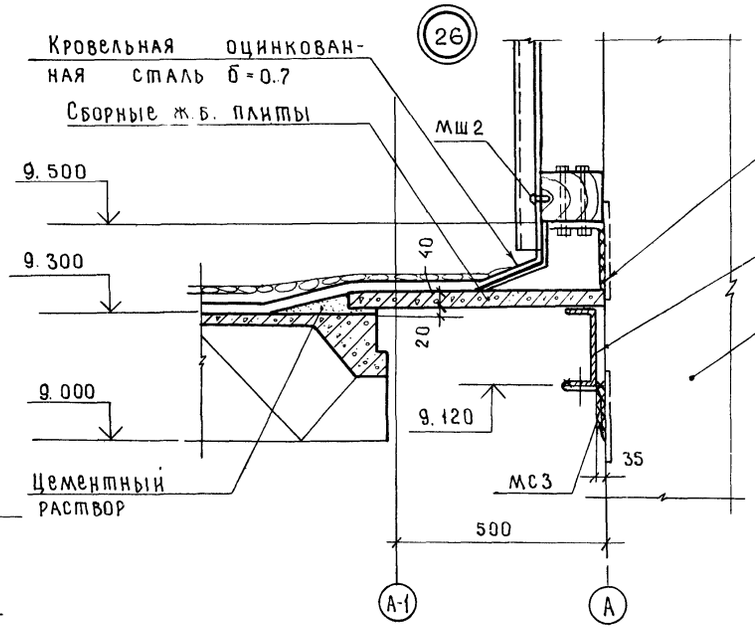

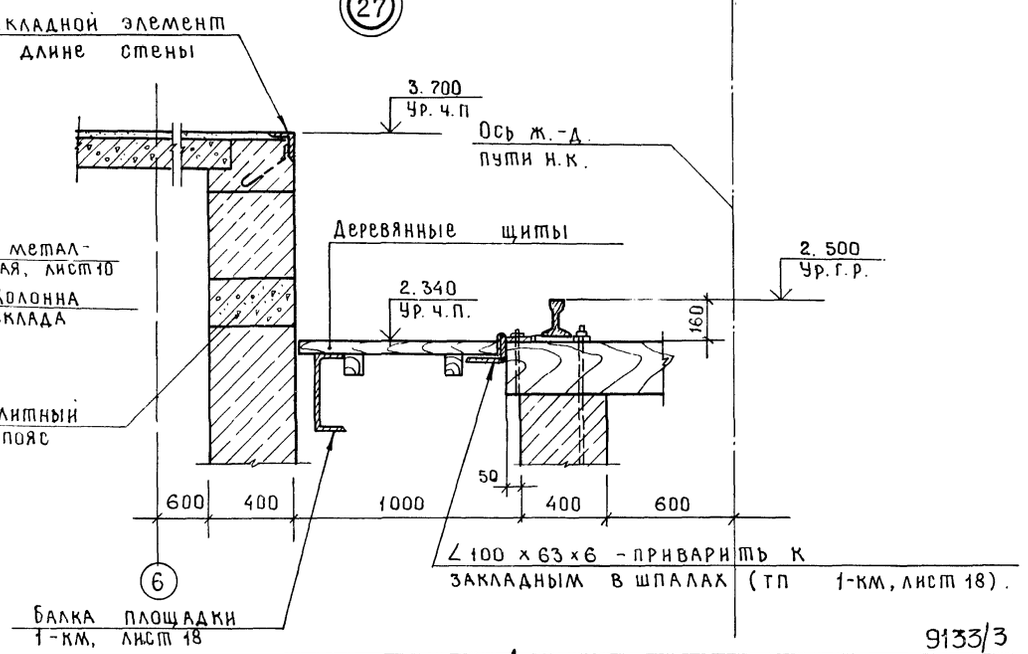

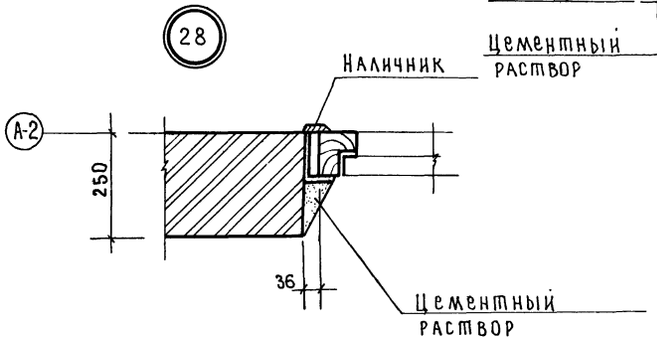

17

9133/3

ГИП	Шатилов		26.09.85
Нач.отд	Катков		26.09.85
Гл.констр	Зильбертов		26.09.85
Рук.гр.	Пегова		26.09.85
Н.контр.	Есина		26.09.85

тп-705-1-192.85-1-АР

Прирельсовый склад минеральных удобрений вместимостью 5тыс.т с мостовым грейферным краном. Вариант с покрытием из металлических ферм.

Стадия	Лист	Листов
Р	15	

Узлы 21÷28

ГИПРОПРОМСЕЛЬСТРОЙ г.Саратов

Привязан:

Инв.№

Копировал Махначёва

Формат А2

Альбом III

Типовой проект

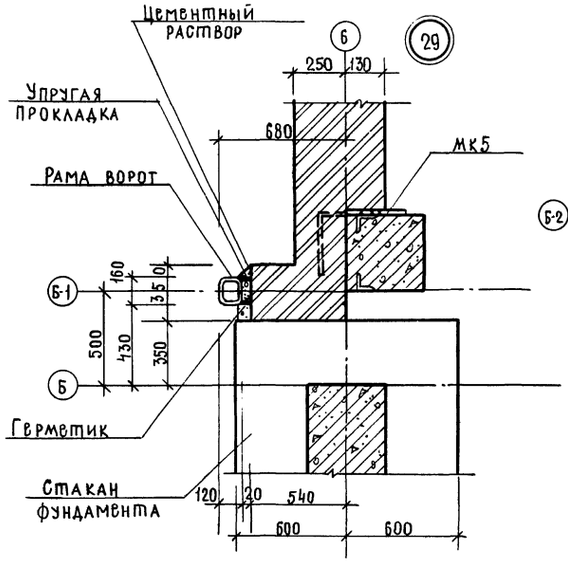

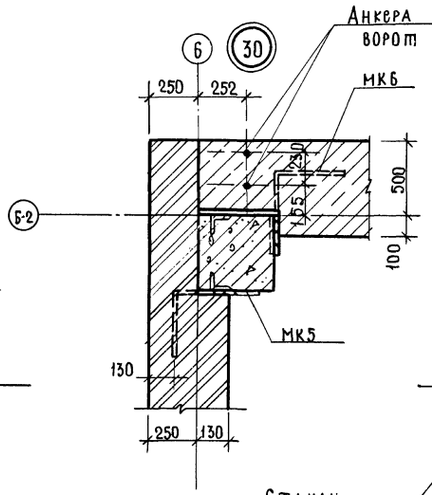

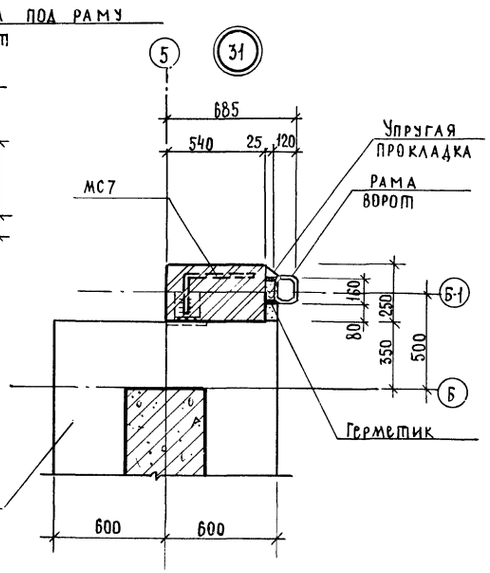

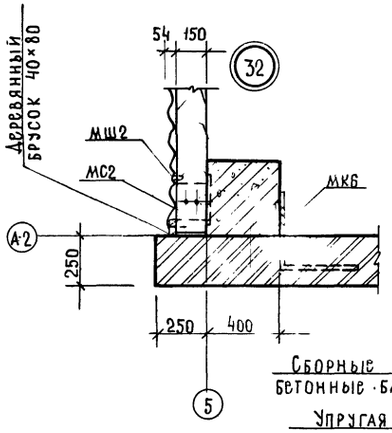

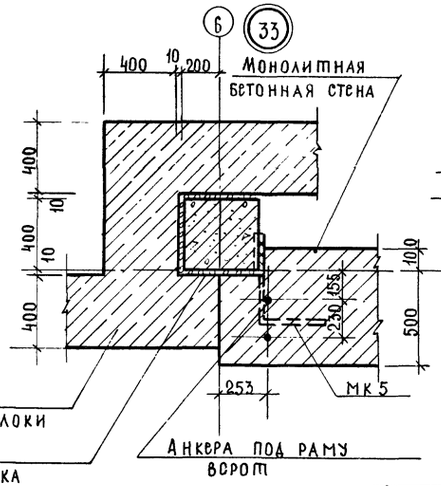

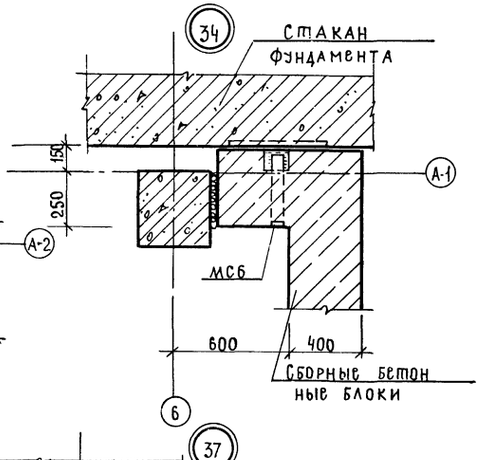

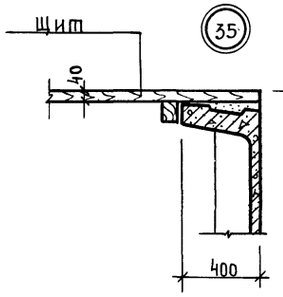

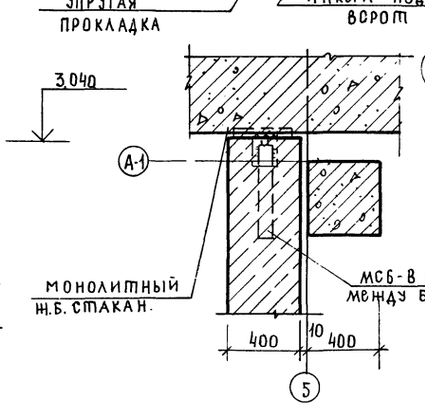

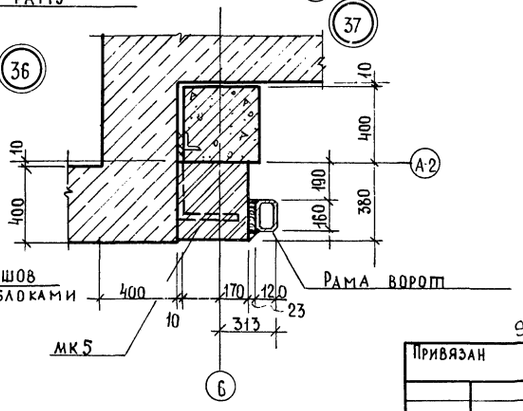

Спецификация элементов к схемам расположения фахверка стен

Марка, поз.	Обозначение	Наименование	Кол.	Масса ед. кг	Примечание
		Деревянные элементы			
ПД1		Прогон ПД1 - 150×130			22,0м³
ПД2		Прогон ворот ПД2-200×200			0,8м³
		Щиты карниза			
ЩД13	ТП -1-И.ЩД.13СБ	ЩД13	12		
ЩД14	ТП -1-И.ЩД.13СБ	ЩД14	4		
ЩД15	ТП -1-И.ЩД.13СБ	ЩД15	4		
		Асбестоцементные			
		волнистые листы			
54/200-6-2500	ГОСТ 16233-77*	54/200-6-2500	810	50	
РУ-3	ГОСТ 16233-77*	Угловая деталь РУ-3	42	21,2	
ГУ	ГОСТ 16233-77*	Гребенка ГУ	132	3,1	
ПУ	ГОСТ 16233-77*	Переходная деталь ПУ	17	7,0	
ЛУ-3	ГОСТ 16233-77*	Лотковая деталь ЛУ-3	7	16,3	
		Металлические элементы			
КК1	ТП- -1-И-КК.01	Элемент карниза КК1	16	3,8	
МС1	ТП- -1-И-МС.01	Изделие соединит МС1	115	6,0	
МС2	ТП- -1-И-МС.02	Изделие соединит МС2	116	3,0	
МС3	ТП- -1-И-МС.03	Изделие соединит МС3	12	3,5	
МС4	ТП- -1-И-МС.01	Изделие соединит МС4	10	4,9	
МС5	ТП- -1-И-МС.04	Изделие соединит МС5	8	2,4	
МС6	ТП- -1-И-МС.05	Изделие соединит МС6	6	1,17	
МС7	ТП- -1-И-МС.06	Изделие соединит МС7	15	0,33	
МС8	ТП- -1-И-МС.07	Изделие соединит МС8	27	0,83	
МК5	2.430-3, вып.3	Изделие соединит МК5	34	0,46	
МК6	2.430-3, вып.3	Изделие соединит МК6	45	0,46	
МН1	ТП- -1-И-МН.01	Закладной элемент МН1	6	5,06	
МВ1	Шифр 719-73	Крепежный элемент МВ1	390	0,021	
МШ1	Шифр 719-73	Крепежный элемент МШ1	18	0,032	
МШ2	Шифр 719-73	Крепежный элемент МШ2	1200	0,025	
МШ3	Шифр 719-73	Крепежный элемент МШ3	16	0,012	
		∠100×63×6, ГОСТ 8510-72*, в-25м			190кг
а		∠63×5, ГОСТ 8509-72*, в-150 м			722кг
б		ф16АТ, ГОСТ 2590-71*, С-620м			1080кг
в		С20, ГОСТ 8240-72, в=31.6м			581,4кг
		Полоса 4×150, ГОСТ 103-76			
		в=45м			212кг
		Оцинкованная кровельная			
		сталь δ=0,7 ГОСТ 14918-80*, 136м²			748,0кг

ГИП	Шатилов		26.04.88
Нач.отд.	Катков		26.04.88
Гл.констр.	Зильбертов		16.09.85
Рук.гр.	Петова		1.08.88

ТП-705-1-192.85 1-АР

Прирельсовый склад минеральных удобрений вместимостью 5тыс.т с мостовым грейферным краном. Вариант с покрытием из металлических ферм

Стадия	Лист	Листов
Р	16	

Узлы 29÷37

ГИПРОПРОМСЕЛЬСТРОЙ г. Саратов

Привязан

Инв.№

9133/3 18

Н.контр. Есина 26.04.88

Копировал: Несмеянова

Формат А2

Инв.№ подл. | Подпись и дата | Взам.инв.№

Альбом III

Типовой проект

План кровли

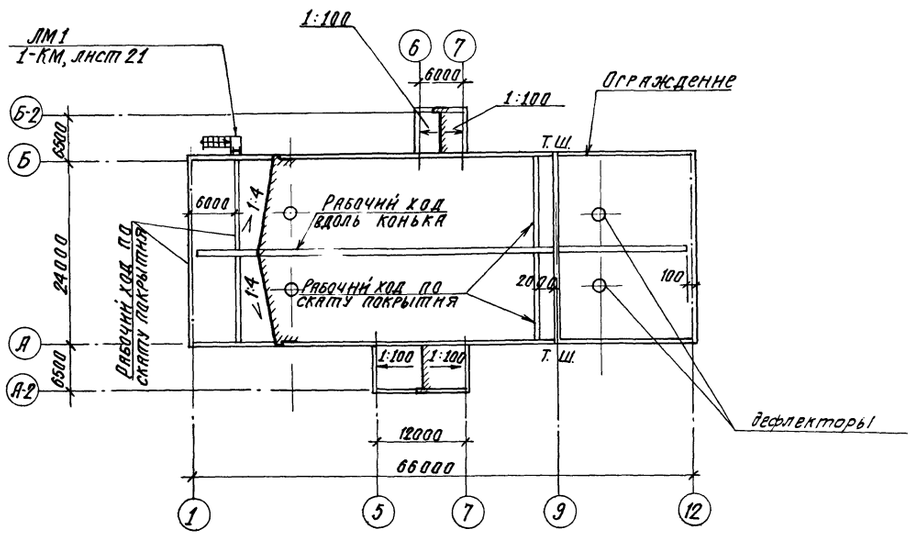

Схема расположения элементов ограждения кровли

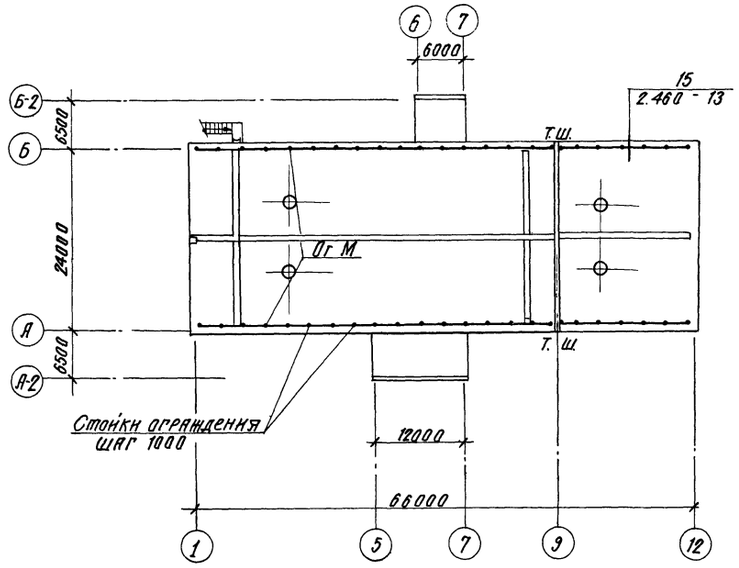

Спецификация элементов кровли

Марка, поз.	Обозначение	Наименование	Кол.	Масса ед. кг	Примечание
		Металлические изделия			
—		Уголок 63×6 ГОСТ 8509-72* / Вст3кп2 ГОСТ 535-79*			
		ℓ = 800	136	4,6	
—		Уголок 100×8 ГОСТ 8509-72* / Вст3кп2 ГОСТ 535-79*			
		ℓ = 100	136	1,2	
—		Полоса 2×20 ГОСТ 16523-70* / Вст3кп2 ГОСТ 535-79*			
		ℓ = 50	136	0,1	
—		ф12 AI ГОСТ 5781-82 ℓ = 1550	136	1,8	
—		ф12 AI ГОСТ 5781-82 ℓ = 1000	262	1,1	
		Деревянные изделия			
—		Доска 150×40	68		п.м.

1. Состав кровли дан на листе 6.

2. Перед устройством кровли необходимо разработать проект производства работ и мероприятия по противопожарной защите и контролю за выполнением правил по пожарной безопасности и технике безопасности производства строительно-монтажных работ.

3. Ежегодно в весенний период после таяния снега необходимо производить осмотр кровли и, в случае необходимости, восстанавливать ее.

4. Элементы рабочих ходов учтены в спецификации на листе 20.

9133/3

19

ГИП	Шатилов		26.04.83	ТП 705-1-192.85 - 1-АР
Нач.отд.	Катков		26.04.83	
Гл.констр.	Зильбертов		16.08.83	
Рук.бриг.	Пегова		17.08.83	Приемельсовый склад минеральных удобрений вместимостью 5 тыс. т с мостовым грейферным краном вариант с покрытием из металлических ферм.
Инженер	Чушкина		16.08.83	
Привязан				Стадия Р; Лист 17; Листов
Инв. №	Н.контр.	Есина	26.08.83	План кровли. Схема расположения элементов ограждения кровли. ГИПРОПРОМСЕЛЬСТРОЙ г. Саратов

Копировал: Сидорова

Формат А2

Инв. № подл. | Подпись и дата | Взам. инв. №

Альбом III

Типовой проект

Схема расположения подпорно-разделительных стенок

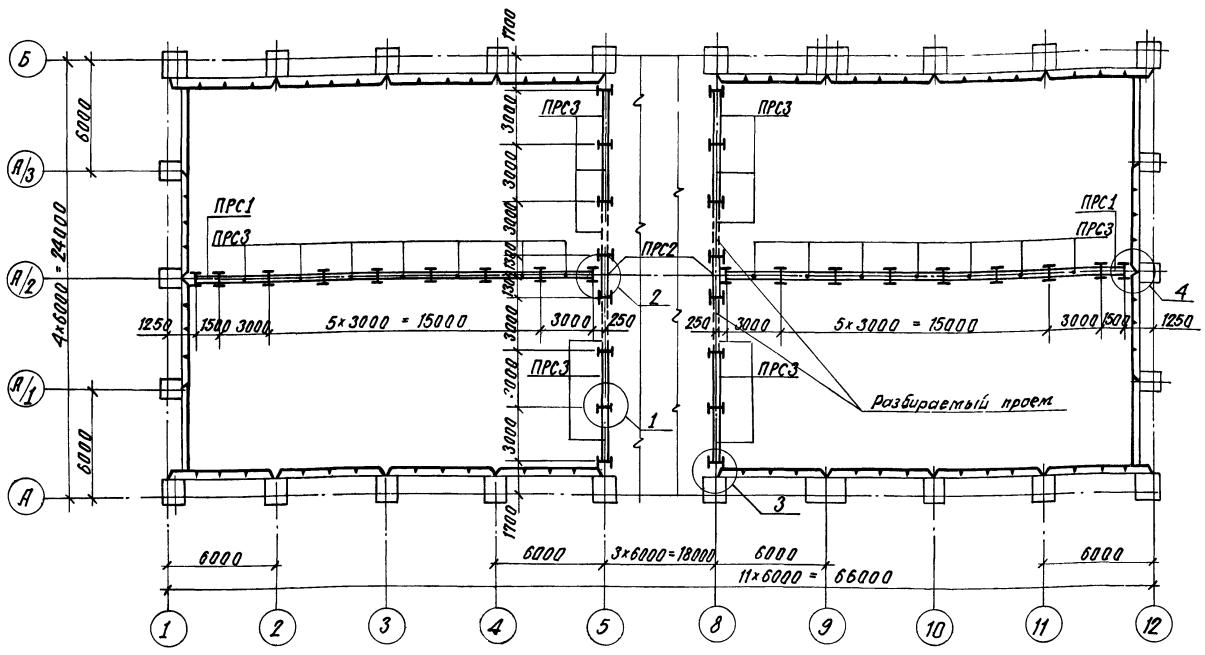

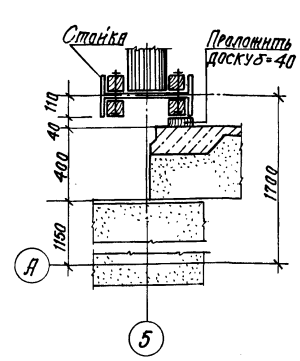

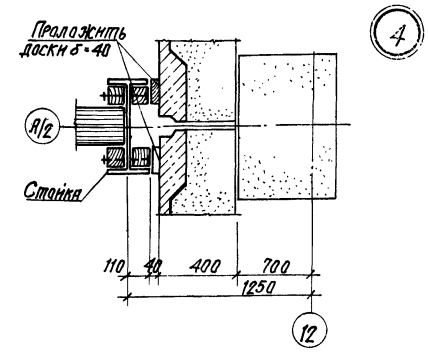

Спецификация элементов к схеме расположения подпорно-разделительных стенок

Формат	Зона	Поз	Обозначение	Наименование	Кол.	Примечание
				ПРС 1	2	
				ПРС 2	2	
				ПРС 3	26	
				Сборочные единицы и детали		
		1	ГОСТ 9463-72*	Бревно ф 200	13	
		2	ГОСТ 9463-72*	ф 150	10	
		3	ГОСТ 24454-80Е	Брусок - 100×160	4	
		4	ГОСТ 24454-80Е	- 100×185	4	
				Материалы (общий расход)		
			ГОСТ 9463-72*	Пиломатериалы (бревно ф 200)	359.0	м³
			ГОСТ 9463-72*	(бревно ф 150)	14.70	м³
			ГОСТ 24454-80Е	(брусок-100×160)	6.90	м³
			ГОСТ 24454-80Е	(брусок-160×185)	5.06	м³
			ГОСТ 24454-80Е	(доска-40×150)	0.30	м³
			ГОСТ 24454-80Е	(доска-22×150)	0.10	м³
			ГОСТ 7798-70*	Болт М16×250	2150.0	кг

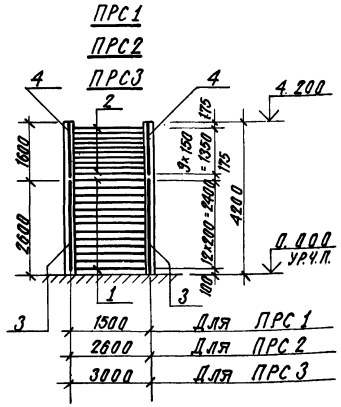

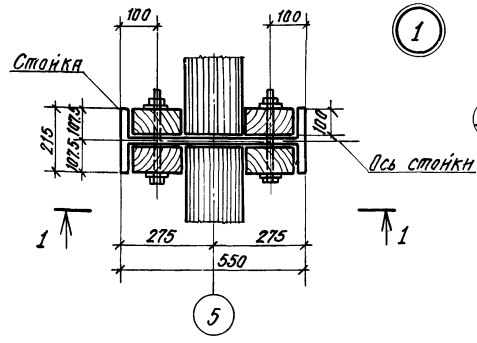

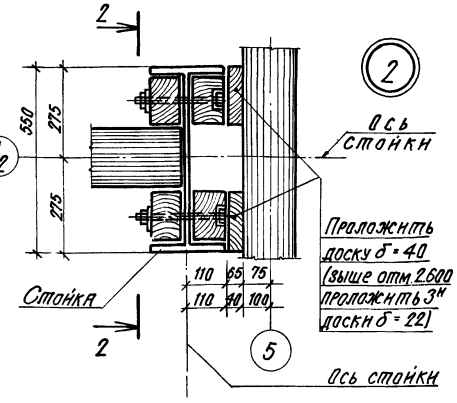

Схема разбивки болтов (ПРС1÷ПРС3)

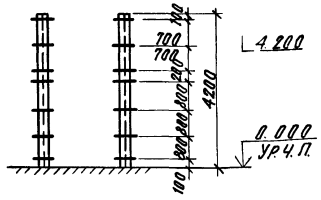

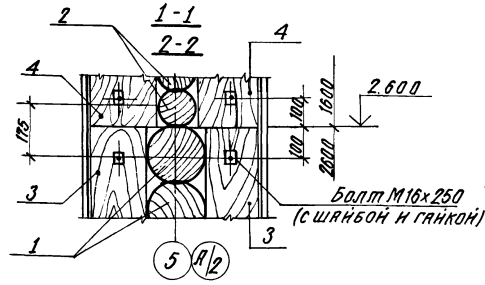

1. Материал стенок - сосна III категории.
2. На схемах ПРС1÷ПРС3 разбивка бревен дана по их осям.
3. По периметру подпорно-разделительных стенок нанести масляной краской яркую линию, ограничивающую предельно допустимую высоту насыпи минудобрений на отм. 4.000.
4. Металлические стойки см. КМ, лист 14
5. Антикоррозионную защиту элементов подпорно-разделительных стенок см. АР2.

9133/3 20

ГИП	Шатилов			ТП-705-1-192.85 -1-АР	
Нач.отд.	Катков				
Гл.конст.	Зильбертов				
Рук.бриг.	Перова			Прирельсовый склад минеральных удобрений вместимостью 3 тыс. тонн с мостовым грейферным краном.	
Рук.бриг.	Аникин			Верхним с покрытием из металлических ферм.	
Ст.инж.	Власова				Стадия: Р; Лист: 18; Листов:
Привязан:				Схема расположения подпорно-разделительных стенок. Узлы 1÷4	ГИПРОПРОМСЕЛЬСТРОЙ г. Саратов
Инв.№		Н.Контр.	Есина		Формат А2

Копировал: Сидорова

Инв.№ подл. | Подпись и дата | Взам. инв.№

Схема расположения деревянных щитов

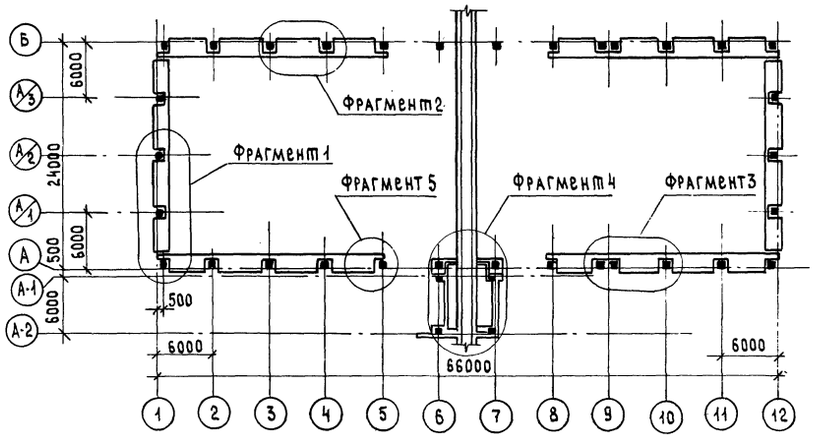

Фрагмент 4

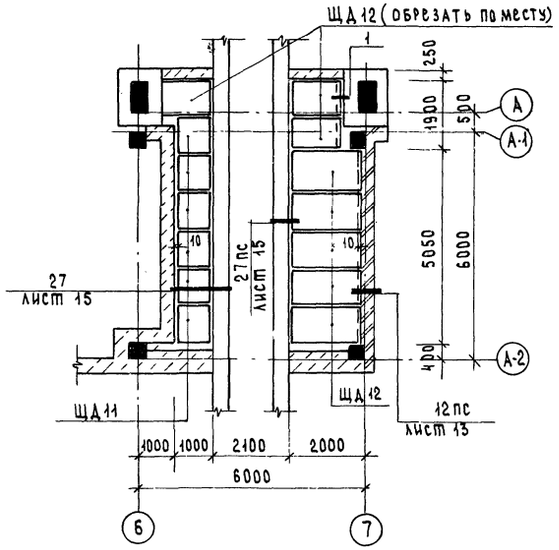

Спецификация элементов к схеме расположения деревянных щитов

Марка, поз.	Обозначение	Наименование	Кол.	Масса ед., кг	Примечание
ЩД 1	ТП- -1-и-ЩД 1.01	Деревянный щит ЩД 1	48		
ЩД 2	ТП- -1-и-ЩД 2.02	Деревянный щит ЩД 2	10		
ЩД 3	ТП- -1-и-ЩД 3.03	Деревянный щит ЩД 3	22		
ЩД 4	ТП- -1-и-ЩД 4.04	Деревянный щит ЩД 4	6		
ЩД 5	ТП- -1-и-ЩД 5.05	Деревянный щит ЩД 5	2		
ЩД 6	ТП- -1-и-ЩД 6.06	Деревянный щит ЩД 6	2		
ЩД 7	ТП- -1-и-ЩД 7.07	Деревянный щит ЩД 7	2		
ЩД 8	ТП- -1-и-ЩД 8.08	Деревянный щит ЩД 8	2		
ЩД 9	ТП- -1-и-ЩД 9.09	Деревянный щит ЩД 9	2		
ЩД 10	ТП- -1-и-ЩД 10.10	Деревянный щит ЩД 10	2		
ЩД 11	ТП- -1-и-ЩД 11.11	Деревянный щит ЩД 11	6		
ЩД 12	ТП- -1-и-ЩД 12.12	Деревянный щит ЩД 12	8		
		Металлические изделия			
1	ГОСТ 8510-72*	∠100×63×6, ℓ=1,95 м	-		15.0 кг

Поз. 1 пристрелить к стакану фундамента дюбелем.

Фрагмент 1

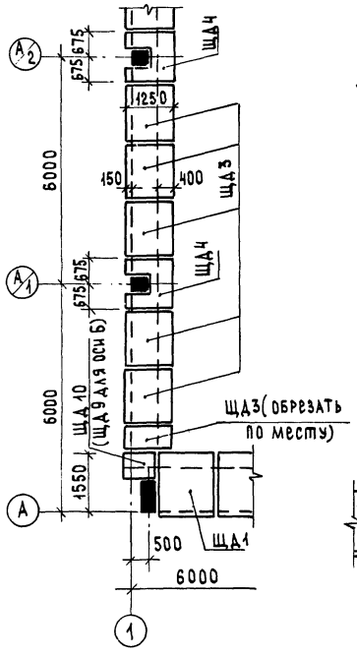

Фрагмент 2

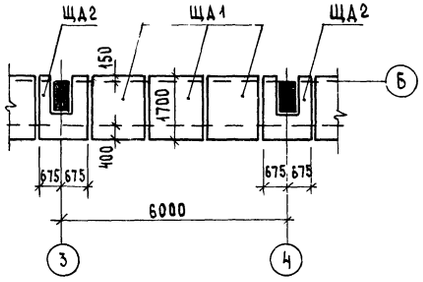

Фрагмент 3

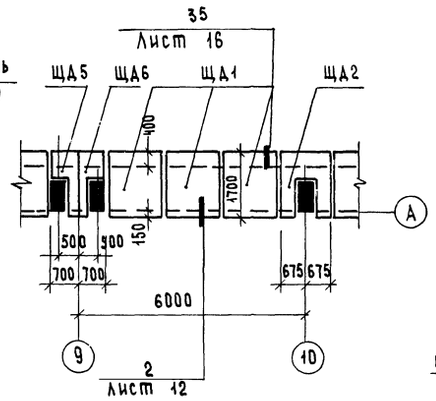

Фрагмент 5

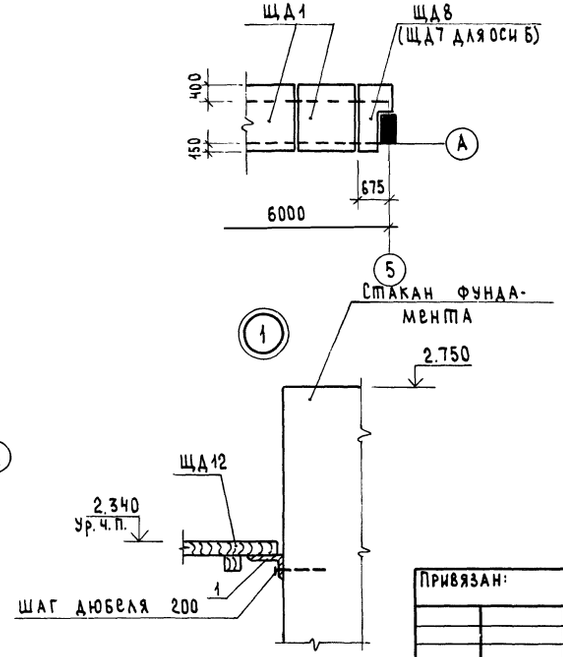

9133/3

ГИП	Шатилов			ТП-705-1-192.85 -1-АР	
Нач. ОТА	Катков				
Гл. констр.	Зильбертов				
Рук. бриг.	Пегова			Прирельсовый склад минеральных удобрений вместимостью 5 тыс. т с мостовым грейферным краном. Вариант с покрытием из металлических ферм.	
Рук. бриг.	Аникин				
Ст. инж.	Толмачева				Стадия: Р; Лист: 19; Листов:
Привязан:				Схема расположения деревянных щитов. Фрагменты 1÷5.	ГИПРОПРОМСЕЛЬСТРОЙ г. Саратов
Инв. №		Н. контр.	Есина		

Копировал: Сырова, Сыр...

Формат А2

Типовой проект. Альбом III

Инв. № подл. | Подпись и дата | Взам. инв. №

Альбом III

Типовой проект

Схема расположения элементов кровли и прогонов

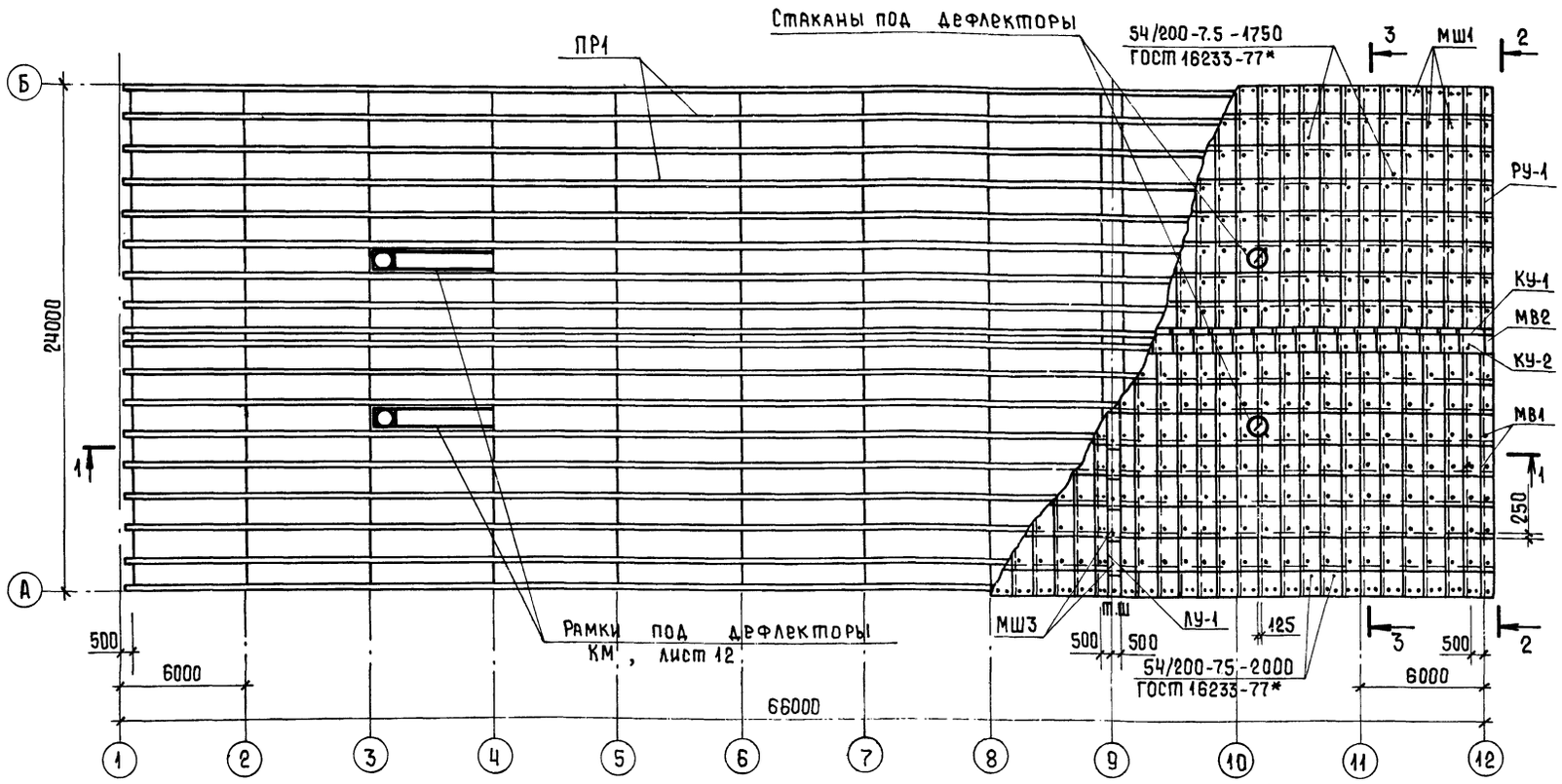

1-1

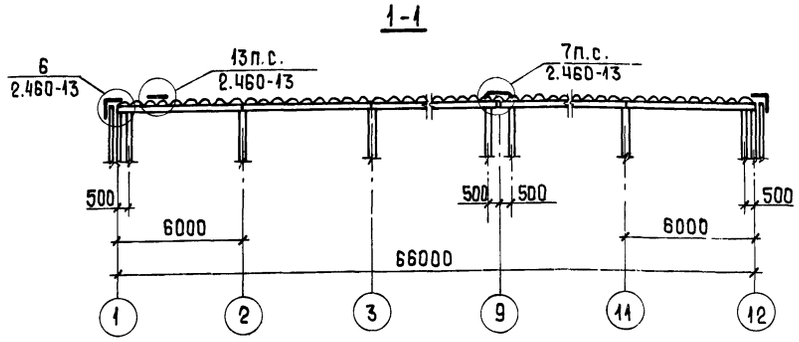

2-2

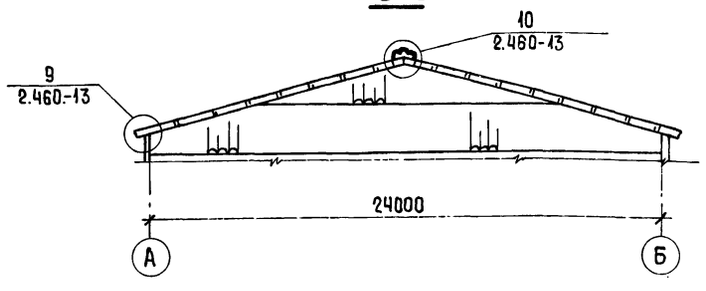

3-3

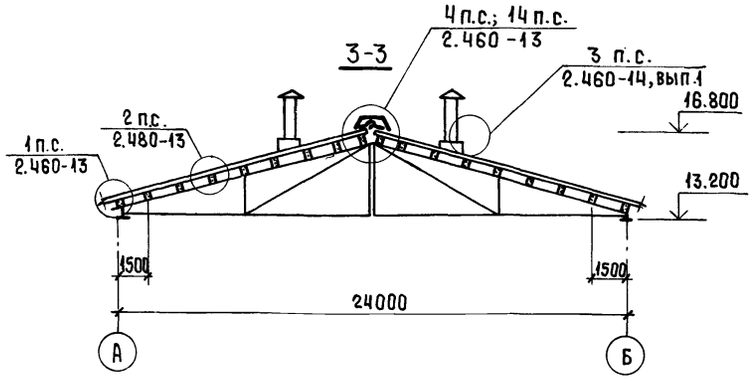

1. Схема расположения рабочих ходов дана на листе 17.
2. Указания по антикоррозионной защите конструкций даны на листе 2.
3. Крепление прогонов к фермам осуществлять болтами М12×200.58 ГОСТ 7798-70*

Спецификация к схеме расположения элементов кровли и прогонов

Марка, поз.	Обозначение	Наименование	Кол.	Масса ед.кг	Примечание
		Вес снегового покрова			
		70кгс/м², 100 кгс/м²			
ПР1		Прогон деревянный			
		150×225(h) ГОСТ 24454-80Е			40,4м³
		Вес снегового покрова			
		150кгс/м²			
ПР1		Прогон деревянный			
		150×250(h), ГОСТ 24454-80Е			45,2м³
		Асбестоцементные			
		волнистые листы			
		54/200-7.5-1750	924		
		ГОСТ 16233-77*			
		54/200-7,5-2000	132		
		ГОСТ 16233-77*			
РУ-1	ГОСТ 16233-77*	Равнобокая угловая			
		деталь РУ-1	32		
		Коньковая деталь			
КУ-1	ГОСТ 16233-77*	КУ-1	66		
КУ-2	ГОСТ 16233-77*	КУ-2	66		
ЛУ-1	ГОСТ 16233-77*	Лотковая деталь ЛУ-1	16		
		Лист 0.7 ГОСТ 19903-74*	15		п.м.
		Приборы креплений			
МВ1	Шифр 719-73	МВ1	32		
МВ2	Шифр 719-73	МВ2	6		
МШ1	Шифр 719-73	МШ1	1334		
МШ3	Шифр 719-73	МШ3	16		
		Доски			
		150×40, ГОСТ 24454-80Е			0,90м³
		130×40, ГОСТ 24454-80Е			1,90м³
		Брусок 60×70			0,10м³
		Брусок 60×60			1,05м³
		Бабышки 120×120, h=200			0,46м³
		Рейки 50×30			0,07м³
		Элементы дефлекторов			
КС3	2.460-14, вып.1	Стяжное кольцо КС3	4	4,88	
КС13	2.460-14, вып.1	Стяжное кольцо КС13	4	1,70	
КЛ19	2.460-14, вып.1	Стальной колпак КЛ19	4	13,10	
ФЭ13	2.460-14, вып.1	Фасонный элемент ФЭ13	4	7,30	
КФ7	2.460-14, вып.1	Кольцо фланец КФ7	4	6,18	

9133/3 22

ГИП	Шатилов		3.91
Нач.отд.	Катков		3.91
Гл.констр.	Зильбертов		4.91
Рук.бриг.	Пегова		4.91
Инж.	Чушкина		4.91

ТП-705-1-192.85 1-АР

Прирельсовый склад минеральных удобрений вместимостью 5тыс. тонн с мостовым грейферным краном. Вариант с покрытием из металлических ферм.

Стадия	Лист	Листов
Р	20	

Схема расположения элементов кровли и прогонов

ГИПРОПРОМСЕЛЬСТРОЙ г. Саратов

Привязан:

Инв. №

Н.контр. Есина

Копировал: Ясакова

Формат А2

Взам. инв. № | Подпись и дата | Инв. № подл.

Альбом III

Типовой проект

Ведомость рабочих чертежей основного комплекта КЖ

Лист	Наименование	Примечание
1	Общие данные (начало)	
2	Общие данные (окончание)	
3	Схема расположения фундаментов.	
4	Разрез I-I. Сечения 1-1; 2-2; 3-3.	
5	Схема расположения фундаментов. Фрагменты 1, 2, 3.	
6	Схема расположения фундаментов. Фрагменты 4, 5, 6, 7, 8, 8а. Сечения II-II ÷ III-III.	
7	Схема расположения фундаментов. Фрагмент 9.	
8	Монолитные фундаменты Ф1; Ф1а; Ф1б; Ф18; Ф2, Ф2а.	
9	Монолитные фундаменты Ф3; Ф4; Ф4а т.н.	
10	Монолитные фундаменты Ф5; Ф5а; Ф6.	
11	Монолитные фундаменты Ф5а н.; Ф7.	
12	Ведомость расхода стали на фундаменты.	
13	Опалубочные чертежи стаканов фундаментов	
14	Монолитные ж.б. плиты подпорных стенок. Фундаменты Ф8 ÷ Ф10.	
15	Схемы расположения фундаментов под оборудование и элементов ограждения.	
16	Фундаменты под оборудование Ф01; Ф02; Ф03.	
17	Схема расположения фундаментов под оборудование. Фундаменты Ф04 ÷ Ф08.	
18	Спецификация элементов к схеме расположения колонн, балок и плит покрытия.	
19	Схема расположения колонн, балок покрытия, связей. Разрезы 1-1 и 2-2.	
20	Разрез 3-3. Схемы расположения плит покрытия тамбуров, доборных плит покрытия. Узлы 1, 2, 3.	
21	Схема расположения стеновых плит.	
22	Схемы расположения элементов монолитных перекрытий на отм. 3,700; 2,340 и монолитного пояса на отм. 2,980.	

Ведомость ссылочных и прилагаемых документов

Обозначение	Наименование	Примечание
	Ссылочные документы	
ГОСТ 13579-78	Блоки бетонные для стен подвалов.	
ПК-01-88	Сборные железобетонные плиты для покрытий производственных зданий.	
КЭ-01-49, вып. I	Сборные железобетонные колонны прямоугольного сечения для одноэтажных производственных зданий.	
1.412-1/77, вып. 2,3	Монолитные железобетонные фундаменты под типовые колонны прямоугольного сечения одноэтажных промышленных зданий.	
3.017-1, вып. 1,2,4,5	Ограждение площадок и участков предприятий, зданий и сооружений.	
1.410-2, вып. 1	Унифицированные арматурные изделия для монолитных железобетонных конструкций.	
3.002.1-1, вып. 0,1,2	Сборные железобетонные подпорные стены межотраслевого применения с высотой подпора грунта 1,2-4,8 м	
1.112-5, вып. 0	Плиты железобетонные для ленточных фундаментов.	
2.420-1, вып. 1	Монтажные детали сборных железобетонных колонн и подкрановых балок одноэтажных промышленных зданий.	
2.432-1, вып. 1	Монтажные узлы панельных стен отапливаемых одноэтажных производственных зданий с железобетонным каркасом.	
Шифр 92-76/1	Усовершенствованные узлы сопряжения типовых железобетонных стропильных конструкций с колоннами и подстропильными конструкциями.	

Ведомость ссылочных и прилагаемых документов — Продолжение

Обозначение	Наименование	Примечание
3.400-6/76	Унифицированные закладные детали сборных железобетонных конструкций инженерных сооружений промышленных предприятий.	
2.460-2, вып. 2	Монтажные детали сборных железобетонных конструкций покрытий одноэтажных промышленных зданий.	
1.439-2	Стальные изделия креплений панельных стен одноэтажных производственных зданий с железобетонным каркасом.	
1.400-15, вып. 1	Унифицированные закладные изделия железобетонных конструкций для крепления технологических коммуникаций и устройств.	
1.412.1-4	Монолитные железобетонные фундаменты на естественном основании под железобетонные стойки фахверка.	
	Прилагаемые документы	
т.п. 501-3, альб. I, II, III	Повышенный путь для выгрузки сыпучих грузов из железнодорожных вагонов.	
Альбом V	Изделия заводского изготовления.	
Альбом VII	Ведомость потребности в материалах.	

23

9133/3

Проект соответствует действующим нормам и правилам и обеспечивает безопасную эксплуатацию здания при соблюдении предусмотренных проектом мероприятий.

Главный инженер проекта: /Шатилов/

Инв. № подл. | Подпись и дата | Взам. инв. №

Привязан:

Инв. №

ГИП	Шатилов		26.09.86
Нач. отд.	Катков		26.09.86
Гл. констр.	Зильберов		16.09.86
Рук. гр.	Легова		1.08.86
Инженер	Левкевич		1.08.86
Н. контр.	Есина		26.09.86

ТП-705-1-192.85 -1-КЖ

Прирельсовый склад минеральных удобрений вместимостью 3 тыс. т с мостовым грейферным краном. Вариант с покрытием из металлических ферм.

Стадия	Лист	Листов
Р	1	22

Общие данные (начало)

ГИПРОПРОМСЕЛЬСТРОЙ г. Саратов

Копировал: Сидорова

Формат А3

Альбом III

Типовой проект

Ведомость спецификаций

Лист	Наименование	Примечание
4	Спецификация секций повышенного железнодорожного пути н.к.	
6	Спецификация к схеме расположения фундаментов.	
7	Спецификация элементов и материалов на фрагмент 9.	
8	Спецификация фундаментов Ф1; Ф1а$^{т;н}$; Ф1б$^{т;н}$; Ф1в; Ф2; Ф2а	
9	Спецификация фундаментов Ф3; Ф4; Ф4а$^{т;н}$.	
10	Спецификация фундаментов Ф5; Ф5а^{т}; Ф6.	
11	Спецификация фундаментов Ф5а^{н}; Ф7.	
13	Спецификация дополнительных закладных деталей на фундаменты.	
14	Спецификация фундаментов ПФм1; ПФм2; Ф8, Ф9, Ф10	
15,22	Спецификация элементов к схемам, расположенным на данном листе.	
16	Спецификация элементов и материалов на один фундамент.	
17	Спецификация к схеме расположения фундаментов под оборудование	
17	Спецификация фундаментов Ф04; Ф05; Ф06; Ф07; Ф08	
18	Спецификация элементов к схеме расположения колонн, балок и плит покрытия.	
21	Спецификация к схеме расположения стеновых плит.	

Ведомость объёмов сборных бетонных и железобетонных конструкций

N п/п	Наименование группы элементов конструкции	Код	Кол., м^3	Примечание
1	Плиты ж.-б. для ленточных			
	фундаментов	531300	1,7	
2	Блоки бетонные для			
	стен подвалов	583500	25.8	
3	Плиты подпорных			
	стен		41,4	
4	Колонны	582100	110.44	
5	Балки покрытия	582200		
	для веса снегового покрова 70кгс/м^2		2,25	
	для веса снегового покрова 100кгс/м^2		2.25	
	для веса снегового покрова 150кгс/м^2		2.25	
6	Плиты покрытия	584100		
	для веса снегового покрова 70кгс/м^2		6.87	
	для веса снегового покрова 100кгс/м^2		6.87	
	для веса снегового покрова 150кгс/м^2		6.87	
7	Плиты перекрытия	584200	38.0	
8	Перемычки	582800	0.43	
	Всего бетона и железобетона:		226.89	

Расход бетона и железобетона на повышенный железнодорожный путь н.к. смотри типовой проект 501-3.

Общие указания

1. Исходные данные для разработки проекта даны в комплектах АР, лист 1, 2 и КМ, лист 1.

2. Расчётные нагрузки на монолитные ж.-б. перекрытия приняты следующие:

В осях 5-6; А-1 – А-2;

$q_{пост}$ = 605 кгс/м^2

$q^{врем.}_{экв.}$ = 2300 кгс/м

В осях 6-7; Б-1 – Б-2;

$q_{пост}$ = 420 кгс/м^2.

9133/3

24

ГИП	Шатилов		26.03.85
Нач.отд.	Катков		26.03.85
Гл.констр.	Зильбертов		26.03.85
Рук.гр.	Пегова		26.03.85
Инженер	Левкевич		26.03.85

ТП-705-1-192.85 -1-КЖ

Прирельсовый склад минеральных удобрений вместимостью 5 тыс. т с мостовым грейферным краном. Вариант с покрытием на металлических фермах

Стадия	Лист	Листов
Р	2	

Общие данные (окончание)

ГИПРОПРОМСЕЛЬСТРОЙ г. Саратов

Привязан:

Инв. №

Н.контр. Есина

Копировал: Сырова

Формат А2

Инв. № подл. | Подпись и дата | Взам. инв. №

Альбом III

Типовой проект

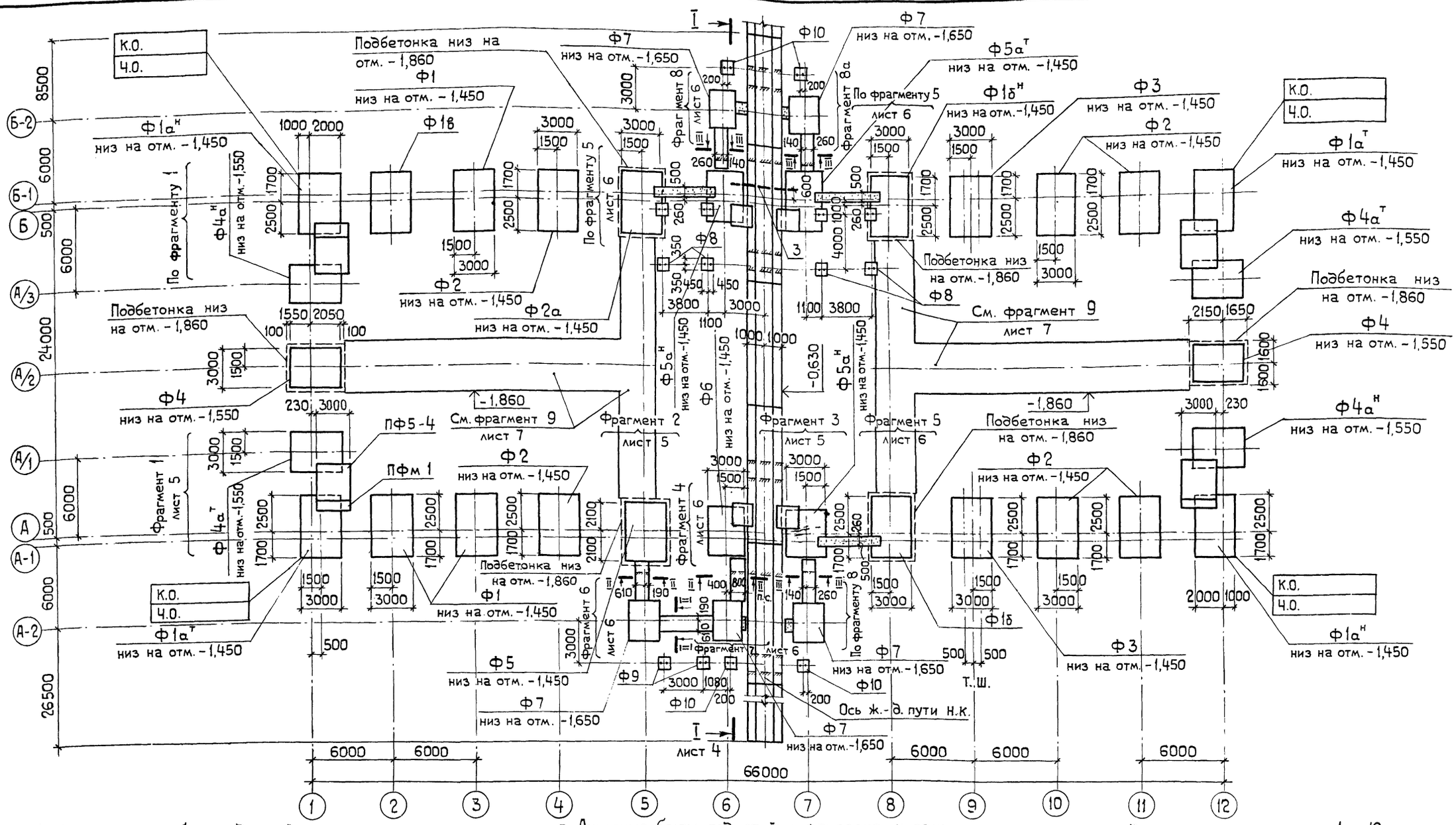

1. Фундаменты разработаны для района строительства с температурой наружного воздуха -30°С, расположенного в зоне нормальной влажности климата при снеговой нагрузке для III-го района.

2. Основанием фундаментов служат непучинистые непросадочные грунты со следующими нормативными характеристиками: $\gamma^o = 1{,}8\ т/м^3$; $E = 0{,}15\ тс/м^2$; $\varphi = 28°$; $C = 0{,}2\ тс/м^2$; $K_н = 1{,}1$; $m_1 = 1{,}2$; $m_2 = 1{,}0$.

3. Фундаменты выполняются по бетонной подготовке из бетона марки М 50, толщиной 100 мм.

4. Набетонки под рамы ворот выполнять одновременно с устройством соответствующих фундаментов.

5. Заделку по месту в ленточных фундаментах выполнять из глиняного кирпича пластического прессования марки 100 на растворе марки 50.

6. Горизонтальная гидроизоляция участков кирпичных стен - 2 слоя толя насухо по выровненной поверхности на отм. -0,030.

7. Анкерные болты под стойки фахверка и рамы ворот устанавливать при устройстве фундаментов по соответствующим узлам.

8. Сечение I-I дано на листе 4, сечения II-II, III-III даны на листе 6.

9. Спецификацию сборных железобетонных и монолитных ж.-б. конструкций см. лист 6.

10. Ленточные фундаменты повышенного ж.-д. пути выполнять по типовому проекту № 501-3, альбом III.

11. Сборные ж.-б. фундаментные плиты укладывать по щебеночной подготовке толщиной 100 мм.

12. Фундаменты подпорно-разделительных стенок, набетонки выполнять из бетона марки 200.

13. Стык лицевой и фундаментной плиты подпорных стенок по осям 1 и 12 замоноличивается бетоном марки 200 на мелком заполнителе. Вертикальные швы заполняются цементным раствором марки 100.

14. Антикоррозионную защиту см. АР лист 2.

Привязан:

Инв. №

Взам. инв. №

Подп. и дата

Инв. № подл.

ГИП	Шатилов		
Нач. отд.	Катков		
Гл. констр.	Зильбертов		
Рук. гр.	Пегова		
Н. контр.	Есина		

ТП-705-1-192.85 1-КЖ

Прирельсовый склад минеральных удобрений вместимостью 5 тыс. т с мостовым грейферным краном. Вариант с покрытием из металлических ферм

Стадия	Лист	Листов
Р	3	

Схема расположения фундаментов

ГИПРОПРОМСЕЛЬСТРОЙ г. Саратов

9133/3 25

Копировал: Яковенко

Формат А2

Альбом III

Типовой проект

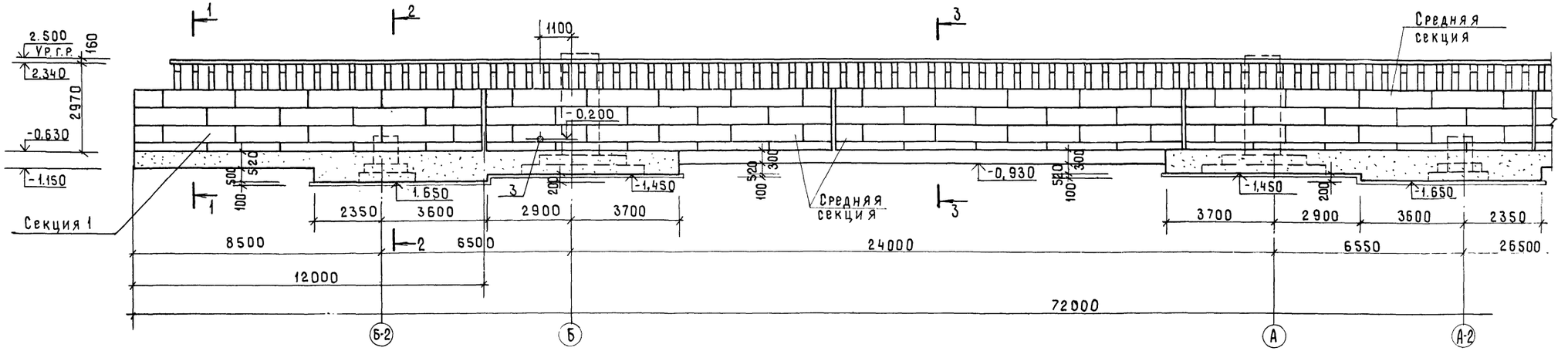

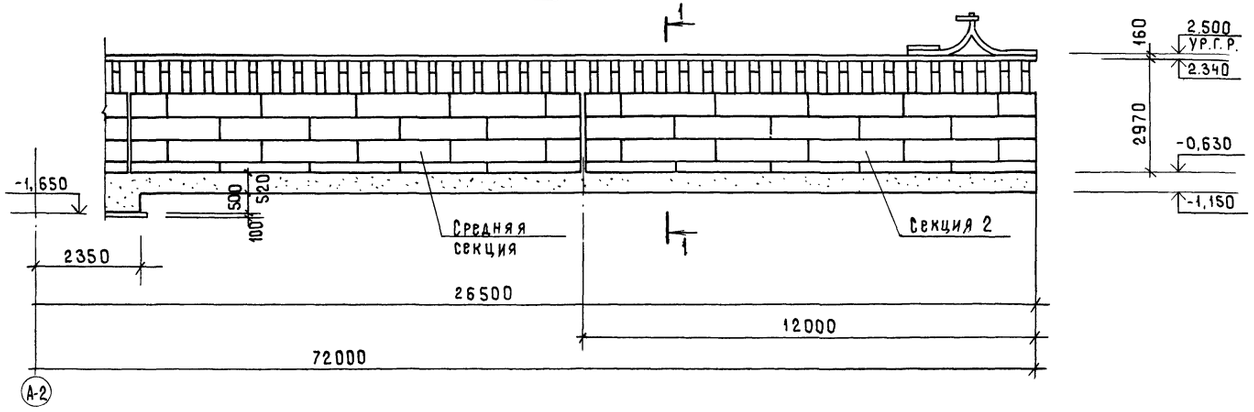

Спецификация секций повышенного железнодорожного пути н.к.

Марка, поз.	Обозначение	Наименование	Кол.	Масса ед., кг.	Примечание
	Т.п. 501-3, альбом III	Секция 1	1		
	Т.п. 501-3, альбом III	Средняя секция	4		
	Т.п. 501-3, альбом III	Секция 2	1		

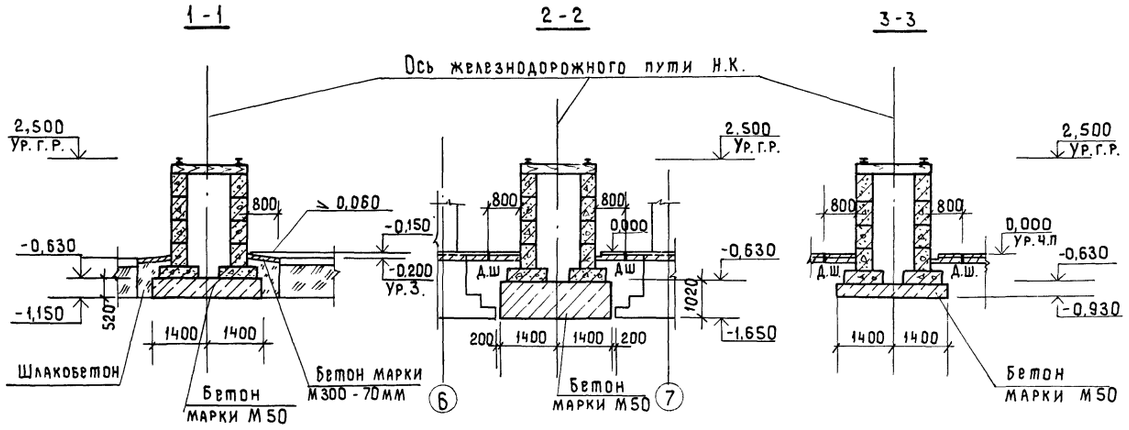

1. Общие указания смотри лист 3 и АР, лист 2.
2. Конструкция повышенного пути принята по т.п. 501-3 альбом III „Блочный тип Н=2,5 м"
3. Поз. 3 смотри спецификацию лист 6.

9133/3 26

ГИП	Шатилов		
Нач. отд.	Катков		
Гл. констр.	Зильбертов		
Рук. гр.	Пегова		
Инж.	Левкевич		
Н. контр.	Есина		

ТП-705-1-192.85-1-КЖ

Прирельсовый склад минеральных удобрений вместимостью 5 тыс. т с мостовым грейферным краном. Вариант с покрытием из металлических ферм

Стадия	Лист	Листов
Р	4	

Разрез I-I. Сечения 1-1, 2-2, 3-3.

ГИПРОПРОМСЕЛЬСТРОЙ г. Саратов

Привязан:

Инв. №

Копировал: Мешкова

Формат А2

Инв. № подл. | Подпись и дата | Взам. инв. №

Гл. инж. ЭЛТ | Пайкин

Альбом III

Типовой проект

Взам. инв. №

Подп. и дата

Инв. № подл.

Фрагмент 1

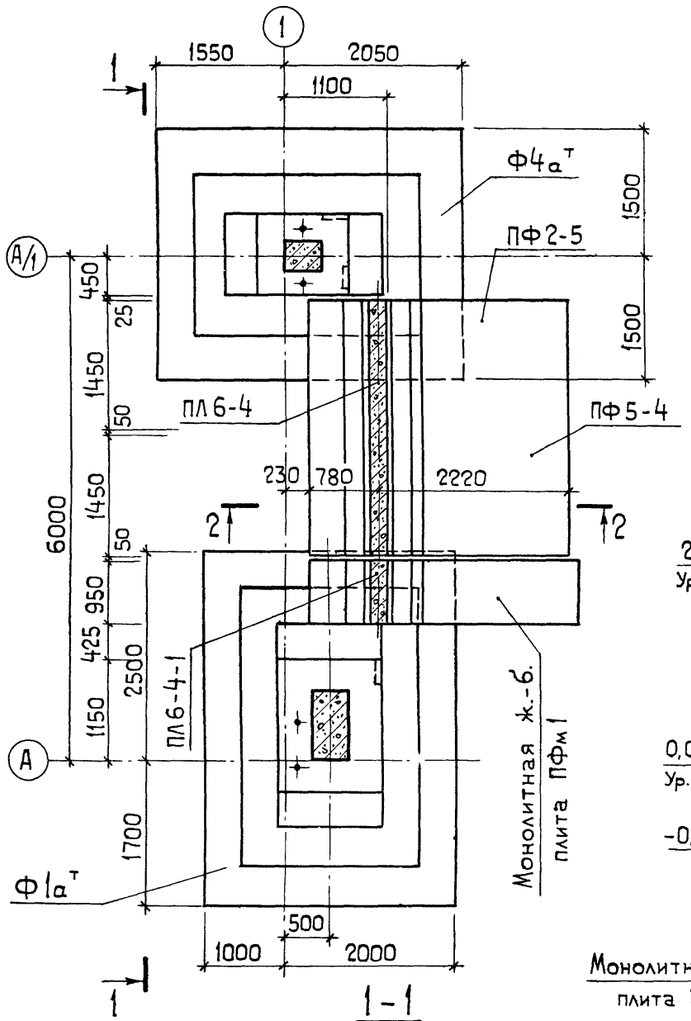

Фрагмент 2

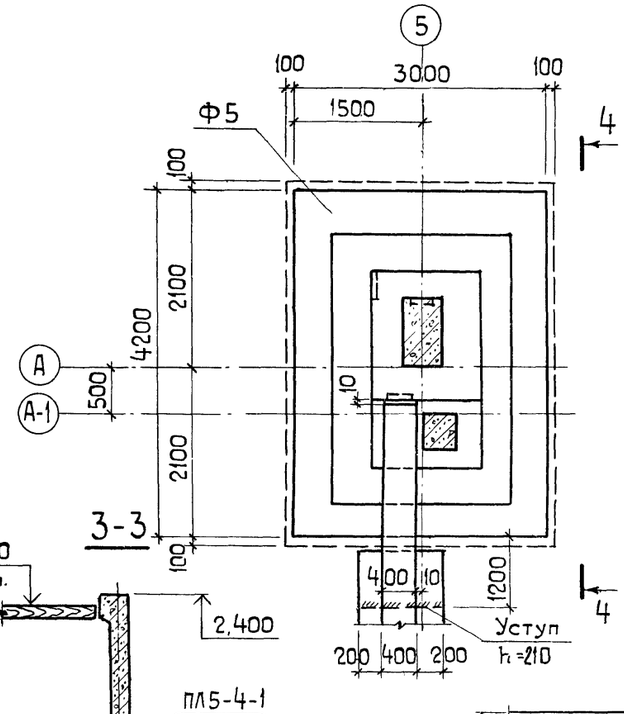

Фрагмент 3

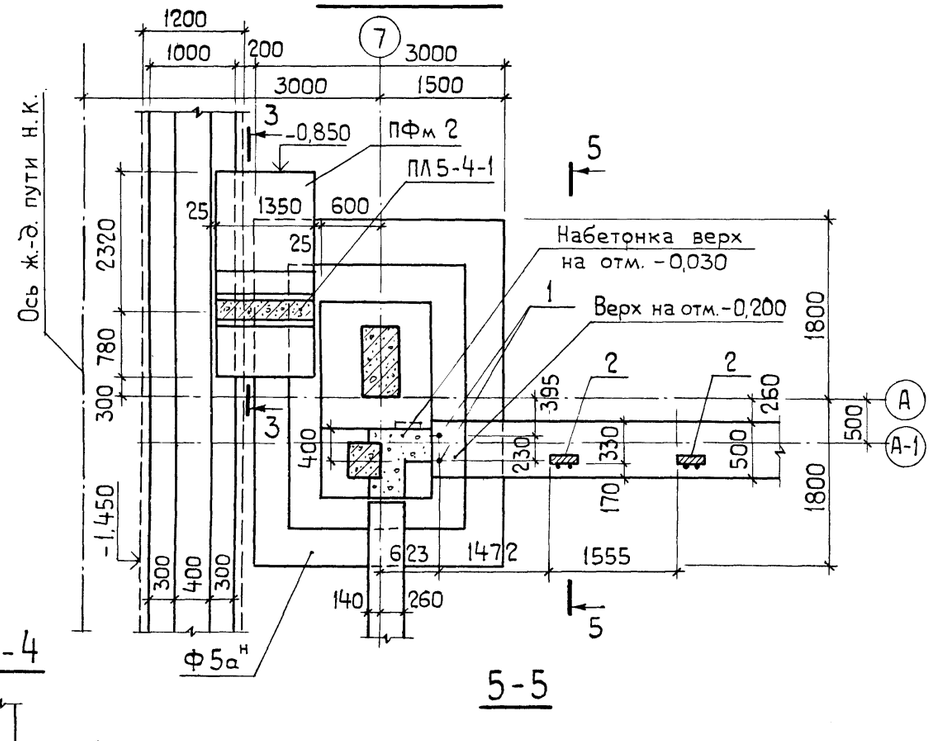

4-4

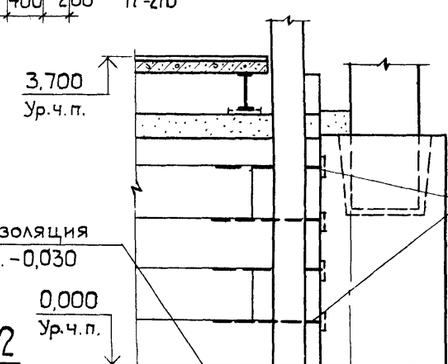

5-5

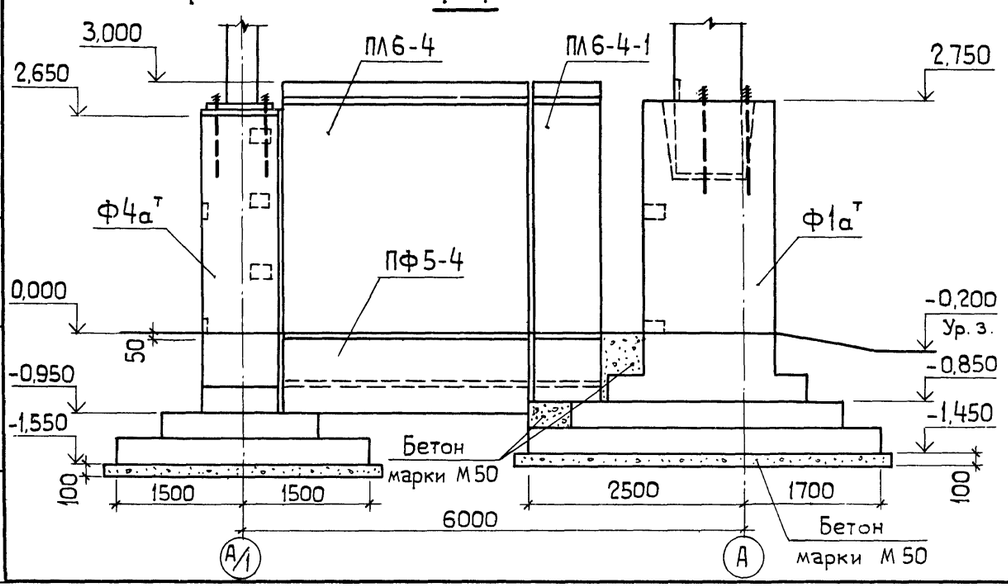

2-2

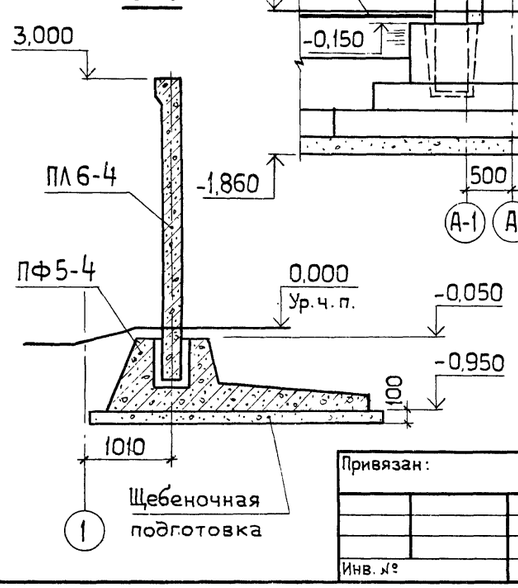

9133/3 87

ГИП	Шатилов		ТП-705-1-192.85 1-КЖ
Нач.отд.	Катков		
Гл.констр.	Зильбертов		Прирельсовый склад минеральных удобрений вместимостью 5 тыс. т с мостовым грейферным краном. Вариант с покрытием из металлических ферм.
Рук. гр.	Пегова		
Привязан:			Стадия: Р; Лист: 5; Листов:
Инв. №	Н.контр.	Есина	Схема расположения фундаментов. Фрагменты 1, 2, 3. — ГИПРОПРОМСЕЛЬСТРОЙ г. Саратов

Копировал: Яковенко

Формат А2

Типовой проект Альбом III

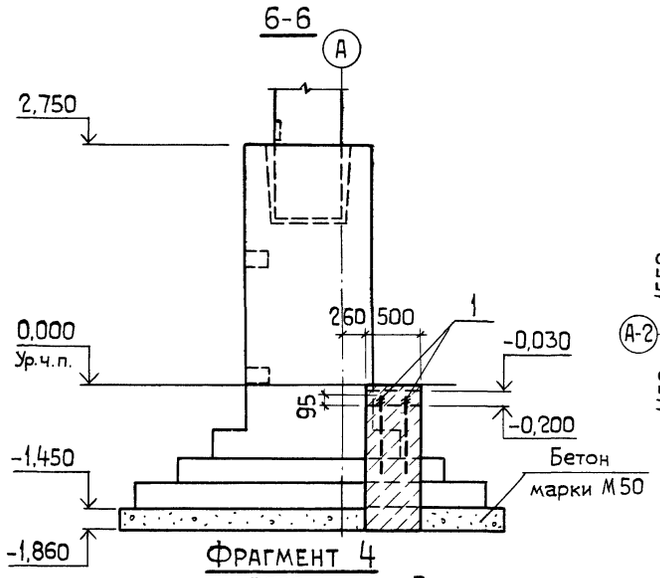

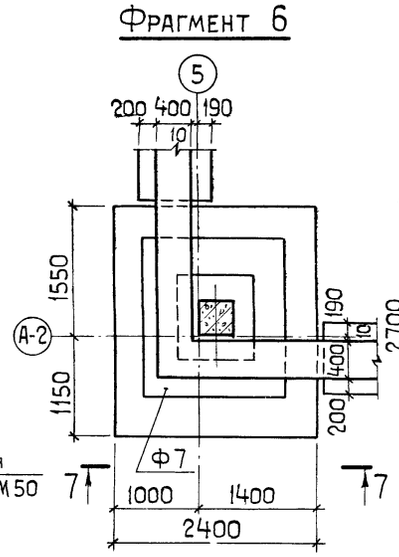

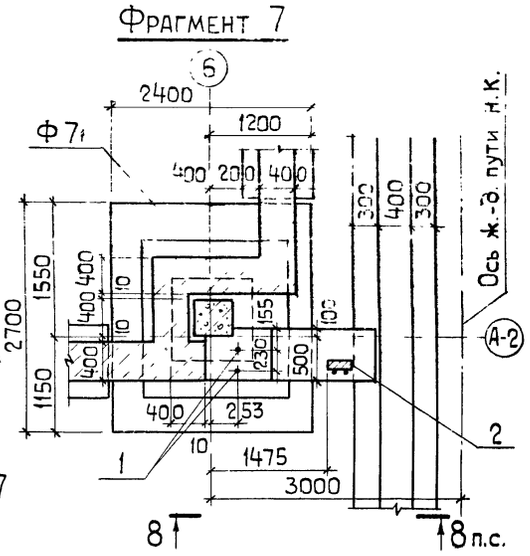

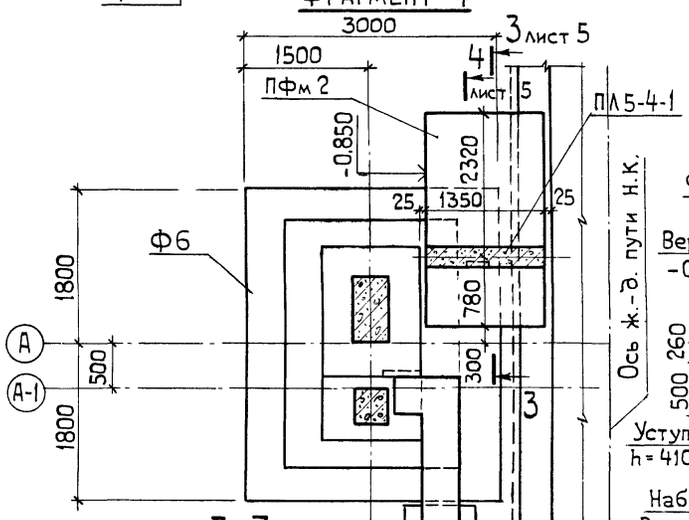

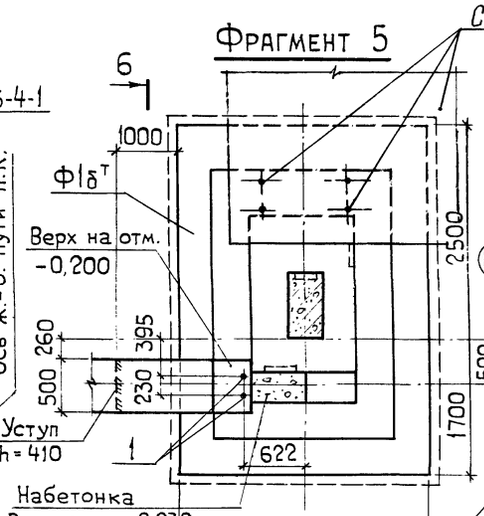

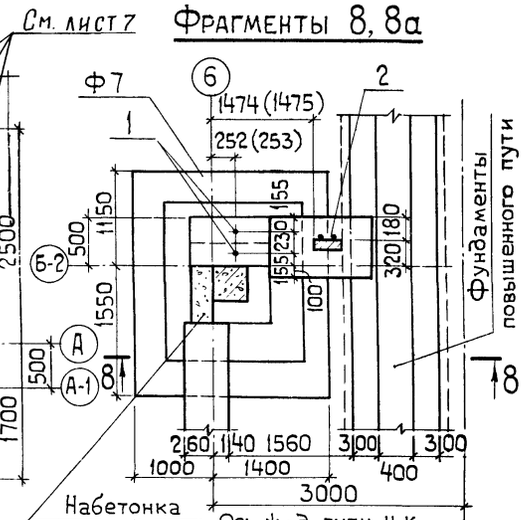

Спецификация к схеме расположения фундаментов

Марка, поз.	Обозначение	Наименование	Кол.	Масса ед. кг	Примечание
		Монолитные			
		фундаменты			
Ф1	1.412-1/77, вып.2 и лист 8	ФВ 12-6	3		
Ф1а т	1.412-1/77, вып. 2 и лист 8	ФВ 12-6	2		
Ф1а н	1.412-1/77, вып. 2 и лист 8	ФВ 12-6	2		
Ф1б т	1.412-1/77, вып. 2 и лист 8	ФВ 12-6	1		
Ф1б н	1.412-1/77, вып. 2 и лист 8	ФВ 12-6	1		
Ф1в	1.412-1/77, вып. 2 и лист 8	ФВ 12-6	1		
Ф2	1.412-1/77, вып. 2 и лист 8	ФВ 12-6	6		
Ф2а	1.412-1/77, вып. 2 и лист 8	ФВ 12-6	1		
Ф3	1.412-1/77, вып. 2 и лист 9	ФВТ 12-6	2		
Ф4	1.412-1/77, вып. 2 и лист 9	ФА 11-6	2		
Ф4а т	1.412-1/77, вып. 2 и лист 9	ФА 11-6	2		
Ф4а н	1.412-1/77. вып. 2 и лист 9	ФА 11-6	2		
Ф5	Лист 10		1		
Ф5а т	Лист 10		1		
Ф5а н	Лист 11		2		
Ф6	Лист 10		1		
Ф7	1.412-1/77, вып. 2 и лист 11	ФА 8-1	5		
Ф8	Лист 14		8		
Ф9	Лист 14		2		
Ф10	Лист 14		4		
ПФм 1	Лист 14		4		
ПФм 2	Лист 14		4		
		Сборные железобетонные конструкции			
ПЛ5-4-1	ТП -1-Ж-ПЛ.01	Плита лицевая ПЛ5-4-1	4	1540	
ПЛ6-4	3.002.1-1, вып. 1	Плита лицевая ПЛ6-4	4	4800	
ПЛ6-4-1	ТП -1-Ж-ПЛ.02	Плита лицевая ПЛ6-4-1	4	1450	
ПФ5-4	3.002.1-1, вып. 1	Плита фундаментная ПФ5-4	4	8000	
ФБС24.4.6-Т	ГОСТ 13579-78	Блоки бетонные ФБС24.4.6-Т	28	1300	
ФБС9.4.6-Т	ГОСТ 13579-78	Блоки бетонные ФБС9.4.6-Т	45	470	
		Блоки фундаментные			
ФЛ8.12	1.112-5, вып. 0	ФЛ 8.12	6	685	
1	ГОСТ 24379.1-80	Болт 1,1М20×800	20	2,31	
		ВСт3кп2, ГОСТ 380-71*			
2	1.435.2-20, вып.1 ч.2	Закладной элемент (Упор)	10	0,7	
3		Труба Ф108×4 ГОСТ 8732-78, ℓ=5000			52 кг

28 9133/3

ГИП	Шатилов		26.09.84	ТП-705-1-191.85 1-КЖ
Нач.отд.	Катков		26.09.84	
Гл.констр.	Зильбертов		26.09.84	Прирельсовый склад минеральных удобрений вместимостью 5 тыс.т с мостовым грейферным краном. Вариант с покрытием из металлических ферм
Рук.гр.	Пегова		08.84	
				Стадия: Р; Лист: 6; Листов:
Н.контр.	Есина		26.09.84	Схема расположения фундаментов. Фрагменты 4, 5, 6, 7, 8, 8а. Сечения II-II, III-III.
				ГИПРОПРОМСЕЛЬСТРОЙ г. Саратов

Привязан:

Инв. №

Взам. инв. № | Подп. и дата | Инв. № подл.

Копировал: Яковенко

Формат А2

Альбом III

Типовой проект

Фрагмент 9

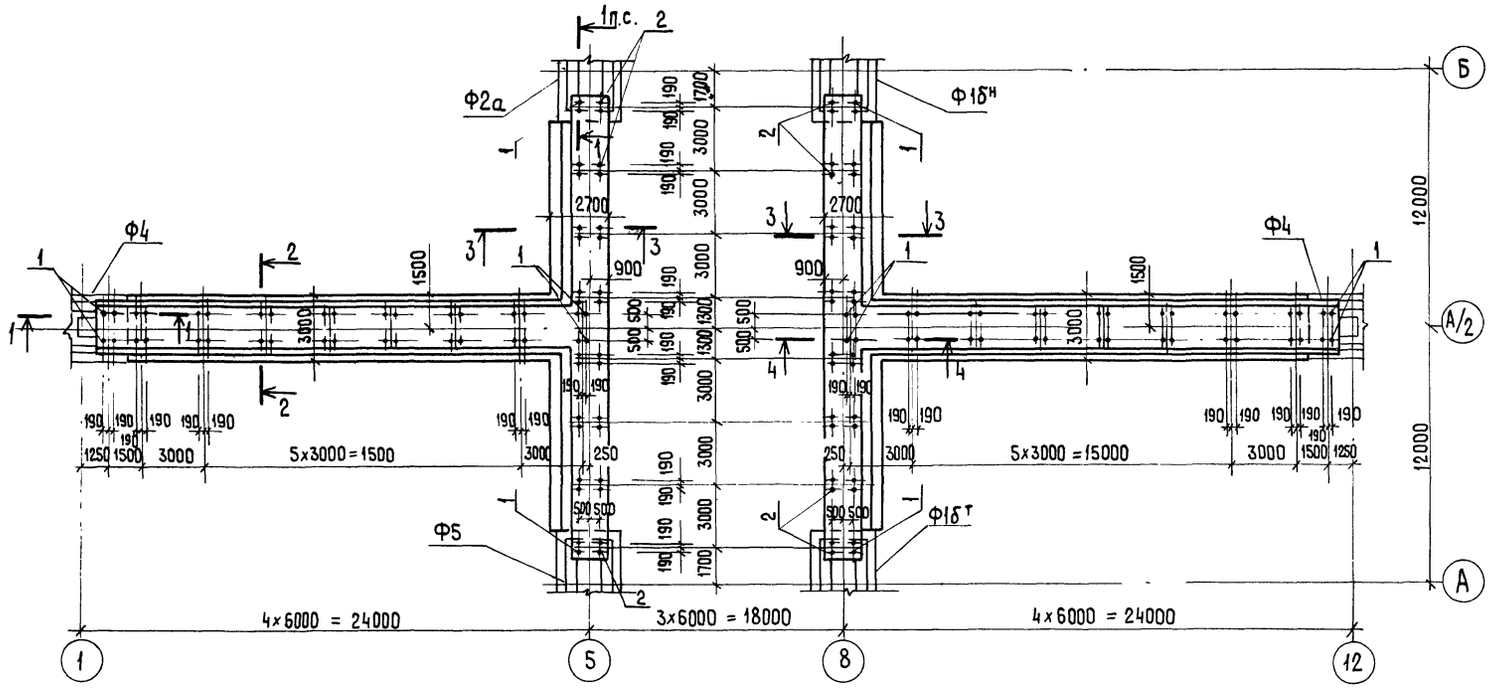

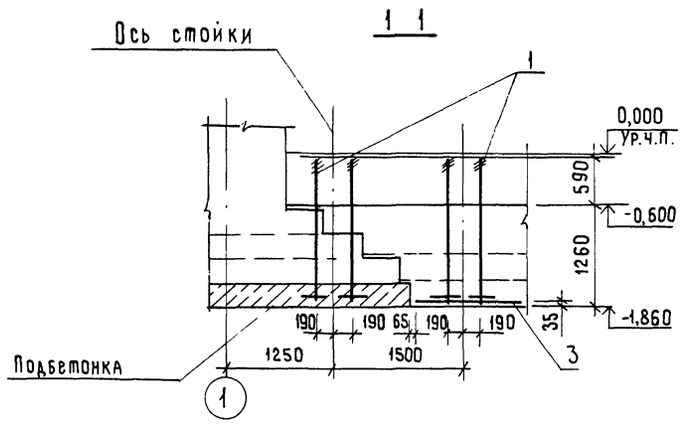

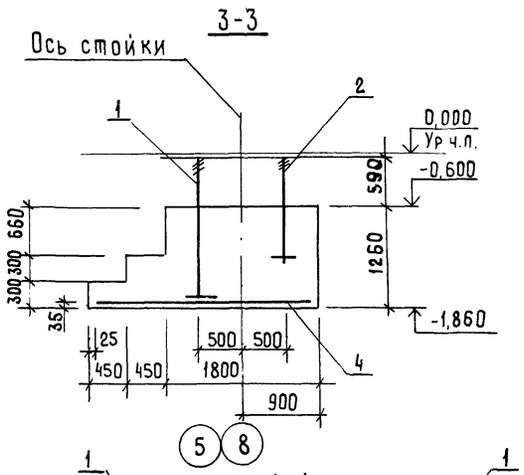

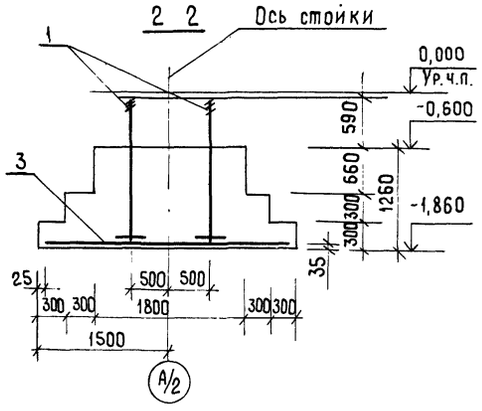

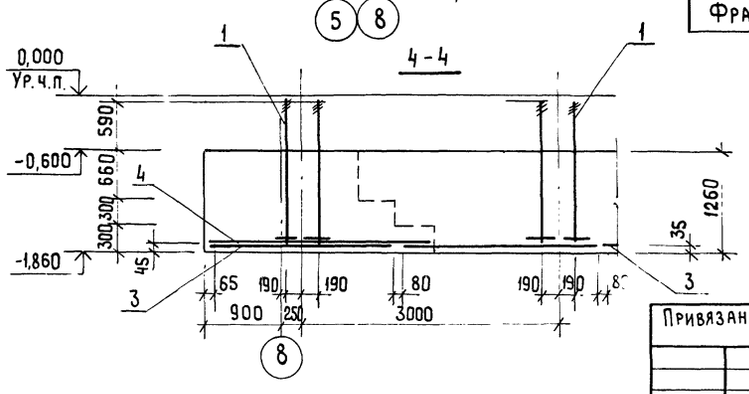

Нагрузки на ленточный фундамент

Схема нагрузок	$N_{ст.}$ т	Q т	M т.м	N_1 т	N_2 т
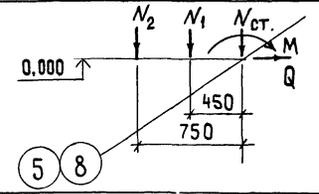	1,4	20,0	29,2	30,2	4,75
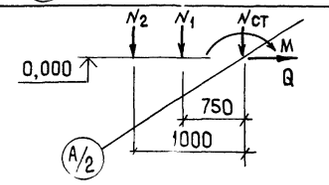	1,4	20,0	29,2	25,2	3,3

Спецификация элементов и материалов на фрагмент 9

Марка, поз.	Обозначение	Наименование	Кол.	Масса ед.кг.	Примечание
		Металлические элементы			
1		Болт 2.2.М64х1800 ВСт3кп2			
		гост 24379.1-80	104	77,75	
2		Болт 2.1.М36х1320 ВСт3кп2			
		гост 24379.1-80	32	15,75	
3	1.410-2, вып. 1, лист 146	Сетка С(1)10АII-22х30	20	25,34	
4	1.410-2, вып. 1, лист 125	Сетка С10АII-20х27	18	20,25	
		Материалы			
		Бетон марки М 200			243,0 м³

Ведомость расхода металла на фрагмент 9, кг.

Марка элемента	Изделия арматурные					Изделия закладные								
	Арматура класса				Всего	Прокат марки							Всего	Общий расход
	AII		AI			ВСт 3кп2						Ст5 15-32		
	ГОСТ 5781-82		ГОСТ 5781-82			ГОСТ 24379.1-80	ГОСТ 10605-72*	ГОСТ 5915-70	ГОСТ 24379.1-80			ГОСТ 24379.1-80		
	ф10	Итого	ф6	Итого		Шпильки	Гайки	Гайки	Шайба	Итого	Анкерные плиты	Итого		
Фрагмент 9	960,44	960,44	110,86	110,86	1071,30	5618,72	827,84	48,32	138,96	6633,84	1956,16	1955,16	859,00	9661,30

1. Нагрузки на ленточный фундамент даны с 3^х м длины.
2. Общие указания по фундаментам см. лист 3.
3. Сетки поз. 3,4 укладывать с зазором 100 мм между собой.

9133/3 29

ГИП	Шатилов		ТП-705-1-192.85 1-КЖ
Нач.отд.	Катков		
Гл.констр.	Зильбертов		
Рук.группы	Петова		Прирельсовый склад минеральных удобрений вместимостью 5тыс.т с мостовым грейферным краном. Вариант с покрытием из металлических ферм.
Ст.инж.	Власова		
Привязан:			Стадия: Р; Лист: 7; Листов:
Н.контр.	Есина		Схема расположения фундаментов. Фрагмент 9. ГИПРОПРОМСЕЛЬСТРОЙ г. Саратов

Взам.инв.№ | Подпись и дата | Инв.№подл.

Альбом III

Типовой проект

Расчетная схема Ф1 на отм. 0.000 (К пер = 1,0)



Ф2; Ф2а

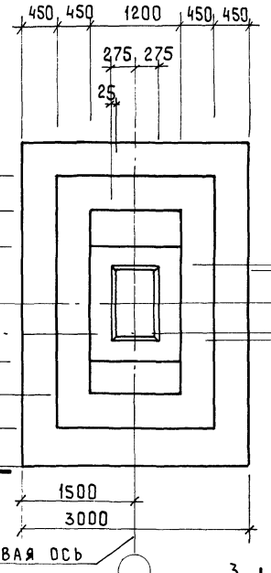

Расчётная схема Ф2 на отм. 0.000 (Кпер=1)



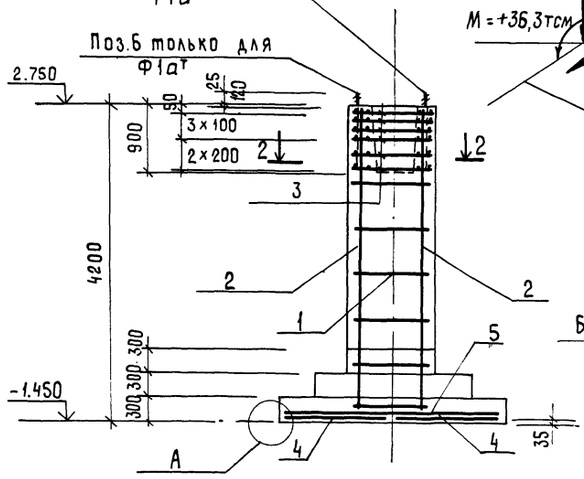

Ф1; Ф1а$^{т;н}$; Ф1б$^{т;н}$; Ф1в

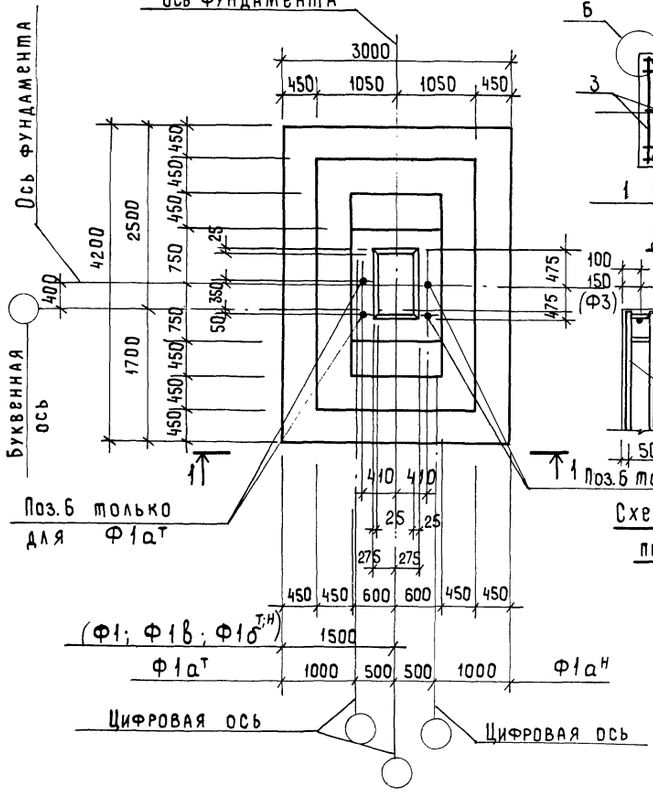

2-2 (для Ф1; Ф1а$^{т;н}$; Ф1б$^{т;н}$; Ф1в)

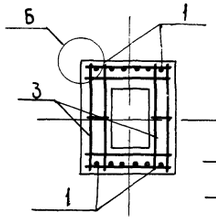

2-2 (для Ф2; Ф2а)

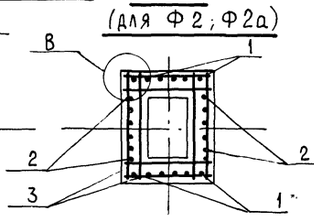

Деталь А

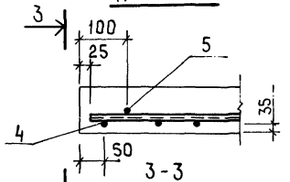

3-3

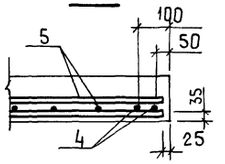

Деталь Б

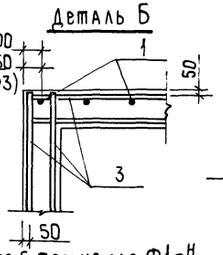

Деталь В

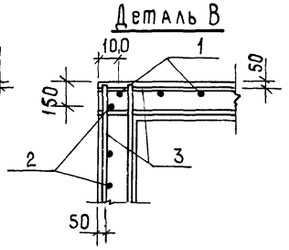

Схема раскладки сеток подошв фундаментов

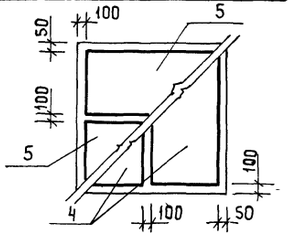

Спецификация фундаментов Ф1; Ф1а$^{т;н}$; Ф1б$^{т;н}$; Ф1в; Ф2; Ф2а

Формат	Зона	Поз.	Обозначение	Наименование	Кол.	Примечание
				Ф1а^т; Ф1а^н - шт 4		
				Сборочные единицы		
				Сетка арматурная		
		1	1.410 - 2, вып.1	1 С 16 А III - 10х42	2	
		3	1.412 - 1/77, вып.3	СВ - 10 А II	6	
		4	1.410 - 2, вып.1	С (1) 12 А III - 14х42	2	
		5	1.410 - 2, вып.1	С (1) 10 А III - 20х30	2	
		6	1.412.1 - 4	Изделие закладное МН-1	2	
				Материалы на Ф1а$^{т;н}$		
				Бетон марки М 150		12,2м^3
				Ф1; Ф1в Ф1б$^{т;н}$ шт 6		
				Сборочные единицы		
				Сетки арматурные поз 1,3,4,5 см. выше		
				Материалы		
				Бетон марки М 150		12,2м^3
				Ф2; Ф2а - шт 7		
				Сборочные единицы		
				Сетки арматурные		
		1	1.410 - 2, вып.1	1 С 16 А III - 10х42	2	
		2	1.410 - 2, вып.1	1 С 14 А III - 12х42	2	
		3	1.412 - 1/77, вып.3	СВ - 10 А II	6	
		4	1.410 - 2, вып.1	С (1) 12 А III - 14х42	2	
		5	1.410 - 2, вып.1	С (1) 10 А III - 20х30	2	
				Материалы на Ф2; Ф2а		
				Бетон марки М 150		12,2м^3

1. Ведомость расхода стали на фундаменты дана на листе 12.
2. Указания по составу бетона и его плотности см. АР, лист 2.
3. Разбивка дополнительных закладных деталей фундаментов дана на листе 13.

9133/3 30

ГИП	Шатилов		ТП-705-1-192.85 1-КЖ
Нач.отд.	Катков		
Гл.констр.	Зильбертов		Прирельсовый склад минеральных удобрений вместимостью 5тыс.т с мостовым грейферным краном. Вариант с покрытием из металлических ферм
Рук.гр.	Петова		
Инженер	Крячко		

Стадия	Лист	Листов
Р	8	

Привязан:

Инв.№

Н.контр. Есина

Монолитные фундаменты Ф1; Ф1а$^{т;н}$; Ф1б$^{т;н}$; Ф1в; Ф2; Ф2а

ГИПРОПРОМСЕЛЬСТРОЙ г.Саратов

Копировал Мешкова

Формат А2

Взам. инв.№ | Подпись и дата | Инв.№ подл.

Альбом III

Типовой проект

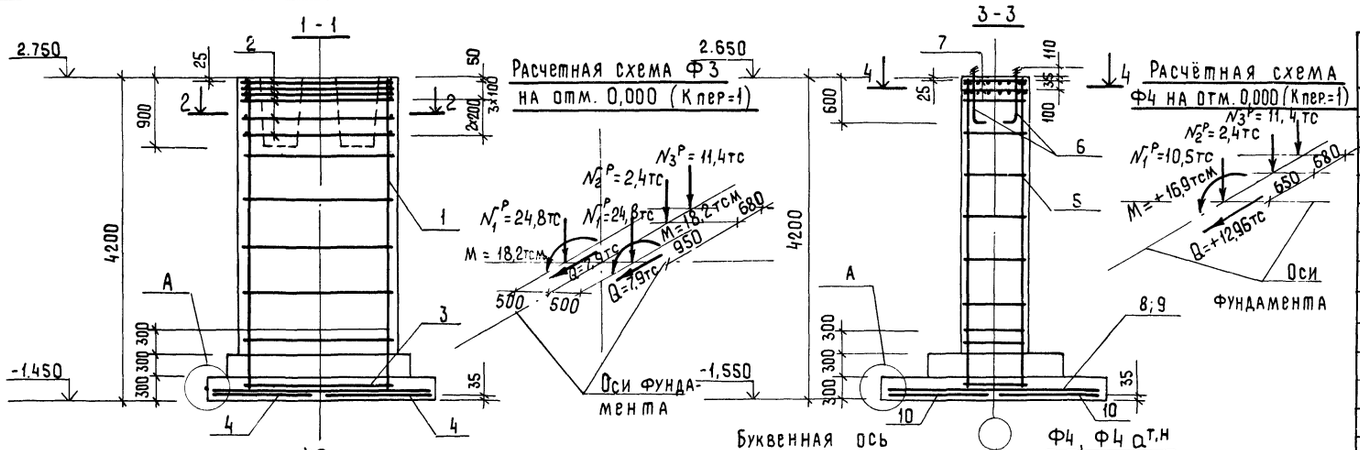

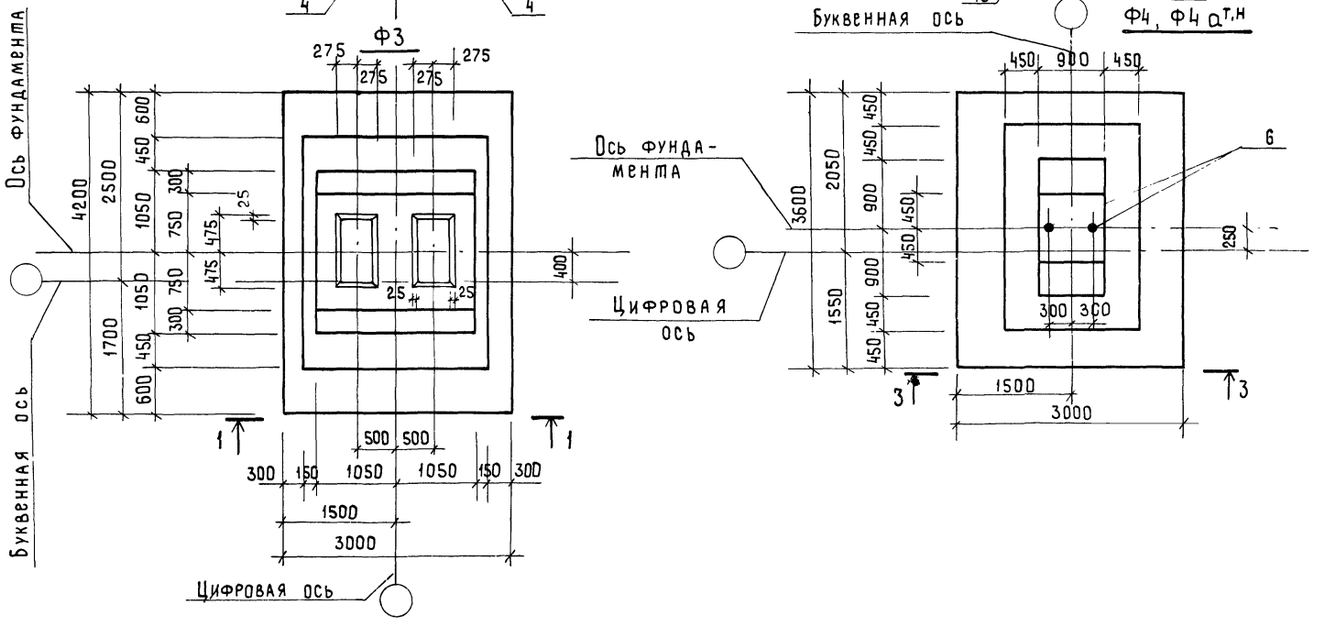

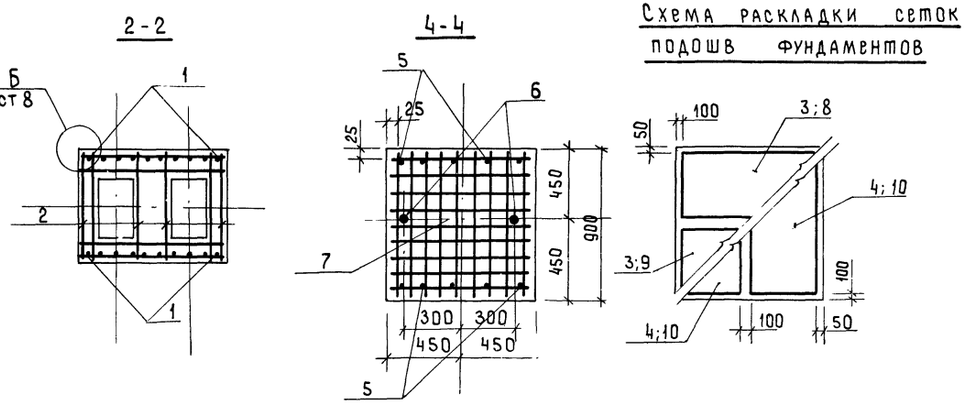

Схема раскладки сеток подошв фундаментов

Спецификация фундаментов Ф3; Ф4; Ф4а т.н

Формат	Зона	Поз.	Обозначение	Наименование	Кол.	Примечание
				Ф3 - шт 2		
				Сборочные единицы		
				Сетка арматурная		
		1	1.410 - 2, вып.1	1 С 16 А III - 18 х 42	2	
		2	1.412 -1/77, вып.3	СВТ - 10 А II	6	
		3	1.410 - 2, вып. 1	С(1) 10А III - 20 х 30	2	
		4	1.410 - 2, вып.1	С(1) 12 А III - 14 х 42	2	
				Материалы на Ф3		
				Бетон марки М 150		16,8 м³
				Ф4 ; Ф4а т;н		
				Сборочные единицы		
				Сетка арматурная		
		5	1.410 - 2, вып.1	С(1) 22 А III - 8 х 42	2	
		6	1.412.1 - 4	Закладное изделие МН1	2	3,4 кг
		7	1.412.1 - 4	Сетка арматурная СН-6АI	2	
		8	1.410 - 2, вып.1	С(1) 10А III - 20 х 30	1	
		9	1.410 - 2, вып.1	С (1) 10 А III - 14 х 30	1	
		10	1.410 - 2, вып.1	С (1) 12 А III - 14 х 36	2	
				Соединительные элементы		
			1.412.1 - 4	ММ1	4	0,73кг
			1.412.1 - 4	ММ2	4	0,85кг
			1.412.1 - 4	ММ3	4	0,52кг
				Материалы на Ф4; Ф4а т;н		
				Бетон марки М 150		7,9 м³

1. Ведомость расхода стали на фундаменты дана на листе 12
2. Указания по составу и плотности бетона см. АР, лист 2
3. Схему сборки пространственных каркасов фундаментов Ф4 и Ф4а т;н см. серию 1.412.1-4 лист 1.412.1-4.070 (схема 3).
4. Разбивка дополнительных закладных деталей фундаментов дана на листе 13.

31

9133/3

ГИП	Шатилов		ТП-705-1-192.85 1-КЖ
Нач.отд.	Катков		
Гл.констр.	Зильбертов		Прирельсовый склад минеральных удобрений вместимостью 5тыс.т с мостовым грейферным краном. Вариант с покрытием из металлических ферм
Рук.гр.	Петова		
Инженер	Крячко		

Стадия	Лист	Листов
Р	9	

Монолитные фундаменты Ф3; Ф4; Ф4а т;н

ГИПРОПРОМСЕЛЬСТРОЙ г. САРАТОВ

Привязан:

Инв. №

Н.контр. Есина

Копировал: Мешкова

Формат А2

Инв. № подл. | Подпись и дата | Взам. инв. №

Альбом III

Типовой проект

Взам. инв. №

Подп. и дата

Инв. № подл.

Ф5; Ф5а^{т}

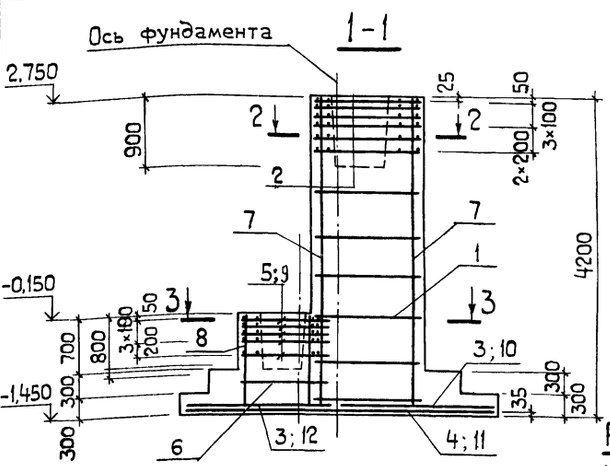

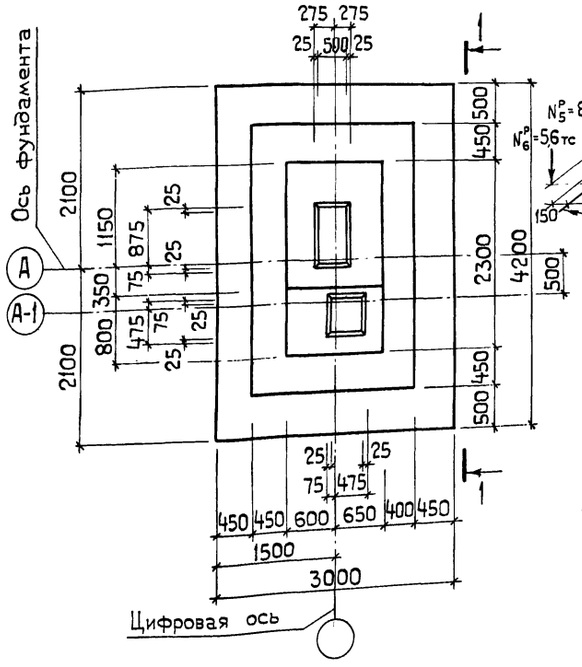

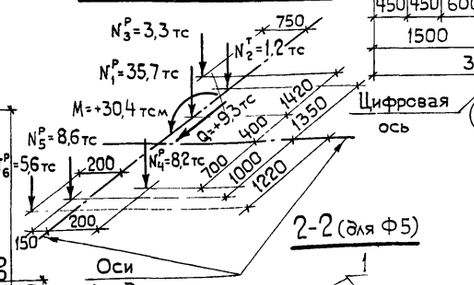

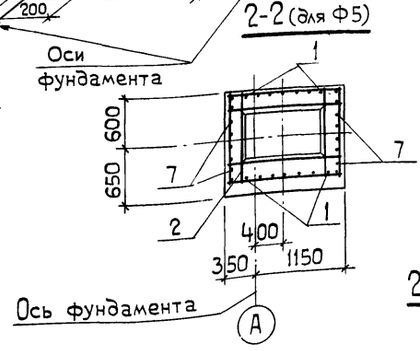

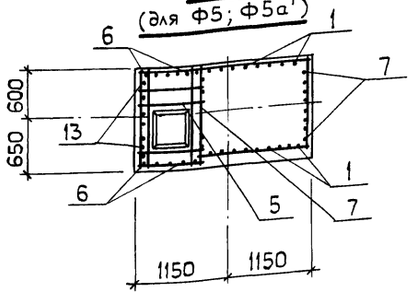

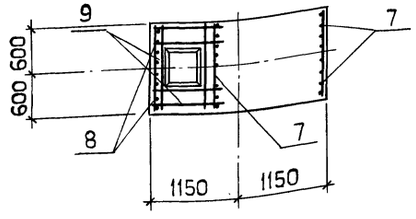

Ф6

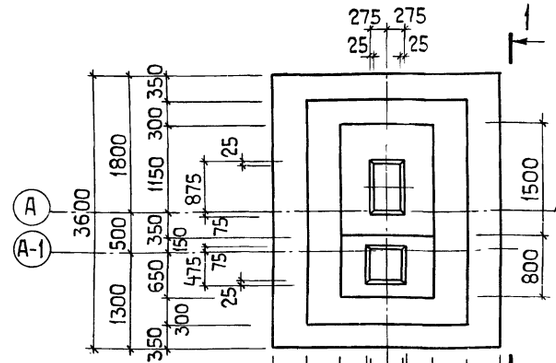

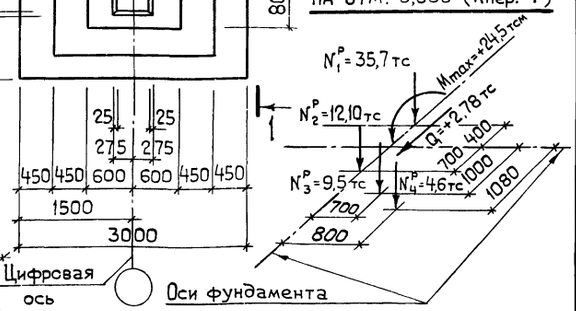

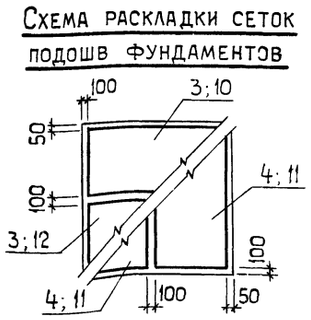

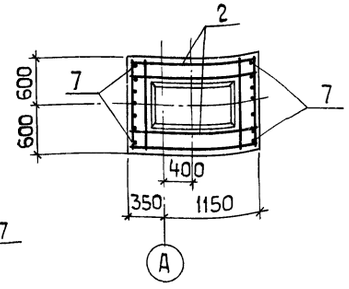

Спецификация фундаментов Ф5, Ф5а^{т}, Ф6

Формат	Зона	Поз.	Обозначение	Наименование	Кол.	Примечание
				Ф5, Ф5а^{т} – шт. 2		
				Сборочные единицы		
				Сетка арматурная		
		1	1.410-2, вып. 1	1С14А III – 12×42	2	
		2	1.412-1/77, вып. 3	СВ-10А II	6	
		3	1.410-2, вып. 1	С(1) 10-20×30	2	
		4	1.410-2, вып. 1	С(1) 12-14×42	2	
		5	ТП- -1-И-С 10	С 19	5	
		6	ТП- -1-И-С 12	С 21	2	
		7	1.410-2, вып. 1	1С16А III – 10×42	2	
		13	ТП- -1-И-С 12.01	С 22	1	
				Материалы на Ф5; Ф5а^{т}		
				Бетон марки М150		12,1 м^{3}
				Ф6 – шт. 1		
				Сборочные единицы		
				Сетка арматурная		
		2	1.412-1/77, вып. 3	СВ-10А II	6	
		7	1.410-2, вып. 1	1С16А III – 10×42	2	
		8	ТП- -1-И-С 12.01	С 22	1	
		9	ТП- -1-И-С 11	С 20	5	
		10	1.410-2, вып. 1	С(1) 10А III – 20×30	1	
		11	1.410-2, вып. 1	С(1) 12А III – 14×36	2	
		12	1.410-2, вып. 1	С(1) 10А III – 14×30	1	
				Материалы на Ф6		
				Бетон марки М150		11,5 м^{3}

1. Ведомость расхода стали на фундаменты дана на листе 12.
2. Указания по составу бетона и его плотности см. АР, лист 2.
3. Разбивка дополнительных закладных деталей фундаментов дана на листе 13.

9133/3 32

ГИП	Шатилов		
Нач.отд.	Катков		
Гл.констр	Зильбертов		
Рук. гр.	Пегова		
Инж.	Крячко		

ТП-705-1-192.85 1-КЖ

Прирельсовый склад минеральных удобрений вместимостью 5 тыс. т с мостовым грейферным краном. Вариант с покрытием из металлических ферм.

Стадия	Лист	Листов
Р	10	

Привязан:

Инв. №

Н.контр. Есина

Монолитные фундаменты Ф5; Ф5а^{т}, Ф6

ГИПРОПРОМСЕЛЬСТРОЙ г Саратов

Копировал: Яковенко

Формат А2

Альбом III

Типовой проект

Инв. № подл. | Подпись и дата | Взам. инв. №

Схемы нагрузок на фундаменты, $k_{пер} = 1,0$.

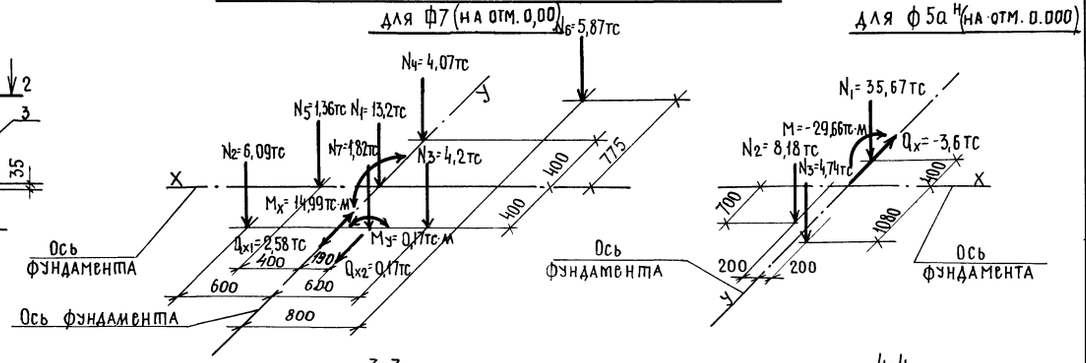

1-1

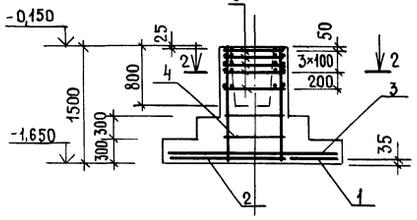

Ф7

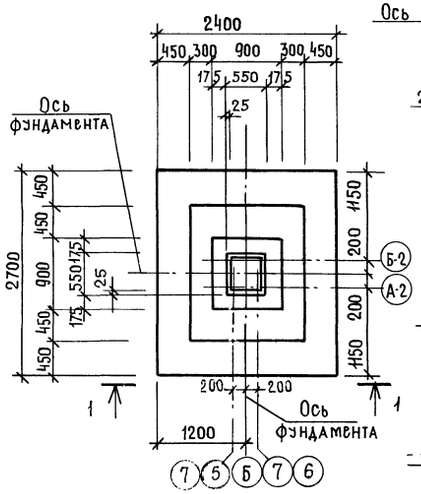

3-3

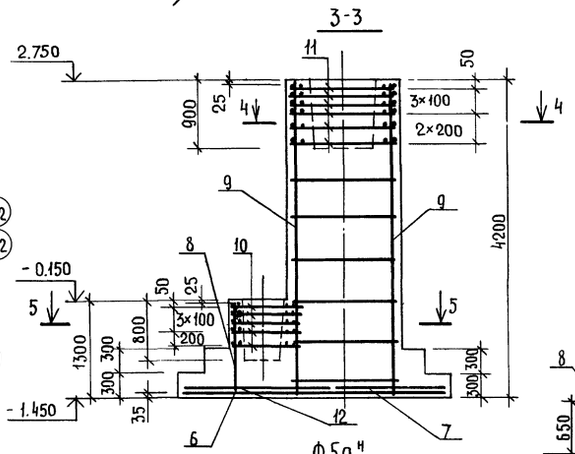

4-4

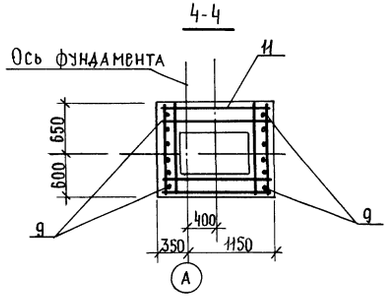

5-5

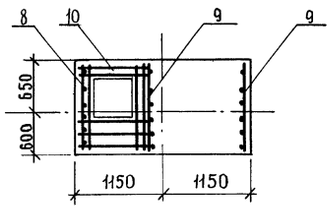

2-2

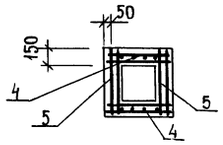

Схема раскладки сеток подошвы фундамента Ф7.

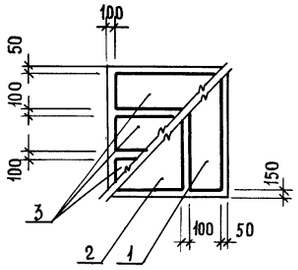

Ф5а^н

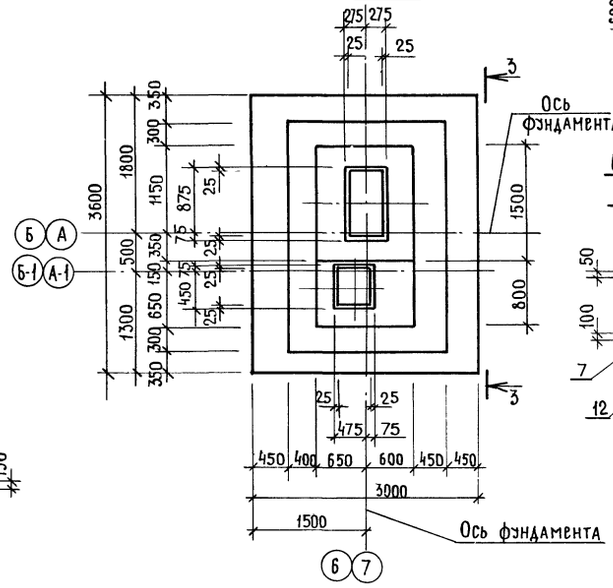

Схема раскладки сеток подошвы фундамента Ф5а^н

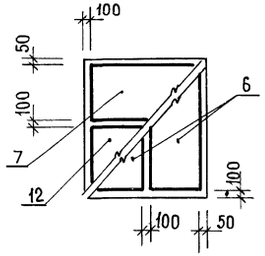

Спецификация фундаментов Ф7, Ф5а^н

Формат	Зона	Поз.	Обозначение	Наименование	Кол.	Примечание
				Фундамент Ф7- шт.5		
				Сборочные единицы		
				Сетки арматурные		
		1	1.410-2, вып.1	С 10А II-8×27	1	
		2	1.410-2, вып.1	С 10А II-14×27	1	
		3	1.410-2, вып.1	С (1).10А II-8×24	3	
		4	1.412-1/77, вып.3	СН 14 АIII-6×15	2	
		5	1.412-1/77, вып.3	СА-8 АТ	5	
				Материалы		
				Бетон марки М 150		3,33м³
				Фундамент Ф5а^н- шт 2		
				Сборочные единицы		
				Сетки арматурные		
		6	1.410-2, вып.1	С(1) 12 А III-14×36	2	
		7	1.410-2, вып.1	С (1) 10 А III-14×30	1	
		8	ТП- -1-И-С12.02	С 23	1	
		9	1.410-2, вып.1	1С 16 А III-10×42	2	
		10	ТП- -1-И-С11	С 20	5	
		11	1.412-1/77, вып.3	СВ-10 А II	6	
		12	1.410-2, вып.1	С(1) 10 А III-20×30	1	
				Материалы		
				Бетон марки М 150		11,5м³

1. Указания по составу бетона и его плотности см АР, лист 2.
2. Ведомость расхода стали см. лист 12.
3. Разбивка дополнительных закладных деталей фундамента Ф5а^н дана на листе 13.

9133/3 33

ГИП	Шатилов		ТП-705-1-192.85 1-КЖ
Нач.отд.	Катков		
Гл.констр.	Зильбертов		Прирельсовый склад минеральных удобрений вместимостью 5тыс.т.с мостовым грейферным краном. Вариант с покрытием из металлических форм
Рук.гр	Пегова		
Ст.инж.	Власова		
Н.контр.	Есина		Стадия Р; Лист 11; Листов

Привязан

Инв. №

Монолитные фундаменты Ф5а^н, Ф7.

ГИПРОПРОМСЕЛЬСТРОЙ г. Саратов

Копировал: Несмеянова, Несм

Формат А2

Альбом III

Типовой проект

Марка элемента	Изделия арматурные																		Изделия закладные																				Общий расход
	Арматура класса																		Арматура класса								Прокат марки												
	А-III								А-II				А-I						Всего	А-III					А-I			В ст 3 кп 2												
	ГОСТ 5781-82								ГОСТ 5781-82				ГОСТ 5781-82							ГОСТ 5781-82					ГОСТ 5781-82			ГОСТ 103-76								ГОСТ 2590-71				
	ф10	ф12	ф14	ф16	ф22			Итого	ф10	ф12			Итого	ф6	ф8	ф10	ф12		Итого		ф8	ф10			Итого	ф10		Итого	-8×60	-8×120	-8×150	-8×200	Гайка М20		Итого	Болт М24		Итого		
Ф1	40,0	59,0	—	78,6	—			177,6	38,4	—			38,4	6,4	11,5	7,8	—		25,7	241,7	1,6	0,9			2,5	—		—	—	1,5	9,2	—	—		10,7	—		—	13,2	254,9
Ф1а^{т}	40,0	59,0	—	78,6	—			177,6	38,4	—			38,4	6,4	11,5	7,8	—		25,7	241,7	0,8	0,9			1,7	—		—	0,9	1,5	4,6	—	0,5		7,5	5,5		5,5	14,7	256,4
Ф1а^{н}	40,0	59,0	—	78,6	—			177,6	38,4	—			38,4	6,4	11,5	7,8	—		25,7	241,7	0,8	0,9			1,7	—		—	0,9	1,5	4,6	—	0,5		7,5	5,5		5,5	14,7	256,4
Ф1б^{т}	40,0	59,0	—	78,6	—			177,6	38,4	—			38,4	6,4	11,5	7,8	—		25,7	241,7	0,8	3,6			4,4	—		—	—	6,0	4,6	—	—		10,6	—		—	15,0	256,7
Ф1б^{н}	40,0	59,0	—	78,6	—			177,6	38,4	—			38,4	6,4	11,5	7,8	—		25,7	241,7	0,8	3,6			4,4	—		—	—	6,0	4,6	—	—		10,6	—		—	15,0	256,7
Ф1в	40,0	59,0	—	78,6	—			177,6	38,4	—			38,4	6,4	11,5	7,8	—		25,7	241,7	1,6	1,6			3,2	—		—	—	1,5	9,2	3,8	—		14,5	—		—	17,7	259,4
Ф2	40,0	59,0	70,2	78,6	—			247,8	38,4	—			38,4	6,4	17,4	7,8	—		31,6	317,8	1,6	0,9			2,5	—		—	—	1,5	9,2	—	—		10,7	—		—	13,2	331,0
Ф2а	40,0	59,0	70,2	78,6	—			247,8	38,4	—			38,4	6,4	17,4	7,8	—		31,6	317,8	0,8	3,6			4,4	—		—	—	6,0	4,6	—	—		10,6	—		—	15,0	332,8
Ф3	40,0	59,0	—	131,0	—			230,0	63,0	—			63,0	6,3	10,9	13,7	—		30,9	323,9	1,6	0,9			2,5	—		—	—	1,5	9,2	—	—		10,7	—		—	13,2	337,1
Ф4	34,6	50,5	—	—	123,7			208,8	—	—			—	12,3	9,2	—	12,1		33,6	242,4	1,6	—			1,6	8,4		8,4	0,9	—	9,2	—	0,5		10,6	5,5		5,5	26,1	268,5
Ф4а^{т}	34,6	50,5	—	—	123,7			208,8	—	—			—	12,3	9,2	—	12,1		33,6	242,4	0,8	2,7			3,5	8,4		8,4	0,9	4,5	4,6	—	0,5		10,5	5,5		5,5	27,9	268,5
Ф4а^{н}	34,6	50,5	—	—	123,7			208,8	—	—			—	12,3	9,2	—	12,1		33,6	242,4	0,8	2,7			3,5	8,4		8,4	0,9	4,5	4,6	—	0,5		10,5	5,5		5,5	27,9	268,5
Ф5	40,0	59,0	70,2	78,4	—			247,6	73,6	—			73,6	7,6	17,4	7,8	—		32,8	354,0	0,8	4,5			5,3	—		—	—	7,5	4,6	—	—		12,1	—		—	17,4	371,4
Ф5а^{т}	40,0	59,0	70,2	78,4	—			247,6	73,6	—			73,6	7,6	17,4	7,8	—		32,8	354,0	0,4	4,5			4,9	—		—	—	7,5	2,3	—	—		9,8	—		—	14,7	368,7
Ф5а^{н}	34,6	50,5	—	78,6	—			163,7	69,1	—			69,1	5,9	10,4	7,8	—		24,1	256,9	0,4	3,6			4,0	—		—	—	6,0	2,3	—	—		8,3	—		—	12,3	269,2
Ф6	34,6	50,5	—	78,4	—			163,5	69,1	—			69,1	5,9	10,4	7,8	—		24,1	256,7	0,4	4,5			4,9	—		—	—	7,5	2,3	—	—		9,8	—		—	14,7	271,4
Ф7	—	—	14,0	—	—			14,0	35,8	—			35,8	4,4	15,1	—	—		19,5	69,3	—	—			—	—		—	—	—	—	—	—		—	—		—	—	69,3

9133/3 34

ГИП	Шатилов		26.09.83
Нач. отд.	Катков		26.09.83
Гл. констр.	Зильбертов		26.09.83
Рук. бриг.	Перова		29.09.83
Инж.	Чушкина		5.09.83
Н. контр.	Есина		26.09.83

ТП-705-1-192.85 1-КЖ

Прирельсовый склад минеральных удобрений вместимостью 5 тыс. т с мостовым грейферным краном. Вариант с покрытием из металлических ферм.

Стадия	Лист	Листов
Р	12	

Ведомость расхода стали на фундаменты, кг

ГИПРОПРОМСЕЛЬСТРОЙ г. Саратов

Привязан:

Инв. №

Копировал: Сидорова

Формат А2

Инв. № подл. | Подпись и дата | Взам. инв. №

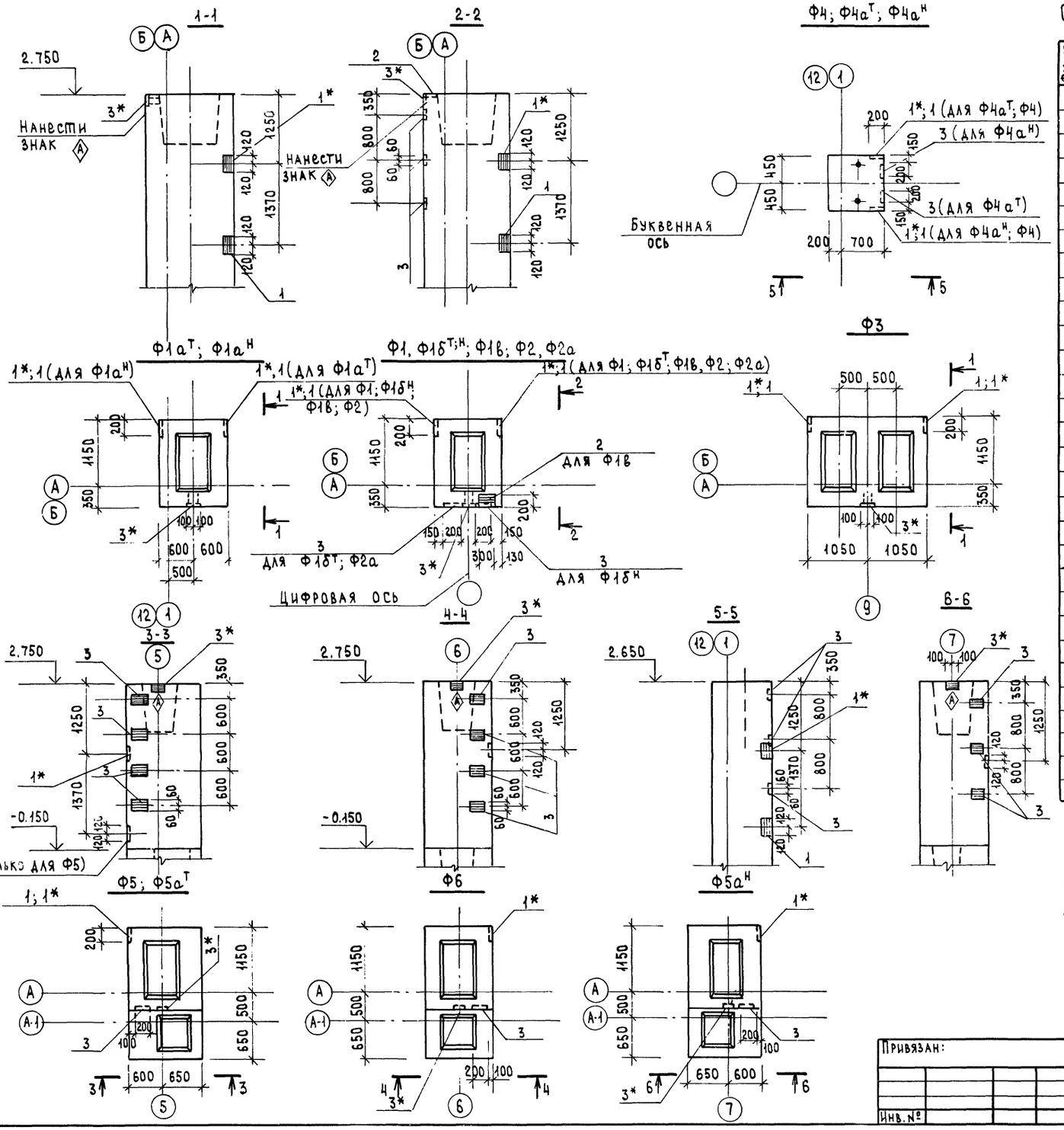

Спецификация дополнительных закладных деталей на фундаменты

Формат	Зона	Поз.	Обозначение	Наименование	Кол	Примечание
				Фундаменты Ф1а^т,н		
		1	3.400-6/76	Закладной элемент МН-1-22	2	2.70 кг
		3	3.400-6/76	Закладной элемент МН-1-19	1	2.40 кг
				Фундаменты		
				Ф1; Ф2; Ф3		
		1	3.400-6/76	Закладной элемент МН-1-22	4	2.70 кг
		3	3.400-6/76	Закладной элемент МН-1-19	1	2.40 кг
				Фундамент Ф1в		
		1	3.400-6/76	Закладной элемент МН-1-22	4	2.70 кг
		2	3.400-6/76	Закладной элемент МН-1-29	1	4.50 кг
		3	3.400-6/76	Закладной элемент МН-1-19	1	2.40 кг
				Фундамент Ф4		
		1	3.400-6/76	Закладной элемент МН-1-22	4	2.70 кг
				Фундаменты Ф1а^т,н; Ф2а		
		1	3.400-6/76	Закладной элемент МН-1-22	2	2.70 кг
		3	3.400-6/76	Закладной элемент МН-1-19	4	2.40 кг
				Фундамент Ф4а^т;н		
		1	3.400-6/76	Закладной элемент МН-1-22	2	2.70 кг
		3	3.400-6/76	Закладной элемент МН-1-19	3	2.40 кг
				Фундамент Ф5а^т; Ф6		
		1	3.400-6/76	Закладной элемент МН-1-22	1	2.70 кг
		3	3.400-6/76	Закладной элемент МН-1-19	5	2.40 кг
				Фундамент Ф5		
		1	3.400-6/76	Закладной элемент МН-1-22	2	2.70 кг
		3	3.400-6/76	Закладной элемент МН-1-19	5	2.40 кг
				Фундамент Ф5а^н		
		1	3.400-6/76	Закладной элемент МН-1-22	1	2.70 кг
		3	3.400-6/76	Закладной элемент МН-1-19	4	2.40 кг

1. Закладные, отмеченные знаком ,* приварить к арматуре стаканов фундаментов.
2. Выборка дополнительных закладных деталей на фундаменты дана на листе 12.
3. Указания по антикоррозионной защите закладных деталей см. АР, лист 2.
4. Знак А нанести масляной краской со стороны осей А и Б.

9133/3 35

ГИП	Шатилов		
Нач.отд.	Катков		
Гл.констр.	Зильбертов		
Рук.гр.	Пегова		
Н.контр.	Есина		

ТП-705-1-192.85 -1-КЖ

Прирельсовый склад минеральных удобрений вместимостью 5тыс.т с мостовым грейферным краном. Вариант с покрытием из металлических ферм.

Стадия	Лист	Листов
Р	13	

Опалубочные чертежи стаканов фундаментов.

ГИПРОПРОМСЕЛЬСТРОЙ г. Саратов

Привязан:

Инв. №

Копировал: Сырова, Сыров

Формат А2

Альбом III

Типовой проект

Инв. № подл. | Подпись и дата | Взам. инв. №

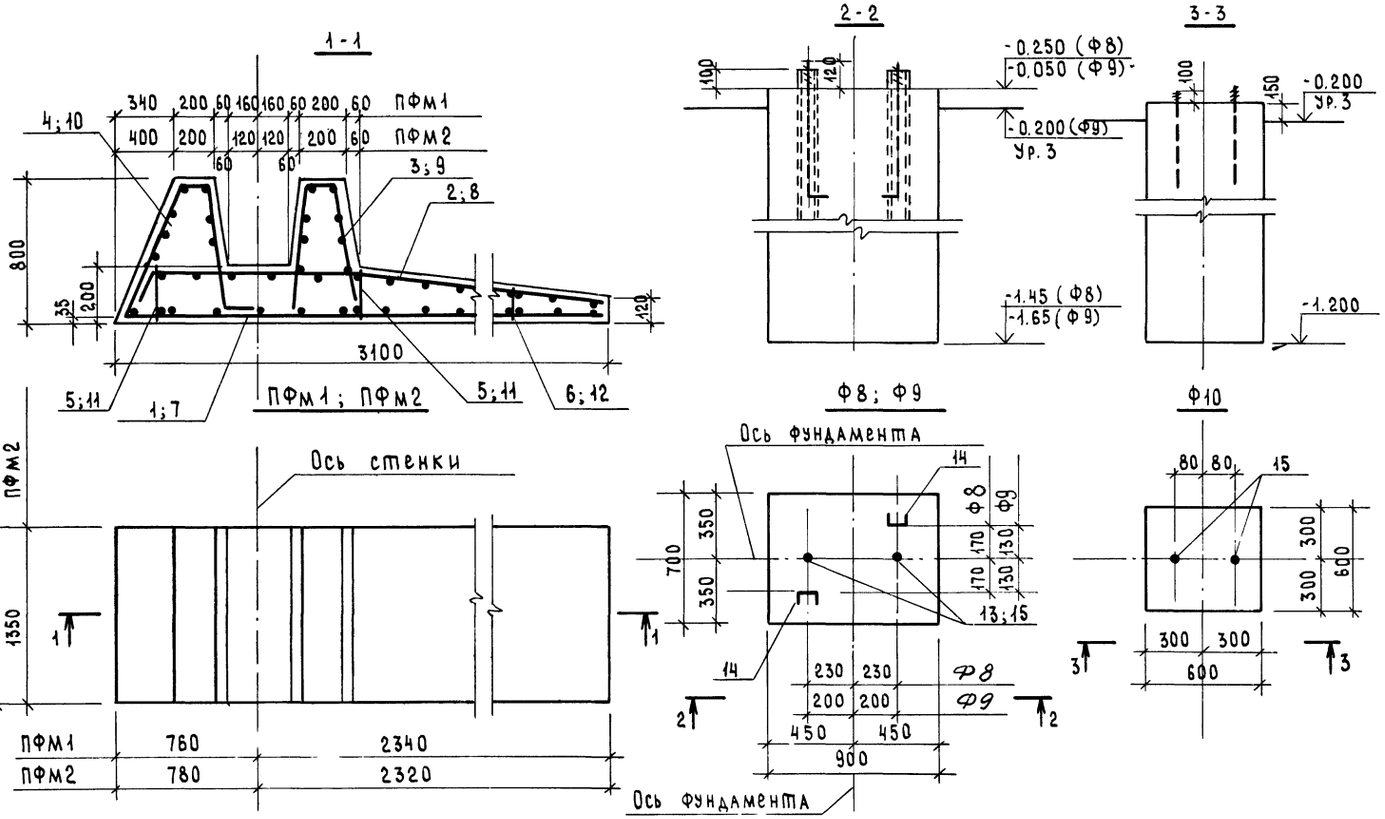

Спецификация фундаментов ПФМ1; ПФМ2; Ф8; Ф9; Ф10.

Формат	Зона	Поз.	Обозначение	Наименование	Кол.	Примечание
				Плита ПФМ1- шт 4		
				Сборочные единицы		
		1	ТП 1-Н-С.03	Сетка арматурная С3	1	17.71 кг
		2	ТП 1-Н-С.03-02	Сетка арматурная С5	1	17.71 кг
		3	ТП 1-Н-С.04	Сетка арматурная С7	1	7.83 кг
		4	ТП 1-Н-С.05	Сетка арматурная С9	1	8.93 кг
		5	ТП 1-Н-КР.04	Каркас плоский КР4	2	0.49 кг
		6	ТП 1-Н-КР.04-02	Каркас плоский КР6	1	0.46 кг
				Материалы		
				Бетон марки М150		0.75 м³
				Плита ПФМ2-шт 4		
		7	ТП 1-Н-С.03-01	Сетка арматурная С4	1	24.97 кг
		8	ТП 1-Н-С.03-03	Сетка арматурная С6	1	24.97 кг
		9	ТП 1-Н-С.04-01	Сетка арматурная С8	1	11.09 кг
		10	ТП 1-Н-С.05-01	Сетка арматурная С10	1	12.63 кг
		11	ТП 1-Н-КР.04-01	Каркас плоский КР5	2	0.70 кг
		12	ТП 1-Н-КР.04-03	Каркас плоский КР7	1	0.66 кг
				Материалы		
				Бетон марки М150		1.16 м³
				Фундамент Ф8-шт 8		
		13		Закладной элемент. Болт 1.1 М24×100	2	4.13 кг
				Вст 3 кп 2, ГОСТ 380-71*		
		14		Закладной элемент С10	2	9.50 кг
				ГОСТ 8240-72, ℓ = 1100		
				Материалы		
				Бетон марки М150		0.76 м³
				Фундамент Ф9-шт 2		
		14		Закладной элемент С10	2	9.50 кг
				ГОСТ 8240-72, ℓ = 1100		
		15		Закладной элемент. Болт 1.1 М20×900	2	2.55 кг
				Вст 3 кп 2, ГОСТ 380-71*		
				Материалы		
				Бетон марки М150		1.01 м³
				Фундамент Ф10-шт 4		
				Сборочные единицы		
		15		Закладной элемент. Болт 1.1 М20×900	2	2.55 кг
				Вст 3 кп 2, ГОСТ 380-71*		
				Материалы		
				Бетон марки М150		0.5 м³

Ведомость расхода стали на элемент, кг

Марка элемента	Изделия арматурные									Изделия закладные								Общий расход
	Арматура класса								Всего	Прокат							Всего	
	AI				AIII					Вст3кп2, ГОСТ 380-71*				Вст3пс2, ГОСТ 380-71*				
	ГОСТ 5781-82				ГОСТ 5781-82					ГОСТ 24379.1-80		ГОСТ 8240-72		ГОСТ 24379.1-80				
	Ф6	Ф8		Итого	Ф10	Ф12		Итого		Болты	Итого	С10	Итого	Болты	Итого			
ПФМ1	1,44	15.44	–	16.88	11.0	33.0	–	44.0	60.88			–	–	–	–		–	60.88
ПФМ2	2.06	18.00	–	20.06	– 15.4	33.0	–	48.4	68.46			–	–	–	–			68.48
Ф8	–	–	–	–	–	–	–	–	–	8.26	8.26	19.0	19.0	–	–	–	27.26	27.26
Ф9	–	–	–	–	–	–	–	–	–	5.10	5.10	19.0	19.0	–	–	–	24.10	24.10
Ф10	–	–	–	–	–	–	–	–	–	5.10	5.10	–	–	–	–	–	5.10	5.10
Ф04	–	–	–	–	–	–	–	–	–	–	–	–	–	2.64	2.64	–	2.64	2.64
Ф06	1.94	–	–	–	–	–	14.32	–	16.26	16.26	–	–	–	–	58.8	58.8	–	58,8	75.06
Ф07	–	–	–	–	–	–	–	–	–	–	–	–	–	9.24	9.24	–	9.24	9.24
Ф08	–	–	–	–	–	–	–	–	–	–	–	–	–	16.52	16.52	–	16.52	16.52

Альбом III

Типовой проект

Инв. № подл. | Подпись и дата | Взам. инв. №

9133/3 36

ГИП	Шатилов	
Нач. отд.	Катков	
Гл. конст.	Зильберторг	
Рук. гр.	Пегова	

ТП-705-1-192.85 -1-КЖ

Прирельсовый склад минеральных удобрений вместимостью 3 тыс. т с мостовым грейферным краном. Вариант с покрытием из металлических ферм.

Стадия	Лист	Листов
Р	14	

Монолитные ж.-б. плиты подпорных стенок. Фундаменты Ф8÷Ф10.

ГИПРОПРОМСЕЛЬСТРОЙ г. Саратов

Привязан:

Инв. №

Н. контр. Сырова

Копировал: Сырова Формат А2

Альбом III

Типовой проект

Схема расположения фундаментов под оборудование

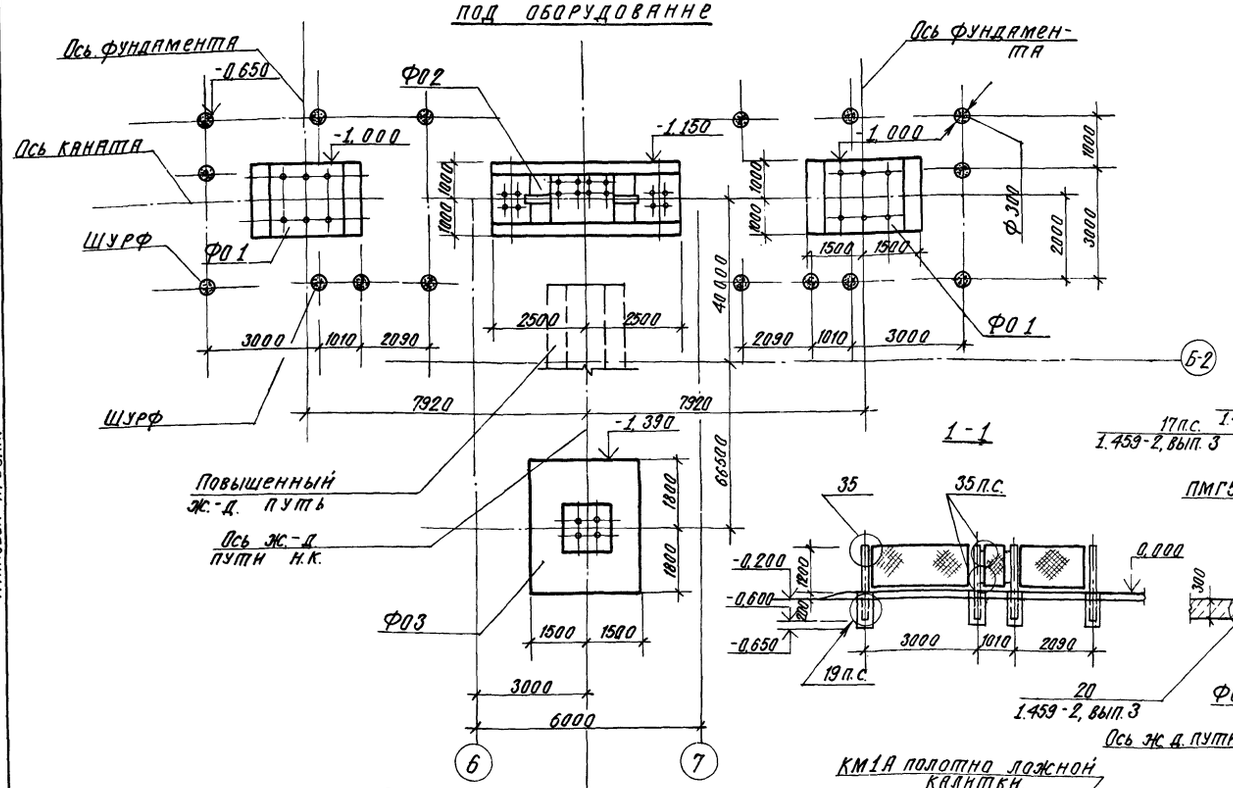

Схема расположения элементов ограждения

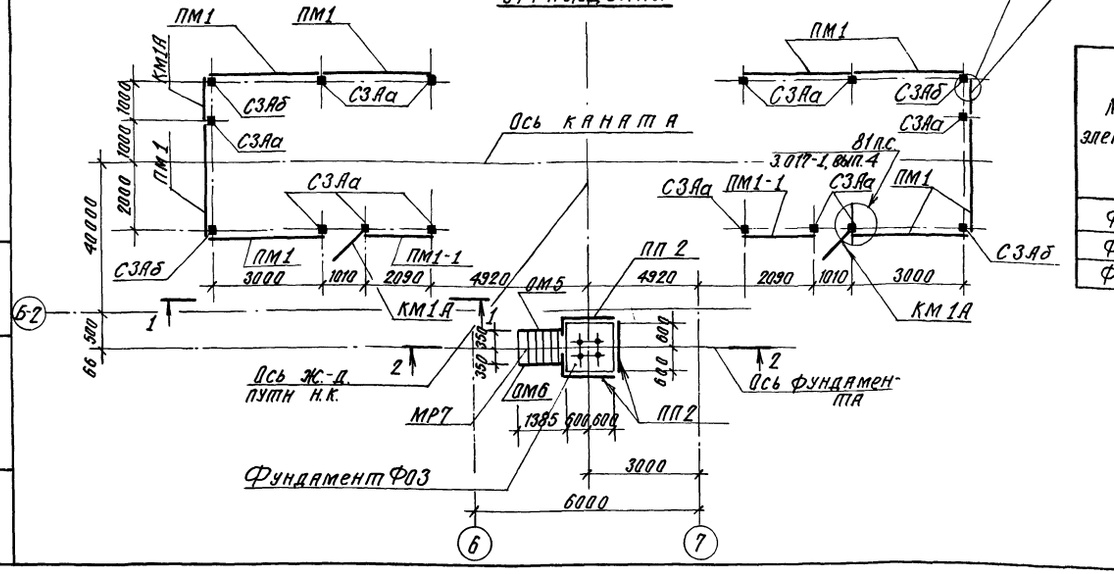

Спецификация элементов к схемам, расположенным на данном листе

Марка поз.	Обозначение	Наименование	Кол.	Масса ед., кг	Примечание
		Монолитные конструкции			
		Фундаменты под оборудование			
ФО1	Лист 16	ФО1	2		
ФО2	Лист 16	ФО2	1		
ФО3	Лист 16	ФО3	1		
		Сборные ж.-б. конструкции			
		Столбы			
СЗАа	3.017-1, вып. 1	СЗАа	12	60,0	
СЗАб	3.017-1, вып. 1	СЗАб	4	60,0	
		Металлические конструкции:			
КМ1А	3.017-1, вып. 5	Калитка КМ1А	4	16,3	
ПМ1	3.017-1, вып. 2	Панель ПМ1	8	25,7	
ПМ1-1	ТП -1-Н-ПМ. 01	Панель ПМ1-1	2	17,9	
МРГ8	1.459-2, вып. 1	Лестничный марш МР7	1	79,0	
ППГ2	1.459-2, вып. 2	Ограждение ППГ2	3	13,0	
ПМГ5	1.459-2, вып. 2	Перила ОМ5	1	20,0	
ПМГ6	1.459-2, вып. 2	Перила ОМ6	1	20,0	
		Соединит. элементы			
МС9	3.017-1, вып. 2	МС9	48	0,44	
МС10	3.017-1, вып. 2	МС10	8	0,15	
МС11	3.017-1, вып. 2	МС11	48	2,50	
		Материалы			
		Бетон марки 100			1,0 м³

Ведомость расхода стали на один фундамент, кг

Марка элемента	Изделия арматурные								Изделия закладные									Общий расход
	Арматура класса							Всего	Арматура класса				Прокат марки				Всего	
	AII				AI				AIII		AI		ВСт3пс2		ВСт3кп2			
	ГОСТ 5781-82				ГОСТ 5781-82				ГОСТ 5781-82		ГОСТ 5781-82		ГОСТ 24379.1-80		ГОСТ 8240-72	ГОСТ 8509-72		
	Ф8		Ф12	Итого	Ф6	Ф10	Итого		Ф8	Итого	Ф8	Итого	Болты	Итого	∠18	∠75×6	Итого	
ФО1	3,65	—	26,20	29,85	—	—	—	29,85	—	—	—	—	16,52	16,52	—	—	16,52	46,37
ФО2	38,05	—	217,5	315,5	—	40,2	—	355,7	—	—	1,05	1,05	226,7	226,7	12,90	—	12,90	240,65	596,35
ФО3	23,8	—	175,9	199,7	6,0	—	6,0	205,7	5,8	5,8	—	—	58,8	58,8	—	33,07	33,07	37,67	303,37

1. После установки стоек ограждения шурф заделать бетоном марки „100."
2. Металлические элементы окрасить масляной краской 2 раза по грунту

ГИП	Шатилов		26.03.85
Нач. отд.	Катков		26.03.85
Гл. констр.	Зильбертов		15.09.85
Рук. гр.	Перова		1.09.85
Н. контр.	Есина		25.09.85

ТП-705-1-192.85 1-КЖ

Прирельсовый склад минеральных удобрений вместимостью 3 тыс. т с мостовым грейферным краном. Вариант с покрытием из металлических ферм

Стадия	Лист	Листов
Р	15	

Схемы расположения фундаментов под оборудование и элементов ограждения.

Гипропромсельстрой г. Саратов

37
9133/3

Привязан:

Инв. № подл.

Подпись и дата

Взам. инв. №

Копировал: Сидорова

Формат А2

Альбом III

Типовой проект

Инв.№ подл. | Подпись и дата | Взам. инв.№ | Инв.№ дубл. | Подпись и дата | Инв.№ подл.

Кож. секц. 1А Уловлев 1993г.

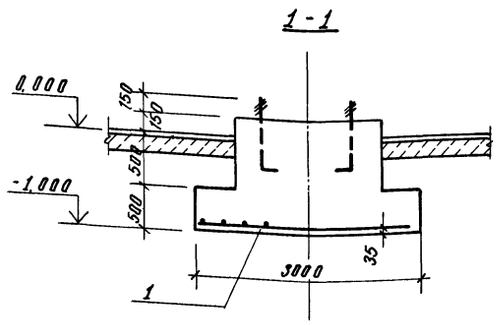

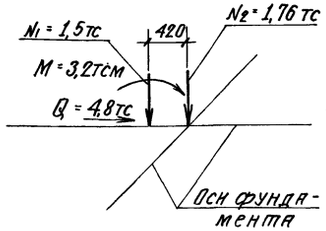

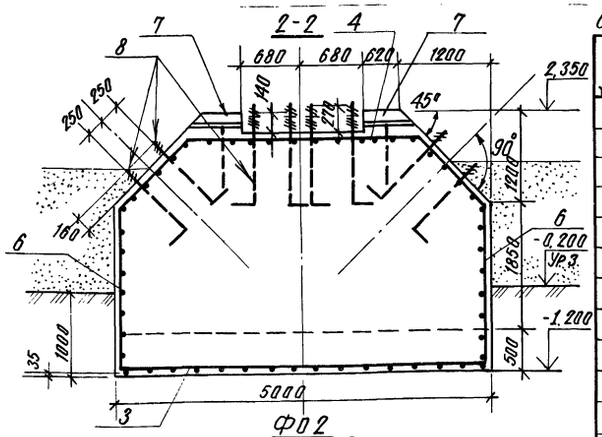

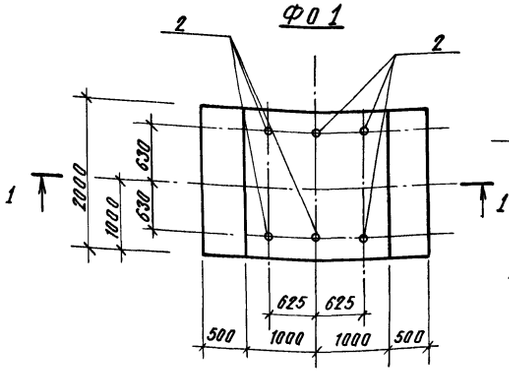

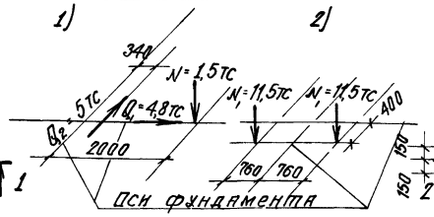

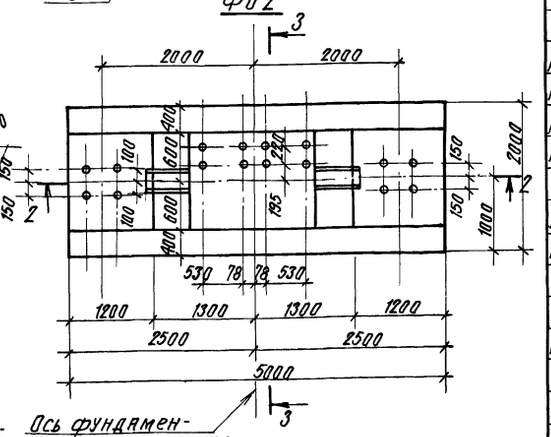

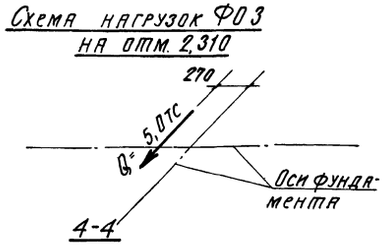

Ось фундамента н ж.д. пути н.к.

ФО3

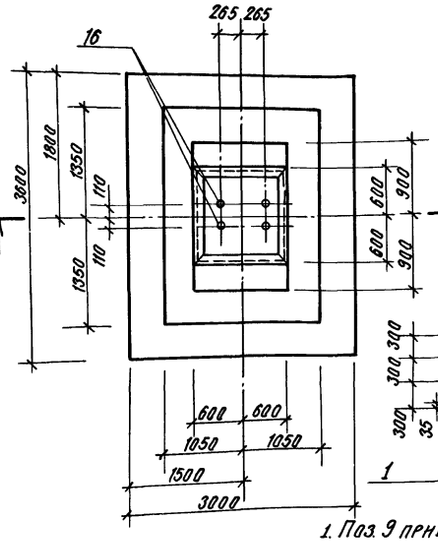

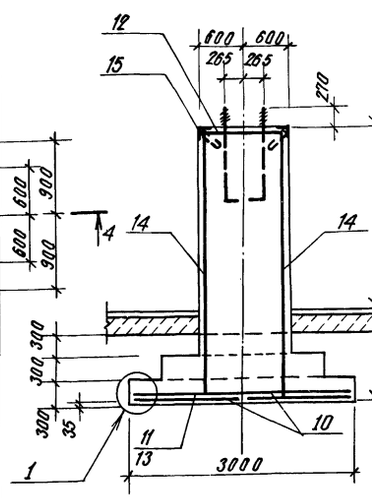

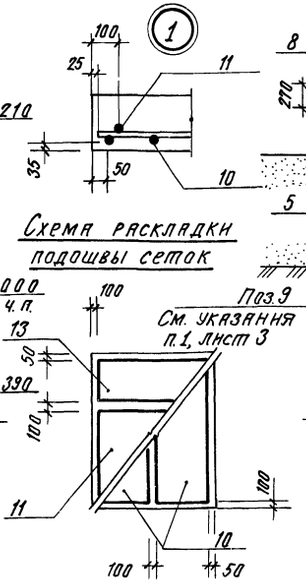

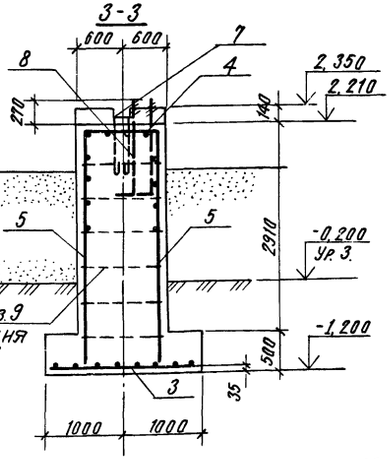

1. Поз.9 приварить в шахматном порядке с шагом 500.
2. Ведомость расхода стали на один фундамент дана на листе 12.

Спецификация элементов и материалов на один фундамент

Формат	Зона	Поз.	Обозначение	Наименование	Кол.	Примечание
				ФО1 - шт. 2		
				Сборочные единницы		
				Сетка арматурная		
		1	1.410-2, вып. 1	С12АII-18×30	1	29,85кг
				Изделие закладное		
		2		Болт 1.1М24×1000 ВСт3пс2	6	4,13кг
				ГОСТ 24379.1-80		
				Материалы на ФО1		
				Бетон марки М150		6,20м³
				ФО2 - шт. 1		
				Сборочные единницы		
А4		3	ТП 1-Н-С.01	Сетка арматурная С1	1	63,3кг
А4		4	ТП 1-Н-С.02	Сетка арматурная С2	1	29,3кг
А4		5	ТП 1-Н-КР.01	Каркас плоский КР1	2	95,3кг
А4		6	ТП 1-Н-КР.02	Каркас плоский КР2	2	15,6кг
				Изделия закладные		
А4		7	ТП 1-Н-МН.02	МН2	2	15,48кг
Б4		8		Болт 1.1.М36×1600	16	14,70
				В.Ст3пс2 ГОСТ 24379.1-80		
				Деталн		
Б4		9		Ф10АII, ГОСТ 5781-82, ℓ=1180	55	0,73кг
				Материалы		
				Бетон марки М150		21,6м³
				ФО3 - шт. 1		
				Сборочные единницы		
				Сетки арматурные		
		10	1.410-2, вып. 1	С12АII-14×36	2	28,66кг
		11	1.410-2, вып. 1	С12АII-20×30	1	32,87кг
		12	1.412-1/77, вып. 3	СБ1-6АI	1	6,0кг
		13	1.410-2, вып. 1	С12АII-14×30	1	23,82кг
		14	1.410-2, вып. 1	С12АII-10×36	4	21,40кг
				Изделия закладные		
		15	1.400-15; вып. 1	МН518	4,8м	8,10кг
		16		Болт 1.1.М36×1600	4	14,70кг
				В.Ст3пс2 ГОСТ 24379.1-80		
				Материалы на ФО3		
				Бетон марки 150		9,5м³

ГИП	Шатилов		ТП-705-1-192.85 1-КЖ
Нач.отд.	Катков		
Гл.констр.	Зильберталь		
Рук.гр.	Петрова		
			Прирельсовый склад минеральных удобрений вместимостью 5 тыс. тонн с мостовым грейферным краном. Вариант с покрытием из металлических ферм.
			Стадия: Р; Лист: 16; Листов:
Н.контр.	Есина		Фундаменты под оборудование ФО1, ФО2; ФО3.
			ГИПРОПРОМСЕЛЬСТРОЙ г. Саратов

Привязан:

Инв.№

9133/3

38

Копировал: Сидорова

Формат А2

Альбом III

Типовой проект

Схема расположения фундаментов под оборудование

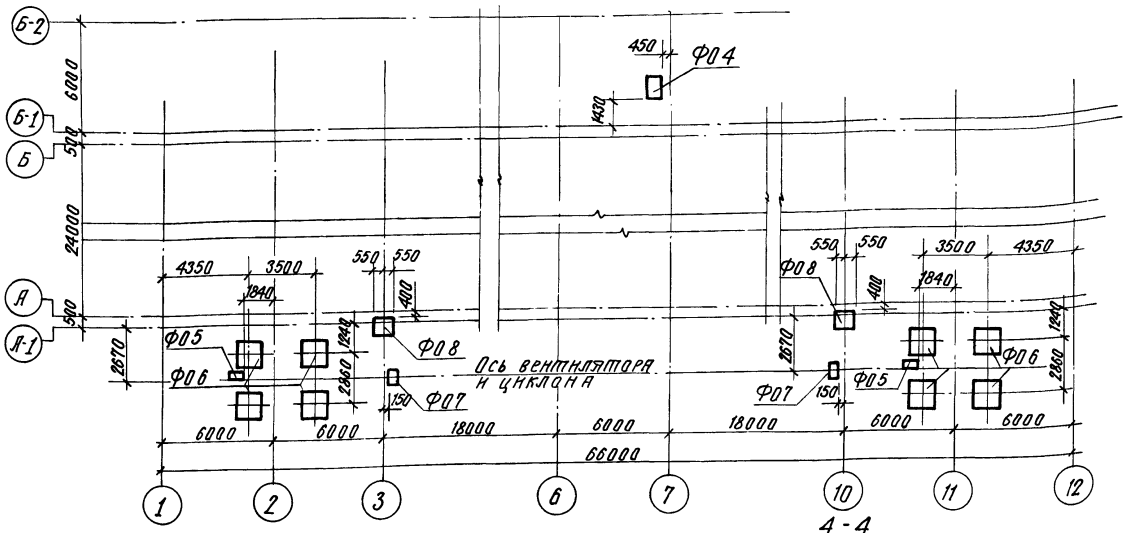

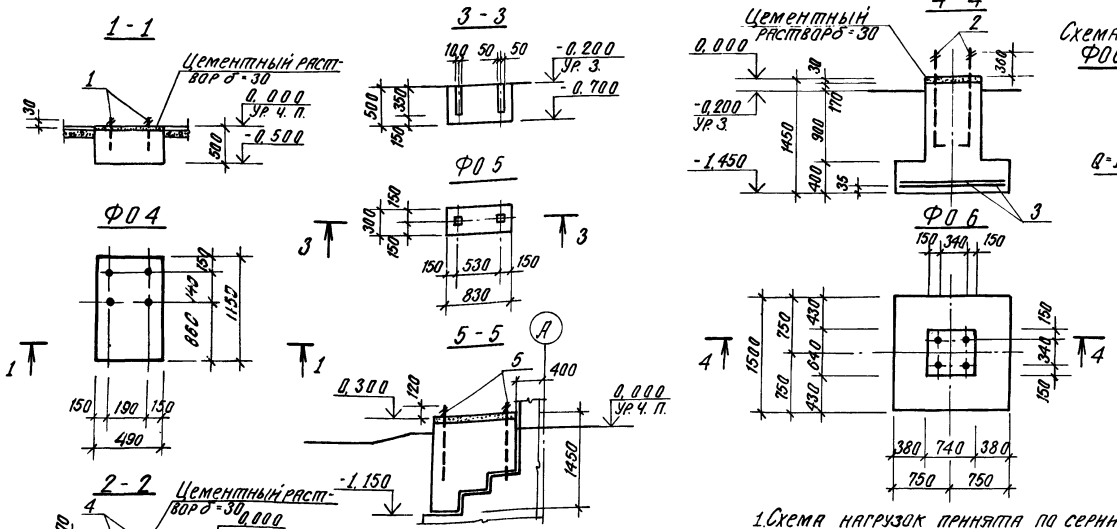

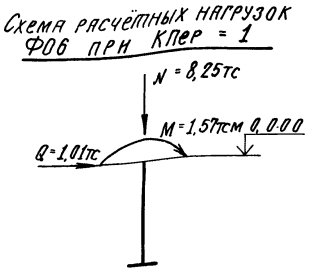

1. Схема нагрузок принята по серии 4.904-46. вып. V.
2. Болты выполнять из стали марки ВСт3 ПС2, ГОСТ 380-71.*
3. Указания о плотности бетона даны - АР, лист 2.
4. Выборку стали на фундаменты см. на листе 14.
5. Фундаменты выполнять по подготовке толщиной 100мм из бетона марки М50.

Спецификация к схеме расположения фундаментов под оборудование

Марка, поз.	Обозначение	Наименование	Кол.	Масса ед. кг	Примечание
		Фундаменты под оборудование			
Ф04	Лист 17	Ф04	1		
Ф05	Лист 17	Ф05	2		
Ф06	Лист 17	Ф06	8		
Ф07	Лист 17	Ф07	2		
Ф08	Лист 17	Ф08	2		

Спецификация фундаментов Ф04; Ф05; Ф06; Ф07; Ф08

Формат	Зона	Поз.	Обозначение	Наименование	Кол.	Примечание
				Ф04 - шт.1		
				Сборочные единицы		
		1		Болт 1.1.М16×300, ГОСТ24379.1-80	4	0,66кг
				Материалы на Ф04		
				Бетон марки 100		0,28м³
				Ф05 - шт.2		
				Материалы на Ф05		
				Бетон марки М100		0,13м³
				Ф06 - шт.8		
				Сборочные единицы		
		2		Болт 1.1М36×1600, ГОСТ24379.1-80	4	14,7кг
		3	1.410-2 вып. 1	Сетка арматурная С10АIII-14×15	2	12,02кг
				Материалы на Ф06		
				Бетон марки М150		1,42м
				Ф07 - шт.2		
				Сборочные единицы		
		4		Болт 1.1м20×800, ГОСТ24379.1-80	4	2,31кг
				Материалы на Ф07		
				Бетон марки М100		0,30м³
				Ф08 - шт.2		
				Сборочные единицы		
		5		Болт 1.1м.24×1000, ГОСТ24379.1-80	4	4,13кг
				Материалы на Ф08		
				Бетон марки М100		1,40м³

39

9133/3

ГИП	Шатилов		26.09.84
Нач. отд.	Катков		26.09.84
Гл. констр.	Зильбертов		26.09.84
Рук. гр.	Легова		26.09.84
Инженер	Миронова		26.09.84
Н. контр.	Есина		26.09.84

ТП-705-1-192 85 1-КЖ

Прирельсовый склад минеральных удобрений вместимостью 5тыс.т с мостовым грейферным краном. Вариант с покрытием из металлических ферм.

Стадия	Лист	Листов
Р	17	

Схема расположения фундаментов под оборудование. Фундаменты Ф04 ÷ Ф08.

ГИПРОПРОМСЕЛЬСТРОЙ г. Саратов

Привязан:

Инв. №

Копировал: Сидорова

Формат А2

Нач. отдела Попова; Гл. спец. Т.Т. Федоркин; Инв. № подл. | Подпись и дата | Взам. инв. №

Альбом III

Типовой проект

Марка, поз.	Обозначение	Наименование	Кол.	Масса ед.кг	Приме-чание
		Вес снегового покро-			
		ва 70 кгс/м²			
		Балки:			
Б1	ТП -1-И-Б.01	1Б-5АIVа	3	1150	
Б2	ТП -1-И-Б.01-03	1Б-6АIVб	2	1150	
		Плиты покрытия:			
П1	ТП -1-И П.01	ПГ-3АтVт-1	3	2650	
П2	ТП -1-И-П.01-03	ПГ-3АтVт-2	3	2650	
		Вес снегового покро-			
		ва 100 кгс/м²			
		Балки:			
Б1	ТП -1-И-Б.01-01	1Б-6АIVа	3	1150	
Б2	ТП -1-И-Б.01-04	1Б-7АIVб	2	1150	
		Плиты покрытия:			
П1	ТП -1-И-П.01-01	ПГ-4АтVт-1	3	2650	
П2	ТП -1-И-П.01-04	ПГ-4АтVт-2	3	2650	
		Вес снегового покро-			
		ва 150 кгс/м²			
		Балки:			
Б1	ТП -1-И-Б.01-02	1Б-8АIVа	3	1150	
Б2	ТП -1-И-Б.01-05	1Б-8АIVб	2	1150	
		Плиты покрытия:			
П1	ТП 1-И-П.01-02	ПГ-6АтVт-1	3	2650	
П2	ТП 1-И-П.01-05	ПГ-6АтVт-2	3	2650	

Марка, поз.	Обозначение	Наименование	Кол.	Масса ед.кг	Приме-чание
		Вес снегового покрова			
		70кгс/м², 100кгс/м², 150кгс/м²			
П3	ПК-01-88	Плита покрытия П1	45	24	
		Колонны:			
К1т	ТП -1-И-К.02	КПI-11-1а	2	7618	
К1н	ТП -1-И-К.03	КПI-11-1б	2	7618	
К2	ТП -1-И-К.04	КПI-11-1в	6	7618	
К3	ТП -1-И-К.05	КПI-11-1г	8	7618	
К4	ТП -1-И-К.06	КПI-11-1д	2	7618	
К5	ТП -1-И-К.07	КПI-11-1е	1	7618	
К6	ТП -1-И-К.08	КПI-11-1ж	1	7618	
К7	ТП -1-И-К.09	КПI-11-1и	1	7618	
К8	ТП -1-И-К.10	КПI-11-1к	2	7618	
К9	ТП -1-И-К.11	КПI-11-1л	1	7618	
К10	ТП -1-И-К.13	КФ34-2-1а	6	5250	
К11	ТП -1-И-К.14	К84-7а	10	3700	
		Стойки фахверка			
СФ1	1.439-2	СФ14	4	548.4	
ТФ1	ТП -1-И-МС.08	МС9	4	37.50	
ТФ2	ТП -1-И-МС.08	МС10	2	68.70	
		Вертикальные связи			
СВ4	КЭ-01-49, вып.I	СВ4	4	516.7	
		Соединительные элементы			
	ТП -1-И-МС.09	МС11	6	21.9	
	ТП -1-И-МС.10	МС12	6	4.48	
	ТП -1-И-МС.11	МС13	6	7.72	
	ТП -1-И-МС.12	МС14	6	3.28	
	1.439-2	Т13	16	2.0	

Индексы 1 и 2 в колоннах указывают на изменение длины, буквенные индексы указывают на наличие дополнительных закладных деталей в колоннах.

9133/3 40

ГИП	Шатилов		
Нач.ОТД	Катков		
Гл.констр	Зильбертов		
Рук.бриг	Пегова		
Вед.инж	Муравлева		

ТП-705-1-192 85 -1-КЖ

Прирельсовый склад минеральных удобрений вместимостью 5тыс.т с мостовым грейферным краном. Вариант с покрытием из металлических ферм.

Стадия	Лист	Листов
Р	18	

Спецификация элементов к схеме расположения колонн, балок и плит покрытия.

ГИПРОПРОМСЕЛЬСТРОЙ г. Саратов

Н.контр. Есина

Привязан:

Инв.№

Инв.№ подл. | Подпись и дата | Взам.инв.№

Копировал: Сырова, Строд. Формат А2

Альбом III

Типовой проект

Схема расположения колонн, балок покрытия, связей

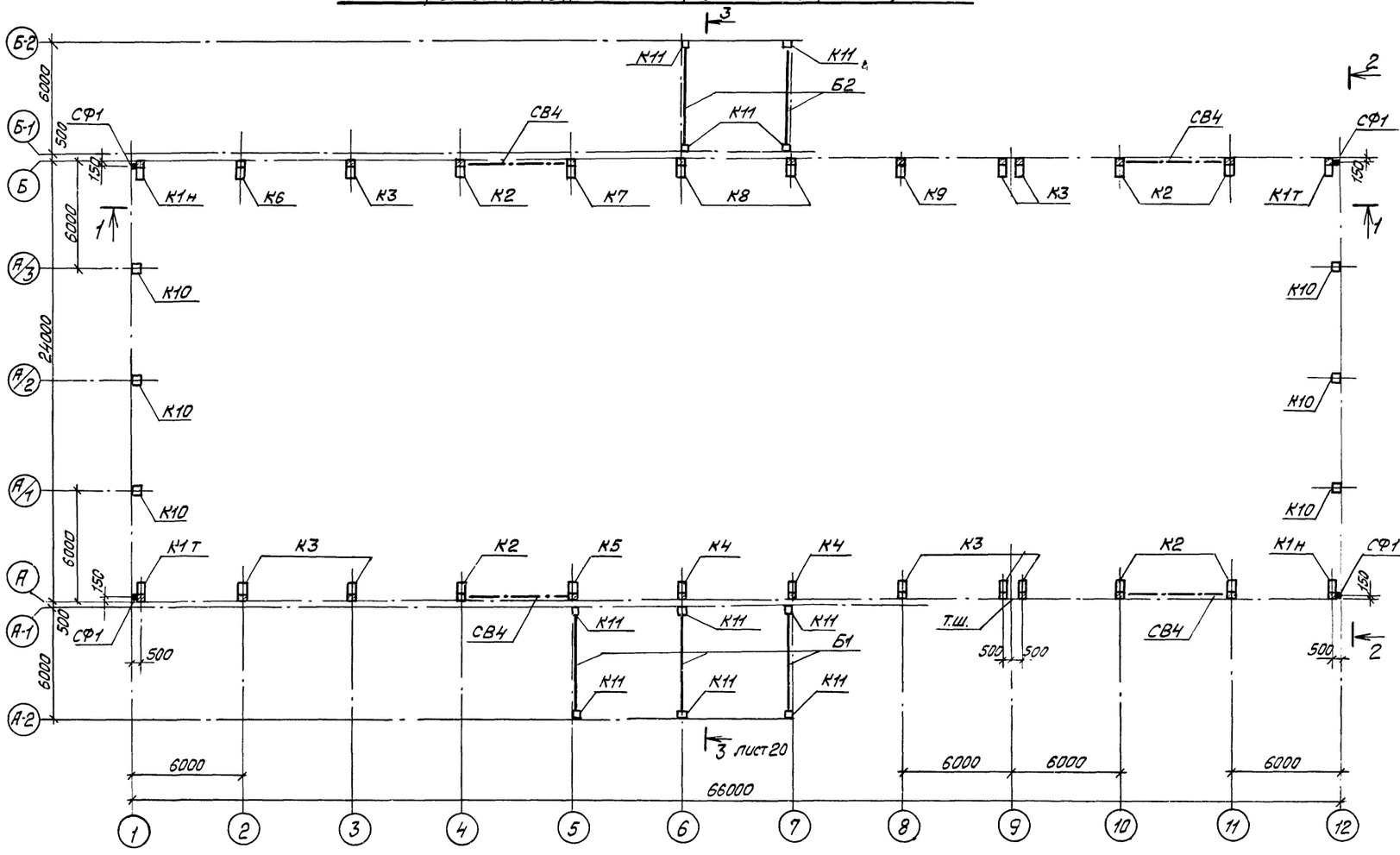

2-2

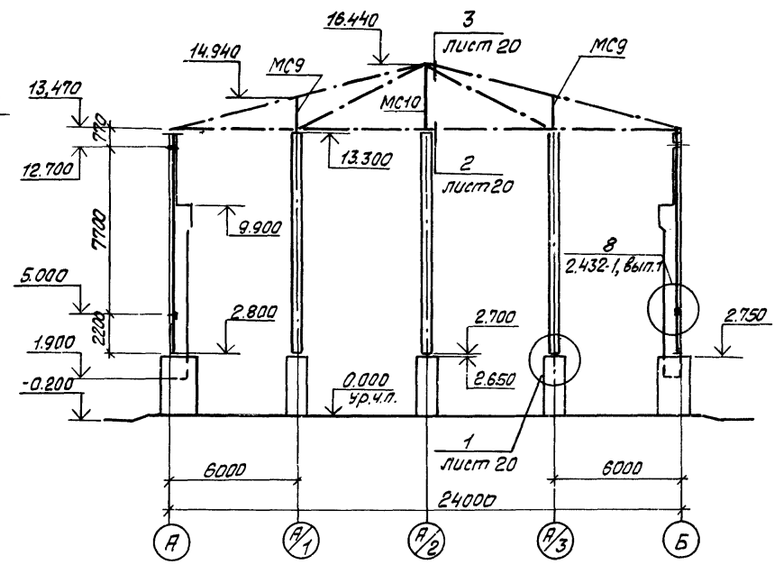

Колонны К11 при монтаже стороной со знаком ◇А ориентировать к осям А-2 и Б-2

1-1

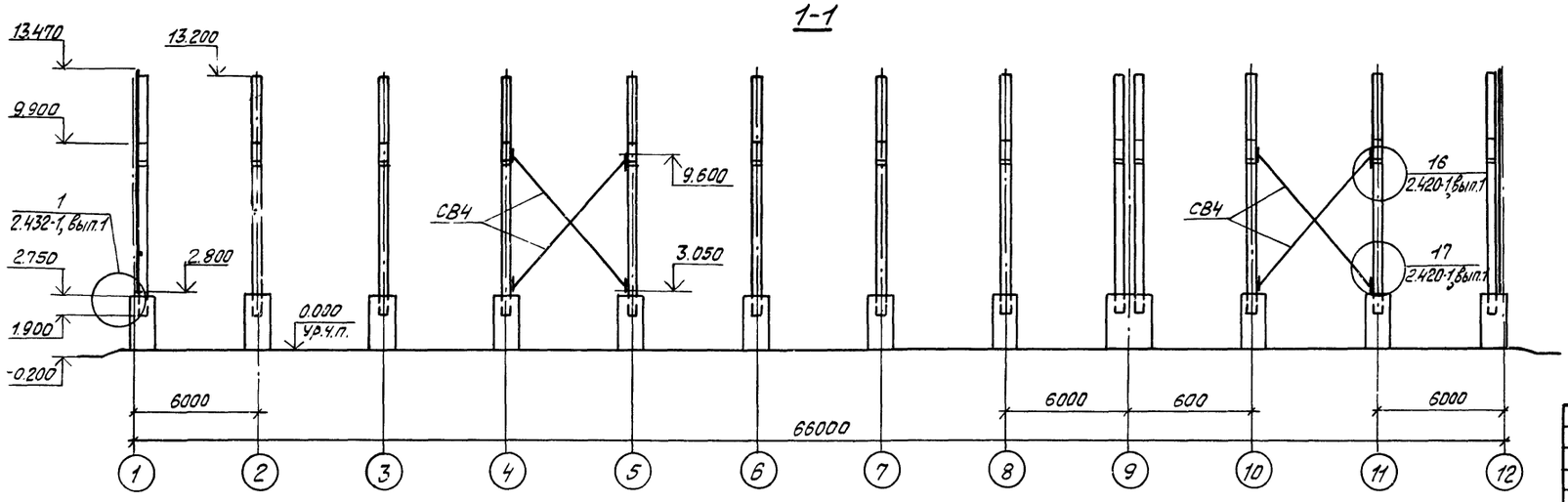

9133/3 41

ГИП	Шатилов		16.09.85	ТП 705-1-192.85 -1-КЖ	
Нач. отд.	Катков		16.09.85		
Гл. констр.	Зильбергов		16.09.85		
Рук. бриг.	Пегова		16.09.85	Портальсовый склад минеральных удобрений вместимостью 5 тыс. т с мостовым грейферным краном. Вариант с покрытием из металлических ферм.	
Вед. инж.	Муравлева		16.09.85		Стадия: Р; Лист: 19; Листов:
Привязан:				Схема расположения колонн, балок покрытия, связей. Разрезы 1-1 и 2-2	ГИПРОПРОМСЕЛЬСТРОЙ г. Саратов
Инв. №	Н. контр.	Есина	16.09.85		

Копировал: Леденева Формат А2

Инв. № подл. | Подпись и дата | Взам. инв. №

Альбом III

Типовой проект

3-3

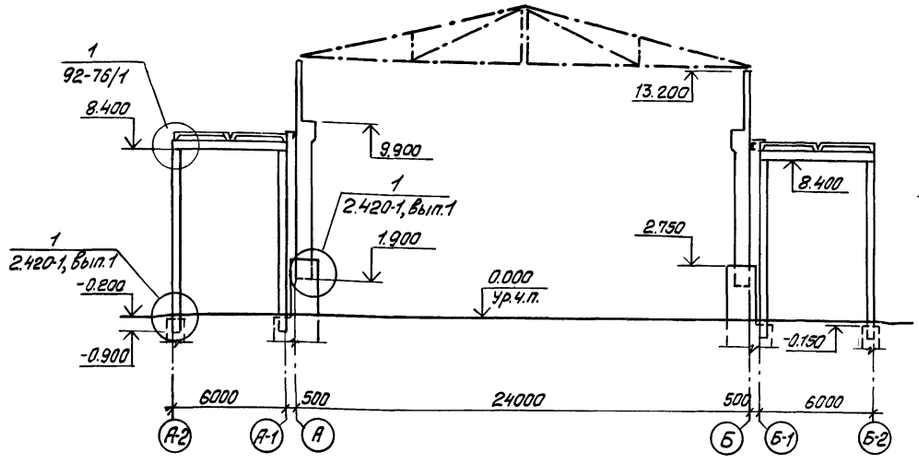

Схема расположения плит покрытия тамбуров

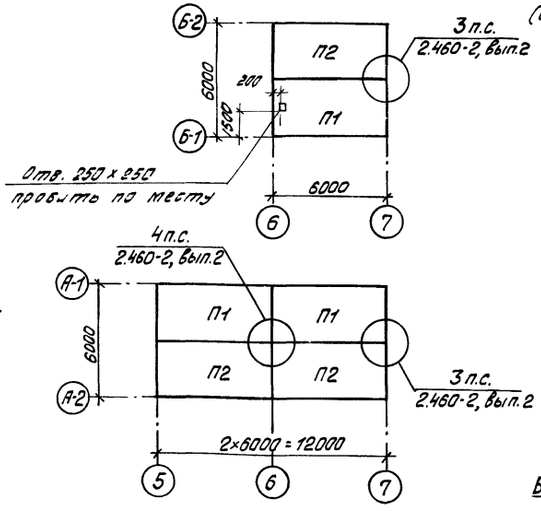

Схема расположения доборных плит покрытия

В осях 5-7

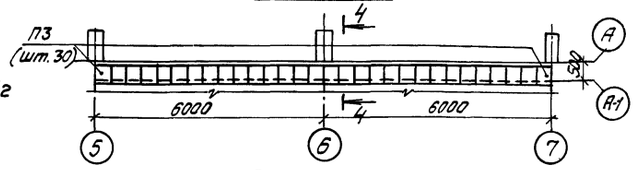

В осях 6-7

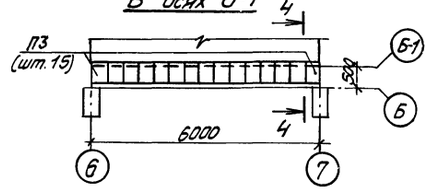

4-4

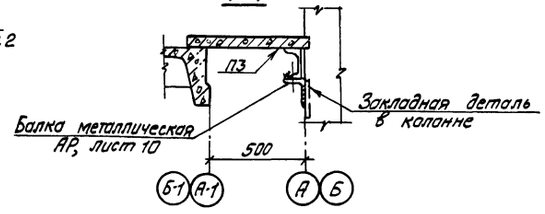

1

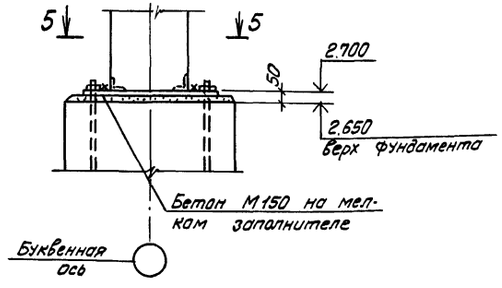

2

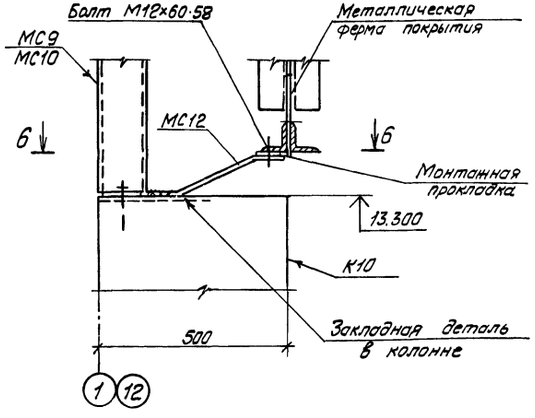

3

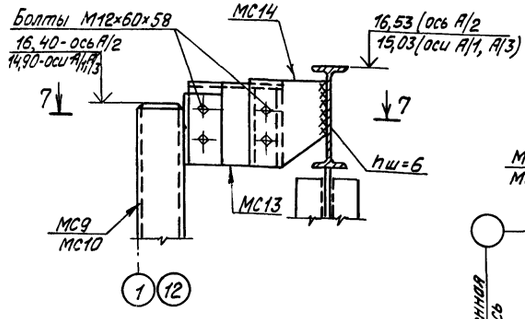

7-7

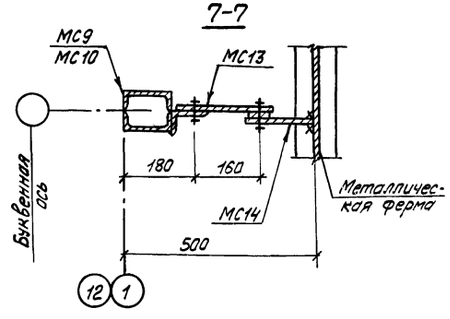

5-5

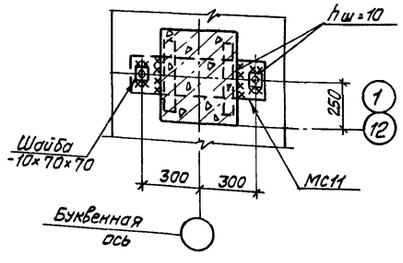

6-6

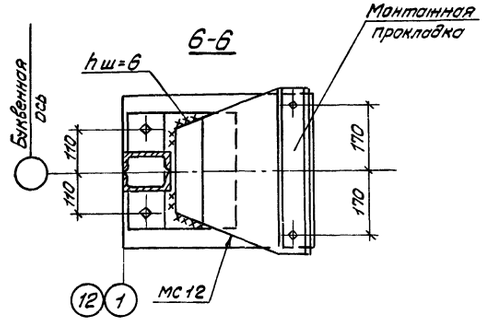

9133/3

42

ГИП	Шатилов		26.09.85	ТП 705-1-192.85 1-КЖ	
Нач.отд.	Катков		26.09.85		
Гл.констр.	Зильбертов		26.09.85		
Рук.бриг.	Петова		8.09.85	Прирельсовый склад минеральных удобрений вместимостью 3 тыс. т с мостовым грейферным краном. Водовыпуск с покрытием из металлических ферм	
Вед.инж.	Муравлёва		26.09.85		Стадия: Р; Лист: 20; Листов:
Привязан:				Разрез 3-3. Схемы расположения плит покрытия тамбуров, доборных плит покрытия. Узлы 1, 2, 3	ГИПРОПРОМСЕЛЬСТРОЙ г. Саратов
Инв.№	Н.контр.	Есина	26.09.85		

Копировал: Леденева Л. Формат А2

Инв.№ подл. | Подпись и дата | Взам. инв.№

Альбом III

Типовой проект

Схема расположения стеновых плит

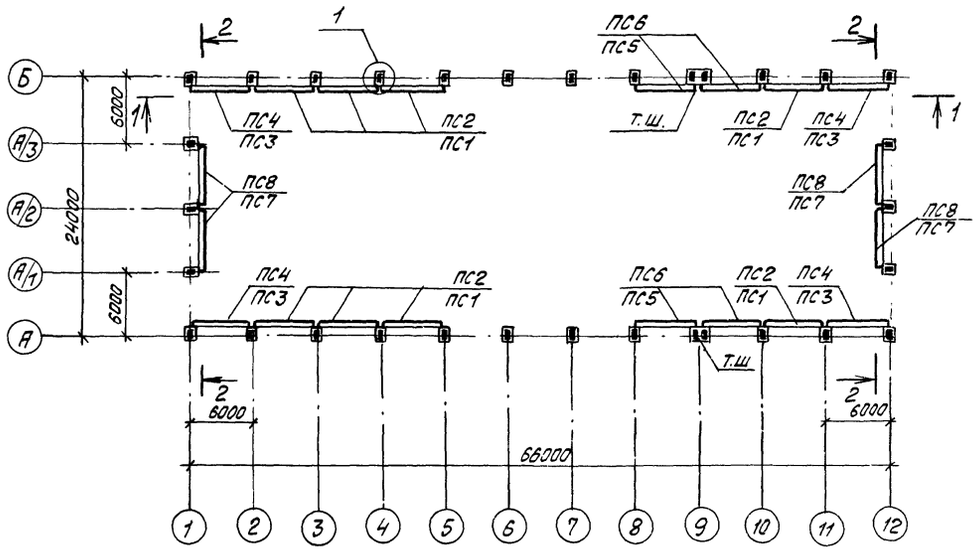

1-1

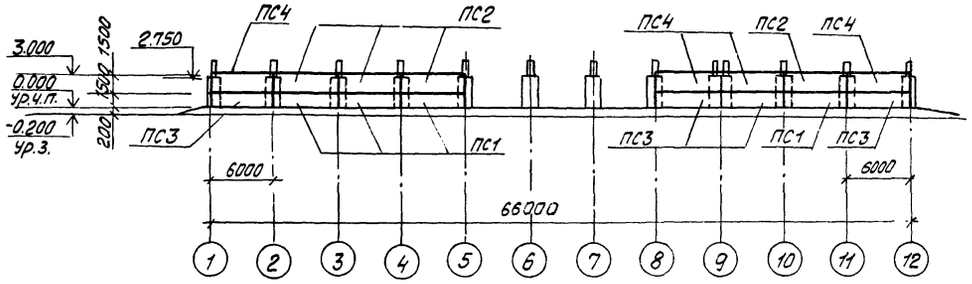

Деталь „А"

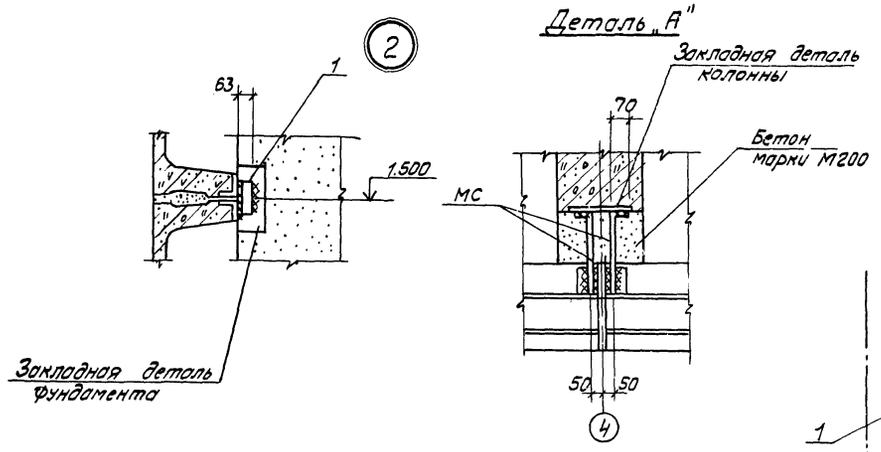

Деталь „Б"

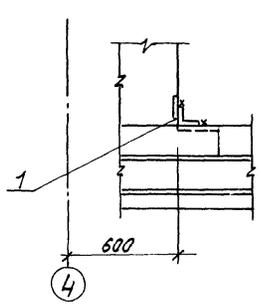

2-2

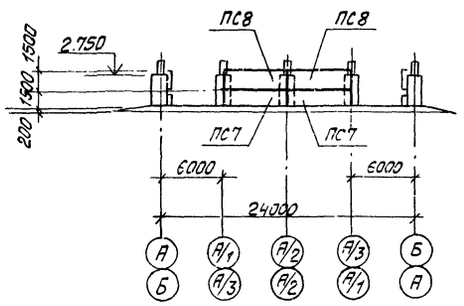

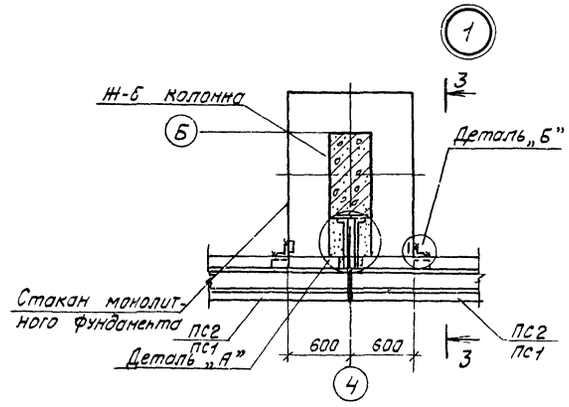

3-3

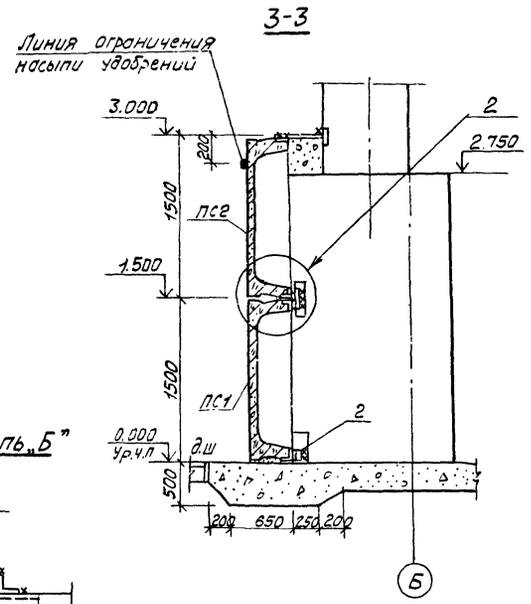

Спецификация к схеме расположения стеновых плит

Марка, поз.	Обозначение	Наименование	Кол.	Масса ед, кг	Примечание
		Плиты			
ПС1	ТП 1-И-ПС.01	2П1-3АIVТ-Па	8	2400	
ПС2	ТП 1-И-ПС.01	2П1-2АIVТ-Па	8	2400	
ПС3	ТП 1-И-ПС.01	2П1-3АIVТ-ПБ	4	2400	
ПС4	ТП 1-И-ПС.01	2П1-2АIVТ-ПБ	4	2400	
ПС5	ТП 1-И-ПС.01	2П1-3АIVТ-ПВ	4	2400	
ПС6	ТП 1-И-ПС.01	2П1-2АIVТ-ПВ	4	2400	
ПС7	ТП 1-И-ПС.01	2П1-3АIVТ-Пг	4	2400	
ПС8	ТП 1-И-ПС.01	2П1-2АIVТ-Пг	4	2400	
		Соединительные			
		элементы			
1		Уголок 63х6 ГОСТ 8509-72* Вст3кп2, ГОСТ 535-79			
		L = 200	40	1.20	
2		Уголок 63х6 ГОСТ 8509-72* Вст3кп2, ГОСТ 535-79			
		L = 100	40	0.6	
3		Ф12 AI, ГОСТ 5781-81			
		L = 500	40	0.45	
		Материалы			
		Бетон марки М200			0.95 м³

1. Горизонтальные и вертикальные швы между плитами выполняются из цементного раствора марки М50 (на сульфатостойком портландцементе)

2. Общие указания по защите подпорных плит, открытых закладных деталей и соединительных элементов от коррозии смотри рабочий проект „Антикоррозионная защита строительных конструкций," разработанного проектным институтом „Проектхимзащита" г. Москва

3. Показатели плотности бетона см. АР, лист 2

4. По периметру подпорных плит нанести масляной краской яркую линию, ограничивающую предельно допустимую высоту насыпи минудобрений на отм. 2.800.

43
9133/3

ГИП	Шатилов		20.09.83
Нач.отд.	Котков		20.09.83
Гл.констр.	Зильбертов		19.09.83
Рук.гр.	Петова		19.09.83
Ст.инж.	Власова		11.09.83
Инженер	Крячко		19.09.83
Н.контр.	Есина		20.09.83

ТП-705-1-192 85 1-КНН

Приречьевый склад минеральных удобрений вместимостью 5 тыс.т с мостовым грейферным краном. Вариант с покрытием из металлических ферм

Стадия	Лист	Листов
Р	21	

Схема расположения стеновых плит

ГИПРОПРОМСЕЛЬСТРОЙ г. Саратов

Привязан:

Инв.№

Инв.№ подл. | Подпись и дата | Взам.инв.№

Копировал: Леденева Формат А2

Альбом III

Типовой проект

Схемы расположения элементов монолитных перекрытий на отм. 3,600

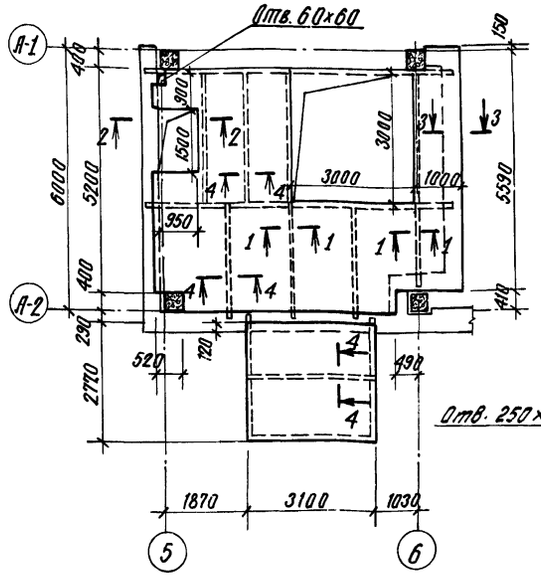

на отм. 2,340

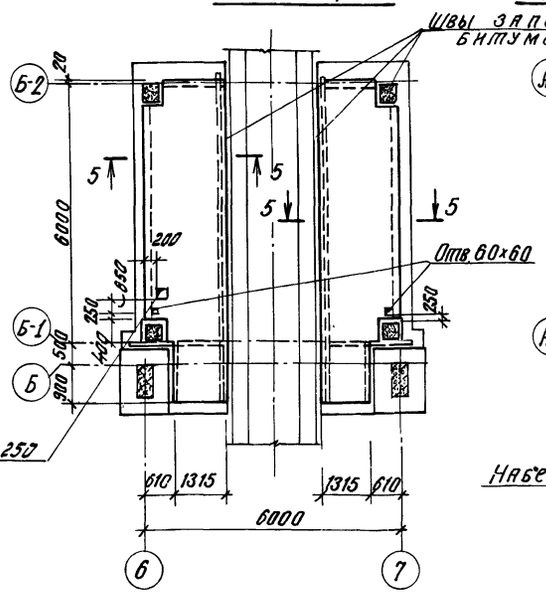

Схема расположения элементов монолитного пояса на отм. 2,910

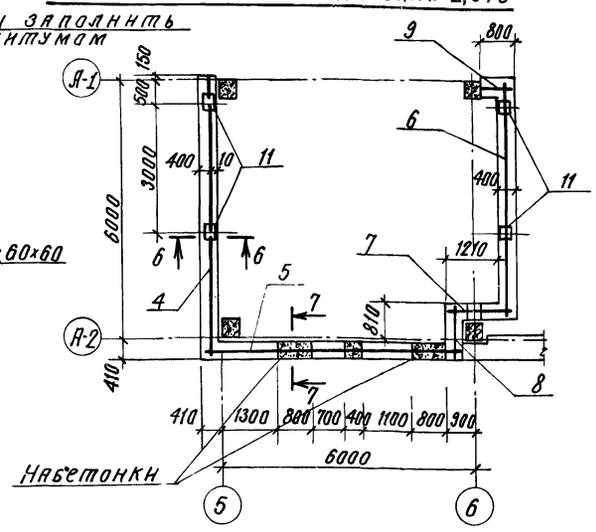

Спецификация элементов к схемам, расположенным на данном листе

Формат	Зона	Поз.	Обозначение	Наименование	Кол.	Примечание
				Сборочные единицы		
				Сетки		
БЧ		1	ГОСТ 8478-81	С $\frac{8АIII-100}{6АI-200}$ 3030×3260	5	
БЧ		2	ГОСТ 8478-81	С $\frac{8АIII-100}{6АI-200}$ 3030×2760	1	
БЧ		3	ГОСТ 8478-81	С $\frac{6АIII-(×150)+100}{6АI-(×200)+50}$ 2690×1900	6	
				Каркасы пространственные		
		4	ТП 1-И-КП.02	КП2	1	66,1 кг
		5	ТП 1-И-КП.02	КП3	1	62,7 кг
		6	ТП 1-И-КП.02	КП4	1	58,1 кг
		7	ТП 1-И-КП.02	КП5	1	15,9 кг
		8	ТП 1-И-КП.02	КП6	1	11,9 кг
		9	ТП 1-И-КП.02	КП7	1	8,0 кг
				Изделия закладные		
		10	3.400-6/76	МН4-46		7,7 п.м.
		11	ТП 1-И-МН.04	МН4	4	8,2 кг
				Материалы		
				Перекрытия из бетона марки М200		5,5 м³
				Монолитный пояс из бетона марки М150		2,0 м³

1-1

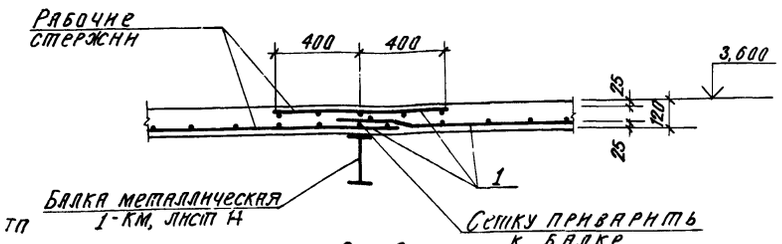

2-2

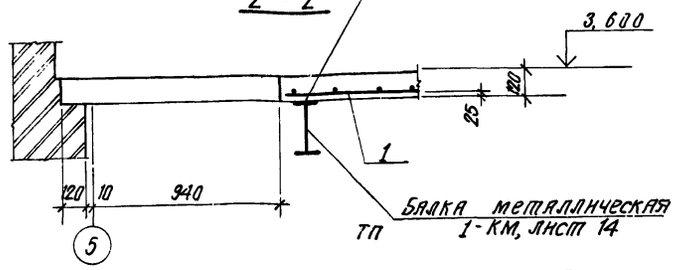

3-3

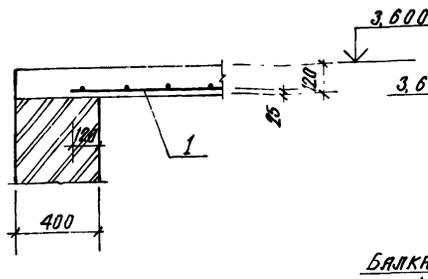

4-4

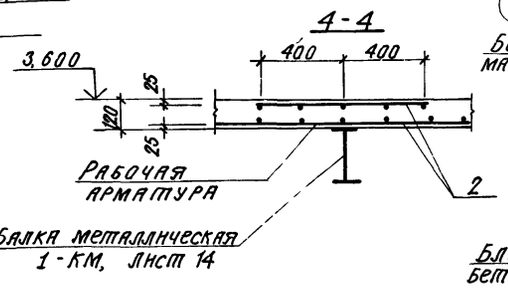

5-5

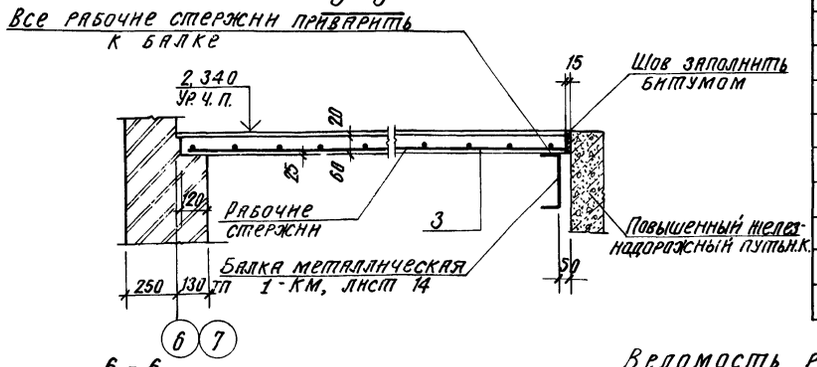

6-6

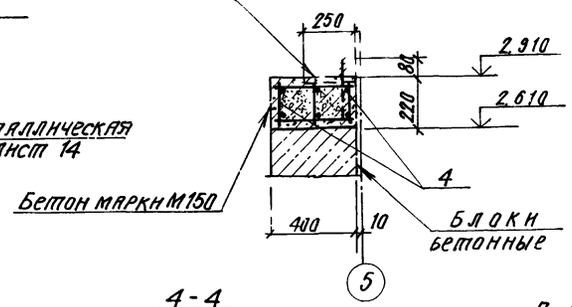

7-7

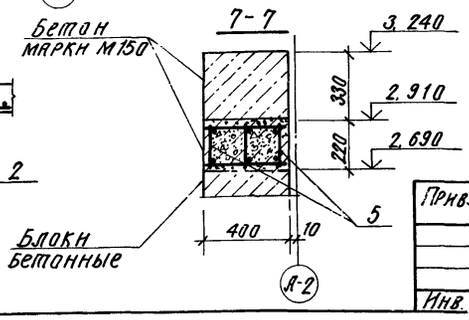

Ведомость расхода стали на элемент, кг

Марка элемента	Изделия арматурные							Изделия закладные												Общий расход
	Арматура класса						Всего	Арматура класса				Прокат марки							Всего	
	А III				А I			А III		А I		В Ст3 КП2								
	ГОСТ 5781-82				ГОСТ 5781-82			ГОСТ 5781-82		ГОСТ 5781-82		ГОСТ 19903-74*				ГОСТ 8509-72*				
	Ф6	Ф8	Ф16	Итого	Ф6	Итого		Ф8	Итого	Ф16	Итого	-250×10	Гайки	Шайбы	Итого	∠60×5		Итого		
Монолитные перекрытия	48,1	234,0	—	282,1	106,7	106,7	388,8	4,6	4,6	—	—	—	—	—	—	29,3		29,3	33,9	422,7
Монолитный пояс	—	—	208,5	208,5	14,2	14,2	222,7	—	—	4,8	4,8	27,6	0,3	0,1	28,0	—	—	—	32,8	255,5

1. Общие указания см. АР, лист 2.
2. Расчетные нагрузки на перекрытия даны на листе 2.

44

9133/3

ГИП	Шатилов		16.09.85
Нач.отд.	Катков		16.09.85
Гл.констр.	Зильбертов		16.09.85
Рук.бриг.	Пегова		10.08.85
Инж.	Чушкина		8.08.85

ТП·705-1-192.85 1-КЖ

Прирельсовый склад минеральных удобрений вместимостью 5 тыс. тонн с мостовым грейферным краном. Вариант с покрытием из металлических ферм.

Привязан:

Инв. №

Н.контр. Есина 16.09.85

Схемы расположения элементов монолитных перекрытий на отм. 3,600 и 2,340 и монолитного пояса на отм. 2,910.

Стадия	Лист	Листов
Р	22	

ГИПРОПРОМСЕЛЬСТРОЙ г. Саратов

Копировал: Сидорова

Формат А2

Гл.инж.ЭЛТ Панкин 16.09.85

Взам.инв.№ | Подпись и дата | Инв.№ подл.

Альбом III

Ведомость чертежей основного комплекта КМ

Лист	Наименование	Примечание
1	Общие данные	
2	Техническая спецификация металла (начало)	
3-9	Техническая спецификация металла (продолжение)	
10	Техническая спецификация металла (окончание)	
11	Схема расположения стропильных ферм и связей по верхним поясам ферм.	
12	Схема расположения связей по нижним поясам стропильных ферм Узел А	
13	Схема расположения подкрановых балок. Упор у-1.	
14	Схема расположения стоек подпорно-разделительных стенок. Узел 1.	
15	Схема расположения элементов площадки 1.	
16	Узлы 1÷4 к схеме расположения элементов площадки 1.	
17	Схема расположения элементов бункера 1.	
18	Схема расположения металлических элементов площадок на отм. 3,700 и 2,340.	
19	Схема расположения элементов бункера 2. Узлы 1÷5.	
20	Схемы расположения элементов лестниц и ограждений площадок, элементов монорельсов.	
21	Схема расположения элементов лестницы ЛМ1.	

Типовой проект

Ведомость ссылочных и прилагаемых документов

Обозначение	Наименование	Примечание
	Ссылочные документы	
1.460.3-16, вып.1	Стальные конструкции покрытий неотапливаемых зданий	
1.426.2-3, вып. 1	Стальные подкрановые балки, разрезные подкрановые балки пролетом 6 и 12 м под мостовые электрические краны общего назначения грузоподъемностью до 50 т.	
1.426-1, вып. 2,3	Стальные подкрановые балки: детали крепления рельсов к подвесным балкам. Стыки рельсов-балки подвесного транспорта пролетом 6 м.	

Проект соответствует действующим нормам и правилам и обеспечивает безопасную эксплуатацию здания при соблюдении предусмотренных проектом мероприятий.

Главный инженер проекта: [подпись] (Шатилов)

Инв. № подл. | Подпись и дата | Взам. инв. №

Ведомость металлоконструкций по видам профилей

Наименование конструкций по номенклатуре прейскуранта № 01-09	Позиции по прейскуранту № 01-09	№ п/п	Код конструкций	Масса конструкций, т: Всего стали повышенной и высокой прочности	по видам профилей стали: Балки и швеллеры	Крупносортная сталь	Среднесортная сталь	Мелкосортная сталь	Толстолистовая сталь	Универсальная сталь	Тонколистовая сталь	Гнутые и гнутосварные	Рельс крановый	Труба	Прочие	Всего	Количество, шт	Серия типовых конструкций
1	2	3	4	5	6	7	8	9	10	11	12	13	14	15	16	17	18	19
Балки подкрановые		1							10,45							10,87		
Упоры		2			0,30				0,01							0,32		
Элементы крепления		3							1,65							1,72		
Фермы стропильные		4		14,99		0,82			3,16							19,73		
Связи вертикальные		5				1,01			0,22							1,28		
Связи горизонтальные		6				2,60					0,28	2,46				5,55		
Прогоны фахверка		7			1,80											1,87		
Элементы крепления прогонов		8				0,07										0,07		
Стойки рабочих площадок		9			3,34				0,15							3,63		
Балки, решетки, настилы рабочих площадок		10			4,66	0,34			1,12			0,02				6,39		
Связи рабочих площадок		11				1,47			0,02							1,55		
Каркас перегородок		12			12,30				12,33							25,61		
Бункера		13			0,43	0,85			5,71							7,27		
Лестницы		14		0,50		0,27	0,01	0,08	0,03			0,90				1,86		
Площадки		15		0,08		0,15	0,12	0,25				0,37				1,01		
Ограждения		16						0,16				0,91				1,11		
Элементы крепления лестниц		17			0,61	0,36			0,17							1,18		
Монорельсовые пути		18			1,24	0,01			0,40			0,01				1,73		
Рельс крановый		19											6,76			7,03		
Рамки и стаканы дефлекторов		20			1,60	0,24					0,061			0,40		2,301		
Итого				15,57	26,28	8,19	0,13	0,49	35,42	–	0,341	4,67	6,76	0,40		102,091		
Итого с учетом коэффициента отхода в размере 3,7 %																		
				16,77	27,25	8,49	0,14	0,53	38,15		0,35	5,03	7,28	0,42		105,871		
Итого стали приведенной к Ст. 3 с Ry = 2100 кгс/см²																		
				20,77	28,41	8,49	0,14	0,53	38,15		0,35	7,11	11,16	0,42		115,53		

Ведомость ссылочных и прилагаемых документов (продолжение)

Обозначение	Наименование	Примечание
1.400-10/76, вып. 7,8	Типовые узлы стальных конструкций одноэтажных производственных зданий	
1.459-2, вып. 1,2	Стальные лестницы, переходные площадки и ограждения	

1. Металлические конструкции запроектированы на основании требований СНиП II-23-81, Стальные конструкции. Нормы проектирования.
2. Проект разработан для следующих климатических условий:
а) расчетная температура наружного воздуха -20°С, -30°С (основное решение), -40°С;
б) скоростной напор ветра - для III климатического района - равен 45 кгс/м².
в) Вес снегового покрова - для II, III (основное решение), IV районов и соответственно равен 70, 100, 150 кгс/м²;
г) Сейсмичность - не выше 6 баллов.

9133/3 45

Инв. №			
ГИП	Шатилов	[подпись]	3.01
Нач. отд.	Катков	[подпись]	3.01
Гл. констр.	Зильбертов	[подпись]	4.85
Рук. бриг.	Пегова	[подпись]	2.1.85
Инж.	Чушкина	[подпись]	2.1.85
Н. контр.	Есина	[подпись]	25.02.85

Привязан:

ТП 705-1-192.85 1-КМ

Прирельсовый склад минеральных удобрений вместимостью 5 тыс.т. с мостовым грейферным краном. Вариант с покрытием из металлических ферм.

Стадия	Лист	Листов
Р	1	21

Общие данные.

ГИПРОПРОМСЕЛЬСТРОЙ г. Саратов

Копировал Бабенко [подпись] Формат А2

Альбом III

Типовой проект

Вид профиля и ГОСТ, ТУ	Марка металла и ГОСТ	Обозначение и размер профиля, мм	№ п/п	Код: Марки металла	Код: Вида профиля	Код: Размера профиля	Количество, шт	Длина, мм	Масса металла по элементам конструкций, т: Прогоны фахверка	Элементы крепления прогонов	Стойки рабочих площадок	Балки, решетки и настилы рабочих площадок	Связи рабочих площадок	Каркас перегородок	Бункера	Монорельсовые пути	Элементы крепления лестниц	Рамки под дефлекторы	Стаканы		Общая масса, т	Масса потребности в металле по кварталам (заполняется изготовителем), т: I	II	III	IV	Заполняется ВНИ
									Код элемента конструкций																	
1	2	3	4	5	6	7	8	9																		
Балки двутавровые ТУ 14-2-24-72	Вст3сп5-2 ТУ14-1-3023-80	I 30 Ш1	1								3.0										3.0					
		I 35 Ш1	2												0.18						0.18					
Всего профиля			3								3.0				0.18						3.18					
Балки двутавровые ГОСТ 8239-72*	Вст3сп5-2 ТУ14-1-3023-80	I 10	4													0.62					0.62					
		I 14	5													0.17					0.17					
		I 20	6													0.25					0.25					
		I 24	7								0.19	1.8									1.99					
		I 40	8									0.16									0.16					
		I 55	9									1.4									1.4					
	Итого		10								0.19	3.36				1.04					4.59					
	Вст3кп2 ГОСТ 380-71*	I 14	11									0.50									0.50					
		I 16	12								0.15										0.15					
	Итого		13								0.15	0.50									0.65					
Всего профиля			14								0.34	3.86				1.04					5.24					
Швеллеры ГОСТ 8240-72	Вст3сп5-2 ТУ14-1-3023-80	[10	15													0.2					0.2					
		[16	16									0.1									0.1					
		[22	17												0.25						0.25					
	Итого		18									0.1			0.25	0.2					0.55					
	Вст3кп2 ТУ14-1-3023-80	[12	19														0.1				0.1					
		[16	20						1.8												1.8					
		[18	21														0.51				0.51					
		[22	22															1.6			1.6					
		[27	23									0.7									0.7					
	Итого		24						1.8			0.7					0.61	1.6			4.71					
Всего профиля			25						1.8			0.8			0.25	0.2	0.61	1.6			5.26					
Двутавры с параллельными гранями полок ТУ 14-2-24-72	Вст3кп2 ГОСТ 380-71*	I 55 Б2	26											12.3							12.3					
Всего профиля			27											12.3							12.3					

Техническая спецификация металла составлена для $t_н = -30°C$ (основное решение).

ГИП	Шатилов		26.09.85
Нач. отд	Катков		26.09.85
Гл. констр.	Зильбертов		16.09.85
Рук. гр.	Легова		7.08.85
Ст. инж.	Хвостова		6.08.85

ТП-705-1-192.85 1-КМ

Прирельсовый склад минеральных удобрений вместимостью 5 тыс.т с мостовым грейферным краном. Вариант с раскрытием из металлических ферм.

Стадия	Лист	Листов
Р	2	

Техническая спецификация металла (начало)

ГИПРОПРОМСЕЛЬСТРОЙ г. Саратов

Привязан

Инв. №

Н. контр. Есина 26.09.85

Копировал: Мешкова

Формат А2

Взам. инв. № | Подпись и дата | Инв. № подл.

Альбом III

Типовой проект

Вид профиля и ГОСТ, ТУ	Марка металла и ГОСТ	Обозначение и размер профиля, мм	№ п/п	Код: Марки металла	Код: Вида профиля	Код: Размера профиля	Количество, шт.	Длина, мм	Масса металла по элементам конструкций, т: Прогоны фахверка	Элементы крепления прогонов	Стойки рабочих площадок	Балки, решетки и настилы рабочих площадок	Связи рабочих площадок	Каркас перегородок	Бункера	Монорельсовые пути	Элементы крепления лестниц	Рамки под дефлекторы	Стаканы		Общая масса, т	Масса потребности в металле по кварталам (заполняется изготовителем), т: I	II	III	IV	Заполняется ВЦ
									Код элемента конструкций																	
1	2	3	4	5	6	7	8	9														I	II	III	IV	
Сталь прокатная угловая равнополочная ГОСТ 8509-72*	Вст3сп5-2 ТУ14-1-3023-80	L 80×6	28										1,0								1,0					
		L 100×8	29												0,1				0,18		0,28					
	Итого		30										1,0		0,1				0,18		1,28					
	Вст3кп2 ГОСТ 380-71*	L 50×5	31										0,04				0,01				0,05					
		L 63×5	32														0,07		0,06		0,13					
		L 75×6	33							0,07							0,1				0,17					
		L 90×6	34														0,01				0,01					
		L 125×10	35														0,10				0,1					
		L 140×10	36														0,03				0,03					
	Итого		37							0,07			0,04				0,32		0,06		0,49					
Всего профиля			38							0,07			1,04		0,1		0,32		0,06		1,77					
Сталь прокатная угловая неравнополочная ГОСТ 8510-72*	Вст3сп5-2 ТУ14-1-3023-80	L 80×50×5	39													0,01					0,01					
		L 90×56×5,5	40										0,43		0,30						0,73					
		L 125×80×8	41												0,45						0,45					
	Итого		42										0,43		0,75	0,01					1,19					
	Вст.3кп2 ГОСТ 380-71*	L 100×63×6	43									0,12									0,12					
		L 160×90×9	44									0,22					0,04				0,26					
	Итого		45									0,34					0,04				0,38					
Всего профиля			46									0,34	0,43		0,75	0,01	0,04				1,57					
Уголки гнутые неравнополочные ГОСТ 19772-74*	Вст3сп5 ГОСТ 380-71*	Гн L 150×50×5	47									0,02									0,02					
Всего профиля			48									0,02									0,02					
Труба сварная ГОСТ 10704-76*		Труба 1020×5	49																0,4		0,4					
	Итого		50																0,4		0,4					
Всего профиля			51																0,4		0,4					

Взам. инв. №

Подпись и дата

Инв. № подл.

Указания к спецификации даны на листе 2

9133/3 47

ГИП	Шатилов		3.01
Нач. отд.	Катков		3.01
Гл. констр.	Зильбертов		3.01
Рук. гр.	Пегова		2.10
Ст. инж.	Хвостова		2.10

Привязан

Инв. №

Н. контр. Есина

ТП 705-1-192.85 1-КМ

Прирельсовый склад минеральных удобрений вместимостью 5тыс.т. с мостовым грейферным краном. Вариант с покрытием из металлических ферм.

Стадия	Лист	Листов
Р	3	

Техническая спецификация металла (продолжение)

ГИПРОПРОМСЕЛЬСТРОЙ г. Саратов

Копировал: Милохина

Формат А2

Альбом III

Типовой проект

Вид профиля и ГОСТ, ТУ	Марка металла и ГОСТ	Обозначение и размер профиля, мм	№ п/п	Код: Марки металла	Код: Вида профиля	Код: Размера профиля	Количество, шт	Длина, мм	Масса металла по элементам конструкций, т: Прогоны фахверка	Элементы крепления прогонов	Стойки рабочих площадок	Балки, решетки и настилы рабочих площадок	Связи рабочих площадок	Каркас перегородок	Бункера	Монорельсовые пути	Элементы крепления лестниц	Рамки под дефлектора	Стаканы		Общая масса, т	Масса потребности в металле по кварталам (заполняется изготовителем), т: I	II	III	IV	Заполняется ВЦ
1	2	3	4	5	6	7	8	9	Код элемента конструкций																
Швеллеры стальные гнутые равнополочные ГОСТ 8278-75*	Вст 3кп2 ГОСТ 380-71*	Гн С60×32×3	52													0,01					0,01					
Всего профиля			53													0,01					0,01					
Сталь листовая горячекатаная ГОСТ 19903-74*	Вст 3 сп 5-2 ТУ 14-1-3023-80	-δ=6	54												0,01	0,2					0,21					
		-δ=8	55									0,7	0,02		4,7	0,1					5,52					
		-δ=10	56								0,03	0,02			1,0	0,1					1,15					
		-δ=16	57								0,12										0,12					
	Итого		58								0,15	0,72	0,02		5,71	0,4					7,0					
	Вст 3кп2 ГОСТ 380-71*	-δ=4	59														0,1		0,001		0,101					
		-δ=8	60														0,06				0,06					
		-δ=10	61											0,6			0,01				0,61					
		-δ=20	62											4,5							4,5					
		-δ=30	63											0,51							0,51					
		-δ=40	67											3,42							3,42					
		-δ=60	65											3,3							3,3					
Сталь листовая ГОСТ 19904-74*		-δ=1.6																	0,060		0,060					
	Итого		66											12,33			0,17		0,061		12,561					
Всего профиля			67								0,15	0,72	0,02	12,33	5,71	0,4	0,17		0,061		19,561					
Сталь листовая просечно-вытяжная ГОСТ 8706-78*	Вст 3кп2 ГОСТ 380-71*	-δ=4	68									0,4									0,4					
Всего профиля			69									0,4									0,4					
Итого масса металла			70						1,8	0,07	3,49	6,14	1,49	24,63	6,99	1,66	1,14				47,21					
Лестницы, площадки, ограждения	Лист 5,6		71																		3,92					
Рельсы крановые	Лист 7,8		72																		19,17					
Фермы и связи	Лист 9,10		73																		25,54					
Всего масса металла			74																		95,94					
В том числе по маркам:	Вст 3сп 5-2		75								3,34	4,2	1,45		6,99	1,65					17,43					
	Вст 3кп2		76						1,8	0,07	0,15	1,94	0,04	24,63		0,01	1,14	1,60	0,701		32,081					
Масса поставки элементов по кварталам, т (заполняется заказчиком)	I		77																							
	II		78																							
	III		79																							
	IV		80																							

Указания к спецификации даны на листе 2.

9133/3 48

ГИП	Шатилов		ТП-705-1-192.85 1-км
Нач. отд	Катков		
Гл. констр	Зильбертов		Прирельсовый склад минеральных удобрений вместимостью 5 тыс. т с мостовым грейферным краном вариант с покрытием из металлических ферм
Рук. гр	Пвгова		
Ст. инж.	Хвостова		Стадия Р; Лист 4; Листов
Н. контр.	Есина		Техническая спецификация металла (продолжение) — ГИПРОПРОМСЕЛЬСТРОЙ г. Саратов

Привязан:

Инв. №:

Копировал: Несмеянова

Формат А2

Инв. № подл. | Подпись и дата | Взам. инв. №

Альбом III

Типовой проект

Вид профиля и ГОСТ, ТУ	Марка металла и ГОСТ	Обозначение и размер профиля, мм	N п/п	Марки металла	Вида профиля	Размера профиля	Количество, ш	Длина, мм	Масса металла по элементам конструкций, т: Лестницы	Площадки	Ограждения		Общая масса, т	Масса потребности в металле по кварталам (заполняется изготовителем), т: I	II	III	IV	Заполняется ВЦ
									Код элемента констр.									
1	2	3	4	5	6	7	8	9										
Швеллеры стальные гнутые равнополочные ГОСТ 8278-75*	Вст3кп2 ГОСТ 380-71*	Гн [160х50х4	1															
		Гн [180х50х4	2							0.37			0.37					
									0.87				0.87					
Всего профиля			3						0.87	0.37			1.24					
Швеллеры стальные гнутые неравнополочные ГОСТ 8281-80	Вст3кп2 ГОСТ 380-71*	Гн L50х40х12х2.5	4								0.67		0.67					
Всего профиля			5								0.67		0.67					
Профиль гнутый 4МТУ2-130-70	Вст3кп2 ГОСТ 380-71*	Гн ⊂ 90х30х2.5х3	6								0.3		0.3					
Всего профиля			7								0.3		0.3					
Уголки гнутые равнополочные ГОСТ 19771-74*	Вст3кп2 ГОСТ 380-71*	Гн L 80х5	8						0.03				0.03					
Всего профиля			9						0.03				0.03					
Сталь прокатная угловая равнополочная ГОСТ 8509-72*	Вст3кп2 ГОСТ 380-71*	L 25х3	10								0.19		0.19					
		L 56х5	11						0.01				0.01					
		L 63х6	12						0.01				0.01					
		L 75х6	13						0.08	0.11			0.19					
Всего профиля			14						0.1	0.11	0.19		0.40					
Сталь горячекатаная круглая ГОСТ 2590-71*	Вст3кп2 ГОСТ 380-71*	Ф18	15						0.01				0.01					
Всего профиля			16						0.01				0.01					

Указания к спецификации даны на листе 2

Инв.№ подл. | Подпись и дата | Взам. инв.№

ГИП	Шатилов		25.09.85	ТП-705-1-192.85 1-КМ
Нач.отд	Катков		25.09.85	
Гл.констр.	Зильбертов		26.09.85	
Рук.гр.	Легова		6.08.85	Прирельсовый склад минеральных удобрений вместимостью 5 тыс.т с мостовым грейферным краном. Вариант с покрытием из металлических ферм
Ст.инж.	Хвостова		5.07.85	
Привязан				Стадия Р; Лист 5; Листов
Инв.№		Н.контр.	Есина	26.09.85 Техническая спецификация металла (продолжение) ГИПРОПРОМСЕЛЬСТРОЙ г.Саратов

Копировал: Леденева Формат А2

9133/3

Альбом III

Типовой проект

Вид профиля и ГОСТ, ТУ	Марка металла и ГОСТ	Обозначение и размер профиля, мм	№ п/п	Код: Марки металла	Код: Вида профиля	Код: Размера профиля	Количество, шт	Длина, мм	Масса металла по элементам конструкций, т: Лестницы	Площадки	Ограждения		Общая масса, т	Масса потребности в металле по кварталам (заполняется изготовителем), т: I	II	III	IV	Заполняется ВЦ
									Код элемента констр.									
1	2	3	4	5	6	7	8	9										
Полоса стальная горячекатаная ГОСТ 103-76	Вст3кп2 ГОСТ380-71*	-100×4	17						0,07	0,04			0,11					
		-60×6	18						0,06				0,06					
		-100×6	19						0,01				0,01					
Всего профиля			20						0,14	0,04			0,18					
Лента стальная горячекатаная ГОСТ 6009-74	Вст3кп2 ГОСТ380-71*	-30×2,5	21						0,05	0,19			0,24					
		-50×2,5	22						0,01	0,12			0,13					
		-60×2,5	23						0,03				0,03					
Всего профиля			24						0,09	0,31			0,4					
Лента стальная холоднокатаная из низкоуглеродистой стали ГОСТ 503-81*	Вст3кп2 ГОСТ380-71*	-12×1,95	25						0,02	0,06			0,08					
Всего профиля			26						0,02	0,06			0,08					
Сталь листовая рифленая ГОСТ 8568-77*	Вст3кп2 ГОСТ380-71*	δ=4	27						0,03				0,03					
Всего профиля			28						0,03				0,03					
Прокат толстолистовой ГОСТ 19066-80	09Г2 ГОСТ19281-73	δ=2	29						0,5	0,08			0,58					
Всего профиля			30						0,5	0,08			0,58					
Всего масса металла			31						1,79	0,97	1,16		3,92					
В том числе по маркам:	Вст3кп2 ГОСТ380-71*		32						1,29	0,89	1,16		3,34					
	09Г2 ГОСТ19281-73		33						0,5	0,08			0,58					
Масса поставки элементов по кварталам Т (заполняется заказчиком)	I																	
	II																	
	III																	
	IV																	

Указания к спецификации даны на листе 2.

9133/3 50

ГИП	Шатилов		06.03.86
Нач. отд.	Катков		06.03.86
Гл. констр.	Зильберглейт		06.03.86
Рук. гр.	Петрова		06.03.86
Ст. инж.	Хвостова		06.03.86

ТП-705-1-192.85 1-КМ

Пригрельсовый склад минеральных удобрений вместимостью 3 тыс.т с мостовым грейферным краном. Вариант с покрытием из металлических ферм.

Стадия	Лист	Листов
Р	6	

Техническая спецификация металла (продолжение).

ГИПРОПРОМСЕЛЬСТРОЙ г. Саратов

Привязан:

Инв. №

Н. контр. Есина 06.03.86

Копировал: Сидорова

Формат А2

Инв. № подл. | Подпись и дата | Взам. инв. №

Альбом III

Типовой проект

Вид профиля и ГОСТ, ТУ	Марка металла и ГОСТ	Обозначение и размер профиля, мм	№ п.п.	Код: Марка металла	Код: Вид профиля	Код: Размер профиля	Количество, шт	Длина, мм	Марка металла по элементам конструкций, т: Балки подкран	Упоры	Рельс крановый	Элементы крепления				Общая масса, т	Масса потребности в металле по кварталам (заполняется изготовителем), т				Заполняется ВЦ
									Код элемента конструкций												
1	2	3	4	5	6	7	8	9													
Рельсы крановые ГОСТ 4121-76*	К63 ГОСТ 4121-76*	КР 70	1								6,76					6,76					
Всего профиля			2								6,76					6,76					
Двутавровые балки ГОСТ 8239-72*	ВСт3кп2-1 ТУ14-1-3023-80	I 45	3							0,25						0,25					
Всего профиля			4							0,25						0,25					
Швеллеры ГОСТ 8240-72	ВСт3кп2-1 ТУ14-1-3023-80	С 30	5							0,05						0,05					
Всего профиля			6							0,05						0,05					
Сталь листовая ГОСТ 19903-74*	ВСт3пс6 ГОСТ 380-71*	δ = 40	7						0,04							0,04					
	Итого		8						0,04							0,04					
	ВСт3кп2-1 ТУ14-1-3023-80	δ = 10	9							0,01						0,01					
	Итого		10							0,01						0,01					
	ВСт3Гпс5-2 ТУ14-1-3023-80	δ = 6	11						3,96							3,96					
		δ = 10	12						5,97							5,97					
	Итого		13						9,93							9,93					
Всего профиля			14						9,97	0,01						9,98					

Указания к спецификации даны на листе 2.

9133/3 51

ГИП	Шатилов			ТП-705-1-192.85	1-км
Нач. отд.	Катков				
Гл. констр.	Зильбертов				
Рук. бриг.	Пегова			Прирельсовый склад минеральных удобрений вместимостью 5 тыс. т с мостовым грейферным краном. Вариант с покрытием из металлических ферм.	
Инженер	Чушкина				Стадия: Р; Лист: 7; Листов:
Привязан:				Техническая спецификация металла (продолжение)	ГИПРОПРОМСЕЛЬСТРОЙ г. Саратов
Инв. №	Н. контр.	Есина			

Копировал Макначёва Формат А2

Инв. № подл. | Подпись и дата | Взам. инв. №

Вид профиля и ГОСТ, ТУ	Марка металла и ГОСТ	Обозначение и размер профиля, мм	№ п.п.	Код: Марка металла	Код: Вид профиля	Код: Размер профиля	Количество, шт	Длина, мм	Марка металла по элементам конструкций, т: Балки подкран	Упоры	Рельс крановый	Элементы крепления				Общая масса, т	Масса потребности в металле по кварталам (заполняется изготовителем), т				Заполняется ВЦ
									Код элемента конструкции												
1	2	3	4	5	6	7	8	9													
Сталь листовая ГОСТ 19903-74*	Вст3пс 6-1 ТУ14-1-3023-80	δ=6	15						0,48							0,48					
		δ=8	16									0,36				0,36					
		δ=16	17									1,23				1,23					
		δ=24	18									0,06				0,06					
Всего профиля			19						0,48			1,65				2,13					
Всего масса металла			20						10,45	0,31	6,76	1,65				19,17					
В том числе по маркам	К63 ГОСТ 4121-76*		21								6,76					6,76					
	Вст3кп2-1 ТУ14-1-3023-80		22							0,31						0,31					
	Вст3пс6 ГОСТ 380-71*		23						0,04							0,04					
	Вст3пс 6-1 ТУ14-1-3023-80		24						0,48			1,65				2,13					
	Вст3Гпс5-2 ТУ14-1-3023-80		25						9,93							9,93					
Масса поставки элементов по кварталам, т (заполняется заказчиком)	I																				
	II																				
	III																				
	IV																				

Альбом III

Типовой проект

Инв.№ подл. | Подпись и дата | Взам.инв.№

Указания к спецификации даны на листе 2.

9133/3

52

ГИП	Шатилов		ТП 705-1-192 85 1-КМ
Нач.отд.	Катков		
Гл.констр.	Зильбертов		Прирельсовый склад минеральных удобрений вместимостью 5тыс.т с мостовым грейферным краном. Вариант с покрытием из металлических ферм
Рук.бриг.	Пегова		
Инженер	Чушкина		
			Стадия: Р; Лист: 8; Листов:
Н.контр.	Есина		Техническая спецификация металла (продолжение)

Привязан:

Инв.№

ГИПРОПРОМСЕЛЬСТРОЙ г. САРАТОВ

Копировал: Несмеянова

Формат А2

Альбом III

Типовой проект

Вид профиля и ГОСТ, ТУ	Марка металла и ГОСТ	Обозначение и размер профиля, мм	№ п.п.	Код: Марка металла	Код: Вид профиля	Код: Размер профиля	Количество, шт	Длина, мм	Марка металла по элементам конструкций, т: Фермы стропильные	Связи вертикальные	Связи горизонтальные					Общая масса, т	Масса потребности в металле по кварталам (заполняется изготовителем), т: I	II	III	IV	Запаяется ВЦ
									Код элемента конструкций												
1	2	3	4	5	6	7	8	9													
Двутавры с параллельными гранями полок ТУ 14-2-24-72	14Г2-6-1 ТУ14-1-3023-80	I 26Б1	1						8,76							8,76					
Всего профиля			2						8,76							8,76					
Сталь угловая равнополочная ГОСТ 8509-72*	ВСт3КП2 ГОСТ 380-71*	L 63×5	3							1,01						1,01					
		L 75×5	4								2,45					2,45					
	Итого		5							1,01	2,45					3,46					
	14Г2-6-1 ТУ14-1-3023-80	L 75×5	6						6,23							6,23					
	Итого		7						6,23							6,23					
Всего профиля			8						6,23	1,01	2,45					9,69					
Сталь угловая неравнополочная ГОСТ 8510-72*	ВСт3КП2 ГОСТ 380-71*	L 140×90×10	9						0,82		0,15					0,97					
Всего профиля			10						0,82		0,15					0,97					
Профили холодногнутые замкнутые сварные квадратные ТУ 36-2287-80	4-IV ВСт3кп ГОСТ 16523-70	Гн □ 80×3	11								0,46					0,46					
		Гн □ 120×3	12								2,00					2,00					
Всего профиля			13								2,46					2,46					

Указания к спецификации даны на листе 2.

53

9133/3

ГИП	Шатилов		ТП-705-1-192 85 1-КМ
Нач. отд.	Катков		
Гл. констр.	Эпельбертов		
Рук. бриг.	Петрова		Прирельсовый склад минеральных удобрений вместимостью 3 тыс. т с мостовым трехферным краном. Вариант с покрытием из металлических ферм.
Инж.	Чушкина		

Привязан:			
Инв. №		Н. контр.	Есина

Стадия	Лист	Листов
Р	9	

Техническая спецификация металла (продолжение)

ГИПРОПРОМСЕЛЬСТРОЙ г. Саратов

Копировал Сидорова

Формат А2

Инв. № подл. | Подпись и дата | Взам. инв. №

Вид профиля и ГОСТ, ТУ	Марка металла и ГОСТ	Обозначение и размер профиля, мм	№ п.п.	Код: Марка металла	Код: Вид профиля	Код: Размер профиля	Количество, шт	Длина, мм	Марка металла по элементам конструкций, т: Фермы строп.	Связи вертикальные	Связи горизонтальные					Общая масса, т	Масса потребности в металле по кварталам (заполняется изготовителем), т				Заполняется ВЦ
									Код элемента конструкции												
1	2	3	4	5	6	7	8	9													
Сталь листовая ГОСТ 19903-74*	Вст3кп2 ГОСТ 380-71*	δ = 8	14							0.22	0.28					0.50					
	Итого		15							0.22	0.28					0.50					
	Вст3Гпс5-1 ТУ14-1-3023-80	δ = 10	16						1.95							1.95					
	Итого		17						1.95							1.95					
	Вст3пс6-1 ТУ14-1-3023-80	δ = 16	18						0.99							0.99					
		δ = 20	19						0.22							0.22					
	Итого		20						1.21							1.21					
Всего профиля			21						3.16	0.22	0.28					3.66					
Всего масса металла			22						18.97	1.23	5.34					25.54					
В том числе по маркам	14Г2-6-1 ТУ14-1-3023-80		23						14.99							14.99					
	Вст3кп2 ГОСТ 380-71*		24						0.82	1.23	2.88					4.93					
	Вст3Гпс5-1 ТУ14-1-3023-80		25						1.95							1.95					
	Вст3пс6-1 ТУ14-1-3028-80		26						1.21							1.21					
	Ч-IV Вст3кп ГОСТ 16523-70*		27								2.46					2.46					
Масса поставки элементов по кварталам, т (заполняется заказчиком)	I																				
	II																				
	III																				
	IV																				

Указания к спецификации даны на листе 2.

9133/3 54

ГИП	Шатилов		ТП-705-1-192.85 -1-КМ
Нач. отд.	Катков		
Гл. констр.	Зильбертов		Прирельсовый склад минеральных удобрений вместимостью 5тыс.т с мостовым генферным краном. вариант с покрытием из металлических ферм
Рук. бриг.	Пегова		
Инженер	Чушкина		
Привязан:			Стадия: Р; Лист: 10; Листов:
Инв. №	Н. контр.	Есина	Техническая спецификация металла (окончание) — ГИПРОПРОМСЕЛЬЭЛЕКТРОЙ г. Саратов

Альбом III

Типовой проект

Инв. № подл. | Подпись и дата | Взам. инв. №

Копировал: Сырова Формат А2

Альбом III

Типовой проект

Схема расположения стропильных ферм и связей по верхним поясам ферм

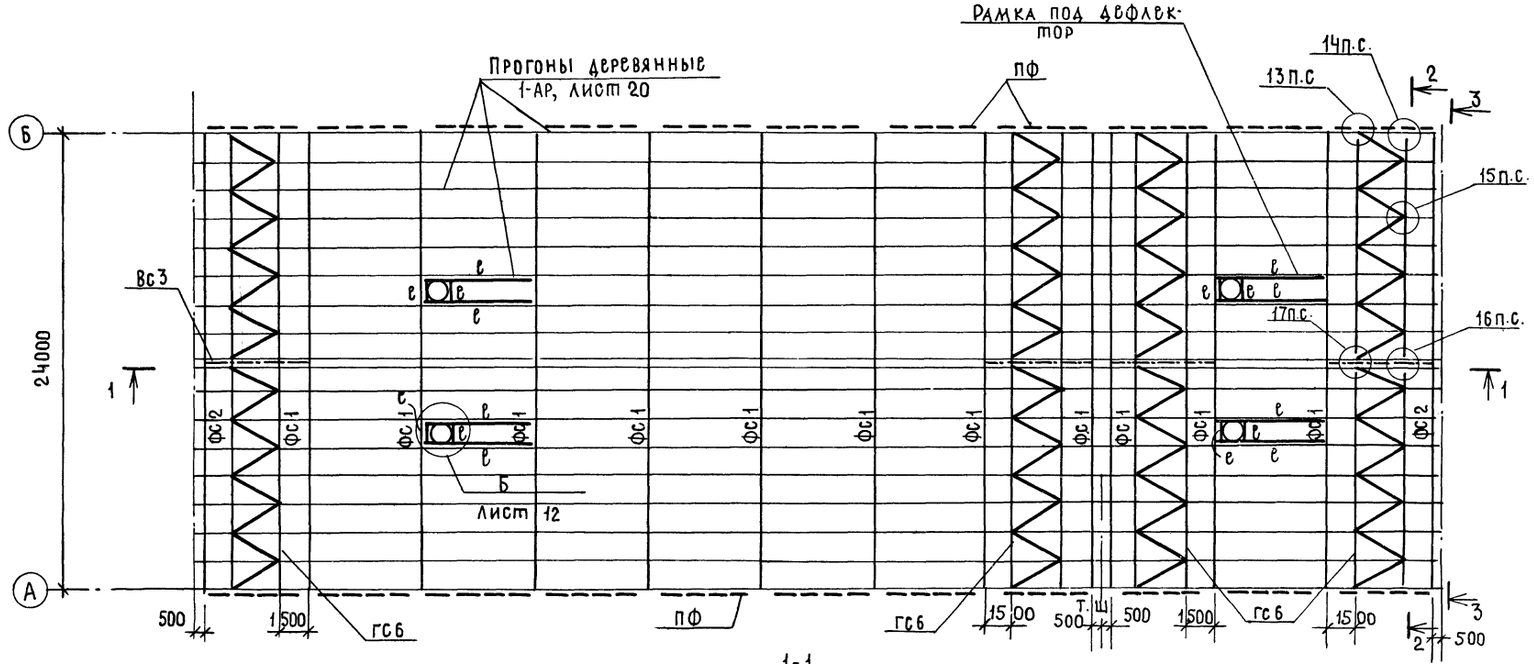

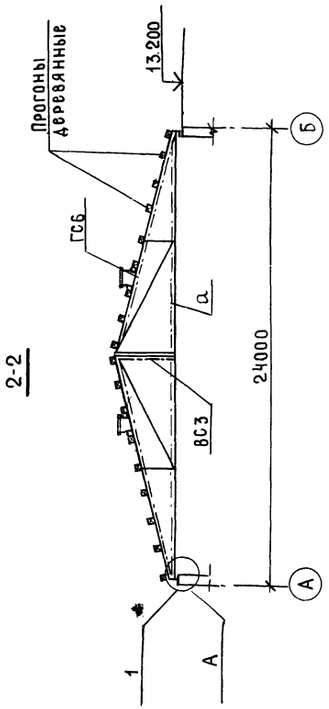

1. Узлы на схеме замаркированы по серии 1.460.3-16, вып.1
2. Общие указания даны на листе 12.

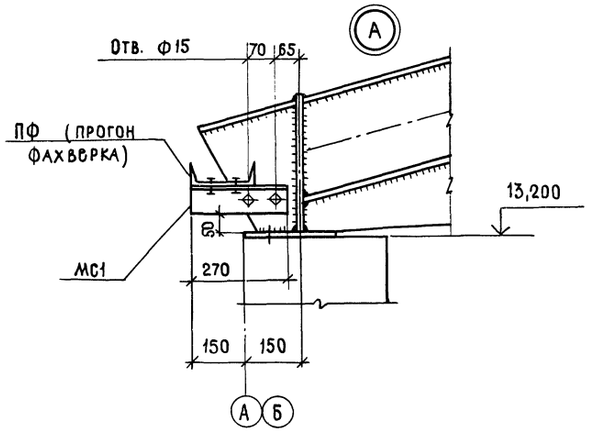

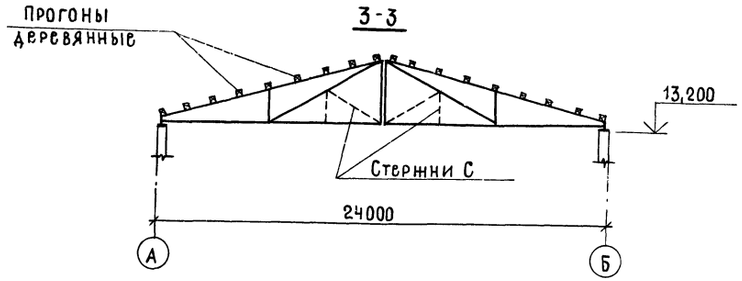

ГИП	Шатилов		3.01	ТП-705-1-192.85 1-КМ
Нач.отд.	Катков		3.01	
Гл.констр.	Зильбертов		3.01	Прирельсовый склад минеральных удобрений вместимостью 5 тыс.т с мостовым грейферным краном. Вариант с покрытием из металлических ферм
Рук.бриг.	Пегова		1.11	
Инж.	Чушкина		1.11	
Привязан:				Стадия: Р; Лист: 11; Листов:
Инв.№		Н.контр.	Есина	Схема расположения стропильных ферм и связей по верхним поясам ферм.
				ГИПРОПРОМЭЛЕКТРОСТРОЙ г. Саратов

Копировал: Несмеянова

Формат А2

9133/3 55

Инв.№ подл. | Подпись и дата | Взам.инв.№

Альбом III

Типовой проект

Схема расположения связей по нижним поясам стропильных ферм

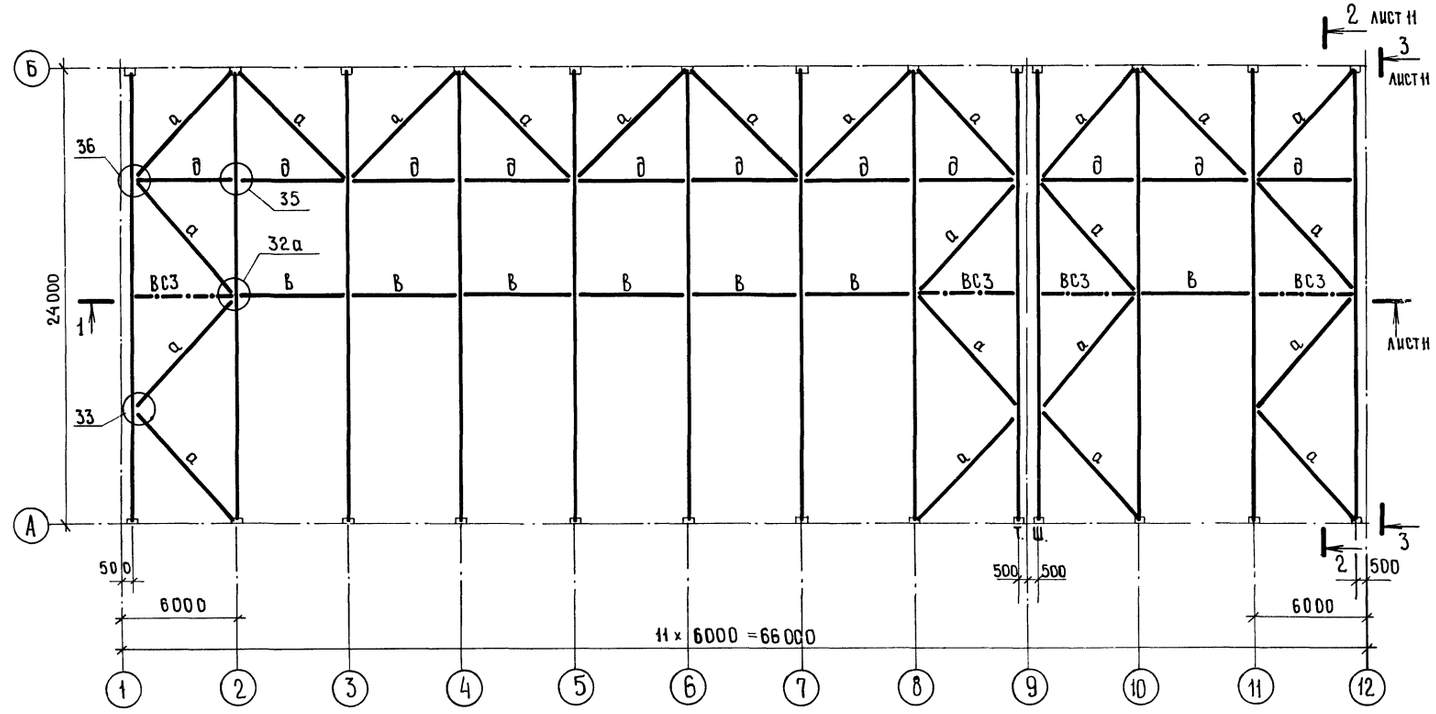

Ведомость элементов

Марка	Сечение: Эскиз	Поз.	Состав	Опорные усилия: M, тс·м	N, тс	Q, тс	Группа констр.	Марка металла	Примечание
	Снеговая нагрузка 70 кгс/м², 100 кгс/м²								
ФС1	1.460.3 -16, вып. 1; ферма Ф24-2; шт. 11						II		
ФС2	1.460.3 -16, вып. 1; ферма Ф24-2; шт. 2						II		
С		–	L 75×5	—	2,0	—	IV	14Г2-6-1	
	Снеговая нагрузка, 150 кгс/м²								
ФС1	1.460.3-16, вып. 1; ферма Ф24-3; шт. 11						II		
ФС2	1.460.3-16, вып. 1; ферма Ф24-3; шт. 2						II		
С		–	L 80×5	—	2,0	—	IV	09Г2С-6-2	
	Снеговая нагрузка 70, 100, 150 кгс/м²								
ВС3	1.460.3-16, вып. 1; связь ВС3; шт. 4						IV		
ГС6	1.460.3-16, вып. 1; связь ГС6; шт. 8						IV		
а	1.460.3-16, вып. 1; связь $а_1$; шт. 23						IV		
в	1.460.3-16, вып. 1; связь $в_1$; шт. 7						IV		
д	1.460.3-16, вып. 1; связь $д_1$; шт. 11						IV		
ПФ		–	[16				IV	ВСт3кп2	
МС1		–	L 75×6				IV	ВСт3кп2	
е		–	[22				IV	ВСт3кп2	

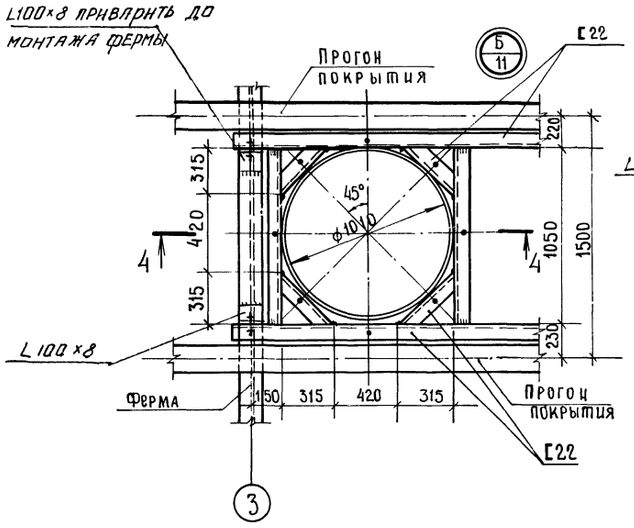

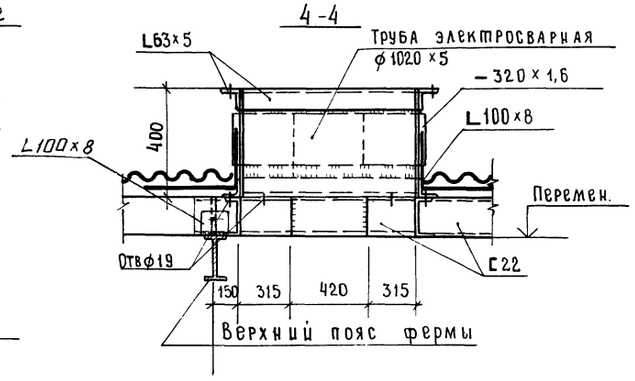

1. Узлы на схеме замаркированы по серии 1.460.3-16, вып. 1.

2. Ферма ФС2 (Ф24-2; Ф24-3 по серии 1.460.3-16, вып. 1) отличается от фермы ФС1 (Ф24-2; Ф24-3 по серии 1.460.3-16, вып. 1) наличием в ней дополнительных стержней С.

3. Схема расположения уголков для крепления прогонов покрытия дана на листе 7 серии 1.460.3-16, вып. 1.

4. Крепление соединительного элемента МС1 к фермам выполнять до их монтажа.

5. Сварные швы назначить по серии 1.460.3-16, вып. 1.

9133/3 56

ГИП	Шатилов		3.01
Нач. отд.	Катков		3.01
Гл. констр.	Зильбертов		3.01
Рук. бриг.	Петова		1.01
Инж.	Чушкина		1.01
Н. контр.	Есина		1.01

ТП-705-1-192.85 1-КМ

Прирельсовый склад минеральных удобрений вместимостью 3 тыс. т с мостовым грейферным краном. Вариант с покрытием из металлических ферм

Стадия	Лист	Листов
Р	12	

Схема расположения связей по нижним поясам стропильных ферм. Узел А.

ГИПРОПРОМСЕЛЬСТРОЙ г. Саратов

Привязан

Инв. №

Инв. № подл. | Подпись и дата | Взам. инв. №

Копировал Ebm - Евстегнеева

Формат А2

Альбом III

Типовой проект

Схема расположения подкрановых балок

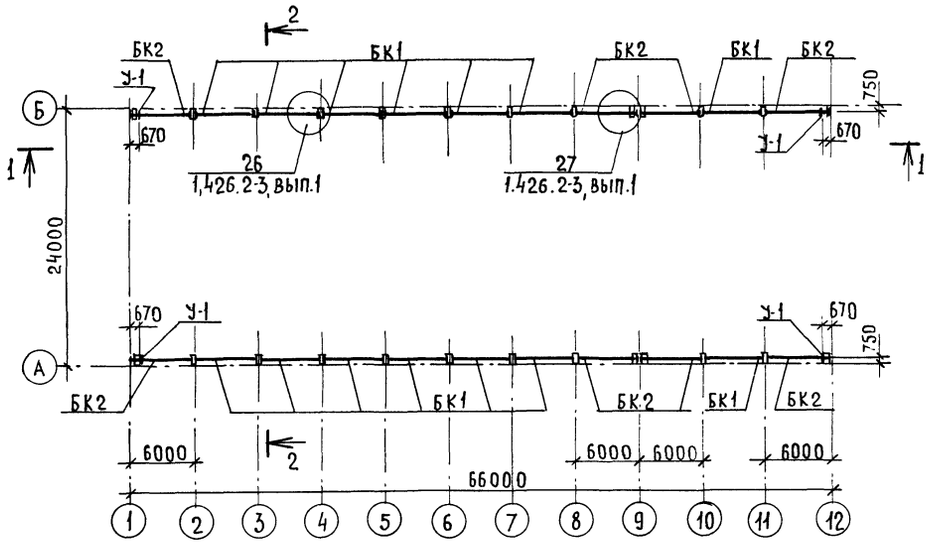

Упор У-1

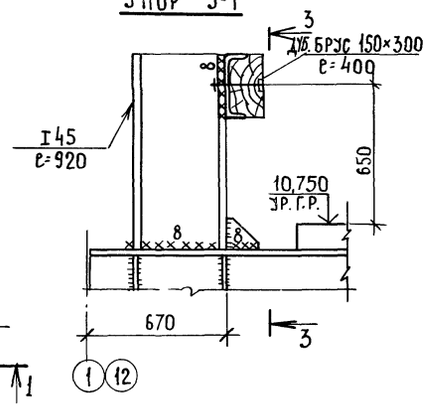

3-3

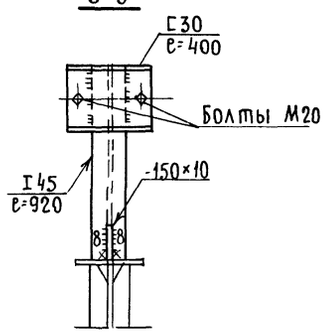

1-1

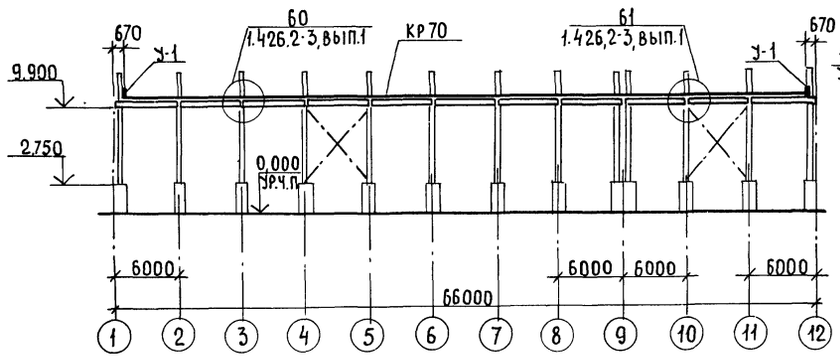

2-2

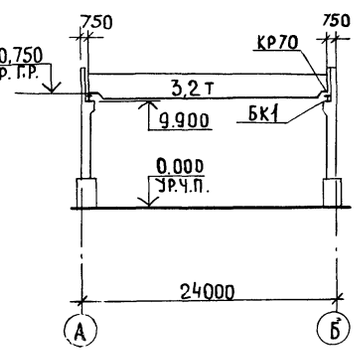

Ведомость элементов

Марка	Сечение: Эскиз	Поз.	Состав	Опорные усилия: M, тс.м	N, тс	Q, тс	Группа констр.	Марка металла	Примечание
БК1	1.426.2-3, вып.1; балка ББ-3-1; шт 14								
БК2	1.426.2-3, вып.1; балка ББк-3-1; шт.8								
У-1	1.426.2-3, вып.1; концевой упор; шт 4							ВСт3кп2-1	
	1.426-1, вып.2; крепление кранового рельса М1; шт 176							ВСт3пс6-1	
	1.426-1, вып.2; температурный стык кранового рельса ТС-1; шт 2							ВСт3пс6-1	
	ГОСТ 4121-76**; рельс крановый КР70; 128 п.м							К63	

1. Пояса, стенки и опорные ребра подкрановых балок выполнять из стали марки ВСт3гпс5-2 ТУ14-1-3023-80 ребра жесткости из стали марки ВСт3пс6-1 ТУ14-1-3023-80

2. Сварку производить электродами Э42 или Э46 по ГОСТ 9467-75

3. Расположение отверстий в верхних поясах подкрановых балок для крепления кранового рельса дано на листе 47 серии 1.426.2-3 вып.1

9133/3 57

ГИП	Шапилов		ТП-705-1-192.85 -1-КМ
Нач.отд.	Катков		Прирельсовый склад минеральных удобрений вместимостью 5тыс.т с мостовым грейферным краном. Вариант с покрытием из металлических ферм.
Гл.констр.	Зильбертов		
Рук.бриг.	Пегова		
Вед.инж.	Муравлева		
Привязан:			Стадия: Р; Лист: 13; Листов:
Инв.№	Н.контр.	Есина	Схема расположения подкрановых балок. Упор У-1. — ГИПРОПРОМСЕЛЬСТРОЙ г. Саратов

Копировал: Несмеянова

Формат А4

Инв.№ подл. | Подпись и дата | Взам.инв.№ | Рук.сект.ТХ Ковалев

Альбом III

Типовой проект

Схема расположения стоек подпорно-разделительных стенок.

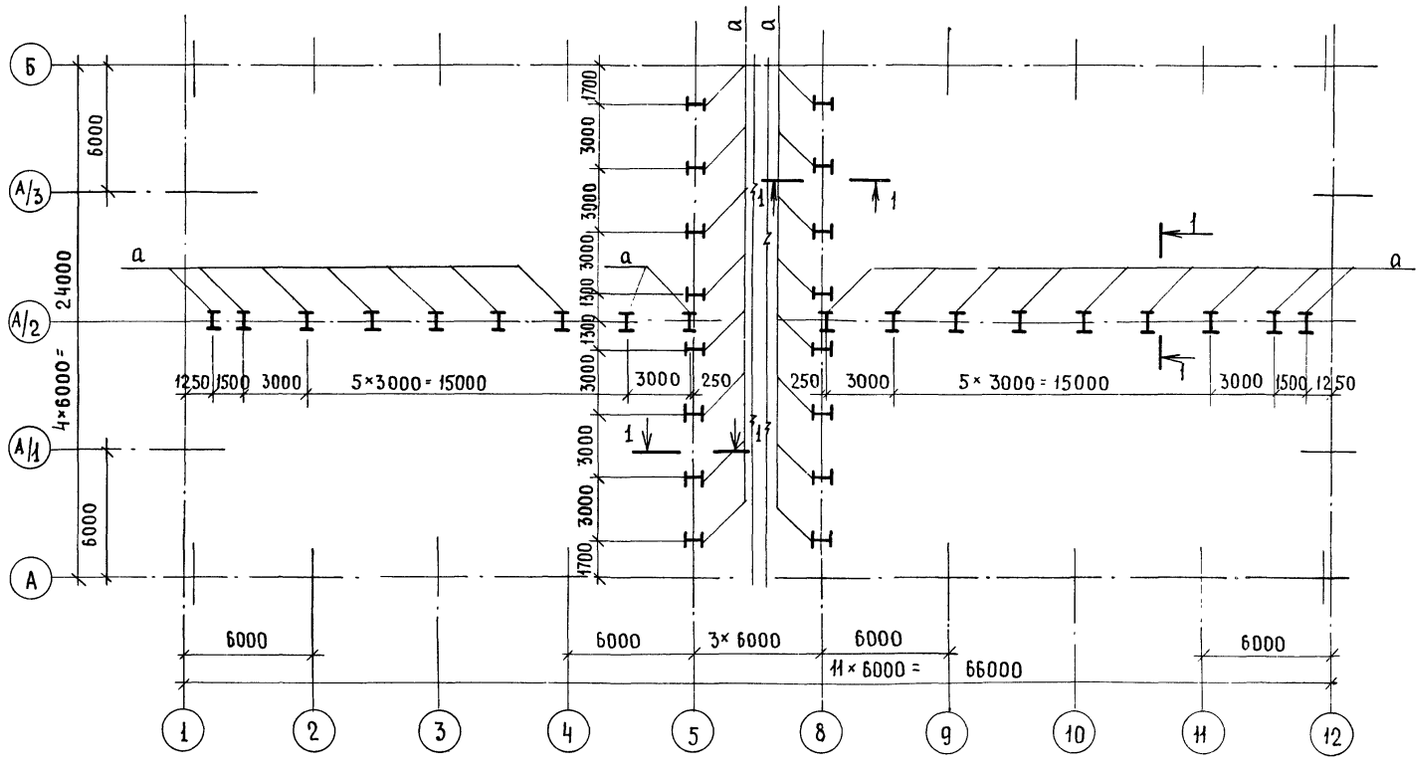

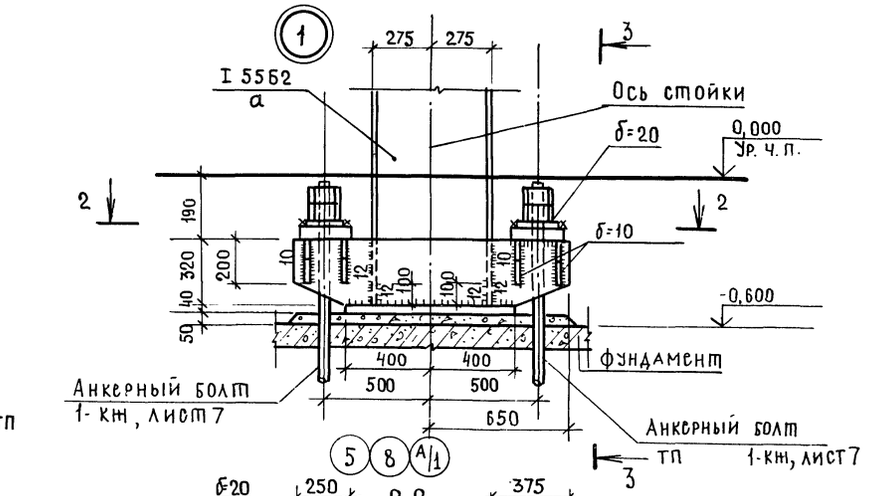

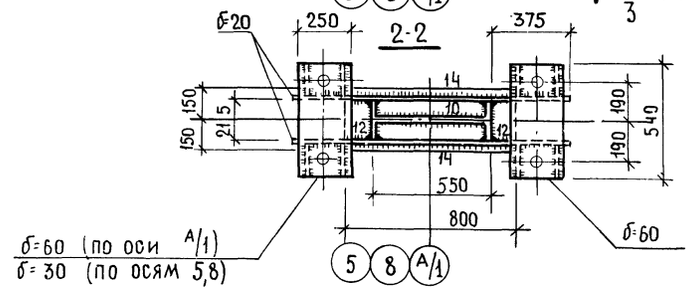

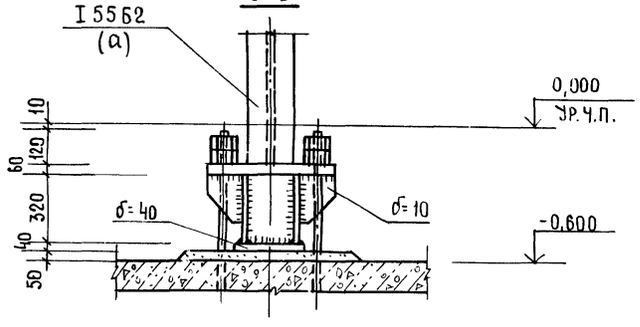

Расчетная схема стоек 1-1

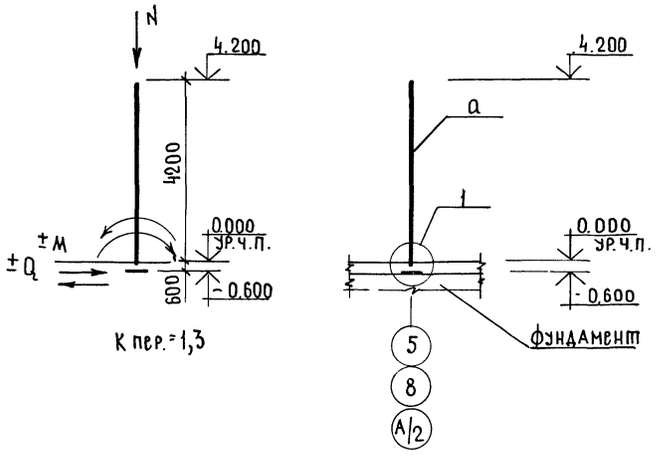

1. Поверхность опорной плиты и торец стойки подпорно-разделительной стенки-строгать.
2. Стойки установить на подливку из цементно-песчаного раствора М200.
3. Сварку производить электродами Э42 ГОСТ 9467-75.
4. Защиту металлических конструкций от коррозии и общие указания см. АР, лист 2

Ведомость элементов

58

Марка	Сечение			Опорные усилия			Группа констр.	Марка металла	Примечание
	Эскиз	Поз.	Состав	M тсм	N тс	Q тс			
а	I		I 55Б2	54,8	0,5	26,2	3	ВСт3кп2	

ГИП	Шатилов		26.09.85
Нач. отд.	Катков		26.09.85
Гл. констр.	Зильбертов		16.09.85
Рук. бриг.	Петова		8.09.85
Ст. инж.	Власова		6.09.85
Н. контр.	Есина		26.09.85

ТП-705-1-192.85-1-КМ

Прирельсовый склад минеральных удобрений вместимостью 5тыс. т с мостовым грейферным краном. Вариант с покрытием из металлических ферм

Стадия	Лист	Листов
Р	14	

Схема расположения стоек подпорно-разделительных стенок. Узел 1.

ГИПРОПРОМСЕЛЬСТРОЙ г. САРАТОВ

9133/3

Привязан:

Инв. №

Копировал: Несмеянова, Лист

Формат А2

Инв. № подл. | Подпись и дата | Взам. инв. №

Альбом III

Типовой проект

Схема расположения элементов площадки 1

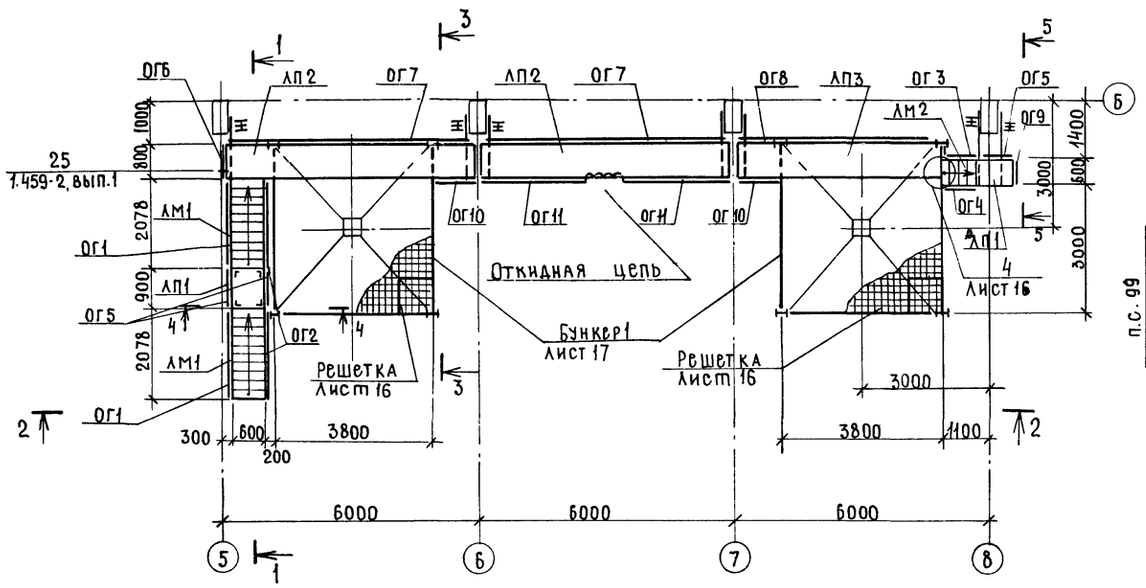

3-3

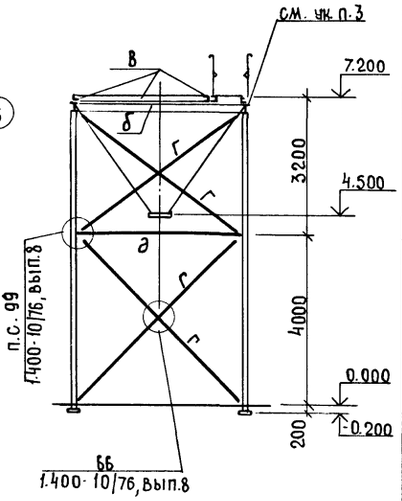

1-1

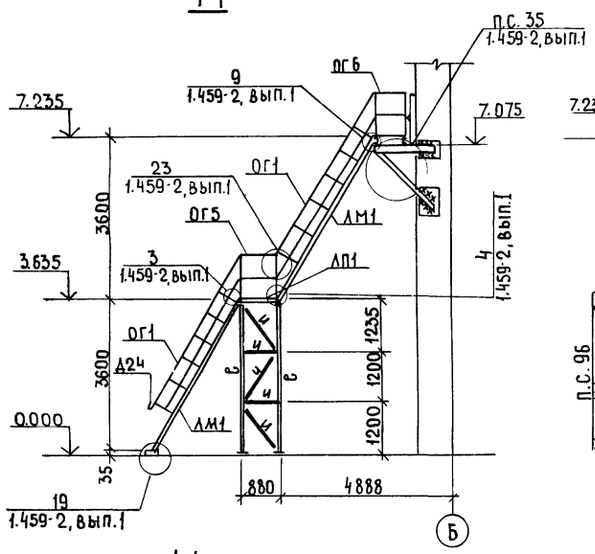

2-2

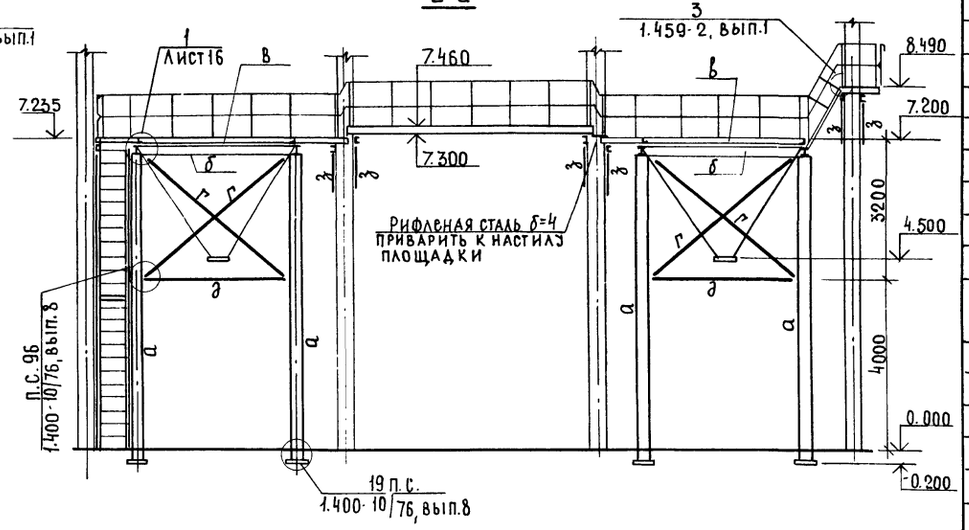

4-4

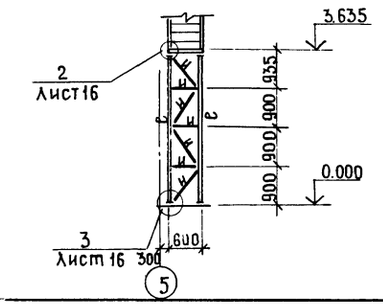

5-5

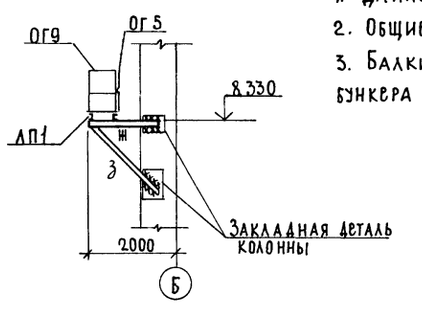

1. Данный лист читать совместно с листами 16,17
2. Общие примечания см. лист 1
3. Балки площадок приварить к балкам бункера прерывистым швом.

Ведомость элементов

Марка	Сечение: Эскиз	Поз.	Состав	Опорные усилия: M, тсм	N, тс	Q, тс	Группа констр.	Марка металла	Примечание
ЛМ1	1.459-2, вып.1			МР11					2 шт
ЛМ2	1.459-2, вып.1			МР5*					1шт выполнить высотой 1415мм
ЛП1	1.459-2, вып.1			ПР1					2 шт
ЛП2	1.459-2, вып.1			ПР38					2 шт.
ЛП3	1.459-2, вып.1			ПР29					1 шт
ОГ1	1.459-2, вып.2			ПМ9					2 шт
ОГ2	1.459-2, вып.2			ПМ10					2 шт.
ОГ3	1.459-2, вып.2			ПМ3					1 шт.
ОГ4	1.459-2, вып.2			ПМ4					1 шт.
ОГ5	1.459-2, вып.2			ПП2			IV	Вст3кп2	3 шт.
ОГ6	1.459-2, вып.2			ПП1					1 шт.
ОГ7	1.459-2, вып.2			ПП12					2 шт.
ОГ8	1.459-2, вып.2			ПП10					1 шт.
ОГ9	1.459-2, вып.2			ПП1*					1шт. выполнить длиной 500 мм
ОГ10	1.459-2, вып.2			ПП7*					1шт. разрезать пополам
ОГ11	1.459-2, вып.2			ПП7**					2шт. укоротить на 300мм
* Г	1.459-2, вып.1			Д7					1шт *) по
	1.459-2, вып.1			Д15					2шт. из ЛМ
	1.459-2, вып.1			Д16					2шт. серии
	1.459-2, вып.1			Д23					2шт. 1.459-2
	1.459-2, вып.1			Д24					2шт вып.1
	1.459-2, вып.1			Д35					1шт.
	1.459-2, вып.1			Д36					1шт
а	I		30Ш1		10.0		I	Вст3сп52	
б	I		I24			4.8			
в	L		L125×80×8						
г	L		L80×6	Растяжение λ=240					
д	⊤		L90×56×5.5 δ=8	Сжатие λ=170					Планки через 600
е	L		L75×6	Сжатие λ=150					
ж	C		C12	0.09			IV	Вст3кп2	
з	L		L63×5						
и	L		L50×5	λ=100					
к	C		C16			1.1	I	Вст3сп52	
л	—		-60×8						
м	—		-120×8						
н	L		L90×56×5.5	0.005					
п			δ=8	0.05					
р	L		L100×8						59

ГИП	Шатилов		26.09.84
Нач.отд.	Катков		26.09.83
Гл.констр.	Зильбертов		16.09.83
Рук.гр.	Пегова		8.08.83
Ст.инж.	Хвостова		8.08.84

тп-705-1-192.85 1-КМ

Привольсовый склад минеральных удобрений вместимостью 5тыс.т с мостовым грейферным краном. Вариант с покрытием из металлических ферм.

Стадия	Лист	Листов
Р	15	

Схема расположения элементов площадки 1.

ГИПРОПРОМСЕЛЬСТРОЙ г. Саратов

Привязан

Инв.№

9133/3

Н.контр. Есина 26.09.84

Копировал: Несмеянова, Лист

Формат А2

Взам.инв.№ | Подпись и дата | Инв.№ подл.

Альбом III

Типовой проект

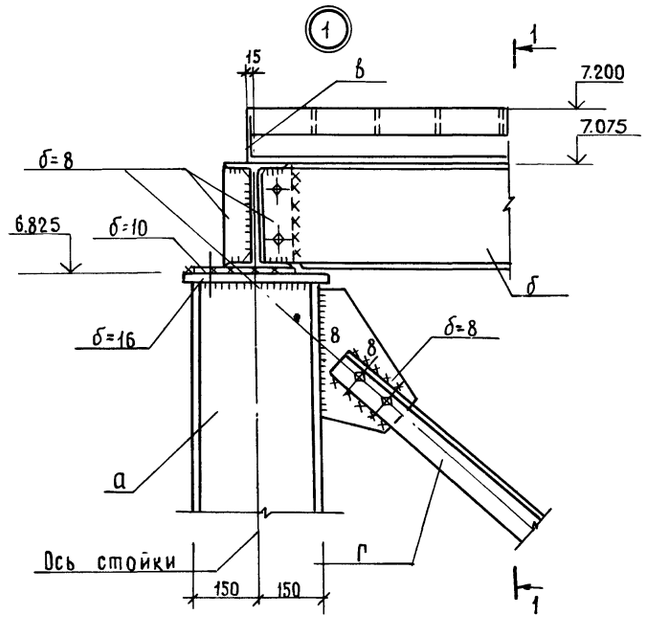

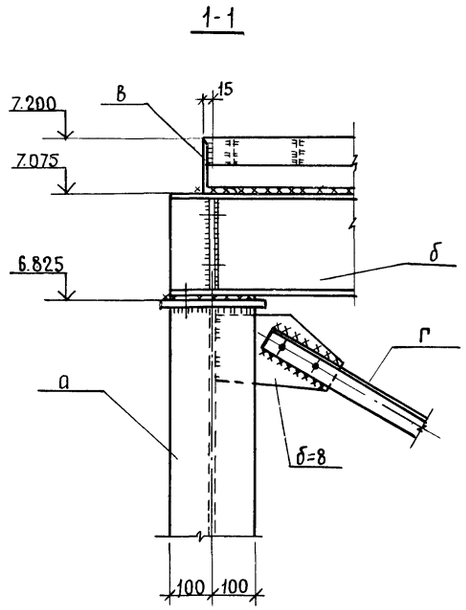

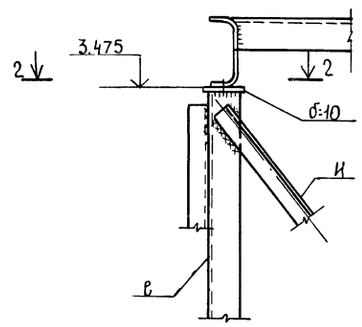

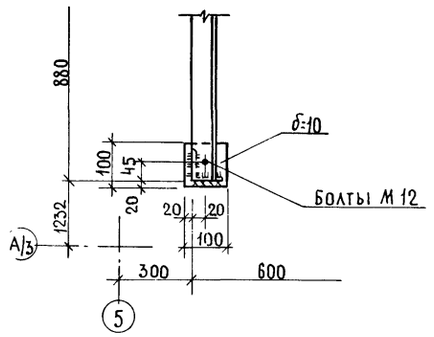

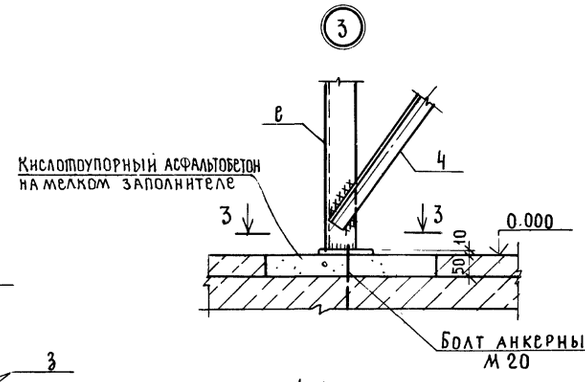

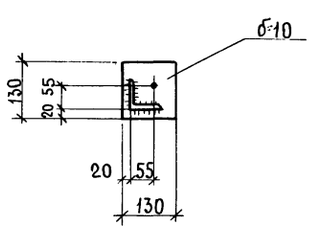

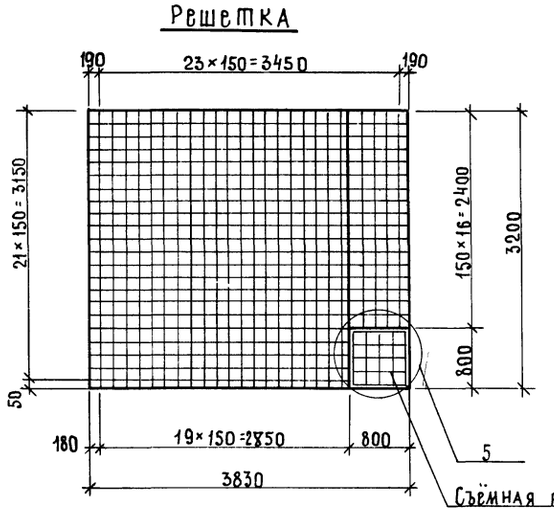

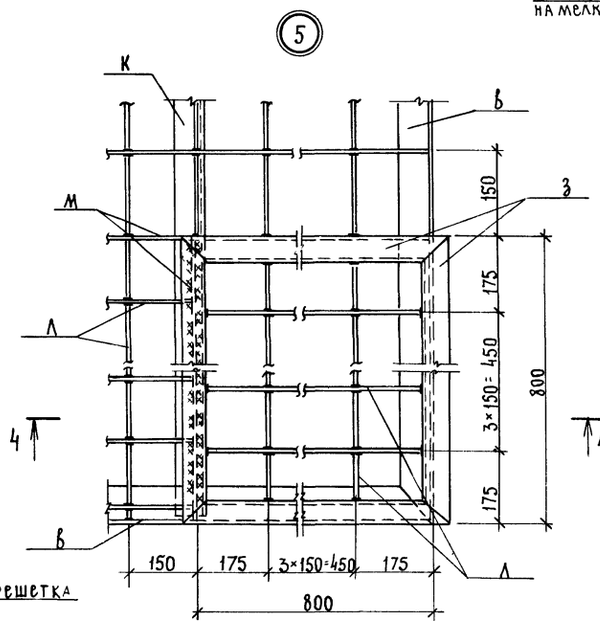

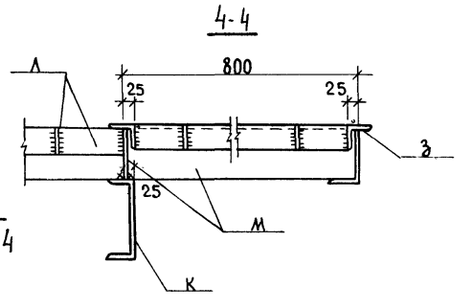

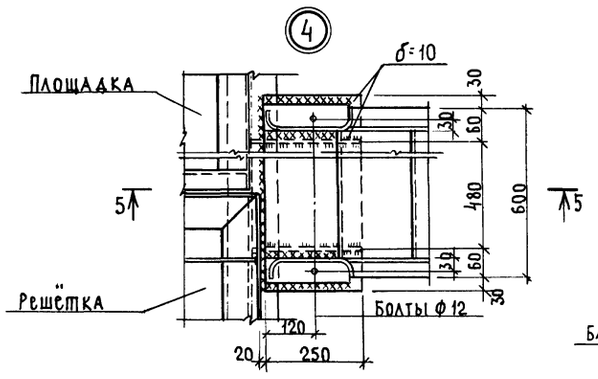

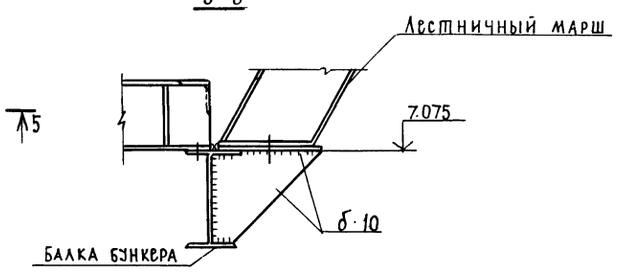

Инв.№ подл. | Подпись и дата | Взам. инв.№

60

9133/3

ГИП	Шатилов			ТП-705-1-192.85 1-КМ
Нач.отд.	Катков			
Гл.констр.	Зильбергов			Прирельсовый склад минеральных удобрений вместимостью 5тыс.т с мостовым грейферным краном. Вариант с покрытием из металлических ферм
Рук.гр.	Петрова			
Ст.инж.	Хвостова			
Привязан:				Стадия: Р; Лист: 16; Листов:
Инв.№		Н.контр.	Есина	Узлы 1÷4 к схеме расположения элементов площадки 1.

ГИПРОПРОМСЕЛЬСТРОЙ г. Саратов

Копировал: Несмеянова

Формат А2

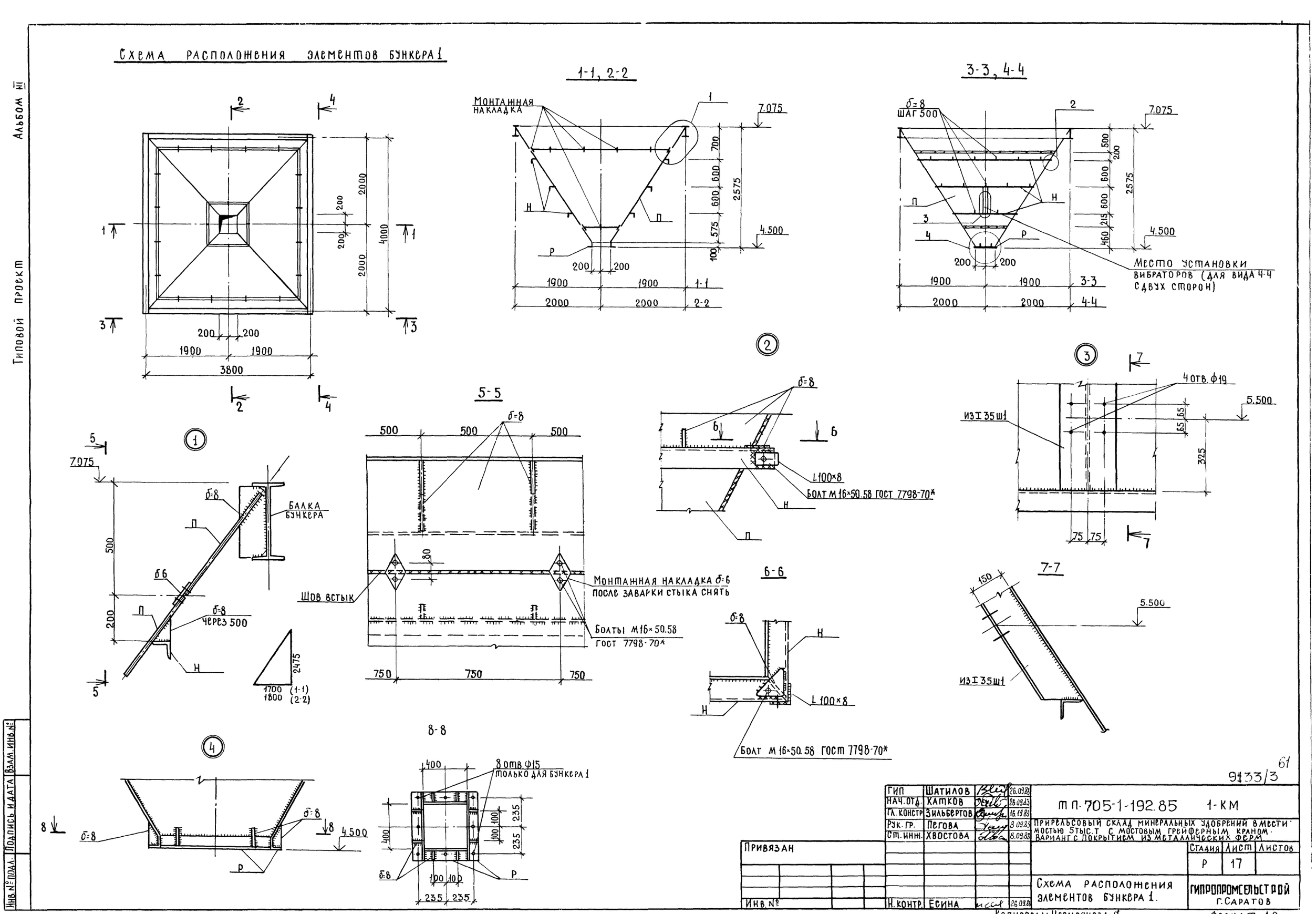

Схема расположения элементов бункера 1
1-1, 2-2
3-3, 4-4
5-5
6-6
7-7
8-8
Монтажная накладка
Место установки вибраторов (для вида 4-4 с двух сторон)
Балка бункера
Шов встык
Монтажная накладка δ=6 после заварки стыка снять
Болты М16×50.58 ГОСТ 7798-70*
L100×8
Болт М16×50.58 ГОСТ 7798-70*
4 отв. ф19
из I 35ш1
8 отв. ф15 только для бункера 1
Альбом III
Типовой проект
Инв. № подл.
Подпись и дата
Взам. инв. №
Гип Шатилов 26.09.83
Нач. отд. Катков 26.09.83
Гл. констр. Зильбертов 16.19.83
Рук. гр. Пегова 8.09.83
Ст. инж. Хвостова 8.09.83
Н. контр. Есина 26.09.83
Привязан
Инв. №
ТП 705-1-192.85 1-КМ
Прирельсовый склад минеральных удобрений в местимостью 5 тыс. т с мостовым грейферным краном. Вариант с покрытием из металлических ферм
Стадия Р
Лист 17
Листов
Схема расположения элементов бункера 1.
Гипропромсельстрой г. Саратов
Копировал: Несмеянова
Формат А2
9133/3
61

Альбом III

Типовой проект

Схемы расположения металлических элементов площадок на отм. 3.700 и 2.340

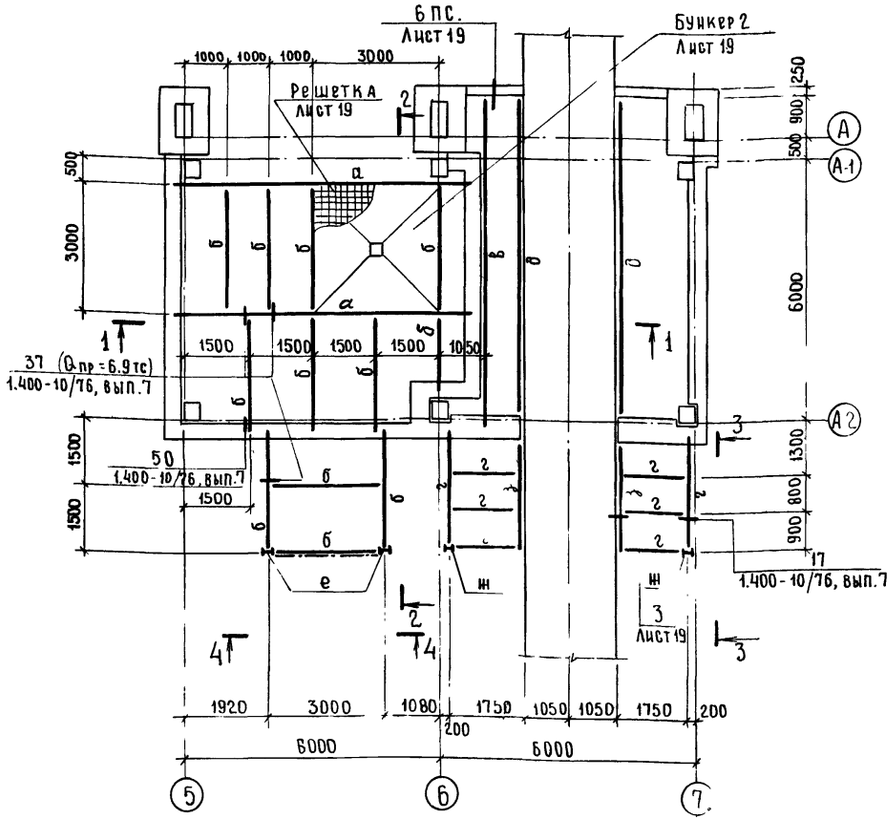

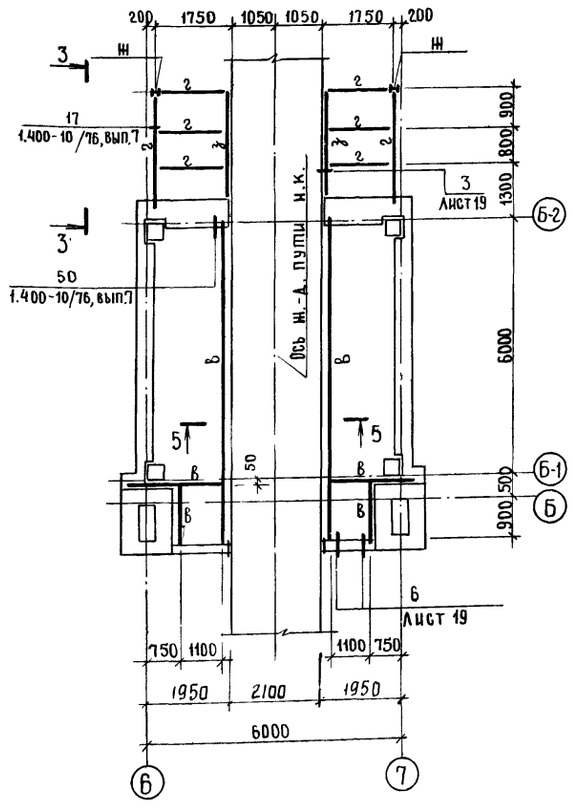

Ведомость элементов

Марка	Сечение: Эскиз	Поз.	Состав	Опорные усилия: M тс·м	N тс	Q тс	Группа констр.	Марка металла	Примечание
а	I		I55			23.1	I	Вст3сп5-2	
б	I		I24			6.9			
в	[		[27			1.2	IV	Вст3кп2	
г	I		I14			0.60			
д	L		L100×63×6						
е	I		I24	λ = 140			I	Вст3сп5-2	
ж	I		I16	λ = 140			IV	Вст3кп2	
з	L		L160×90×9						
и	L		L 50×5	λ = 270					
к	[		[22				I	Вст3сп5-2	
л	—		— 100×10			0.42			
м	L		L90×56×5.5	0.005					
п	—		б=8	0.05					
р	L		L100×8						

1. Данный лист читать совместно с листом 19
2. Общие указания см. лист 1.

1 – 1

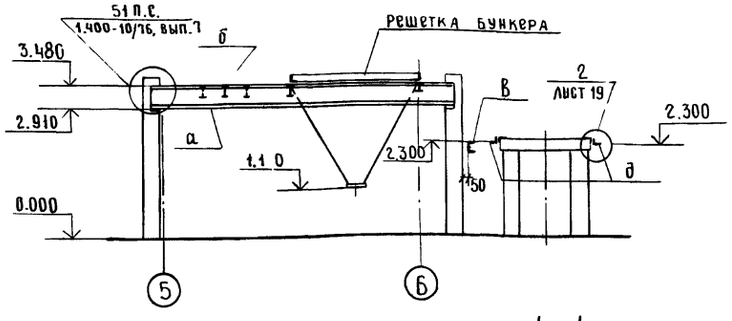

2 – 2

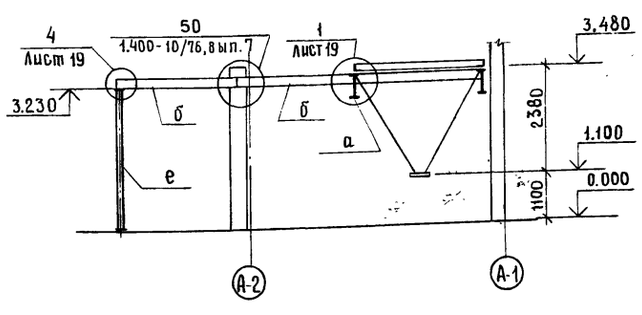

3 – 3

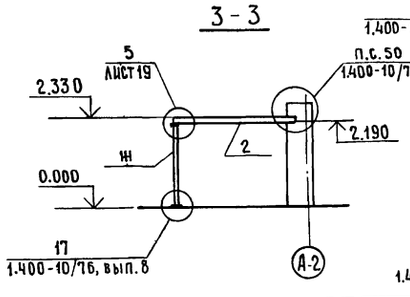

4 – 4

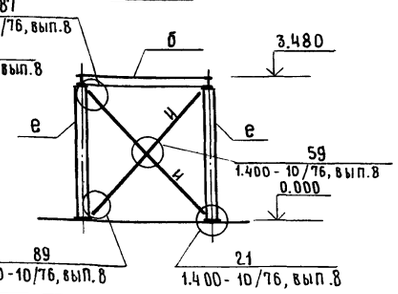

5 – 5

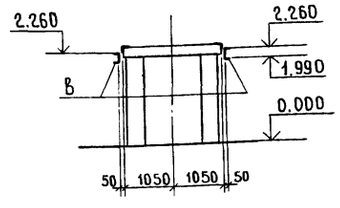

ГИП	Шатилов		
Нач.отд.	Катков		
Гл.констр.	Жильбертов		
Рук.гр	Пегова		
Ст.инж.	Хвостова		
Н.контр.	Есина		

Привязан :

Инв №

ТП 705-1-192.85 1-КМ

Прирельсовый склад минеральных удобрений вместимостью 5тыс.т с мостовым грейферным краном
Вариант с покрытием из металлических ферм

Стадия	Лист	Листов
Р	18	

Схемы расположения металлических элементов площадок на отм. 3.700 и 2.340

ГИПРОПРОМСЕЛЬСТРОЙ г. Саратов

9133/3

62

Копировал Евстегнеева Формат А2

Инв. № подл. | Подпись и дата | Взам. инв. №

Альбом III

Типовой проект

Схема расположения элементов бункера 2

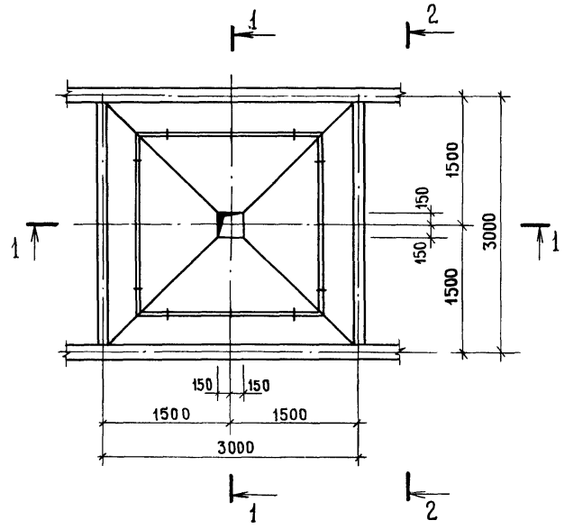

1 – 1

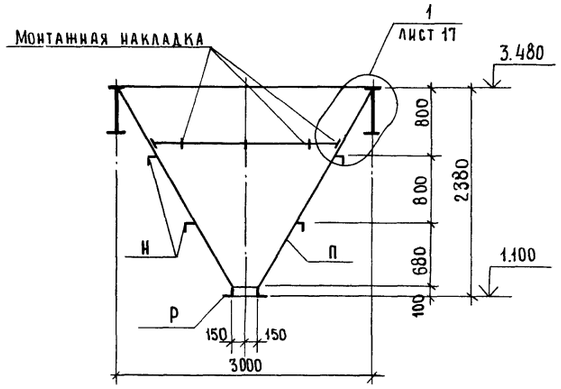

2 – 2

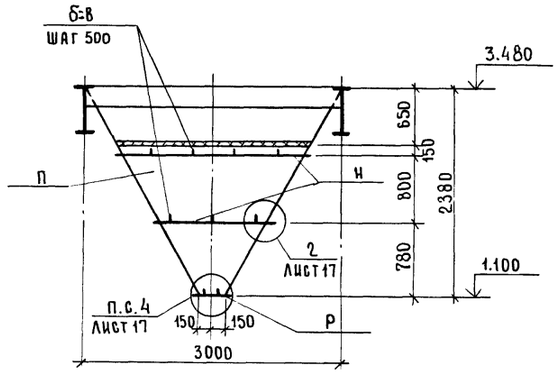

3 – 3

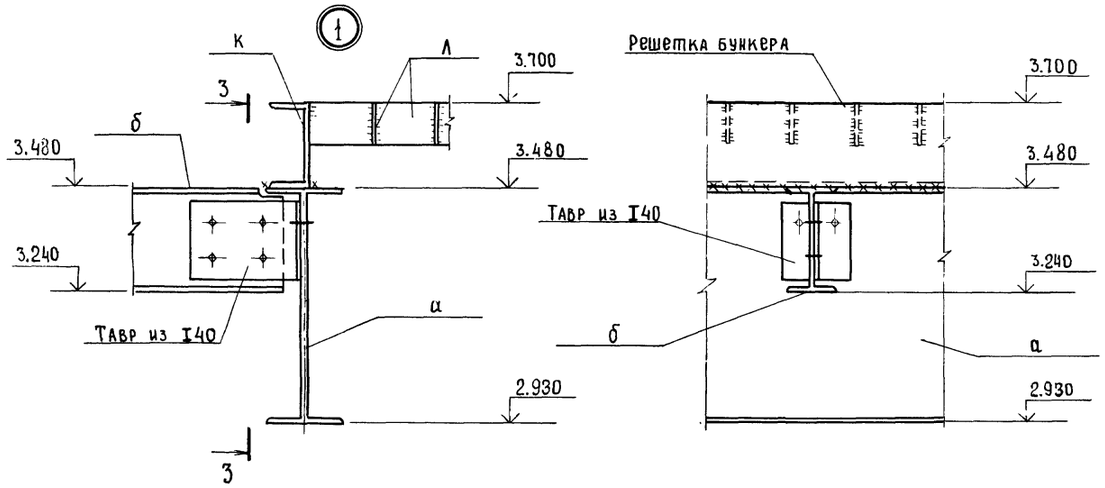

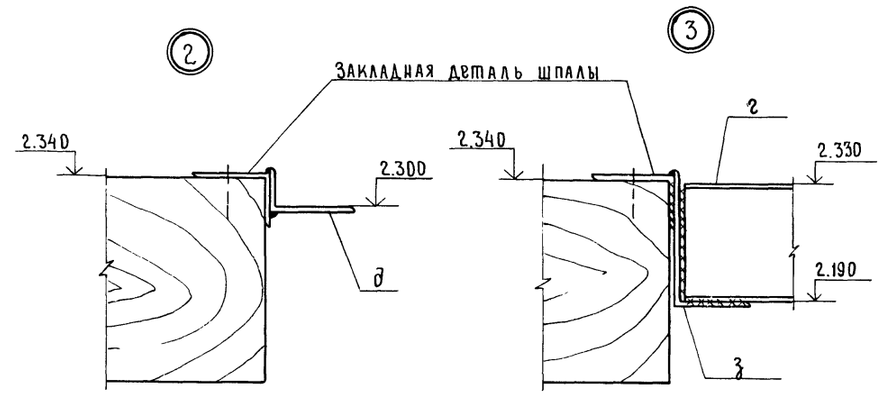

Решетка

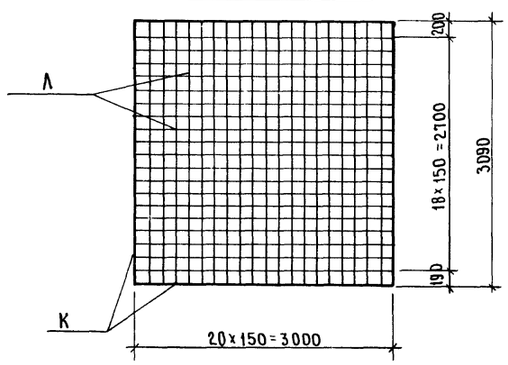

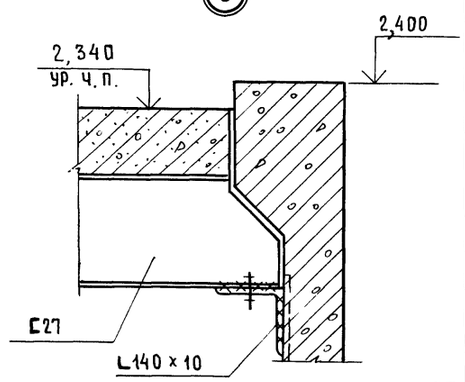

4 – 4

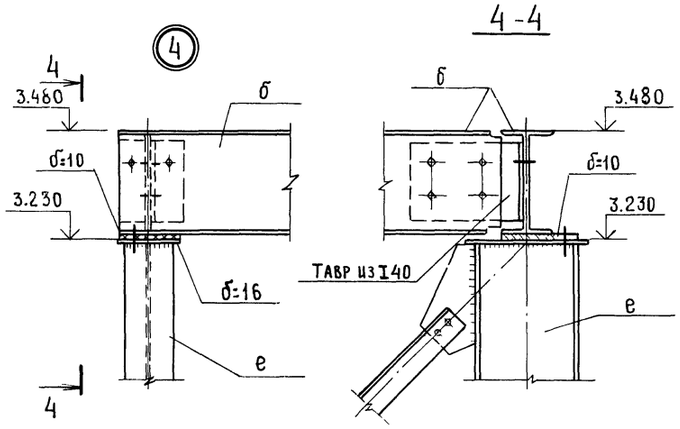

5 – 5

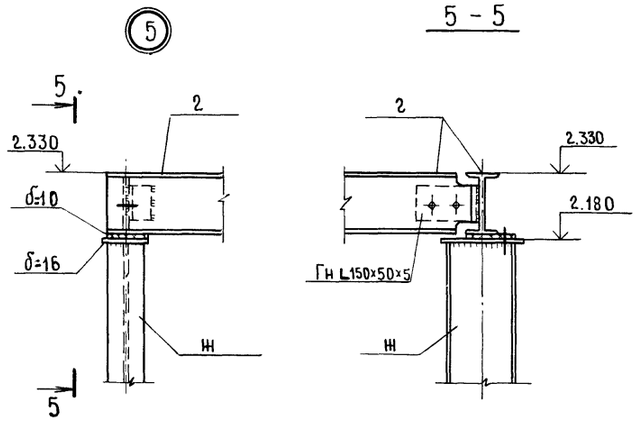

9133/3

63

ГИП	Шатилов		26.03.85
Нач.отд.	Катков		26.03.85
Гл.констр.	Зильбертов		26.03.85
Рук.гр	Легова		26.03.85
Ст.инж.	Хвостова		26.03.85

ТП 705-1-192.85 1-КМ

Приреьсовый склад минеральных удобрений вместимостью 5тыс.т с мостовым грейферным краном
Вариант с покрытием из металлических ферм

Стадия	Лист	Листов
Р	19	

Схема расположения элементов бункера 2
Узлы 1 ÷ 6

ГИПРОПРОМСЕЛЬСТРОЙ г. САРАТОВ

Привязан:

Инв.№

Н.контр. Есина 26.03.85

Копировал В.Евстегнеева

Формат А2

Инв.№ подл. | Подпись и дата | Взам.инв.№

Альбом III

Типовой проект

Схемы расположения элементов лестниц и ограждений площадок

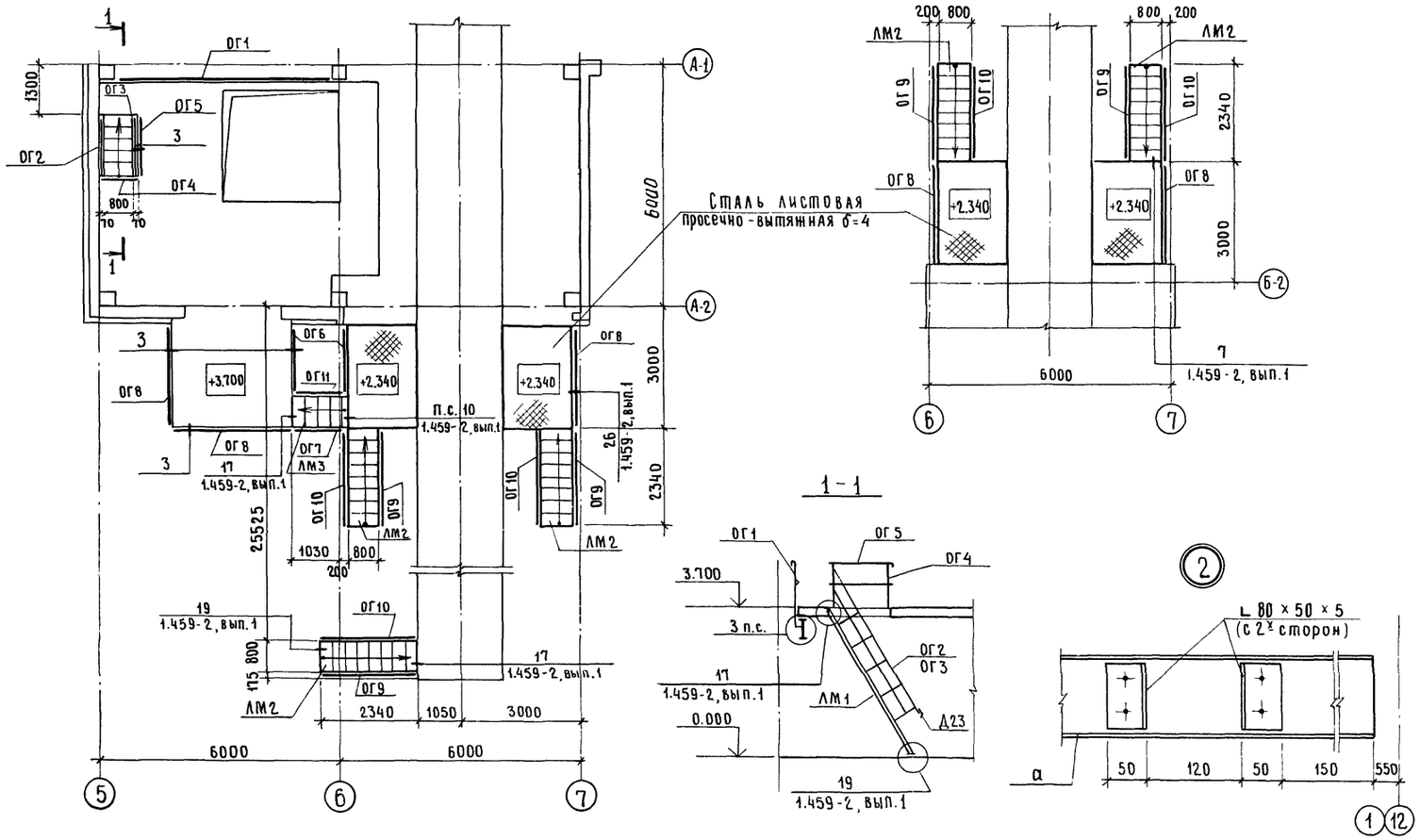

Ведомость элементов

Марка	Сечение: Эскиз	Поз.	Состав	Опорные усилия: M тс.м	N тс	Q тс	Группа констр.	Марка металла	Примечание
ЛМ1	1.459-2, вып. 1				МШ 12				1 шт
ЛМ2	1.459-2, вып. 1				ЛШ 11				5шт.
ЛМ3	1.459-2, вып. 1 и пр. п. 2				ЛШВ*				1 шт.
ОГ1	1.459-2, вып. 2				ПП 11				1 шт.
ОГ2	1.459-2, вып. 2				ПМ 9				1 шт.
ОГ3	1.459-2, вып. 2				ПМ10				1 шт.
ОГ4	1.459-2, вып. 2				ПП 2			IV	Вст3кп2	1 шт.
ОГ5	1.459-2, вып. 2				ПП 3					1 шт.
ОГ6	1.459-2, вып. 2				ПП 5					2 шт.
ОГ7	1.459-2, вып. 2				ПЛ 3					1 шт.
ОГ8	1.459-2, вып. 2				ПП 7					5 шт.
ОГ9	1.459-2, вып. 2				ПЛ 6					5 шт.
ОГ10	1.459-2, вып. 2				ПЛ5					5 шт.
ОГ11	1.459-2, вып. 2				ПЛ 4					1 шт.
Д23	1.459-2, вып. 1				Д23					7 шт.
Д24	1.459-2, вып. 1				Д24					7 шт.
а	I		I 10							
б	[		[10							
в	I		I 14			0.50		I	Вст3сп5-2	
г	I		I 20			0.56				

Схемы расположения элементов монорельсов

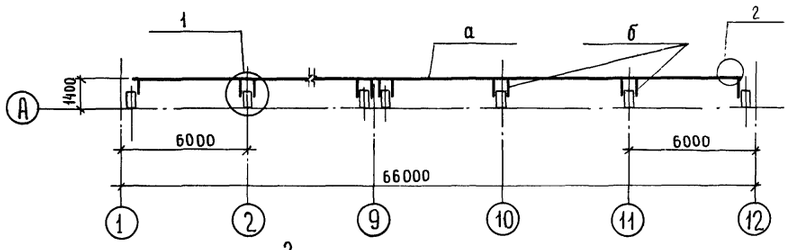

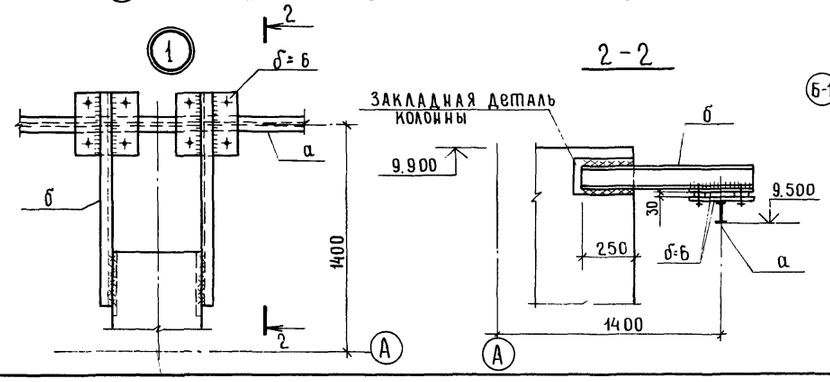

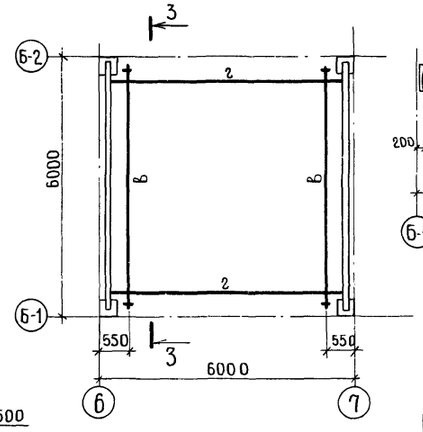

3 - 3

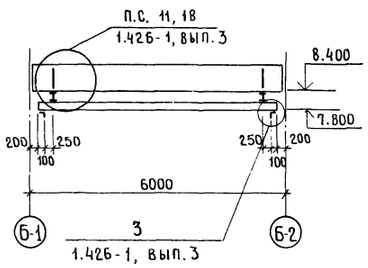

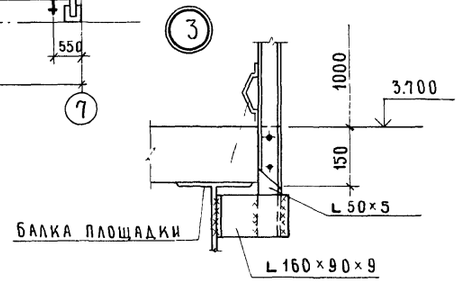

Лестничный марш ЛМ3 выполнить по типу ЛШ8 серии 1.459-2, вып. 1 высотой 1360 мм.

64

Привязан:

Инв.№

9133/3

ГИП	Шатилов		
Нач.отд.	Катков		
Гл.констр.	Зильбертов		
Рук.гр	Легова		
Ст.инж.	Хвостова		
Н.контр.	Есина		

ТП 705-1-192.85 1-КМ

Прирельсовый склад минеральных удобрений вместимостью 5тыс т с мостовым грейферным краном
Вариант с покрытием из металлических ферм

Стадия	Лист	Листов
Р	20	

Схемы расположения элементов лестниц и ограждений площадок, элементов монорельсов

ГИПРОПРОМСЕЛЬСТРОЙ г. САРАТОВ

Копировал Евстегнеева

Формат А2

Инв.№ подл. | Подпись и дата | Взам. инв.№ | Рук.серт. IX | Ковалев 16.07.87

Альбом III

Типовой проект

Схема расположения элементов лестницы ЛМ1

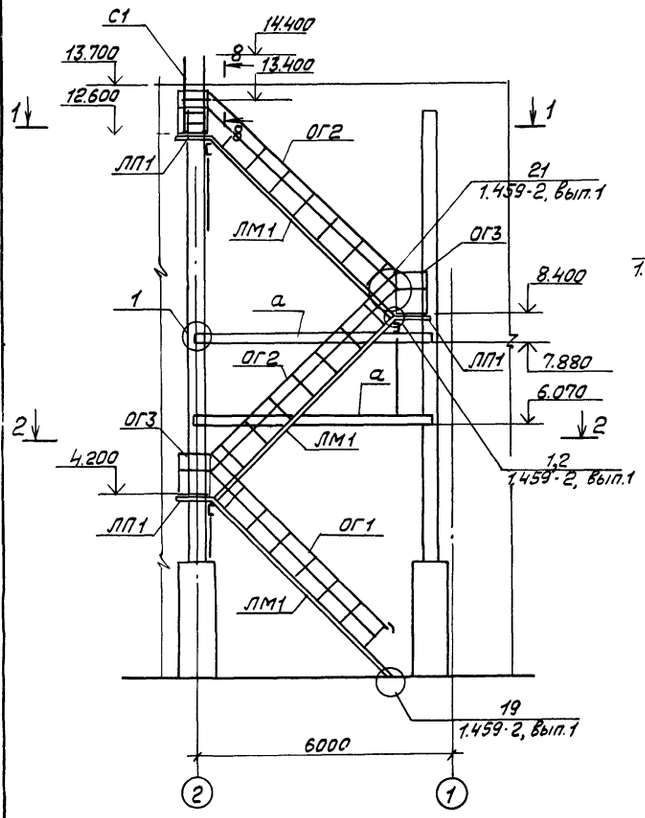

1-1

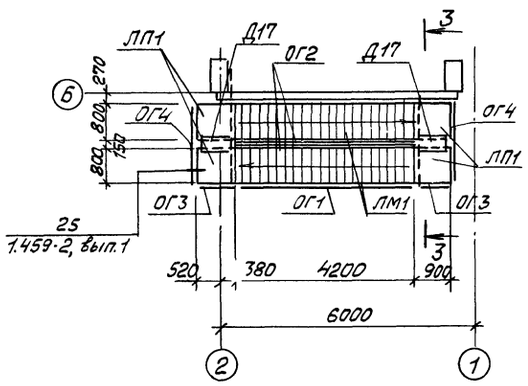

2-2

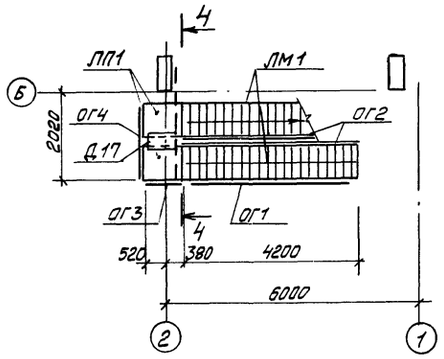

3-3

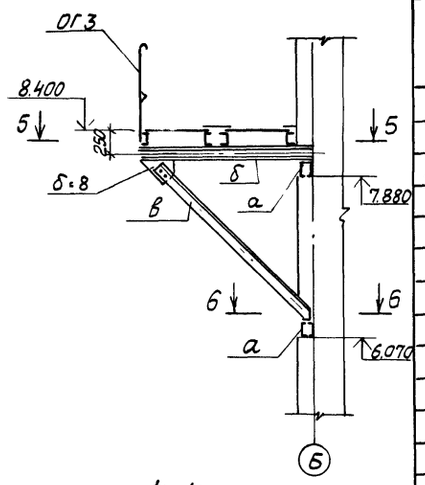

4-4

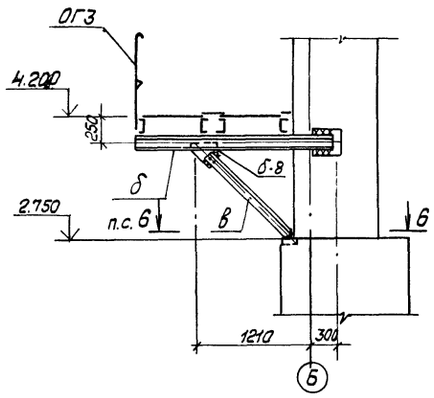

5-5

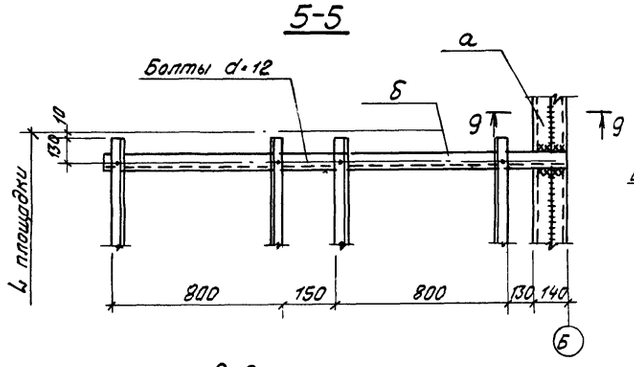

6-6

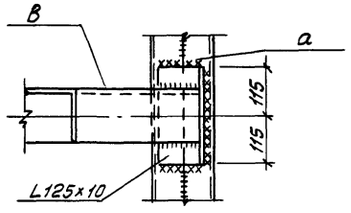

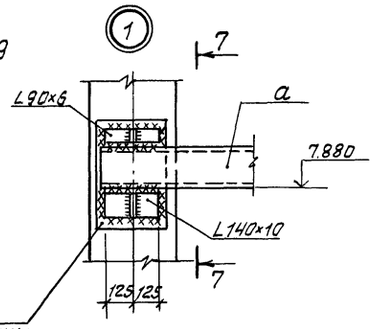

7-7

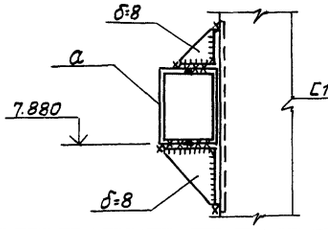

9-9

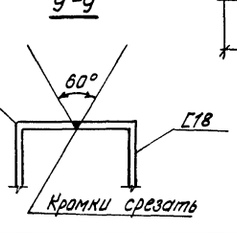

8-8

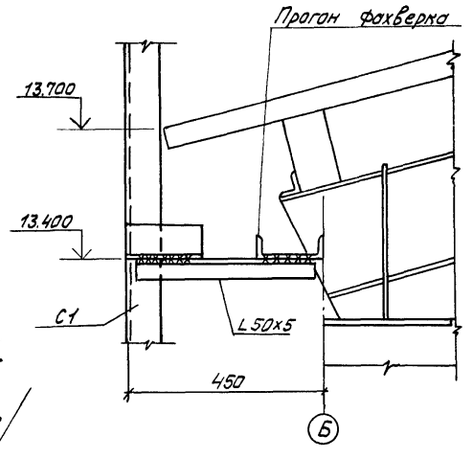

Ведомость элементов

Марка	Сечение: Эскиз	Поз.	Состав	Опорные усилия: M, тс·м	N, тс	Q, тс	Группа констр.	Марка мета-ла	Приме-чание
ЛМ	1.459-2, Вып.1			ЛШ20					3 шт
ЛП1	1.459-2, Вып.1			ПШ2					6 шт
ОГ1	1.459-2, Вып.2			ПЛ11					2 шт
ОГ2	1.459-2, Вып.2			ПЛ12					3 шт
ОГ3	1.459-2, Вып.2			ПП1					3 шт
ОГ4	1.459-2, Вып.2			ПП16					3 шт
* Г	1.459-2, Вып.1			Д2					2шт
	1.459-2, Вып.1			Д14					6 шт
	1.459-2, Вып.1			Д17					3 шт
	1.459-2, Вып.1			Д23					1 шт
	1.459-2, Вып.1			Д24					1 шт
	1.459-2, Вып.1			Д25					2 шт
	1.459-2, Вып.1			Д29					2 шт
	1.459-2, Вып.1			Д30					2 шт
С1	1.459-2, Вып. 1 и пр. п.2			С1*					1 шт
а	[		2С18	1.37		2.5			
б	С		С18	1.05		2.63			
в	L		L125×10						
							IV	Вст3кп2	

1 Стремянку С1 серии 1.459-2, вып. 1 укоротить на 400 мм за счет средней части.

2 Детали, отмеченные знаком * смотри по узлам серии 1.459-2, вып. 1.

65

Привязан:

Инв. N

9133/3

ГИП	Шатилов		26.07.85
Нач. отд.	Катков		26.07.85
Гл. констр.	Зильбертов		26.07.85
Рук. гр.	Пегова		26.07.85
Ст. инж.	Хвостова		26.07.85
Н. контр.	Есина		26.07.85

ТП 705-1-192.85 1-КМ

Прирельсовый склад минеральных удобрений вместимостью 3 тыс. т с мостовым грейферным краном. Вариант с покрытием из металлических ферм

Стадия	Лист	Листов
Р	21	

Схема расположения элементов лестницы ЛМ1

ГИПРОПРОМСЕЛЬЭЛЕКТРОСТРОЙ г. Саратов

Копировал: Леденева Формат А2

Инв. N подл. | Подпись и дата | Взам. инв. N

Типовой проект Альбом III

Перечень чертежей

№ пп	Формат	Наименование чертежей
1	2	3
1	22	Общие данные. Перечень чертежей. Условия эксплуатации конструкций антикоррозионная защита
2	22	План на отм.0.000. Сечение 3-3 Узел 1
3	22	Разрезы 1-1, 2-2. Сечения 4-4, 5-5. Узлы 2,3.

Общие данные

Типовой проект „Прирельсовый склад минеральных удобрений вместимостью 5 тыс.т с мостовым грейферным краном (взамен типового проекта 705-1-134)„ (раздел- антикоррозионная защита конструкций и оборудования) разработан институтом „Проектхимзащита „ на основании:

- плана типового проектирования Госстроя СССР на 1983 год (VI. 2.1.3);
- задания №40т на проектирование, утвержденного заместителем Министра сельского хозяйства СССР 28 января 1983 г;
- наряд-заказа №10 Т-VI-2.1.3-83 Главтепломонтажа Минмонтажспецстроя СССР на выполнение рабочего проекта антикоррозионной защиты строительных конструкций склада от 5.05.83

В проекте разработаны решения по антикоррозионной защите строительных конструкций склада. Защите подлежат следующие элементы строительных конструкций:

- пол;
- рампа (отм. 3.700);
- эстакада под железнодорожный путь внутри склада;
- несущие конструкции;
- ограждающие конструкции;
- металлоконструкции вспомогательного назначения;
- металлоконструкции вентоборудования

Условия эксплуатации конструкций
Антикоррозионная защита

№ пп	Элементы строительных конструкций	Материал	Условия эксплуатации	Антикоррозионная защита
1	2	3	4	5
1	Пол склада (отсеки) отм. 0.000 оси 1÷5 и 8÷12, ряды А÷Б	Бетон	Хранение навалом минеральных удобрений Ударные нагрузки при работе грейфером.	- Битумно-рулонная изоляция S10 1) - Покрытие из кислотоупорного асфальтобетона S100 Sобщ. 110м.
2	Пол склада (вне отсеков). отм. 0.000 оси 5÷8, ряды А-2÷Б-2	Бетон	Контакт с массой минеральных удобрений. Ударные нагрузки при работе грейфером Движение автомобильного транспорта	- Битумно-рулонная изоляция S10 1) - Покрытие из кислотоупорного асфальтобетона S100 Sобщ. 110 мм
3	Пол рампы отм. 3.700 оси 5÷6, ряды А-2÷А-1	Железобетон	Контакт с массой минеральных удобрений при разгрузке вагонов Движение машины МВС-4 на гусеничном ходу	Покрытие из особоплотного бетона марки 400 с уплотняющей добавкой СДБ Sобщ. 100 мм
4	Колонны. Плиты покрытия тамбуров. Плиты перекрытия на отм. 3.700 и 2.340	Железобетон	Контакт с пылью минеральных удобрений	Окраска краской БТ-177 за 2 раза по одному слою лака БТ-577 Sобщ. 150 мкм
5	Стены и покрытие склада	Асбестоцемент	Контакт с пылью минеральных удобрений	Окраска краской БТ-177 за 2 раза по одному слою лака БТ-577 Sобщ 150 мкм
6	Эстакада под железнодорожный путь, 2) Наружные подпорные стенки на h=3м	Железобетон	Контакт с массой минеральных удобрений Ударные нагрузки при работе грейфером.	- Окраска лаком БТ-577 за 2 раза; - Торкретбитумное покрытие S3 из битума БН-70/30; - Обшивка деревянными щитами из досок S40 (с пропиткой антипиренами). 3)
7	Прогоны стен и покрытия	Дерево	Контакт с пылью минеральных удобрений	Окраска ПХВ-материалами в 5 слоев. - Лак ХВ-784, 1 слой; - Эмаль ХВ-785, 2 слоя; - Лак ХВ-784, 2 слоя. Sобщ. 120 мкм
8	Металлоконструкции несущие (фермы и связи по ним, связи по колоннам, подкрановые балки, стойки фахверка стен, насадки колонн, балки перекрытия на отм. 3.7)	Углеродистая сталь	Контакт с пылью минеральных удобрений	Окраска лакокрасочными материалами в 7 слоев: 4) - Грунт ФЛ-03К, 1 слой; - Эмаль ХВ-785, 4 слоя; - Лак ХВ-784, 2 слоя Sобщ. 180 мкм
9	Металлоконструкции вспомогательного назначения (бункерные эстакады, ворота, переходные и посадочные площадки, ограждения, лестницы и т.п), вентоборудования	Углеродистая сталь	Контакт с пылью минеральных удобрений	Окраска лакокрасочными материалами в 7 слоев: - Грунт ХС-068, 2 слоя; - Эмаль ХВ-785, 3 слоя; - Лак ХВ-784, 2 слоя Sобщ 180 мкм
10	Стойки металлодеревянных перегородок в отсеках склада, h=4,2м	Углеродистая сталь	Контакт с массой минеральных удобрений Ударные нагрузки при работе грейфером.	- Оштукатуривание цементно-песчаным раствором S20 по металлической сетке; - Окраска лаком БТ-577 за 2 раза; - Торкретбитумное покрытие S3 из битума БН-70/30; - Обшивка деревянными щитами из досок S40 (с пропиткой антипиренами), 3)

Внимание!

Для антикоррозионных покрытий применяются токсичные, легковоспламеняющиеся и горючие материалы, в связи с чем при реализации проектных решений необходимо:

- работы выполнять в соответствии с проектом производства работ;
- соблюдать указания ГОСТ 12.3.016-79 „Антикоррозионные работы при строительстве. Требования безопасности„, СНиП II-2-80 „Противопожарные нормы проектирования зданий и сооружений„, СНиП III-4-80 „Техника безопасности в строительстве„, а также инструкции №14 „Сборника инструкций по защите от воздействия высокоагрессивных сред„ ВСН 214-74/ММСС СССР.

Проект разработан в соответствии с действующими нормативными документами, предусматривающими мероприятия по обеспечению взрывобезопасности и пожаробезопасности при выполнении антикоррозионных работ

Главный инженер проекта Бачурина С.К.

Примечания

1) Состав битумно-рулонной изоляции S10:
- грунтовочный слой из битумного лака БТ-783 за 2 раза;
- 2 слоя рубероида РПМ 300А на битуме БН-70/30;
- шпаклевка мастикой битуминоль Н-2 S 5мм.

2) Обшивку деревянными щитами эстакады производить на всю ее высоту по вертикальной поверхности.

3) Пропитка досок антипиренами предусматривается по строительным чертежам. В место обшивки щитами из досок S40 допускается обшивка досками той же толщины

4) Слой грунта ФЛ-03К наносится на поверхность металлоконструкций, поставляемых на монтажную площадку предварительно огрунтованными грунтом ФЛ-03К в 2 слоя на заводе-изготовителе.

9153/3 66

				ТП 705-1-192.85	А3
Ст.инж.т.о	Рекк		12.05	Прирельсовый склад минеральных удобрений вместимостью 5 тыс.т с мостовым грейферным краном. Вариант с покрытием из металлических ферм.	
Вед.инж.т.о	Виноградова		12.05	Антикоррозионная защита строй конструкций и вентоборудования	Стадия: РП; Лист: 1; Листов: 3
Нач.т.о	Шульженко		12.05		
Гл.технолог	Быкова		12.05	Общие данные. Перечень чертежей. Условия эксплуатации. Антикоррозионная защита.	Институт Проектхимзащита г. Москва
Гл.инж.пр.	Бачурина		12.05		

Копировал: Несмеянова

Инв.№ подл. | Подпись и дата | Взам.инв.№

Типовой проект Альбом III

План на отм. 0.000

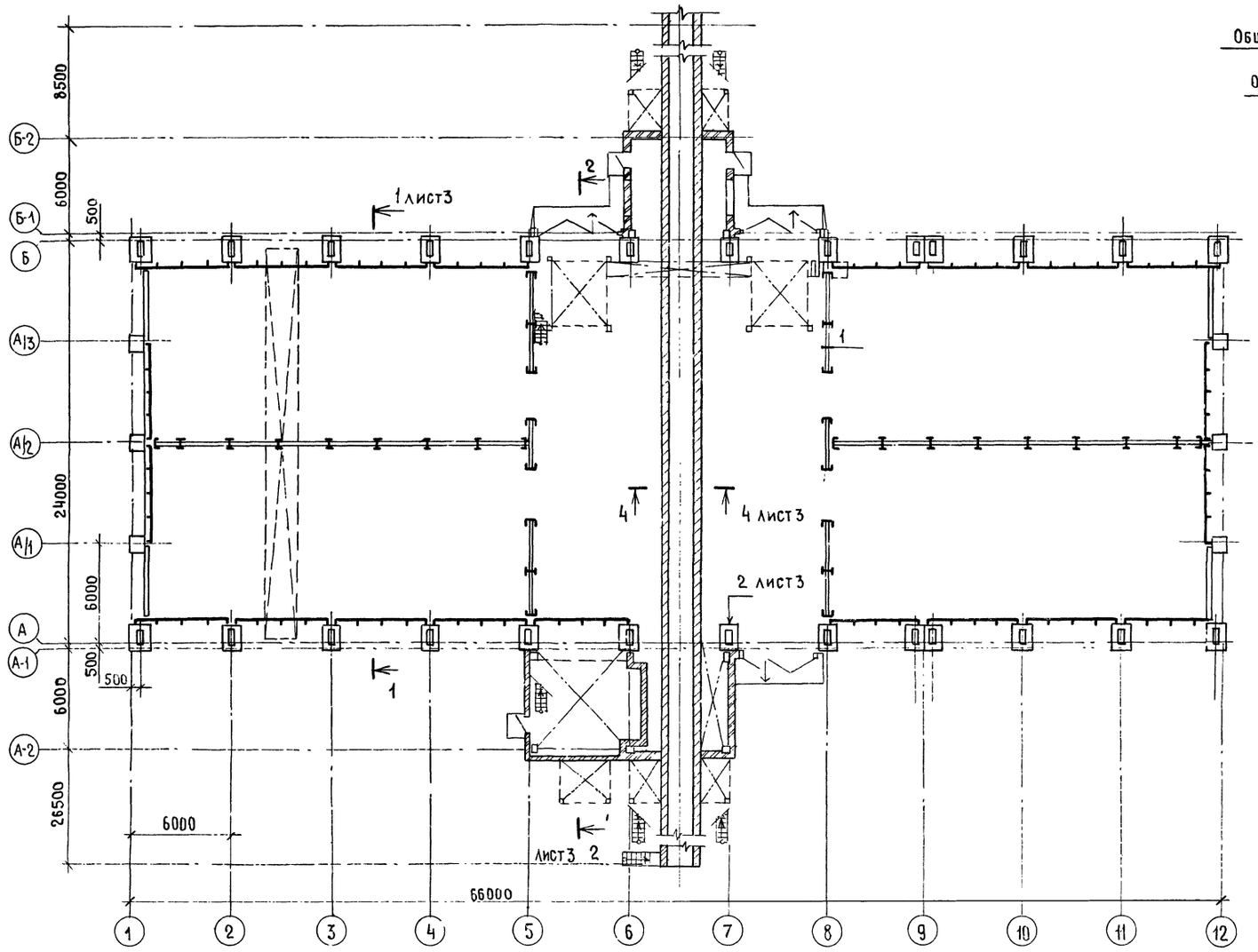

(1)

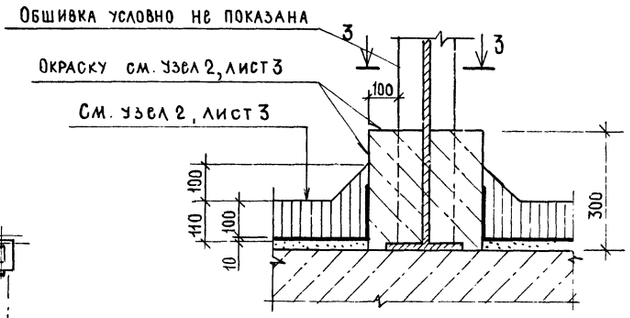

3-3

Обшивка досками толщиной 40,
пропитанными антипиренами с
креплением к щитам перегородок
торкретбитумное покрытие из
нефтебитума БН-70/30 толщиной 3
Лак БТ-577 в 2 слоя
Цементно-песчаный раствор
марки 300 толщиной 20 по метал-
лической сетке
Металлическая стойка — по черт. марки АР
Щиты перегородки — по черт. марки АР

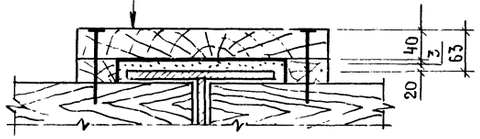

67
9133/3

Констр.	Булычева			ТП 705-1-192.85	А3
Рук.гр.К.О	Складнов				
Ст. инж	Рекк			Прирельсовый склад минеральных удобрений вместимостью 5 тыс.т с мостовым грейферным краном вариант с покрытием из металлических ферм.	
Вед. инж.	Виноградова				
Рук.гр.Т.О				Антикоррозионная защита строительных конструкций.	Стадия: РП; Лист: 2; Листов:
Нач.К.О	Баканов				
Нач.Т.О	Шульженко			План на отм. 0.000 Узел 1. Сечение 3-3	Институт ПРОЕКТХИМЗАЩИТА г. Москва
Гл.спец.	Егоров				
Гл. инж. пр.	Бачурина				

Копировал: Несмеянова

Инв. № подл. | Подпись и дата | Взам. инв. №

Альбом III

Типовой проект

1 - 1

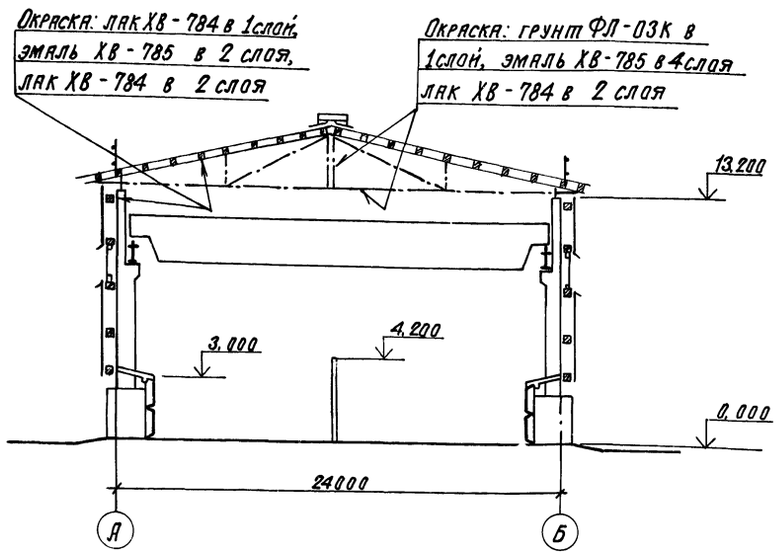

4 - 4

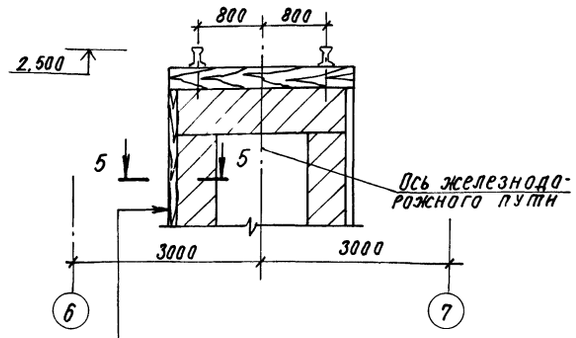

Обшивка досками толщиной 40
Торкретбитумное покрытие из нефтебитума БН-70/30 толщиной 3
Лак БТ-577 в 2 слоя

5 - 5

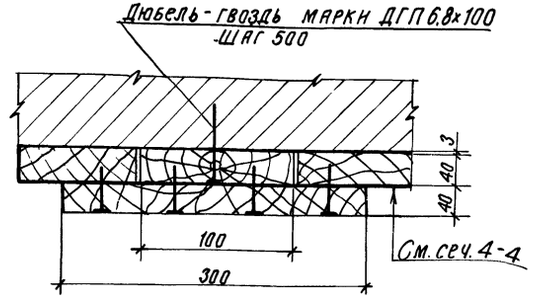

2 - 2

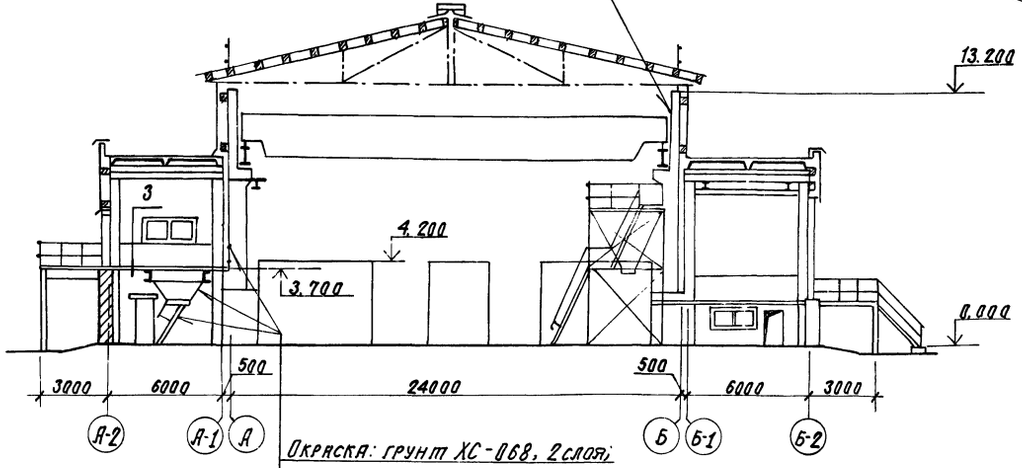

Окраска: грунт ХС-068, 2 слоя;
Эмаль ХВ-785, 3 слоя;
Лак ХВ-784, 2 слоя

(2)

Кислотоупорный асфальтобетон толщиной 100
Битумно-рулонная изоляция толщиной 10
Стяжка для выравнивания
Подстилающий слой
} По черт. марки АР

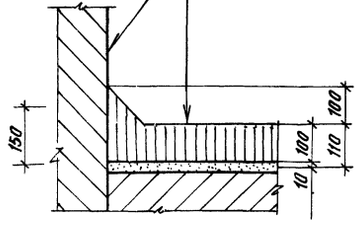

(3)

Особоплотный бетон марки 400 с уплотняющей добавкой СДБ толщиной 100
Стяжка для выравнивания
Плита перекрытия
} По черт. марки АР

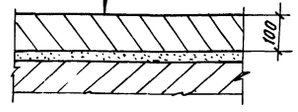

(68)
9133/3

Констр.	Булычева		17.05.87	ТП 705-1-192.85 АЗ	
Рук. гр. КС	Складнов		17.05.87		
Ст. инж.	Рогожина		17.05.87	Прирельсовый склад минеральных удобрений вместимостью 5 тыс. т с мостовым грейферным краном. Вариант с покрытием из металлических ферм.	
Вед. инж.	Виноградова		17.05.87		
Рук. гр. ТВ				Антикоррозионная защита строительных конструкций.	Стадия: РП; Лист: 3; Листов:
Нач. к.о.	Бананов		17.05.87		
Нач. т.о.	Шульженко		17.05.87		
Гл. спец.	Егоров		17.05.87	Разрезы 1-1, 2-2. Сечения 4-4, 5-5. Узлы 2, 3.	Институт ПРОЕКТХИМЗАЩИТА г. Москва
Гл. инж. пр.	Бачурина		17.05.87		

Копировал: Сидорова

Формат А2

Инв. № подл. | Подпись и дата | Взам. инв. №

ЦЕНТРАЛЬНЫЙ ИНСТИТУТ ТИПОВОГО ПРОЕКТИРОВАНИЯ
ГОССТРОЯ СССР
КИЕВСКИЙ ФИЛИАЛ
г. Киев-57 ул. Эжена Потье № 12

Заказ № 2454 Инв. № 9133/3 Тираж 300

Сдано в печать 1/4 1986 Цена 5-32

gost.e-ecolog.ru