ТИПОВОЙ ПРОЕКТ
705-1-192.85

Прирельсовый склад минеральных удобрений вместимостью 5 тыс. т с мостовым грейферным краном. Вариант с покрытием из металлических ферм

Альбом II

Технолого-механические решения

КФЦИТП Инв №9133/2

gost.e-ecolog.ru

ТИПОВОЙ ПРОЕКТ

705-1-192.85

ПРИРЕЛЬСОВЫЙ СКЛАД МИНЕРАЛЬНЫХ УДОБРЕНИЙ ВМЕСТИМОСТЬЮ 5 ТЫС. Т С МОСТОВЫМ ГРЕЙФЕРНЫМ КРАНОМ. ВАРИАНТ С ПОКРЫТИЕМ ИЗ МЕТАЛЛИЧЕСКИХ ФЕРМ

Альбом II

Состав проекта:

Альбом I - Общая пояснительная записка. Технология производства. Воздухоснабжение. Вентиляция. Силовое электрооборудование. Электрическое освещение. Связь и сигнализация.
Альбом II - Технолого-механические решения.
Альбом III - Архитектурные решения. Конструкции железобетонные. Конструкции металлические. Антикоррозийная защита конструкций и оборудования.
Альбом IV - Изделия заводского изготовления.
Альбом V - Спецификации оборудования.
Альбом VI - Ведомости потребности в материалах.
Альбом VII - Сметная документация.
Альбом VIII - Показатели результатов применения научно-технических достижений

Применённые типовые проекты:

Типовой проект 501-3 „Повышенный путь для выгрузки сыпучих грузов из железнодорожных вагонов."
Альбом III (распространяет ЦИТП).

Разработан:
проектным институтом
„Гипропромсельстрой"
Главный инженер института Шестернев
Главный инженер проекта Шатилов

Рабочий проект
Утвержден
Министерством сельского хозяйства СССР
Приказ № 105-3Г от 20.12.1984г
Введен в действие Гипропромсельстроем
Приказ №5 от 7.01.1985г.

9133/2

Привязан:

Инв.№

Альбом II

Типовой проект

№№ пп	Наименование	Обозначение	стр.
1	Содержание альбома		2
2	Лестница передвижная опорная		3
	Сборочный чертеж		
3	Лестница передвижная опорная. Спецификация		4
4	Лестница передвижная опорная		
	Ведомость спецификаций		5
5	Лестница передвижная опорная		
	Ведомость покупных изделий		5
6	Рама. Сборочный чертеж	НО-241.100.00.СБ	6,7
7	Рама. Спецификация	НО-241.100.00.00	4
8	Боковина	НО-241.100.01	7
9	Боковина	НО-241.100.01-01	7
10	Стойка	НО-241.100.02	11
11	Стойка	НО-241.100.02-01	11
12	Бобышка	НО-241.100.03	11
13	Ступенька	НО-241.100.04	8
14	Поручень	НО-241.100.05	8
15	Стойка	НО-241.100.06	12
16	Настил	НО-241.100.07	8
17	Ограждение	НО-241.100.08	8
18	Ограждение	НО-241.100.09	9
19	Ограждение	НО-241.100.10	12
20	Стойка	НО-241.100.11	9
21	Стойка	НО-241.100.11-01	9
22	Груз	НО-241.100.12	9
23	Заглушка	НО-241.100.13	9
24	Опора. Сборочный чертеж	НО-241.200.00.СБ.	10
25	Опора. Спецификация	НО-241.200.00	4
26	Ключ	НО-241.200.01	10
27	Винт	НО-241.200.02	12
28	Кольцо	НО-241.200.03	10
29	Пята	НО-241.200.04	11
30	Рукоятка	НО-241.200.05	11
31	Устройство маневровое для работы на		
	эстакаде высотой 2.5 м		
	Сборочный чертеж	НО-242.000.00.СБ.	13
32	Устройство маневровое для работы на		
	эстакаде высотой 2.5 м		
	Спецификация	НО-242 000.00	14
33	Устройство маневровое для работы		
	на эстакаде высотой 2.5м		
	Ведомость спецификаций	НО-242.000.00.ВС	14
34	Устройство маневровое для работы		
	на эстакаде высотой 2.5 м		
	Ведомость покупных изделий	НО-242.000.00.ВП	15
35	Ролик горизонтальный. Сборочный чертеж	НО-242.100.00.СБ.	16
36	Ролик горизонтальный. Спецификация	НО-242.100.00	16
37	Колесо	НО-242.000.01	17
38	Втулка	НО-242.000.02	18
39	Крышка	НО-242.000.03	18
40	Ось	НО-242.000.04	17
41	Оседержатель	НО-242.000.05	17
42	Рама. Сборочный чертеж	НО-242.110.00.СБ	18
43	Рама. Спецификация	НО-242.110.00	16
44	Ролик вертикальный. Сборочный чертеж	НО-242.200.00.СБ	19
45	Ролик вертикальный. Спецификация	НО-242.200.00	19
46	Рама. Сборочный чертеж	НО-242.210.00.СБ	20
47	Рама. Спецификация	НО-242.210.00	19
48	Стойка	НО-242.210.01	20
49	Косынка	НО-242.210.02	20
50	Установка конечного выключателя		
	ВПК 2112У2А. Сборочный чертёж	НО-242.300.00.СБ	21,22
51	Установка конечного выключателя		
	ВПК 2112 У2А. Спецификация	НО-242.300.00	23
52	Ось	НО-242.300.01	28
53	Втулка	НО-242.300.02	24
54	Втулка	НО-242.300.03	24
55	Крышка	НО-242.300.04	23
56	Прокладка	НО-242.300.05	23
57	Пружина	НО-242.300.06	26
58	Пробка	НО-242.300.07	24
59	Зажим	НО-242.300.08	28
60	Штырь	НО-242.300.09	24
61	Корпус. Сборочный чертеж	НО-242.310.00.СБ	25
62	Корпус. Спецификация	НО-242.310.00	25
63	Стакан	НО-242.310.01	26
64	Перекладина	НО-242.310.02	26
65	Перекладина	НО-242.310.03	26
66	Рычаг. Сборочный чертеж	НО-242.320.00.СБ	27
67	Рычаг. Спецификация	НО-242.320.00	27
68	Ребро	НО-242.320.01	27
69	Крышка	НО-242.320.02	27
70	Основание. Сборочный чертеж	НО-242.330.00.СБ	28
71	Основание. Спецификация	НО-242.330.00	28
72	Чалочное устройство. Сборочный чертеж	НО-242.400.00.СБ	29
73	Чалочное устройство. Спецификация	НО-242.400.00	29
74	Крюк	НО-242.400.01	30
75	Защелка	НО-242.400.02	29
76	Ось	НО-242.400.03	30
77	Шайба	НО-242.400.04	30
78	Зажим. Сборочный чертеж	НО-242.500.00.СБ	31
79	Зажим. Спецификация	НО-242.500.00	31
80	Пластина	НО-242.500.01	31
81	Скоба	НО-242.500.02	31
82	Штанга. Сборочный чертеж	НО-243.000.00.СБ	32
83	Штанга. Спецификация	НО-243.000.00	32
84	Штанга. Ведомость спецификаций	НО-243.000.00.ВС	33
85	Штанга. Ведомость покупных изделий	НО-243.000.00.ВП	33
86	Штанга. Монтажный чертеж	НО-243.000.00.МЧ	34
87	Планка	НО-243.000.01	37
88	Прокладка	НО-243.000.02	37
89	Планка	НО-243.000.03	38
90	Стойка. Сборочный чертеж	НО-243.100.00.СБ	35
91	Стойка. Спецификация	НО-243.100.00	35
92	Желоб	НО-243.100.01	38
93	Накладка	НО-243.100.02	35
94	Кронштейн	НО-243.100.03	37
95	Кронштейн	НО-243.100.03-01	37
96	Кронштейн. Сборочный чертеж	НО-243.200.00.СБ	36
97	Кронштейн. Спецификация	НО-243.200.00	36
98	Ребро	НО-243.200.01	36

9133/2 2

Изм.	Лист	№ докум.	Подп.	Дата
Разраб.		Люст		08.88
Пров.		Ковалев		12.088
Гл. инж. отд.		Нажметдинов		05.08
Нач. отд.		Кабанов		05.88
Н. контр.		Егина		05.88

НО-000.000.00 СА ТП-705-1-192.85

Содержание альбома

Лит.	Лист	Листов
Р		1

ГИПРОПРОМСЕЛЬСТРОЙ г. Саратов

Копировал: Матвеева

Формат А2

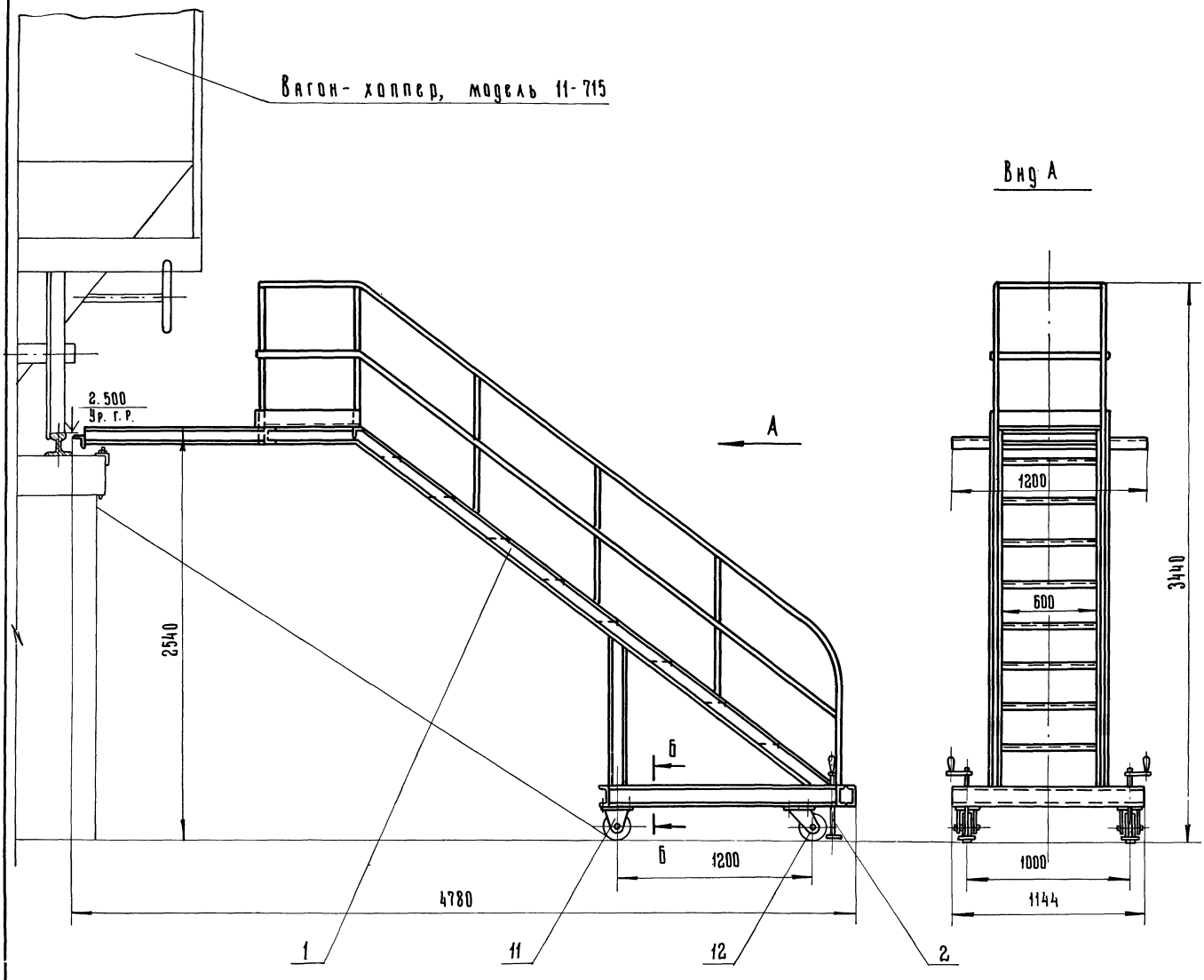

Б - Б
м 1:2

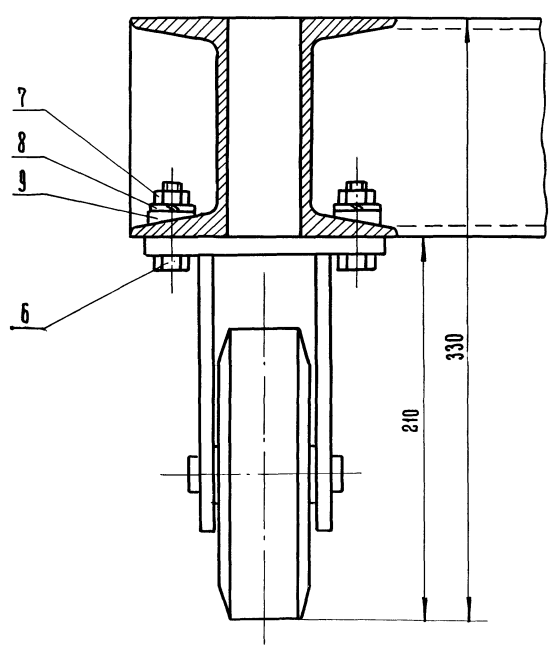

1. Антикоррозийную защиту металлических конструкций лестницы выполнить согласно рекомендации института „Проектхимзащита" см. альбом IV.
2. Лестницей разрешается пользоваться только после того, как она получит надёжную опору на шпалы эстакады. Для этого лестница подкатывается к железнодорожной эстакаде и вращением рукояток опор (поз. 2) создаётся необходимая опора.

3
9133/2

					НО-241.000.00.СБ ТП-705-1-192.85			
Изм.	Лист	N докум.	Подп.	Дата	Лестница передвижная опорная Сборочный чертеж.	Лит	Масса	Масштаб
Разраб.		Трудаев		10.08.83		Р	375	1:20
Пров.		Ковалев		12.08.83		Лист	Листов 1	
Гл. спец.		Ковальский		15.08.83				
Н. инж. отд.		Ахметдинов		15.08.83		ГИПРОПРОМСЕЛЬСТРОЙ г. Саратов		
Нач. отд.		Кабанов		15.08.83				
Н. контр.		Есина		12.08.83				

Копировал: Ильичева

Формат А3

Формат	Зона	Поз.	Обозначение	Наименование	Кол.	Примеч.
				Документация		
А2 А3			НО-241.100.00.СБ	Сборочный чертеж		
				Детали		
А3		1	НО-241.100.01	Боковина	1	
А3		2	НО-241.100.01-01	Боковина	1	
А4		3	НО-241.100.02	Стойка	1	
А4		4	НО-241.100.02-01	Стойка	1	
А4		5	НО-241.100.03	Бобышка	2	
А4		6	НО-241.100.04	Ступенька	8	
А4		7	НО-241.100.05	Поручень	2	
А4		8	НО-241.100.06	Стойка	6	
А4		9	НО-241.100.07	Настил	1	
А4		10	НО-241.100.08	Ограждение	1	
А4		11	НО-241.100.09	Ограждение	1	
А4		12	НО-241.100.10	Ограждение	1	
А4		13	НО 241.100.-11	Стойка	2	
А4		14	НО-241.100.11-01	Стойка	2	
А4		15	НО-241.100.12	Груз	1	
А4		16	НО-241.100.13	Заглушка	2	
				Материалы		
		19		Швеллер 10 ГОСТ 8240-72 / Вст3сп ГОСТ 535-79		
			9133/2	L = 600 - 1,0	1	5,15кг.

НО-241.100.00 Т.П.-705-1-192.85

Изм.	Лист	N докум.	Подп.	Дата
Разраб.		Трудаев		20.03.85
Пров.		Ковалев		12.03.85
Н. контр.		Едина		

Рама

Лит.	Лист	Листов
Р	1	2

ГИПРОПРОМСЕЛЬСТРОЙ г. Саратов

Копировал: Ильичева Формат А4

Формат	Зона	Поз.	Обозначение	Наименование	Кол.	Примеч.
				Швеллеры 12 ГОСТ 8240-72 / Вст3сп ГОСТ 535-79		
		20		L = 1144 ± 2,0	3	11,3кг.
		21		L = 1396 - 1,0	4	14,5кг
		22		L = 880 ± 1,0	1	9,15кг
				Уголки Б-50×50×4 ГОСТ 8509-72 / Вст3сп ГОСТ 535-79		
		23		L = 1200 ± 2,0	1	3,6кг
		24		L = 600 - 1,0	1	1,8кг
		26		Лента 2,5×30 Вст2пс ГОСТ 6009-74		
				L = 3750 ± 5,0	2	2,2кг.

НО-241.100.00 Т.П.-705-1-192.85 Лист 2

Изм. Лист N докум. Подп. Дата

Копировал: Ильичева Формат А4

Формат	Зона	Поз.	Обозначение	Наименование	Кол.	Примеч.
				Документация		
А2			НО-241.000.00 СБ	Сборочный чертеж		
А3			НО-241.000.00 ВС	Ведомость спецификаций		
А3			НО-241.000.00 ВП	Ведомость покупных изделий		
				Сборочные единицы		
А4 х2		1	НО-241.100.00	Рама	1	
А4		2	НО-241.200.00	Опора	2	
				Стандартные изделия		
		6		Болт М10×45.66.09		
				ГОСТ 7798-70	16	
		7		Гайка М10.6.09		
				ГОСТ 5915-70	16	
		8		Шайба 10.65Г.09		
				ГОСТ 6402-70	16	
		9		Шайба 10.02.09		
				ГОСТ 10906-78	16	
				Прочие изделия		
		11		Колесо 2Г-160-160-20		
				ГОСТ 11112-70	2	
		12		Колесо 2В-160-160-20		
				ГОСТ 11112-70	2	

НО-241 000 00 Т.П-705-1-192.85

Изм.	Лист	N докум.	Подп.	Дата
Разраб.		Трудаев		20.03.85
Пров.		Ковалев		12.03.85
Гл. инж. отд.		Нажметдинов		1.04.85
Нач. отд.		Кабанов		1.04.85
Н. контр.		Едина		

Лестница

Лит.	Лист	Листов
Р		1

ГИПРОПРОМСЕЛЬСТРОЙ г. Саратов

Формат А4

Формат	Зона	Поз.	Обозначение	Наименование	Кол.	Примеч.
				Документация		
А3			НО-241.200.00 СБ	Сборочный чертеж		
				Детали		
А4		1	НО-241.200.01	Ключ	1	
А3		2	НО-241.200.02	Винт	1	
А4		3	НО-241.200.03	Кольцо	1	
А4		4	НО-241.200.04	Пята	1	
А4		5	НО-241.200.05	Рукоятка	1	
				Стандартные изделия		
		9		Гайка М12.6.09		
				ГОСТ 5915-70	1	
		10		Шайба 12.65Г.09		
				ГОСТ 6402-70	1	
		11		Шайба 12.02.09		
				ГОСТ 11371-78	1	
			9133/2			4

НО-241 200 00 Т.П-705-1-192.85

Изм.	Лист	N докум.	Подп.	Дата
Разраб.		Трудаев		20.03.85
Пров.		Ковалев		12.03.85
Н. контр.		Едина		

Опора

Лит.	Лист	Листов
Р		1

ГИПРОПРОМСЕЛЬСТРОЙ г. Саратов

Копировал: Ильичева Формат А4

№ строки	Обозначение	Наименование	Куда входит: Обозначение	Куда входит: Кол	Общее кол.	Примечание
1	НО - 241.000.00. СБ	Лестница передвижная				
2		опорная				
3						
4	НО- 241. 100. 00	Рама	НО - 241. 000. 00	1	1	
5						
6	НО- 241. 200. 00	Опора	НО - 241. 000. 00	1	2	
7						
8						
9						
10						
11						
12						
13						
14						
15						
16						
17						
18						
19						
20						
21						
22						
23						
24						
25						
26						

Изм.	Лист	N докум.	Подп.	Дата
Разраб.		Трудаев		9.08.85
Пров.		Ковалев		9.08.85
Гл.инж.отд.		Нажметдинов		15.08
Нач. отд.		Кабанов		15.08
Н. контр.		Есина		9.08.85

НО- 241. 000. 00. ВС ТП-705-1-192.85

Лестница передвижная опорная. Ведомость спецификаций

Лит	Лист	Листов
Р		1

ГИПРОПРОМСЕЛЬСТРОЙ г. Саратов

Копировал: Ильичева

Формат: А3

№ строки	Наименование	Код ОКП	Обозначение документа на поставку	Поставщик	Куда входит (обозначение)	Количество: на издание	Количество: в комплекты	Количество: на ремонт	Количество: Всего	Примечание
1	Колесо									
2	2Г- 160- 160- 20		ГОСТ 11112 - 70		НО - 241. 000. 00	2			2	
3										
4	Колесо									
5	2В - 160 - 160 - 20		ГОСТ 11112 - 70		НО - 241. 000. 00	2			2	
6										
7	Болт М10х45.66.09		ГОСТ 7798 - 70		НО - 241. 000. 00	16			16	
8										
9	Гайка М10. 6. 09		ГОСТ 5915 - 70		НО - 241. 000. 00	16			16	
10	Гайка М12 6. 09		ГОСТ 5915 - 70		НО - 241. 200. 00	1			2	
11										
12	Шайба 10. 65Г. 09		ГОСТ 6402 - 70		НО - 241. 000. 00	16			16	
13	Шайба 12 65Г. 09		ГОСТ 6402 - 70		НО - 241. 200. 00	1			2	
14										
15	Шайба 10.02.09		ГОСТ 10906 - 78		НО - 241. 000. 00	16			16	
16										
17	Шайба 12.02.09		ГОСТ 11371 - 78		НО - 241. 200. 00	1			2	
18										
19										
20										
21										
22										
23										
24										
25										

5
9133/2

Изм.	Лист	N докум.	Подп.	Дата
Разраб.		Трудаев		9.08.85
Пров.		Ковалев		9.08.85
Гл.инж.отд.		Нажметдинов		15.08
Нач. отд.		Кабанов		15.08
Н. контр.		Есина		9.08.85

НО- 241. 000. 00. ВП ТП-705-1-192.85

Лестница передвижная опорная. Ведомость покупных изделий

Лит	Лист	Листов
Р		1

ГИПРОПРОМСЕЛЬСТРОЙ г. Саратов

Копировал: Ильичева

Формат: А3

НО-241.100.00.СБ

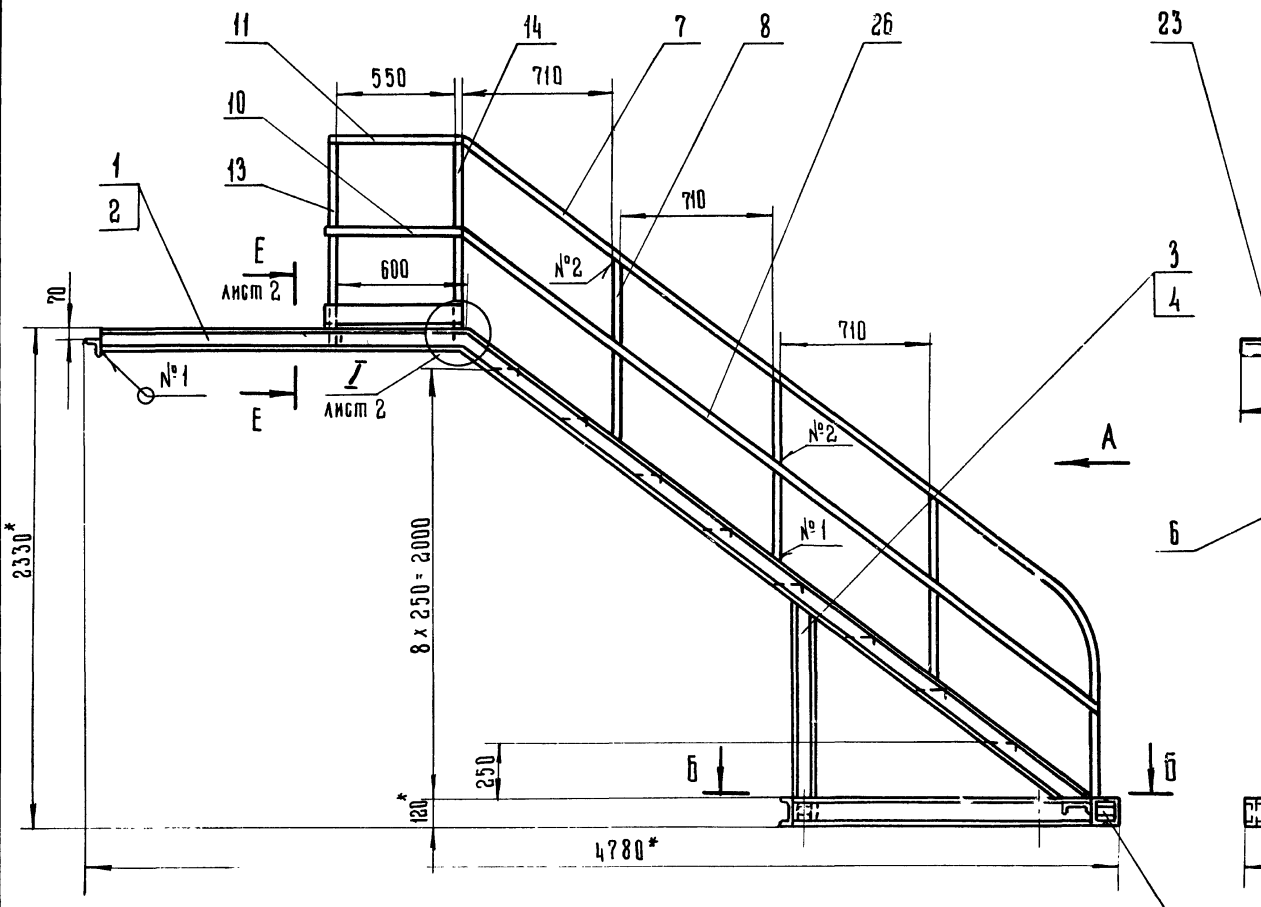

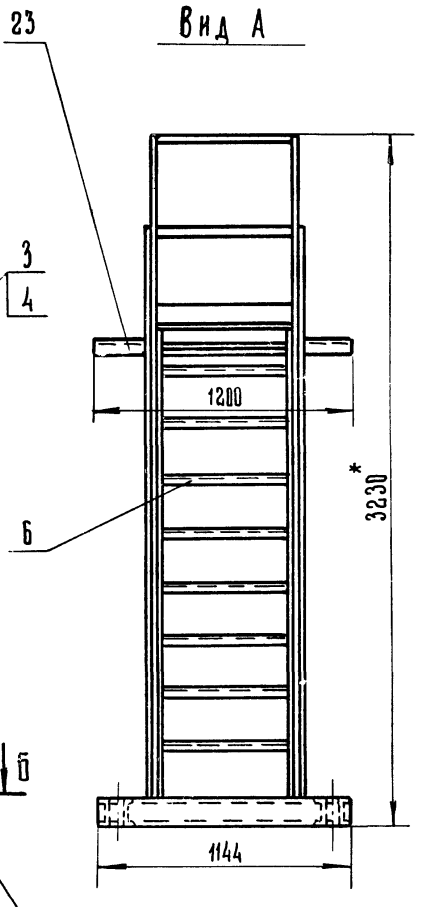

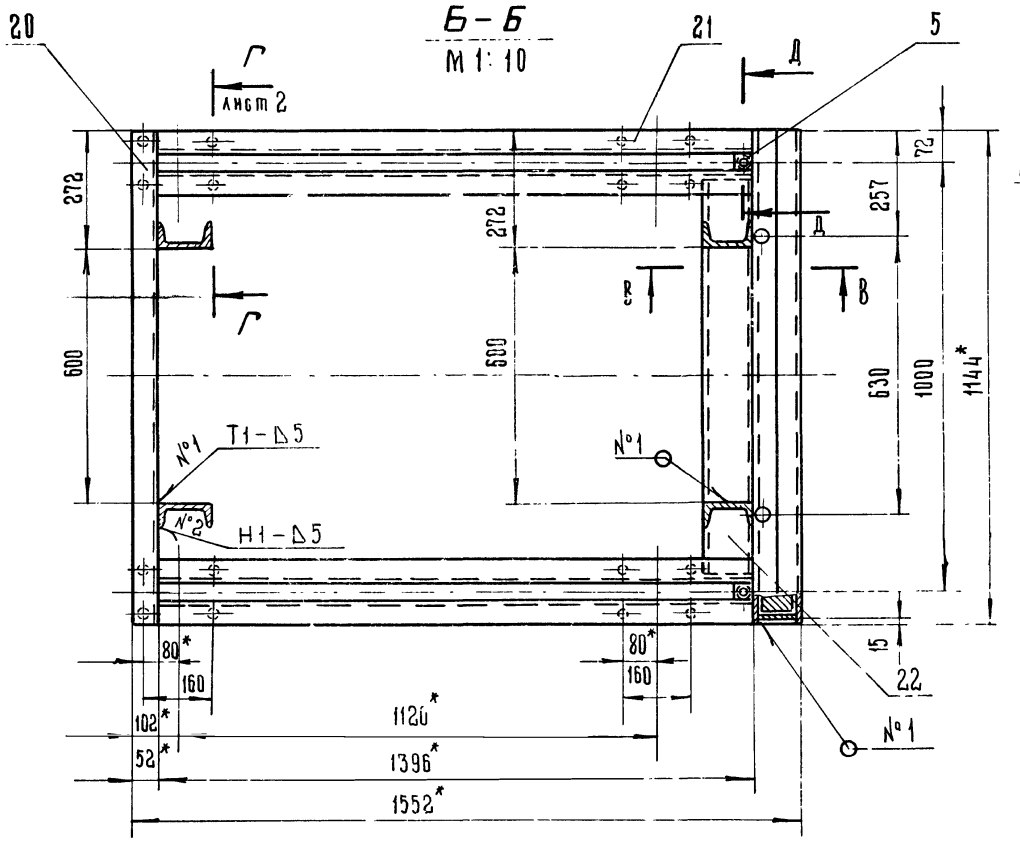

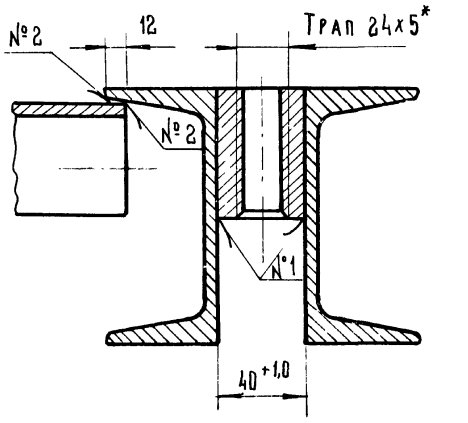

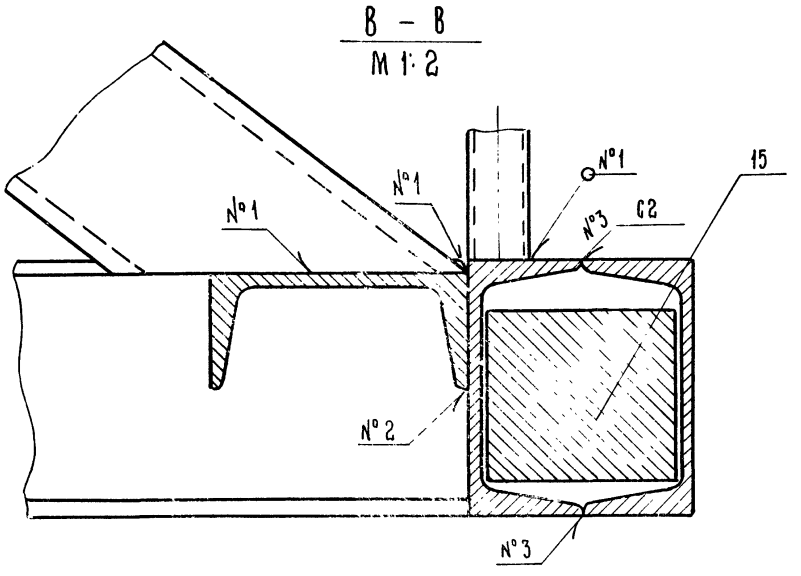

1.* Размеры для справок
2. Сварные швы выполнить по ГОСТ 5264-80
Электроды типа 342 ГОСТ 9467-75
3. Все отверстия ф12 сверлить по посадочным местам колёс.

9133/2 6

					НО-241.100.00.СБ. ТП-705-1-192.85		
Изм.	Лист	N докум.	Подп.	Дата	Рама. Сборочный чертёж	Лит.	Масса	Масштаб
Разраб.		Трудяев		9.08.85		Р	350	1:20
Пров.		Ковалев		12.08.85		Лист 1	Листов 2	
Гл. инж. отд.		Нажмеддинов		15.08.85				
Нач. отд.		Кабанов		15.08.85		ГИПРОПРОМСЕЛЬСТРОЙ г. Саратов		
Н. контр.		Едина						

Копировал Ильичева Формат А2

НО-241.100.01

Альбом II

Типовой проект

НО-241.100.01 изображено

НО-241.100.01-01 зеркальное отражение

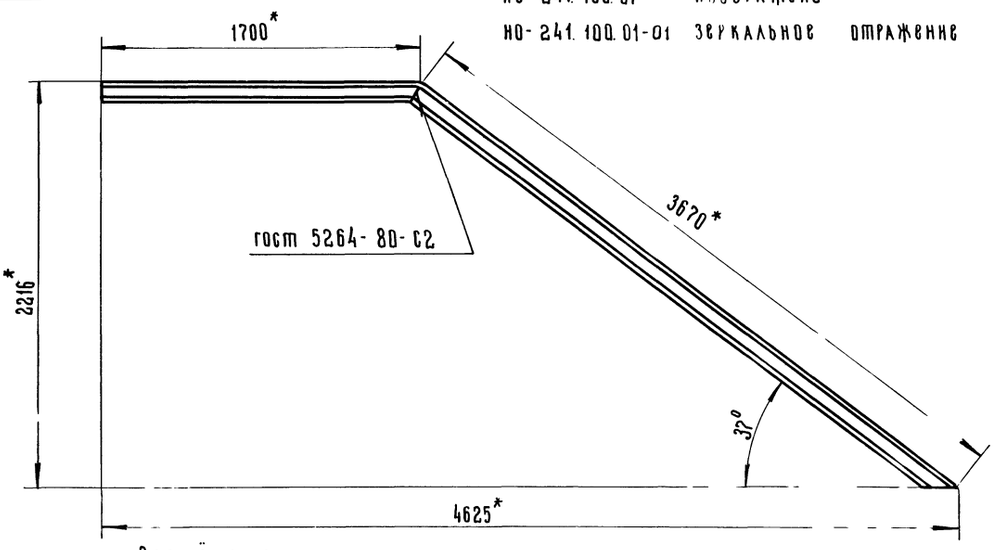

Развёртка

М1:4

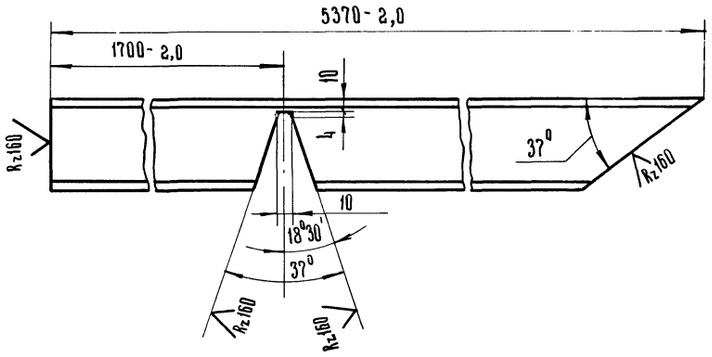

1.* Размеры для справок

2. Неуказанные предельные отклонения размеров $\pm \frac{IT16}{2}$

					НО-241.100.01 ТП-705-1-192.85			
Изм.	Лист	N докум.	Подп.	Дата				
Разраб.		Трудаев		10.88	Боковина	Лит.	Масса	Масштаб
Пров.		Ковалев		12.88		Р	45,7	1:20
						Лист	Листов 1	
Н. контр.		Есина			Швеллер 10 ГОСТ 8240-72 / Вст3сп ГОСТ 535-79	ГИПРОПРОМСЕЛЬСТРОЙ г. Саратов		

Копировал: Ильичева

Формат А3

НО-241.100.00.СБ

Альбом II

Типовой проект

Е-Е лист 1

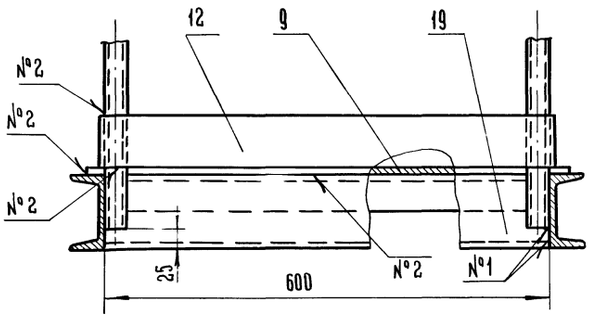

I лист 1

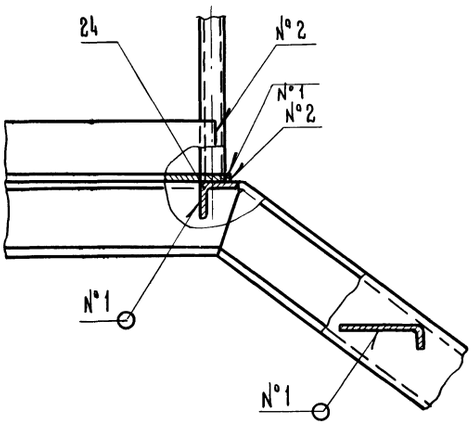

Г-Г повёрнуто, лист 1

М1:2,5

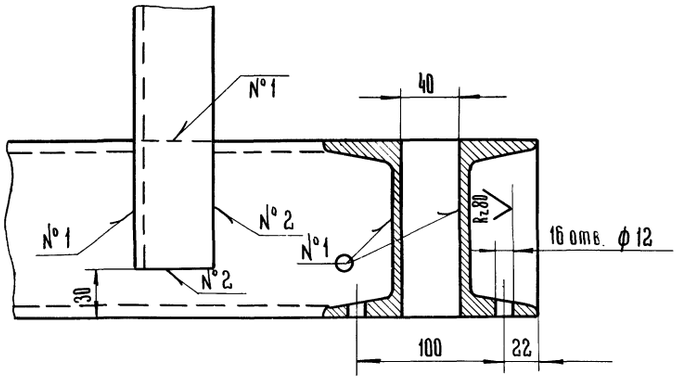

9133/2 7

					НО-241.100.00.СБ ТП-705-1-192.85			
Изм.	Лист	N докум.	Подп.	Дата				
Разраб.		Трудаев		10.88	Рама. Сборочный чертёж	Лит.	Масса	Масштаб
Пров.		Ковалев		12.88		Р	—	1:5
Гл. инж. отд.		Нижнещинков		05.03		Лист 2	Листов	
Нач. отд.		Кабанов		15.03		ГИПРОПРОМСЕЛЬСТРОЙ г. Саратов		
Н. контр.		Есина						

Копировал: Ильичева

Формат А3

Альбом II

Типовой проект

Инв. № подл. | Подп. и дата | Взам. инв. № | Инв. № дубл. | Подп. и дата

НО-241.100.04

$R_z 160$

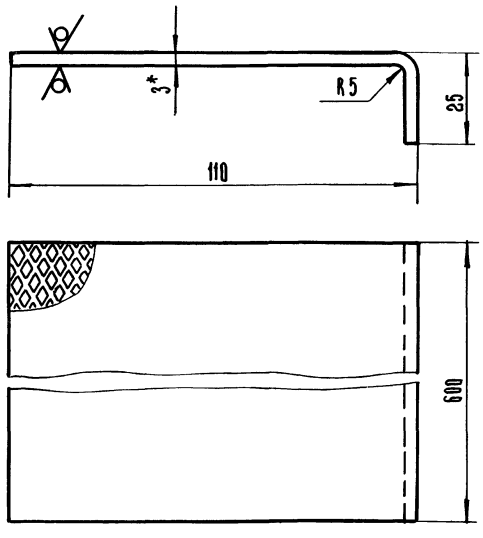

1.* Размер для справок.

2. Предельные отклонения размеров $\pm \frac{IT16}{2}$

Изм.	Лист	N докум.	Подп.	Дата
Разраб.		Трубаев		9.88
Пров.		Ковалев		12.08
Н. контр.		Елина		

НО-241.100.04 ТП-705-1-192.85

Ступенька

Лит.	Масса	Масштаб
Р	2	1:1

Лист | Листов 1

Лист ромб. 0-ПН-3,0-6Ст3сп. ГОСТ 8568-77

ГИПРОПРОМСЕЛЬСТРОЙ г. Саратов

Копировал: Ильичева

Формат А4

Альбом II

Типовой проект

Инв. № подл. | Подп. и дата | Взам. инв. № | Инв. № дубл. | Подп. и дата

НО-241.100.07

$\sqrt{(\sqrt)}$

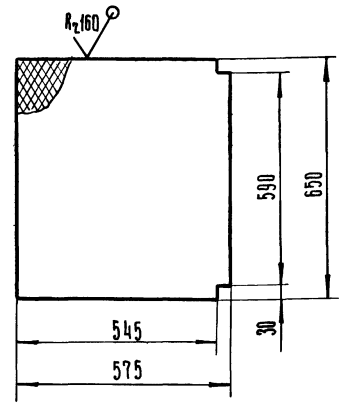

Предельные отклонения размеров $\pm \frac{IT16}{2}$

Изм.	Лист	N докум.	Подп.	Дата
Разраб.		Трубаев		9.88
Пров.		Ковалев		12.08
Н. контр.		Елина		

НО-241.100.07 ТП-705-1-192.85

Настил

Лит.	Масса	Масштаб
Р	5,8	1:10

Лист | Листов 1

Лист ПВ406×575×650 ГОСТ 8706-78

ГИПРОПРОМСЕЛЬСТРОЙ г. Саратов

Копировал: Ильичева

Формат А4

Альбом II

Типовой проект

Инв. № подл. | Подп. и дата | Взам. инв. № | Инв. № дубл. | Подп. и дата

НО-241.100.05

$\sqrt{(\sqrt)}$

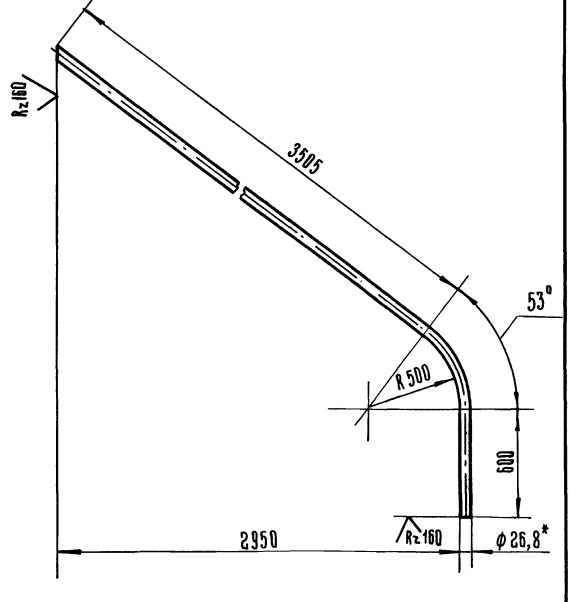

1.* Размер для справок

2. Развёрнутая длина 4580 мм

3. Предельные отклонения размеров $\pm \frac{IT16}{2}$

Изм.	Лист	N докум.	Подп.	Дата
Разраб.		Трубаев		9.88
Пров.		Ковалев		12.08
Н. контр.		Елина		

НО-241.100.05 ТП-705-1-192.85

Поручень

Лит.	Масса	Масштаб
Р	7,6	1:20

Лист | Листов 1

Труба 20×2,8 ГОСТ 3262-75

ГИПРОПРОМСЕЛЬСТРОЙ г. Саратов

Копировал: Ильичева

Формат А4

Альбом II

Типовой проект

Инв. № подл. | Подп. и дата | Взам. инв. № | Инв. № дубл. | Подп. и дата

НО-241.100.08

$\sqrt{(\sqrt)}$

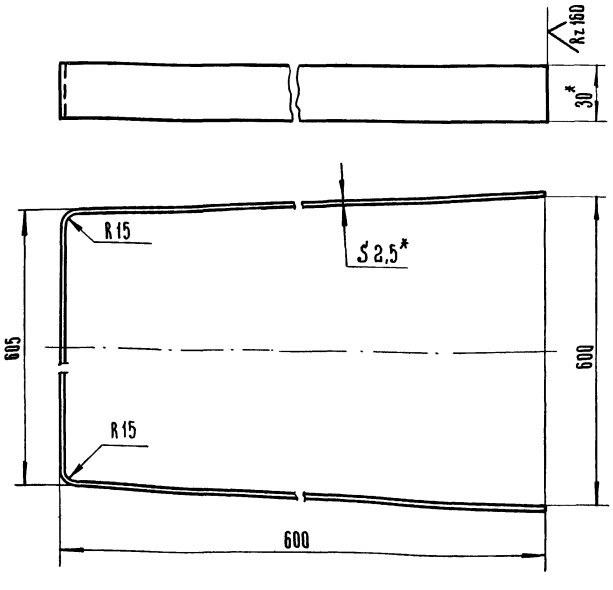

1.* Размеры для справок

2. Развёрнутая длина 1816 мм

3. Предельные отклонения размеров $\pm \frac{IT16}{2}$

9133/2 8

Изм.	Лист	N докум.	Подп.	Дата
Разраб.		Трубаев		9.88
Пров.		Ковалев		12.08
Н. контр.		Елина		

НО-241.100.08 ТП-705-1-192.85

Ограждение.

Лит.	Масса	Масштаб
Р	1,07	1:2

Лист | Листов 1

Лента 2,5×306 Ст 2 пс ГОСТ 6009-74

ГИПРОПРОМСЕЛЬСТРОЙ г. Саратов

Копировал: Ильичева

Формат А4

НО-241.100.13

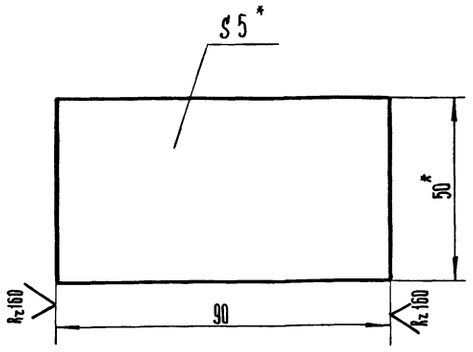

1.* Размеры для справок
2. Предельные отклонения размеров ± $\frac{JT16}{2}$

Изм.	Лист	N докум.	Подп.	Дата
Разраб.		Трудяев		9.08.83
Пров.		Ковалев		12.08.83
Н. контр.		Есина		

НО-241.100.13 ТП-705-1-192.85

Заглушка

Лит.	Масса	Масштаб
Р	0,18	1:1

Лист | Листов 1

Полоса 5×50 Гост 103-76
8Ст3сп гост 535-79

ГИПРОПРОМСЕЛЬСТРОЙ г. Саратов

Копировал: Ильичева Формат А4

НО-241.100.12

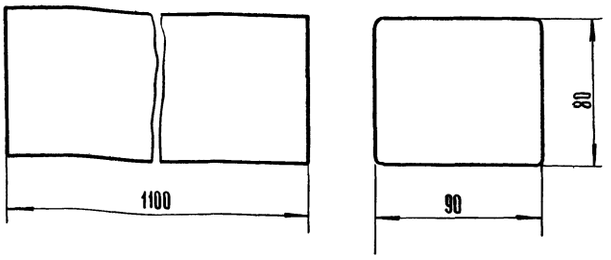

1. Литейные радиусы – R5
2. Предельные отклонения размеров ± $\frac{JT16}{2}$

Изм.	Лист	N докум.	Подп.	Дата
Разраб.		Трудяев		9.08.83
Пров.		Ковалев		12.08.83
Н. контр.		Есина		

НО-241.100.12 ТП-705-1-192.85

Груз

Лит.	Масса	Масштаб
Р	62	1:2

Лист | Листов 1

С4.00
ГОСТ 1412-79

ГИПРОПРОМСЕЛЬСТРОЙ г. Саратов

Копировал: Ильичева Формат А4

Альбом II

Типовой проект

Инв. N подл. | Подп. и дата | Взам. инв. N | Инв. N дубл. | Подп. и дата

НО-241.100.11

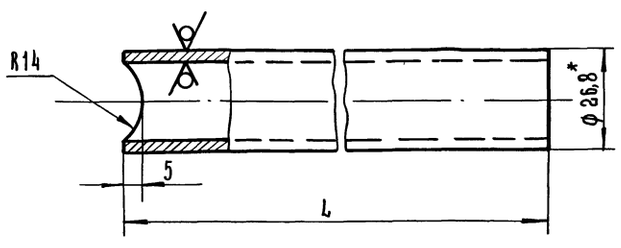

Обозначение	L мм	Масса кг.
НО-241.100.11	953	1,58
-01	878	1,45

1.* Размер для справок
2 Предельные отклонения размеров ± $\frac{JT16}{2}$

Изм.	Лист	N докум.	Подп.	Дата
Разраб.		Трудяев		9.08.83
Пров.		Ковалев		12.08.83
Н. контр.		Есина		

НО-241.100.11 ТП-705-1-192.85

Стойка

Лит.	Масса	Масштаб
Р	см табл.	1:1

Лист | Листов 1

Труба 20×2,8
ГОСТ 3262-75

ГИПРОПРОМСЕЛЬСТРОЙ г. Саратов

Копировал: Ильичева Формат: А4

НО-241.100.09

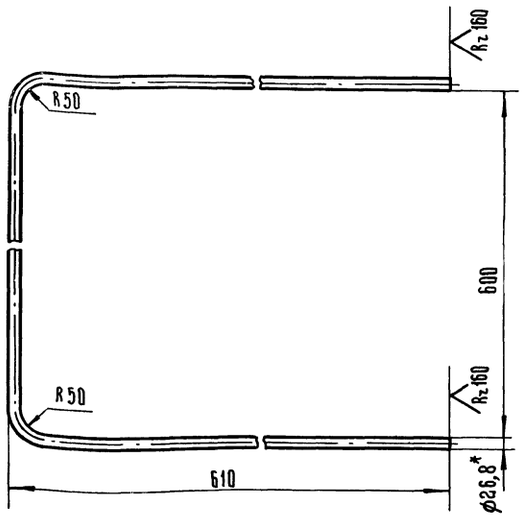

1.* Размер для справок
2. Развёрнутая длина 1766 мм
3. Предельные отклонения размеров ± $\frac{JT16}{2}$

9133/2 9

Изм.	Лист	N докум.	Подп.	Дата
Разраб.		Трудяев		9.08.83
Пров.		Ковалев		12.08.83
Н. контр.		Есина		

НО-241.100.09 ТП-705-1-192.85

Ограждение

Лит.	Масса	Масштаб
Р	2,94	1:5

Лист | Листов 1

Труба 20×2,8
ГОСТ 3262-75

ГИПРОПРОМСЕЛЬСТРОЙ г. Саратов

Копировал: Ильичева Формат А4

Альбом II

Типовой проект

Инв. N подл. | Подп. и дата | Взам. инв. N | Инв. N дубл. | Подп. и дата

НО-241.200.01

Rz80

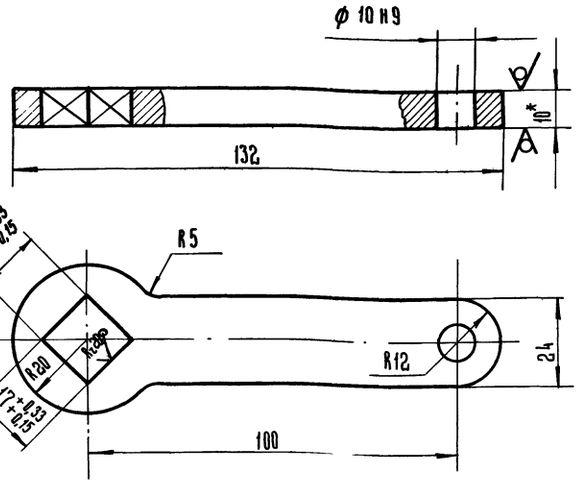

1.* Размер для справок
2. Неуказанные предельные отклонения размеров $\pm \frac{JT16}{2}$

Изм	Лист	N докум.	Подп.	Дата	НО-241.200.01	ТП-705-1-192.85	
Разраб.		Трудаев	Трудаев	9.08.83	Ключ	Лит. р	Масса 0,24	Масштаб 1:1
Пров.		Ковалев	Ковал	12.08.83		Лист	Листов 1
Н. контр.		Есина	Лесе	24.7.83	Полоса 10х40 ГОСТ 103-76 / ВСт3сп ГОСТ 535-79	ГИПРОПРОМСЕЛЬСТРОЙ г. Саратов	

Копировал: Ильичева Инф. Формат А4

Альбом II

Типовой проект

Подп. и дата | Инв. N дубл. | Взам. инв. N | Подп. и дата | Инв. N подл.

НО-241.200.03

Rz80

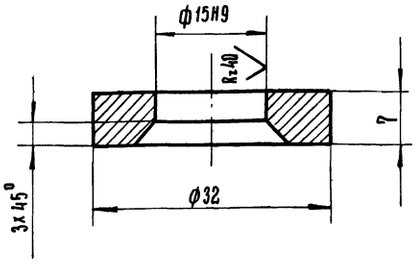

Неуказанные предельные отклонения размеров: валов h14, остальных $\pm \frac{JT14}{2}$

Изм	Лист	N докум.	Подп.	Дата	НО-241.200.03	ТП-705-1-192.85	
Разраб.		Трудаев	Трудаев	9.08.83	Кольцо	Лит. р	Масса 0,033	Масштаб 2:1
Пров.		Ковалев	Ковал	12.08.83		Лист	Листов 1
Н. контр.		Есина	Лесе	24.7.83	Круг В-34 ГОСТ 2590-71 / ВСт3сп ГОСТ 535-79	ГИПРОПРОМСЕЛЬСТРОЙ г. Саратов	

Копировал: Ильичева Инф. Формат А4

НО-241.200.00 СБ

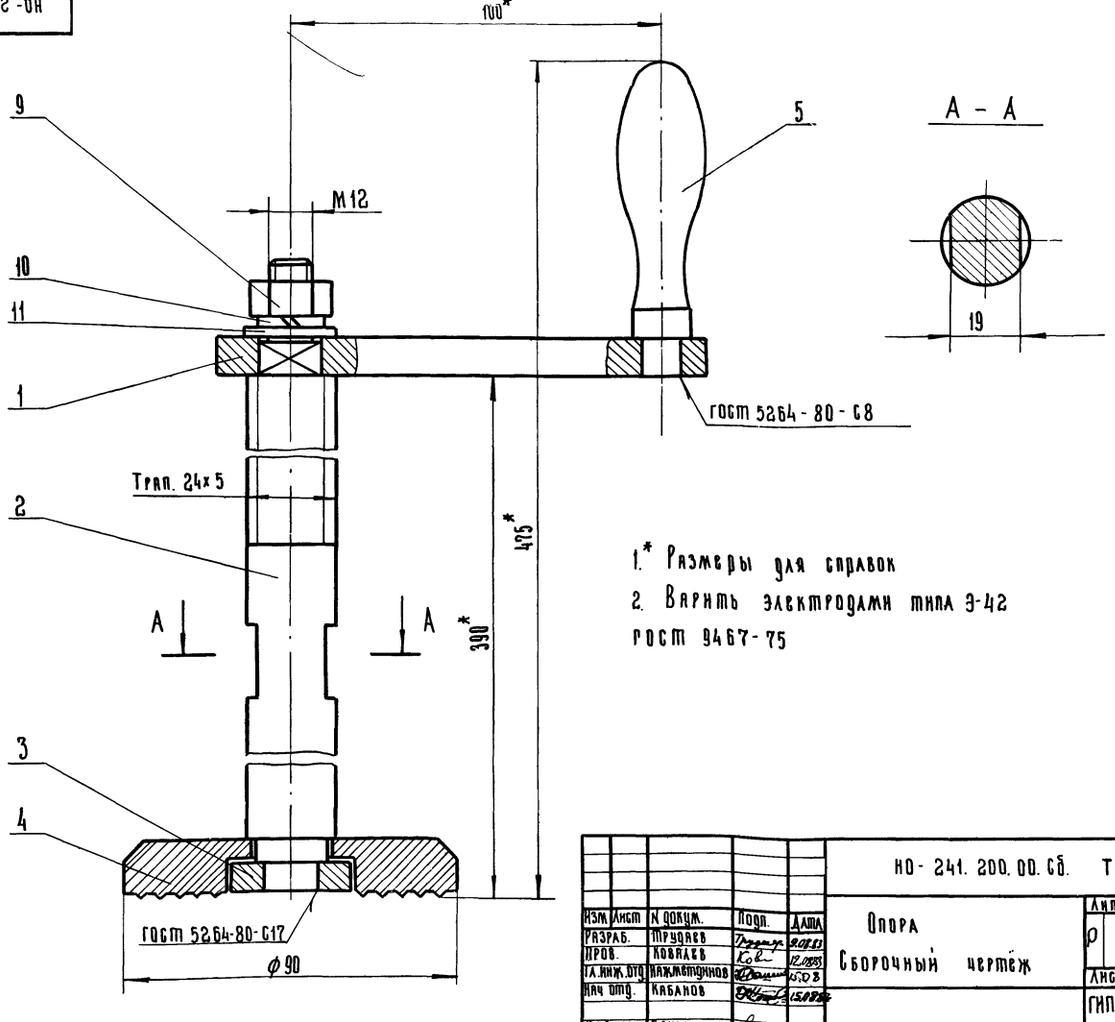

1.* Размеры для справок
2. Варить электродами типа Э-42 ГОСТ 9467-75

9133/2 10

Изм	Лист	N докум.	Подп.	Дата	НО-241.200.00 СБ	ТП-705-1-192.85	
Разраб.		Трудаев	Трудаев	9.08.83	Опора Сборочный чертёж	Лит р	Масса 2,5	Масштаб 1:1
Пров.		Ковалев	Ковал	12.08.83		Лист	Листов 1
Гл. инж. отд.		Нажметдинов	[illegible]	15.08		ГИПРОПРОМСЕЛЬСТРОЙ г. Саратов	
Нач. отд.		Кабанов	[illegible]	15.08.83			
Н. контр.		Есина	Лесе	24.08.83			

Копировал: Ильичева Инф. Формат А2

НО-241.100.02

НО-241.100.02 – изображено
НО-241.100.02-01 – зеркальное отражение

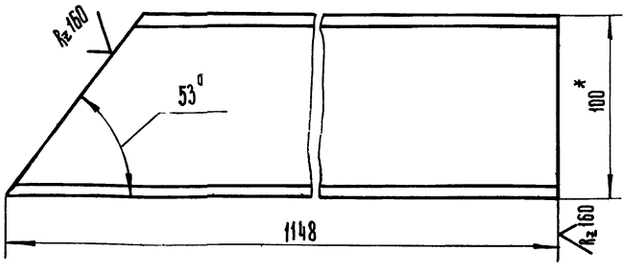

1.* Размер для справок
2. Предельные отклонения размеров $\pm \frac{JT16}{2}$

Изм	Лист	N докум.	Подп	Дата	НО-241.100.02 ТП-705-1-192.85			
Разраб.		Трудаев	Трудаев	9.08.83	Стойка	Лит	Масса	Масштаб
Пров.		Ковалев	Ковал	12.08.83		Р	9,4	1:2
						Лист	Листов 1	
Н. контр.		Есина	Лесл	12.08.83	Швеллер 10 гост 8240-72 / ВСт3сп гост 535-79	ГИПРОПРОМСЕЛЬСТРОЙ г. Саратов		

Копировал: Ильичева Формат А4

НО-241.100.03

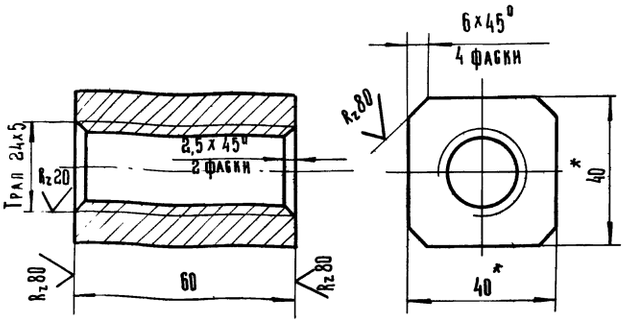

1.* Размеры для справок
2. Предельные отклонения размеров, кроме, резьбы, $\pm \frac{JT14}{2}$

Изм	Лист	N докум.	Подп.	Дата	НО-241.100.03 ТП-705-1-192.85			
Разраб		Трудаев	Трудаев	9.08.83	Бобышка	Лит	Масса	Масштаб
Пров		Ковалев	Ковал	12.08.83		Р	0,55	1:1
						Лист	Листов 1	
Н контр		Есина	Лесл	12.08.83	Квадрат В-40 гост 2591-71 / 35 гост 1050-74	ГИПРОПРОМСЕЛЬСТРОЙ г. Саратов		

Копировал: Ильичева Формат А4

НО-241.200.05

Rz80

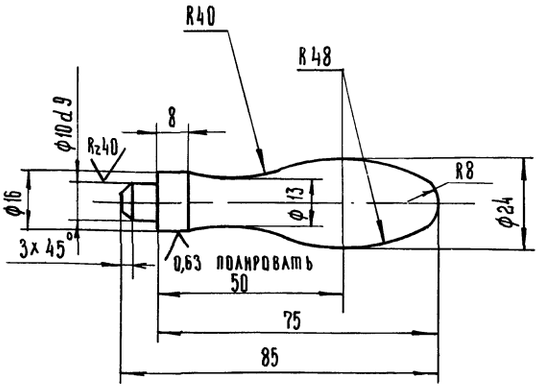

Неуказанные предельные отклонения размеров: валов h14, остальных $\pm \frac{JT14}{2}$

Изм	Лист	N докум.	Подп.	Дата	НО-241.200.05 ТП-705-1-192.85			
Разраб.		Трудаев	Трудаев	9.08.83	Рукоятка	Лит	Масса	Масштаб
Пров.		Ковалев	Ковал	12.08.83		Р	0,16	1:1
						Лист	Листов 1	
Н. контр.		Есина	Лесл	12.08.83	Круг В-26 гост 2590-71 / ВСт3сп гост 535-79	ГИПРОПРОМСЕЛЬСТРОЙ г. Саратов		

Копировал: Ильичева Формат А4

НО-241.200.04

Rz80

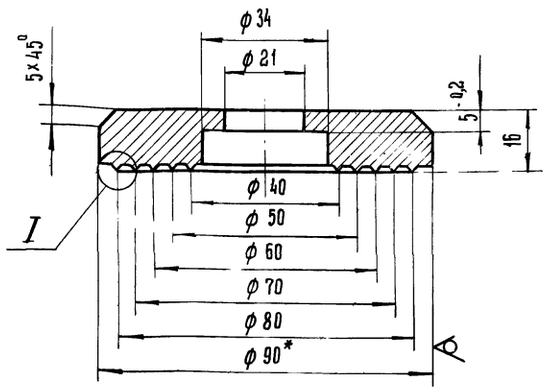

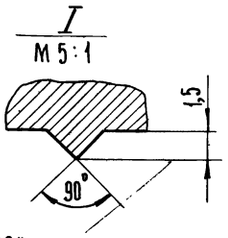

1.* Размер для справок.
2. Неуказанные предельные отклонения размеров: отверстий H14; валов h14; остальных $\pm \frac{JT14}{2}$

9133/2 11

Изм	Лист	N докум	Подп.	Дата	НО-241.200.04 ТП-705-1-192.85			
Разраб.		Трудаев	Трудаев	9.08.83	Пята	Лит.	Масса	Масштаб
Пров.		Ковалев	Ковал	12.08.83		Р	0,6	1:1
						Лист	Листов 1	
Н. контр.		Есина	Лесл	12.08.83	Круг В-90 гост 2590-71 / ВСт3сп гост 535-79	ГИПРОПРОМСЕЛЬСТРОЙ г. Саратов		

Копировал: Ильичева Формат А4

Rz40 ▽(▽)

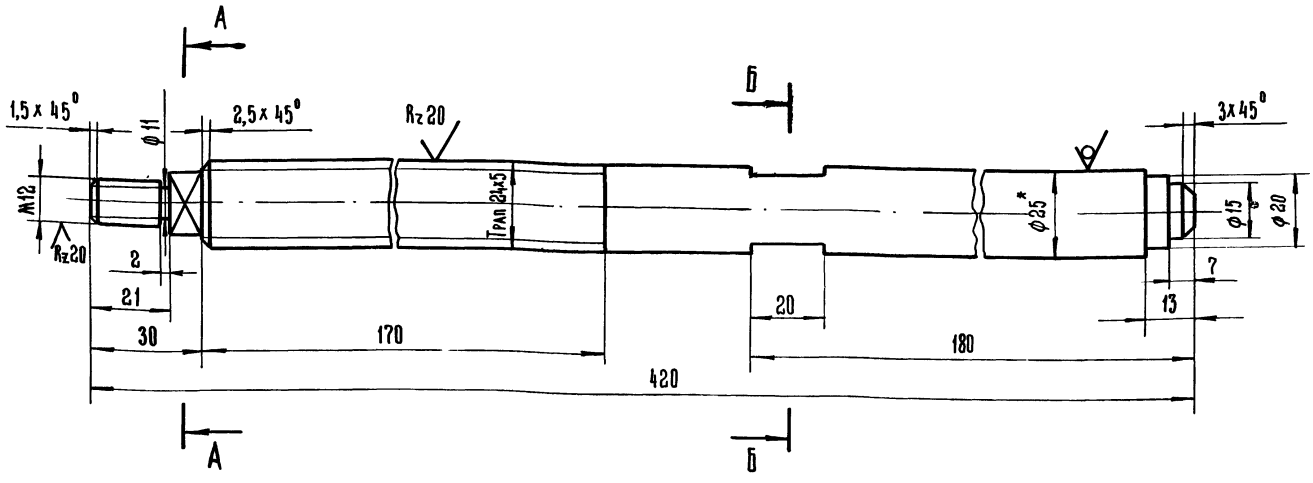

А – А

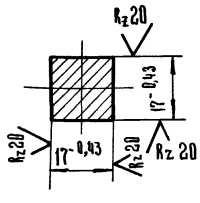

Б – Б

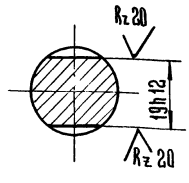

1* Размер для справок.
2. Неуказанные предельные отклонения размеров: валов h14; отверстий H14, остальных ± IT14/2

				НО-241.200.02 ТП-705-1-192.85			
Изм.	Лист	N докум.	Подп.	Дата	Винт	Лит.	Масса	Масштаб
Разраб.		Трудаев		9.08.83		Р	1,45	1:1
Пров.		Ковалев		12.08.83		Лист	Листов 1
Н. контр.		Едина			Круг В-25 ГОСТ 2590-71 / Ст5 ГОСТ 1050-74	ГИПРОПРОМСЕЛЬСТРОЙ г. Саратов	

Копировал: Ильичева — Формат А3

▽(▽)

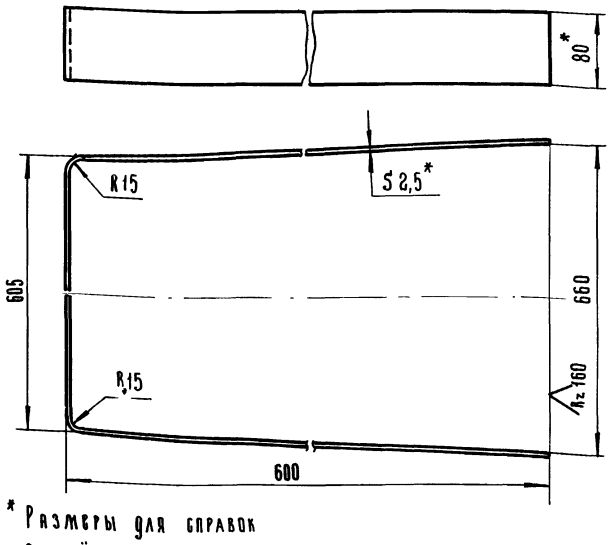

1.* Размеры для справок
2. Развёрнутая длина 1816мм
3. Предельные отклонения размеров ± IT16/2

				НО-241.100.10 ТП-705-1-192.85			
Изм.	Лист	N докум.	Подп.	Дата	Ограждение	Лит.	Масса	Масштаб
Разраб.		Трудаев		9.08.83		Р	2,85	1:4
Пров.		Ковалев		12.08.83		Лист	Листов 1
Н. контр.		Едина			Лента 2,5х80 Ст2пс ГОСТ 6009-74	ГИПРОПРОМСЕЛЬСТРОЙ г. Саратов	

Копировал: Ильичева — Формат А4

▽(▽)

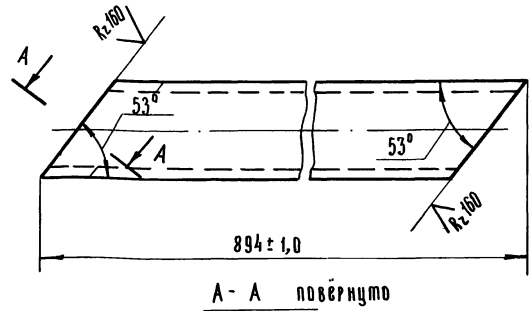

А-А повёрнуто

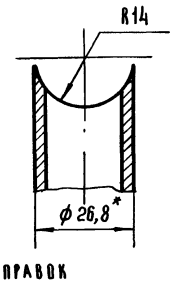

1.* Размер для справок
2. Острые кромки притупить

				НО-241.100.06 ТП-705-1-192.85			
Изм.	Лист	N докум.	Подп.	Дата	Стойка	Лит.	Масса	Масштаб
Разраб.		Трудаев		9.08.83		Р	1,45	1:1
Пров.		Ковалев		12.08.83		Лист	Листов 1
Н. контр.		Едина			Труба 20х2,8 ГОСТ 3262-75	ГИПРОПРОМСЕЛЬСТРОЙ г. Саратов	

Копировал Ильичева — Формат А4

Альбом II

Типовой проект

Инв. N подл. | Подп. и дата | Взам. инв. N | Инв. N дубл. | Подп. и дата

9133/2 12

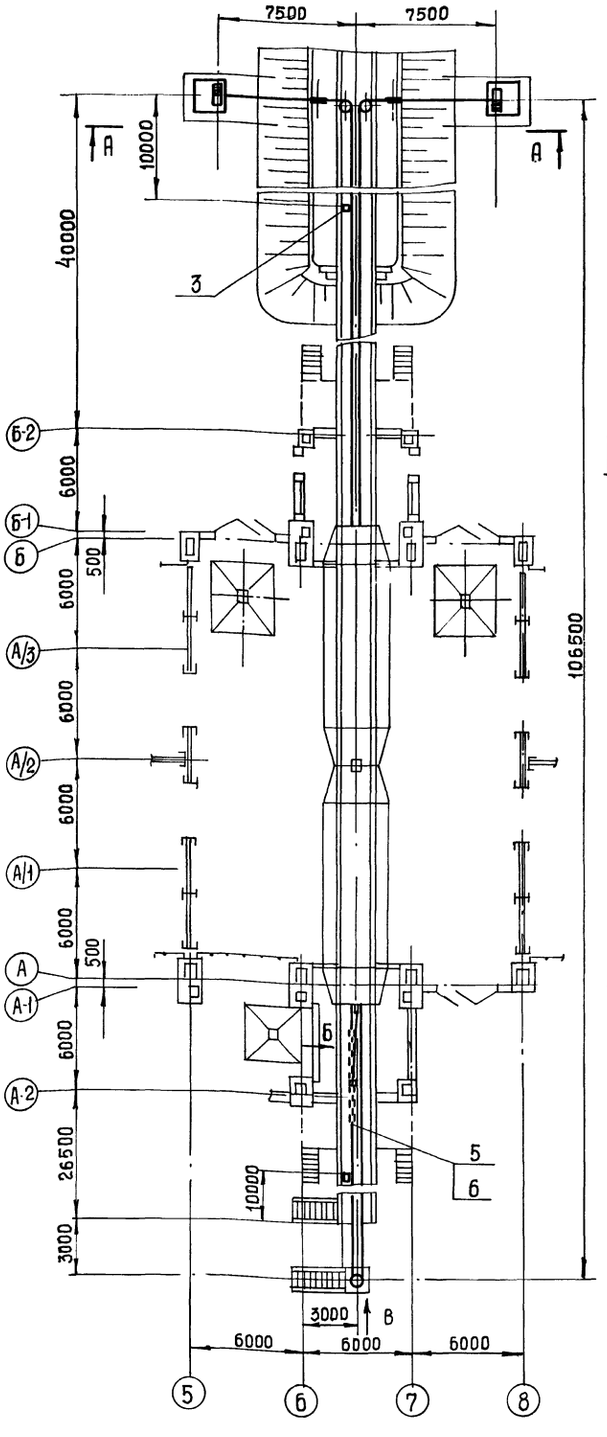

А - А
М 1:100

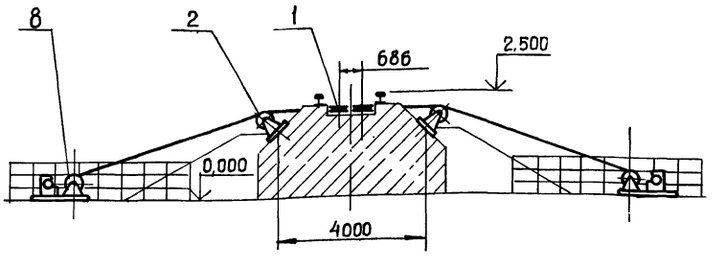

Вид Б
М 1:100

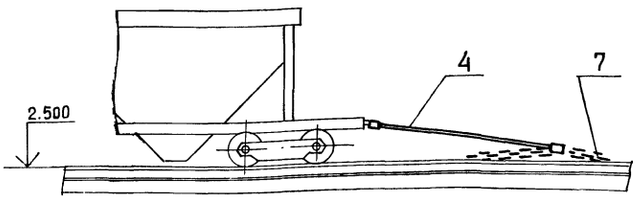

Вид В
М 1:100

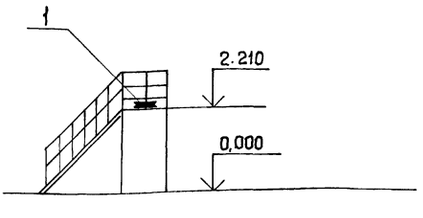

Техническая характеристика лебедки ТЛ-8Б

Тяговое усилие лебедки, кг	Барабан			Канат			Редуктор	Электродвигатель			Скорость	Габаритные размеры			Масса, кг (без каната)
	Диаметр, мм	Рабочая длина, мм	Канатоемкость, м	Тип 22,5 Г-I-Н-160 ГОСТ 2688-80	Диаметр, мм	Разрывное усилие, кг	Тип РМ 500-31,5-22 Передаточное число	Тип 4АС 100 S4	Мощность кВт	Угловая скорость об/мин	Максимальная м/сек	Длина, мм	Ширина, мм	Высота, мм	
5000	377	895	230		22,5	26650	31,5		3,2	1390	0,04	1520	1570	925	1100

Антикоррозийную защиту металлических конструкций выполнить согласно рекомендаций института „Проектхимзащита". См. альбом IV

9133/2 13

НО-242.000.00 СБ ТП-705-1-192.85

Изм.	Лист	№ докум.	Подп.	Дата
Разраб.		Люст		08.03
Пров.		Ковалев		12.03
Т.контр.		Наместников		15.03
Нач.отд.		Кабанов		15.03
ГИП		Шатилов		25.03
Н.контр.		Есина		25.03

Устройство маневровое для работы на эстакаде высотой 2,5 м. Сборочный чертеж

Пит.	Масса	Масштаб
р	4000	1:200

Лист | Листов 1

Гипропромсельстрой г. Саратов

Копировал: Прошина

Формат: А2

Альбом II

Типовой проект

Формат	Зона	Поз	Обозначение	Наименование	Кол	Примечание
				Документация		
А2			НО-242.000.00СБ	Сборочный чертеж		
А3			НО-242.000.00ВС	Ведомость спецификаций		
А3			НО-242.000.00ВП	Ведомость покупных изделий		
				Сборочные единицы		
А3		1	НО-242.100.00	Ролик горизонтальный	3	
А3		2	НО-242.200.00	Ролик вертикальный	2	
*)		3	НО-242.300.00	Установка конечного выключателя ВПК2112 У2А	2	*) А2, А2
А3		4	НО-242.400.00	Чалочное устройство	2	
А4		5	НО-242.500.00	Зажим	6	
				Стандартные изделия		
		6		Кругш 75 ГОСТ 2224-72	2	
		7		Цепь 2-22×116 ГОСТ 7070-75	5м	
				Прочие изделия		
		8		Лебедка электрическая специальная ТЛ-8Б	2	

Изм	Лист	№ докум.	Подп.	Дата
Разраб.		Люст		08.88
Пров.		Ковалев		12.88
Н. контр.		Есина		12.88

НО-242.000.00 ТП-705-1-192.85

Устройство маневровое для работы на эстакаде высотой 2,5 м

Лит	Лист	Листов
Р		1

ГИПРОПРОМСЕЛЬСТРОЙ г. Саратов

Копировал: Прошина Формат А4

Альбом II

Типовой проект

№ строки	Обозначение	Наименование	Куда входит: Обозначение	Кол	Общее кол.	Примечание
1	НО-242.000.00	Устройство маневровое для работы на эстакаде высотой 2,5 м			1	
2						
3						
4	НО-242.100.00	Ролик горизонтальный	НО-242.000.00	3	3	
5	НО-242.110.00	Рама	НО-242.100.00	1	3	
6	НО-242.200.00	Ролик вертикальный	НО-242.000.00	2	2	
7	НО-242.210.00	Рама	НО-242.200.00	1	2	
8	НО-242.300.00	Установка конечного выключателя				
9		ВПК 2112 У2А	НО-242.000.00	2	2	
10	НО-242.310.00	Корпус	НО-242.300.00	1	2	
11	НО-242.320.00	Рычаг	НО-242.300.00	1	2	
12	НО-242.330.00	Основание	НО-242.300.00	1	2	
13						
14	НО-242.400.00	Чалочное устройство	НО-242.000.00	2	2	
15						
16	НО-242.500.00	Зажим	НО-242.000.00	2	2	
17						
18						
19						
20						
21						
22						
23						
24						
25						

9133/2 14

Изм	Лист	№ докум.	Подп.	Дата
Разраб.		Люст		08.88
Пров.		Ковалев		12.88
Н. контр.		Есина		12.88

НО-242.000.00 ВС ТП-705-1-192.85

Устройство маневровое для работы на эстакаде высотой 2,5 м. Ведомость спецификаций

Лит	Лист	Листов
Р		1

ГИПРОПРОМСЕЛЬСТРОЙ г. Саратов

Копировал: Прошина Формат А3

Альбом II

Типовой проект

	Наименование	Код ОКП	Обозначение документа на поставку	Поставщик	Куда входит (обозначение)	Количество: На изделие	В комплекты	На регулир.	Всего	Примечание
1										
2	Лебедка электрическая		ТУ 22-040-29-82	Саратовский завод	НО-242.000.00	2			2	
3	специальная 5 тс			строительных машин						
4	ТЛ-85									
5										
6	Подшипник 7520 А		ГОСТ 333-79		НО-242.100.00	6			6	
7					НО-242.200.00	2			4	
8									10	
9	Масленка 1,2 Ц6		ГОСТ 19853-74		НО-242.100.00	3			3	
10					НО-242.200.00	2			2	
11									5	
12	Выключатель путевой									
13	(конечный) прямого									
14	действия									
15	типа ВПК 2112 У2А			Харьковский электро-						
16	исполнение 2			аппаратный завод	НО-242.300.00	2			2	
17										
18	Цепь 2-22×116		ГОСТ 7070-75		НО-242.000.00	5м			5м	
19										
20	Канат 22,5-Г-1-Н-									
21	1568(160)		ГОСТ 2688-80		НО-242.400.00	14,4м			14,4м	
22										
23	Кольцо СП-144-119-9,5		ГОСТ 6308-71		НО-242.100.00	6			6	
24					НО-242.200.00	4			4	
25									10	

Изм	Лист	№ докум.	Подп.	Дата	НО-242.000.00 ВП ТП-705-1-192.85			
Разраб		Люст			Устройство маневровое для работы на эстакаде высотой 2,5м. Ведомость покупных изделий.	Лит	Лист	Листов
Пров.		Ковалев				Р	1	2
Н.контр.		Есина				ГИПРОПРОМСЕЛЬСТРОЙ г. Саратов		

Копировал: Прошина Формат А3

Альбом II

Типовой проект

	Наименование	Код ОКП	Обозначение документа на поставку	Поставщик	Куда входит (обозначение)	Количество: На изделие	В комплекты	На регулир.	Всего	Примечание
	Коуш 75		ГОСТ 2224-72		НО-242.000.00	2			2	
	Болт М6×20.58.09		ГОСТ 7798-70		НО-242.300.00	16			16	
	М12×30.58.09				НО-242.300.00	8			8	
	М12×36.58.09				НО-242.100.00	36			36	
					НО-242.200.00	24			24	
									60	
	М12×50.58.09				НО-242.300.00	8			8	
	М20×35.58.09				НО-242.100.00	6			6	
					НО-242.200.00	4			4	
									10	
	Винт М5×10.58.09		ГОСТ 1491-72		НО-242.300.00	8			8	
	М5×45.58.09				НО-242.300.00	4			4	
	Шплинт 3,2×25		ГОСТ 397-79		НО-242.400.00	2			2	
	Гайка М10.5.09		ГОСТ 5915-70		НО-242.300.00	6			6	
	М20.5.09				НО-242.500.00	12			12	
	Шайба 6.65Г.09		ГОСТ 6402-70		НО-242-300.00	16			16	
	10.65Г.09				НО-242-300.00	2			2	
	12.65Г.09				НО-242.100.00	36			36	
					НО-242.200.00	24			24	
					НО-242.300.00	16			16	
									76	
	16.65Г.09				НО-242.300.00	2			2	
	20.65Г.09				НО-242.100.00	6			6	
					НО-242.200.00	4			4	
					НО-242.500.00	12			12	
									22	

9133/2 15

Изм	Лист	№ докум.	Подп.	Дата	-705-1-192.85 НО-242.000.00 ВП ТП-	Лист 2

Копировал: Прошина Формат А3

НО-242.100.00.Сб

Альбом II

Типовой проект

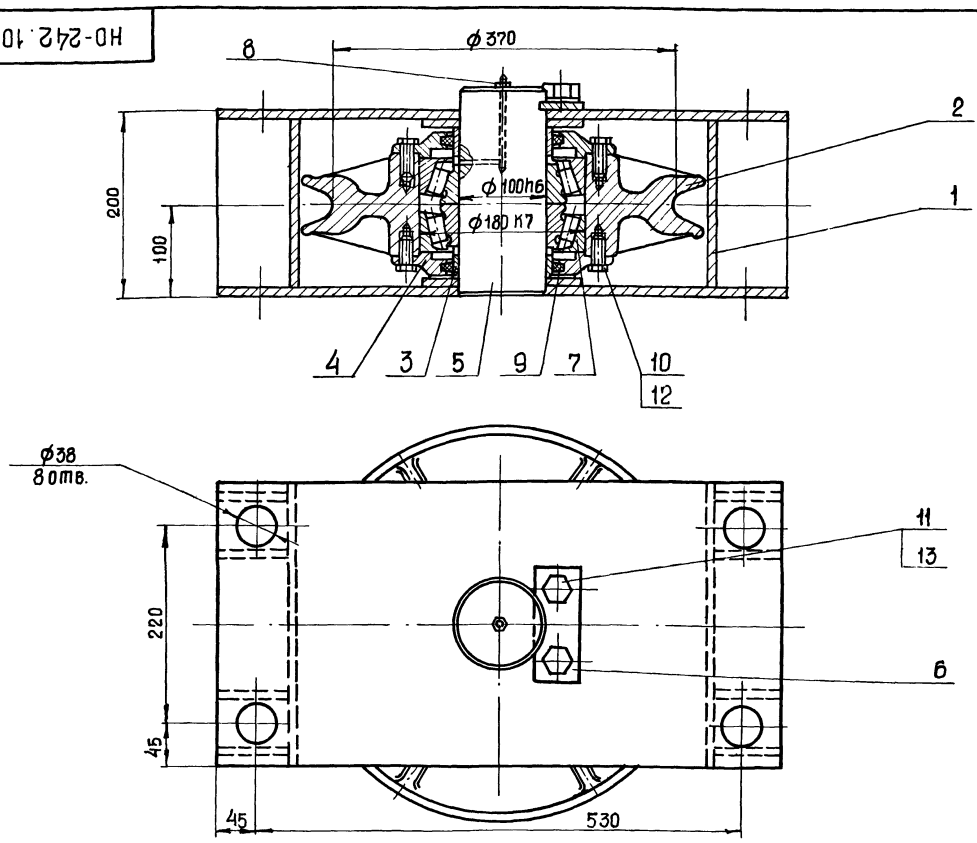

Размеры для справок

					НО-242.100.00 Сб ТП-705-1-192.85			
Изм.	Лист	№ докум.	Подп.	Дата	Ролик горизонтальный Сборочный чертеж	Лит	Масса	Масштаб
Разраб.		Люст		08.83		Р	101.20	1:4
Пров.		Ковалев		12.08.83		Лист	Листов 1	
Гл.инж.отд.		Нажметдинов		15.03				
Нач.отд.		Кабанов						
Н.контр.		Есина				ГИПРОПРОМСЕЛЬСТРОЙ г. Саратов		

Копировал: Прошина Формат: А3

Альбом II

Типовой проект

Формат	Зона	Поз.	Обозначение	Наименование	Кол.	Примеч.
				Документация		
А2			НО-242.100.00 СБ	Сборочный чертеж		
				Сборочные единицы		
А3		1	НО-242.110.00	Рама	1	
				Детали		
А3		2	НО-242.100.01	Колесо	1	
А4		3	НО-242.100.02	Втулка	2	
А4		4	НО-242.100.03	Крышка	2	
А4		5	НО-242.100.04	Ось	1	
А4		6	НО-242.100.05	Оседержатель	1	
				Стандартные изделия		
		7		Подшипник 7520А ГОСТ 333-79	2	
		8		Масленка 1.2Ц6 ГОСТ 19853-74	1	
		9		Кольцо СП-144-119-9.5 ГОСТ 6308-71	2	
		10		Болт М12×35.58 ГОСТ 7798-70	12	
		11		Болт М20×65.58 ГОСТ 7798-70	2	
		12		Шайба 12.65Г ГОСТ 6402-70	12	
		13		Шайба 20.65Г ГОСТ 6402-70	2	

					НО-242.100.00 ТП-705-1-192.85			
Изм.	Лист	№ докум.	Подп.	Дата	Ролик горизонтальный	Лит	Лист	Листов
Разраб.		Люст		08.83		Р		1
Пров.		Ковалев		12.08.83		ГИПРОПРОМСЕЛЬСТРОЙ г. Саратов		
Н.контр.		Есина						

Копировал: Прошина Формат А4

Альбом II

Типовой проект

Формат	Зона	Поз.	Обозначение	Наименование	Кол.	Примеч.
				Документация		
А3			НО-242.110.00 СБ	Сборочный чертеж		
				Детали		
Б4		1	НО-242.110.01	Щека		
				Лист $\frac{\text{Б10 ГОСТ 19903-74}}{\text{Ст.3 ГОСТ 14637-79}}$		
				310h14×620h14	2	14,18 кг
Б4		2	НО-242.110.02	Стойка		
				Лист $\frac{\text{Б10 ГОСТ 19903-74}}{\text{Ст.3 ГОСТ 14637-79}}$		
				180h14×310h14	2	4,37 кг
Б4		3	НО-242.110.03	Пластина		
				Лист $\frac{\text{Б10 ГОСТ 19903-74}}{\text{Ст.3 ГОСТ 14637-79}}$		
				170h14×170h14	2	1,77 кг
Б4		4	НО-242.110.04	Ребро		
				Лист $\frac{\text{Б10 ГОСТ 19903-74}}{\text{Ст.3 ГОСТ 14637-79}}$		
				75h14×180h14	8	1,06 кг

Инв.№подл. | Подп. и дата | Взам.инв.№ | Инв.№дубл. | Подп. и дата

9133/2 16

					НО-242.110.00 ТП-705-1-192.85			
Изм.	Лист	№ докум.	Подп.	Дата	Рама	Лит.	Лист	Листов
Разраб.		Люст		08.83		Р		1
Провер.		Ковалев		12.08.83		ГИПРОПРОМСЕЛЬСТРОЙ г. Саратов		
Н.контр.		Есина						

Копировал: Прошина Формат: А4

Альбом II

Типовой проект

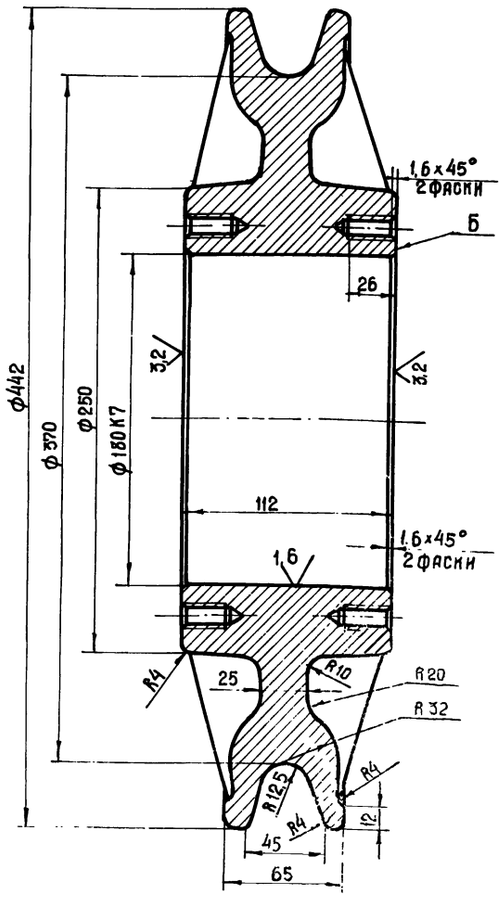

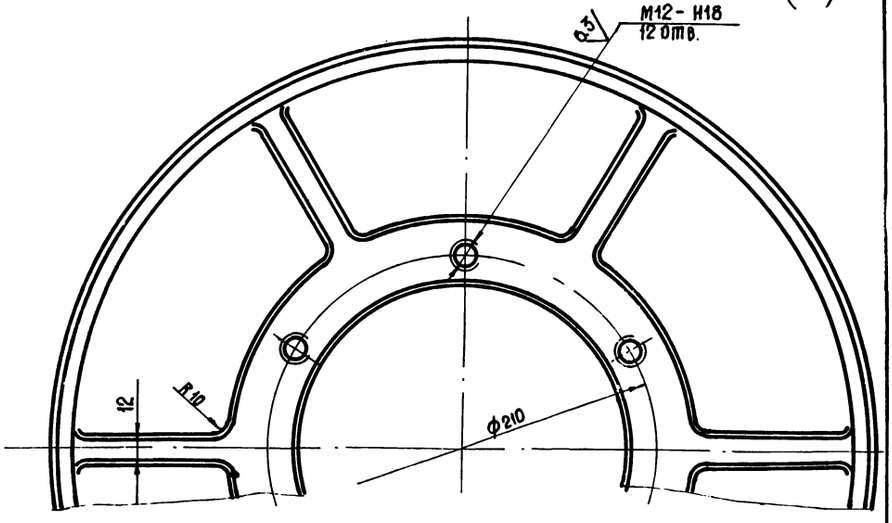

1. Неуказанные предельные отклонения размеров: валов - h14, отверстий - H14, остальных - ± JT14/2.
2. Торцевое биение поверхн. Б относительно оси отв. не более 0,2 мм.
3. Припуски на механическую обработку, предельные отклонения по размерам, массе и толщине необрабатываемых стенок и ребер чугунных отливок должны соответствовать III классу точности по ГОСТ 1855-55.
4. Литейные уклоны 2.. 3°.
5. Неуказанные литейные радиусы 3...5 мм.

					НО-242.100.01 ТП-705-1-192.85			
Изм.	Лист	№ докум.	Подп.	Дата	Колесо	Лит.	Масса	Масштаб
Разраб.		Люст				Р	25.24	1:2
Пров.		Ковалев				Лист	Листов 1	
Гл.инж.отд.		Нажметдинов						
Нач.ц.д.		Сабанов						
Н.контр.		Есина			СЧ 15-32 ГОСТ 1412-79	ГИПРОПРОМСЕЛЬСТРОЙ г. Саратов		

Копировал: Прошина

Формат А3

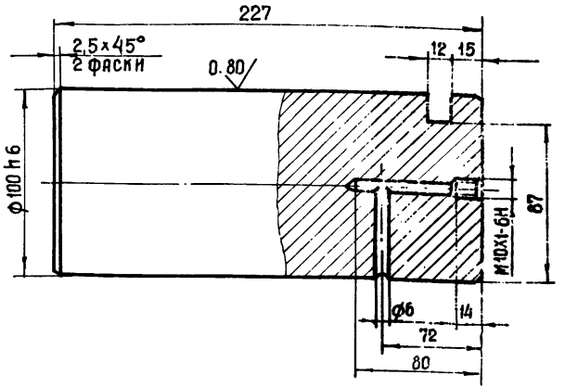

Неуказанные предельные отклонения размеров:
валов - h14,
отверстий - H14,
остальных - ± JT14/2.

					НО-242.100.04 ТП-705-1-192.85			
Изм.	Лист	№ докум.	Подп.	Дата	Ось	Лит.	Масса	Масштаб
Разраб.		Люст				Р	13,05	1:2
Пров.		Ковалев				Лист	Листов 1	
Н.контр.		Есина			Круг В105 ГОСТ 2590-71 / Ст.3 ГОСТ 535-79	ГИПРОПРОМСЕЛЬСТРОЙ г. Саратов		

Копировал: Прошина

Формат А4

Альбом II

Типовой проект

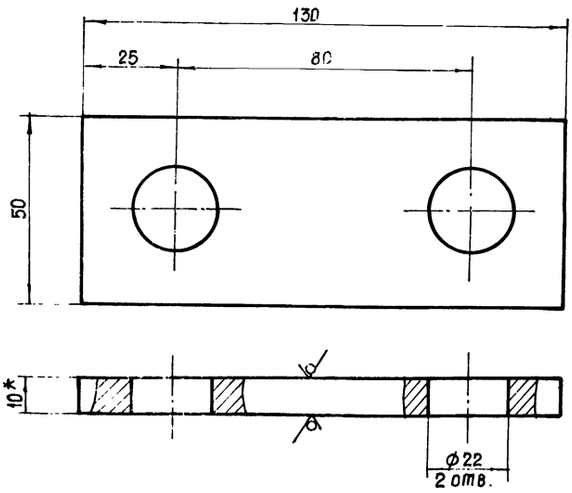

1.* Размер для справок.
2. Неуказанные предельные отклонения размеров:
валов - h14,
отверстий - H14,
остальных - ± JT14/2.

					НО-242.100.05 ТП-705-1-192.85			
Изм.	Лист	№ докум.	Подп.	Дата	Оседержатель	Лит.	Масса	Масштаб
Разраб.		Люст				Р	0,47	1:1
Пров.		Кобайев				Лист	Листов 1	
Н.контр.		Есина			Лист Б10 ГОСТ 19903-74 / Ст.3 ГОСТ 14637-79	ГИПРОПРОМСЕЛЬСТРОЙ г. Саратов		

Копировал: Прошина

Формат А4

НО-242.110.00 СБ

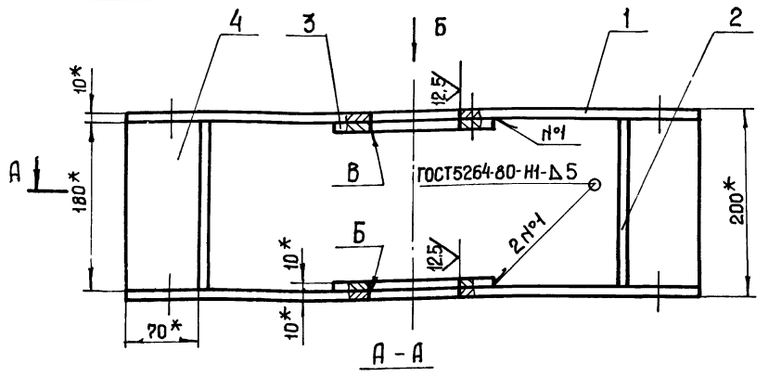

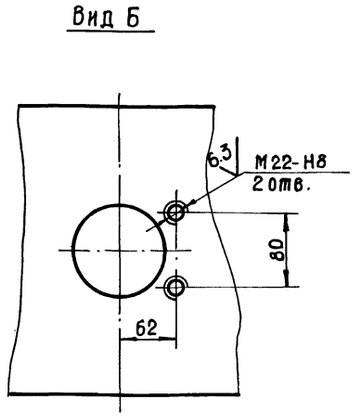

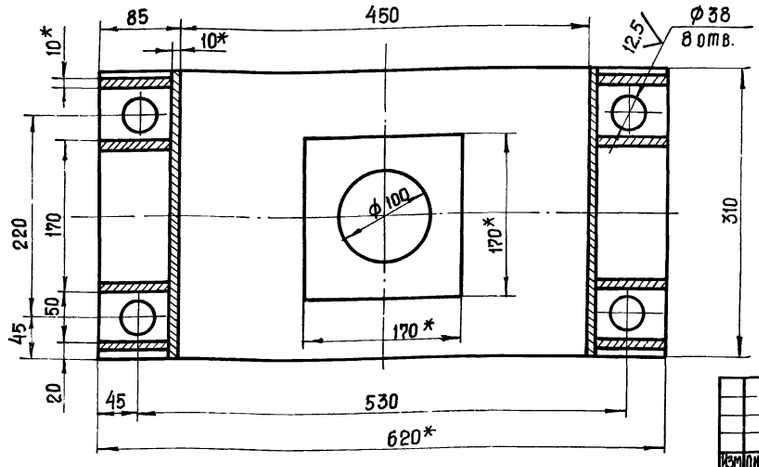

1.* Размеры для справок.
2. Неуказанные предельные отклонения размеров:
   валов - h14,
   отверстий - Н14,
   остальных - ± JT14/2.
3. Шероховатость поверхностей реза бесчертёжных деталей 25.
4. Отверстия сверлить и обрабатывать после сварки.
5. Несоосность отв. Б относительно отв. В не более 0,05мм.
6. Сварные швы по ГОСТ 5264-80-Т3-Δ5, по контуру прилегания деталей, кроме оговоренных.

Изм	Лист	№ докум.	Подп.	Дата	НО-242.110.00 СБ тп-705-1-192.85	Лит	Масса	Масштаб
Разраб.		Люст		08.83	Рама	Р	51.62	1:4
Пров.		Ковалев		12.08.83	Сборочный чертеж	Лист	Листов 1	
Т.инж.отд.		Нажметдинов		15.08		ГИПРОПРОМСЕЛЬСТРОЙ г. Саратов		
Нач.отд.		Кабанов		15.08.83				
Н.контр.		Есина		24.08.83				

Копировал: Прошина Формат: А3

НО-242.100.02

6,3 (✓)

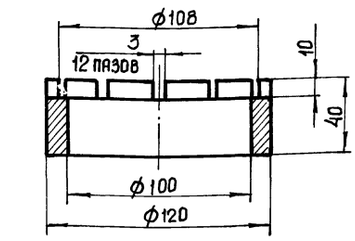

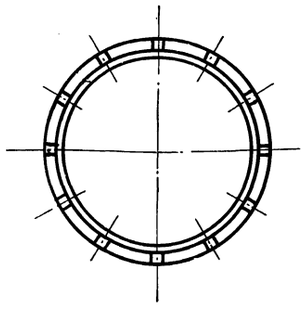

1.* Размер для справок.
2. Неуказанные предельные отклонения размеров:
   отверстий - Н14,
   валов - h14,
   остальных - ± JT14/2

Изм	Лист	№ докум.	Подп.	Дата	НО-242.100.02 тп-705-1-192.85	Лит.	Масса	Масштаб
Разраб.		Люст		08.83	Втулка	Р	0,92	1:2
Пров.		Ковалев		12.08.83		Лист	Листов 1	
Н.контр.		Есина		24.10.83	Ст.45 ГОСТ 1050-74	ГИПРОПРОМСЕЛЬСТРОЙ г. Саратов		

Копировал: Прошина Формат А4

НО-242.100.03

6 (✓)

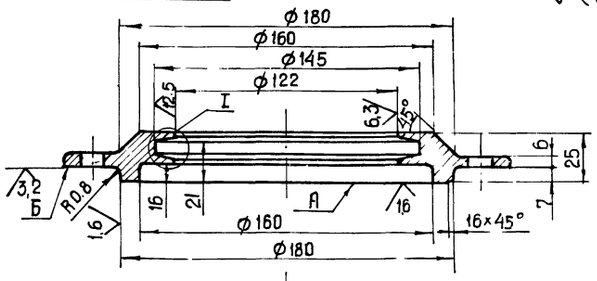

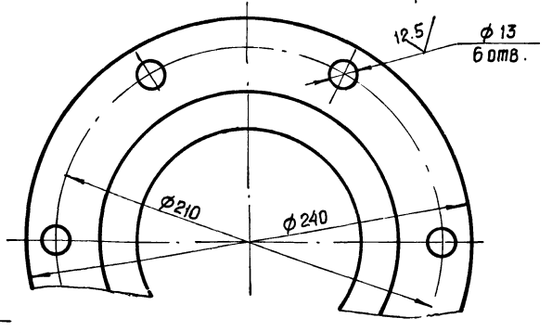

I
Профиль канавки

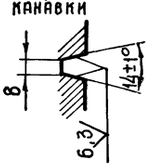

1. Неуказанные предельные отклонения размеров отверстий - Н14, валов - h14, остальных - ± JT 14/2.
2. Предельные отклонения размеров отливок по III классу точности ГОСТ 1855-55.
3. Непараллельность поверхн. Б относительно поверх. А не более 0,1 мм.
4. Неуказанные литейные радиусы 3...5 мм.

9133/2 18

Изм	Лист	№ докум.	Подп.	Дата	НО-242.100.03 тп-705-1-192.85	Лит.	Масса	Масштаб
Разраб.		Люст		08.83	Крышка	Р	4.50	1:2
Пров.		Ковалев		12.08.83		Лист	Листов 1	
Н.контр.		Есина		24.10.83	СЧ15-32 ГОСТ 1412-79	ГИПРОПРОМСЕЛЬСТРОЙ г. Саратов		

Альбом II

Типовой проект

Взам. инв. № | Инв. № дубл. | Подп. и дата | Инв. № подл. | Подп. и дата

Копировал: Прошина Формат А4

НО-242.200.00 СБ

Альбом II

Типовой проект

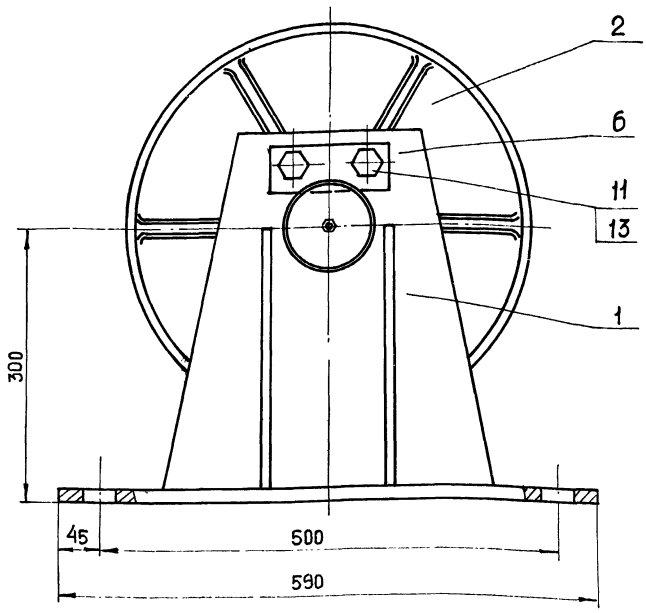

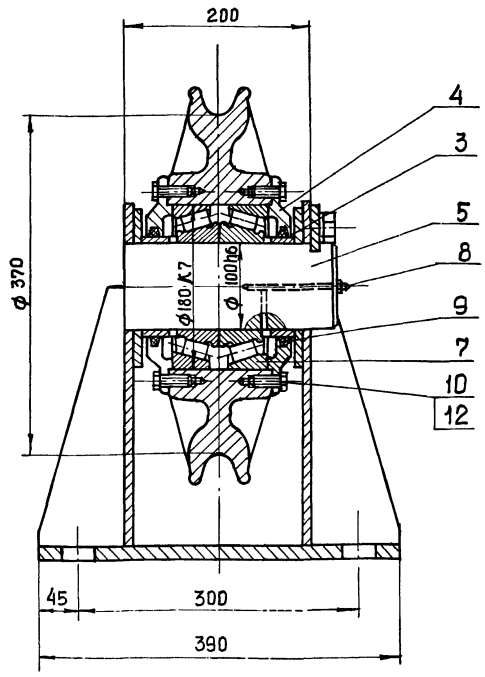

Размеры для справок

					НО-242.200.00 СБ ТП-705-1-192.85			
Изм	Лист	№докум.	Подп.	Дата	Ролик вертикальный	Лит.	Масса	Масштаб
Разраб.		Люст		08.83		Р	164.10	1:4
Пров.		Ковалев		12.08.83		Лист	Листов 1	
Гл.инж.отд.		Нажметдинов		15.08				
Нач.отд.		Кабанов		15.08		ГИПРОПРОМСЕЛЬСТРОЙ г. Саратов		
Н.контр.		Есина		24.08.83				

Копировал: Прошина Формат А3

Альбом II

Типовой проект

Формат	Зона	Поз.	Обозначение	Наименование	Кол.	Примеч.
				Документация		
А2			НО-242.200.00 СБ	Сборочный чертеж		
				Сборочные единицы		
А2		1	НО 242.210.00	Рама	1	
				Детали		
–		2	НО-242.100.01	Колесо	1	
–		3	НО-242.100.02	Втулка	2	
–		4	НО-242.100.03	Крышка	2	
–		5	НО-242.100.04	Ось	1	
–		6	НО-242.100.05	Оседержатель	1	
				Стандартные изделия		
		7		Подшипник 7520А ГОСТ 333-79	2	
		8		Масленка 1.2 Ц6 ГОСТ 19853-74	1	
		9		Кольцо СП-144-119-9.5 ГОСТ 6308-71	2	
		10		Болт М12×35.58 ГОСТ 7798-70	12	
		11		Болт М20×35.58 ГОСТ 7798-70	2	
		12		Шайба 12.65Г ГОСТ 6402-70	12	
		13		Шайба 20.65Г ГОСТ 6402-70	2	

					НО-242.200.00 СБ ТП-705-1-192.85			
Изм	Лист	№докум.	Подп.	Дата	Ролик вертикальный	Лит.	Лист	Листов
Разраб.		Люст		08.83		Р		1
Пров.		Ковалев		12.08.83		ГИПРОПРОМСЕЛЬСТРОЙ г. Саратов		
Н.контр.		Есина		24.08.83				

Копировал: Прошина Формат А4

Альбом II

Типовой проект

Формат	Зона	Поз.	Обозначение	Наименование	Кол.	Примеч.
				Документация		
А2			НО-242.210.00 СБ	Сборочный чертеж		
				Детали		
А4		1	НО-242.210.01	Стойка	2	
А4		2	НО-242.210.02	Косынка	2	
Б4		3	НО-242.210.03	Основание		
				Лист Б15 ГОСТ 19903-74 / Ст.3 ГОСТ 14637-79		
				390h14×590h14	1	26,44 кг
Б4		4	НО-242.210.04	Пластина		
				Лист Б10 ГОСТ 19903-74 / Ст3 ГОСТ 14637-79		
				170h14×170h14	2	1,77 кг
				9133/2		19

Подп. и дата

Инв. № дубл.

Взам. инв. №

Подп. и дата

Инв. № подл.

					НО-242.210.00 ТП-705-1-192.85			
Изм	Лист	№докум.	Подп.	Дата	Рама	Лит.	Лист	Листов
Разраб.		Люст		08.83		Р		1
Пров.		Ковалев		12.08.83		ГИПРОПРОМСЕЛЬСТРОЙ г. Саратов		
Н.контр.		Есина		24.08.83				

Копировал: Прошина Формат А4

НО-242.210.00Сб

Альбом II

Типовой проект

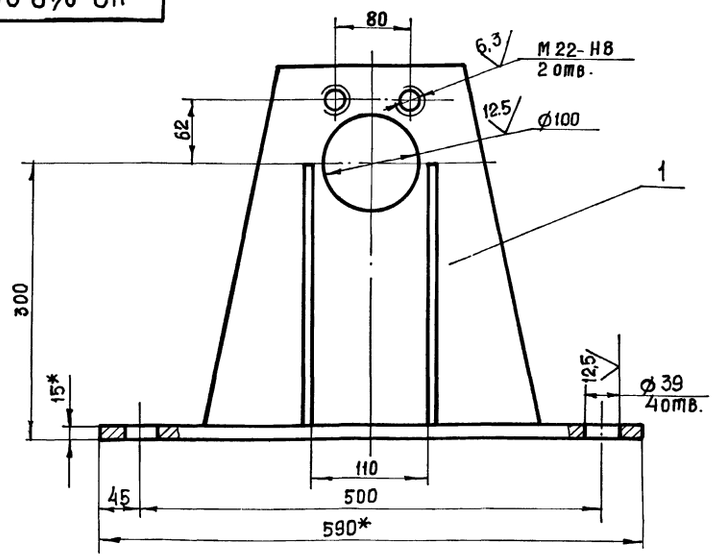

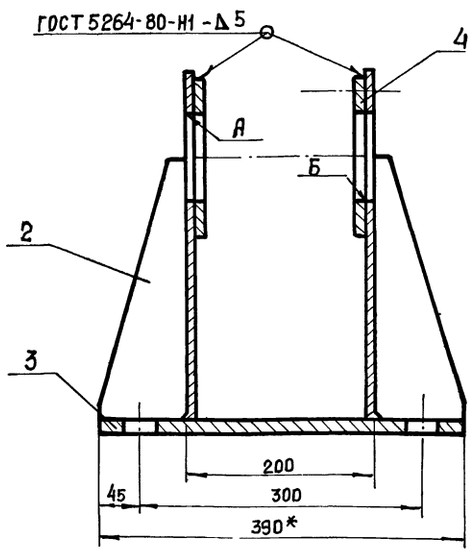

3. Шероховатость поверхностей реза бесчертежных деталей 25.
4. Отверстия сверлить и обрабатывать после сварки.
5. Несоосность отв. А относительно отв. Б не более 0,05 мм.
6. Остальные сварные швы по ГОСТ5264-80-Т3-Δ5 по контуру прилегания деталей.

1. * Размеры для справок.
2. Неуказанные предельные отклонения размеров:
   отверстий – Н14,
   валов – h14,
   остальных – ±IT 14/2

Изм.	Лист	№ докум.	Подп.	Дата	НО-242.210.00Сб ТП-705-1-192.85			
Разраб.		Люст		06.85	Рама Сборочный чертеж	Лит.	Масса	Масштаб
Пров.		Ковалев		12.08.85		Р	37,50	1:4
Гл.инж.отд.		Нажметданов		15.08		Лист	Листов 1	
Нач.отд.		Кабанов		15.08		ГИПРОПРОМСЕЛЬСТРОЙ г. САРАТОВ		
Н.контр.		Есина		24.08				

Копировал: Прошина

Формат А3

НО-242.210.С1

Альбом II

Типовой проект

(√)

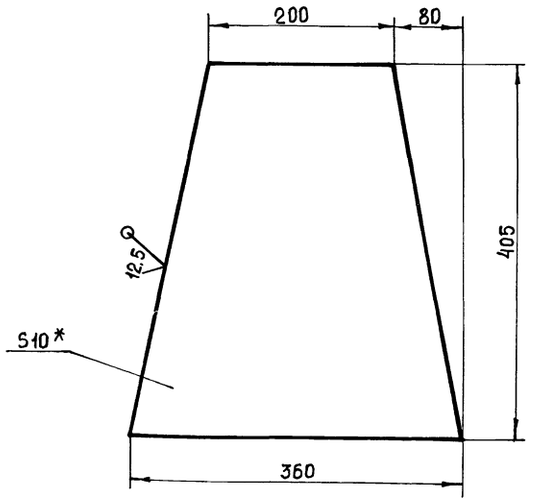

* Размер для справок

Изм.	Лист	№ докум.	Подп.	Дата	НО-242.210.01 ТП-705-1-192.85			
Разраб.		Люст		08.85	Стойка	Лит.	Масса	Масштаб
Пров.		Ковалев		12.08.85		Р	8.90	1:4
						Лист	Листов 1	
Н.контр.		Есина			Лист Б10 ГОСТ 19903-74 Ст.3 ГОСТ 14637-79	ГИПРОПРОМСЕЛЬСТРОЙ г. САРАТОВ		

Копировал: Прошина

Формат А4

НО-242.210.02

Альбом II

Типовой проект

(√)

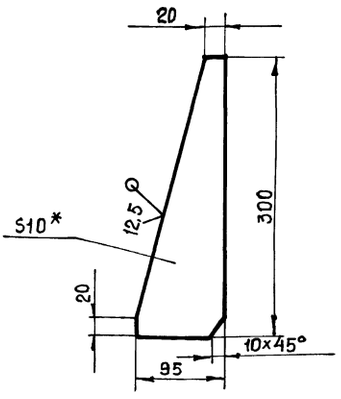

* Размер для справок

Инв. № подл. | Подп. и дата | Взам. инв. № | Инв. № дубл. | Подп. и дата

9133/2 20

Изм.	Лист	№ докум.	Подп.	Дата	НО-242.210.02 ТП-705-1-192.85			
Разраб.		Люст		08.85	Косынка	Лит.	Масса	Масштаб
Пров.		Ковалев		12.08.85		Р	0.58	1:4
						Лист	Листов 1	
Н.контр.		Есина			Лист Б10 ГОСТ 19903-74 Ст.3 ГОСТ 14637-79	ГИПРОПРОМСЕЛЬСТРОЙ г. САРАТОВ		

Копировал: Прошина

Формат А4

Альбом II

Типовой проект

НО-242.300.00 Сб.

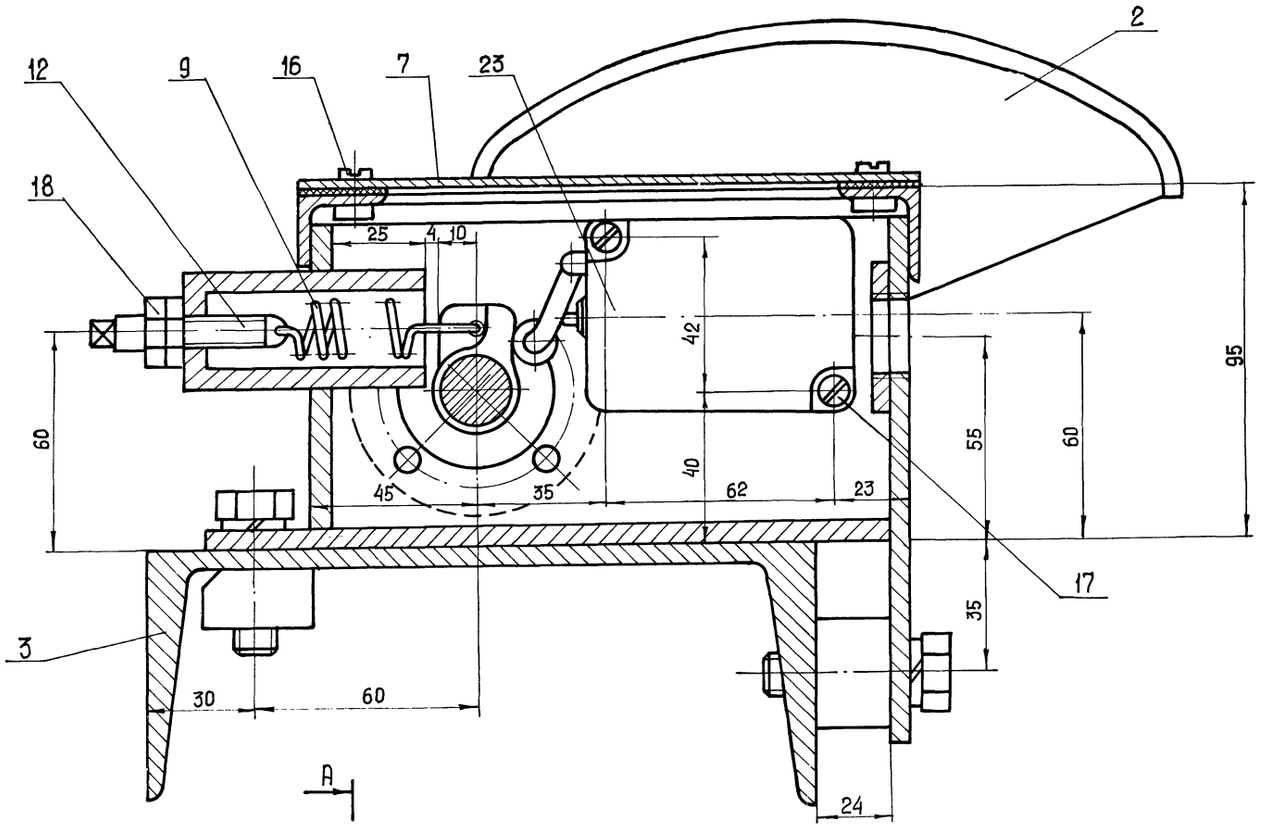

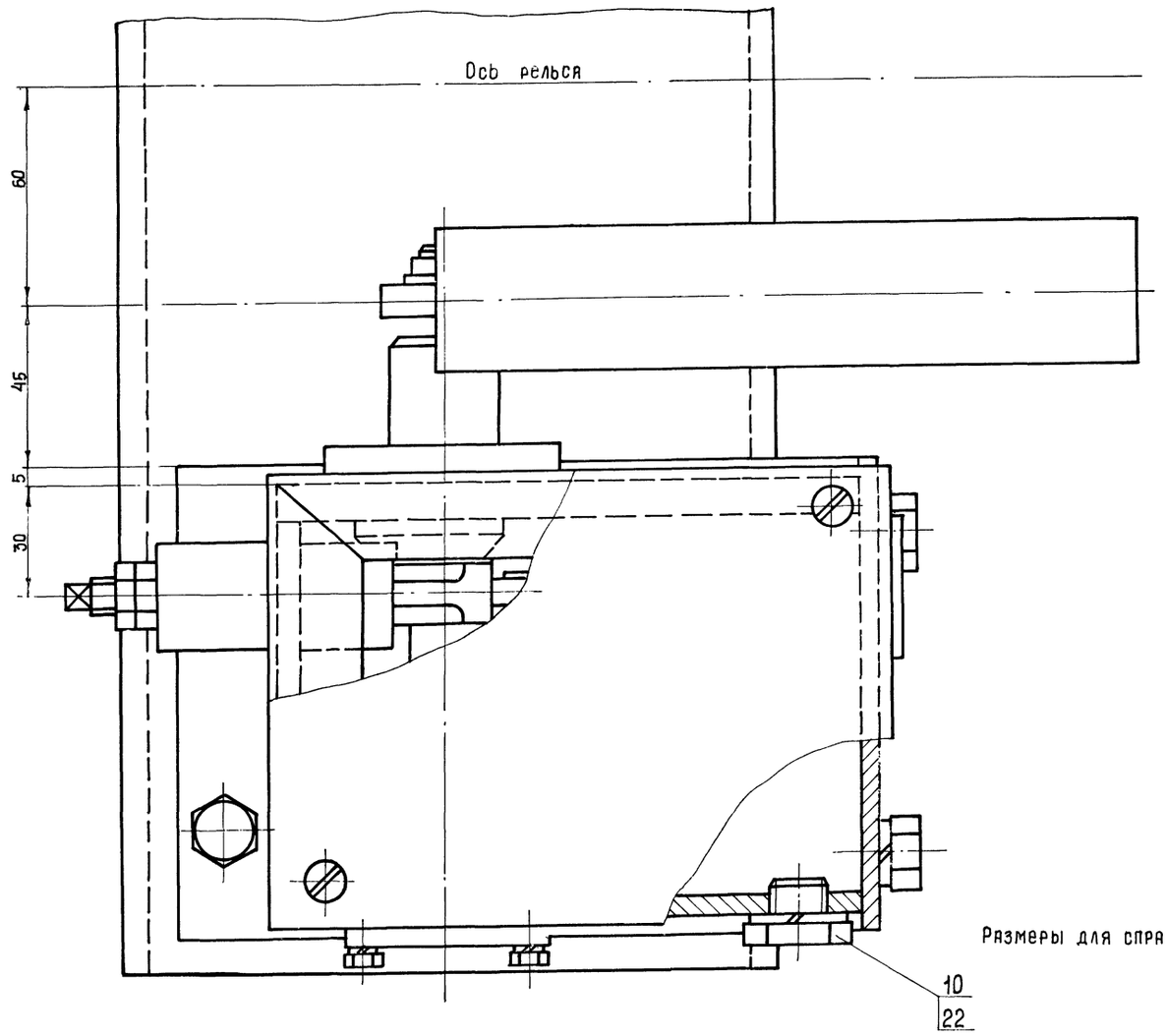

Размеры для справок

А

9133/2 Э1

-705-1-19285

НО-242.300.00 Сб ТП-

Изм	Лист	№ докум.	Подп.	Дата
Разраб.		Люст		08.88
Пров		Ковалев		12.08.88
Гл.инж.отд		Нажметдинов		15.08
Нач.отд		Хабанов		15.08
Н.контр.		Есина		

Установка конечного выключателя ВПК 2112 У2 А

Сборочный чертеж

Лит	Масса	Масштаб
Р	19,0	1:1

Лист 1 Листов 2

ГИПРОПРОМСЕЛЬСТРОЙ г. Саратов

Копировал: Прошина

Формат А2

А - А

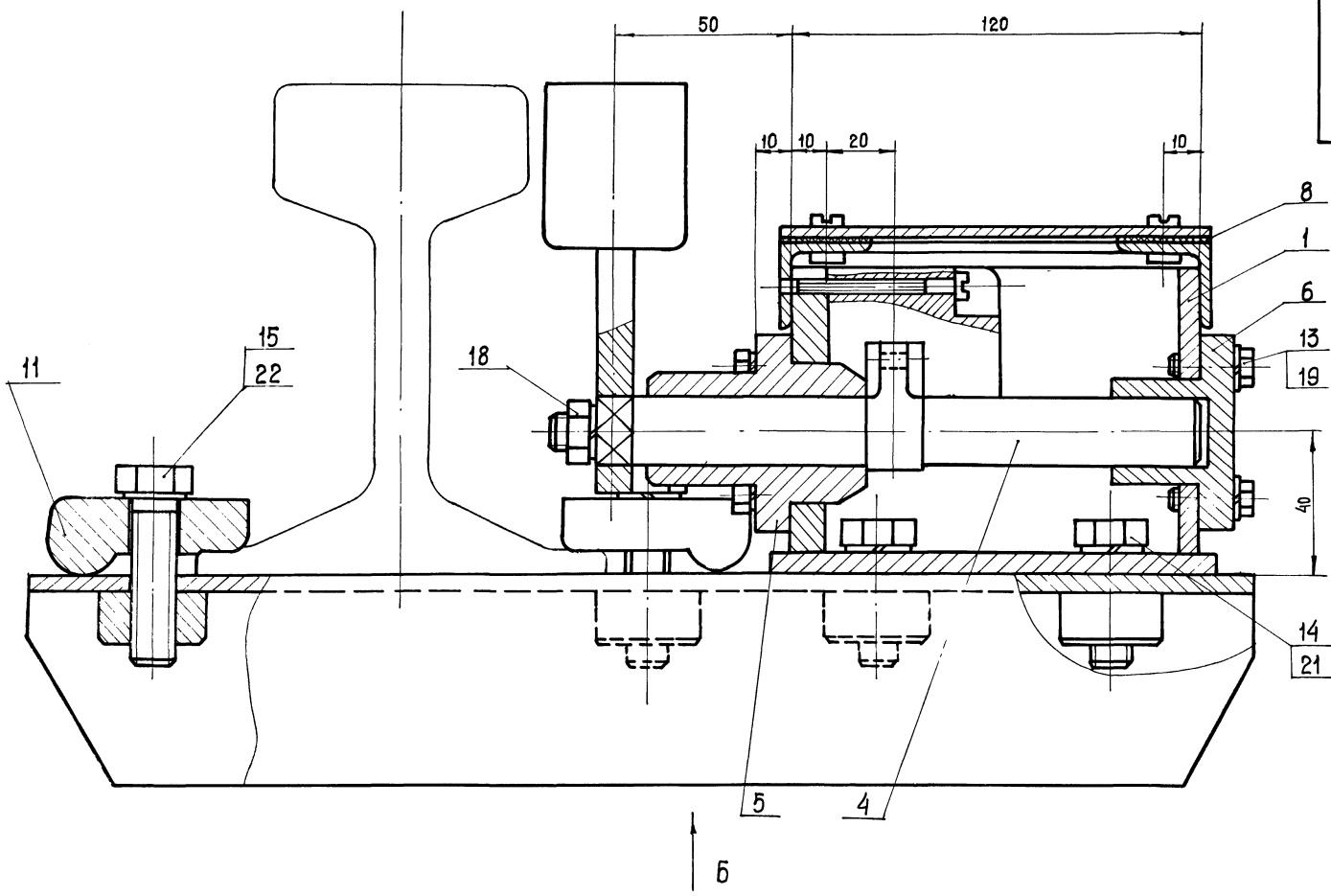

Вид Б
М 1:2

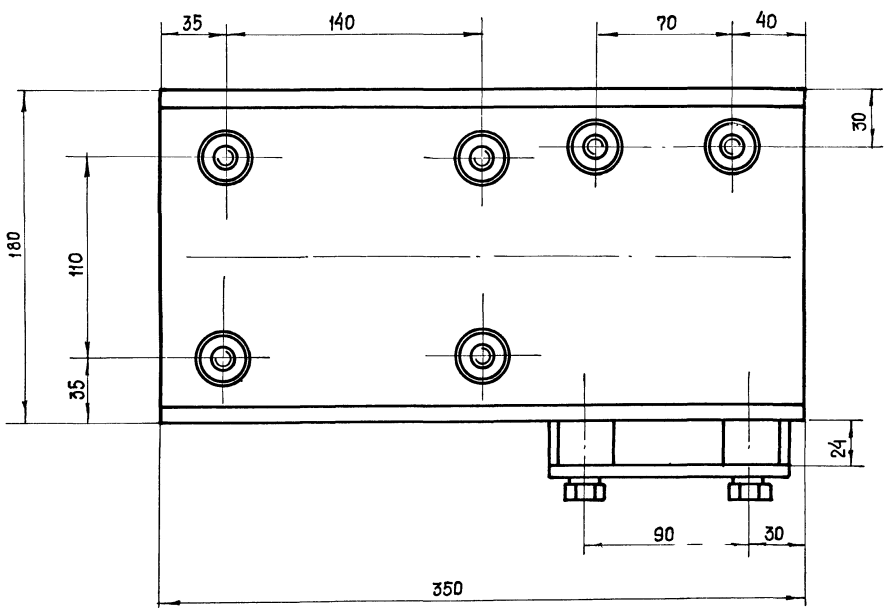

9133/2 22

-705-1-192.85

НО-242.300.00.СБ ТП-

Изм.	Лист	№ докум.	Подп.	Дата	Установка конечного выключателя ВПК 2112 У2А Сборочный чертеж	Лит	Масса	Масштаб
Разраб.		Люст		02.85		Р	19,0	1:1
Пров.		Ковалев		12.85		Лист 2	Листов	
Гл. инж. отд		Нажметдинов		12.85		ГИПРОПРОМСЕЛЬСТРОЙ г. САРАТОВ		
Нач. отд		Кабанов		12.85				
Н. контр		Есина		12.85				

Копировал: Прошина Формат А2

Формат	Зона	Поз	Обозначение	Наименование	Кол.	Примеч.
				Документация		
*)			НО-242.300.00 СБ	Сборочный чертеж		*) А2, А2
				Сборочные единицы		
А4		1	НО-242.310.00	Корпус	1	
А4		2	НО-242.320.00	Рычаг	1	
А4		3	НО-242.330.00	Основание	1	
				Детали		
А4		4	НО-242.300.01	Ось	1	
А4		5	НО-242.300.02	Втулка	1	
А4		6	НО-242.300.03	Втулка	1	
А4		7	НО-242.300.04	Крышка	1	
А4		8	НО-242.300.05	Прокладка	1	
А4		9	НО-242.300.06	Пружина	1	
А4		10	НО-242.300.07	Пробка	1	
А4		11	НО-242.300.08	Зажим	4	
А4		12	НО-242.300.09	Штырь	1	
				Стандартные изделия		
		13		Болт ГОСТ 7798-70 М6×20.58	8	
		14		М12×30.58	4	
		15		М12×50.58	4	
				Винт ГОСТ 1491-72		
		16		М5×10.58	4	
		17		М5×45.58	2	
		18		Гайка М10.5 ГОСТ 5915-70	3	
				Шайба ГОСТ 6402-70		
		19		6 65Г	8	
		20		10 65Г	1	
		21		12 65Г	8	
		22		16 65Г	1	
				Покупные изделия		
		23		Выключатель путевой (конечный) прямого действия типа ВПК 2112 У2А исполнения 2	1	

Альбом II

Типовой проект

Подп. и дата | Инв. № дубл. | Взам. инв. № | Подп. и дата | Инв. № подл.

Изм	Лист	№ докум.	Подп.	Дата
Разраб.		Люст		09.83
Пров.		Ковалев		12.83
Н. контр.		Есина		12.83

НО-242.300.00 ТП-705-1-192.85

Установка конечного выключателя ВПК-2112 У2А

Лит.	Лист	Листов
Р	1	2

ГИПРОПРОМСЕЛЬСТРОЙ г. Саратов

Копировал: Прошина

Формат А4

НО-242.300.00 ТП-705-1-192.85 Лист 2

Копировал: Прошина Формат А4

НО-242.300.05

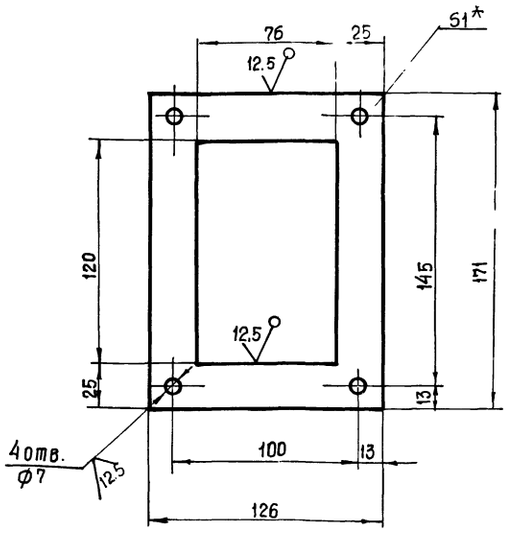

*Размер для справок

Изм	Лист	№ докум.	Подп.	Дата
Разраб.		Люст		09.83
Пров.		Ковалев		12.83
Н. контр.		Есина		12.83

НО-242.300.05 ТП-705-1-192.85

Прокладка

Лит.	Масса	Масштаб
Р	0,05	1:2
Лист	Листов 1	

Пластина I, рулон, ТМКЩ-С-1, ГОСТ 7338-77

ГИПРОПРОМСЕЛЬСТРОЙ г. Саратов

Копировал: Прошина Формат А4

НО-242.300.04

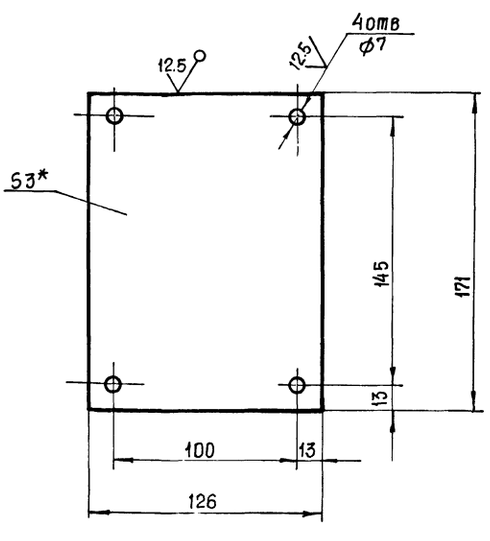

1.*Размер для справок

2. Неуказанные предельные отклонения размеров:
отверстий – H14,
валов – h14,
остальных – ±IT14/2

9133/2

Изм	Лист	№ докум.	Подп.	Дата
Разраб.		Люст		09.83
Пров.		Ковалев		12.83
Гл. инж. отд.		Намметдинов		12.83
Нач. отд.		Кабанов		12.83
Н. контр.		Есина		12.83

НО-242.300.04 ТП-705-1-192.85

Крышка

Лит.	Масса	Масштаб
Р	0,5	1:2
Лист	Листов 1	

Лист 53 ГОСТ 19903-74 Ст.3 ГОСТ 16523-70

ГИПРОПРОМСЕЛЬСТРОЙ г. Саратов

Копировал: Прошина Формат А4

Альбом II

Типовой проект

НО-242.300.03

12.5 (√)

А-А

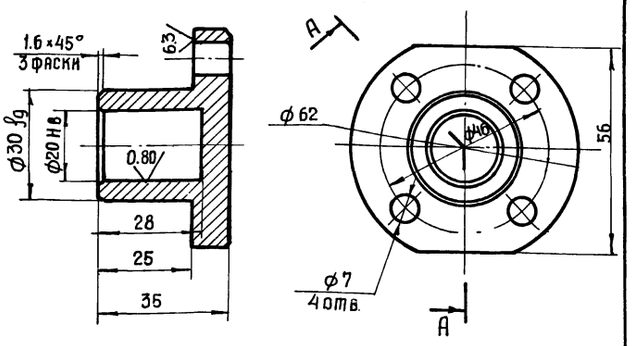

Неуказанные предельные отклонения размеров:
отверстий – H14,
валов – h14,
остальных – ±JT14/2

Изм.	Лист	N докум.	Подп.	Дата	НО-242.300.03 ТП-705-1-192.85			
Разраб.		Люст			Втулка	Лит.	Масса	Масштаб
Пров.		Ковалев				Р	1.28	1:1
						Лист	Листов 1	
Н. контр.		Есина			С4 15-32 ГОСТ 1412-79	ГИПРОПРОМСЕЛЬСТРОЙ г. Саратов		

Копировал: Прошина

Формат А4

НО-242.300.02

12.5 (√)

А-А

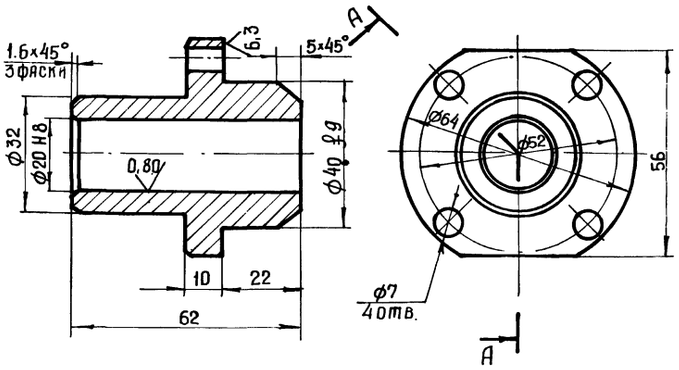

Неуказанные предельные отклонения размеров:
отверстий – H14,
валов – h14,
остальных – ±JT14/2

Изм.	Лист	N докум.	Подп.	Дата	НО-242.300.02 ТП-705-1-192.85			
Разраб.		Люст		01.83	Втулка	Лит.	Масса	Масштаб
Пров.		Ковалев		12.0883		Р	1.5	1:1
						Лист	Листов 1	
Н. контр.		Есина			С4 15-32 ГОСТ 1412-79	ГИПРОПРОМСЕЛЬСТРОЙ г. Саратов		

Копировал: Прошина

Формат А4

Альбом II

Типовой проект

НО-242.300.09

12.5 (√)

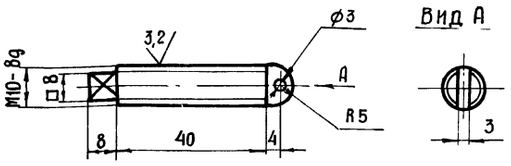

Неуказанные предельные отклонения размеров:
отверстий – H14,
валов – h14

Изм.	Лист	N докум.	Подп.	Дата	НО-242.300.09 ТП-705-1-192.85			
Разраб.		Люст		01.83	Штырь	Лит.	Масса	Масштаб
Пров.		Ковалев		12.0883		Р	0,03	1:1
						Лист	Листов 1	
Н. контр.		Есина			Круг В12 ГОСТ 2590-71 / Ст 3 ГОСТ 535-79	ГИПРОПРОМСЕЛЬСТРОЙ г. Саратов		

Копировал Прошина

Формат А4

Альбом II

Типовой проект

НО-242.300.07

12.5 (√)

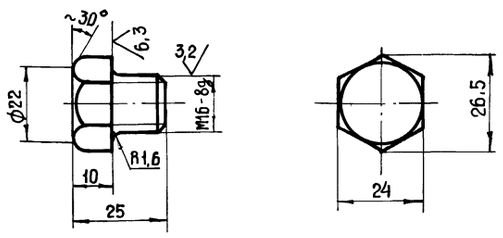

Неуказанные предельные отклонения размеров:
отверстий – H14,
валов – h14

9133/2 24

Изм.	Лист	N докум.	Подп.	Дата	НО-242.300.07 ТП-705-1-192.85			
Разраб.		Люст		01.83	Пробка	Лит.	Масса	Масштаб
Пров.		Ковалев		12.0883		Р	0,04	1:1
Гл. инж. отд.		Нажметдинов		15.03		Лист	Листов 1	
Нач. отд.		Кабанов		15.03	Круг В28 ГОСТ 2590-71 / Ст 3 ГОСТ 535-79	ГИПРОПРОМСЕЛЬСТРОЙ г. Саратов		
Н. контр.		Есина						

Копировал: Прошина

Формат А4

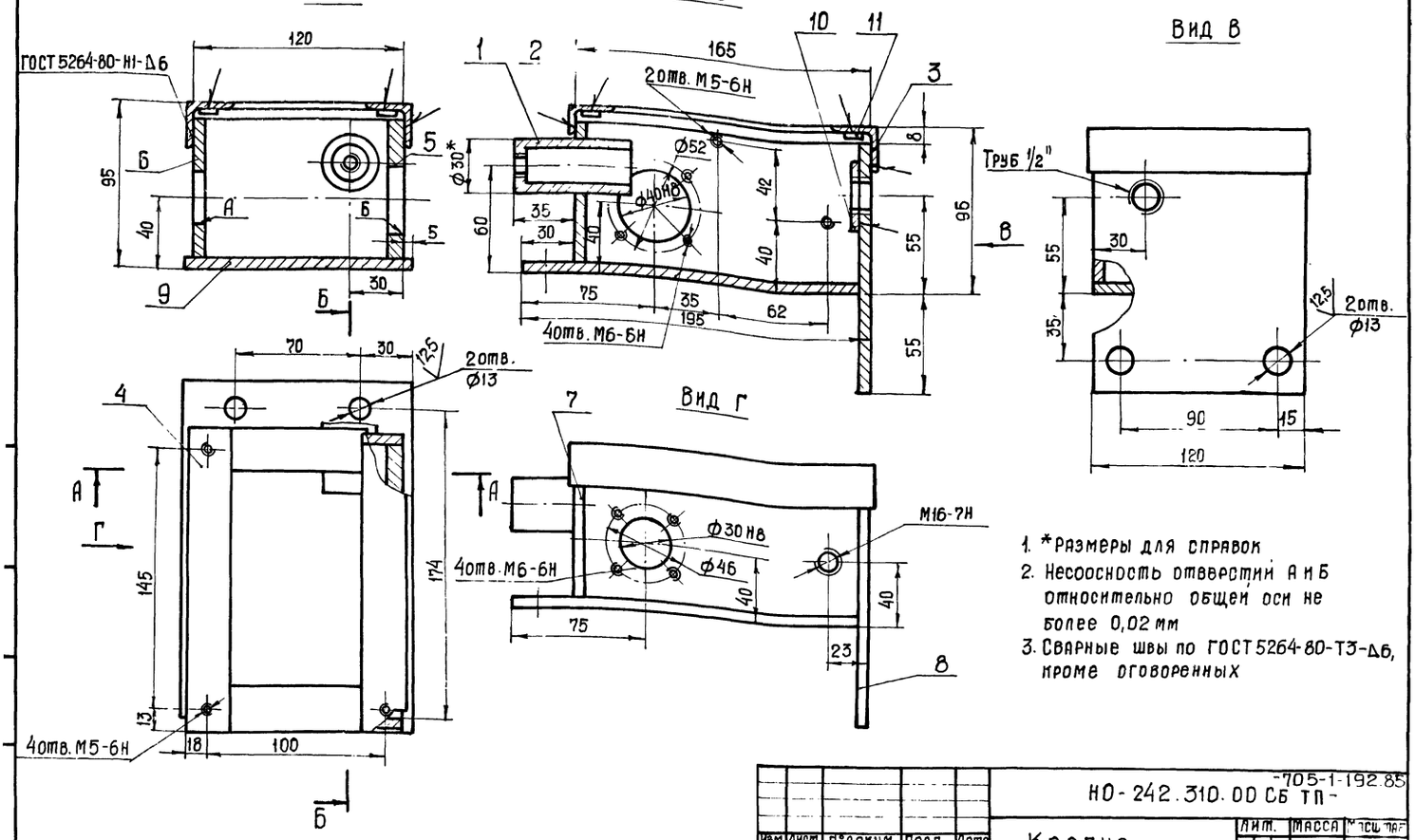

1. *Размеры для справок
2. Несоосность отверстий А и Б относительно общей оси не более 0,02 мм
3. Сварные швы по ГОСТ 5264-80-Т3-Δ6, кроме оговоренных

Изм.	Лист	№ докум.	Подп.	Дата	НО-242.310.00 СБ ТП-705-1-192.85			
Разраб.		Люст		05.93	Корпус Сборочный чертеж	Лит.	Масса	Масштаб
Пров.		Ковалев		12.08.93		Р	5.0	1:2
Гл.инж.отд.		Нажметдинов		15.03.93		Лист	Листов 1	
Нач.отд.		Кабанов		15.03.93		ГИПРОПРОМСЕЛЬСТРОЙ г. Саратов		
Н.контр.		Есина		05.93				

Копировал: Прошина 05 — Формат А3

Формат	Зона	Поз	Обозначение	Наименование	Кол.	Примечание
				Документация		
А3			НО-242.310.00 СБ	Сборочный чертеж		
				Детали		
А4		1	НО-242.310.01	Стакан	1	
А4		2	НО-242.310.02	Перепладина	1	
А4		3	НО-242.310.03	Перекладина	1	
БЧ		4	НО-242.310.04	Поперечина		
				Уголок 625×25×3 ГОСТ 8509-72 / Ст 3 ГОСТ 535-79		
				L=171 h14	2	0,19кг
БЧ		5	НО-242.310.05	Стенка боковая		
				Лист Б10 ГОСТ 19903-74 / Ст.3 ГОСТ14637-79		
				81 h14×159 h14	1	0,97кг
БЧ		6	НО-242.310.06	Стенка боковая		
				Лист Б6 ГОСТ19903-74 / Ст.3 ГОСТ14637-79		
				81 h14×159 h14	1	0,58кг
БЧ		7	НО-242.310.07	Стенка передняя		
				Лист Б6 ГОСТ19903-74 / Ст.3 ГОСТ14537-79		
				81 h14×120 h14	1	0,47кг
БЧ		8	НО-242.310.08	Стенка задняя		
				Лист Б6 ГОСТ 19903-74 / Ст.3 ГОСТ14637-79		

Изм.	Лист	№ докум.	Подп.	Дата	НО-242.310.00 ТП-705-1-192.85			
Разраб.		Люст		05.93	Корпус	Лит.	Лист	Листов
Пров.		Ковалев		12.08.93		Р	1	2
Н.контр.		Есина				ГИПРОПРОМСЕЛЬСТРОЙ г. Саратов		

Копировал: Прошина — Формат А4

Альбом II — Типовой проект

Формат	Зона	Поз	Обозначение	Наименование	Кол	Примечание
				120 h14×140 h14	1	0,8кг
БЧ		9	НО-242.310.09	Основание		
				Лист Б6 ГОСТ19903-74 / Ст.3 ГОСТ14637-79		
				130 h14×189 h14	1	1,15кг
БЧ		10	НО-242.310.10	Накладка		
				Полоса Б-24×40 ГОСТ103-76 / Ст.3 ГОСТ535-79		
				L=40 h14	1	0,05кг
БЧ		11	НО-242.310.11	Накладка		
				Полоса Б-24×12 ГОСТ103-76 / Ст.3 ГОСТ535-79		
				L=12 h14	4	0,004кг

Инв.№ подл. | Подп. и дата | Взам. инв.№ | Инв.№ дубл. | Подп. и дата

9133/2 — 25

Изм.	Лист	№ докум.	Подп.	Дата	705-1-192.85 НО-242.310.00 ТП-	Лист 2

Копировал: Прошина — Формат

НО-242.310.02

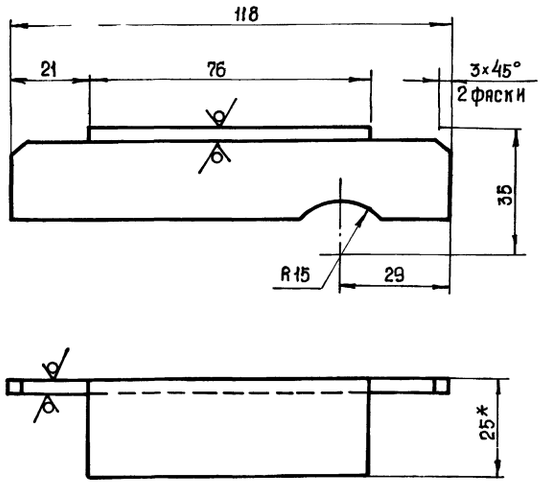

1.* Размер для справок.

2. Неуказанные предельные отклонения размеров:
валов – h14,
отверстия – H14,
остальных – ±JT14/2

Изм	Лист	№ докум.	Подп.	Дата	НО-242-310.02 ТП-705-1-192.85	Лит.	Масса	Масштаб
Разраб		Люст		08.82	Перекладина	Р	0.1	1:1
Пров.		Ковалев		12.08.83		Лист	Листов 1	
Н. контр.		Есина			Уголок Б-25×25×3 ГОСТ 8509-72 / Ст.3 ГОСТ 535-79	ГИПРОПРОМСЕЛЬСТРОЙ г. Саратов		

Копировал: Прошина Формат А4

НО-242.310.03

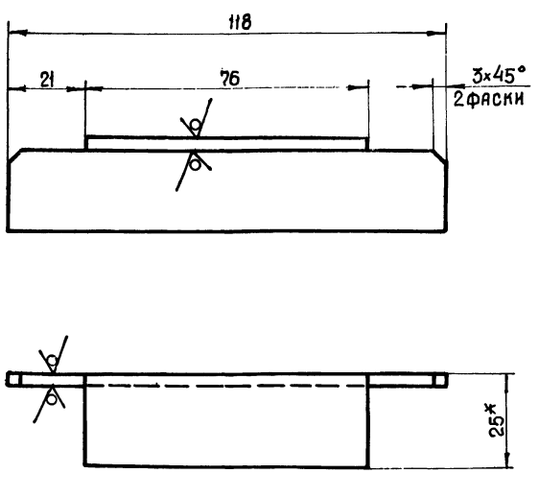

1.* Размер для справок.

2. Неуказанные предельные отклонения размеров:
валов – h14,
остальных – ±JT14/2

Изм	Лист	№ докум.	Подп.	Дата	НО 242-310-03 ТП-705-1-192.85	Лит	Масса	Масштаб
Разраб		Люст		08.82	Перекладина	Р	0.12	1:1
Пров.		Ковалев		12.08.83		Лист	Листов 1	
Н. контр.		Есина			Уголок Б-25×25×3 ГОСТ 8509-72 / Ст.3 ГОСТ 535-79	ГИПРОПРОМСЕЛЬСТРОЙ г. Саратов		

Копировал: Прошина Формат А4

НО-242.310.01

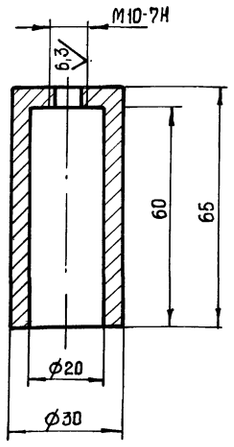

Неуказанные предельные отклонения размеров:
отверстия – H14,
вала – h14,
остальных – ±JT14/2

Изм	Лист	№ докум.	Подп.	Дата	НО-242.310.01 ТП-705-1-192.85	Лит.	Масса	Масштаб
Разраб		Люст		08.83	Стакан	Р	0,2	1:1
Пров.		Ковалев		12.08.83		Лист	Листов 1	
Н. контр.		Есина			Ст.3 ГОСТ 380-71	ГИПРОПРОМСЕЛЬСТРОЙ г. Саратов		

Копировал: Прошина Формат А4

НО-242.300.06

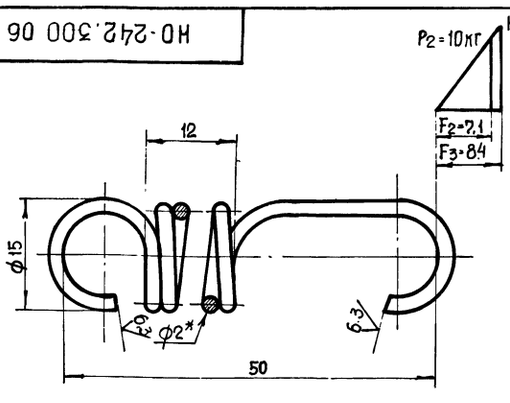

$G = 8.10^3$ кгс/мм²
$\tau = 63$ кгс/мм²
Пружина 366 ГОСТ 13766-68
Направление навивки пружины – правое
n=5
*Размеры и параметры для справок
Остальные технические требования по ГОСТ 16118-70.

9133/2 26

Изм	Лист	№ докум.	Подп.	Дата	НО-242.300.06 ТП-705-1-192.85	Лит.	Масса	Масштаб
Разраб.		Люст		08.83	Пружина	Р	0,05	2:1
Пров.		Ковалев		12.08.83		Лист	Листов 1	
Гл.инж.отд.		Нажметдинов		15.08				
Нач.отд.		Кабанов		15.08.83	Проволока 2.0 ГОСТ 14963-78	ГИПРОПРОМСЕЛЬСТРОЙ г. Саратов		
Н. контр.		Есина						

Копировал: Прошина Формат А4

НО-242.320.00 СБ

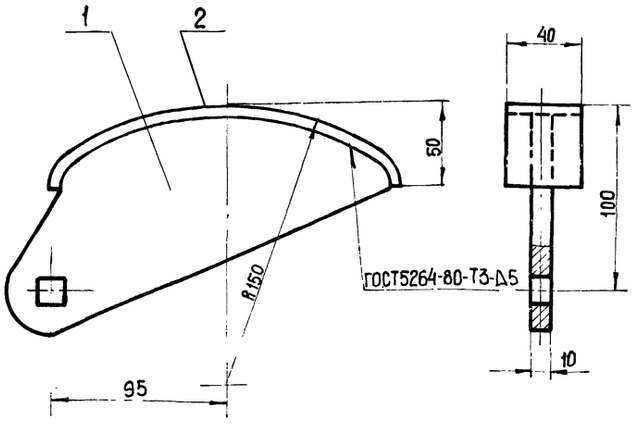

Размеры для справок

Изм.	Лист	№ докум.	Подп.	Дата
Разраб.		Люст		07.03
Пров.		Ковалев		07.03
Н. контр.		Есина		07.03

НО-242.320.00 СБ ТП-705-1-192.85

Рычаг
Сборочный чертеж

Лит.	Масса	Масштаб
Р	2.2	1:2

Лист | Листов 1

ГИПРОПРОМСЕЛЬСТРОЙ г. Саратов

Копировал: Прошина Формат А4

Альбом II

Типовой проект

Взам. инв. № | Инв. № дубл. | Подп. и дата | Инв. № подл. | Подп. и дата

Формат	Зона	Поз.	Обозначение	Наименование	Кол.	Примечание
				Документация		
А4			НО-242.320.00 СБ	Сборочный чертеж		
				Детали		
А4		1	НО-242.320.01	Ребро	1	
А4		2	НО-242.320.02	Крышка	1	

Изм.	Лист	№ докум.	Подп.	Дата
Разраб.		Люст		07.03
Пров.		Ковалев		07.03
Н. контр.		Есина		07.03

НО-242.320.00 ТП-705-1-192.85

Рычаг

Лит.	Лист	Листов
Р		1

ГИПРОПРОМСЕЛЬСТРОЙ г. Саратов

Копировал: Прошина Формат А4

НО-242.320.01

12.5

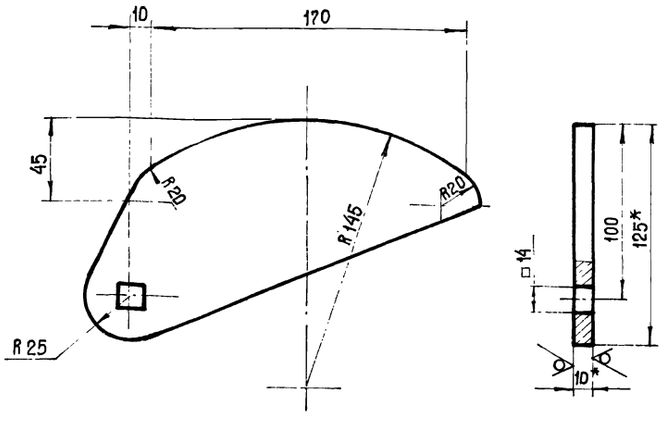

1 *Размер для справок

2 Неуказанные предельные отклонения размеров:

отверстия - H14,

вала - h14,

остальных - ±JT14/2

Изм.	Лист	№ докум.	Подп.	Дата
Разраб.		Люст		07.03
Пров.		Ковалев		07.03
Н. контр.		Есина		07.03

НО-242.320.01 ТП-705-1-192.85

Ребро

Лит.	Масса	Масштаб
Р	1.75	1:2

Лист | Листов 1

Лист Б10 ГОСТ 19903-74 / Ст.3 ГОСТ 14637-79

ГИПРОПРОМСЕЛЬСТРОЙ г. Саратов

Копировал: Прошина Формат А4

НО-242.320.02

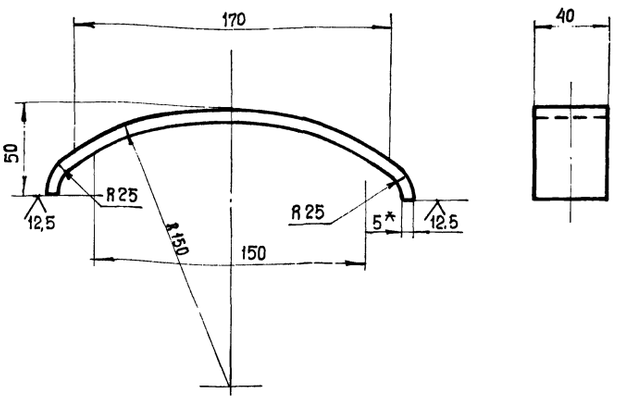

1* Размер для справок

2. Неуказанные предельные отклонения размеров:

вала - h14,

остальных - ±JT14/2

9133/2 27

Изм.	Лист	№ докум.	Подп.	Дата
Разраб.		Люст		07.03
Пров.		Ковалев		07.03
Гл. инж. отд.		Нажметдинов		12.03.85
Нач. отд.		Кабанов		15.04.85
Н. контр.		Есина		07.03

НО-242-320.02 ТП-705-1-192.85

Крышка

Лит.	Масса	Масштаб
Р	0,45	1:2

Лист | Листов 1

Лист Б10 ГОСТ 19903-74 / Ст 3 ГОСТ 14637-79

ГИПРОПРОМСЕЛЬСТРОЙ г. Саратов

Копировал: Прошина Формат А4

НО-242.300.01

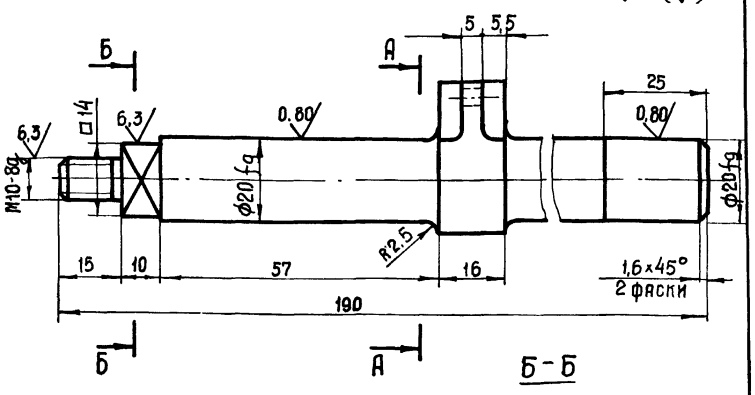

Б - Б

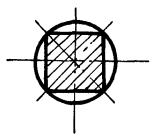

А - А

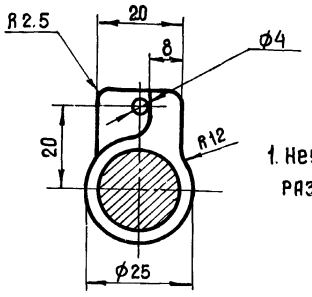

1. Неуказанные предельные отклонения размеров: отверстий – H14, валов – h14, остальных – ±JT14/2

НО-242.300.01 ТП-705-1-192.85

Изм	Лист	N докум.	Подп.	Дата
Разраб.	Люст			08.85
Пров.	Ковалев			12.08.85
Н.контр.	Есина			24.09.85

Ось

Лит.	Масса	Масштаб
Р	0,5	1:1

Лист Листов 1

Сталь 45 ГОСТ 1050-74

ГИПРОПРОМСЕЛЬСТРОЙ г. Саратов

Копировал: Прошина

Формат А4

Альбом II

Типовой проект

Инв. № подл. | Подп. и дата | Взам. инв. № | Инв. № дубл. | Подп. и дата

НО-242.300.08

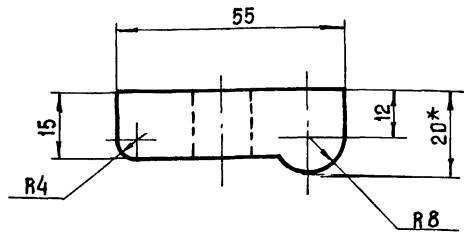

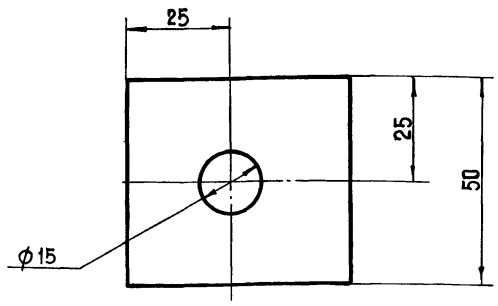

1* Размер для справок

2. Неуказанные предельные отклонения размеров: отверстия – H14, валов – h14, остальных – ±JT14/2

НО-242.300.08 ТП-705-1-192.

Изм	Лист	N докум.	Подп.	Дата
Разраб.	Люст			08.85
Пров.	Ковалев			12.08.85
Н контр	Есина			24.09.85

Зажим

Лит	Масса	Масшт
Р	0,4	1:1

Лист Листов 1

Лист Б 20 ГОСТ 19903-74 / Ст 3 ГОСТ 14637-79

ГИПРОПРОМСЕЛЬСТРОЙ г. Саратов

Копировал: Прошина

Формат А4

Альбом II

Типовой проект

Инв. № подл. | Подп. и дата | Взам. инв. № | Инв. № дубл. | Подп. и дата

НО-242.300.00 Сб

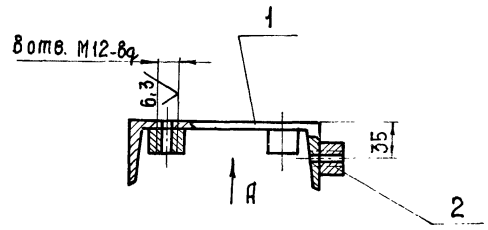

Вид А

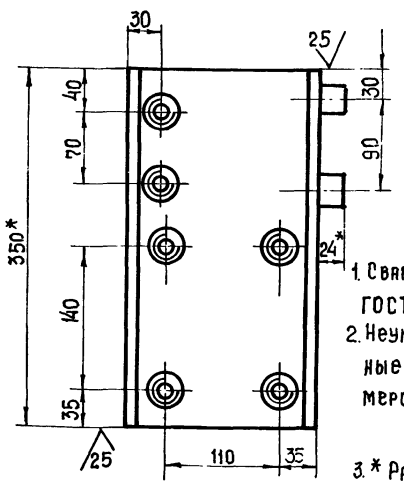

1. Сварные швы по ГОСТ 5264-80-Т2-Δ8
2. Неуказанные предельные отклонения размеров: валов – h14, остальных – ±JT14/2
3. * Размеры для справок.

НО-242.300.00 Сб ТП-705-1-192.85

Изм	Лист	N докум	Подп.	Дата
Разраб.	Люст			08.85
Пров.	Ковалев			12.08.85
Гл.инж.отд	Нажметдинов			15.08.85
Нач.отд.	Набанов			15.08.85
Н.контр.	Есина			24.09.85

Основание

Сборочный чертеж

Лит	Масса	Масштаб
Р	6.8	1:4

Лист Листов 1

ГИПРОПРОМСЕЛЬСТРОЙ г. Саратов

Копировал

Формат А4

Альбом II

Типовой проект

Инв. № подл. | Подп. и дата | Взам. инв. № | Инв. № дубл. | Подп. и дата

Формат	Зона	Поз	Обозначение	Наименование	Кол.	Примечание
				Документация		
А4			НО-242-330.00 СБ	Сборочный чертеж		
				Детали		
Б4		1	НО-242-330. 01	Опора		
				Швеллер 18 ГОСТ 8240-72 / Ст.3 ГОСТ 535-79		
				L-350 h14	1	5,7кг
Б4		2	НО-242-330. 02	Бонка		
				Круг В30 ГОСТ 2590-71 / Ст.3 ГОСТ 535-79		
				L-24 h14	8	0,13к

9133/2

НО-242.330.00 ТП-705-1-192.85

Изм	Лист	N докум.	Подп	Дата
Разраб.	Люст			08.85
Пров.	Ковалев			12.08.85
Н.контр	Есина			24.09.85

Основание

Лит	Лист	Листов
Р		1

ГИПРОПРОМСЕЛЬСТРОЙ г. Саратов

Копировал Прошина

Формат

Альбом II

Типовой проект

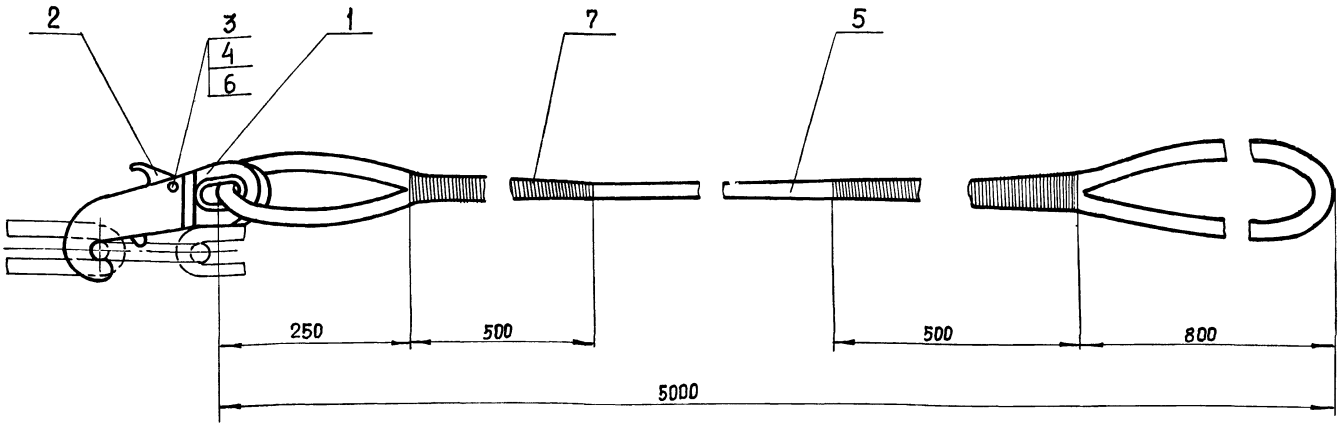

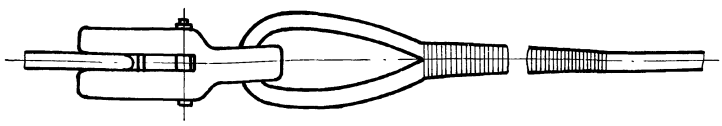

Устройство в сборе проверить под нагрузкой, равной 8 тонн. Нарушение свивки стропа поз.5 и обрыв проволоки поз.7 – не допускается.

Изм.	Лист	№ докум.	Подп.	Дата
Разраб.		Люст		08.85
Пров.		Ковалев		12.08.85
Гл. инж. отд.		Нажметдинов		15.08
Нач. отд.		Кабанов		15.08
Н. контр.		Есина		24.09.85

НО-242.400.00 СБ ТП-705-1-192.85

Чалочное устройство. Сборочный чертеж

Лит.	Масса	Масштаб
Р	21	1:5
Лист	Листов 1	

ГИПРОПРОМСЕЛЬСТРОЙ г. Саратов

Копировал: Прошина

Формат А3

Альбом II

Типовой проект

Формат	Зона	Поз.	Обозначение	Наименование	Кол	Примечание
				Документация		
А3			НО-242.400.00 СБ	Сборочный чертеж		
				Детали		
А3		1	НО-242.400.01	Крюк	1	
А4		2	НО-242.400.02	Защелка	1	
А4		3	НО-242.400.03	Ось	1	
А4		4	НО-242.400.04	Шайба	1	
Б4		5	НО-242.400.05	Строп		
				Канат 22,5-Г-1-Н-1568/160 ГОСТ 2688-80		
				ℓ=7,2 м	1	12,3 кг
				Стандартные изделия		
		6		Шплинт 3,2×25 ГОСТ 397-79	1	
				Материалы		
		7		Проволока 1,0-О-4 ГОСТ 3282-74	0,5	кг

Изм.	Лист	№ докум.	Подп.	Дата
Разраб.		Люст		08.85
Пров.		Ковалев		12.08.85
Н. контр.		Есина		24.09.85

НО-242.400.00 ТП-705-1-192.85

Чалочное устройство

Лит.	Лист	Листов
Р		1

ГИПРОПРОМСЕЛЬСТРОЙ

Копировал: Прошина

Формат А4

Альбом II

Типовой проект

Инв. № подл. | Подп. и дата | Взам. инв. № | Инв. № дубл. | Подп. и дата

НО-242.400.02

12,5

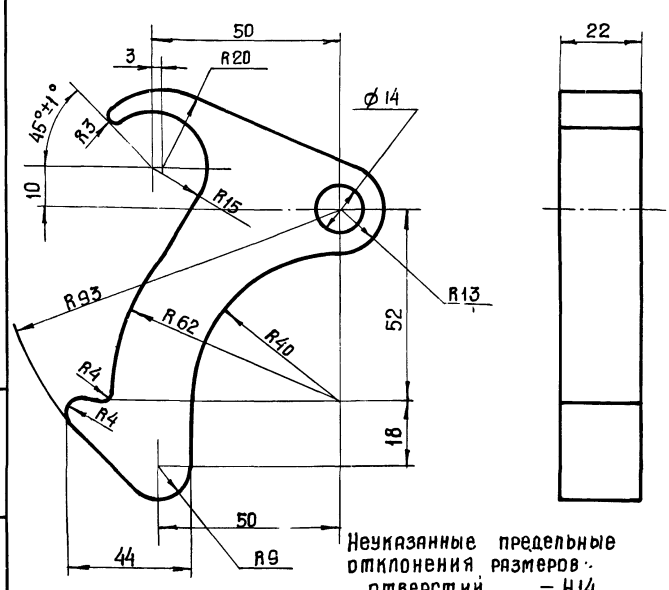

Неуказанные предельные отклонения размеров:
отверстий – H14,
валов – h14,
остальных – ± IT14/2

29

9133/2

Изм.	Лист	№ докум.	Подп.	Дата
Разраб.		Люст		08.85
Пров.		Ковалев		12.08.85
Н. контр.		Есина		24.09.85

НО-242.400.02 ТП-705-1-192.85

Защелка

Лит.	Масса	Масштаб
Р	0,4	1:1
Лист	Листов 1	

Ст 3 ГОСТ 380-71

ГИПРОПРОМСЕЛЬСТРОЙ г. Саратов

Копировал: Прошина

Формат А4

НО-242.400.01

12.5

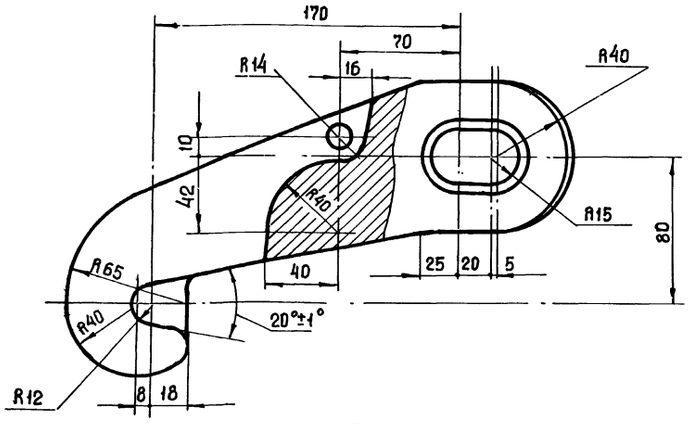

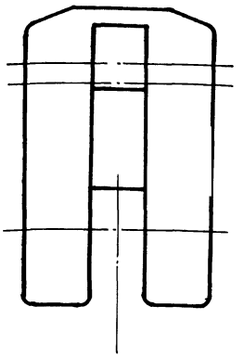

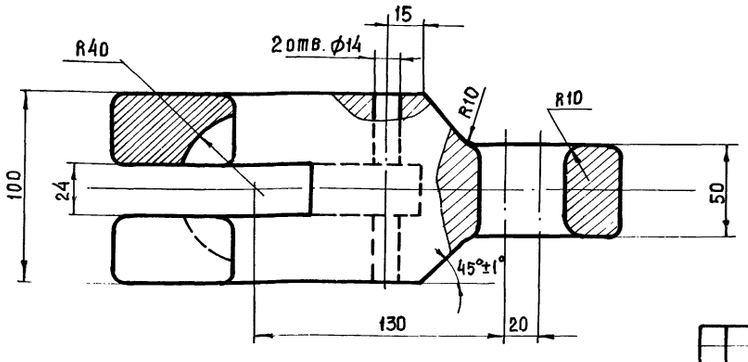

1. Неуказанные предельные отклонения размеров: отверстий - H14, валов - h14, остальных - ± JT14/2
2. Неуказанные радиусы закругления выполнить равными 5 мм

					НО-242.400.01 ТП-705-1-192.85			
Изм	Лист	№докум.	Подп.	Дата	Крюк	Лит.	Масса	Масштаб
Разраб.		Люст		08.83		Р	8.0	1:2
Пров.		Ковалев		12.08.83		Лист	Листов 1	
Гл.инж.отд.		Нажметдинов		15.08				
Нач отд		Кабанов		15.08.83	Ст. 3 ГОСТ 380-71	ГИПРОПРОМСЕЛЬСТРОЙ г. Саратов		
Н.контр.		Есина		24.10.83				

Копировал: Прошина Формат А3

НО-242.400.03

12.5

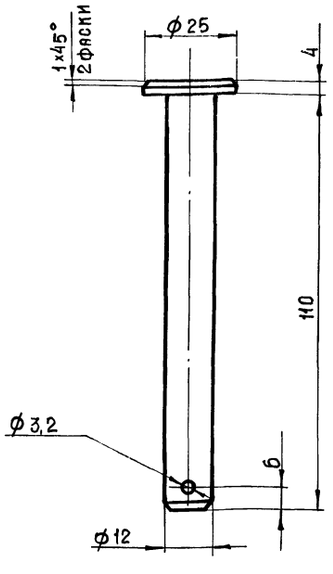

Неуказанные предельные отклонения размеров: отверстий - H14, валов - h14, остальных - ± JT14/2.

					НО-242.400.03 ТП-705-1-192.85			
Изм	Лист	№докум.	Подп.	Дата	Ось	Лит.	Масса	Масштаб
Разраб.		Люст		08.83		Р	0,1	1:1
Пров.		Ковалев		12.08.83		Лист	Листов 1	
Н.контр.		Есина		24.10.83	Ст. 3 ГОСТ 380-71	ГИПРОПРОМСЕЛЬСТРОЙ г. Саратов		

Копировал: Прошина Формат А4

НО-242.400.04

12,5

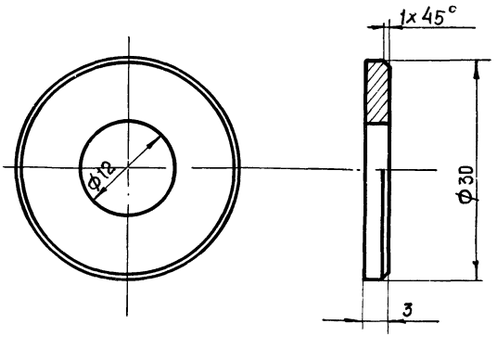

Неуказанные предельные отклонения размеров: отверстий - H14, валов - h14, остальных - ± JT14/2

9133/2 30

					НО-242.400.04 ТП 705-1-192.85			
Изм	Лист	№докум.	Подп.	Дата	Шайба	Лит.	Масса	Масштаб
Разраб.		Люст		08.83		Р	–	2:1
Пров.		Ковалев		12.08.83		Лист	Листов 1	
Н.контр.		Есина		24.10.83	Ст 3 ГОСТ 380-71	ГИПРОПРОМСЕЛЬСТРОЙ г. Саратов		

Копировал: Прошина Формат А4

Альбом II

Типовой проект

Взам. инв. №

Инв. № подл. | Подп. и дата | Подп. и дата

НО-242.500.00 СБ

Альбом II

Типовой проект

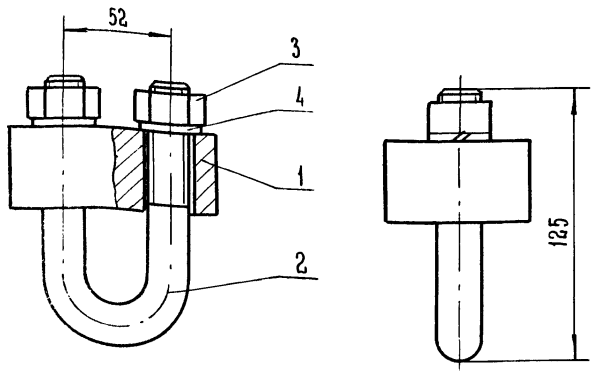

Размеры для справок

Поз.	Обозначение	Наименование	Кол	Примеч.
		Документация		
	НО-242.500.00 СБ	Сборочный чертёж		
		Детали		
А4	1 НО-242.500.01	Пластина	1	
А4	2 НО-242.500.02	Скоба	1	
		Стандартные изделия		
	3	Гайка М20.5.09		
		ГОСТ 5915-70	2	
	4	Шайба 20.65Г.09		
		ГОСТ 6402-70	2	

Инв. N подл. | Подп. и дата | Взам. инв. N | Инв. N дубл. | Подп. и дата

Изм.	Лист	N докум.	Подп.	Дата
Разраб.		Люст		08.85
Пров.		Ковалев		12.08.85
Н. контр.		Есина		12.08.85

НО-242.500.00 ТП-705-1-192.85

Зажим. Сборочный чертёж

Лит	Масса	Масштаб
Р	2,75	1:2
Лист	Листов 1	

ГИПРОПРОМСЕЛЬСТРОЙ г. Саратов

Копировал: Ильичева

Формат А4

3

НО-242.500.01

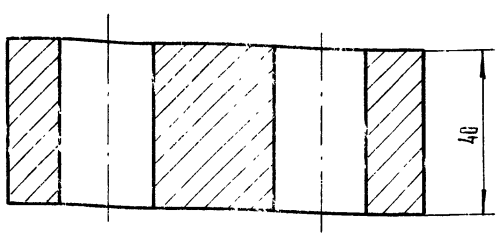

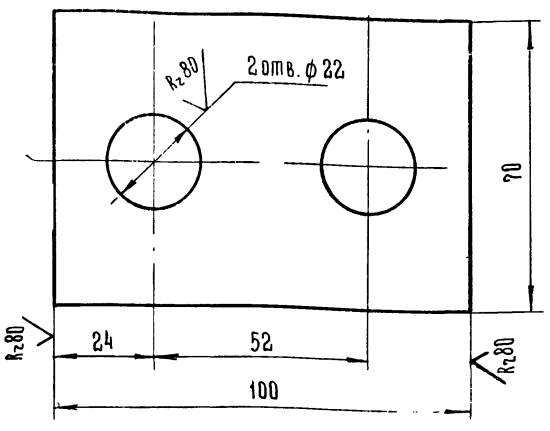

Предельные отклонения размеров: отверстий - H14, остальных — ± JT14/2

Изм.	Лист	N докум.	Подп.	Дата
Разраб.		Люст		08.85
Пров.		Ковалев		12.08.85
Н. контр.		Есина		12.08.85

НО-242.500.01 ТП-705-1-192.85

Пластина

Лит.	Масса	Масштаб
Р	2,0	1:1
Лист	Листов 1	

Полоса 40×70 ГОСТ 103-76 / Ст3 ГОСТ 535-79

ГИПРОПРОМСЕЛЬСТРОЙ г. Саратов

Копировал: Ильичева

Формат А4

НО-242.500.02

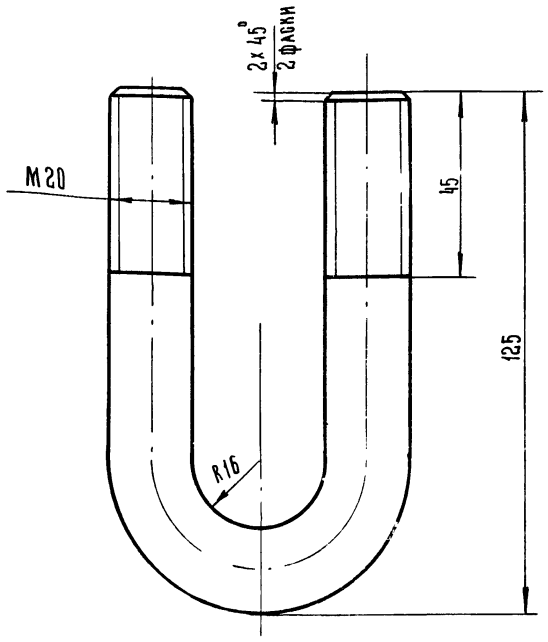

Предельные отклонения размеров: валов - h14, остальных ± JT14/2.

31

9133/2

Изм.	Лист	N докум.	Подп.	Дата
Разраб.		Люст		08.85
Пров.		Ковалев		12.08.85
Н. контр.		Есина		12.08.85

НО-242.500.02 ТП-705-1-192.85

Скоба

Лит	Масса	Масштаб
Р	0,62	1:1
Лист	Листов 1	

Круг В20 ГОСТ 2590-71 / Ст3 ГОСТ 535-79

ГИПРОПРОМСЕЛЬСТРОЙ г. Саратов

Копировал: Ильичева

Формат А4

Альбом II

Типовой проект

Формат	Зона	Поз.	Обозначение	Наименование	Кол.	Примеч.
				Документация		
А3			НО-243.000.00.СБ	Сборочный чертёж		
А3			НО-243.000.00.ВБ	Ведомость спецификации		
А3			НО-243.000.00.ВП.	Ведомость покупных изделий		
			НО-243.000.00.М4.	Монтажный чертёж		
				Сборочные единицы		
А4		1	НО-243.100.00	Стойка	1	
А4		2	НО-243.200.00	Кронштейн	1	
				Детали		
А4		5	НО-243.000.01	Планка	1	
А4		6	НО-243.000.02	Прокладка	1	
А4		7	НО-243.000.03	Пластина	1	
				Стандартные изделия		
				Болты ГОСТ 7798-70		
		10		М10 х 40.58.09	3	
		11		М12 х 90.58.09	2	
		12		М12 х 130.58.09	4	
				Гайки ГОСТ 5915-70		
		14		М10.5.09	3	
		15		М12.5.09	6	
		17		Шайбы ГОСТ 6402-70 10.65Г.09	3	
		18		12.65Г.09	6	

Инв. N подл. | Подп. и дата | Взам. инв. N | Инв. N дубл. | Подп. и дата

Изм.	Лист	N докум.	Подп.	Дата
Разраб.		Трудаев		9.08.85
Пров.		Ковалев		12.08.85
Н. контр.		Есина		

НО-243.000.00 ТП-705-1-192.85

Штанга

Лит	Лист	Листов
Р	1	2

ГИПРОПРОМСЕЛЬСТРОЙ г. Саратов

Инв. N подл. | Подп. и дата | Взам. инв. N | Инв. N дубл. | Подп. и дата

Изм.	Лист	N докум.	Подп.	Дата

НО-243.000.00 ТП-705-1-192.85 Лист 2

Копировал: Ильичева Формат А4

НО-243.000.00.СБ

Вид А

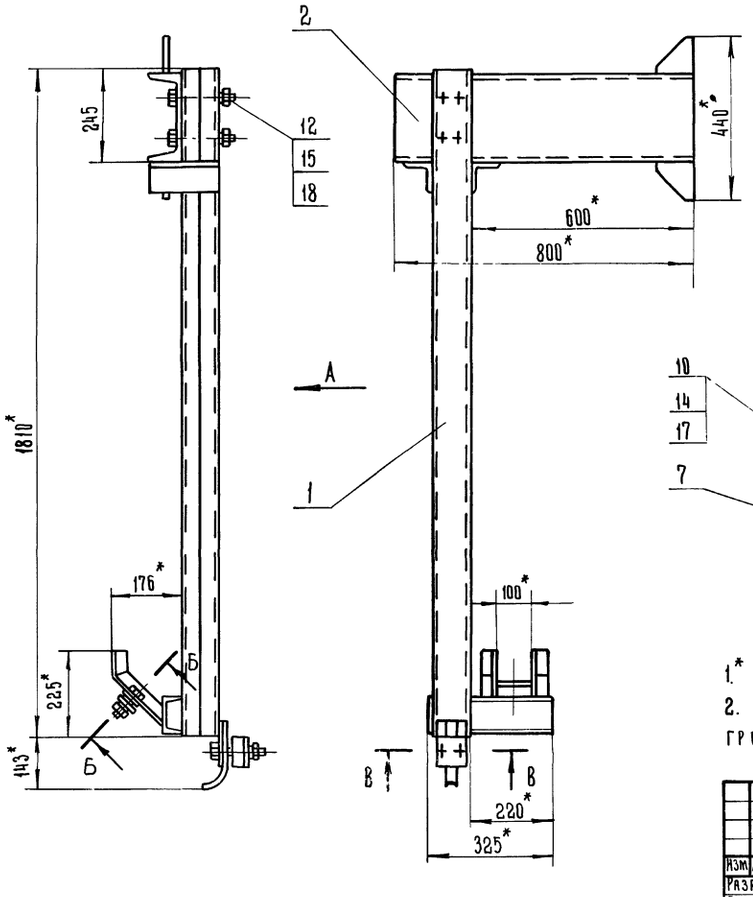

В - В
М1:2

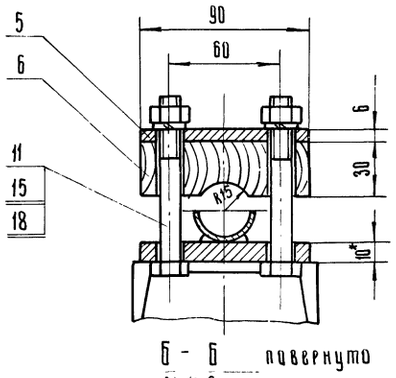

Б - Б повернуто
М1:2

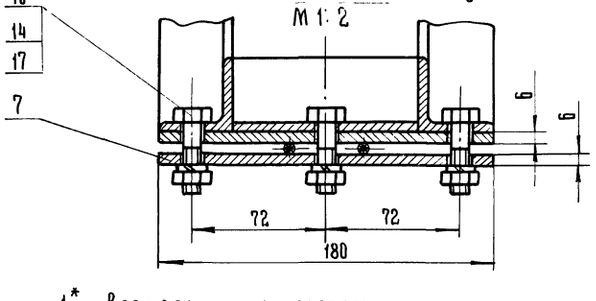

1.* Размеры для справок

2. Кронштейн поз. 2 приварить к тележке мостового грейферного крана по чертежу: НО-243.000.00.М4

9133/2 32

НО-243.000.00.СБ ТП-705-1-192.85

Изм.	Лист	N докум.	Подп.	Дата
Разраб.		Трудаев		9.08.85
Пров.		Ковалев		12.08.85
Гл. спец.		Кивальский		15.08.85
Гл. инж. отд.		Нажметдинов		15.08.85
Нач. отд.		Кабанов		15.08.85
Н. контр.		Есина		

Штанга. Сборочный чертёж.

Лит.	Масса	Масштаб
Р	63	1:10

Лист | Листов 1

ГИПРОПРОМСЕЛЬСТРОЙ г. Саратов

Копировал: Ильичева Формат А3

Альбом II

Типовой проект

№ строки	Обозначение	Наименование	Куда входит: Обозначение	Куда входит: Кол.	Общее кол.	Примечание
1	НО-243.000.00	Штанга			1	
2						
3	НО-243.100.00	Стойка	НО-243.000.00	1	1	
4	НО-243.200.00	Кронштейн	НО-243.000.00	1	1	
5						
6						
7						
8						
9						
10						
11						
12						
13						
14						
15						
16						
17						
18						
19						
20						
21						
22						
23						
24						
25						
26						

Изм.	Лист	№ докум.	Подп.	Дата
Разраб.		Трудаев		20.08.85
Пров.		Ковалев		12.08.85
Н. контр.		Есина		12.08.85

НО-243.000.00 ВС ТП-705-1-192.85

Штанга. Ведомость спецификаций.

Лит.	Лист	Листов
Р		1

ГИПРОПРОМСЕЛЬСТРОЙ г. Саратов

Копировал: Матвеева Формат А3

Альбом II

Типовой проект

№ строки	Наименование	Код ОКП	Обозначение документа на поставку	Поставщик	Куда входит (обозначение)	Количество: На изделие	в комплекты	на регулир.	Всего	Примечание
1	Крепежные изделия									
2										
3	Болт М10×40.58.09		ГОСТ 7798-70		НО-243.000.00	3			3	
4	М12×90.58.09		ГОСТ 7798-70		НО-243.000.00	2			2	
5	М12×130.58.09		ГОСТ 7798-70		НО-243.000.00	4			4	
6										
7	Гайка М10.5.09		ГОСТ 5915-70		НО-243.000.00	3			3	
8	М12.5.09		ГОСТ 5915-70		НО-243.000.00	6			6	
9										
10	Шайба 10.65Г.09		ГОСТ 6402-70		НО-243.000.00	3			3	
11	12.65Г.09		ГОСТ 6402-70		НО-243.000.00	6			6	
12										
13										
14										
15										
16										
17										
18										
19										
20										
21										
22										
23										
24										
25										

9133/2

Изм.	Лист	№ докум.	Подп.	Дата
Разраб.		Трудаев		20.08.85
Пров.		Ковалев		12.08.85
Гл. инж. отд.		Нажметдинов		15.08
Нач. отд.		Кабанов		15.08.85
Н. контр.		Есина		12.08.85

НО-243.000.00.ВП ТП-705-1-192.85

Штанга. Ведомость покупных изделий

Лит.	Лист	Листов
Р		1

ГИПРОПРОМСЕЛЬСТРОЙ г. Саратов

Копировал: Матвеева Формат А3

НО-243.000.00.МЧ

Инв. № подл. | Подпись и дата | Взам. инв. №

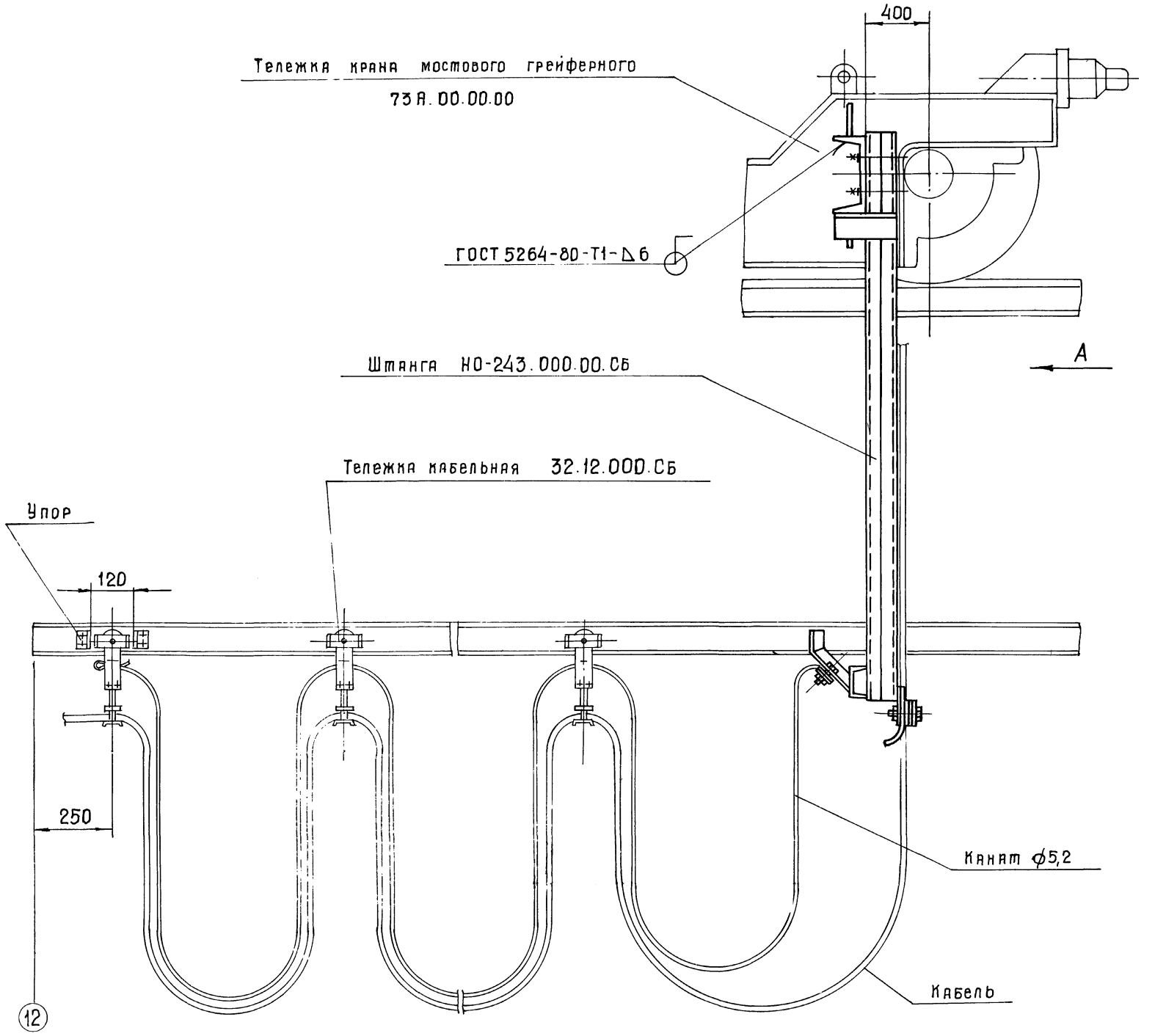

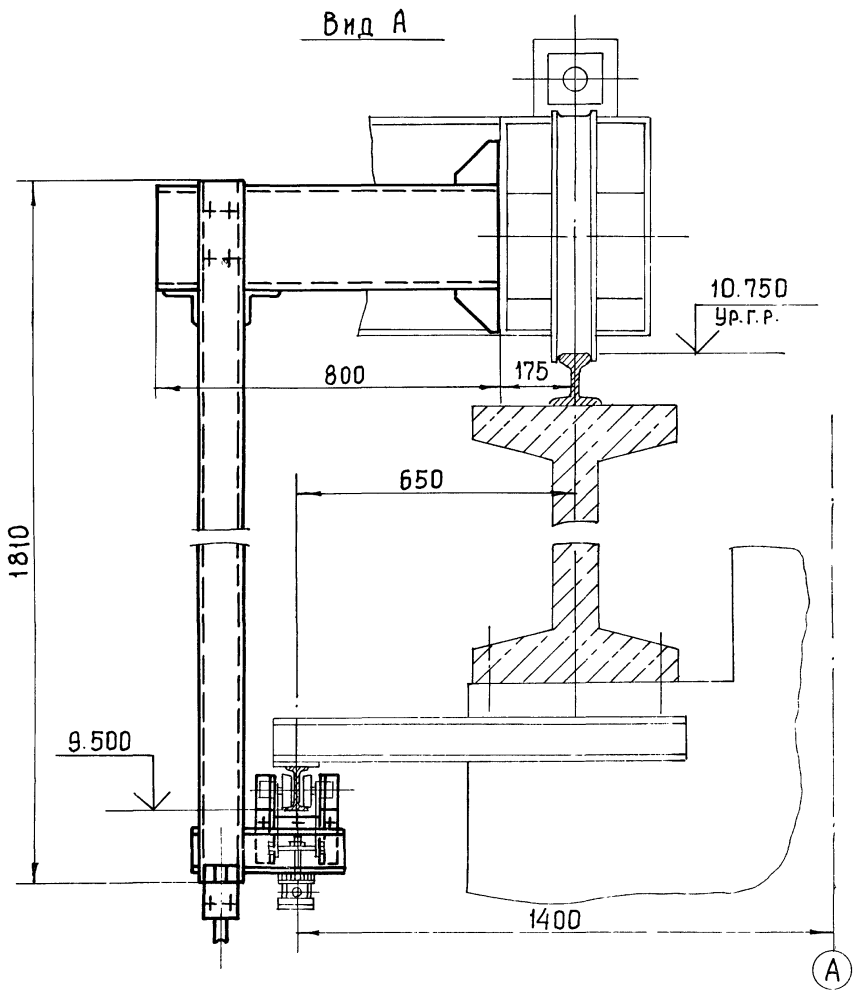

1. Кронштейн штанги приварить к тележке крана мостового грейферного по месту.
2. Сварные швы выполнить по ГОСТ 5264-80. Электроды типа Э42 ГОСТ 9467-75.
3. Все размеры справочные.

9133/2 34

-705-1-192 85

НО-243.000.00 МЧ ТП-

Изм	Лист	№ докум.	Подп.	Дата
Разраб.		Трудаев		15.8.85
Пров.		Ковалев		12.08.85
Гл. спец.		Ковальский		15.8.85
Гл. инж. отд.		Нажметдинов		15.08
Нач. отд.		Кабанов		15.08.85
Н. контр.		Есина		21.08.85

Штанга
Монтажный чертеж

Лит	Масса	Масштаб
Р	—	1:10
Лист	Листов 1	

ГИПРОПРОМСЕЛЬСТРОЙ
Саратов

Копировал: Прошина Формат: А2

Формат	Зона	Поз.	Обозначение	Наименование	Кол.	Примеч.
				Документация		
А3			НО-243.100.00, СБ.	Сборочный чертеж		
				Детали		
А4		1	НО-243.100.01	Желоб	1	
А4		2	НО-243.100.02	Накладка	1	
А3		3	НО-243.100.03	Кронштейн	1	
А3		4	НО-243.100.03-01	Кронштейн	1	
				Материалы		
				Швеллер 10 ГОСТ 8240-72 / В ст3сп. ГОСТ 535-79		
		6		ℓ = 325	1	2.8 кг
		7		ℓ = 1810	2	15.5 кг
		9		Уголок Б-40×40×4 ГОСТ 8509-72 / В ст3сп ГОСТ 535-79		
				ℓ = 100-1.0	1	0.24 кг
		10		Уголок Б-80×80×8 ГОСТ 8509-72 / В ст3сп ГОСТ 535-79		
				ℓ = 180	2	1.73 кг
		12		Полоса 6×50 ГОСТ 103-76 / В ст3сп ГОСТ 535-79		
				ℓ = 180	1	0.42 кг

Изм.	Лист	№ докум.	Подп.	Дата
Разраб.		Трудаев	Трудаев	15.08.83
Пров.		Ковалев	Ковал	15.08.83
Н.контр.		Есина	Лесл	24.09.83

НО-243.100.00 ТП-705-1-192.85

Стойка

Лит.	Лист	Листов
Р		1

ГИПРОПРОМСЕЛЬСТРОЙ г. Саратов

Копировал: Матвеева Формат: А4

Типовой проект: Альбом II

НО-243.100.02

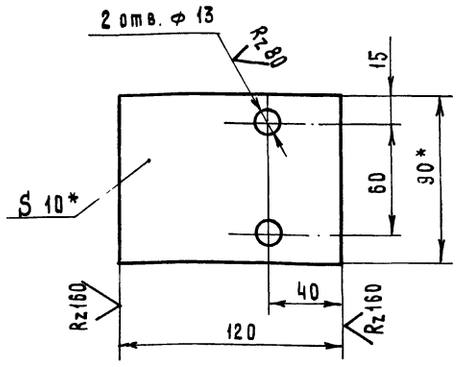

1. * Размеры для справок.
2. Предельные отклонения размеров: отверстий Н14, остальных ± $\frac{JT14}{2}$

Изм.	Лист	№ докум.	Подп.	Дата
Разраб.		Трудаев	Трудаев	15.08.83
Пров.		Ковалев	Ковал	15.08.83
Н.контр.		Есина	Лесл	24.09.83

НО-243.100.02 ТП-705-1-192.85

Накладка

Лит.	Масса	Масштаб
Р	0.84	1:2

Лист | Листов 1

Полоса 10×90 ГОСТ 103-76 / В ст3сп ГОСТ 535-79

ГИПРОПРОМСЕЛЬСТРОЙ г. Саратов

Копировал: Матвеева Формат А4

НО-243.100.00 СБ

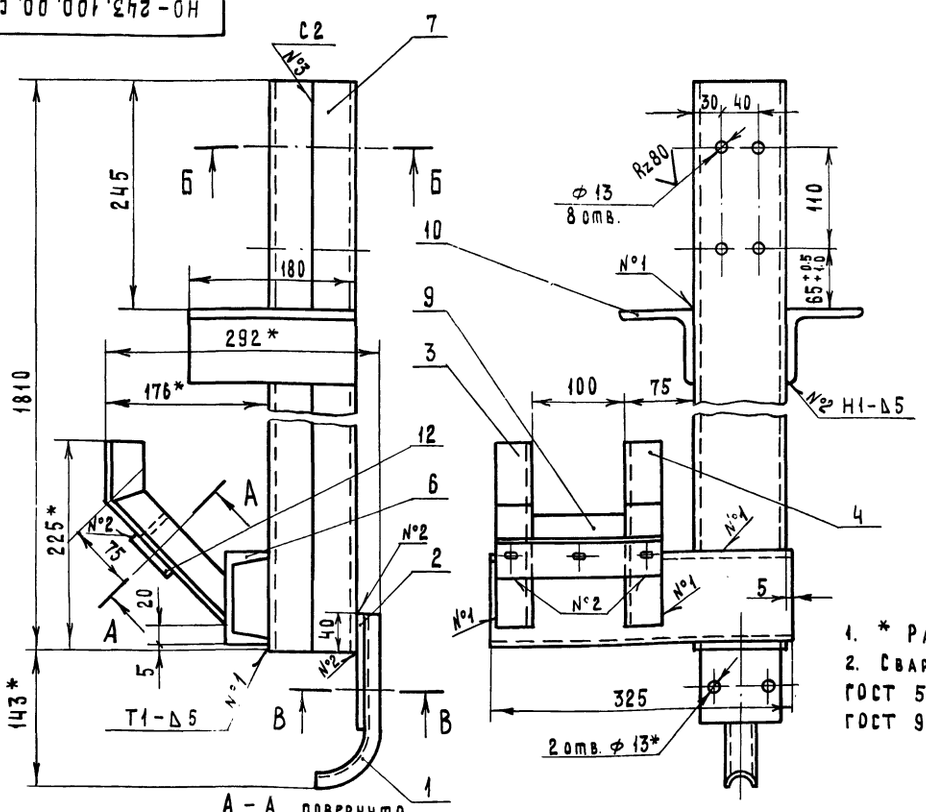

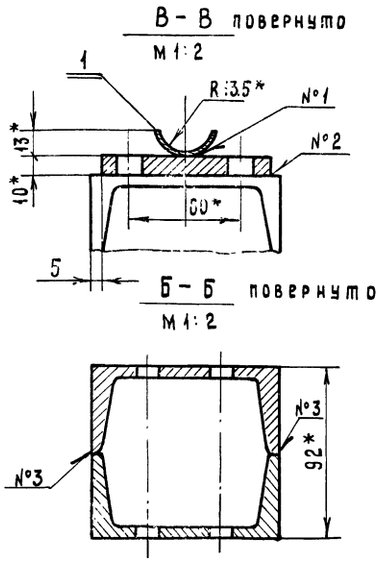

1. * Размеры для справок.
2. Сварные швы выполнить по ГОСТ 5264-80. Электроды типа Э42 ГОСТ 9467-75.

А-А повернуто
М1:2

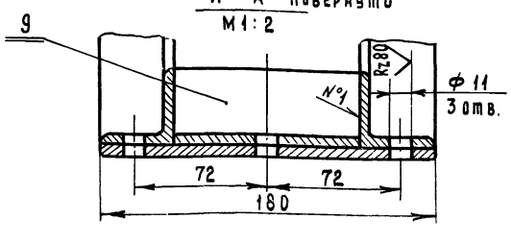

9133/2 35

-705-1-192.85

НО-243.100.00. СБ. ТП-

Изм.	Лист	№ докум.	Подп.	Дата
Разраб.		Трудаев	Трудаев	15.08.83
Пров.		Ковалев	Ковал	15.08.83
Гл.инж.отд.		Нажметдинов	[illegible]	15.08
Нач.отд.		Кабанов	[illegible]	15.08.83
Н.контр.		Есина	Лесл	24.09.83

Стойка. Сборочный чертеж

Лит.	Масса	Масштаб
Р	40.5	1:4

Лист | Листов 1

ГИПРОПРОМСЕЛЬСТРОЙ г. Саратов

Копировал: Матвеева Формат А3

НО-243.200.01

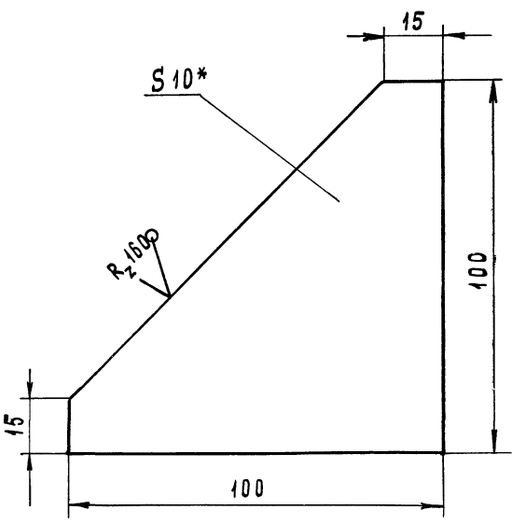

1. * Размер для справок.
2. Предельные отклонения размеров: $\pm \frac{JT16}{2}$

Изм.	Лист	№ докум.	Подп.	Дата
Разраб.		Трудаев		15.08.83
Пров.		Ковалев		12.08.83
Н. контр.		Есина		

НО-243.200.01 ТП-705-1-192.85

Ребро

Лит.	Масса	Масштаб
Р	0.5	1:1
Лист	Листов 1	

Лист: Б-ПН-10 ГОСТ 19903-74 / А Ст3сп ГОСТ 14637-79

ГИПРОПРОМСЕЛЬСТРОЙ г. Саратов

Копировал: Матвеева Формат: А4

Альбом III

Типовой проект:

Формат	Зона	Поз.	Обозначение	Наименование	Кол.	Примеч.
				Документация		
А3			НО-243.200.00.СБ	Сборочный чертеж		
				Детали		
А4		1	НО-243.200.01	Ребро	2	
				Материалы		
		2		Швеллер 24 ГОСТ 8240-72 / Ст3сп ГОСТ 535-79		
				ℓ = 800	1	19.2 кг

Изм.	Лист	№ докум.	Подп.	Дата
Разраб.		Трудаев		15.08.83
Пров.		Ковалев		12.08.83
Н. контр.		Есина		

НО-243.200.00 ТП-705-1-192.85

Кронштейн

Лит.	Лист	Листов
Р		1

ГИПРОПРОМСЕЛЬСТРОЙ г. Саратов

Копировал: Матвеева Формат: А4

Инв. № подл. | Подп. и дата | Взам. инв. № | Инв. № дубл. | Подп. и дата

НО-243.200.00.СБ

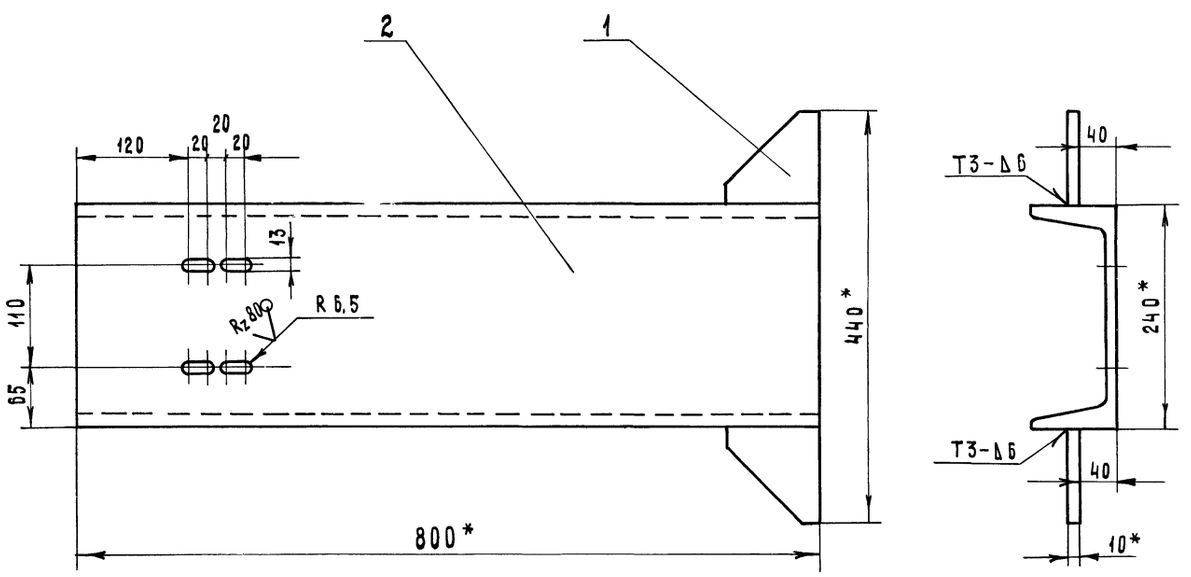

1. * Размеры для справок.
2. Сварные швы по ГОСТ 5264-80. Электроды типа Э42 ГОСТ 9467-75.

9133/2 36

Изм.	Лист	№ докум.	Подп.	Дата
Разраб.		Трудаев		4.08.83
Пров.		Ковалев		12.08.83
Гл.инж.отд		Нажметдинов		15.08
Нач.отд		Кабанов		15.08
Н.контр.		Есина		

НО-243.200.00.СБ.ТП-705-1-192.85

Кронштейн. Сборочный чертеж

Лит.	Масса	Масштаб
Р	20.2	1:4
Лист	Листов 1	

ГИПРОПРОМСЕЛЬСТРОЙ г. Саратов

Копировал: Матвеева Формат А3

НО-243.100.03

НО-243.100.03 – изображено

НО-243.100.03-01 – зеркальное отражение.

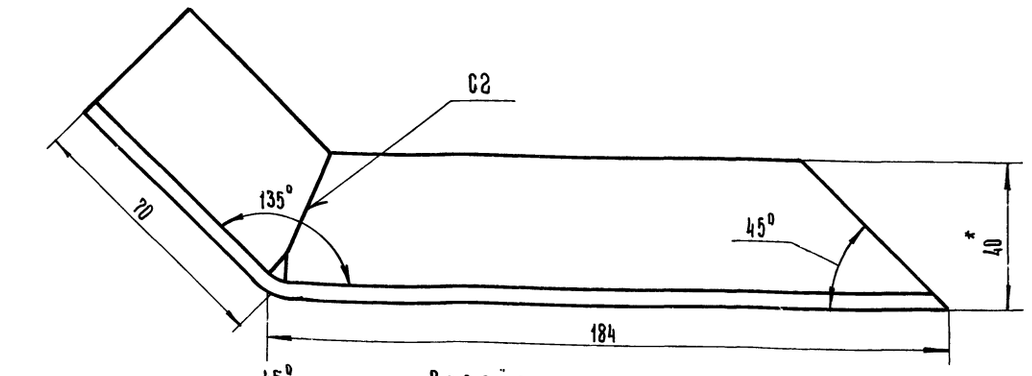

Развёртка

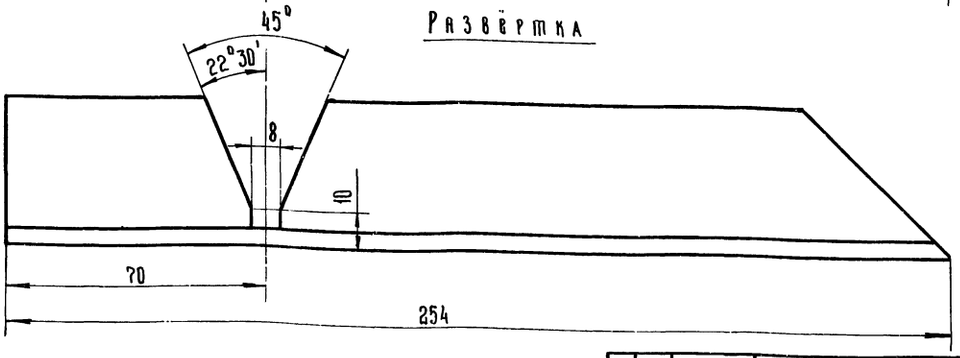

1.* Размер для справок

2. Предельные отклонения размеров $\pm \frac{IT16}{2}$

					НО-243.100.03 ТП-705-1-192.85		
Изм.	Лист	N докум.	Подп.	Дата	Кронштейн	Лит.	Масса	Масштаб
Разраб.		Трудаев		9.88		Р	0,6	1:1
Пров.		Ковалев		12.88		Лист	Листов 1
Н.контр.		Есина			Уголок Б-40х40х4 ГОСТ 8509-72 / Вст3сп ГОСТ 535-79	ГИПРОПРОМСЕЛЬСТРОЙ г. Саратов	

Копировал: Ильичева Формат А3

НО-243.000.01

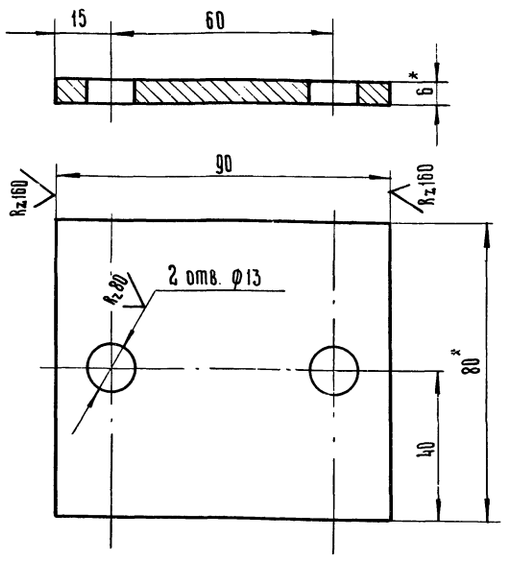

1* Размеры для справок

2. Предельные отклонения размеров: отверстий H14, остальных $\pm \frac{IT14}{2}$

					НО-243.000.01 ТП-705-1-192.85		
Изм.	Лист	N докум.	Подп.	Дата	Планка	Лит.	Масса	Масштаб
Разраб.		Трудаев		9.88		Р	0,34	1:1
Пров.		Ковалев		12.88		Лист	Листов 1
Н.контр.		Есина			Полоса 6х80 ГОСТ 103-76 / Вст3сп ГОСТ 535-79	ГИПРОПРОМСЕЛЬСТРОЙ г. Саратов	

Копировал: Ильичева Формат А4

Альбом III

Типовой проект

Взам. инв. N | Инв. N дубл. | Подп. и дата | Инв. N подл. | Подп. и дата

НО-243.000.02

$R_{z\,max}\,320$

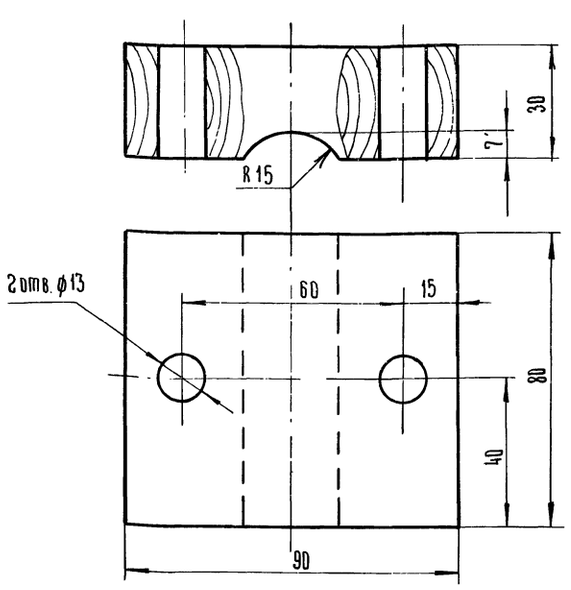

					НО-243.000.02 ТП-705-1-192.85		
Изм.	Лист	N докум.	Подп.	Дата	Прокладка	Лит.	Масса	Масштаб
Разраб.		Трудаев		9.88		Р	0,01	1:1
Пров.		Ковалев		12.88		Лист	Листов 1
Н.контр.		Есина			Пиломатериал; сосна 3й сорт / Брусок 50х100 ГОСТ 24454-80	ГИПРОПРОМСЕЛЬСТРОЙ г. Саратов	

Копировал: Ильичева Формат А4

НО-243.000.03

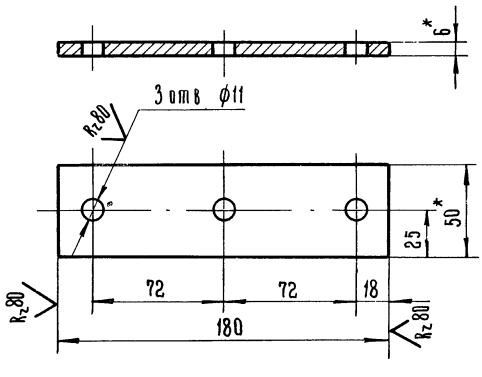

1.* Размеры для справок
2. Предельные отклонения отверстий Н14, остальных ± IT14/2

				НО-243.000.03 ТП-705-1-192.85			
Изм.	Лист	N докум.	Подп.	Дата			
Разраб.		Трудаев		9.08.85	Планка	Лит. Р	Масса 0,42	Масштаб 1:2
Пров.		Ковалев		11.08.85		Лист	Листов 1
Н. контр.		Едина			Полоса 6×50 ГОСТ 103-76 / Вст 3сп ГОСТ 535-79	ГИПРОПРОМСЕЛЬСТРОЙ г. Саратов	

Копировал: Ильичева Формат А4

НО-243.100.01

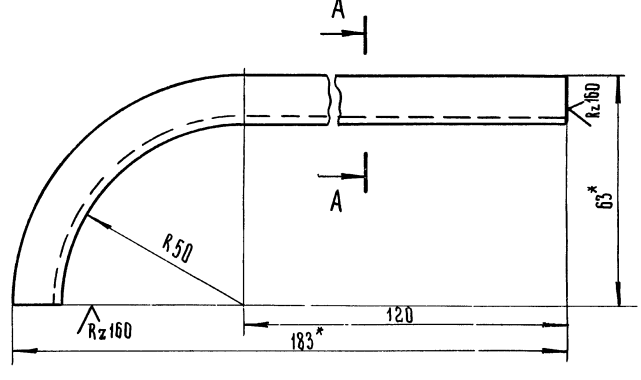

А - А

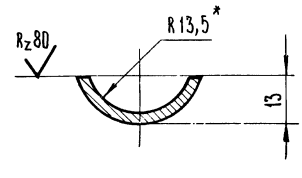

1.* Размеры для справок
2. Развернутая длина: 222 мм

38
9133/2

				НО-243.100.01 ТП-705-1-192.85			
Изм.	Лист	N докум.	Подп.	Дата			
Разраб.		Трудаев		9.08.85	Желоб	Лит. Р	Масса 0,53	Масштаб 1:1
Пров.		Ковалев		11.08.85		Лист	Листов 1
Н. контр.		Едина		24.08.85	Труба 25×3,2 ГОСТ 3262-75	ГИПРОПРОМСЕЛЬСТРОЙ г. Саратов	

Копировал: Ильичева Формат А4

Альбом III

Типовой проект:

Инв. N подл. | Подп. и дата | Взам. инв. N | Инв. N дубл. | Подп. и дата

ЦЕНТРАЛЬНЫЙ ИНСТИТУТ ТИПОВОГО ПРОЕКТИРОВАНИЯ
ГОССТРОЯ СССР
КИЕВСКИЙ ФИЛИАЛ
г. Киев-57 ул. Эжена Потье № 12

4/1
Заказ № 2453 Инв. № 9133/2 Тираж 800
Сдано в печать 1/4 1986 Цена 3-04

gost.e-ecolog.ru