ГОСУДАРСТВЕННЫЙ КОМИТЕТ СОВЕТА МИНИСТРОВ СССР
ПО ДЕЛАМ СТРОИТЕЛЬСТВА
(ГОССТРОЙ СССР)

ТИПОВЫЕ КОНСТРУКЦИИ И ДЕТАЛИ ЗДАНИЙ И СООРУЖЕНИЙ

СЕРИЯ 1.404-19

ВОЗДУХОРАСПРЕДЕЛИТЕЛИ ПОТОЛОЧНЫЕ ДВУХСТРУЙНЫЕ УНИВЕРСАЛЬНЫЕ МОДЕРНИЗИРОВАННЫЕ, ТИП ВДУМ

ВЫПУСК 2

РАБОЧИЕ ЧЕРТЕЖИ ВОЗДУХОРАСПРЕДЕЛИТЕЛЕЙ ВДУМп.

Инв № 13290-03
Цена: 4-08

gost.e-ecolog.ru

В Н И М А Н И Е!

Просим замечания и предложения
по техническому решению и
оформлению проекта направлять
по адресу:

Тбилиси - 380019,
проспект А.Церетели,115
Тбилисский филиал ЦИТП

Госстрой СССР
Тбилисский филиал ЦИТП
Типовой проект (серия)
№ 1.494-19.82
Заказ № 1271
Цена 4 руб. 02 коп
Тираж 1000
Дата "29" 09 1975 г.

ГОСУДАРСТВЕННЫЙ КОМИТЕТ СОВЕТА МИНИСТРОВ СССР

ПО ДЕЛАМ СТРОИТЕЛЬСТВА

(ГОССТРОЙ СССР)

ТИПОВЫЕ КОНСТРУКЦИИ И ДЕТАЛИ ЗДАНИЙ И СООРУЖЕНИЙ

СЕРИЯ 1.494-19

ВОЗДУХОРАСПРЕДЕЛИТЕЛИ ПОТОЛОЧНЫЕ ДВУХСТРУЙНЫЕ УНИВЕРСАЛЬНЫЕ МОДЕРНИЗИРОВАННЫЕ, ТИП ВДУМ

ВЫПУСК 2

РАБОЧИЕ ЧЕРТЕЖИ ВОЗДУХОРАСПРЕДЕЛИТЕЛЕЙ ВДУМп

РАЗРАБОТАНЫ
ПРОЕКТНЫМ ИНСТИТУТОМ
ПРОЕКТПРОМВЕНТИЛЯЦИЯ

УТВЕРЖДЕНЫ
И ВВЕДЕНЫ В ДЕЙСТВИЕ
С 1 июня 1975 г.
ГЛАВПРОМСТРОЙПРОЕКТОМ
ГОССТРОЯ СССР
ПРИКАЗ № 30 от 30 мая 1975 г.

Гл. конструктор института /Л. Каган/

Гл. инженер института /Р. Гобзы/

Серия 1-494-19; выпуск 2

Наименование	Стр.
Титульный лист	1
Содержание альбома	2;3
Воздухораспределитель ВДУМ, ВДУМп2. Спецификация	3
Экран. ВДУМп2-01. Спецификация	3
Полотно. ВДУМп2-0101. Спецификация	4
Диск верхний. ВДУМп2-0102. Спецификация	4
Воздухораспределитель ВДУМ. ВДУМп3. Спецификация	4
Экран. ВДУМп3-01. Спецификация	4
Полотно. ВДУМп3-0101. Спецификация	5
Диск верхний. ВДУМп3-0102. Спецификация	5
Воздухораспределитель ВДУМ. ВДУМп4. Спецификация	5
Экран. ВДУМп-01. Спецификация	5
Полотно. ВДУМп-0101. Спецификация	6
Диск верхний. ВДУМп-0102. Спецификация	6
Воздухораспределитель ВДУМ. ВДУМп5. Спецификация	6
Экран. ВДУМп5-01. Спецификация	6
Полотно. ВДУМп5-0101. Спецификация	7
Диск верхний. ВДУМп5-0102. Спецификация	7
Воздухораспределитель ВДУМ. ВДУМп6. Спецификация	7
Экран. ВДУМп6-01. Спецификация	7
Полотно. ВДУМп6-0101. Спецификация	8
Воздухораспределитель ВДУМ. ВДУМп8. Спецификация	8

Подп. и дата | Инв. № дубл. | Взам. инв. № | Подп. и дата | Инв. № подл.

Изм.	Лист	№ докум.	Подп.	Дата
Разраб.	Пронский			
Пров.	Зайцева			
Утв.	Каган			

ВДУМп. Д1

Содержание

Лит.	Лист	Листов
	1	6

МУСС СССР Главпромвентиляция ПИПроектпромвентиляция

Копировал: Влинк Формат: 11

Наименование	Стр.
Экран. ВДУМп8-01. Спецификация	8
Полотно. ВДУМп8-0101. Спецификация	8
Воздухораспределитель ВДУМ. ВДУМп10. Спецификация	9
Экран. ВДУМп10-01. Спецификация	9
Полотно ВДУМп10-0101. Спецификация	9
Воздухораспределитель ВДУМ. ВДУМп2Д. Спецификация	9
Диффузор. ВДУМп2Д-01. Спецификация	10
Воздухораспределитель ВДУМ. ВДУМп3Д. Спецификация	10
Диффузор. ВДУМп3Д-01. Спецификация	10
Воздухораспределитель ВДУМ. ВДУМп4Д. Спецификация	10
Диффузор. ВДУМп4Д-01. Спецификация	11
Воздухораспределитель ВДУМ. ВДУМп5Д. Спецификация	11
Диффузор. ВДУМп5Д-01. Спецификация	11
Воздухораспределитель ВДУМ. ВДУМп6Д. Спецификация	11
Диффузор. ВДУМп6Д-01. Спецификация	12
Люк. ВДУМп6Д-02. Спецификация	12
Воздухораспределитель ВДУМ. ВДУМп8Д. Спецификация	12
Диффузор. ВДУМп8Д-01. Спецификация	12
Воздухораспределитель ВДУМ. ВДУМп10Д. Спецификация	13
Диффузор. ВДУМп10-01. Спецификация	13
Щиток декоративный. Щп2-01. Спецификация	13
Щиток декоративный. Щп3-01. Спецификация	13
Щиток декоративный. Щп4-01. Спецификация	14
Щиток декоративный. Щп5-01. Спецификация	14

Подп. и дата | Инв. № дубл. | Взам. инв. № | Подп. и дата | Инв. № подл.

Изм.	Лист	№ докум.	Подп.	Дата

ВДУМп. Д1 Лист 2

Копировал: Влинк Формат: 11

Наименование	Стр.
Щиток декоративный. Щп6-01. Спецификация	14
Щиток декоративный. Щп8-01. Спецификация	14
Щиток декоративный. Щп10-01. Спецификация	15
Шайба. ВДУМп8Д-0104. Деталь	15
Стенка. ВДУМп8Д-0102. Деталь	15
Воздухораспределитель ВДУМ. ВДУМп2СБ. Сборочный чертеж	16
Экран. ВДУМп2-01СБ. Сборочный чертёж	17
Полотно. ВДУМп2-0101СБ. Сборочный чертеж	17
Пластина. ВДУМп2-010101. Деталь	18
Поводок. ВДУМп2-010201. Деталь	18
Диск верхний. ВДУМп2-0102СБ. Сборочный чертеж	18
Воздухораспределитель ВДУМ. ВДУМп3СБ. Сборочный чертеж	19
Экран. ВДУМп3-01СБ. Сборочный чертеж	20
Полотно. ВДУМп3-0101СБ. Сборочный чертеж	20
Пластина. ВДУМп3-010101. Деталь	21
Диск верхний. ВДУМп3-0102СБ. Сборочный чертеж	21
Воздухораспределитель ВДУМ. ВДУМп4СБ. Сборочный чертеж	22
Экран. ВДУМп4-01СБ. Сборочный чертеж	23
Полотно. ВДУМп4-0101СБ. Сборочный чертеж	23
Пластина. ВДУМп4-010101. Деталь	24
Диск верхний. ВДУМп4-0102СБ. Сборочный чертеж	24
Воздухораспределитель ВДУМ. ВДУМп5СБ. Сборочный чертеж	25
Экран. ВДУМп5-01СБ. Сборочный чертеж	26
Полотно. ВДУМп5-0101СБ. Сборочный чертеж	26
Пластина. ВДУМп5-010101. Деталь	27

Подп. и дата | Инв. № дубл. | Взам. инв. № | Подп. и дата | Инв. № подл.

Изм.	Лист	№ докум.	Подп.	Дата

ВДУМп Д1 Лист 3

Копировал: Влинк Формат: 11

Наименование	Стр.
Диск верхний. ВДУМп5-0102СБ. Сборонный чертеж	27
Воздухораспределитель ВДУМ. ВДУМп6СБ. Сборочный чертеж	28
Экран. ВДУМп6-01СБ. Сборочный чертеж	29
Полотно. ВДУМп6-0101СБ. Сборочный чертеж	30
Пластина. ВДУМп6-010101. Деталь	30
Воздухораспределитель ВДУМ. ВДУМп8СБ. Сборочный чертеж	31
Экран. ВДУМп8-01СБ. Сборочный чертеж	32
Полотно. ВДУМп8-0101СБ. Сборочный чертеж	33
Пластина. ВДУМп8-010101. Деталь	33
Воздухораспределитель ВДУМ. ВДУМп10СБ. Сборочный чертеж	34
Экран. ВДУМп10-01СБ. Сборочный чертеж	35
Полотно. ВДУМп10-0101СБ Сборочный чертеж	36
Пластина. ВДУМп10-010101. Деталь	36
Воздухораспределитель ВДУМ. ВДУМп2ДСБ. Сборочный чертеж	37
Диффузор. ВДУМп2Д-01СБ. Сборочный чертеж	38
Стенка. ВДУМп2Д-0102. Деталь	39
Фланец. ВДУМп2Д-0106. Деталь	39
Шайба. ВДУМп2Д-0103. Деталь	39
Уголок. ВДУМп2Д-0101. Деталь	39
Воздухораспределитель ВДУМ. ВДУМп3ДСБ. Сборочный чертеж	40
Диффузор. ВДУМп3Д-01СБ. Сборочный чертеж	41
Уголок. ВДУМп3Д-0101. Деталь	42
Стенка. ВДУМп3Д-0102. Деталь	42
Шайба. ВДУМп3Д-0103. Деталь	42
Фланец. ВДУМп3Д-0104. Деталь	42

Подп. и дата | Инв. № дубл. | Взам. инв. № | Подп. и дата | Инв. № подл.

Изм.	Лист	№ докум.	Подп.	Дата

ВДУМп Д1 Лист 4

Копировал: Влинк Формат:

Серия 1.494-19, выпуск 2

Наименование	Стр.
Воздухораспределитель ВДУМ. ВДУМп4ДСБ. Сборочный чертеж	43
Диффузор. ВДУМп4Д-01СБ. Сборочный чертеж	44
Уголок. ВДУМп4Д-0101. Деталь.	45
Стенка. ВДУМп4Д-0102. Деталь	45
Шайба. ВДУМп4Д-0103. Деталь	45
Уголок. ВДУМп5Д-0101. Деталь	45
Воздухораспределитель ВДУМ. ВДУМп5ДСБ. Сборочный чертеж	46
Диффузор. ВДУМп5Д-01СБ. Сборочный чертеж	47
Стенка. ВДУМп5Д-0102. Деталь	48
Шайба. ВДУМп5Д-0103. Деталь	48
Уголок. ВДУМп6Д-0101. Деталь	48
Шайба. ВДУМп6Д-0104. Деталь	48
Воздухораспределитель ВДУМ. ВДУМп6ДСБ. Сборочный чертеж	49
Диффузор. ВДУМп6Д-01СБ. Сборочный чертеж	50
Стенка. ВДУМп6Д-0102. Деталь	51
Шайба. ВДУМп10Д-0104. Деталь	51
Люк. ВДУМп6Д-02СБ. Сборочный чертеж	51
Пружина. ВДУМп6Д-0203. Деталь	52
Ручка. ВДУМп6Д-0202. Деталь	52
Полотно. ВДУМп6Д-0201. Деталь	52
Уголок. ВДУМп10Д-0101. Деталь	52
Воздухораспределитель ВДУМ. ВДУМп8ДСБ. Сборочный чертеж	53
Диффузор. ВДУМп8Д-01СБ. Сборочный чертеж	54
Стенка. ВДУМп6Д-0103. Деталь	55
Стенка. ВДУМп8Д-0103. Деталь	55

Инв. № подл. | Подп. и дата | Взам. инв. № | Инв. № дубл. | Подп. и дата

Изм.	Лист	№ докум.	Подп.	Дата	ВДУМп. Д1	Лист 5

Копировал: Влик Формат: 11

Наименование	Стр.
Воздухораспределитель. ВДУМ. ВДУМп10ДСБ. Сборочный чертеж	56
Диффузор. ВДУМп10Д-01СБ. Сборочный чертеж	57
Стенка. ВДУМп10Д-0102. Деталь	58
Стенка. ВДУМп10Д-0103. Деталь	58
Щиток декоративный. Щп2-01СБ. Сборочный чертеж	59
Стенка. Щп2-0101. Деталь	59
Щиток декоративный. Щп3-01СБ. Сборочный чертеж	60
Стенка. Щп3-0101. Деталь	60
Щиток декоративный. Щп4-01СБ. Сборочный чертеж	61
Стенка. Щп4-0101. Деталь	61
Щиток декоративный. Щп5-01СБ. Сборочный чертеж	62
Стенка. Щп5-0101. Деталь	62
Щиток декоративный. Щп6-01СБ. Сборочный чертеж	63
Стенка. Щп6-0101. Деталь	63
Щиток декоративный. Щп8-01СБ. Сборочный чертеж	64
Стенка. Щп8-0101. Деталь	64
Щиток декоративный. Щп10-01СБ. Сборочный чертеж	65
Стенка. Щп10-0101. Деталь	65
Уголок. ВДУМп8Д-0101. Деталь	66

Перечень примененных стандартов

ГОСТ 397-66	ГОСТ 5915-70	ГОСТ 14771-69
ГОСТ 535-58	ГОСТ 7338-65	ГОСТ 15878-70
ГОСТ 2930-62	ГОСТ 7798-70	ГОСТ 16523-70
ГОСТ 2614-65	ГОСТ 8509-72	ГОСТ 17473-72
ГОСТ 3680-57	ГОСТ 10299-68	

Инв. № подл. | Подп. и дата | Взам. инв. № | Инв. № дубл. | Подп. и дата

Изм.	Лист	№ докум.	Подп.	Дата	ВДУМп. Д1	Лист 6

Копировал: Влик Формат: 11

Формат	Зона	Поз.	Обозначение	Наименование	Кол.	Примечание
				Документация		
22			ВДУМп 2СБ	Сборочный чертеж		
*			ВДУМ. Д2	Технические требования		* 11;11
				Сборочные единицы		
11		1	ВДУМ2-01	Регулятор расхода	1	
11		2	ВДУМ2-02	Патрубок	1	
11		3	ВДУМп2-01	Экран	1	
				Детали		
11		4	ВДУМ2-0001	Подвеска	4	
				Стандартные изделия		
		5		Болт М8х25.36		
				ГОСТ 7798-70	8	
		6		Гайка М8.4		
				ГОСТ 5915-70	8	

Инв. № подл. | Подп. и дата | Инв. № дубл. | Взам. инв. № | Подп. и дата

Изм.	Лист	№ докум.	Подп.	Дата	ВДУМп2			
Разраб.		Щеглова			Воздухораспределитель	Лит. И	Лист	Листов 1
Пров.		Денисова				ММСС СССР Главпромвентиляция ПИ Проектпромвентиляция		
Н. контр.		Денисова						
Утв.		Зейликман						

Копировал: Влик Формат: 11

Формат	Зона	Поз.	Обозначение	Наименование	Кол.	Примечание
				Документация		
12			ВДУМп2-01СБ	Сборочный чертеж		
				Сборочные единицы		
11		1	ВДУМп2-0101	Полотно	1	
11		2	ВДУМп2-0102	Диск верхний	1	
				Детали		
11		3	ВДУМ2-030001	Колпачок	1	
				Стандартные изделия		
		4		Винт М6х35.36		
				ГОСТ 17473-72	1	
		5		Гайка М6.4		
				ГОСТ 5915-70	1	

Инв. № подл. | Подп. и дата | Взам. инв. № | Инв. № дубл. | Подп. и дата

Изм.	Лист	№ докум.	Подп.	Дата	ВДУМп2-01			
Разраб.		Щеглова			Экран	Лит. И	Лист	Листов 1
Пров.		Денисова				ММСС СССР Главпромвентиляция ПИ Проектпромвентиляция		
Н. контр.		Денисова						
Утв.		Зейликман						

Копировал: Влик Формат: 11

Серия 1.497-19, выпуск 3

Формат	Зона	Поз.	Обозначение	Наименование	Кол.	Примечание
				Документация		
12			ВДУМп2-0101 СБ	Сборочный чертеж		
				Детали		
11		1	ВДУМп2-010101	Пластина	1	
11		2	ВДУМ2-030102	Ушко	4	

ВДУМп2-0101

Полотно

Изм.	Лист	№ докум.	Подп.	Дата
Разраб.				
Пров.		Денисова		
Н. контр.		Денисова		
Утв.		Зейликман		

Лит. | Лист | Листов 1

ММСС СССР Главпромвентиляция ЛИПроектпромвентиляция

Копировал: Формат: 11

Формат	Зона	Поз.	Обозначение	Наименование	Кол.	Примечание
				Документация		
12			ВДУМп2-0102 СБ	Сборочный чертеж		
				Детали		
11		1	ВДУМп2-010201	Поводок	1	
11		2	ВДУМ2-030201	Диск	1	
11		3	ВДУМ2-030001	Колпачок	1	

ВДУМп2-0102

Диск верхний

Изм.	Лист	№ докум.	Подп.	Дата
Разраб.				
Пров.		Денисова		
Н. контр.		Денисова		
Утв.		Зейликман		

Лит. | Лист | Листов 1

ММСС СССР Главпромвентиляция ЛИПроектпромвентиляция

Копировал: Формат: 11

Формат	Зона	Поз.	Обозначение	Наименование	Кол.	Примечание
				Документация		
22			ВДУМп3 СБ	Сборочный чертеж		
*			ВДУМ. Д2	Технические требования		* 11; 11
				Сборочные единицы		
11		1	ВДУМ3-01	Регулятор расхода	1	
11		2	ВДУМ3-02	Патрубок	1	
11		3	ВДУМп3-01	Экран	1	
				Детали		
11		4	ВДУМ3-0001	Подвеска	4	
				Стандартные изделия		
		5		Болт М8х25.36		
				ГОСТ 7798-70	8	
		6		Гайка М8.4		
				ГОСТ 5915-70	8	

ВДУМп3

Воздухораспределитель ВДУМ

Изм.	Лист	№ докум.	Подп.	Дата
Разраб.		Щеглова		
Пров.		Денисова		
Н. контр.		Денисова		
Утв.		Зейликман		

Лит. | Лист | Листов 1

ММСС СССР Главпромвентиляция ЛИПроектпромвентиляция

Копировал: Формат: 11

Формат	Зона	Поз.	Обозначение	Наименование	Кол.	Примечание
				Документация		
12			ВДУМп3-01 СБ	Сборочный чертеж		
				Сборочные единицы		
11		1	ВДУМп3-0101	Полотно	1	
11		2	ВДУМп3-0102	Диск верхний	1	
				Детали		
11		3	ВДУМ2-030001	Колпачок	1	
				Стандартные изделия		
		4		Винт М6х35.36		
				ГОСТ 17473-72	1	
		5		Гайка М6.4		
				ГОСТ 5915-70	1	

ВДУМп3-01

Экран

Изм.	Лист	№ докум.	Подп.	Дата
Разраб.		Щеглова		
Пров.		Денисова		
Н. контр.		Денисова		
Утв.		Зейликман		

Лит. | Лист | Листов 1

ММСС СССР Главпромвентиляция ЛИПроектпромвентиляция

Копировал: Формат: 11

Серия 1.494-19, Выпуск 2

Формат	Зона	Поз.	Обозначение	Наименование	Кол.	Примечание
				Документация		
12			ВДУМп 3-0101СБ	Сборочный чертеж		
				Детали		
11		1	ВДУМп 3-010101	Пластина	1	
11		2	ВДУМ2-030102	Ушко	4	

Инв.№подл. | Подп. и дата | Взам. инв.№ | Инв.№дубл. | Подп. и дата

Изм.	Лист	№ докум.	Подп.	Дата
Разраб.		Щеглова		
Пров.		Денисова		
Н. контр.		Денисова		
Утв.		Зеликман		

ВДУМп3-0101

Полотно

Лит.	Лист	Листов
И		1

ММСС СССР Главпромвентиляция Гипровентпромвентиляция

Копировал: Формат А1

Формат	Зона	Поз.	Обозначение	Наименование	Кол.	Примечание 5
				Документация		
12			ВДУМп3-0102СБ	Сборочный чертеж		
				Детали		
11		1	ВДУМп2-010201	Поводок	1	
11		2	ВДУМ3-030201	Диск	1	
11		3	ВДУМ2-030001	Колпачок	1	

Инв.№подл. | Подп. и дата | Взам. инв.№ | Инв.№дубл. | Подп. и дата

Изм.	Лист	№ докум.	Подп.	Дата
Разраб.		Щеглова		
Пров.		Денисова		
Н. контр.		Денисова		
Утв.		Зеликман		

ВДУМп3-0102

Диск верхний

Лит.	Лист	Листов
И		1

ММСС СССР Главпромвентиляция Гипровентпромвентиляция

Копировал: Формат А1

Формат	Зона	Поз.	Обозначение	Наименование	Кол.	Примечание
				Документация		
22 *			ВДУМп4СБ	Сборочный чертеж		
			ВДУМ.Д2	Технические требования		* 11;11
				Сборочные единицы		
11		1	ВДУМ4-01	Регулятор расхода	1	
11		2	ВДУМ4-02	Патрубок	1	
11		3	ВДУМп 4-01	Экран	1	
				Детали		
11		4	ВДУМ4-0001	Подвеска	4	
				Стандартные изделия		
		5		Болт М8х25.36		
				ГОСТ 7798-70	8	
		6		Гайка М8.4		
				ГОСТ 5915-70	8	

Инв.№подл. | Подп. и дата | Взам. инв.№ | Инв.№дубл. | Подп. и дата

Изм.	Лист	№ докум.	Подп.	Дата
Разраб.		Щеглова		
Пров.		Денисова		
Н. контр.		Денисова		
Утв.		Зеликман		

ВДУМп 4

Воздухораспределитель ВДУМ

Лит.	Лист	Листов
И		1

ММСС СССР Главпромвентиляция Гипровентпромвентиляция

Формат	Зона	Поз.	Обозначение	Наименование	Кол.	Примечание
				Документация		
12			ВДУМп4-01СБ	Сборочный чертеж		
				Сборочные единицы		
11		1	ВДУМп4-0101	Полотно	1	
11		2	ВДУМп4-0102	Диск верхний	1	
				Детали		
11		3	ВДУМ2-030001	Колпачок	1	
				Стандартные изделия		
		4		Винт М6х35.36		
				ГОСТ 17473-72	1	
		5		Гайка М6.4		
				ГОСТ 5915-70	1	

Инв.№подл. | Подп. и дата | Взам. инв.№ | Инв.№дубл. | Подп. и дата

Изм.	Лист	№ докум.	Подп.	Дата
Разраб.		Щеглова		
Пров.		Денисова		
Н. контр.		Денисова		
Утв.		Зеликман		

ВДУМп 4-01

Экран

Лит.	Лист	Листов
И		1

ММСС СССР Главпромвентиляция Гипровентпромвентиляция

Серия 1.494-19, Выпуск 2

Формат	Зона	Поз.	Обозначение	Наименование	Кол.	Примечание
				Документация		
12			ВДУМп4-0101СБ	Сборочный чертеж		
				Детали		
11		1	ВДУМп4-010101	Пластина	1	
11		2	ВДУМ2-030102	Ушко	4	

Инв.№подл. | Подп. и дата | Взам.инв.№ | Инв.№дубл. | Подп. и дата

Изм.	Лист	№ докум.	Подп.	Дата
Разраб.		Щеглова		
Пров.		Денисова		
Н.контр.		Денисова		
Утв.		Зеликман		

ВДУМп4-0101

Полотно

Лит.	Лист	Листов
И		1

МИСС СССР
Главпромвентиляция
ЦПроектпромвентиляция

Копировал: Формат: А4

Формат	Зона	Поз.	Обозначение	Наименование	Кол.	Примечание
				Документация		
12			ВДУМп4-0102СБ	Сборочный чертеж		
				Детали		
11		1	ВДУМп2-010201	Поводок	1	
11		2	ВДУМ4-030201	Диск	1	
11		3	ВДУМ2-030001	Колпачок	1	

Инв.№подл. | Подп. и дата | Взам.инв.№ | Инв.№дубл. | Подп. и дата

Изм.	Лист	№ докум.	Подп.	Дата
Разраб.		Щеглова		
Пров.		Денисова		
Н.контр.		Денисова		
Утв.		Зеликман		

ВДУМп4-0102

Диск верхний

Лит.	Лист	Листов
И		1

МИСС СССР
Главпромвентиляция
ЦПроектпромвентиляция

Копировал: Формат: А4

Формат	Зона	Поз.	Обозначение	Наименование	Кол.	Примечание
				Документация		
А3			ВДУМп5СБ	Сборочный чертеж		
			ВДУМ.Д2	Технические требования		*11; 11
				Сборочные единицы		
11		1	ВДУМ5-01	Регулятор расхода	1	
11		2	ВДУМ5-02	Патрубок	1	
11		3	ВДУМп5-01	Экран	1	
				Детали		
11		4	ВДУМ5-0001	Подвеска	4	
				Стандартные изделия		
		5		Болт М8х25.36		
				ГОСТ 7798-70	8	
		6		Гайка М8.4		
				ГОСТ 5915-70	8	

Инв.№подл. | Подп. и дата | Взам.инв.№ | Инв.№дубл. | Подп. и дата

Изм.	Лист	№ докум.	Подп.	Дата
Разраб.		Щеглова		
Пров.		Денисова		
Н.контр.		Денисова		
Утв.		Зеликман		

ВДУМп5

Воздухораспределитель ВДУМ

Лит.	Лист	Листов
И		1

МИСС СССР
Главпромвентиляция
ЦПроектпромвентиляция

Копировал: Формат: А4

Формат	Зона	Поз.	Обозначение	Наименование	Кол.	Примечание
				Документация		
12			ВДУМп5-01СБ	Сборочный чертеж		
				Сборочные единицы		
11		1	ВДУМп5-0101	Полотно	1	
11		2	ВДУМп5-0102	Диск верхний	1	
				Детали		
11		3	ВДУМ2-030001	Колпачок	1	
				Стандартные изделия		
		4		Винт М6х35.36		
				17473-72	1	
		5		Гайка М6.4		
				ГОСТ 5915-70	1	

Инв.№подл. | Подп. и дата | Взам.инв.№ | Инв.№дубл. | Подп. и дата

Изм.	Лист	№ докум.	Подп.	Дата
Разраб.		Щеглова		
Пров.		Денисова		
Н.контр.		Денисова		
Утв.		Зеликман		

ВДУМп5-01

Экран

Лит.	Лист	Листов
И		1

МИСС СССР
Главпромвентиляция
ЦПроектпромвентиляция

Копировал: Формат: А4

Серия 1.494-19, выпуск 2

Формат	Зона	Поз.	Обозначение	Наименование	Кол.	Примечание
				Документация		
12			ВДУМп5-0101СБ	Сборочный чертеж		
				Детали		
11		1	ВДУМп 5-010101	Пластина	1	
11		2	ВДУМ 2-030102	Ушко	4	

ВДУМп 5-0101

Полотно

Изм.	Лист	№ докум.	Подп.	Дата
Разраб.		Щеглова		
Пров.		Денисова		
Н. контр.		Денисова		
Утв.		Зейликман		

Лит. | Лист | Листов 1

ММСС СССР Главпромвентиляция ЦПроектпромвентиляция

Копировал: Формат: 11

Формат	Зона	Поз.	Обозначение	Наименование	Кол.	Примечание
				Документация		
12			ВДУМп5-0102СБ	Сборочный чертеж		
				Детали		
11		1	ВДУМп2-010201	поводок	1	
11		2	ВДУМ5-030201	Диск	1	
11		3	ВДУМ2-030001	колпачок	1	

ВДУМп 5-0102

Диск верхний

Изм.	Лист	№ докум.	Подп.	Дата
Разраб.		Щеглова		
Пров.		Денисова		
Н. контр.		Денисова		
Утв.		Зейликман		

Лит. | Лист | Листов 1

ММСС СССР Главпромвентиляция ЦПроектпромвентиляция

Копировал: Формат: 11

Формат	Зона	Поз.	Обозначение	Наименование	Кол.	Примечание
				Документация		
22			ВДУМп6СБ	Сборочный чертеж		
*			ВДУМ. Д2	Технические требования		* 11; 11
				Сборочные единицы		
11		1	ВДУМ6-01	Регулятор расхода	1	
11		2	ВДУМ6-02	Патрубок	1	
11		3	ВДУМп6-01	Экран	1	
				Детали		
11		4	ВДУМ6-0001	Подвеска	4	
				Стандартные изделия		
		5		Болт М8х25.36		
				ГОСТ 7798-70	8	
		6		Гайка М8.4		
				ГОСТ 5915-70	8	

ВДУМп 6

Воздухораспределитель ВДУМ

Изм.	Лист	№ докум.	Подп.	Дата
Разраб.		Щеглова		
Пров.		Денисова		
Н. контр.		Денисова		
Утв.		Зейликман		

Лит. | Лист | Листов 1

ММСС СССР Главпромвентиляция ЦПроектпромвентиляция

Копировал: Формат: 11

Формат	Зона	Поз.	Обозначение	Наименование	Кол.	Примечание
				Документация		
22			ВДУМп6-01СБ	Сборочный чертеж		
				Сборочные единицы		
11		1	ВДУМп6-0101	Полотно	1	
11		2	ВДУМ6-0302	Диск верхний	1	
11		3	ВДУМ6-0303	Стержень	1	
				Детали		
11		4	ВДУМ6-030001	Пружина	1	
11		5	ВДУМ6-030002	Шайба	1	
11		6	ВДУМ2-030001	колпачок	1	
				Стандартные изделия		
		7		Шплинт 1,6х10		
				ГОСТ 397-66	1	

ВДУМп 6-01

Экран

Изм.	Лист	№ докум.	Подп.	Дата
Разраб.		Власова		
Пров.		Денисова		
Н. контр.		Денисова		
Утв.		Зейликман		

Лит. | Лист | Листов 1

ММСС СССР Главпромвентиляция ЦПроектпромвентиляция

Копировал: Формат: 11

Подп. и дата | Инв. № дубл. | Взам. инв. № | Подп. и дата | Инв. № подл.

Серия 1.494-19, выпуск 2

Формат	Зона	Поз.	Обозначение	Наименование	Кол.	Примечание
				Документация		
12			ВДУМп6-0101СБ	Сборочный чертеж		
				Детали		
12		1	ВДУМп6-010101	Пластина	1	
11		2	ВДУМ2-030102	Ушко	4	

Изм.	Лист	№ докум.	Подп.	Дата
Разраб.	Власова			
Пров.	Денисова			
Н.контр.	Денисова			
Утв.	Зейликман			

ВДУМп6-0101

Полотно

Лит.	Лист	Листов
И		1

МЧСС СССР
Главпромвентиляция
ПИ Проектпромвентиляция

Копировал: Д.— Формат: 11

Формат	Зона	Поз.	Обозначение	Наименование	Кол.	Примечание
				Документация		
22			ВДУМп8-СБ	Сборочный чертеж		
*			ВДУМ Д2	Технические требования		* 11;11
				Сборочные единицы		
11		1	ВДУМ8-01	Регулятор расхода	1	
11		2	ВДУМ8-02	Патрубок	1	
11		3	ВДУМп8-01	Экран	1	
				Детали		
11		4	ВДУМ8-0001	Подвеска	4	
				Стандартные изделия		
		5		Болт М8×25.36		
				ГОСТ 7798-70	8	
		6		Гайка М8.4		
				ГОСТ 5915-70	8	

Изм.	Лист	№ докум.	Подп.	Дата
Разраб.	Щеглова			
Пров.	Денисова			
Н.контр.	Денисова			
Утв.	Зейликман			

ВДУМп8

Воздухораспределитель ВДУМ

Лит.	Лист	Листов
И		1

МЧСС СССР
Главпромвентиляция
ПИ Проектпромвентиляция

Копировал: В.— Формат: 11

Формат	Зона	Поз.	Обозначение	Наименование	Кол.	Примечание
				Документация		
22			ВДУМп8-01СБ	Сборочный чертеж		
				Сборочные единицы		
11		1	ВДУМп8-0101	Полотно	1	
11		2	ВДУМ8-0302	Диск верхний	1	
11		3	ВДУМ6-0303	Стержень	1	
				Детали		
11		4	ВДУМ6-030001	Пружина	1	
11		5	ВДУМ6-030002	Шайба	1	
11		6	ВДУМ2-030001	Колпачок	1	
				Стандартные изделия		
		7		Шплинт 1,6×10		
				ГОСТ 397-66	1	

Изм.	Лист	№ докум.	Подп.	Дата
Разраб.	Власова			
Пров.	Денисова			
Н.контр.	Денисова			
Утв.	Зейликман			

ВДУМп8-01

Экран

Лит.	Лист	Листов
И		1

МЧСС СССР
Главпромвентиляция
ПИ Проектпромвентиляция

Копировал: В.— Формат: 11

Формат	Зона	Поз.	Обозначение	Наименование	Кол.	Примечание
				Документация		
12			ВДУМп8-0101СБ	Сборочный чертеж		
				Детали		
12		1	ВДУМп8-010101	Пластина	1	
11		2	ВДУМ2-030102	Ушко	4	

Изм.	Лист	№ докум.	Подп.	Дата
Разраб.	Власова			
Пров.	Денисова			
Н.контр.	Денисова			
Утв.	Зейликман			

ВДУМп8-0101

Полотно

Лит.	Лист	Листов
И		1

МЧСС СССР
Главпромвентиляция
ПИ Проектпромвентиляция

Копировал: В.— Формат: 11

Серия 1.494-19, выпуск 2

Формат	Зона	Поз.	Обозначение	Наименование	Кол.	Примечание
				Документация		
22			ВДУМп10СБ	Сборочный чертеж		
*			ВДУМ.ДЗ	Технические требования		*11; 11
				Сборочные единицы		
11		1	ВДУМ 10-01	Регулятор расхода	1	
11		2	ВДУМ10-02	Патрубок	1	
11		3	ВДУМп10-01	Экран	1	
				Детали		
11		4	ВДУМ10-0001	Подвеска	4	
				Стандартные изделия		
		5		Болт М8х25.36		
				ГОСТ 7798-70	8	
		6		Гайка М8.4		
				ГОСТ 5915-70	8	

Изм.	Лист	№ докум.	Подп.	Дата	ВДУМп 10			
Разраб.		Шеглова			Воздухораспределитель ВДУМ	Лит.	Лист	Листов 1
Пров.		Денисова				И		
Н. контр.		Денисова				ММСС СССР Главпромвентиляция Липроектпромвентиляция		
Утв.		Зейликман						

Копировал: Формат: 11

Формат	Зона	Поз.	Обозначение	Наименование	Кол.	9
				Документация		
22			ВДУМп 10-01СБ	Сборочный чертеж		
				Сборочные единицы		
11		1	ВДУМп 10-0101	Полотно	1	
11		2	ВДУМ10-0302	Диск верхний	1	
11		3	ВДУМ6-0303	Стержень	1	
				Детали		
11		4	ВДУМ6-030001	Пружина	1	
11		5	ВДУМ6-030002	Шайба	1	
11		6	ВДУМ2-030001	Колпачок	1	
				Детали		
		7		Шплинт 1.6х10		
				ГОСТ 397-66	1	

Изм.	Лист	№ докум.	Подп.	Дата	ВДУМп 10-01			
Разраб.		Власова			Экран	Лит.	Лист	Листов 1
Пров.		Денисова				И		
Н. контр.		Денисова				ММСС СССР Главпромвентиляция Липроектпромвентиляция		
Утв.		Зейликман						

Копировал: Формат: 11

Формат	Зона	Поз.	Обозначение	Наименование	Кол.	Примечание
				Документация		
12			ВДУМп10-0101СБ	Сборочный чертеж		
				Детали		
12		1	ВДУМп10-010101	Пластина	1	
11		2	ВДУМ2-030102	Ушко	4	

Изм.	Лист	№ докум.	Подп.	Дата	ВДУМп 10-0101			
Разраб.		Власова			Полотно	Лит.	Лист	Листов 1
Пров.		Денисова				И		
Н. контр.		Денисова				ММСС СССР Главпромвентиляция Липроектпромвентиляция		
Утв.		Зейликман						

Копировал: Формат: 11

Формат	Зона	Поз.	Обозначение	Наименование	Кол.	Примечание
				Документация		
22			ВДУМп2ДСБ	Сборочный чертеж		
*			ВДУМ.ДЗ	Технические требования		*11; 11
				Сборочные единицы		
11		1	ВДУМп2Д-01	Диффузор	1	
11		2	ВДУМ2-01	Регулятор расхода	1	
11		3	ВДУМ2-02	Патрубок	1	
11		4	ВДУМп2-01	Экран	1	
				Детали		
11		5	ВДУМ2Д-0001	Подвеска	4	
64		6	ВДУМп2Д-0001	Прокладка ф300/250 Резина-пластина 4-м ГОСТ 7338-65	1	0,12 кг
64		7	ВДУМп2Д-0002	Прокладка 10х20; ℓ=525 Резина-губчатая ТУ 38-305-50-72	4	0,063 кг
				Стандартные изделия		
		8		Болт М8х18.36 ГОСТ 7798-70	8	
		9		Болт М8х25.36 ГОСТ 7798-70	6	
		10		Гайка М8.4 ГОСТ 5915-70	14	

Изм.	Лист	№ докум.	Подп.	Дата	ВДУМп 2Д			
Разраб.		Власова			Воздухораспределитель ВДУМ	Лит.	Лист	Листов 1
Пров.		Денисова				И		
Н. контр.		Денисова				ММСС СССР Главпромвентиляция Липроектпромвентиляция		
Утв.		Зейликман						

Копировал: Формат: 11

Серия 1.494-19, Выпуск 2

Формат	Зона	Поз.	Обозначение	Наименование	Кол.	Примечание
				Документация		
22			ВДУМп 2Д-01СБ	Сборочный чертеж		
				Детали		
11		1	ВДУМп 2Д-0101	Уголок	4	
11		2	ВДУМп 2Д-0102	Стенка	4	
11		3	ВДУМп 2Д-0103	Шайба	1	
11		4	ВДУМп 2Д-0104	Фланец	1	
11		5	ВДУМ2Д-0102	Кронштейн	4	
11		6	ВДУМ2Д-0105	Кронштейн	4	

Инв.№ подл. | Подп. и дата | Взам. инв.№ | Инв.№ дубл. | Подп. и дата

Изм.	Лист	№ докум.	Подп.	Дата
Разраб.		Гвин		
Пров.		Денисова		
Н. контр.		Денисова		
Утв.		Зейликман		

ВДУМп 2Д-01

Диффузор

Лит.	Лист	Листов
	1	

МНСС СССР
Главпромвентиляция
ПИ Проектпромвентиляция

Копировал: Формат: 11

Формат	Зона	Поз.	Обозначение	Наименование	Кол.	10
				Документация		
22			ВДУМп 3Д СБ	Сборочный чертеж		
*			ВДУМ. Д2	Технические требования		*11.11
				Сборочные единицы		
11		1	ВДУМп 3Д-01	Диффузор	1	
11		2	ВДУМ3-01	Регулятор расхода	1	
11		3	ВДУМ3-02	Патрубок	1	
11		4	ВДУМп3-01	Экран	1	
				Детали		
11		5	ВДУМ3Д-0001	Подвеска		
61		6	ВДУМп3Д-0001	Прокладка ф365/315		
				Резина-пластина 4 м		
				ГОСТ 7338-68	1	0,15кг
64		7	ВДУМп3Д-0002	Прокладка 10х20 С-655		
				Резина губчатая		
				ТУ 38-305-50-72	4	0,316кг
				Стандартные изделия		
		8		Болт М8х16.36		
				ГОСТ 7798-70	8	
		9		Болт М8х25.36		
				ГОСТ 7798-70	8	
		10		Гайка М8.4		
				ГОСТ 5915-70	16	

Инв.№ подл. | Подп. и дата | Взам. инв.№ | Инв.№ дубл. | Подп. и дата

Изм.	Лист	№ докум.	Подп.	Дата
Разраб.		Колбасов		
Пров.		Денисова		
Н. контр.		Денисова		
Утв.		Зейликман		

ВДУМп-3Д

Воздухораспределитель ВДУМ

Лит.	Лист	Листов
	1	

МНСС СССР
Главпромвентиляция
по проектпромвентиляции

Копировал: Формат: 11

Формат	Зона	Поз.	Обозначение	Наименование	Кол.
				Документация	
22			ВДУМп3Д-01СБ	Сборочный чертеж	
				Детали	
11		1	ВДУМп3Д-0101	Уголок	4
11		2	ВДУМп3Д-0102	Стенка	4
11		3	ВДУМп3Д-0103	Шайба	1
11		4	ВДУМп3Д-0104	Фланец	1
11		5	ВДУМ2Д-0102	Кронштейн	4
11		6	ВДУМ3Д-0104	Кронштейн	4

Инв.№ подл. | Подп. и дата | Взам. инв.№ | Инв.№ дубл. | Подп. и дата

Изм.	Лист	№ докум.	Подп.	Дата
Разраб.		Гвин		
Пров.		Денисова		
Н. контр.		Денисова		
Утв.		Зейликман		

ВДУМп 3Д-01

Диффузор

Лит.	Лист	Листов
	1	

МНСС СССР
Главпромвентиляция
ПИ Проектпромвентиляция

Копировал: Формат: 11

Формат	Зона	Поз.	Обозначение	Наименование	Кол.	Примечание
				Документация		
22			ВДУМп 4СБ	Сборочный чертеж		
*			ВДУМ. Д2	Технические требования		*11;11
				Сборочные единицы		
11		1	ВДУМп 4Д-01	Диффузор	1	
11		2	ВДУМ 4-01	Регулятор расхода	1	
11		3	ВДУМ4-02	Патрубок	1	
11		4	ВДУМп4-01	Экран	1	
				Детали		
11		5	ВДУМ4Д-0001	Подвеска	4	
61		6	ВДУМп4Д-0001	Прокладка ф450/400		
				Резина-пластина 4-м		
				ГОСТ 7338-65	1	0,18кг
64		7	ВДУМп4Д-0002	Прокладка 10х20 С-825		
				Резина губчатая		
				ТУ 38-305-50-72	4	0,089кг
				Стандартные изделия		
		8		Болт М8х16.36		
				ГОСТ 7798-70	8	
		9		Болт М8х25.36		
				ГОСТ 7798-70	12	
		10		Гайка М8.4		
				ГОСТ 5915-70	20	

Инв.№ подл. | Подп. и дата | Взам. инв.№ | Инв.№ дубл. | Подп. и дата

Изм.	Лист	№ докум.	Подп.	Дата
Разраб.		Колбасов		
Пров.		Денисова		
Н. контр.		Денисова		
Утв.		Зейликман		

ВДУМп 4Д

Воздухораспределитель ВДУМ

Лит.	Лист	Листов
	1	

МНСС СССР
Главпромвентиляция
по проектпромвентиляции

Копировал: Формат: 11

Серия 1.494-19, выпуск 2

Формат	Зона	Поз.	Обозначение	Наименование	Кол.	Примечание
				Документация		
22			ВДУМп4Д-01СБ	Сборочный чертеж		
				Детали		
11		1	ВДУМп4Д-0101	Уголок	4	
11		2	ВДУМп4Д-0102	Стенка	4	
11		3	ВДУМп4Д-0103	Шайба	1	
11		4	ВДУМ2Д-0102	Кронштейн	4	
11		5	ВДУМ4Д-0104	Кронштейн	4	
11		6	ВДУМ4-0203	Фланец	1	

Инв.№ подл. | Подп. и дата | Взам. инв.№ | Инв.№ дубл. | Подп. и дата

Изм.	Лист	№ докум.	Подп.	Дата
Разраб.		Губин		
Пров.		Денисова		
Н.контр.		Денисова		
Утв.		Зейлигман		

ВДУМп 4Д-01

Диффузор

Лит	Лист	Листов
		1

ММСС СССР Главпромвентиляция ПИ Проектпромвентиляция

Копировал: Формат: 11

Формат	Зона	Поз.	Обозначение	Наименование	Кол.	Примечание
				Документация		
22			ВДУМп-5Д СБ	Сборочный чертеж		
*			ВДУМ.ДГ	Технические требования		*11;11
				Сборочные единицы		
11		1	ВДУМп5Д-01	Диффузор	1	
11		2	ВДУМ5-01	Регулятор расхода	1	
11		3	ВДУМ5-02	Патрубок	1	
11		4	ВДУМп5-01	Экран	1	
				Детали		
11		5	ВДУМ5Д-0001	Подвеска	4	
64		6	ВДУМп5Д-0001	Прокладка ф550/500 Резина-пластина 4-М ГОСТ 7338-65	1	0,28 кг
64		7	ВДУМп 5Д-0002	Прокладка 10х20; ℓ=1025 Резина губчатая ТУ38-305-50-72	4	0,123 кг
				Стандартные изделия		
		8		Болт М8х16.36 ГОСТ 7798-70	8	
		9		Болт М8х25.36 ГОСТ 7798-70	14	
		10		Гайка М8.4 ГОСТ 5915-70	22	

Инв.№ подл. | Подп. и дата | Взам. инв.№ | Инв.№ дубл. | Подп. и дата

Изм.	Лист	№ докум.	Подп.	Дата
Разраб.		Колбасов		
Пров.		Денисова		
Н.контр.		Денисова		
Утв.		Зейлигман		

ВДУМп 5Д

Воздухораспределитель ВДУМ

Лит	Лист	Листов
		1

ММСС СССР Главпромвентиляция ПИ Проектпромвентиляция

Копировал: Формат: 11

Формат	Зона	Поз.	Обозначение	Наименование	Кол.	Примечание
				Документация		
12			ВДУМп5Д-01 СБ	Сборочный чертеж		
				Детали		
11		1	ВДУМп5Д-0101	Уголок	4	
11		2	ВДУМп5Д-0102	Стенка	4	
11		3	ВДУМп5Д-0103	Шайба	1	
11		4	ВДУМ2Д-0102	Кронштейн	4	
11		5	ВДУМ5Д-0104	Кронштейн	4	
11		6	ВДУМ5-0203	Фланец	1	

Инв.№ подл. | Подп. и дата | Взам. инв.№ | Инв.№ дубл. | Подп. и дата

Изм.	Лист	№ докум.	Подп.	Дата
Разраб.		Губин		
Пров.		Денисова		
Н.контр.		Денисова		
Утв.		Зейлигман		

ВДУМп 5Д-01

Диффузор

Лит	Лист	Листов
		1

ММСС СССР Главпромвентиляция ПИ Проектпромвентиляция

Копировал: Формат: 11

Формат	Зона	Поз.	Обозначение	Наименование	Кол.	Примечание
				Документация		
22			ВДУМп6Д СБ	Сборочный чертеж		
*			ВДУМ.ДГ	Технические требования		*11;11
				Сборочные единицы		
11		1	ВДУМп6Д-01	Диффузор		
11		2	ВДУМ6-01	Регулятор расхода		
11		3	ВДУМ6-02	Патрубок		
11		4	ВДУМп6-01	Экран	1	
11		5	ВДУМп6Д-02	Люк	2	
				Детали		
11		6	ВДУМ6Д-0001	Подвеска	4	
64		7	ВДУМп6Д-0001	Прокладка ф680/630 Резина-пластина 4-М ГОСТ 7338-65	1	0,29 кг
64		8	ВДУМп6Д-0002	Прокладка 10х29 ℓ=1290 Резина губчатая ТУ38-305-50-72	4	0,193 кг
				Стандартные изделия		
		9		Болт М8х16.36 ГОСТ 7798-70	8	
		10		Болт М8х25.36 ГОСТ 7798-70	12	
		11		Гайка М8.4 ГОСТ 5915-70	20	

Инв.№ подл. | Подп. и дата | Взам. инв.№ | Инв.№ дубл. | Подп. и дата

Изм.	Лист	№ докум.	Подп.	Дата
Разраб.		Колбасов		
Пров.		Денисова		
Н.контр.		Денисова		
Утв.		Зейлигман		

ВДУМп 6Д

Воздухораспределитель ВДУМ

Лит	Лист	Листов
		1

ММСС СССР Главпромвентиляция ПИ Проектпромвентиляция

Копировал: Формат: 11

Серия 1.494-19, выпуск 2

Формат	Зона	Поз.	Обозначение	Наименование	Кол.	Примечание
				Документация		
22			ВДУМп 6Д-01 СБ	Сборочный чертеж		
				Детали		
11		1	ВДУМп 6Д-0101	Уголок	4	
11		2	ВДУМп 6Д-0102	Стенка	3	
11		3	ВДУМп 6Д-0103	Стенка	1	
11		4	ВДУМп 6Д-0104	Шайба	1	
11		5	ВДУМ 6Д-0104	Кронштейн	4	
11		6	ВДУМ2Д-0102	Кронштейн	4	
11		7	ВДУМ6-0202	Фланец	1	

Изм.	Лист	№ докум.	Подп.	Дата	ВДУМп 6Д-01	Лит.	Лист	Листов
Разраб.		Власова			Диффузор	И		1
Пров.		Денисова				ММСС СССР Главпромвентиляция ПИПроектпромвентиляция		
Н. контр.		Денисова						
Утв.		Зейликман						

Копировал: Формат: 11

Формат	Зона	Поз.	Обозначение	Наименование	Кол.	Примечание
				Документация		
12			ВДУМп 6Д-02СБ	Сборочный чертеж		
				Детали		
11		1	ВДУМп 6Д-0201	Полотно	1	
11		2	ВДУМп 6Д-0202	Ручка	1	
11		3	ВДУМп 6Д-0203	Пружина	4	
				Стандартные изделия		
		4		Заклепка 2,5х6		
				ГОСТ 10299-68	8	

Изм.	Лист	№ докум.	Подп.	Дата	ВДУМп 6Д-02	Лит.	Лист	Листов
Разраб.		Власова			Люк	И		1
Пров.		Денисова				ММСС СССР Главпромвентиляция ПИПроектпромвентиляция		
Н. контр.		Денисова						
Утв.		Зейликман						

Копировал: Формат: 11

Формат	Зона	Поз.	Обозначение	Наименование		Примечание
				Документация		
22			ВДУМп 8Д СБ	Сборочный чертеж		
*			ВДУМ. ДЗ.	Технические требования		* 11;11
				Сборочные единицы		
11		1	ВДУМп 8Д-01	Диффузор	1	
11		2	ВДУМ 8-01	Регулятор расхода	1	
11		3	ВДУМ 8-02	Патрубок	1	
11		4	ВДУМп8-01	Экран	1	
11		5	ВДУМп6Д-02	Люк	2	
				Детали		
11		6	ВДУМ8Д-0001	Подвеска	4	
БЧ		7	ВДУМп8Д-0001	Прокладка ф850/800		
				Резина-пластина 4-м		
				ГОСТ 7338-65	1	0,35 кг
БЧ		8	ВДУМп 8Д-0002	Прокладка 10х35;Е=1640		
				Резина губчатая		
				ТУ38-305-50-72	4	0,345 кг
				Стандартные изделия		
		9		Болт М8х16.36		
				ГОСТ 7798-70	8	
		10		Болт М8х25.36		
				ГОСТ 7798-70	12	
		11		Гайка М8.4		
				ГОСТ 5915-70	20	

Изм.	Лист	№ докум.	Подп.	Дата	ВДУМп 8Д	Лит.	Лист	Листов
Разраб.		Колбасов			Воздухораспределитель ВДУМ	И		1
Пров.		Денисова				ММСС СССР Главпромвентиляция ПИПроектпромвентиляция		
Н. контр.		Денисова						
Утв.		Зейликман						

Копировал: Формат: 11

Формат	Зона	Поз.	Обозначение	Наименование	Кол.	Примечание
				Документация		
22			ВДУМп 8Д-01СБ	Сборочный чертеж		
				Детали		
11		1	ВДУМп 8Д-0101	Уголок	4	
12		2	ВДУМп 8Д-0102	Стенка	3	
12		3	ВДУМп 8Д-0103	Стенка	1	
11		4	ВДУМп 8Д-0104	Шайба	1	
11		5	ВДУМ 8Д-0104	Кронштейн	4	
11		6	ВДУМ 2Д-0102	Кронштейн	4	
11		7	ВДУМ8-0202	Фланец	1	

Изм.	Лист	№ докум.	Подп.	Дата	ВДУМп 8Д-01	Лит.	Лист	Листов
Разраб.		Гвин			Диффузор	И		1
Пров.		Денисова				ММСС СССР Главпромвентиляция ПИПроектпромвентиляция		
Н. контр.		Денисова						
Утв.		Зейликман						

Копировал: Формат: 11

Серия 1.494-19 , Выпуск 2

Формат	Зона	Поз.	Обозначение	Наименование	Кол.	Примечание
				Документация		
22			ВДУМп 10Д СБ	Сборочный чертеж		
*			ВДУМ. ОВ	Технические требования		* 11 л.
				Сборочные единицы		
11		1	ВДУМп 10Д-01	Диффузор	1	
11		2	ВДУМ 10-01	Регулятор расхода	1	
11		3	ВДУМ 10-02	Патрубок	1	
11		4	ВДУМп10-01	Экран	1	
11		5	ВДУМп6Д-02	Люк	2	
				Детали		
11		6	ВДУМ 10Д-0001	Подвеска	4	
64		7	ВДУМп 10Д-0001	Прокладка ф1050/1000		
				Резина-пластина-4-м		
				ГОСТ 7338-65	1	0,5 кг
64		8	ВДУМп 10Д-0002	Прокладка 10х40 L=2080		
				Резина губчатая		
				ТУ38-305-50-72	4	0,5 кг
				Стандартные изделия		
		9		Болт М8х16.36		
				ГОСТ 7798-70	8	
		10		Болт М8х25.36		
				ГОСТ 7798-70	18	
		11		Гайка М8.4		
				ГОСТ 5915-70	26	

Инв.№ подл. | Подп. и дата | Взам.инв.№ | Инв.№ дубл. | Подп. и дата

Изм.	Лист	№ докум.	Подп.	Дата
Разраб.		Колосов		
Пров.		Денисова		
Н.контр.		Денисова		
Утв.		Зеликман		

ВДУМп 10Д

Воздухораспределитель ВДУМ

Лит.	Лист	Листов
Ц		1

МИСС СССР
Главпромвентиляция
ЦПроектпромвентиляция

Копировал: Формат: А4

Формат	Зона	Поз.	Обозначение	Наименование	Кол.	Примечание
				Документация		
22			ВДУМп 10Д-01 СБ	Сборочный чертеж		
				Детали		
11		1	ВДУМп 10Д-0101	Уголок	4	
12		2	ВДУМп 10Д-0102	Стенка	3	
12		3	ВДУМп 10Д-0103	Стенка	1	
11		4	ВДУМп 10Д-0104	Шайба	1	
11		5	ВДУМ 10Д-0104	Кронштейн	4	
11		6	ВДУМ 2Д-0102	Кронштейн	4	
11		7	ВДУМ 10-0202	Фланец	1	

Инв.№ подл. | Подп. и дата | Взам.инв.№ | Инв.№ дубл. | Подп. и дата

Изм.	Лист	№ докум.	Подп.	Дата
Разраб.		Власова		
Пров.		Денисова		
Н.контр.		Денисова		
Утв.		Зеликман		

ВДУМп 10Д-01

Диффузор

Лит.	Лист	Листов
Ц		1

МИСС СССР
Главпромвентиляция
ЦПроектпромвентиляция

Копировал: Формат: А4

Формат	Зона	Поз.	Обозначение	Наименование	Кол.	Примечание
				Документация		
12			Щп2-01 СБ	Сборочный чертеж		
				Детали		
12		1	Щп2-0101	Стенка	4	

Инв.№ подл. | Подп. и дата | Взам.инв.№ | Инв.№ дубл. | Подп. и дата

Изм.	Лист	№ докум.	Подп.	Дата
Разраб.		Баринов		
Пров.		Денисова		
Н.контр.		Денисова		
Утв.		Зеликман		

Щп2-01

Щиток декоративный

Лит.	Лист	Листов
Ц		1

МИСС СССР
Главпромвентиляция
ЦПроектпромвентиляция

Копировал: Формат: А4

Формат	Зона	Поз.	Обозначение	Наименование	Кол.	Примечание
				Документация		
12			Щп3-01 СБ	Сборочный чертеж		
				Детали		
12		1	Щп3-0101	Стенка	4	

Инв.№ подл. | Подп. и дата | Взам.инв.№ | Инв.№ дубл. | Подп. и дата

Изм.	Лист	№ докум.	Подп.	Дата
Разраб.		Баринов		
Пров.		Денисова		
Н.контр.		Денисова		
Утв.		Зеликман		

Щп3-01

Щиток декоративный

Лит.	Лист	Листов
Ц		1

МИСС СССР
Главпромвентиляция
ЦПроектпромвентиляция

Копировал: Формат: А4

Серия 1.494-19, Выпуск 2

Формат	Зона	Поз.	Обозначение	Наименование	Кол.	Примечание
				Документация		
12			Щп4-01 СБ	Сборочный чертеж		
				Детали		
12			Щп4-0101	Стенка	4	

Щп 4-01

Щиток декоративный

Лит. | Лист | Листов 1

ММСС СССР Главпромвентиляция ПИ Проектпромвентиляция

Изм. Лист № докум. Подп. Дата

Разраб. Баринов

Пров. Денисова

Н. контр. Денисова

Утв. Зейликман

Инв. № подл. | Подп. и дата | Взам. инв. № | Инв. № дубл. | Подп. и дата

Копировал: Б- Формат: А4

Формат	Зона	Поз.	Обозначение	Наименование	Кол.
				Документация	
12			Щп5-01 СБ	Сборочный чертеж	
				Детали	
12			Щп5-0101	Стенка	4

Щп 5-01

Щиток декоративный

Лит. | Лист | Листов 1

ММСС СССР Главпромвентиляция ПИ Проектпромвентиляция

Изм. Лист № докум. Подп. Дата

Разраб. Баринов

Пров. Денисова

Н. контр. Денисова

Утв. Зейликман

Инв. № подл. | Подп. и дата | Взам. инв. № | Инв. № дубл. | Подп. и дата

Копировал: Б- Формат: А4

Формат	Зона	Поз.	Обозначение	Наименование	Кол.	Примечание
				Документация		
12			Щп6-01 СБ	Сборочный чертеж		
				Детали		
12		1	Щп6-0101	Стенка		

Щп 6-01

Щиток декоративный

Лит. | Лист | Листов 1

ММСС СССР Главпромвентиляция ПИ Проектпромвентиляция

Изм. Лист № докум. Подп. Дата

Разраб. Баринов

Пров. Денисова

Н. контр. Денисова

Утв. Зейликман

Инв. № подл. | Подп. и дата | Взам. инв. № | Инв. № дубл. | Подп. и дата

Копировал: Б- Формат: А4

Формат	Зона	Поз.	Обозначение	Наименование	Кол.	Примечание
				Документация		
12			Щп8-01 СБ	Сборочный чертеж		
				Детали		
12		1	Щп8-0101	Стенка	4	

Щп 8-01

Щиток декоративный

Лит. | Лист | Листов 1

ММСС СССР Главпромвентиляция ПИ Проектпромвентиляция

Изм. Лист № докум. Подп. Дата

Разраб. Баринов

Пров. Денисова

Н. контр. Денисова

Утв. Зейликман

Инв. № подл. | Подп. и дата | Взам. инв. № | Инв. № дубл. | Подп. и дата

Копировал: Б- Формат: А4

Серия 1.494-19, выпуск 2

Формат	Зона	Поз.	Обозначение	Наименование	Кол.	Примечание
				Документация		
12			Щп10-01СБ	Сборочный чертеж		
				Детали		
12		1	Щп10-0101	Стенка	4	

Щп 10-01

Щиток декоративный

Изм.	Лист	№ докум.	Подп.	Дата
Разраб.		Баринов		
Пров.		Денисова		
Н.контр.		Денисова		
Утв.		Зейликман		

Лит. | Лист | Листов 1

ММСС СССР Главпромвентиляция ПИ Проектпромвентиляция

Формат: 11

ВДУМп8Д-0104

▽1(▽)

15

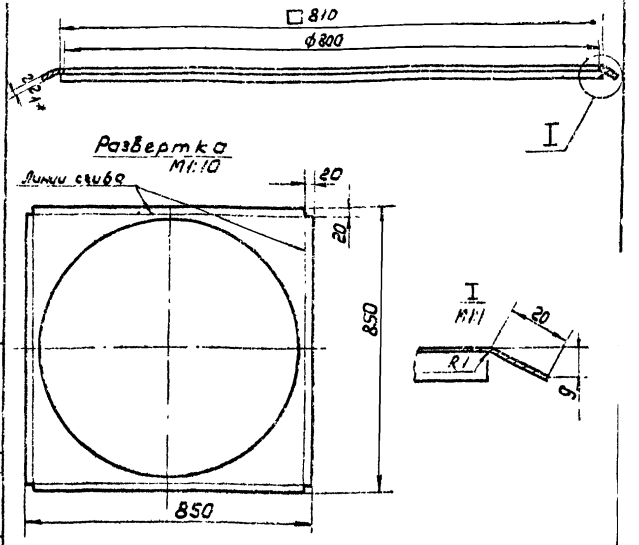

*Размер для справок

ВДУМп8Д-0104

Шайба

Изм.	Лист	№ докум.	Подп.	Дата
Разраб.		Гвин		
Пров.		Денисова		
Т.контр.		Пронский		
Н.контр.		Денисова		
Утв.		Зейликман		

Лист 81 ГОСТ 3680-57 3-III-Ст3 Кп. ГОСТ 16523-70

Лит. И | Масса 1,7 | Масштаб 1:5

Лист | Листов 1

ММСС СССР Главпромвентиляция ПИ Проектпромвентиляция

Копировал: В-

Формат: 11

ВДУМп8Д-0102

▽1(▽)

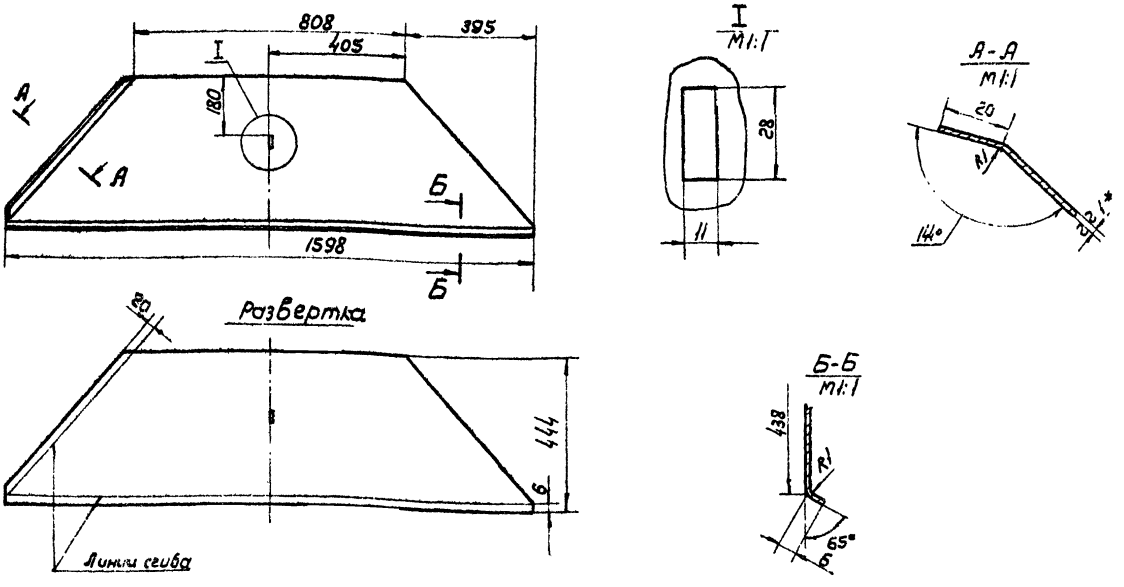

* Размеры для справок

ВДУМп8Д-0102

Стенка

Изм.	Лист	№ докум.	Подп.	Дата
Разраб.		Гвин		
Пров.		Денисова		
Т.контр.		Пронский		
Н.контр.		Денисова		
Утв.		Зейликман		

Лист 81 ГОСТ 3680-57 3-III-Ст3 Кп. ГОСТ 16523-70

Лит. И | Масса 432 | Масштаб 1:10

Лист | Листов 1

ММСС СССР Главпромвентиляция ПИ Проектпромвентиляция

Копировал: В

ВДУМп2 СБ

Серия 1.494-19, выпуск 2

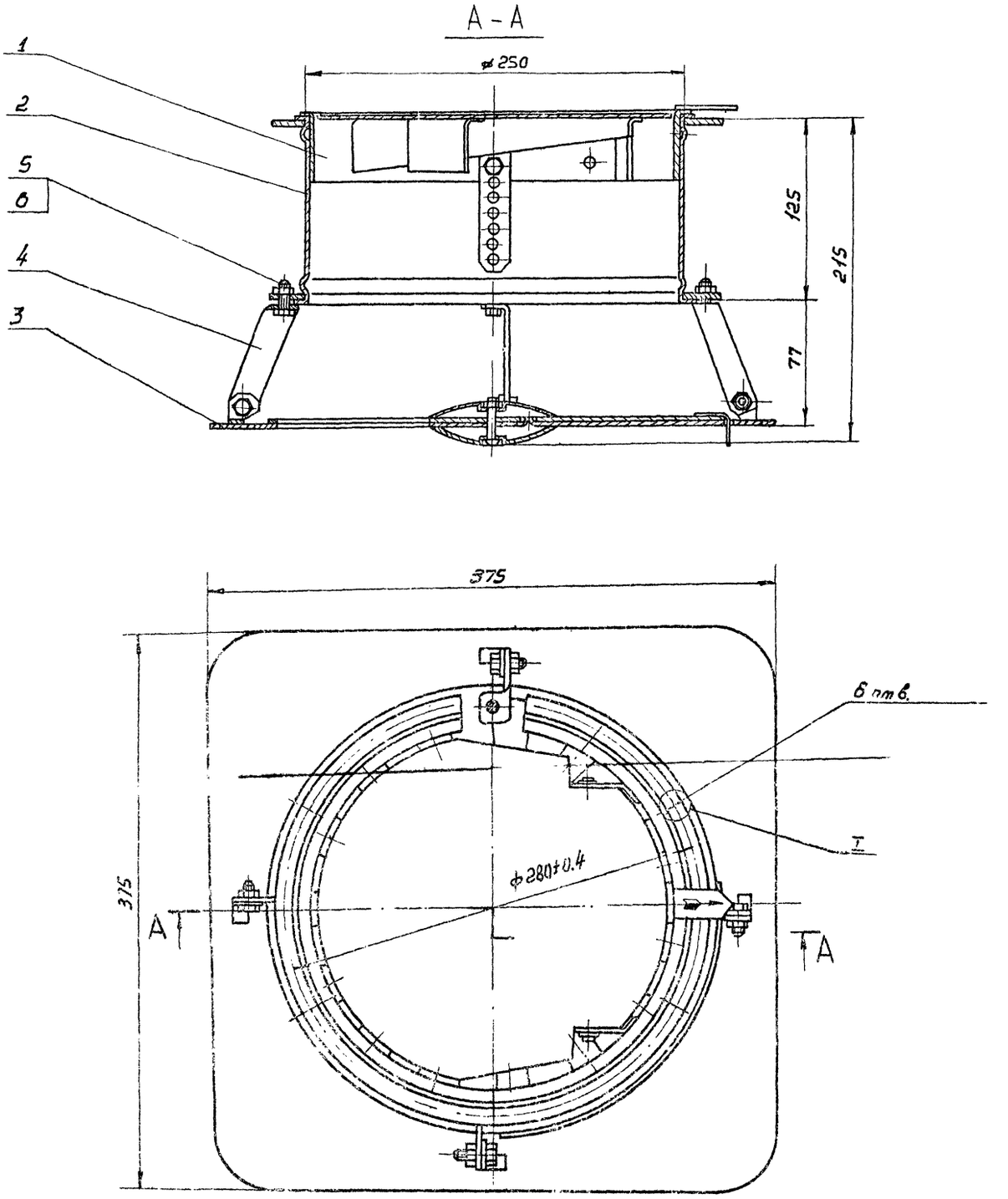

I повернуто
М1:1

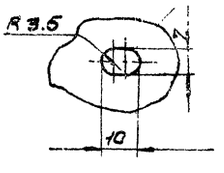

Размеры для справок.

					ВДУМп2 СБ			
Изм.	Лист	№ докум.	Подп.	Дата	Воздухораспределитель ВДУМ Сборочный чертеж	Лит.	Масса	Масштаб
Разраб.		Щеглова				И	4,93	1:2
Пров.		Денисова				Лист	Листов 1	
Т.контр.		Каган				НИСС СССР Главпромвентиляция Л.И.Проектпромвентиляция		
Нач.отд.		Бейзерман						
Н.контр.		Бейлисман						
Утв.		Собза						

Копир. Нез.

Формат: 22

Инв. № подл. | Подп. и дата | Взам. инв. № | Инв. № дубл. | Подп. и дата

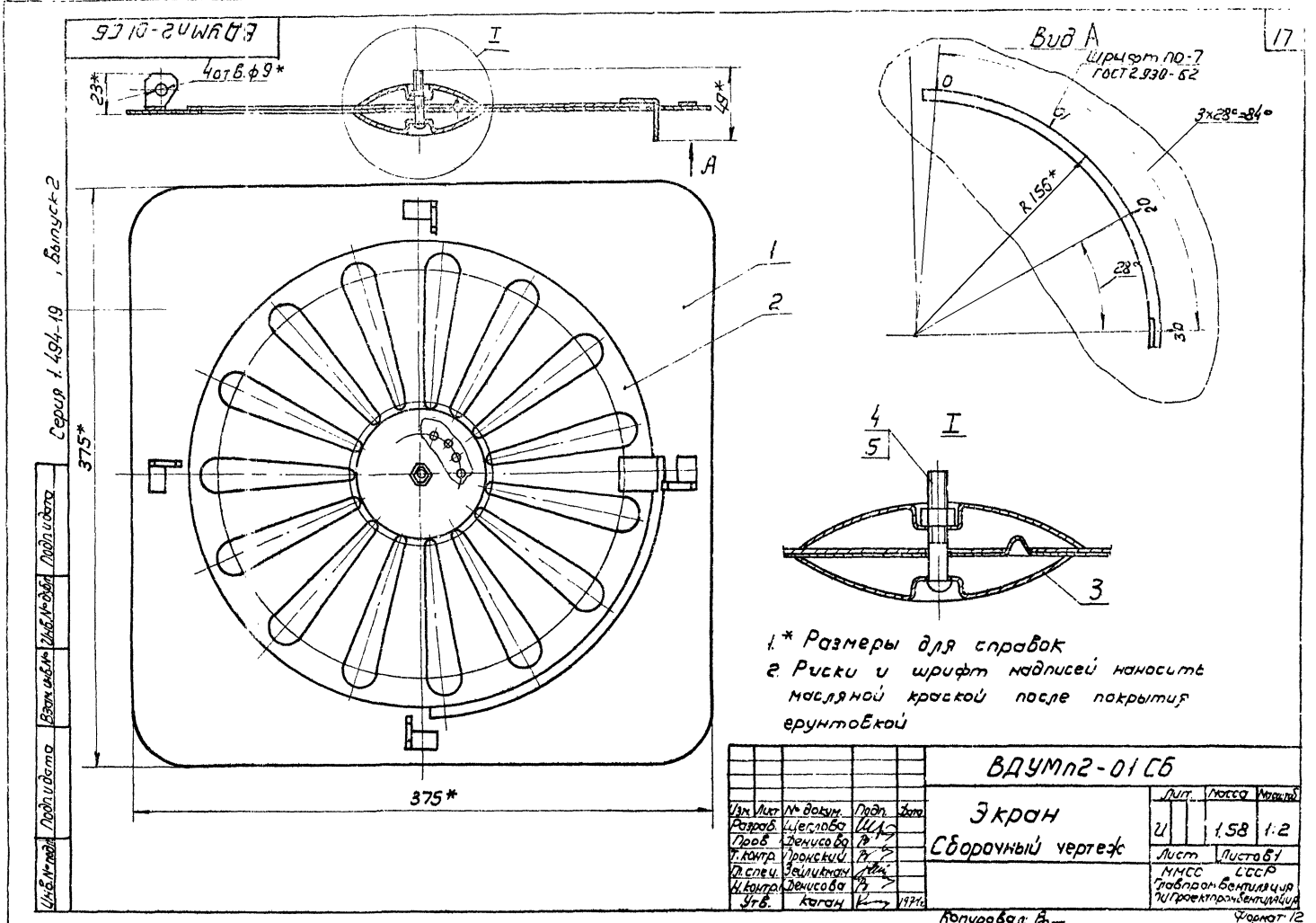

1.* Размеры для справок
2. Риски и шрифт надписей наносить масляной краской после покрытия грунтовкой

Изм.	Лист	№ докум.	Подп.	Дата	ВДУМп2-01СБ	Лит.	Масса	Масштаб
Разраб.		Щеглова			Экран	И	1.58	1:2
Пров.		Денисова			Сборочный чертеж	Лист	Листов 1	
Т. контр.		Пронский				ММСС СССР Главпромвентиляция ЦИ Проектпромвентиляция		
Гл. спец.		Зейликман						
Н. контр.		Денисова						
Утв.		Каган		1971г.				

Копировал: Формат 12

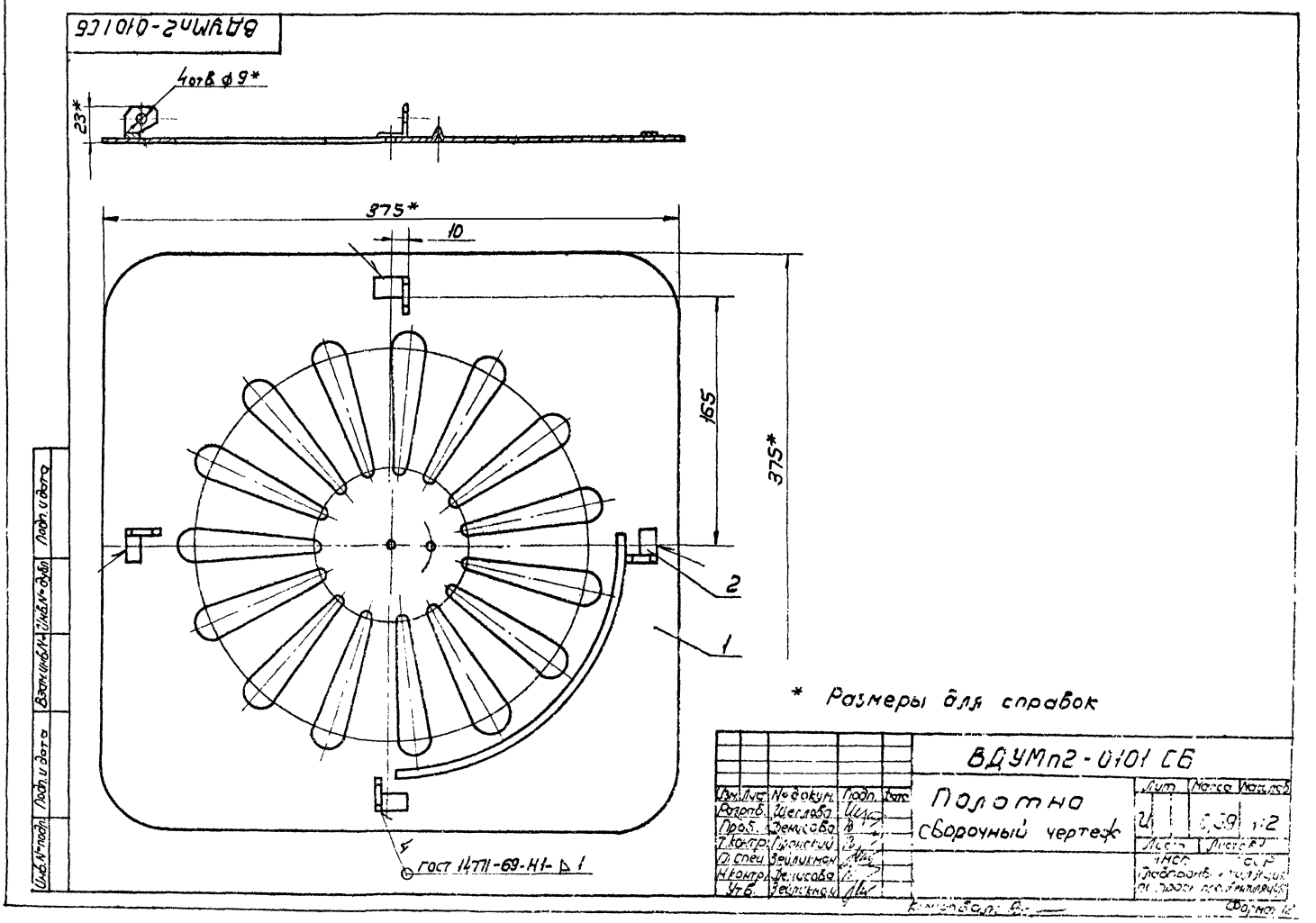

* Размеры для справок

Изм.	Лист	№ докум.	Подп.	Дата	ВДУМп2-0101СБ	Лит.	Масса	Масштаб
Разраб.		Щеглова			Полотно	И	0.39	1:2
Пров.		Денисова			Сборочный чертеж	Лист	Листов 1	
Т. контр.		Пронский				ММСС СССР Главпромвентиляция ЦИ Проектпромвентиляция		
Гл. спец.		Зейликман						
Н. контр.		Денисова						
Утв.		Зейликман						

Копировал: Формат 12

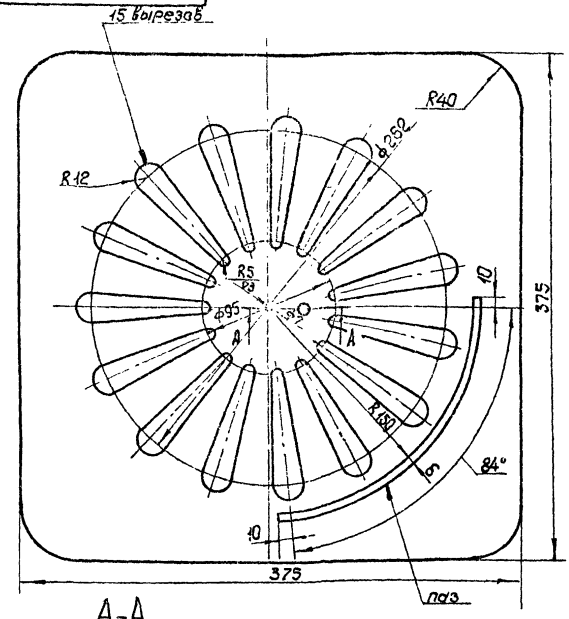

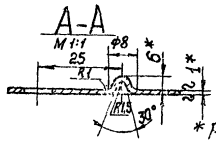

*размеры для справок.

Изм.	Лист	№ докум.	Подп.	Дата
Разраб.		Щеглова		
Пров.		Денисова		
Т.контр.		Пронский		
Н.контр.		Денисова		
Утв.		Зейликман		

ВДУМп2-010101

Пластина

Лит.	Масса	Масштаб
И	0,92	1:25
Лист	Листов 1	

Лист В1 ГОСТ 3680-57
3-Ш-Ст.3 кп. ГОСТ 16523-70

МПСС СССР
Главпромвентиляция
ПИПроектпромвентиляция

Копировал:

Формат: А1

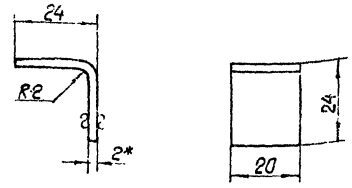

1* Размер для справок.

2 Длина развернутой детали 45 мм

Изм.	Лист	№ докум.	Подп.	Дата
Разраб.		Щеглова		
Пров.		Денисова		
Т.контр.		Пронский		
Н.контр.		Денисова		
Утв.		Зейликман		

ВДУМп2-010201

Поводок

Лит.	Масса	Масштаб
И	0,014	1:1
Лист	Листов 1	

Лист В2 ГОСТ 3680-57
3-Ш-Ст.3 кп. ГОСТ 16523-70

МПСС СССР
Главпромвентиляция
ПИПроектпромвентиляция

Копировал:

Формат: А1

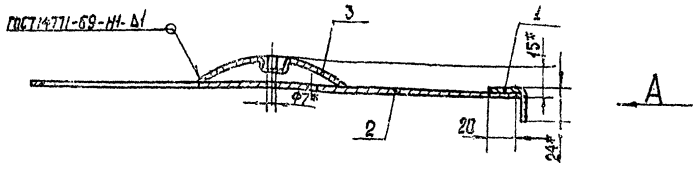

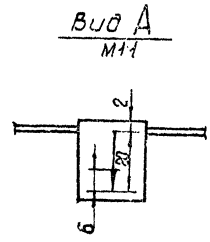

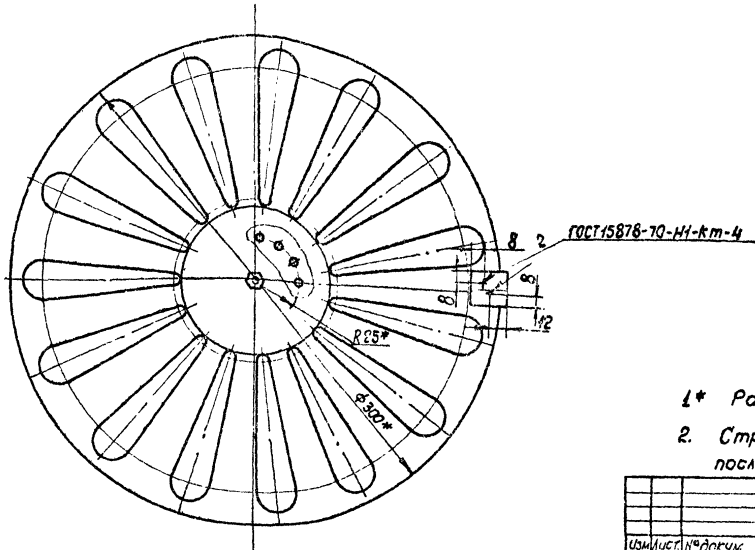

1* Размеры для справок.

2. Стрелку нанести масляной краской после покрытия грунтовкой.

Изм.	Лист	№ докум.	Подп.	Дата
Разраб.		Щеглова		
Пров.		Денисова		
Т.контр.		Пронский		
Гл.спец.		Зейликман		
Н.контр.		Денисова		
Утв.		Коган		

ВДУМп2-0102СБ

Диск верхний

Сборочный чертеж

Лит.	Масса	Масштаб
И	0,53	1:2
Лист	Листов 1	

МПСС СССР
Главпромвентиляция
ПИПроектпромвентиляция

Копировал:

Формат: А2

Инв.№подл. | Подп. и дата | Взам.инв.№ | Инв.№дубл. | Подп. и дата

Инв.№подл. | Подп. и дата | Взам.инв.№ | Инв.№дубл. | Подп. и дата

Инв.№подл. | Подп. и дата | Взам.инв.№ | Инв.№дубл. | Подп. и дата

ВДУМп3 СБ

Серия 1.494-19, выпуск 2

А – А

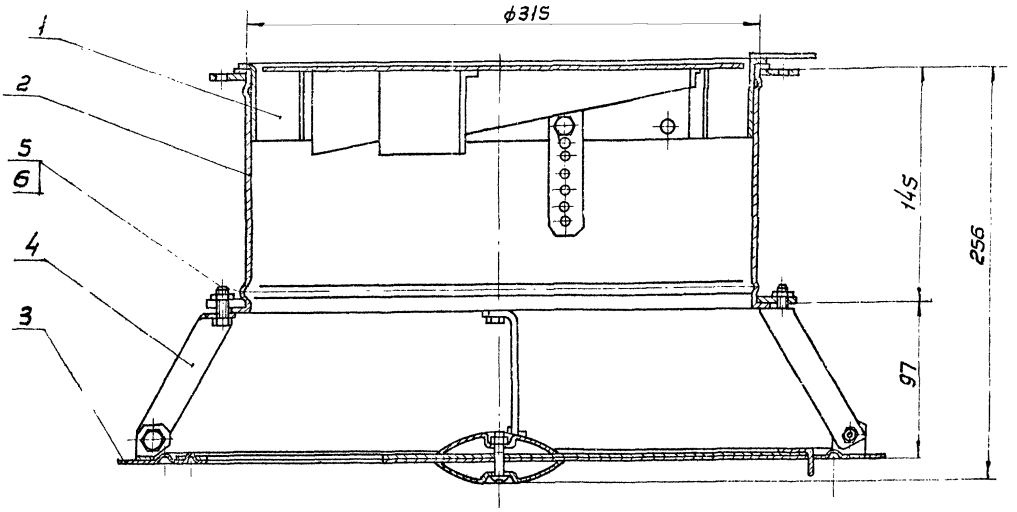

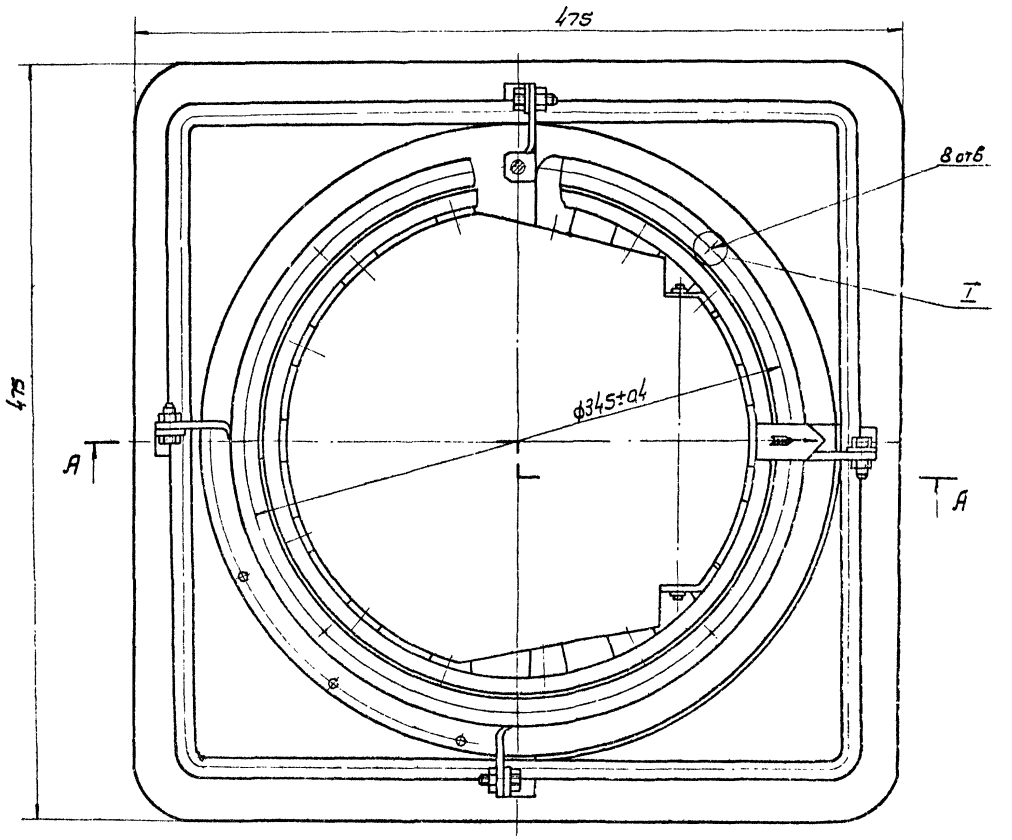

I повернуто
М1:1

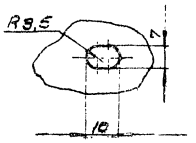

Размеры для справок

Изм	Лист	№ докум	Подп	Дата	ВДУМп3 СБ	Лит	Масса	Масштаб
Разраб		Щеглова			Воздухораспределитель ВДУМ Сборочный чертеж	К	7.22	1:2
Пров.		Денисова				Лист	Листов 1	
Т. контр.		Казан				МИСС СССР Главпромвентиляция Подпись пром. вентиляция		
Нач. отд.		Бейзерман						
Н. контр.		Зеликман						
Утв		Гобсо						

Инв. № подл. | Подп. и дата | Взам. инв. № | Инв. № дубл. | Подп. и дата

Копировал [illegible] Формат 22

Серия 1.494-19, выпуск 2

ВДУМп 3-01СБ

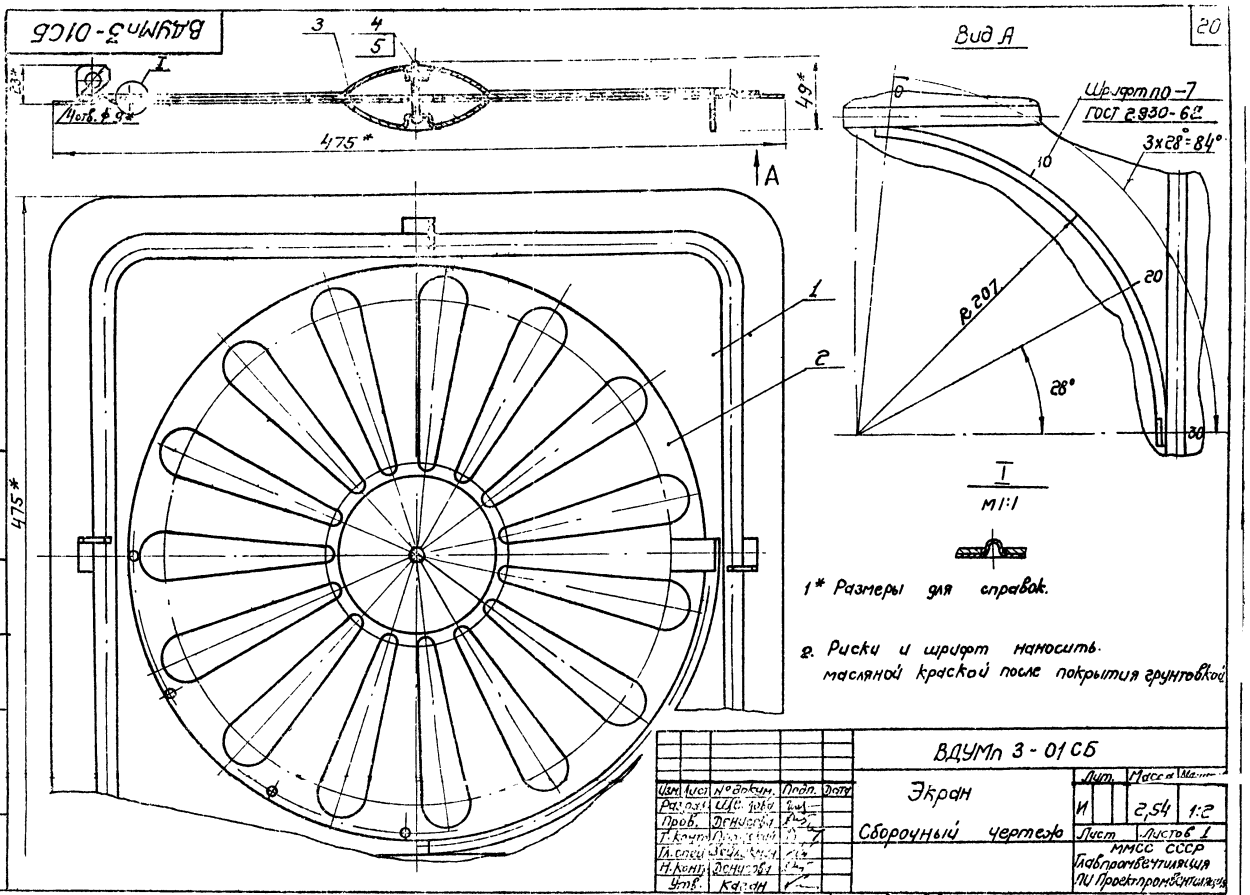

1* Размеры для справок.

2. Риски и шрифт наносить масляной краской после покрытия грунтовкой

Изм.	Лист	№ докум.	Подп.	Дата	ВДУМп 3-01СБ	Лит.	Масса	Масштаб
Разраб.		Щеглова			Экран	И	2,54	1:2
Пров.		Денисова			Сборочный чертеж	Лист	Листов 1	
Т. контр.		Пронская				ММСС СССР Главпромвентиляция ПИ Проектпромвентиляция		
Гл. спец.		Зейликман						
Н. контр.		Денисова						
Утв.		Кадан						

Копировал: [signature] Формат: 12

ВДУМп 3-0101СБ

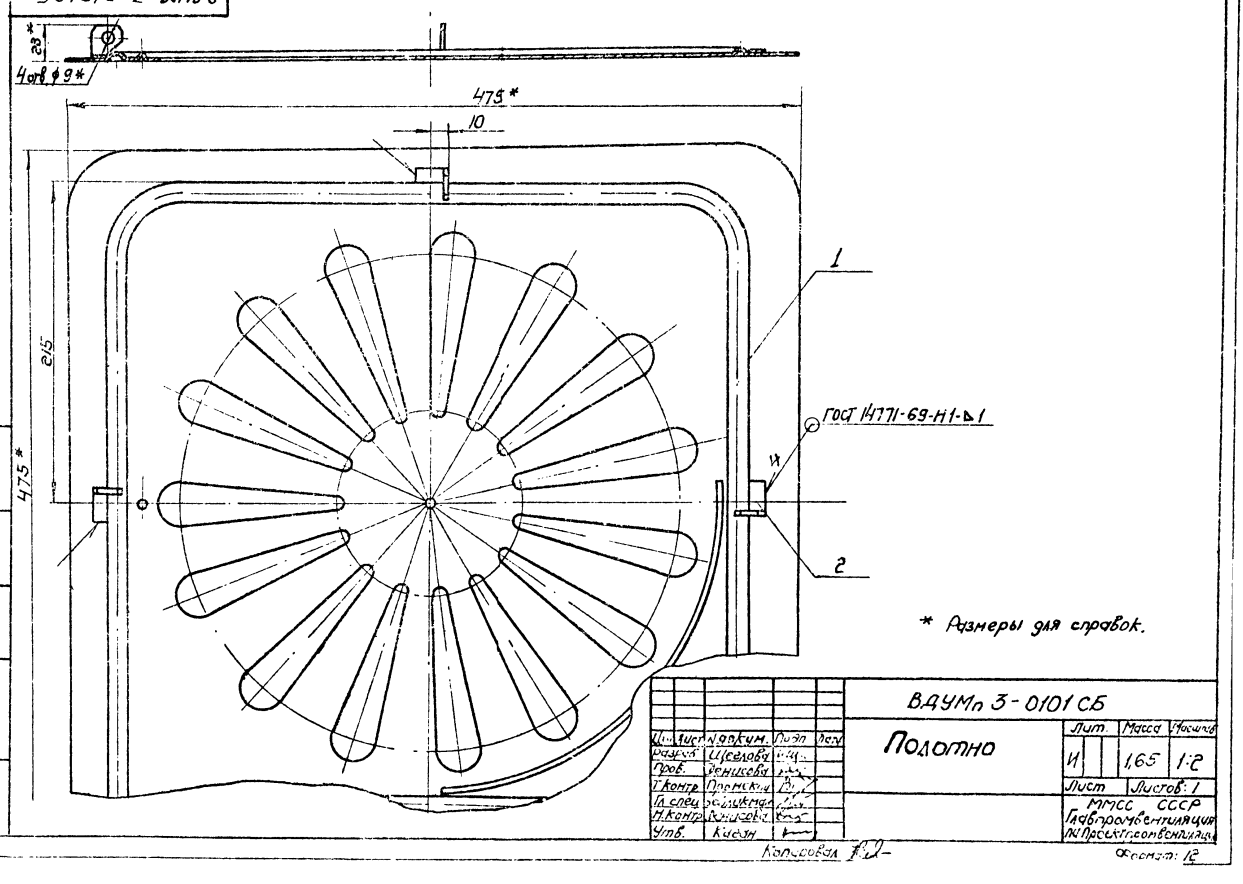

* Размеры для справок.

Изм.	Лист	№ докум.	Подп.	Дата	ВДУМп 3-0101СБ	Лит.	Масса	Масштаб
Разраб.		Щеглова			Полотно	И	1,65	1:2
Пров.		Денисова				Лист	Листов: 1	
Т. контр.		Пронская				ММСС СССР Главпромвентиляция ПИ Проектпромвентиляция		
Гл. спец.		Зейликман						
Н. контр.		Денисова						
Утв.		Кадан						

Копировал [signature] Формат: 12

ВДУМп 3- 010101

Серия 1.494-19, выпуск 2

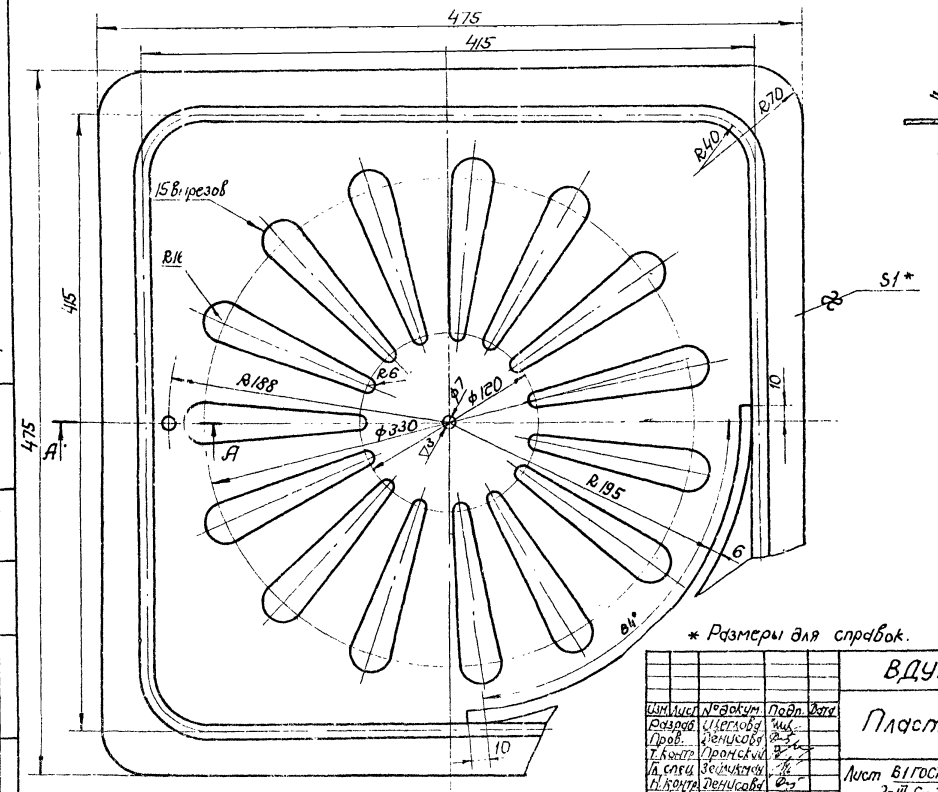

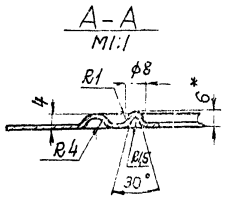

* Размеры для справок.

Изм	Лист	№ докум.	Подп.	Дата	ВДУМп 3- 010101	Лит.	Масса	Масштаб
Разраб.		Щеглова			Пластина	И	1,58	1:2
Пров.		Денисова				Лист	Листов: 1	
Т. контр.		Пронский			Лист В1 ГОСТ 3680-57	ММСС СССР Главпромвентиляция ПИ Проектпромвентиляция		
Гл. спец.		Зейликман			3-III-Ст3кп ГОСТ 16523-70			
Н. контр.		Денисова						
Утв.		Каган						

Копировал: Формат: 12

ВДУМп 3- 0102СБ

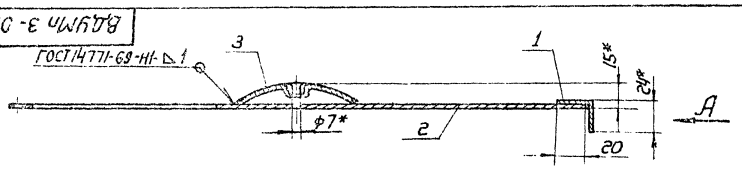

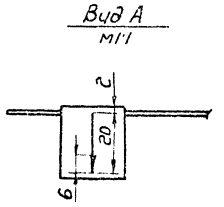

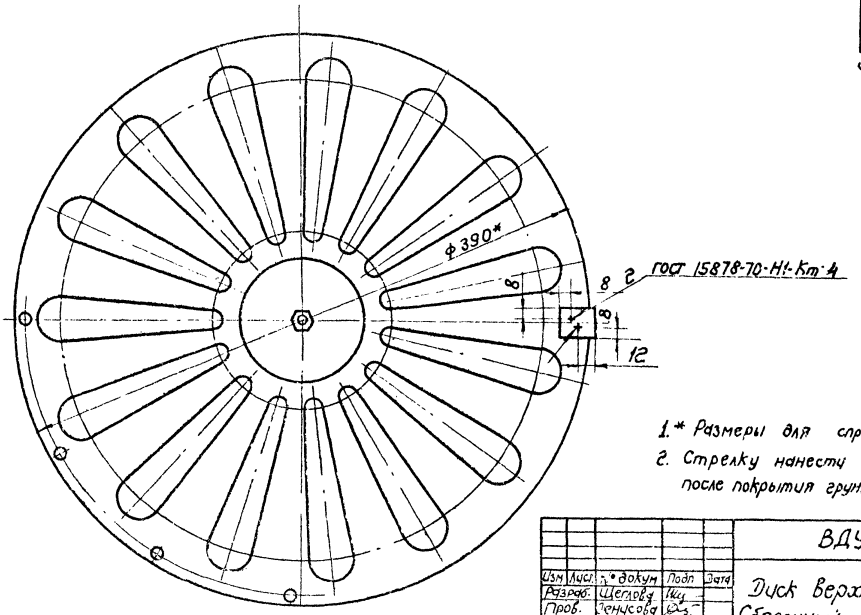

1.* Размеры для справок.

2. Стрелку нанести масляной краской после покрытия грунтовкой.

Изм	Лист	№ докум.	Подп.	Дата	ВДУМп 3-0102 СБ	Лит.	Масса	Масштаб
Разраб.		Щеглова			Диск верхний. Сборочный чертеж	И	0.83	1:2
Пров.		Денисова				Лист	Листов 1	
Т. контр.		Пронский				ММСС СССР Главпромвентиляция ПИ Проектпромвентиляция		
Гл. спец.		Зейликман						
Н. контр.		Денисова						
Утв.		Каган						

Копировал: Формат: 12

ВДУМп 4СБ

Серия 1.494-19, выпуск 2

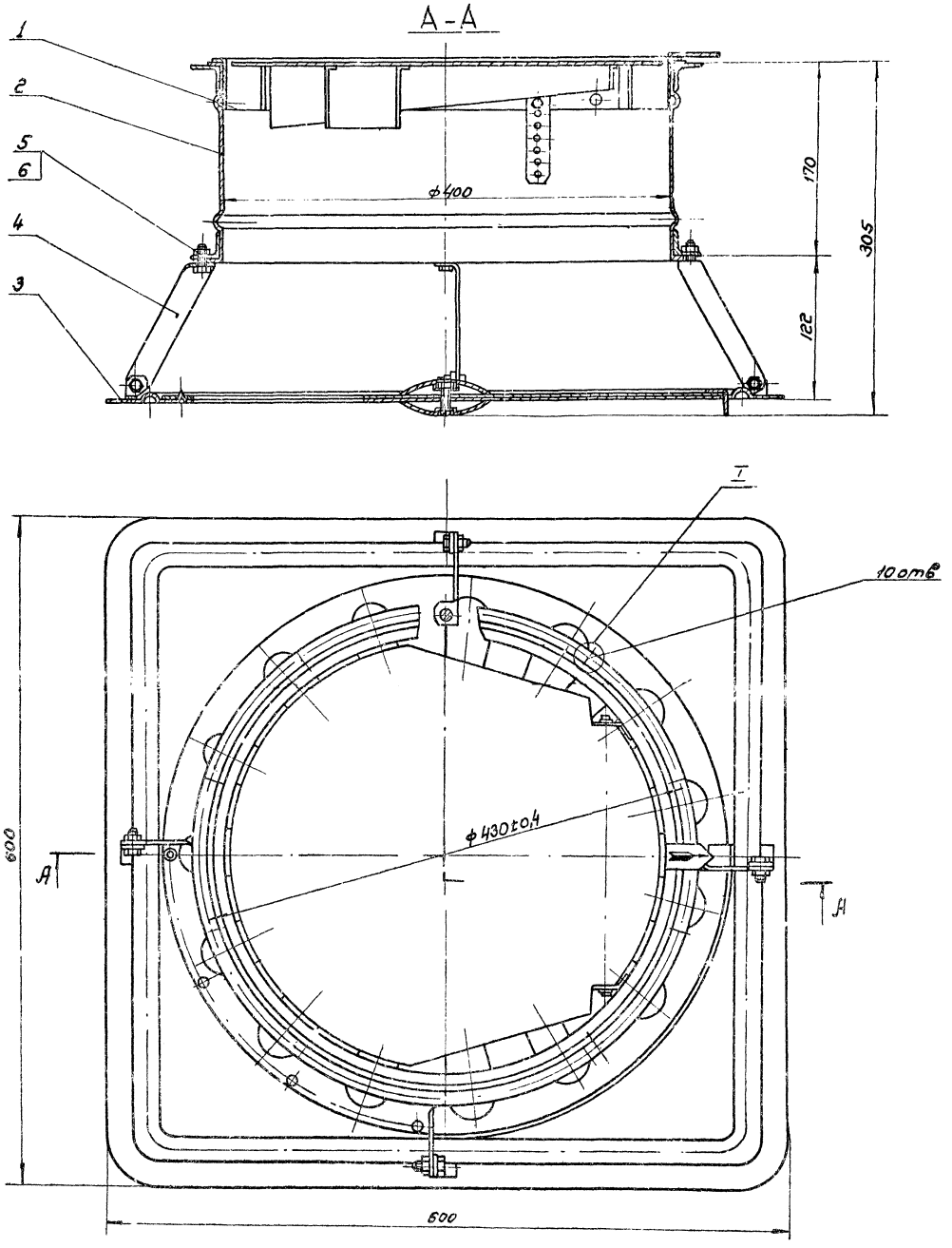

I повернуто
М1:1

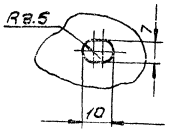

Размеры для справок.

				ВДУМп 4СБ				
Изм.	Лист	N докум.	Подп.	Дата	Воздухораспределитель	Лит	Масса	Масштаб
Разраб.		Щеглова				И	11.3	1:25
Пров.		Денисова			Сборочный чертеж			
Т.контр.		Каган				Лист	Листов 1	
Нач.отд.		Бейзерман				ММСС СССР Главпромвентиляция Л.И.Проектпромвентиляция		
Н.контр.		Зейлигман						
Утв.		Гибзи						

Копировал: Кг

Формат: 82

Инв.№подл.	Подп.и дата	Взам.инв.№	Инв.№дубл.	Подп.и дата

ВДУМп4-01СБ

Серия 1.494-19, выпуск 2

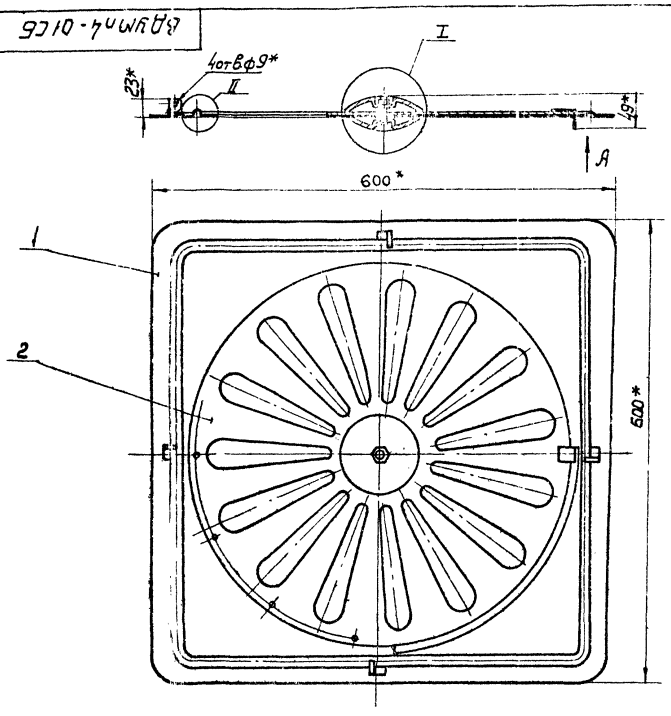

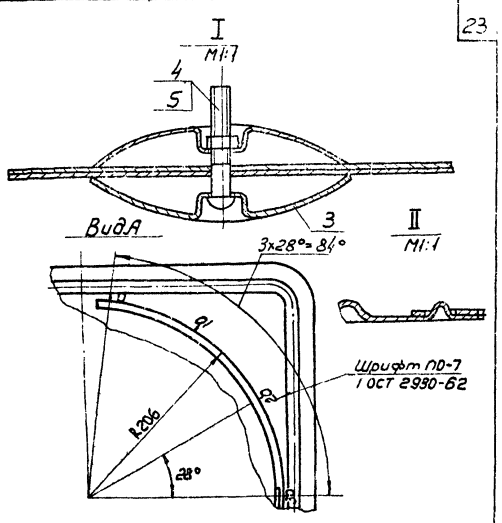

1.* Размеры для справок

2. Риски и шрифт надписей наносить масляной краской после покрытия грунтовкой

Изм.	Лист	№ докум.	Подп.	Дата	ВДУМп4-01СБ	Лит.	Масса	Масштаб
Разраб.		Щеглова			Экран			
Пров.		Денисова			Сборочный чертеж	У	3,3	1:4
Т. контр.		Пронский				Лист	Листов 1	
Гл. спец.		Зейликман				ММСО СССР Главпромвентиляция ПИ Проектпромвентиляция		
Н. контр.		Денисова						
Утв.		Каган		1974				

Копировал: В.— Формат: 12

Инв.№ подл. | Подп. и дата | Взам. инв.№ | Инв.№ дубл. | Подп. и дата

ВДУМп4-0101СБ

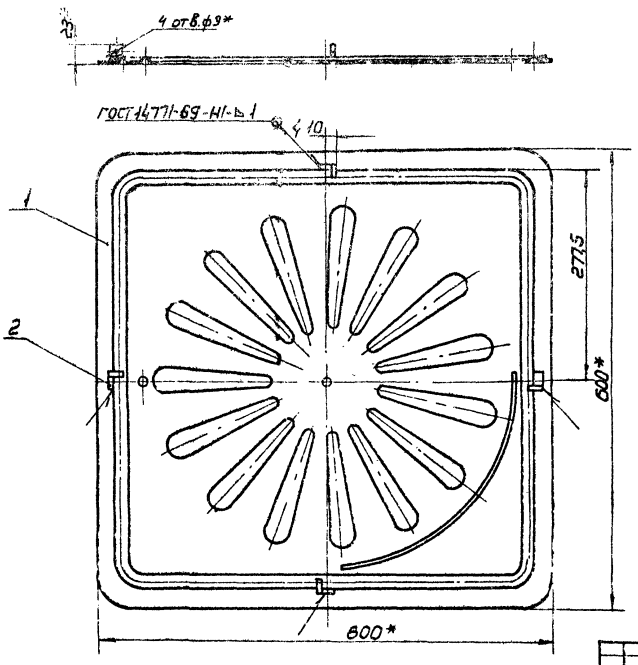

* Размеры для справок

Изм.	Лист	№ докум.	Подп.	Дата	ВДУМп4-0101СБ	Лит.	Масса	Масштаб
Разраб.		Щеглова			Полотно			
Пров.		Денисова			Сборочный чертеж	У	2,38	1:4
Т. контр.		Пронский				Лист	Листов 1	
Гл. спец.		Зейликман				ММСО СССР Главпромвентиляция ПИ Проектпромвентиляция		
Н. контр.		Денисова						
Утв.		Каган		1974				

Копировал: В.— Формат: 12

Инв.№ подл. | Подп. и дата | Взам. инв.№ | Инв.№ дубл. | Подп. и дата

Серия 1.494-19, выпуск 2

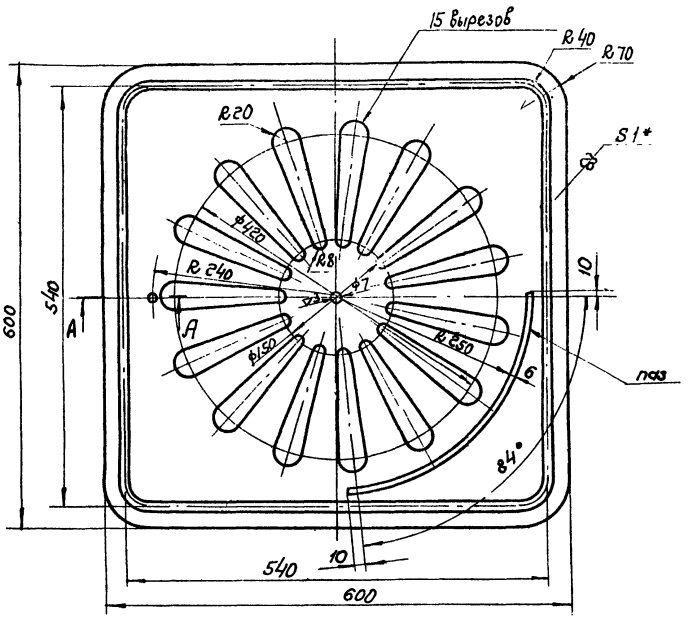

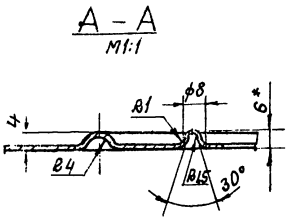

* Размеры для справок.

Изм.	Лист	№ докум.	Подп.	Дата	ВДУМп 4-010101			
Разраб.		Щеглова			Пластина	Лит. И	Масса 2,45	Масштаб 1:4
Пров.		Денисова				Лист	Листов: 1	
Т. контр.		Пронский			Лист В1 ГОСТ 3680-57	ММСС СССР Главпромвентиляция ПИ Проектпромвентиляция		
Гл. спец.		Зейликман			3-III-Ст.3 КП ГОСТ 16523-70			
Н. контр.		Денисова						
Утв.		Каган						

Копировал: Формат: 12

Инв. № подл. | Подп. и дата | Взам. инв. № | Инв. № дубл. | Подп. и дата

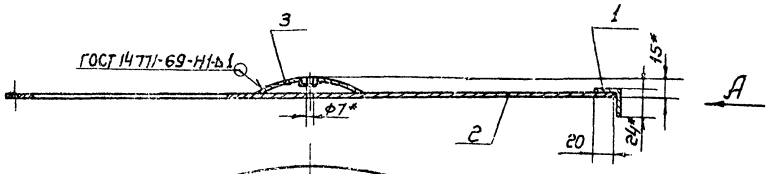

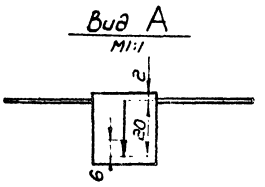

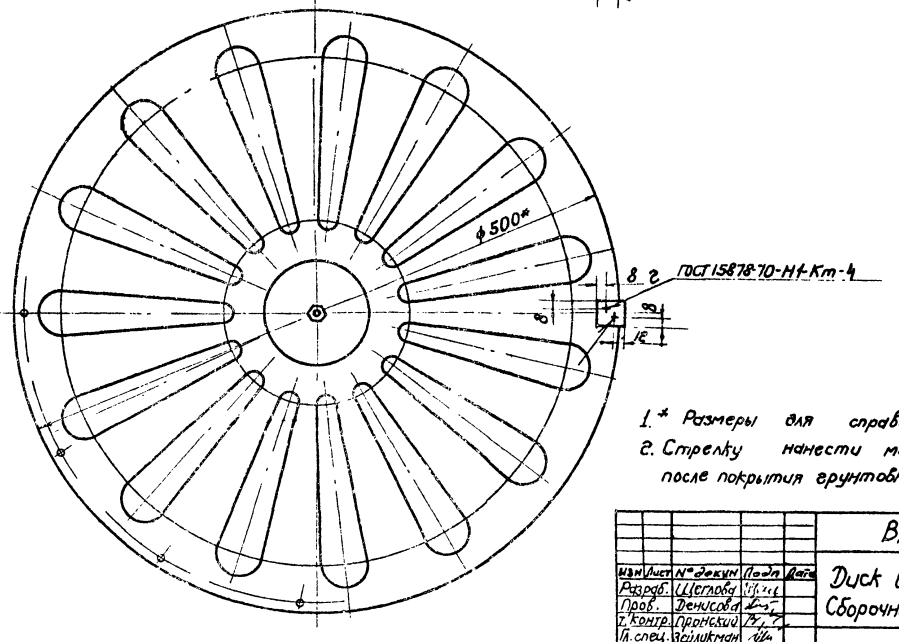

1.* Размеры для справок.

2. Стрелку нанести масляной краской после покрытия грунтовкой.

Изм.	Лист	№ докум.	Подп.	Дата	ВДУМп 4-0102 СБ			
Разраб.		Щеглова			Диск верхний Сборочный чертеж	Лит. И	Масса 1,36	Масштаб 1:2,5
Пров.		Денисова				Лист	Листов: 1	
Т. контр.		Пронский				ММСС СССР Главпромвентиляция ПИ Проектпромвентиляция		
Гл. спец.		Зейликман						
Н. контр.		Денисова						
Утв.		Каган						

Копировал: Формат: 12

Инв. № подл. | Подп. и дата | Взам. инв. № | Инв. № дубл. | Подп. и дата

ВДУМп 5 СБ

Серия 1.494-19, выпуск 2

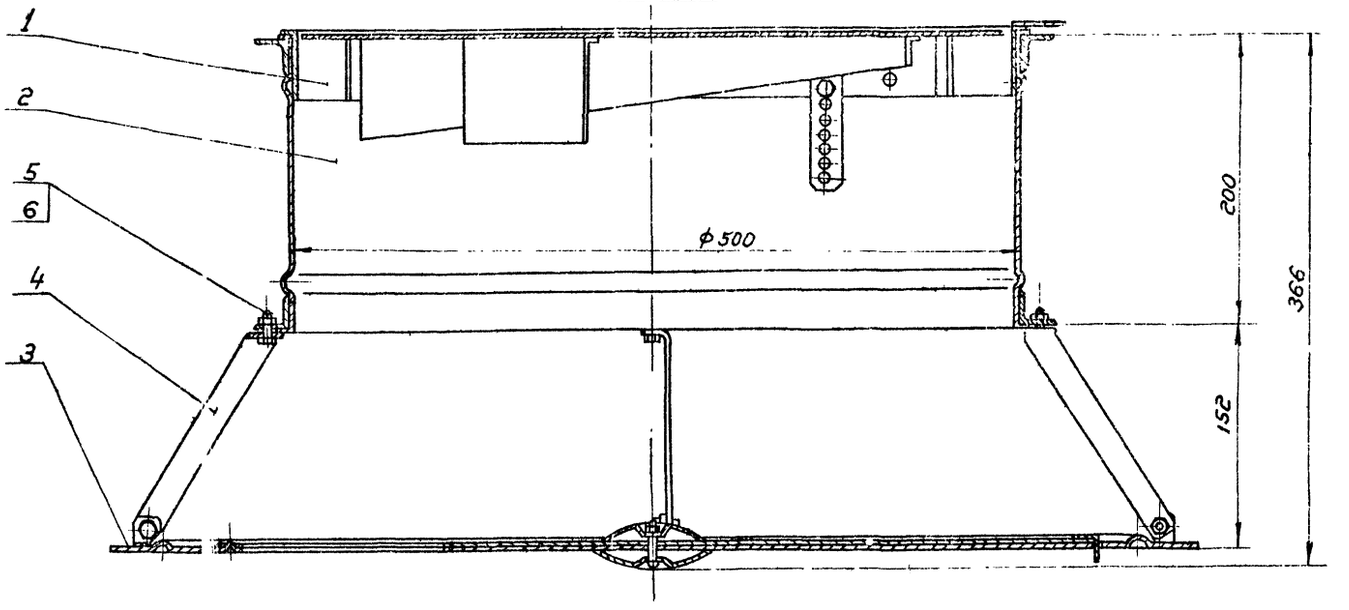

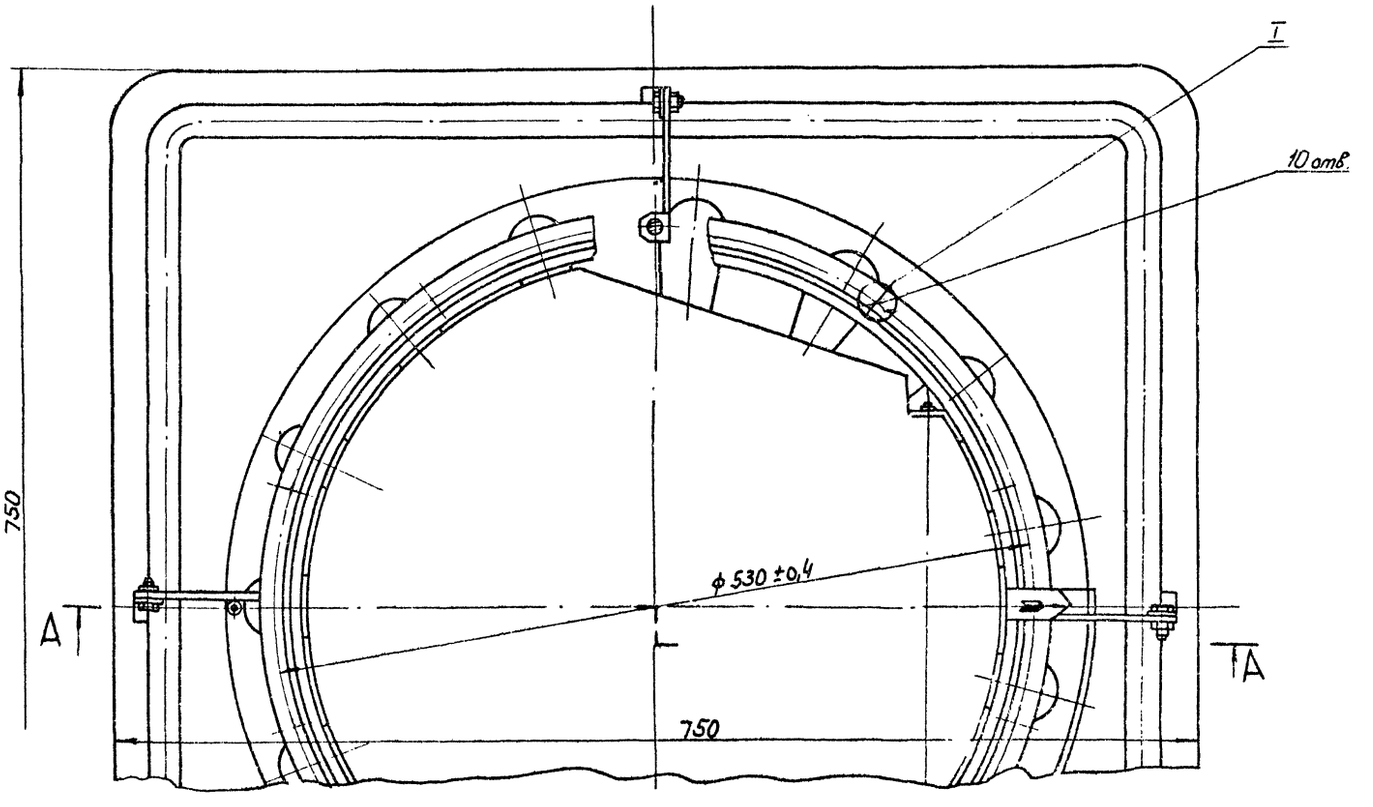

I повернуто
М1:1

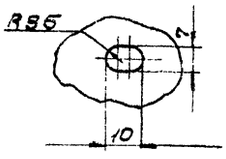

Размеры для справок.

Изм.	Лист	№ докум.	Подп.	Дата	ВДУМп 5 СБ			
Разраб.		Щеелова			Воздухораспределитель ВДУМ Сборочный чертеж	Лит.	Масса	Масштаб
Провер.		Денисова				И	15,8	1:2,5
Т. контр.		Кадан				Лист	Листов 1	
Нач. отд.		Бейзерман				ММСС СССР Главпромвентиляция ПИ Проектпромвентиляция		
Н. контр.		Зейликман						
Утв.		Гобза						

Копировал:

Формат: 22

Инв. № подл. | Подп. и дата | Взам. инв. № | Инв. № дубл. | Подп. и дата

ВДУМп5-01СБ

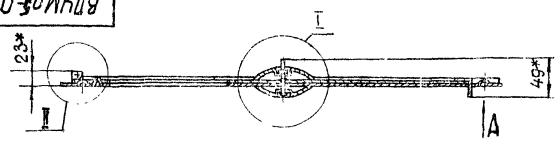

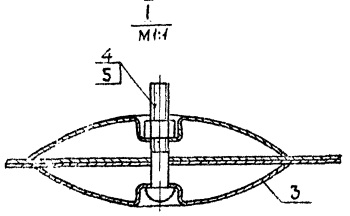

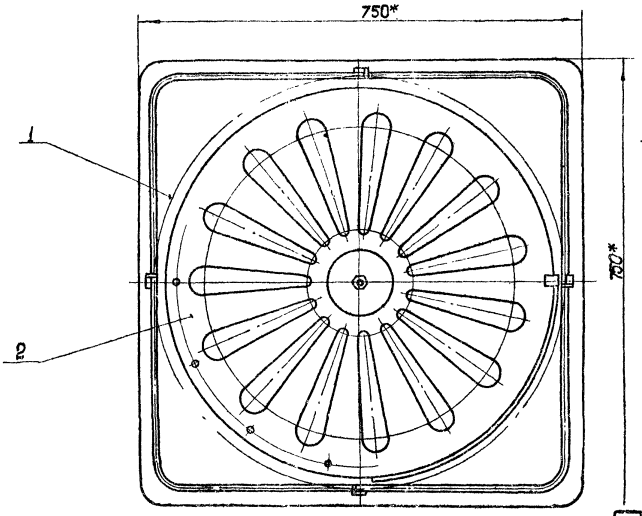

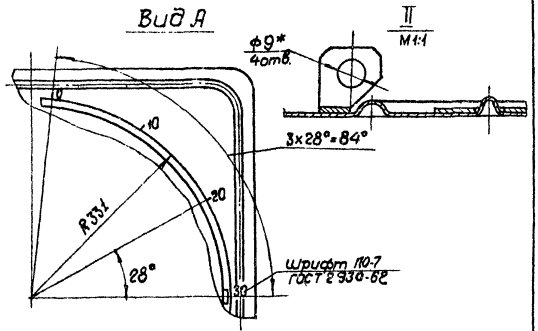

1* Размеры для справок.

2. Риски и шрифт надписей наносить масляной краской после покрытия грунтовкой.

Изм.	Лист	№ докум.	Подп.	Дата	ВДУМп5-01 СБ	Лит.	Масса	Масштаб
Разраб.		Щеглова			Экран	И	6,35	1:5
Пров.		Денисова			Сборочный чертеж	Лист	Листов 1	
Т.контр.		Пронский				МИСС СССР Главпромвентиляция ПИПроектпромвентиляция		
Гл.спец.		Зейликман						
Н.контр.		Денисова						
Утв.		Каган						

Копировал: Формат: 12

Серия 1.494-19, выпуск 2

Инв.№подл. | Подп. и дата | Взам.инв.№ | Инв.№дубл. | Подп. и дата

ВДУМп5-0101СБ

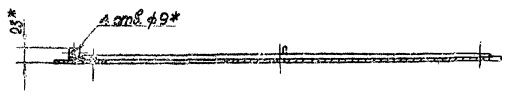

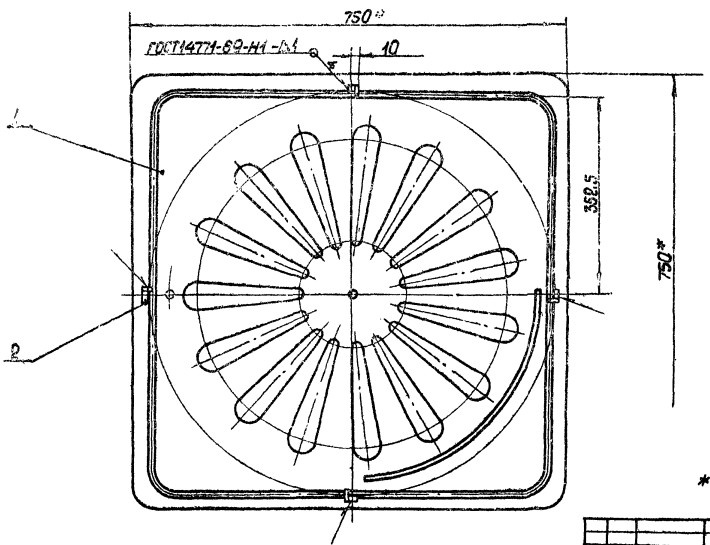

* Размеры для справок

Изм.	Лист	№ докум.	Подп.	Дата	ВДУМ п5-0101 СБ	Лит.	Масса	Масштаб
Разраб.		Щеглова			Полотно	И	3,94	1:5
Пров.		Денисова			Сборочный чертеж	Лист	Листов 1	
Т.контр.		Пронский				МИСС СССР Главпромвентиляция ПИПроектпромвентиляция		
Гл.спец.		Зейликман						
Н.контр.		Денисова						
Утв.		Каган						

Копировал: Формат: 12

Инв.№подл. | Подп. и дата | Взам.инв.№ | Инв.№дубл. | Подп. и дата

Серия 1.494-19, выпуск 2

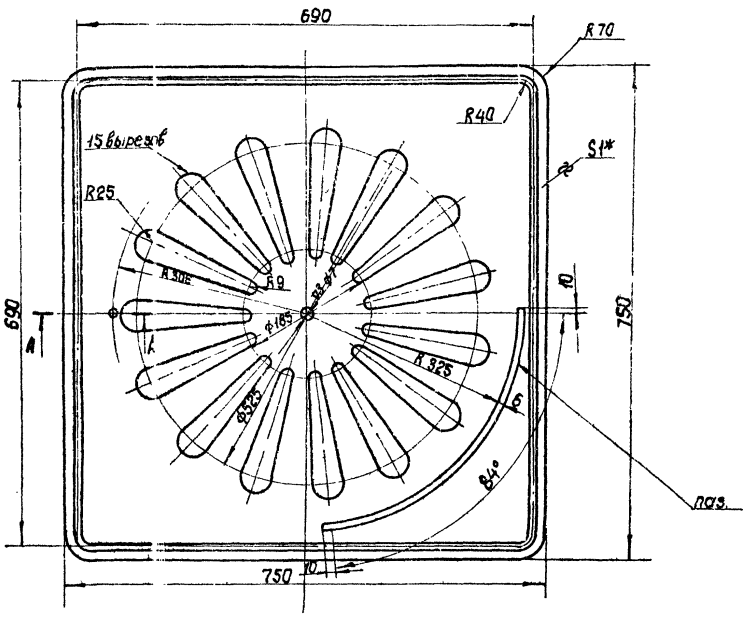

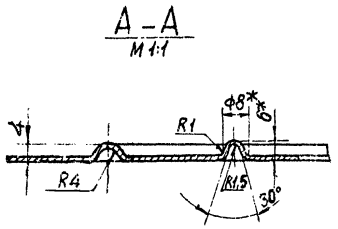

* Размеры для справок

Изм	Лист	№ док.	Подп.	Дата	ВДУМп 5-010101	Лит.	Масса	Масштаб
Разраб.		Щеглова			Пластина	И	3,88	1:5
Пров.		Денисова				Лист	Листов 1	
Т. контр.		Пронский			Лист В1 ГОСТ 3620-57	ММСС СССР Главпромвентиляция		
Гл. спец.		Зейликман			3-III-Ст.3 кп. 16523-70	Пипроектпромвентиляция		
Н. контр.		Денисова						
Утв.		Каган						

Копировал: Формат: 12

Инв. № подл. | Подп. и дата | Взам. инв. № | Инв. № дубл. | Подп. и дата

ВДУМп5-0102 СБ

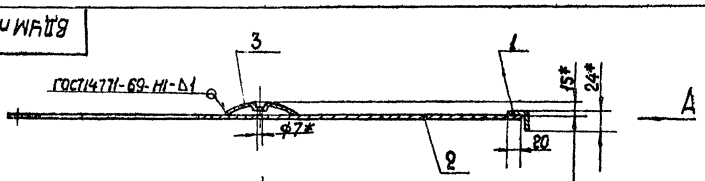

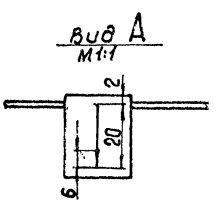

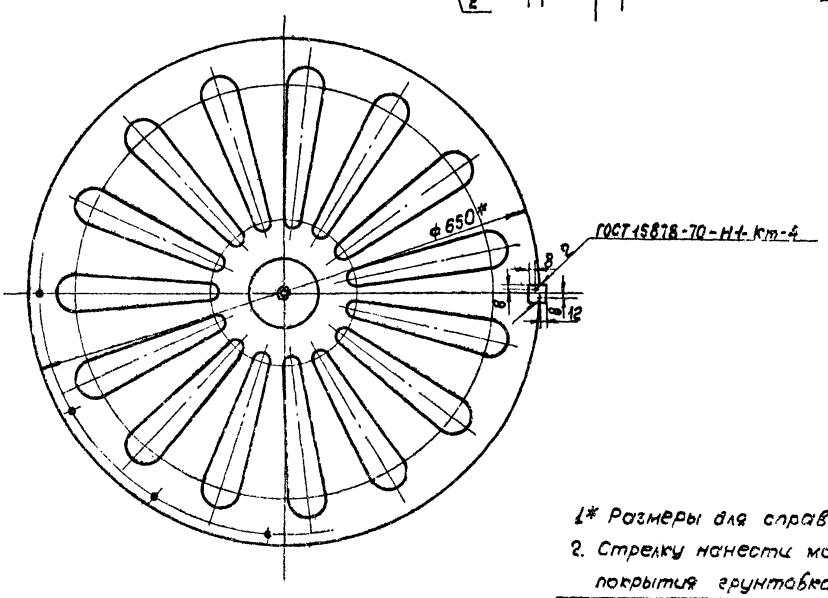

1* Размеры для справок

2. Стрелку нанести масляной краской после покрытия грунтовкой

Изм	Лист	№ докум.	Подп.	Дата	ВДУМп5-0102 СБ	Лит.	Масса	Масштаб
Разраб.		Щеглова			Диск верхний	И	2,35	1:4
Пров.		Денисова			Сборочный чертеж	Лист	Листов 1	
Т. контр.		Пронский				ММСС СССР Главпромвентиляция		
Гл. спец.		Зейликман				Пипроектпромвентиляция		
Н. контр.		Денисова						
Утв.		Каган						

Копировал: Формат: 12

Инв. № подл. | Подп. и дата | Взам. инв. № | Инв. № дубл. | Подп. и дата

ВДУМп 6 СБ

Серия 1.494-19, выпуск 2

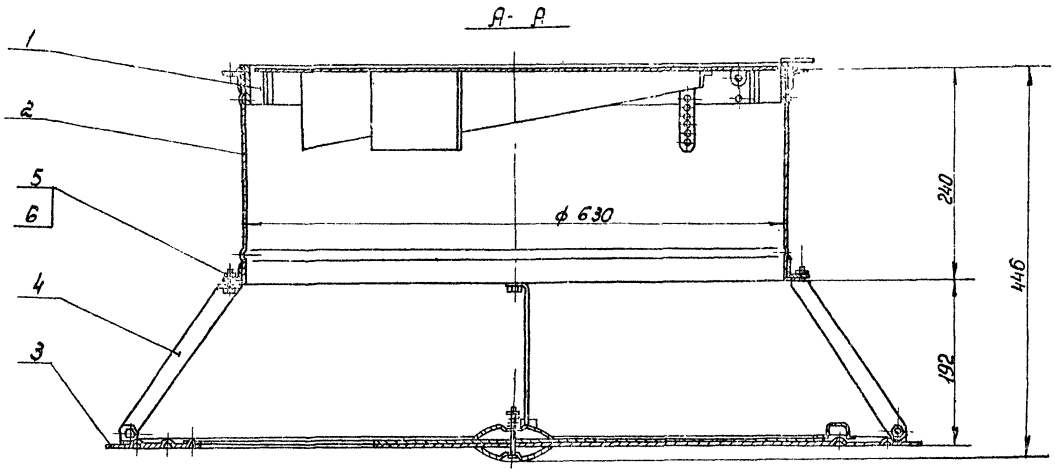

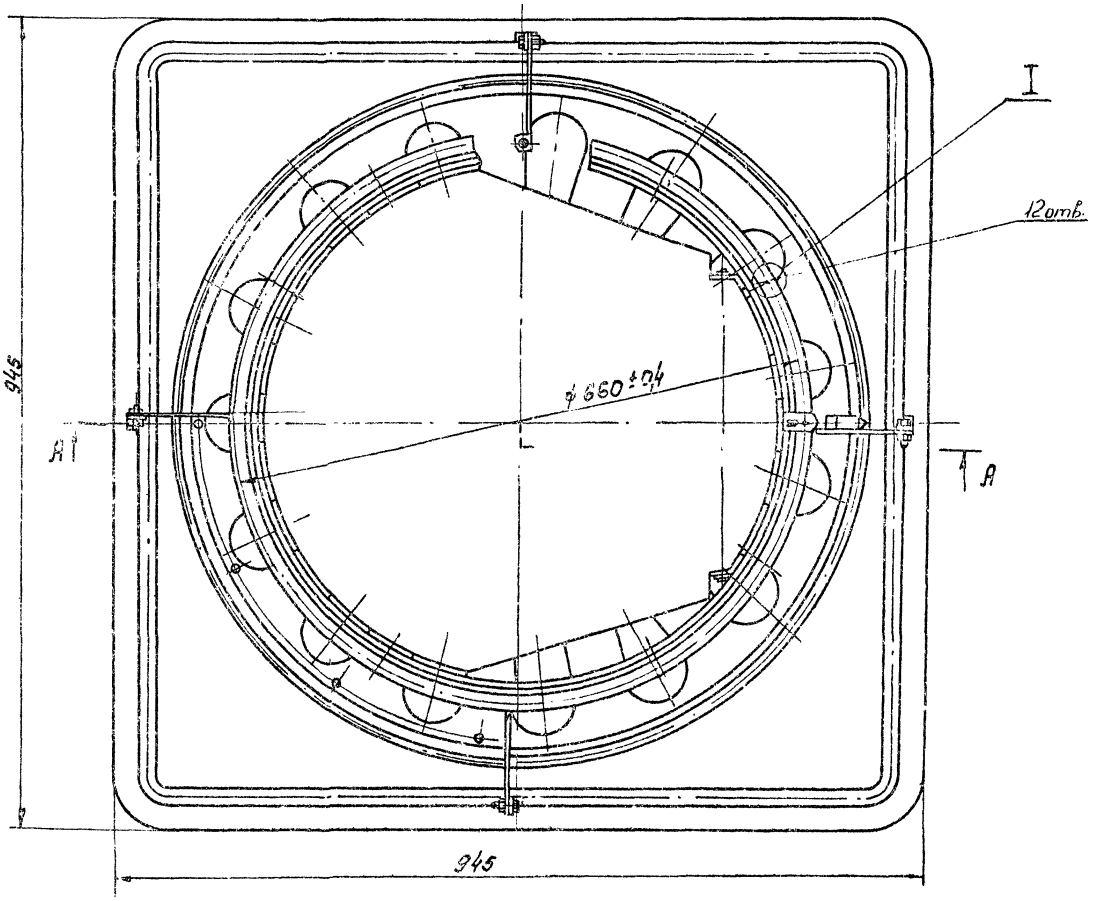

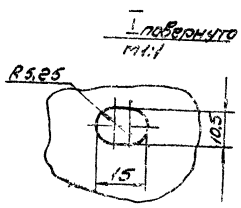

Размеры для справок

				ВДУМп 6 СБ			
Изм.	Лист	№ докум.	Подп.	Дата	Воздухораспределитель	Лит.	Масса	Масштаб
Разраб.		Щеглова			сборочный чертеж	И	23,2	1:4
Пров.		Денисова				Лист	Листов 1
Т. контр.		Каган				ММСС	СССР
Нач. отд.		Сейзерман				Главпромвентуляция	
Н. контр.		Зедликман				и Проектпромвентиляция	
Утв.		Гобза					

Копировал: [illegible]

Формат 2,2

Инв. № подл.	Подп. и дата	Взам. инв. №	Инв. № дубл.	Подп. и дата

ВДУМп6-01СБ

Серия 1.494-19, выпуск 2

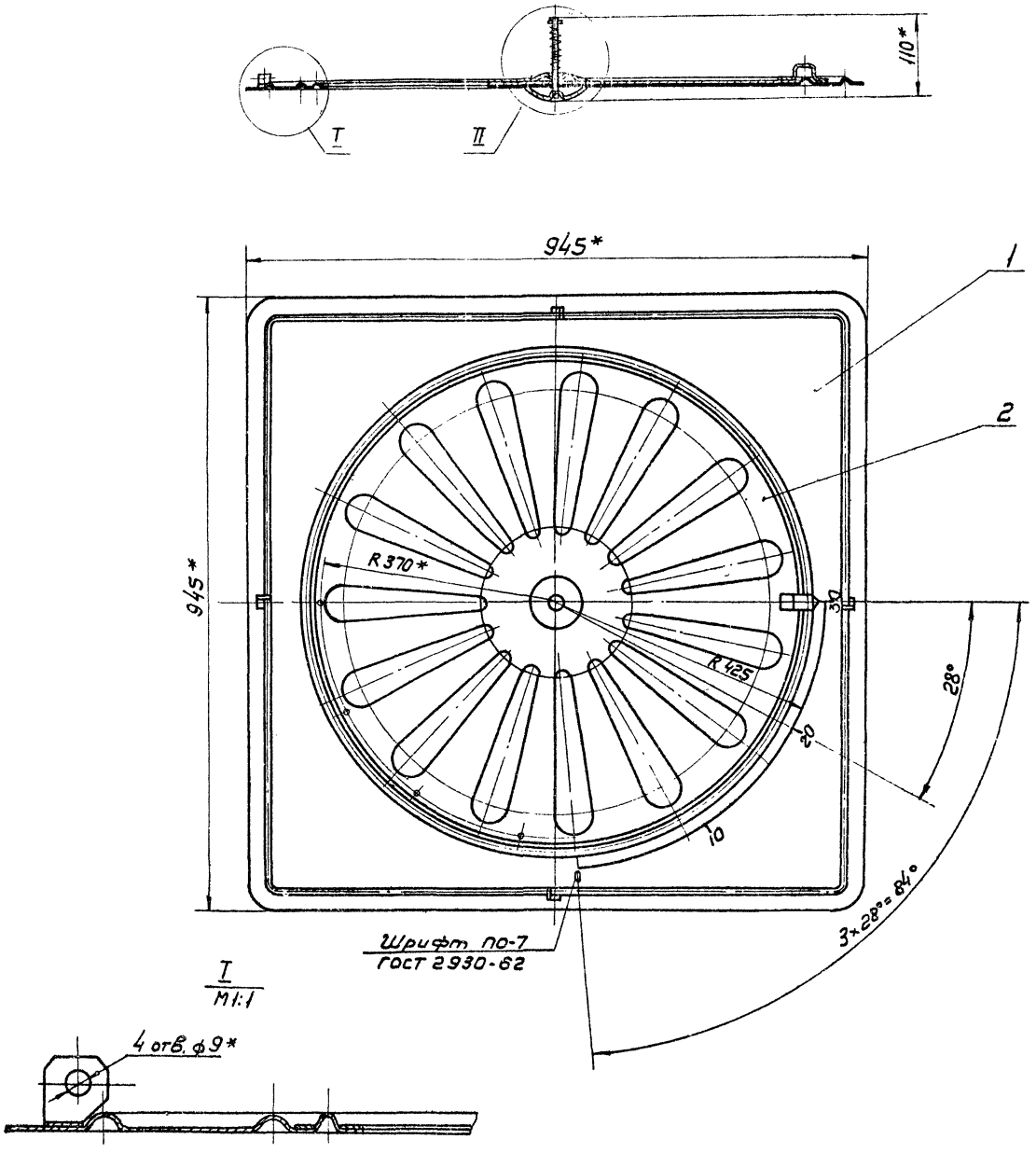

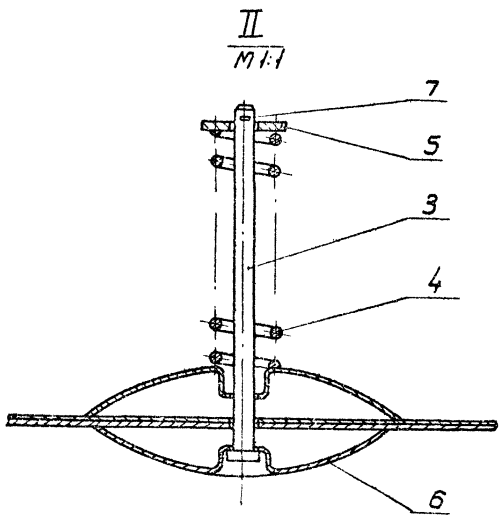

1* Размеры для справок.

2. Риски и шрифт надписей наносить масляной краской после покрытия грунтовкой.

Изм.	Лист	№ докум.	Подп.	Дата
Разраб.		Власова		
Пров.		Денисова		
Т. контр.		Пронский		
Гл. спец.		Зейликман		
Н. контр.		Денисова		
Утв.		Коган		1974

ВДУМп6-01СБ

Экран
Сборочный чертеж

Лит.	Масса	Масштаб
И	13,24	1:5

Лист | Листов 1

ММСС СССР
Главпромвентиляция
ПИ Проектпромвентиляция

Форма

Инв. № подл. | Подпись и дата | Взам. инв. № | Инв. № дубл. | Подп. и дата

Серия 1.494-19, выпуск 2

ВДУМп6-0101СБ

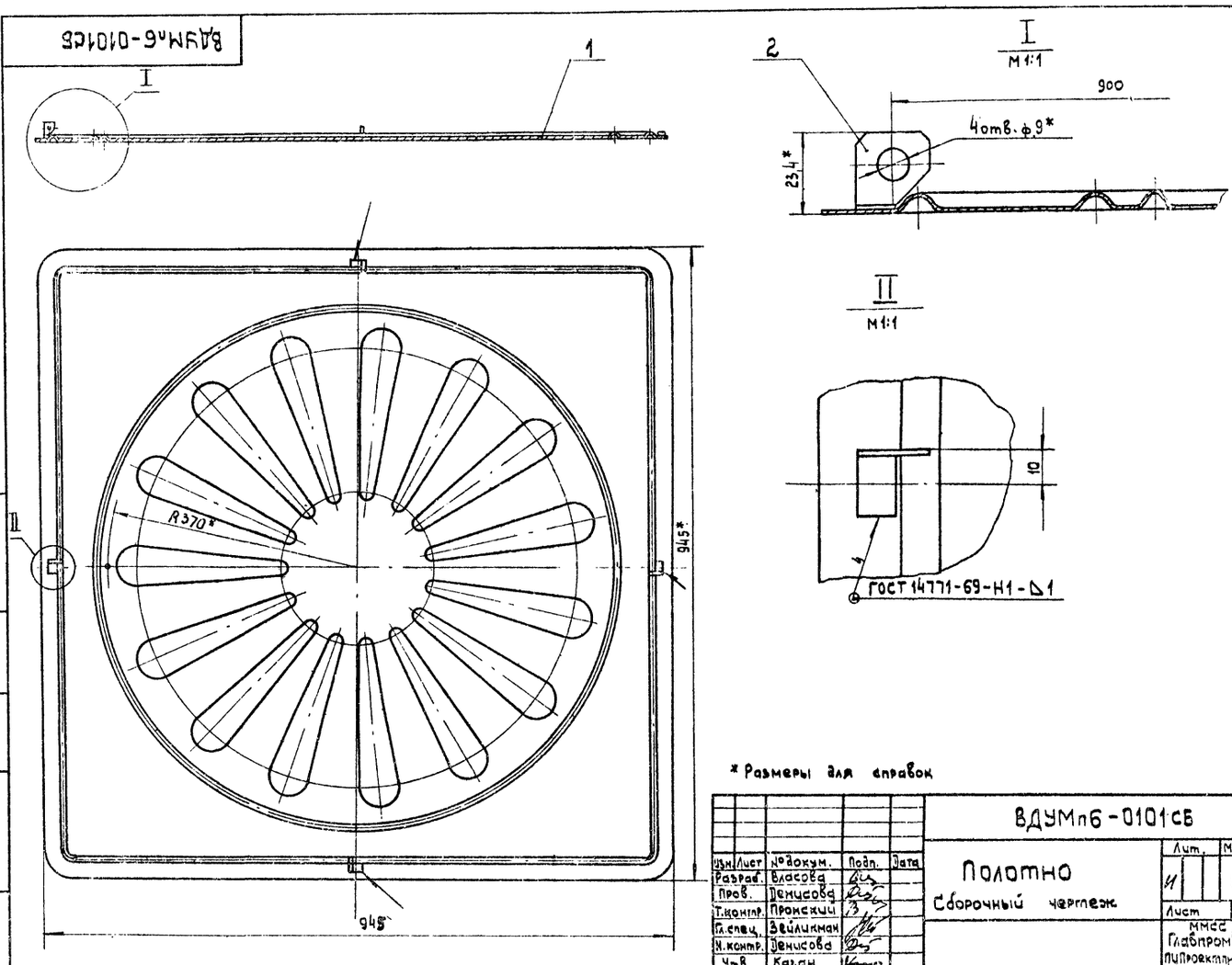

* Размеры для справок

Изм.	Лист	№ докум.	Подп.	Дата
Разраб.		Власова		
Пров.		Денисова		
Т.контр.		Пронский		
Гл.спец.		Зейликман		
Н.контр.		Денисова		
Утв.		Каган		

ВДУМп6-0101СБ

Полотно

Сборочный чертеж

Лит.	Масса	Масштаб
11	8,81	1:5

Лист | Листов 1

ММСС СССР Главпромвентиляция ПИПроектпромвентиляция

Копировал: [signature] Формат: 12

Инв. № подл. | Подп. и дата | Взам. инв. № | Инв. № дубл. | Подп. и дата

ВДУМп6-010101

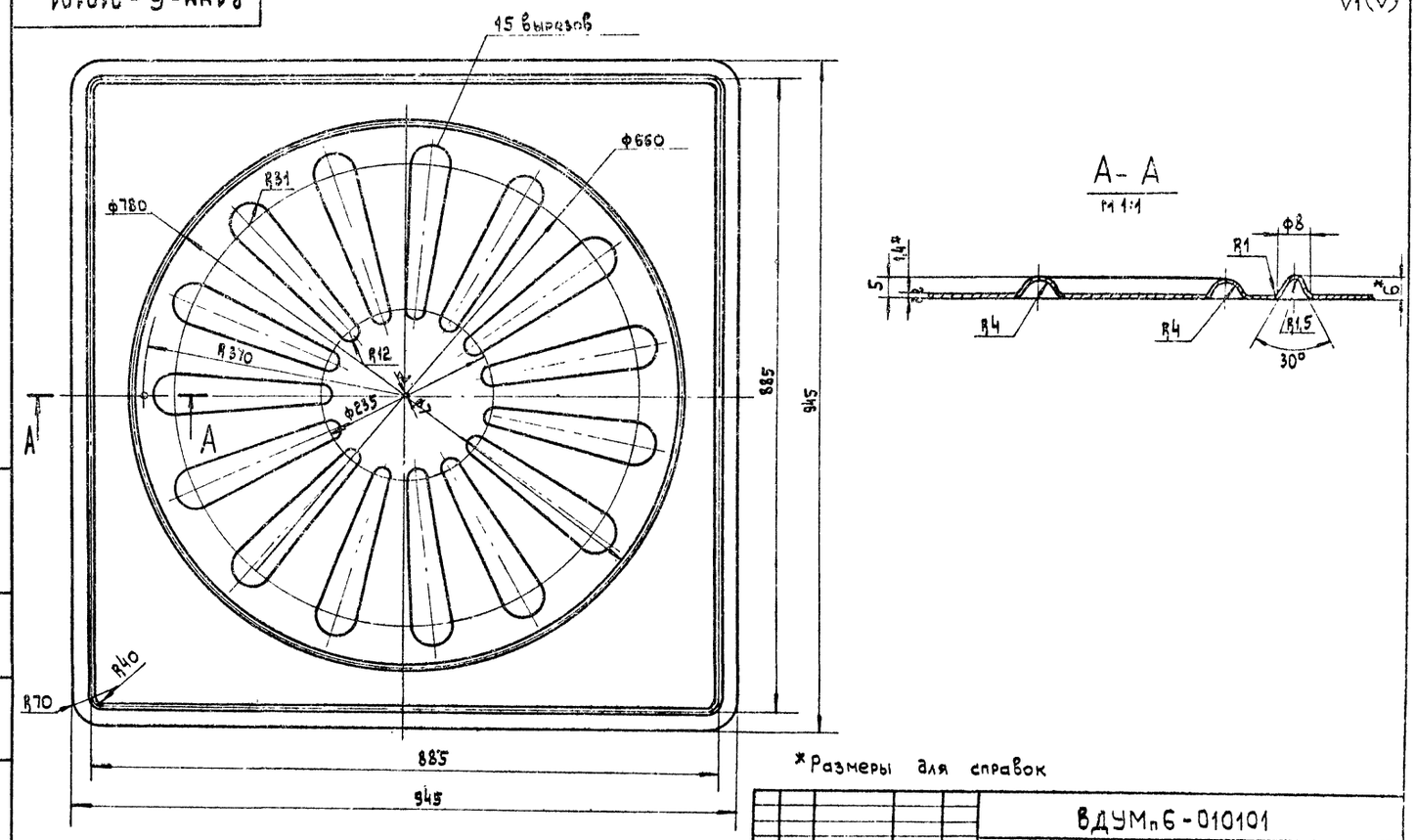

* Размеры для справок

Изм.	Лист	№ докум.	Подп.	Дата
Разраб.		Власова		
Пров.		Денисова		
Т.контр.		Пронский		
Гл.спец.		Зейликман		
Н.контр.		Денисова		
Утв.		Каган		

ВДУМп6-010101

Пластина

Лит.	Масса	Масштаб
11	8,75	1:5

Лист | Листов 1

Лист В1,4 ГОСТ 3680-57 / 3-III-Ст.3 кп ГОСТ 16523-70

ММСС СССР Главпромвентиляция ПИПроектпромвентиляция

Копировал: [signature] Формат: 12

Инв. № подл. | Подп. и дата | Взам. инв. № | Инв. № дубл. | Подп. и дата

ВДУМп 8 СБ

Серия 1.494-19, выпуск 2

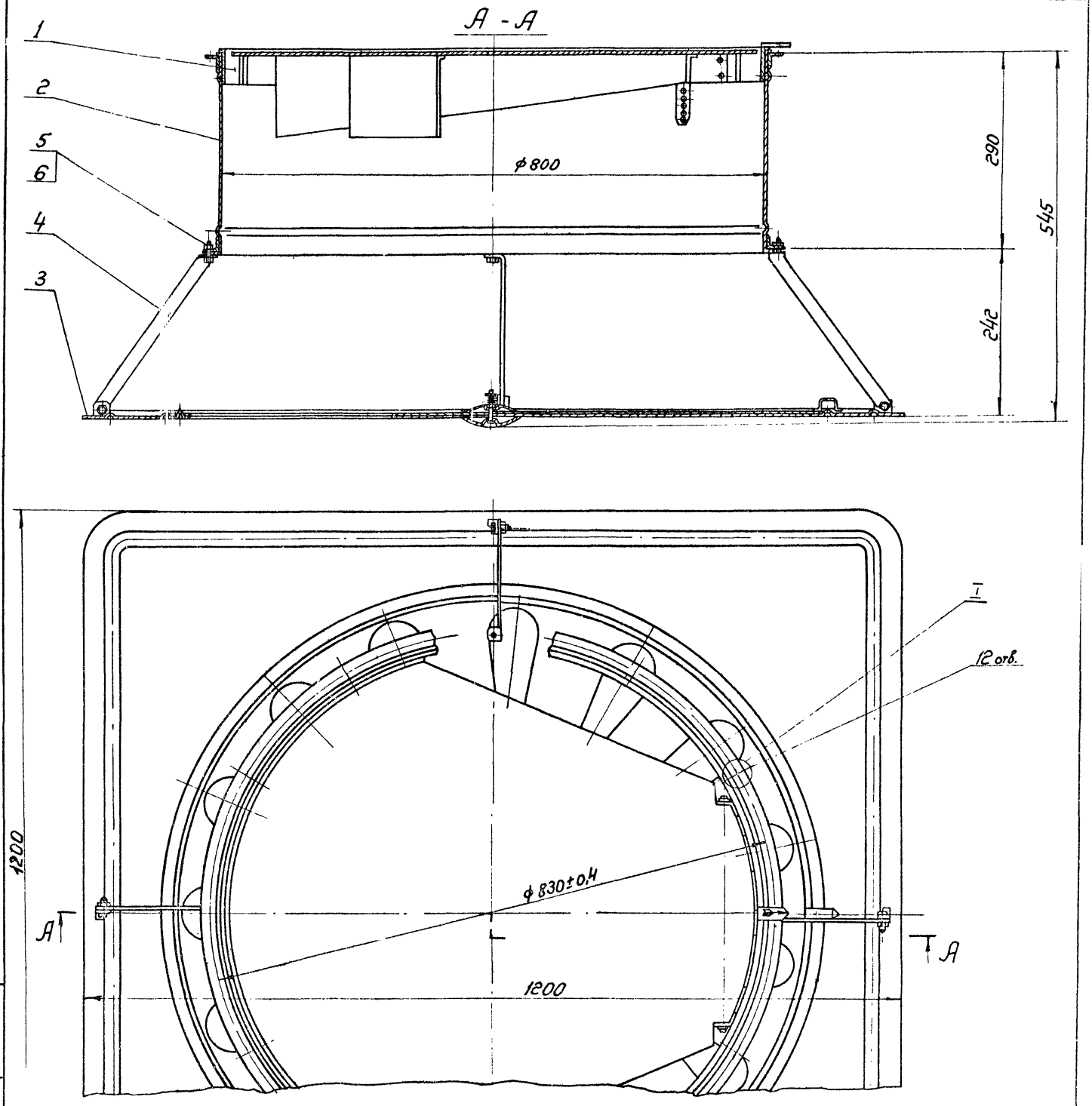

I повернуто
М1:1

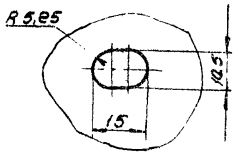

Размеры для справок.

Изм.	Лист	№ докум.	Подп.	Дата	ВДУМп 8 СБ.			
Разраб.		Щеглова			Воздухораспределитель ВДУМ Сборочный чертеж	Лит.	Масса	Масштаб
Пров.		Денисова				И	41,8	1:4
Т. контр.		Каган				Лист	Листов 1	
Нач. отд.		Бейзерман				Масс СССР Главпромвентиляция ПИ Промвентиляция		
Н. контр.		Зейликман						
Утв.		Гобза						

Копировал

Формат: 22

Инв. № подл.	Подп. и дата	Взам. инв. №	Инв. № дубл.	Подп. и дата

ВДУМп8-01СБ

Серия 1.494-19, Выпуск 2

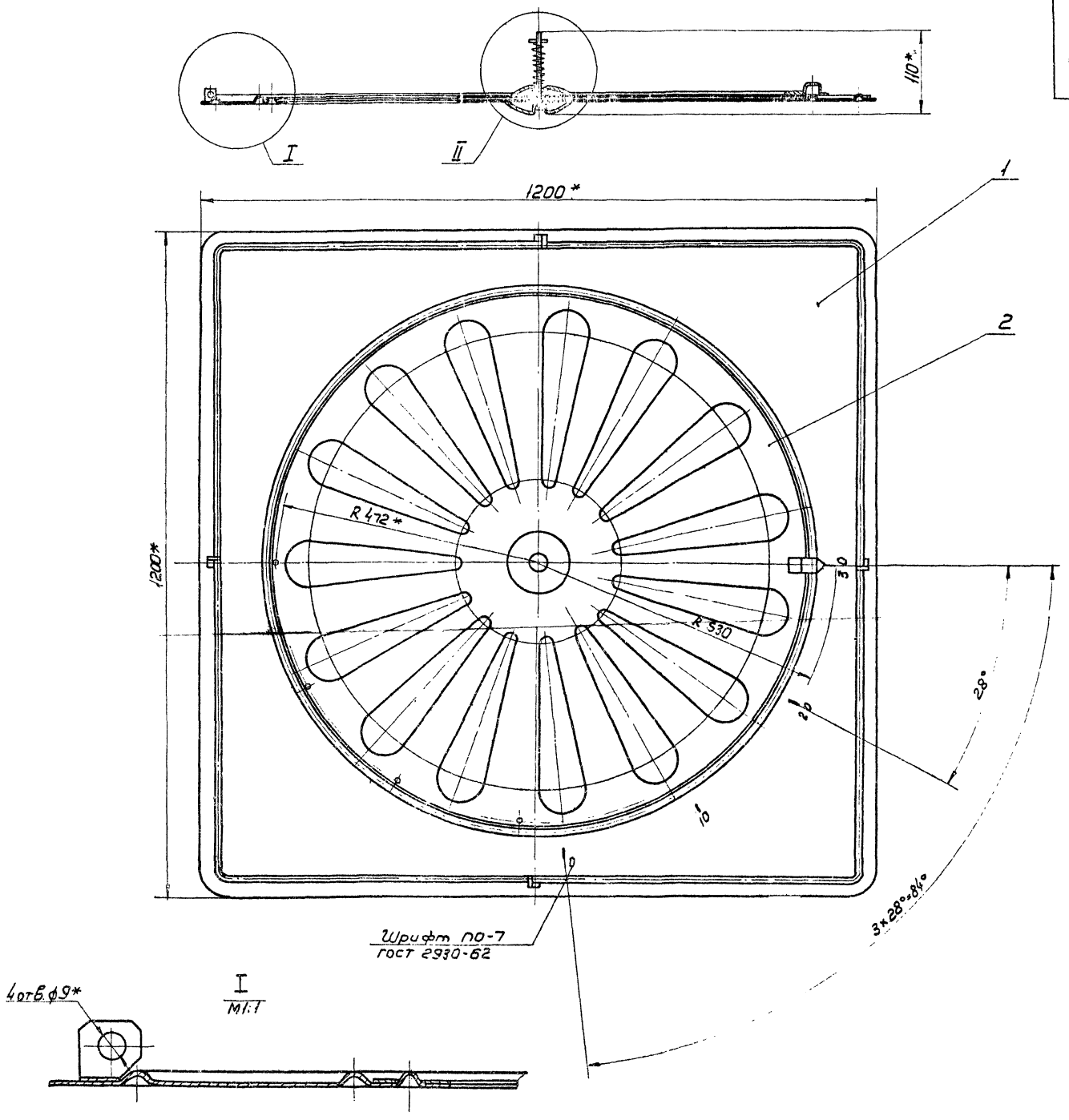

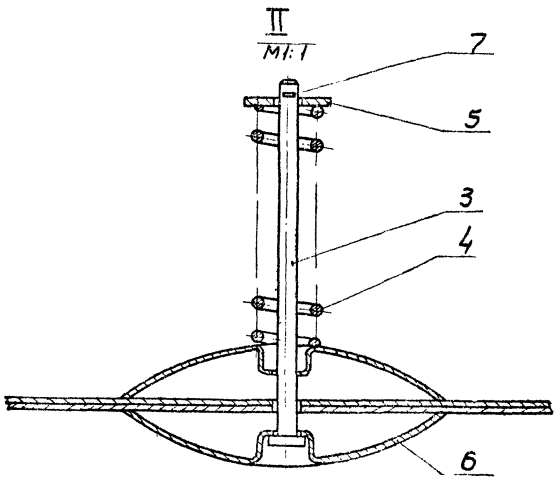

1.* Размеры для справок

2. Риски и шрифт надписей наносить масляной краской после покрытия грунтовкой.

Изм.	Лист	№ докум.	Подп.	Дата	ВДУМп8-01СБ			
Разраб.		Власова			Экран Сборочный чертеж	Лит.	Масса	Масштаб
Пров.		Денисова				И	21,1	1:5
Т.контр.		Пронский				Лист	Листов 1	
Гл.спец.		Зейликман				ММСО СССР Главпромвентиляция ПИ Проектпромвентиляция		
Н.контр.		Денисова						
Утв.		Каган						

Инв.№подл. | Подп.и дата | Взам.инв.№ | Инв.№дубл. | Подп.и дата

Копировал: В.—

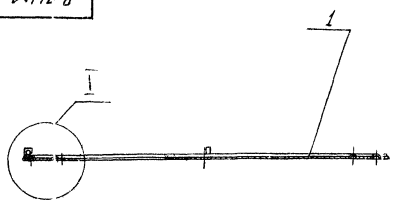

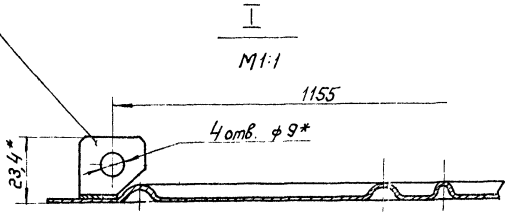

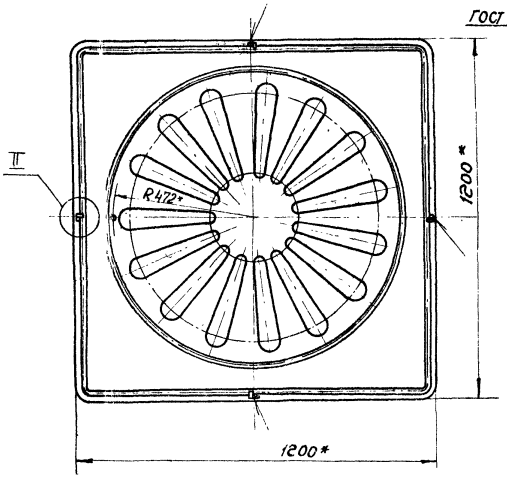

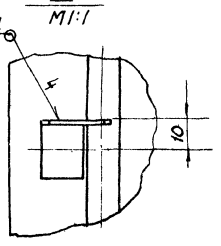

* Размеры для справок.

					ВДУМп 8 - 0101 СБ	
Изм.	Лист	№ докум.	Подп.	Дата		
Разраб.		Власова			Полотно. Сборочный чертеж	Лит. / Масса / Масштаб: И / 13,5 / 1:10
Пров.		Денисова				Лист / Листов 1
Т. контр.		Пронский				ММСС СССР Главпромвентиляция ЛИ. Проектпромвентиляция
Гл. спец.		Зейликман				
Н. контр.		Денисова				
Утв.		Кацан				

Копировал: Формат: А2

Инв. № подл. | Подп. и дата | Взам. инв. № | Инв. № дубл. | Подп. и дата

▽1(▽)

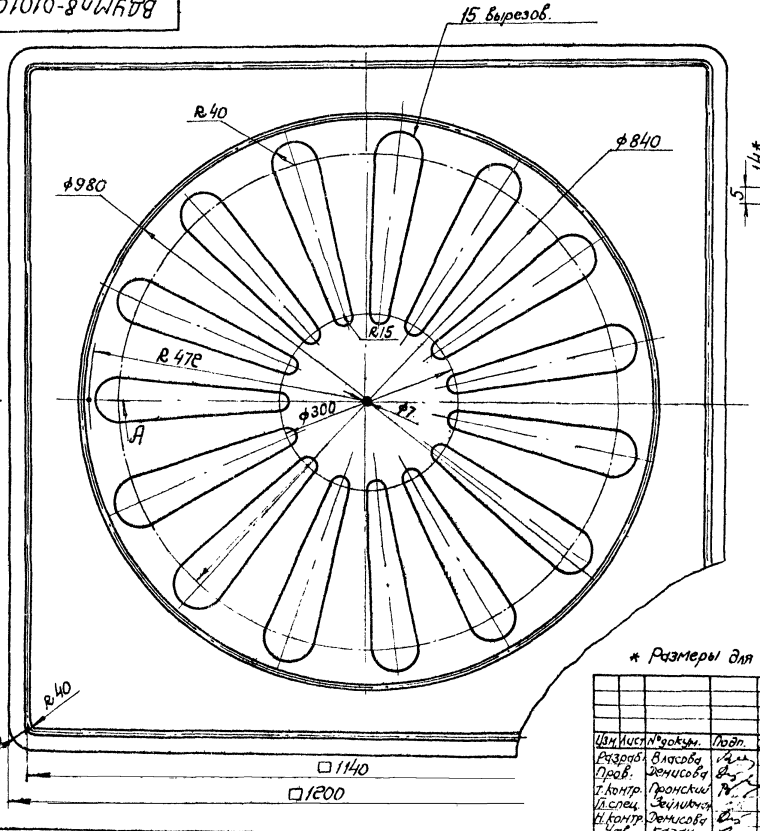

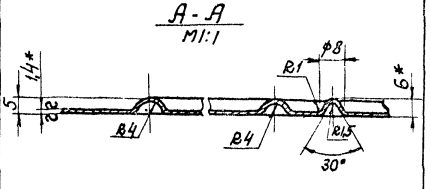

* Размеры для справок.

					ВДУМп 8- 010101	
Изм.	Лист	№ докум.	Подп.	Дата		
Разраб.		Власова			Пластина	Лит. / Масса / Масштаб: И / 14,1 / 1:5
Пров.		Денисова				Лист / Листов 1
Т. контр.		Пронский			Лист В14 ГОСТ 3680-57 Ст3кп ГОСТ 14637-79	ММСС СССР Главпромвентиляция ЛИ. Проектпромвентиляция
Гл. спец.		Зейликман				
Н. контр.		Денисова				
Утв.		Кацан				

Копировал: Формат: А2

Инв. № подл. | Подп. и дата | Взам. инв. № | Инв. № дубл. | Подп. и дата

ВДУМп 10 СБ

Серия 1.494-19, выпуск 2

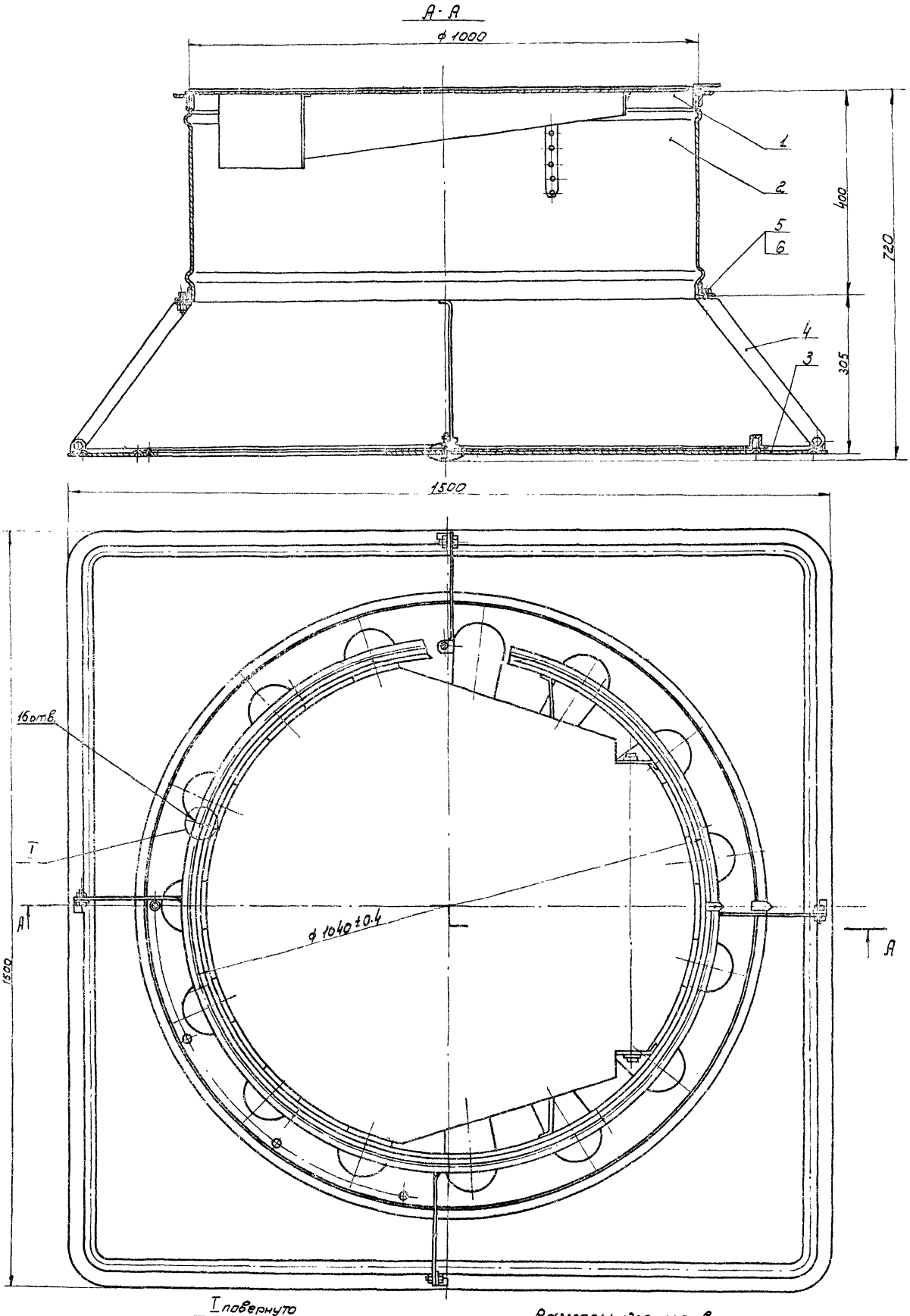

I повернуто
М1:1

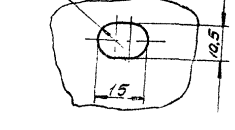

Размеры для справок.

					ВДУМп 10 СБ			
Изм.	Лист	N докум.	Подп.	Дата	Воздухораспределитель Сборочный чертеж	Лит	Масса	Масштаб
Разраб.		Щеглова				11	65,9	1:5
Пров.		Денисова						
Т.контр.		Каган				Лист	Листов 1	
Нач.отд.		Гейзерман				ММСС ГОСР		
Н.контр.		Зайликман				Главпромвентиляция		
Утв.		Гобза				П.И. Проектпромвент.		

Инв. N подл. | Подп. и дата | Взам. инв. N | Инв. N дубл. | Подп. и дата

Копировал: [illegible]

Формат: 2

ВДУМп10-01СБ

Серия 1.494-19, Выпуск 2

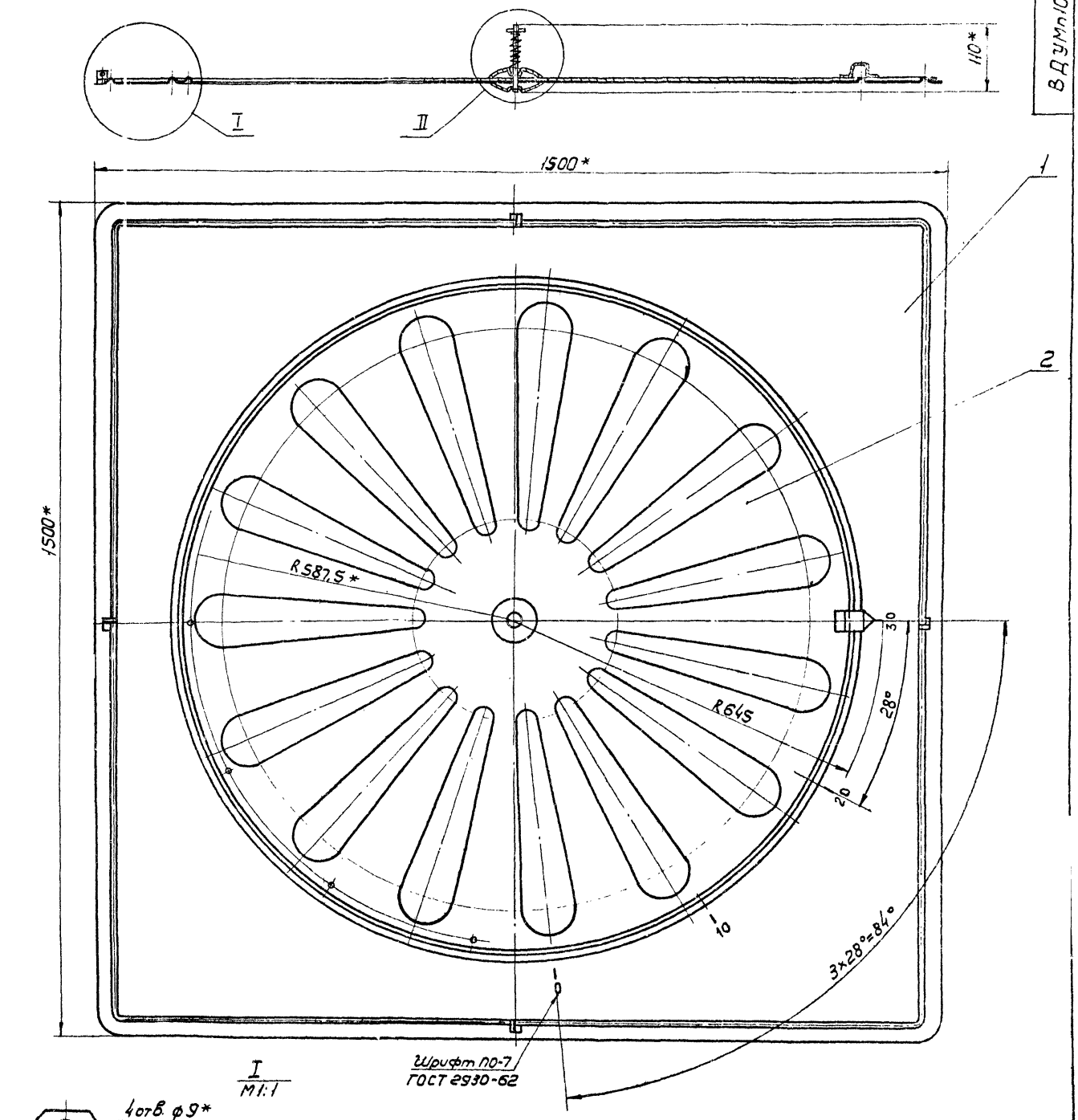

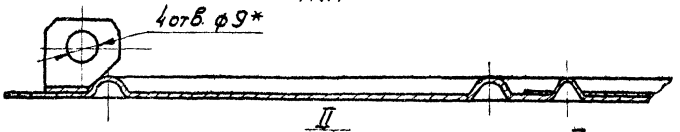

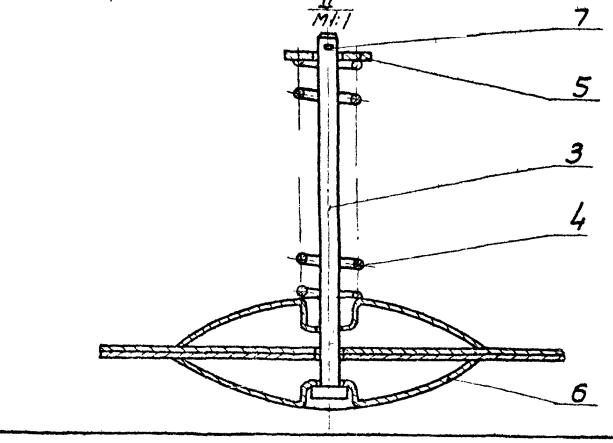

1. * Размеры для справок
2. Риски и шрифт надписей наносить масляной краской после покрытия грунтовкой.

Изм.	Лист	№ докум.	Подп.	Дата
Разраб.		Власова		
Пров.		Денисова		
Т.контр.		Гронский		
Гл.спец.		Зейликман		
Н.контр.		Денисова		
Утв.		Касон		

ВДУМп 10-01 СБ

Экран
Сборочный чертеж

Лит.	Масса	Масштаб
У	32,95	1:5

Лист | Листов 1

ММСС СССР
Главпромвентиляция
ПИ Проектпромвентиляция

Копировал: В —

Формат 22

Инв. № подл. | Подп. и дата | Взам. инв. № | Инв. № дубл. | Подпись и дата

ВДУМп 10-010101

Серия 1.494-19, выпуск 2

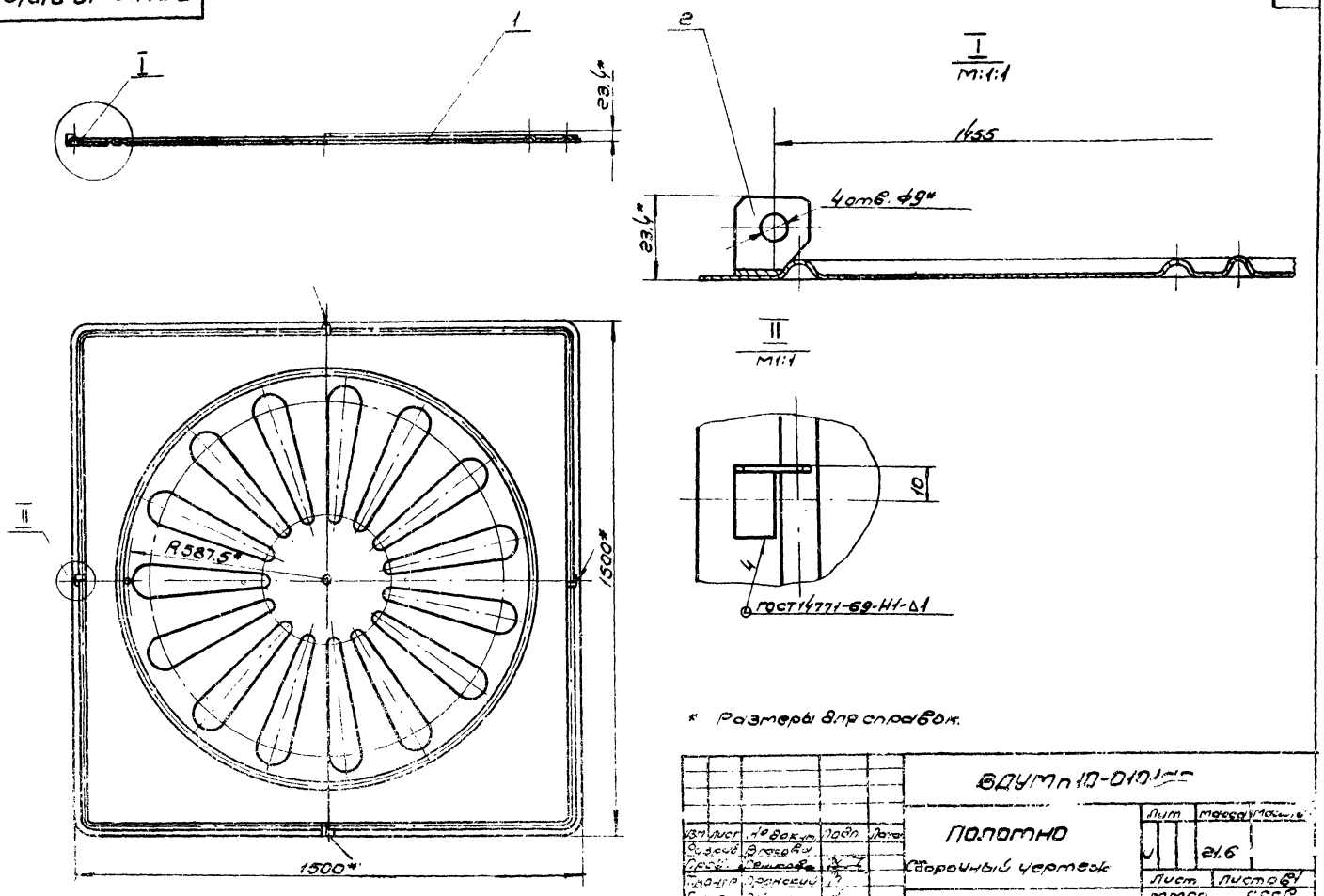

* Размеры для справок.

				ВДУМп 10-010101			
Изм.	Лист	№ докум.	Подп.	Дата	Полотно	Лит.	Масса	Масштаб
Разраб.	Власова				Сборочный чертеж	У	21.6	
Пров.	Денисова					Лист	Листов 1	
Т.контр.	Пронский					ММСС	СССР	
Гл.спец.	Зейликман					Главпромвентиляция		
Н.контр.	Денисова					Пл.проектпромвентиляция		
Утв.	Каган							

Копировал: Формат: 12

ВДУМп 10-010101

∇1(∇)

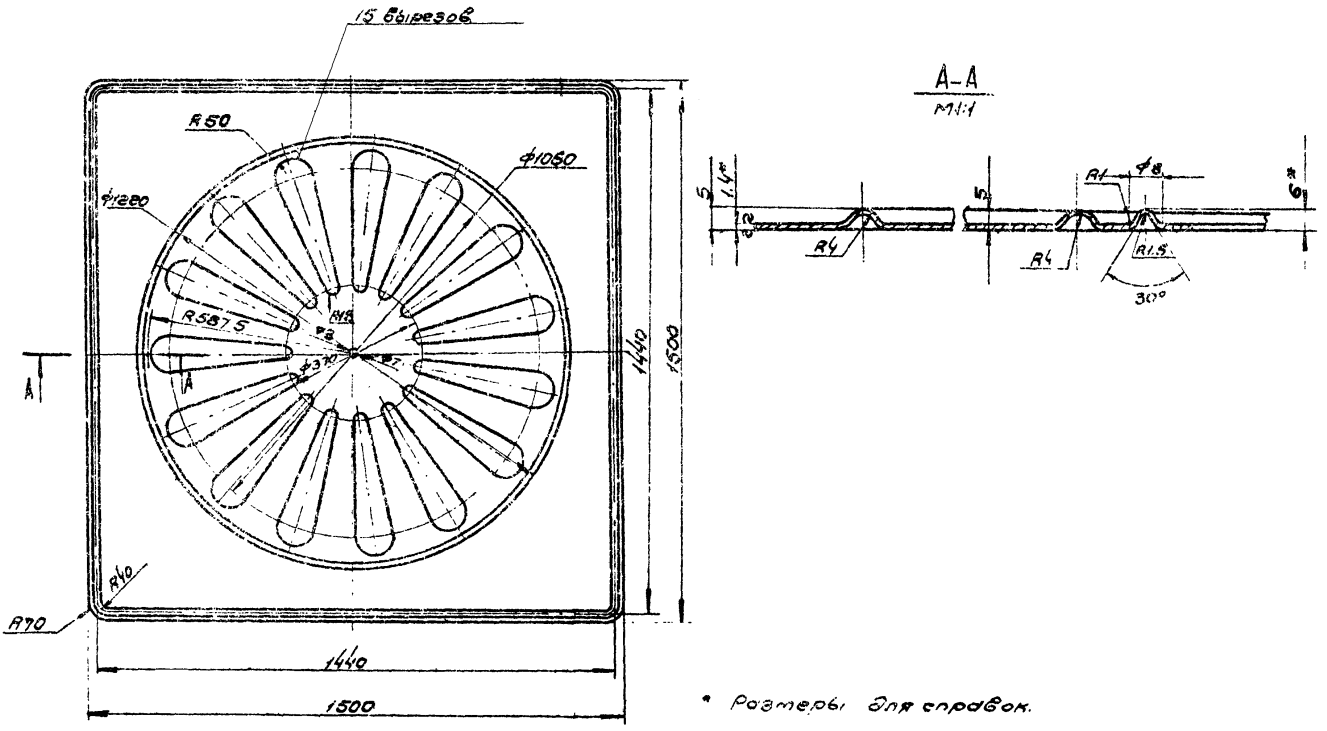

* Размеры для справок.

				ВДУМп 10-010101			
Изм.	Лист	№ докум.	Подп.	Дата	Пластина	Лит.	Масса	Масштаб
Разраб.	Власова					У	21.54	1:10
Пров.	Денисова					Лист	Листов 1	
Т.контр.	Пронский					ММСС	СССР	
Н.контр.	Денисова				Лист 81.4 ГОСТ 3680-57	Главпромвентиляция		
Утв.	Зейликман				3-III-Ст. 3кп ГОСТ 16523-70	Пл.проектпромвентиляция		

Копировал: Формат: 12

ВДУМп 2А СБ

Серия 1.494-19, выпуск 2

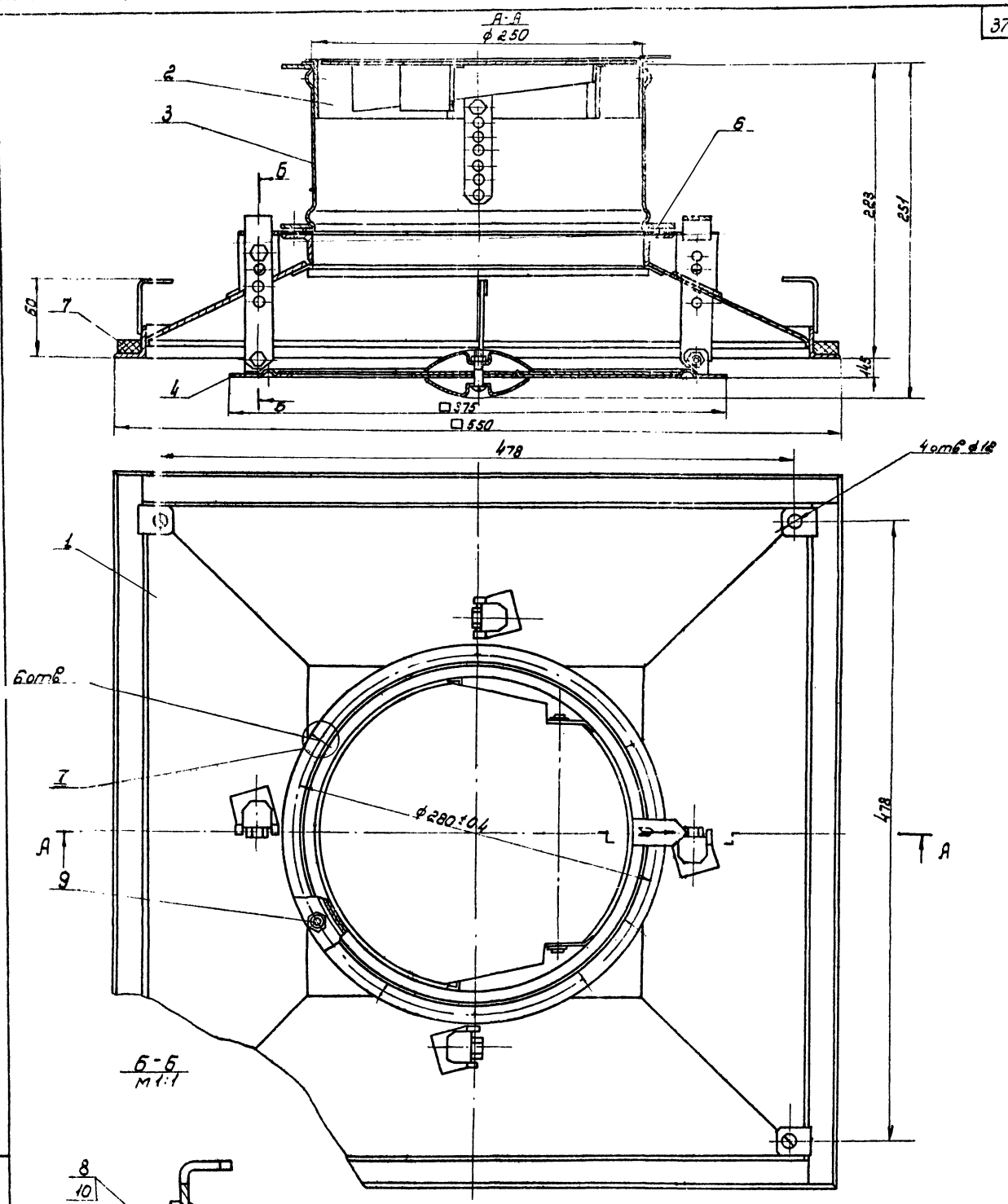

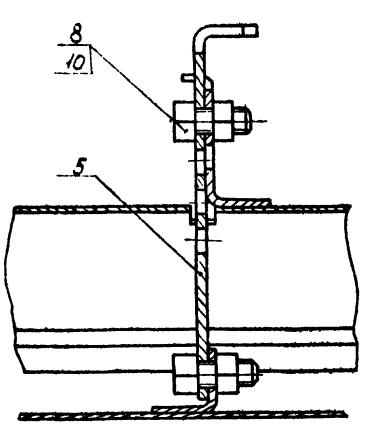

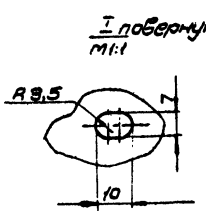

1. Размеры для справок.
2. Деталь, поз. 7, приклеить к дет, поз. 1, клеем 88Н. МРТУ-38-5-880-66.

Изм.	Лист	№ докум.	Подп.	Дата	ВДУМп 2А СБ.			
Разраб.		Колбасов			Воздухораспределитель	Лит	Масса	Масштаб
Пров.		Денисова			Сборочный чертеж	И	11.6	1:2
Т.контр.		Каган				Лист	Листов 1	
Нач.отд.		Бейзерман				ММСС СССР		
Н.контр.		Зейликман				Главпромвентиляция		
Утв.		Гобза				ЛИПроектпромвентиляция		

Копировал: Формат: 22

Инв. № подл. | Подп. и дата | Взам. инв. № | Инв. № дубл. | Подп. и дата

ВДУМп2Д-01СБ

Серия 1.494-19 выпуск 2

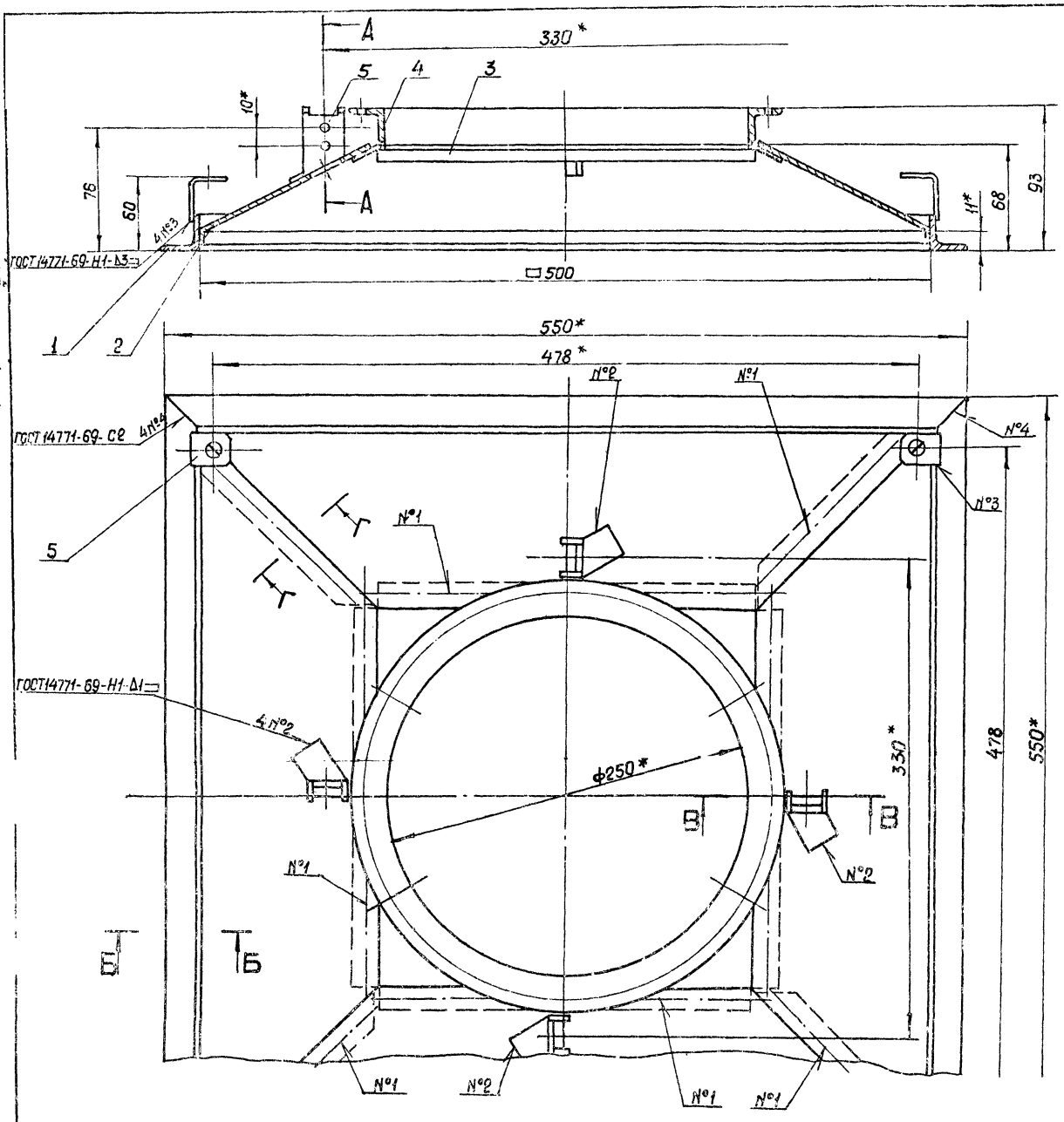

А-А
М 1:1

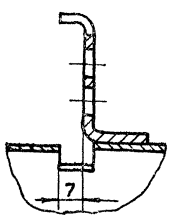

В-В
М 1:1

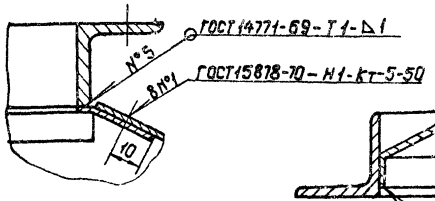

Б-Б
М 1:1

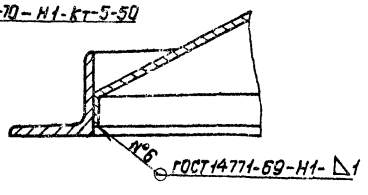

Г-Г повернуто
М 1:1

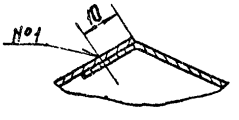

* Размеры для справок

					ВДУМп2Д-01СБ			
Изм.	Лист	№ докум.	Подп.	Дата	Диффузор Сборочный чертеж	Лит.	Масса	Масштаб
Разраб.		Гвин				И	6.23	1:2
Пров.		Денисова				Лист	Листов 1	
Т.контр.		Прусский						
Гл.спец.		Чебыкин						
Н.контр.		Денисова						
Утв.		Казан						

Копировал: Формат: 2

Инв.№подл. | Подп. и дата | Взам.инв.№ | Инв.№дубл. | Подп. и дата

ВДУМп 2Д-0102

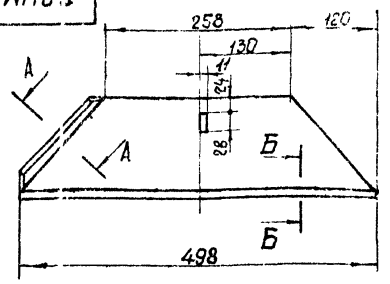

Развертка

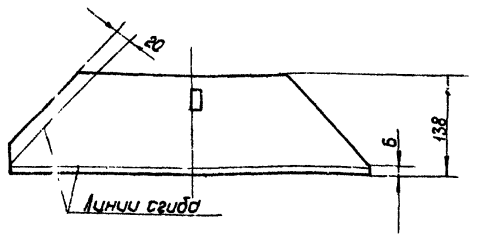

А-А
М1:1

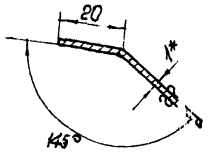

Б-Б
М1:1

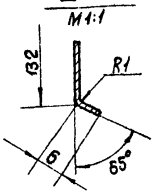

* Размер для справок.

Изм.	Лист	№ докум.	Подп.	Дата	ВДУМп 2Д-0102			
Разраб.		ГВин			Стенка	Лит.	Масса	Масштаб
Пров.		Денисова				И	0,43	1:5
Т.контр.		Пронский				Лист	Листов 1	
Н.контр.		Денисова			Лист В1 ГОСТ 3680-57 3-Ш-Ст3кп ГОСТ 16523-70	ММСС СССР Главпромвентиляция ЦПроектпромвентиляция		
Утв.		Зейликман						

Копировал: Формат: 11

ВДУМп 2Д-0105

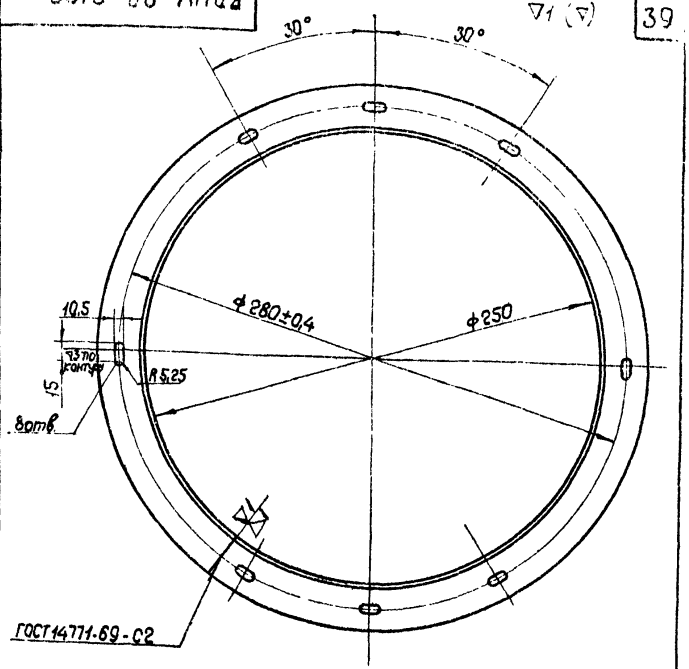

Длина развернутой детали 800мм

Изм.	Лист	№ докум.	Подп.	Дата	ВДУМп 2Д-0106			
Разраб.		ГВин			Фланец	Лит.	Масса	Масштаб
Пров.		Денисова				И	0,89	1:1
Т.контр.		Пронский				Лист	Листов 1	
Н.контр.		Денисова			Уголок Б-25х25х3 ГОСТ 8509-72 Ст.3 ГОСТ 535-58	ММСС СССР Главпромвентиляция ЦПроектпромвентиляция		
Утв.		Зейликман						

Копировал: Формат: 11

ВДУМп 2Д-0103

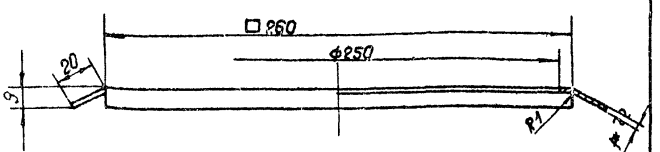

Развертка
М1:5

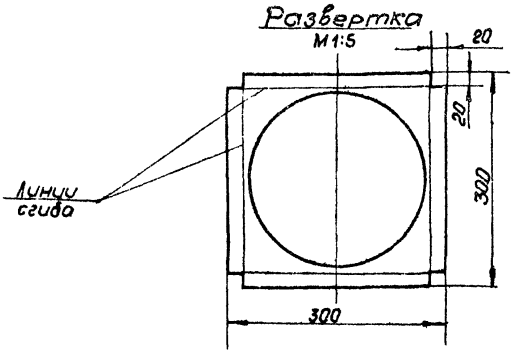

* Размер для справок.

Изм.	Лист	№ докум.	Подп.	Дата	ВДУМп 2Д-0103			
Разраб.		ГВин			Шайба	Лит.	Масса	Масштаб
Пров.		Денисова				И	0,3	1:2
Т.контр.		Пронский				Лист	Листов 1	
Н.контр.		Денисова			Лист В1 ГОСТ 3680-57 3-Ш-Ст3кп ГОСТ 16523-70	ММСС СССР Главпромвентиляция ЦПроектпромвентиляция		
Утв.		Зейликман						

Копировал: Формат: 11

ВДУМп 2Д-0104

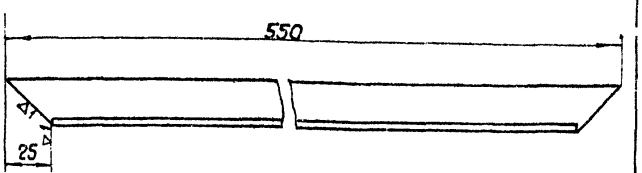

Изм.	Лист	№ докум.	Подп.	Дата	ВДУМп 2Д-0101			
Разраб.		ГВин			Уголок	Лит.	Масса	Масштаб
Пров.		Денисова				И	0,765	1:2
Т.контр.		Пронский				Лист	Листов 1	
Н.контр.		Денисова			Уголок Б-25х25х4 ГОСТ 8509-72 Ст3 ГОСТ 535-58	ММСС СССР Главпромвентиляция ЦПроектпромвентиляция		
Утв.		Зейликман						

Копировал: Формат: 11

ВДУМп 3Д СБ

Серия 1.494-19 выпуск 2

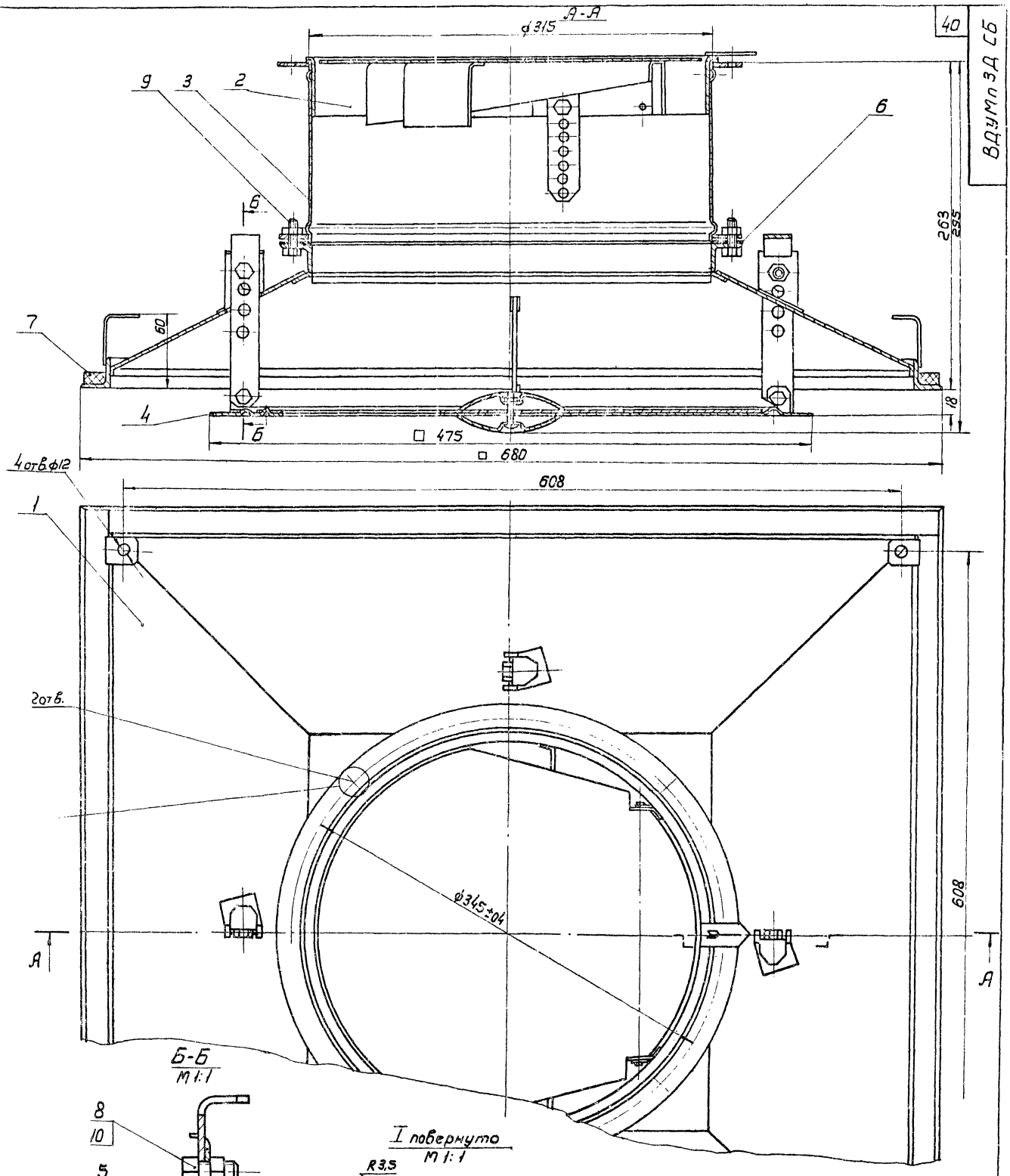

1. Размеры для справок
2. Деталь поз.7 приклеить к детали поз.1 клеем 88Н МРТУ-38-5-880-66.

Изм.	Лист	№ докум.	Подп.	Дата	ВДУМп 3Д СБ			
Разраб.		Колбасов			Воздухораспределитель	Лит.	Масса	Масштаб
Пров.		Денисова			Сборочный чертеж	И	17,1	1:2
Т.контр.		Коган		1974г.		Лист	Листов 1	
Нач.отд.		Бейзерман				ММСС СССР		
Н.контр.		Зейликман				Главпромвентиляция		
Утв.		Гобза				ПИ Проектпромвентиляция		

Инв.№ подл. | Подп. и дата | Взам.инв.№ | Инв.№ дубл. | Подп. и дата

Копировал: Вх—

Формат 22

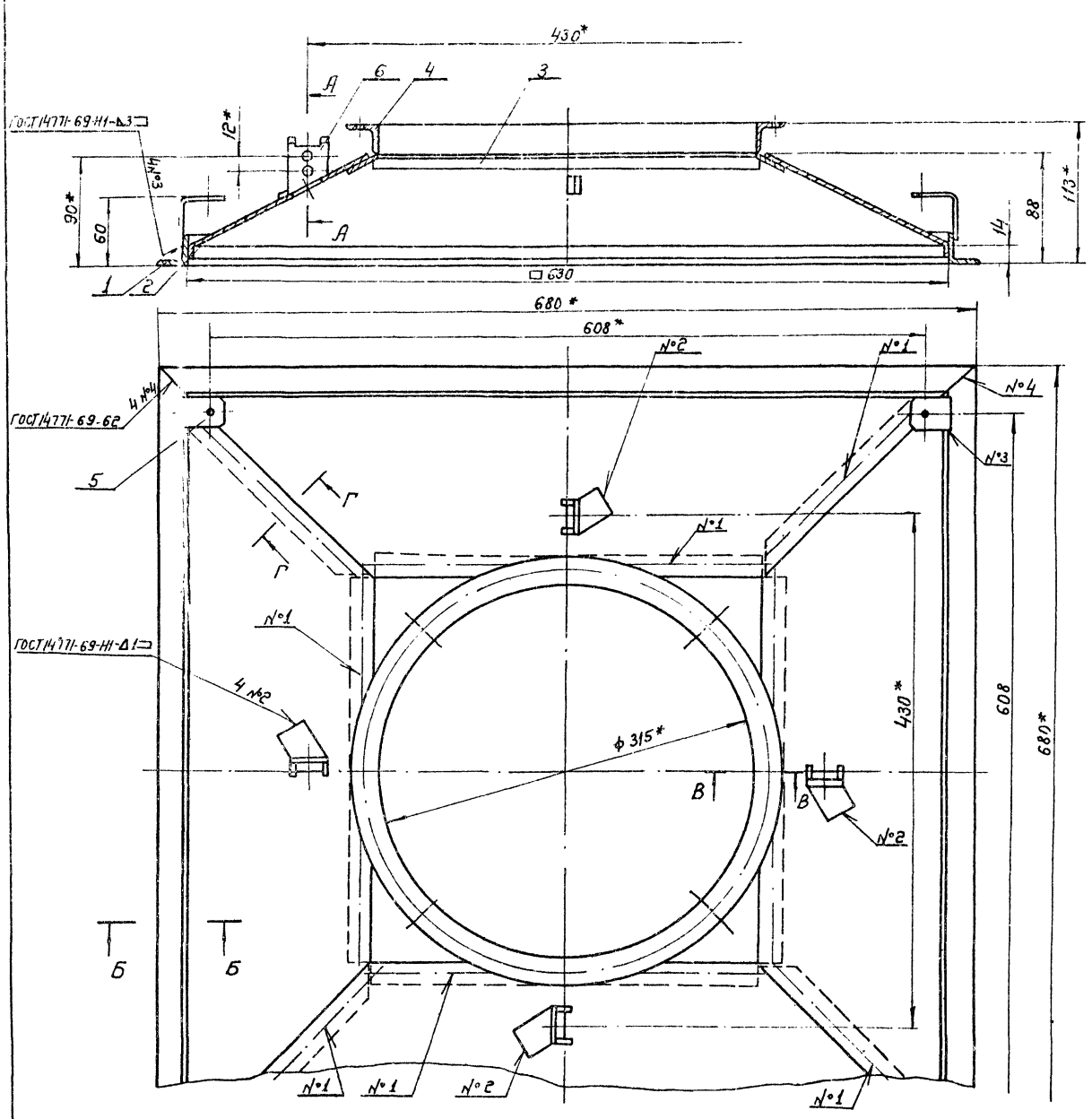

А - А
М 1:1

В - В
М 1:1

Б - Б
М 1:1

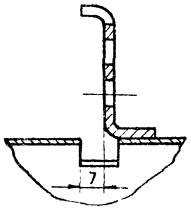

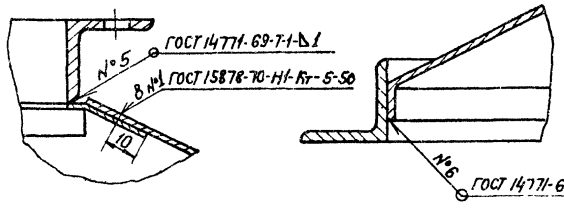

Г - Г повернуто
М 1:1

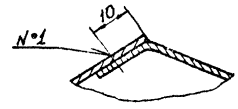

* Размеры для справок.

Изм.	Лист	№ докум.	Подп.	Дата
Разраб.		Гвчм		
Пров.		Денисова		
Т. контр.		Пронский		
Гл. спец.		Земляной		
Н. контр.		Денисова		
Утв.		Кацан		

ВДУМп 3Д-01 СБ

Диффузор
Сборочный чертеж

Лит.	Масса	Масштаб
Ч	8,45	1:25
Лист	Листов: 1	

МИСС СССР
Главпромвентиляция
ПИ Проектпромвентиляция

Копир

Формат А2

Инв. № подл. | Подп. и дата | Взам. инв. № | Инв. № дубл. | Подп. и дата

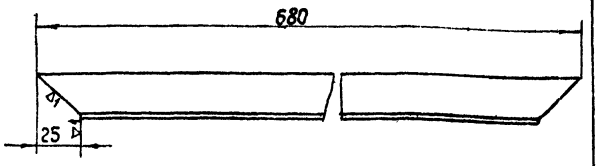

Изм.	Лист	№ докум.	Подп.	Дата	ВДУМп3Д-0101			
Разраб.		Гвин			Уголок	Лит.	Масса	Масштаб
Пров.		Денисова				И	0,95	1:2
Т.контр.		Пронский				Лист	Листов 1	
Н.контр.		Денисова			Уголок Б-25х25х4 ГОСТ 8509-72 Ст.3 ГОСТ 535-58	ММСС СССР Главпромвентиляция ЦИПроектпромвентиляция		
Утв.		Зейликман						

Копировал: Формат: А1

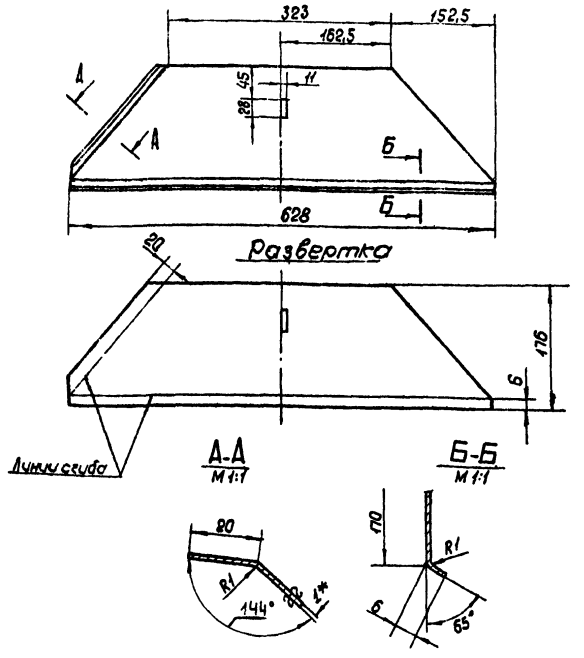

* Размер для справок

Изм.	Лист	№ докум.	Подп.	Дата	ВДУМп3Д-0102			
Разраб.		Гвин			Стенка	Лит.	Масса	Масштаб
Пров.		Денисова				И	0,69	1:5
Т.контр.		Пронский				Лист	Листов 1	
Н.контр.		Денисова			Лист В1 ГОСТ 3680-57 3-III-Ст.3 кп ГОСТ 16523-70	ММСС СССР Главпромвентиляция ЦИПроектпромвентиляция		
Утв.		Зейликман						

Копировал: Формат: А1

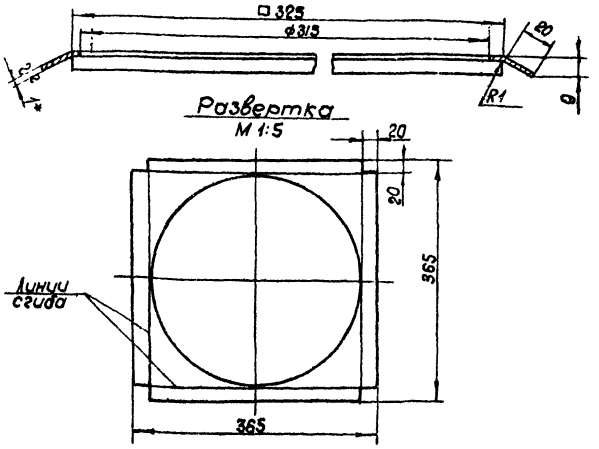

* Размер для справок

Изм.	Лист	№ докум.	Подп.	Дата	ВДУМп3Д-0103			
Разраб.		Гвин			Шайба	Лит.	Масса	Масштаб
Пров.		Денисова				И	0,41	1:2
Т.контр.		Пронский				Лист	Листов 1	
Н.контр.		Денисова			Лист В1 ГОСТ 3680-57 3-III-Ст.3 кп ГОСТ 16523-70	ММСС СССР Главпромвентиляция ЦИПроектпромвентиляция		
Утв.		Зейликман						

Копировал: Формат: А1

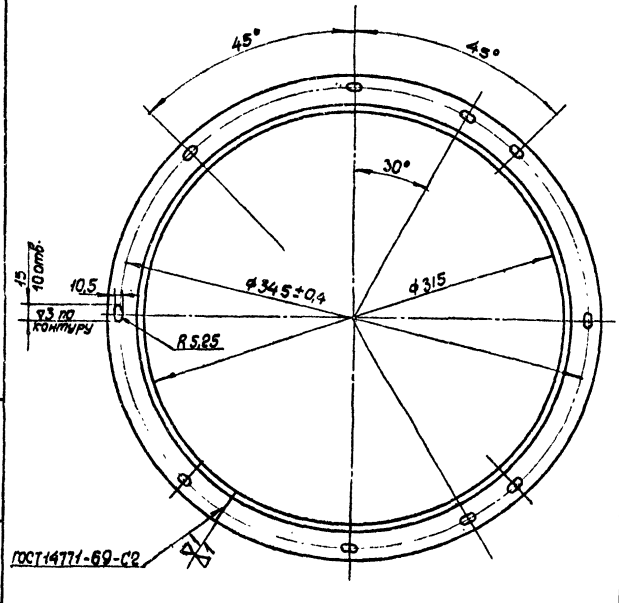

Длина развернутой детали -1035 мм.

Изм.	Лист	№ докум.	Подп.	Дата	ВДУМп3Д-0104			
Разраб.		Гвин			Фланец	Лит.	Масса	Масштаб
Пров.		Денисова				И	1,16	1:2,5
Т.контр.		Пронский				Лист	Листов 1	
Н.контр.		Денисова			Уголок Б-25х25х3 ГОСТ 8509-72 Ст3 ГОСТ 535-58	ММСС СССР Главпромвентиляция ЦИПроектпромвентиляция		
Утв.		Зейликман						

Копировал: Формат: А1

Серия 1.494-19, выпуск 2

ВДУМп 4Д СБ

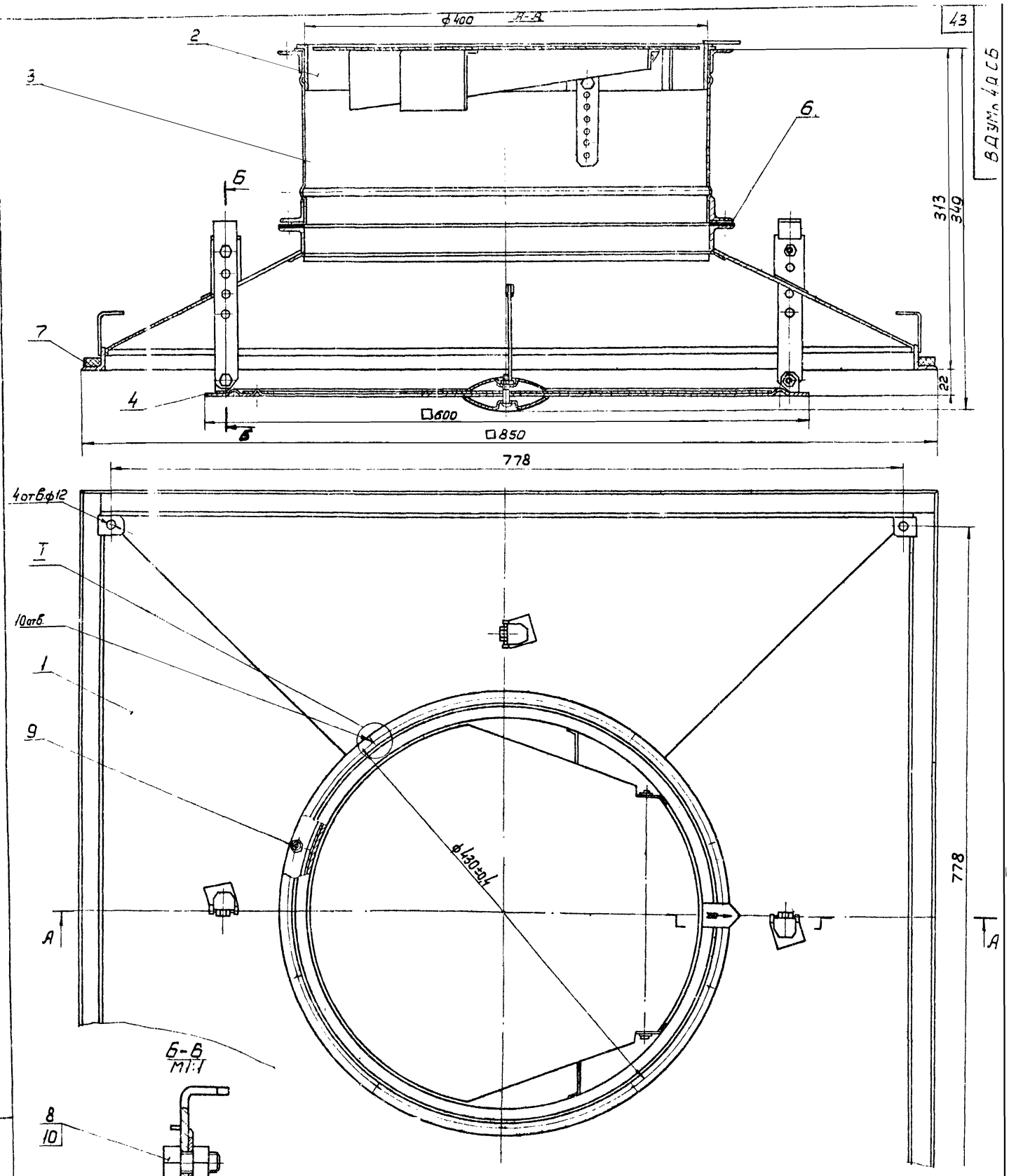

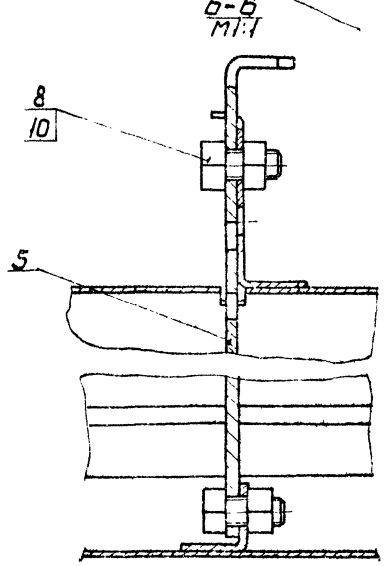

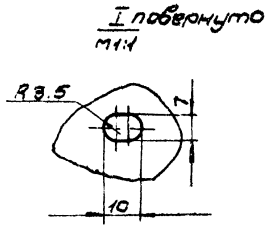

1. Размеры для справок.
2. Деталь, поз.7, приклеить к детали, поз.1, клеем 88Н МРТУ-38-5-880-66

					ВДУМп4Д СБ			
Изм.	Лист	№ докум.	Подп.	Дата	Воздухораспределитель ВДУМ Сборочный чертеж	Лит.	Масса	Масштаб
Разраб.		Колбасов				И	23,2	1:2,5
Пров.		Денисова				Лист	Листов 1	
Т. контр.		Каган				ММСС СССР Главпромвентиляция ПУ Проектпромвентиляция		
Нач. отд.		Гейзерман						
Н. контр.		Зейликман						
Утв.		Гобза						

Инв. № подл. | Подпись и дата | Взам. инв. № | Инв. № дубл. | Подпись и дата

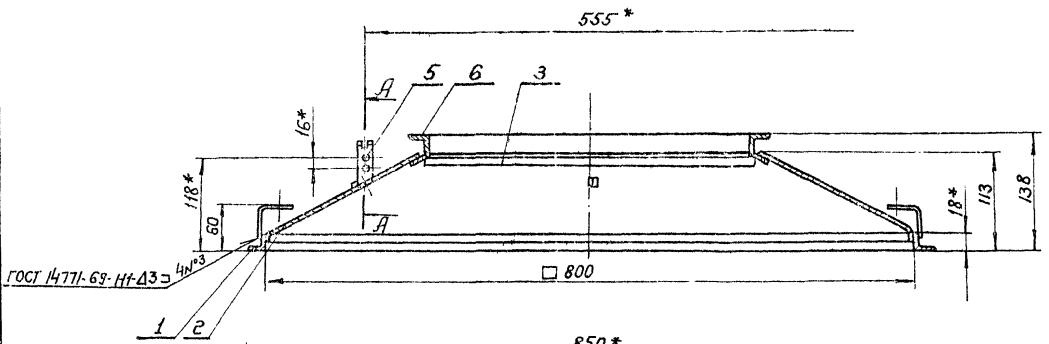

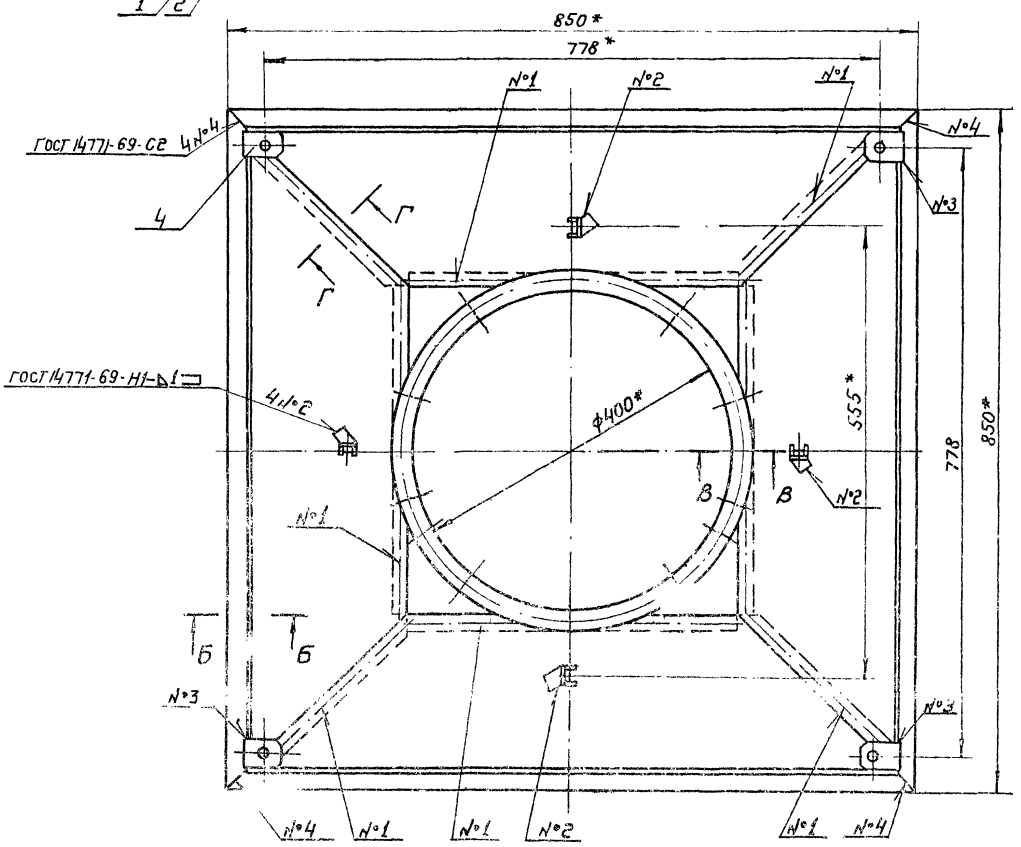

А - А
М1:1

В - В
М1:1

Б - Б
М1:1

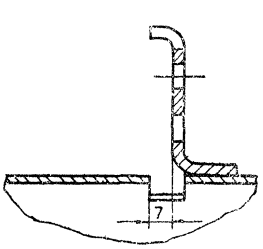

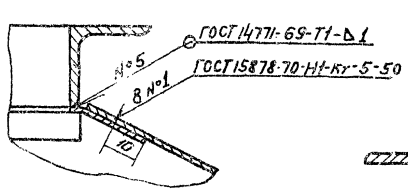

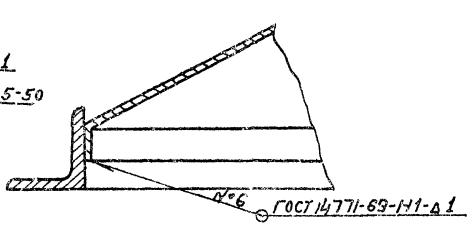

Г - Г повернуто.
М1:1

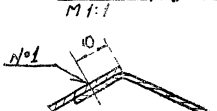

* Размеры для справок.

				ВДУМп 4Д-01СБ	
Изм.	Лист	№ докум.	Подп.	Дата	
Разраб.		Гвин			Диффузор Сборочный чертеж
Пров.		Денисова			
Т.контр.		Ленский			
Гл. спец.		Зельдикман			
Н.контр.		Денисова			
Утв.		Кагон		1974	

Лит.	Масса	Масштаб
И	11.51	1:4
Лист	Листов 1	

МИОС СССР
Главпромаппаратпроект
при Госкомнефтемаше

Копировал: Бер

Формат: А2

Инв. № подл. | Подп. и дата | Взам. инв. № | Инв. № дубл. | Подп. и дата

Серия 1.494-19, выпуск 2.

ВДУМп 4Д-0101

(△) 2

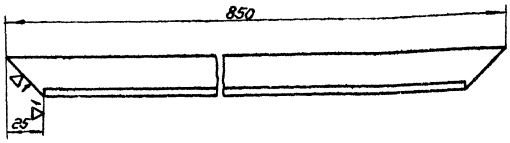

Изм.	Лист	№ докум.	Подп.	Дата
Разраб.		Гвин		
Пров.		Денисова		
Т.контр.		Гранский		
Н.контр.		Денисова		
Утв.		Зейлигман		

Уголок

Лит.	Масса	Масштаб
У	1,2	1:2
Лист	Листов: 1	

Уголок Б-25х25х4 ГОСТ 8509-72 Ст.3 ГОСТ 535-58

МПСС СССР Главпромвентиляция П.И. Проектпромвентиляция

Копировал: Сер. Формат: 11

Инв. № подл. | Подп. и дата | Взам. инв. № | Инв. № дубл. | Подп. и дата

ВДУМп 4Д-0102

(△) 1△ 45

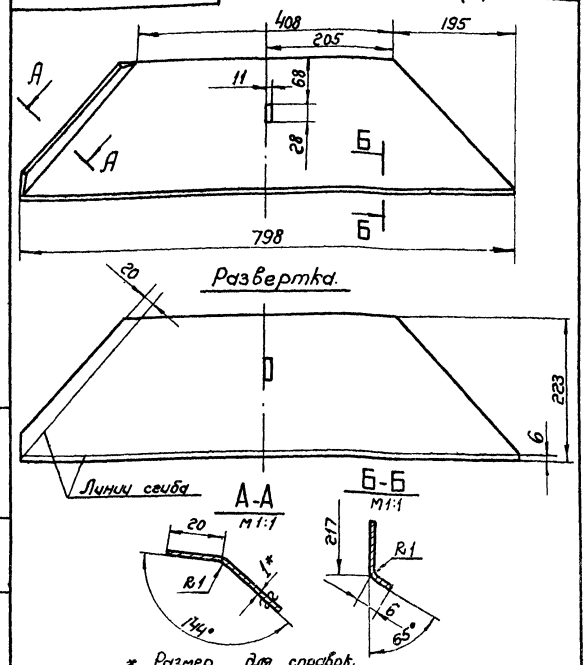

Изм.	Лист	№ докум.	Подп.	Дата
Разраб.		Гвин		
Пров.		Денисова		
Т.контр.		Пронский		
Н.контр.		Денисова		
Утв.		Зейлигман		

Стенка

Лит.	Масса	Масштаб
У	1,1	1:5
Лист	Листов: 1	

Лист В1 ГОСТ 3680-57 3-III-Ст.3 кп. ГОСТ 16523-70

МПСС СССР Главпромвентиляция П.И. Проектпромвентиляция

Копировал: Бер. Формат: 11

Инв. № подл. | Подп. и дата | Взам. инв. № | Инв. № дубл. | Подп. и дата

ВДУМп 4Д-0103

(△) 1△

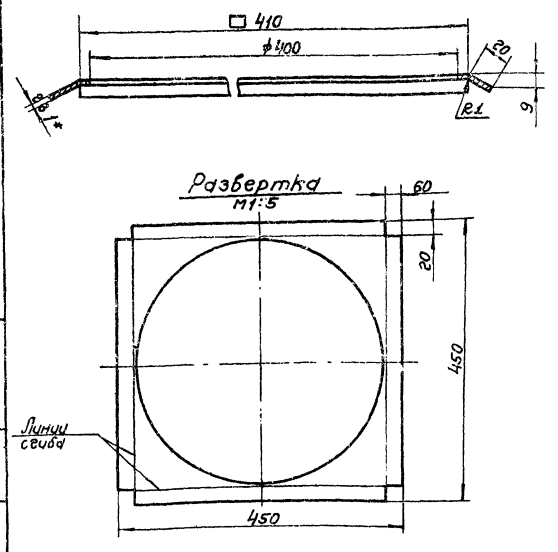

Изм.	Лист	№ докум.	Подп.	Дата
Разраб.		Гвин		
Пров.		Денисова		
Т.контр.		Пронский		
Н.контр.		Денисова		
Утв.		Зей..лигман		

Шайба

Лит.	Масса	Масштаб
У	0,58	1:2
Лист	Листов: 1	

Лист В1 ГОСТ 3680-57 3-III-Ст.3 кп ГОСТ 16528-70

МПСС СССР Главпромвентиляция ПИ Проектпромвентиляция

Копировал: Сер. Формат: 11

Инв. № подл. | Подп. и дата | Взам. инв. № | Инв. № дубл. | Подп. и дата

ВДУМп 5Д-0101

(△) 2

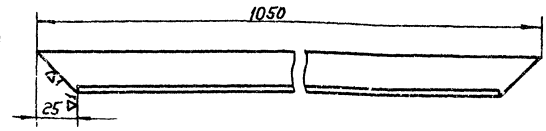

Изм.	Лист	№ докум.	Подп.	Дата
Разраб.		Гвин		
Пров.		Денисова		
Т.контр.		Пронский		
Н.контр.		Денисова		
Утв.		Зейлигман		

Уголок

Лит.	Масса	Масштаб
У	1,5	1:2
Лист	Листов: 1	

Уголок Б-25х25х4 ГОСТ 8509-72 Ст.3 ГОСТ 535-58

МПСС СССР Главпромвентиляция П.И. Проектпромвентиляция

Копировал: Бер. Формат: 11

Инв. № подл. | Подп. и дата | Взам. инв. № | Инв. № дубл. | Подп. и дата

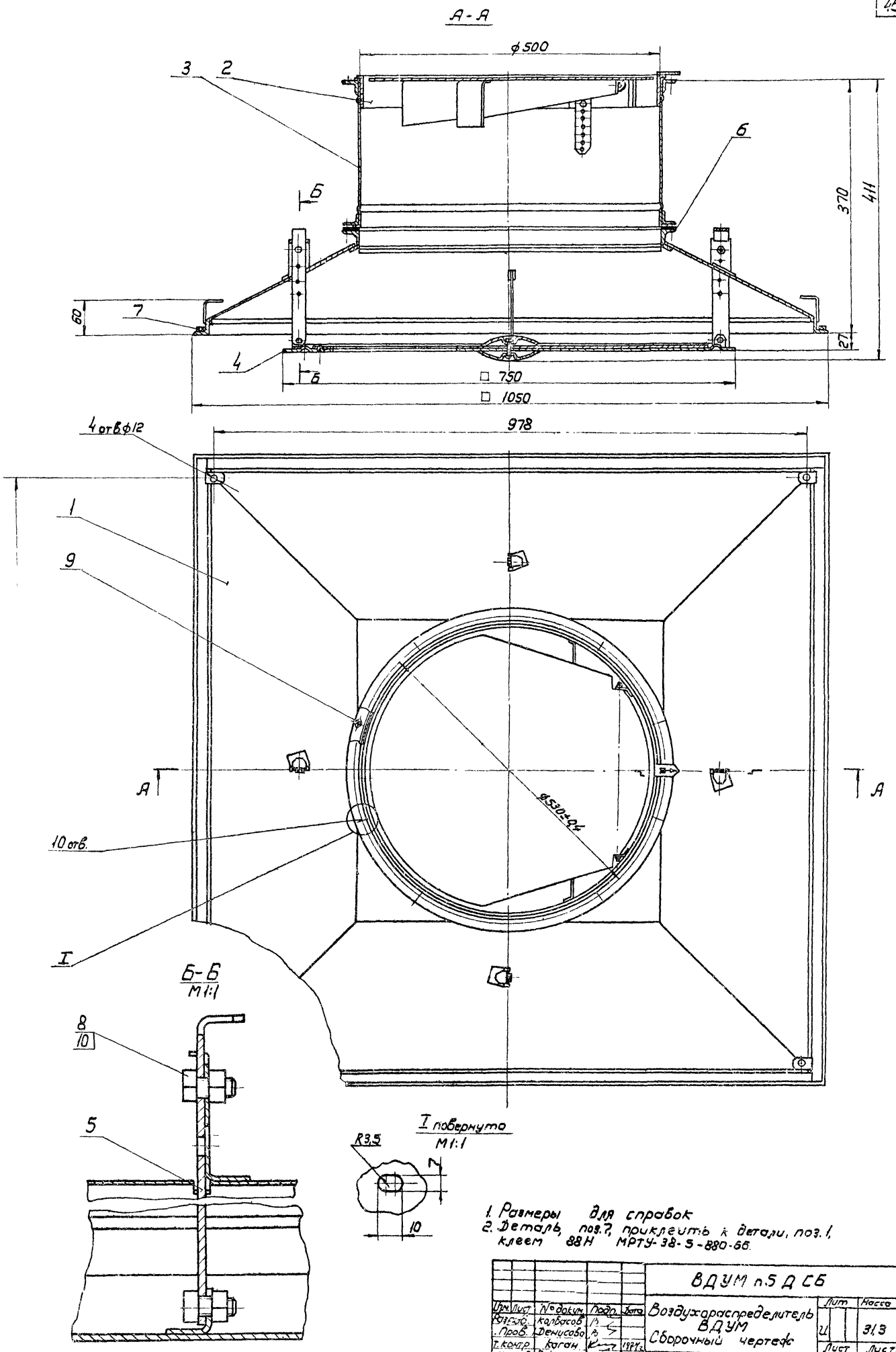

1. Размеры для справок
2. Деталь, поз.7, приклеить к детали, поз.1, клеем 88Н МРТУ-38-5-880-66.

Изм.	Лист	№ докум.	Подп.	Дата	ВДУМ п5 Д СБ			
Разраб.		Колбасов			Воздухораспределитель ВДУМ Сборочный чертеж	Лит	Масса	Масштаб
Пров.		Денисова				И	31,3	1:4
Т.контр.		Каган		1974 г.		Лист	Листов 1	
Нач.отд.		Бейзерман				ММСС СССР Главпромвентиляция ПИ Проектпромвентиляция		
Н.контр.		Зейликман						
Утв.		Гобза						

Инв. № подл. | Подп. и дата | Взам. инв. № | Инв. № дубл. | Подп. и дата

Копировал: Вс— Формат 22

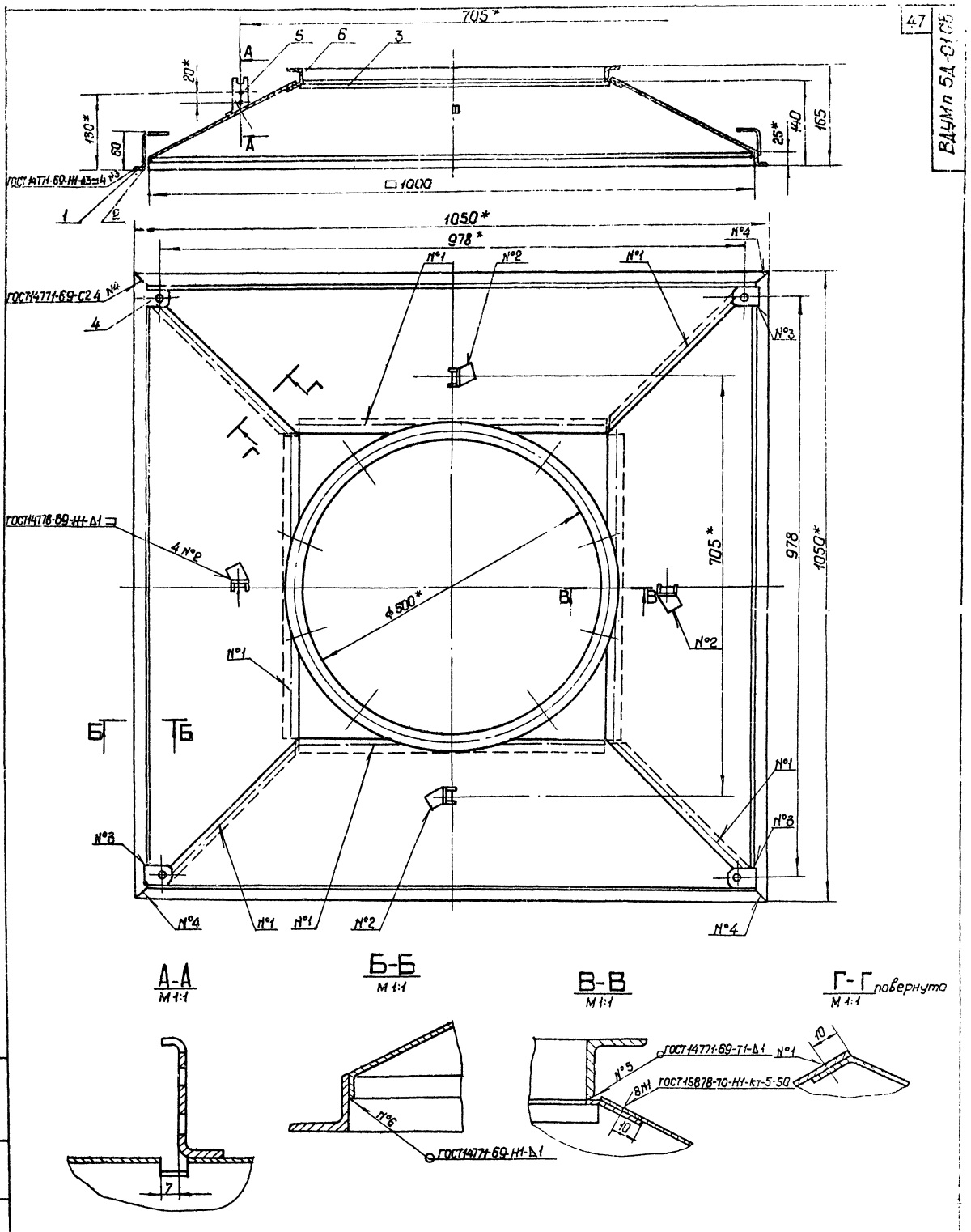

* Размеры для справок

					ВДУМп5Д-01 СБ			
Изм.	Лист	№ докум.	Подп.	Дата	Диффузор сборочный чертеж	Лит.	Масса	Масштаб
Разраб.		Гвин				И	14.0	1:4
Пров.		Денисова						
Т.контр.		Пронский				Лист	Листов 1	
Гл.спец.		Безликмов						
Н.контр.		Денисова				Главпромвентиляция		
Утв.		Каган						

Серия 1.494-19, выпуск 2

Инв. № подл. | Подп. и дата | Взам. инв. № | Инв. № дубл. | Подп. и дата

Копировал

Серия 1.494-19, выпуск 2

ВДУМп 5Д-0102

▽1 (▽)

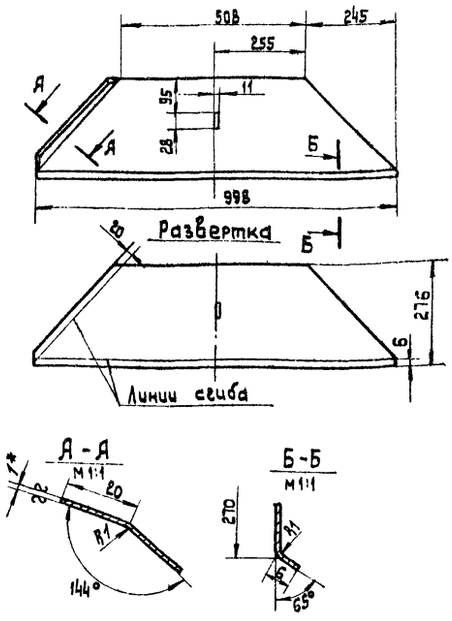

* Размер для справок.

Изм.	Лист	№ докум.	Подп.	Дата	ВДУМп 5Д-0102	Лит.	Масса	Масштаб
Разраб.		Гвин			Стенка	И	1,7	1:10
Пров.		Денисова				Лист	Листов 1	
Т.контр.		Пронский						
Н.контр.		Денисова			Лист В1 ГОСТ 3680-57 / 3-III-Ст.3 кп ГОСТ 16523-70	ММСС СССР Главпромвентиляция ПИПроектпромвентиляция		
Утв.		Зейликман						

Копировал: В.Лиц Формат: 11

ВДУМп 5Д-0103

▽1 (▽)

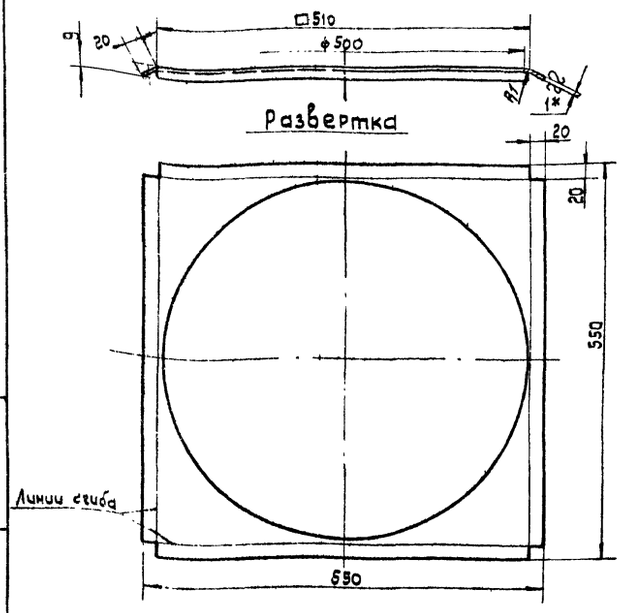

* Размер для справок.

Изм.	Лист	№ докум.	Подп.	Дата	ВДУМп 5Д-0103	Лит.	Масса	Масштаб
Разраб.		Гвин			Шайба	И	0,83	1:5
Пров.		Денисова				Лист	Листов 1	
Т.контр.		Пронский						
Н.контр.		Денисова			Лист В1 ГОСТ 3680-57 / 3-III-Ст.3 кп ГОСТ 16523-70	ММСС СССР Главпромвентиляция ПИПроектпромвентиляция		
Утв.		Зейликман						

Копировал: В.Лиц Формат: 11

ВДУМп 6Д-0101

~(▽)

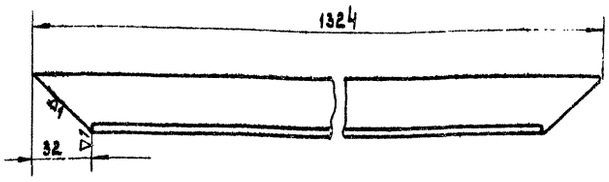

Изм.	Лист	№ докум.	Подп.	Дата	ВДУМп 6Д-0101	Лит.	Масса	Масштаб
Разраб.		Гвин			Уголок	И	2,47	1:2
Пров.		Денисова				Лист	Листов 1	
Т.контр.		Пронский						
					Уголок Б-32×32×4 ГОСТ 8509-72 / Ст.3 ГОСТ 535-58	ММСС СССР Главпромвентиляция ПИПроектпромвентиляция		

Формат: 11

ВДУМп 6Д-0104

▽1 (▽)

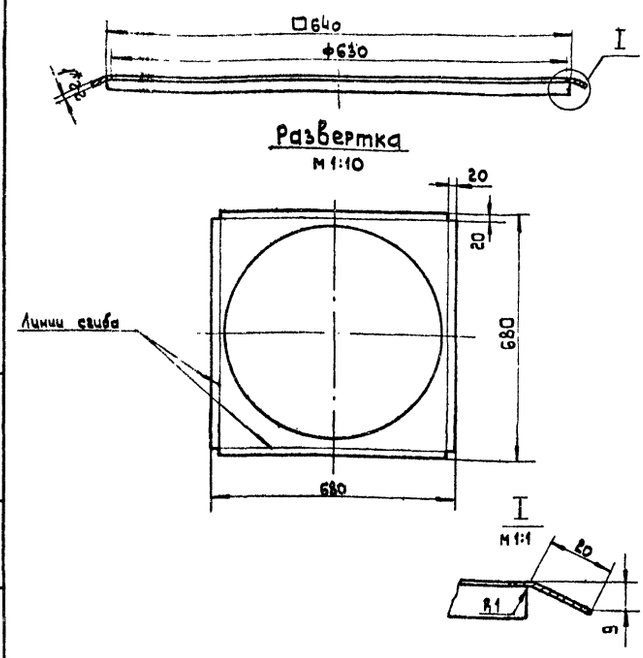

* Размер для справок.

Изм.	Лист	№ докум.	Подп.	Дата	ВДУМп 6Д-0104	Лит.	Масса	Масштаб
Разраб.		Гвин			Шайба	И	1,12	1:5
Пров.		Денисова				Лист	Листов 1	
Т.контр.		Пронский						
Н.контр.		Денисова			Лист В1 ГОСТ 3680-57 / 3-III-Ст.3 кп ГОСТ 16523-70	ММСС СССР Главпромвентиляция ПИПроектпромвентиляция		
Утв.		Зейликман						

Копировал: В.Лиц Формат: 11

ВДУМ п 6Д СБ

Серия 1.494-19, выпуск 2

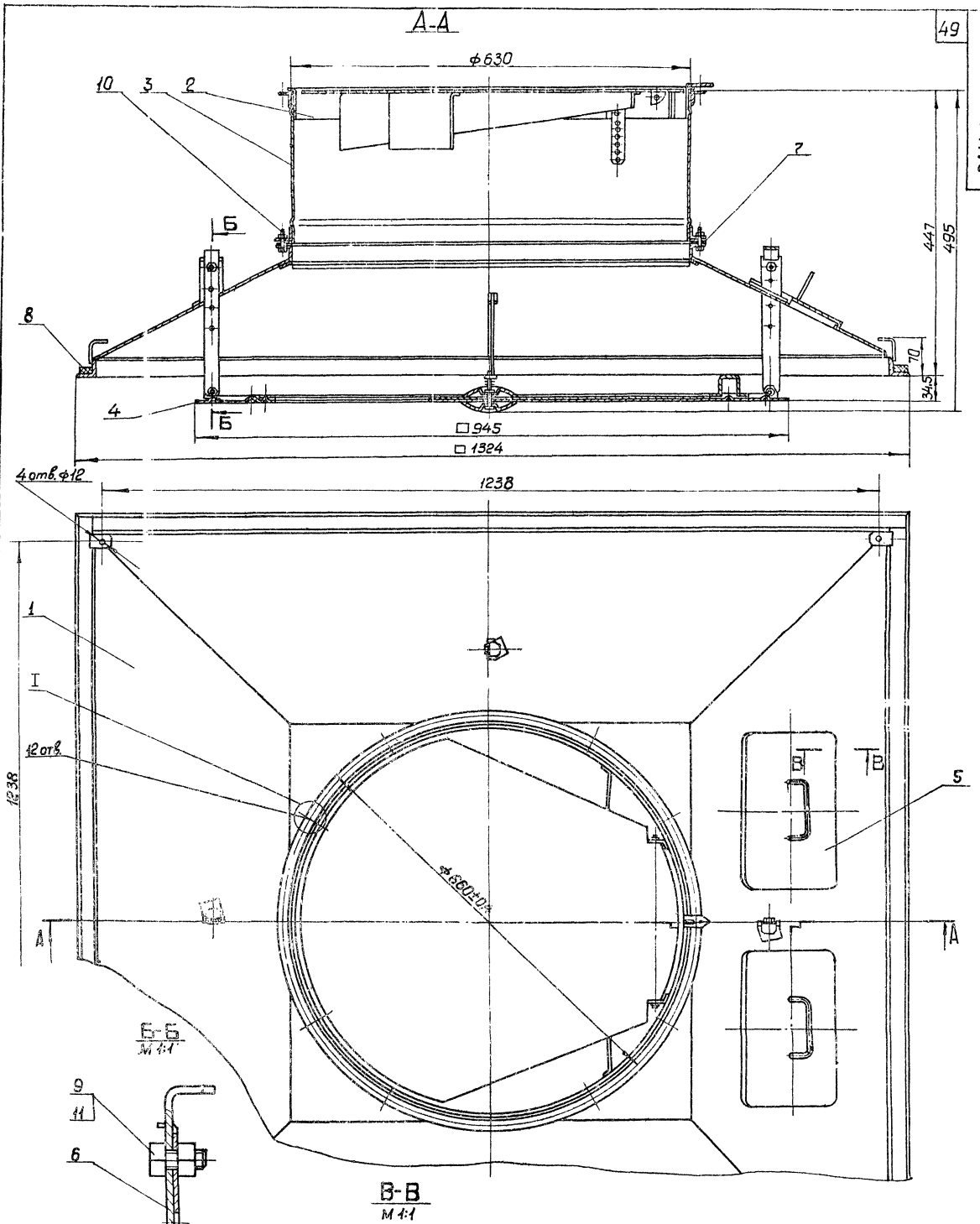

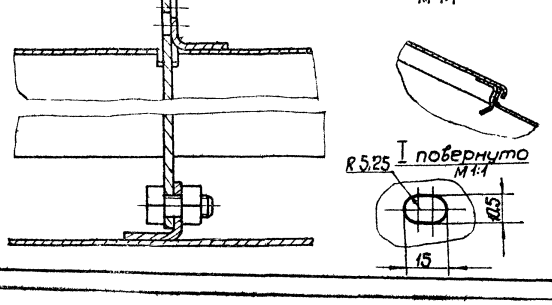

1. Размеры для справок.
2. Деталь, поз. 8, приклеить к детали, поз. 1, клеем 88Н МРТУ-38-5-880-66.

Изм.	Лист	№ докум.	Подп.	Дата	ВДУМ п6Д СБ			
Разраб.		Колдасов			Воздухораспределитель	Лит	Масса	Масштаб
Пров.		Денисова			Сборочный чертеж	И	54.1	1:4
Т. контр.		Каган				Лист	Листов 1	
Нач. отд.		Бейзерман				МИСС	СССР	
Н. контр.		Зейликман				Главпромвен		
Утв.		Гобза						

Инв. № подл. | Подп. и дата | Взам. инв. № | Инв. № дубл. | Подп. и дата

Копировал

Формат 22

Серия 1.494-19, выпуск 2

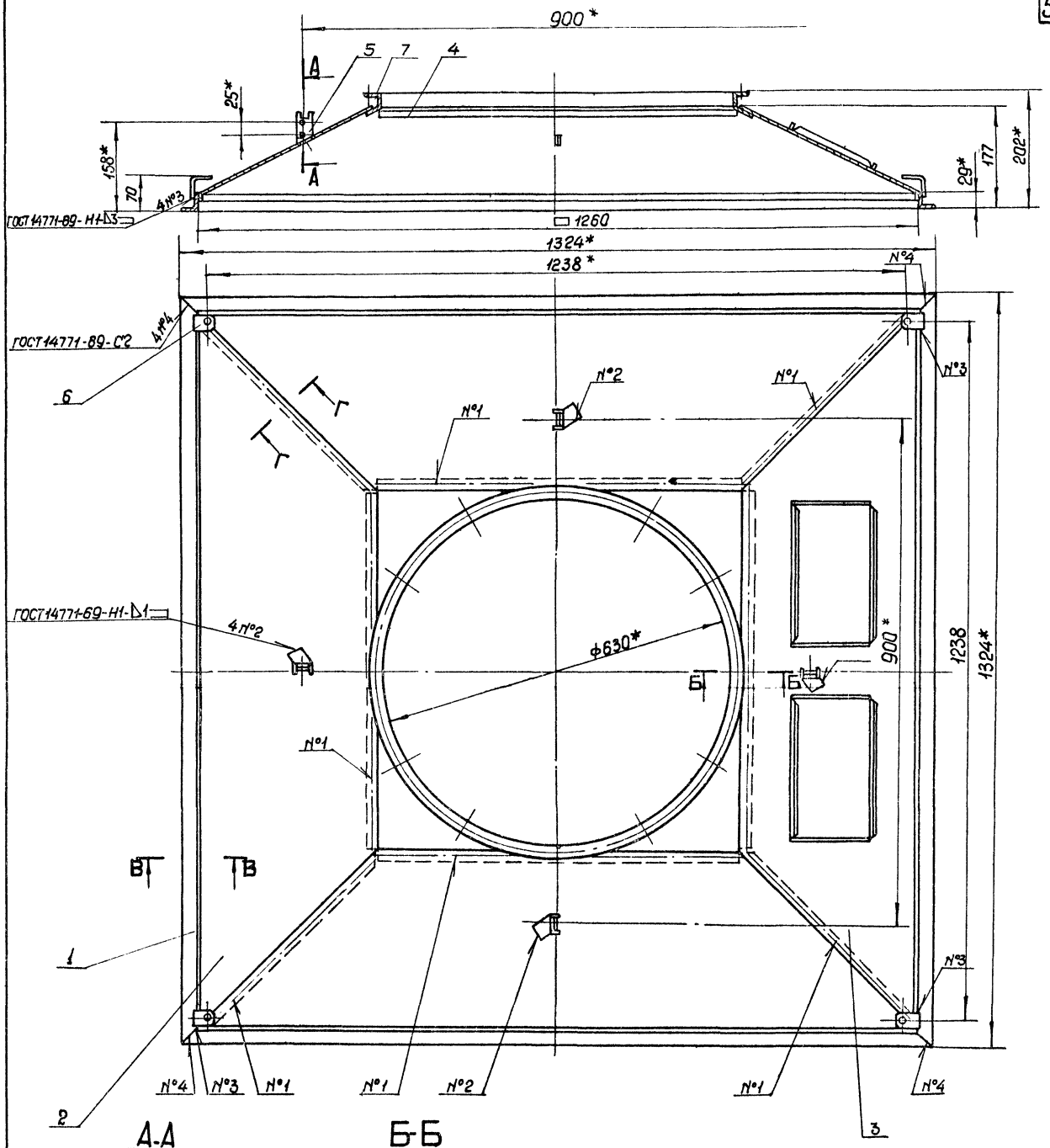

А-А
М 1:1

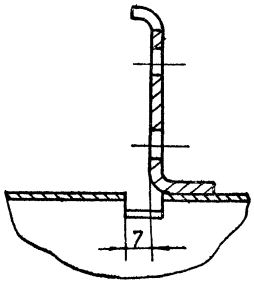

Б-Б
М 1:1

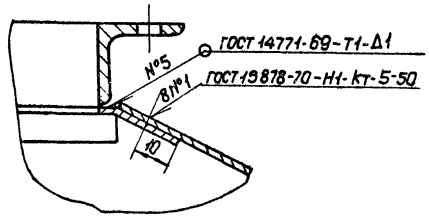

Г-Г повернута
М 1:1

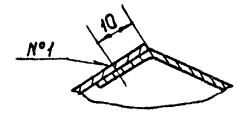

В-В
М 1:2

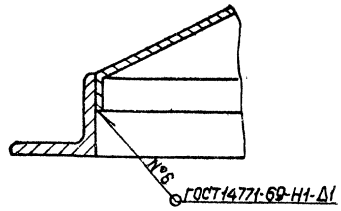

* Размеры для справок

Изм.	Лист	№ докум.	Подп.	Дата
Разраб.		Власова		
Пров.		Денисова		
Т.контр.		Пронский		
Гл.спец.		Беликман		
Н.контр.		Денисова		
Утв.		Каган		1991г.

ВДУМп 6Д-01 СБ

Диффузор
сборочный чертеж

Лит.	Масса	Масштаб
И	24,4	1:5

Лист | Листов 1

Минмонтажспецстрой СССР
Главпромвентиляция
ЦНИИпроектпромвентиляция

Копировал: [illegible]

Формат А2

Инв.№ подл. | Подп. и дата | Взам. инв.№ | Инв.№ дубл. | Подп. и дата

ВДУМп6А-0102

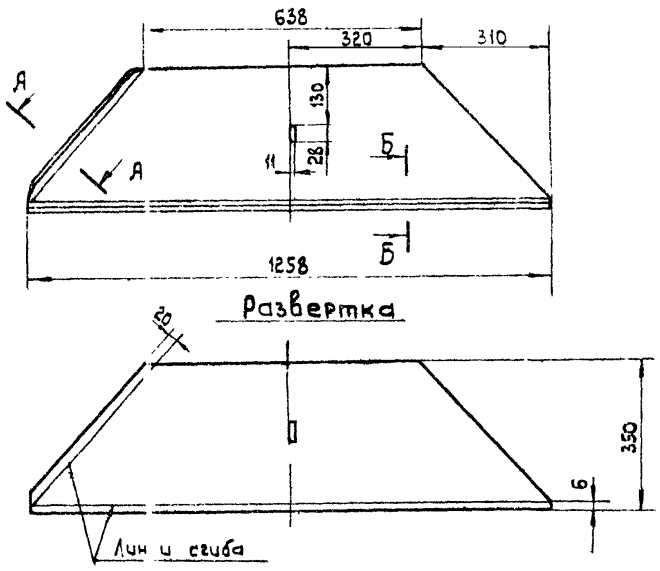

* Размер для справок.

Изм.	Лист	№ докум.	Подп.	Дата
Разраб.	Власова			
Пров.	Денисова			
Т. контр.	Пронский			
Н. контр.	Денисова			
Утв.	Зейликман			

ВДУМп6Д-0102

Стенка

Лит	Масса	Масштаб
И	2,68	1:10

Лист | Листов 1

Лист В1,0 ГОСТ 3680-57 3-III-Ст.3 кп ГОСТ 16523-70

МИСС СССР Главпромвентиляция ПИ Проектпромвентиляция

Копировал: Влинк Формат: 11

ВДУМп10А-0104

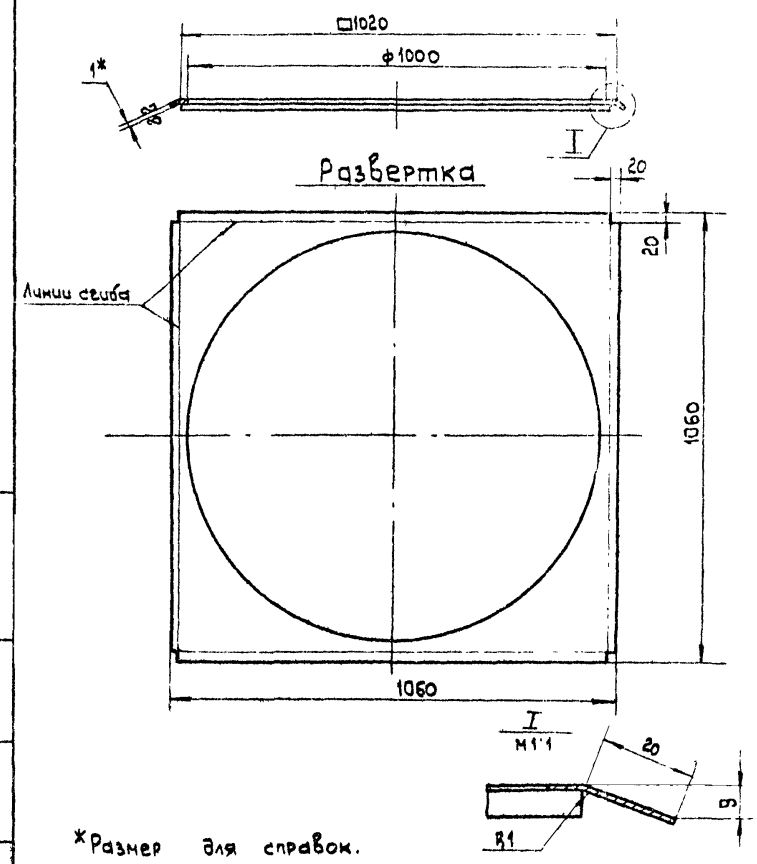

* Размер для справок.

Изм.	Лист	№ докум.	Подп.	Дата
Разраб.	Власова			
Пров.	Денисова			
Т. контр.	Пронский			
Н. контр.	Денисова			
Утв.	Зейликман			

ВДУМп10Д-0104

Шайба

Лит.	Масса	Масштаб
И	2,66	1:10

Лист | Листов 1

Лист В1,0 ГОСТ 3680-57 3-III-Ст.3 кп ГОСТ 16523-70

МИСС СССР Главпромвентиляция ПИ Проектпромвентиляция

Копировал: Влинк Формат: 11

ВДУМп6А-02сб

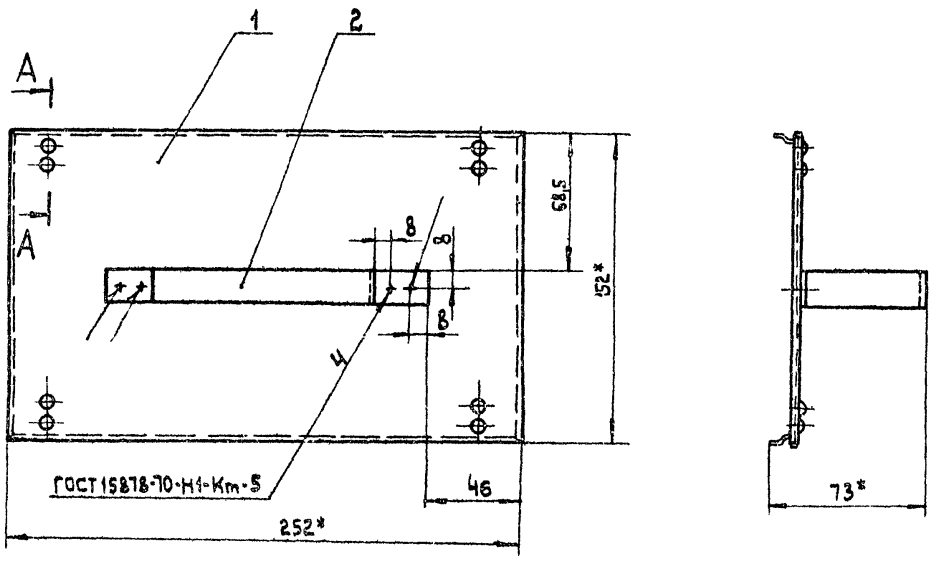

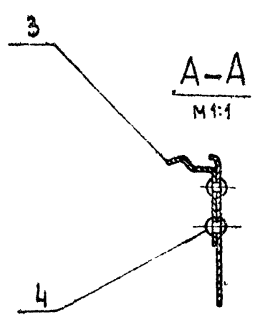

1 * Размеры для справок.

2 Допускается дет. поз 3, крепить на точечной сварке.

Изм.	Лист	№ докум.	Подп.	Дата
Разраб.	Власова			
Пров.	Денисова			
Т. контр.	Пронский			
Гл. спец.	Зейликман			
Н. контр.	Денисова			
Утв.	Кисель			

ВДУМп6Д-02 сб

Люк
Сборочный чертеж

Лит	Масса	Масштаб
И	0,38	1:2

Лист | Листов 1

МИСС СССР Главпромвентиляция

Инв. № подл. | Подп. и дата | Взам. инв. № | Инв. № дубл. | Подп. и дата

Серая 1.494-19, выпуск 2

ВДУМп6Д-0203

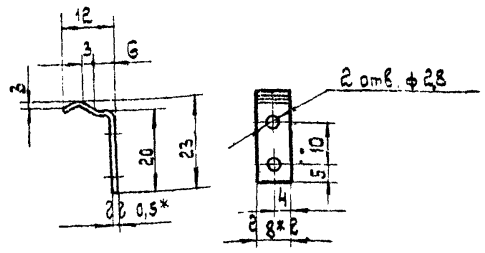

1.* Размеры для справок.

2. Внутренние радиусы сгибов 0,5 мм.

3. Длина развернутой детали 34 мм.

					ВДУМп6Д-0203		
Изм.	Лист	№докум.	Подп.	Дата	Пружина	Лит. И	Масса 0,001	Масштаб 1:1
Разраб.		Власова				Лист	Листов 1
Пров.		Денисова				ММСС СССР Главпромвентиляция ПИПроектпромвентиляция	
Т.контр.		Пронский					
Н.контр.		Денисова			Лента 1 п 0,5×8 ГОСТ 2614-65		
Утв.		Зейликман					

Копировал: Влик Формат: 11

ВДУМп6Д-0202

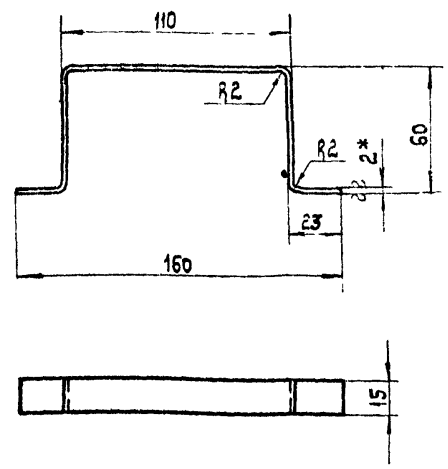

1.* Размер для справок.

2. Длина развернутой детали 266 мм.

3. Острые кромки притупить.

					ВДУМп6Д-0202		
Изм.	Лист	№докум.	Подп.	Дата	Ручка	Лит. И	Масса 0,06	Масштаб 1:2
Разраб.		Власова				Лист	Листов 1
Пров.		Денисова				ММСС СССР Главпромвентиляция ПИПроектпромвентиляция	
Т.контр.		Пронский					
Н.контр.		Денисова			Лист В2 ГОСТ 3680-57 3-III-Ст.3 кп ГОСТ 16523-70		
Утв.		Зейликман					

Копировал: Влик Формат: 11

ВДУМп6Д-0201

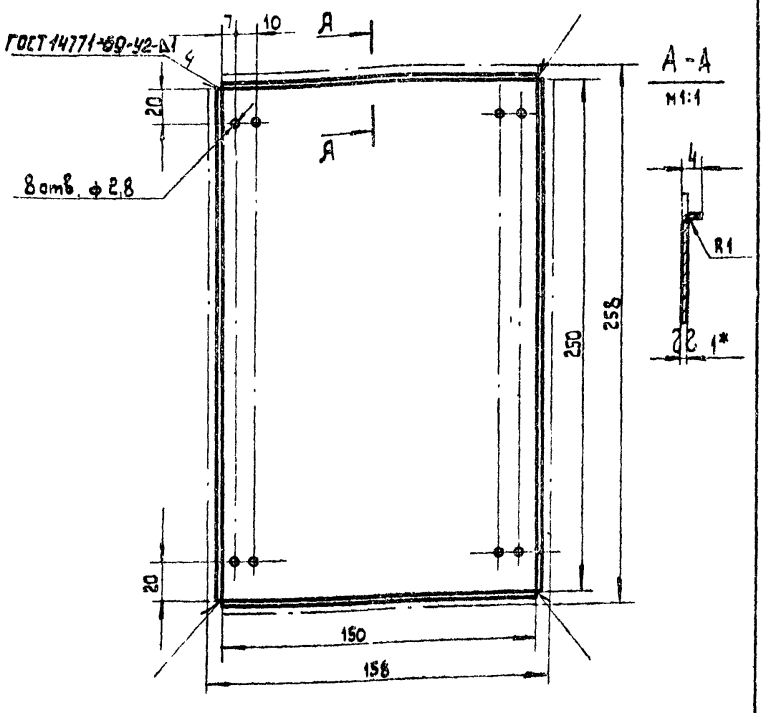

1.* Размер для справок.

2. Острые кромки притупить.

					ВДУМп6Д-0201		
Изм.	Лист	№докум.	Подп.	Дата	Полотно	Лит. И	Масса 0,32	Масштаб 1:2
Разраб.		Власова				Лист	Листов: 1
Пров.		Денисова				ММСС СССР Главпромвентиляция ПИПроектпромвентиляция	
Т.контр.		Пронский					
Н.контр.		Денисова			Лист В1,0 ГОСТ 3680-57 3-III-Ст 3 кп ГОСТ 16523-70		
Утв.		Зейликман					

Копировал: Влик Формат: 11

ВДУМп10Д-0101

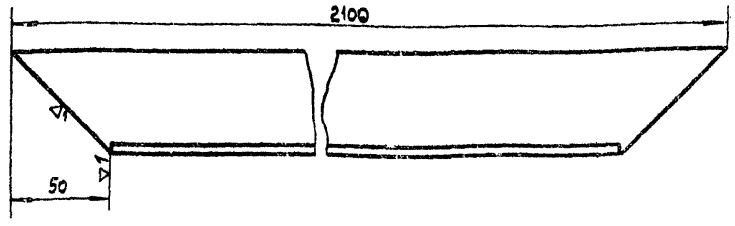

					ВДУМп10Д-0101		
Изм.	Лист	№докум.	Подп.	Дата	Уголок	Лит. И	Масса 6,25	Масштаб 1:2
Разраб.		Власова				Лист	Листов 1
Пров.		Денисова				ММСС СССР Главпромвентиляция ПИПроектпромвентиляция	
Т.контр.		Пронский					
Н.контр.		Денисова			Уголок Б-50×50×4 ГОСТ 8509-72 ст.3 ГОСТ 535-58		
Утв.		Зейликман					

Копировал: Влик Формат: 11

ВДУМп 8Д СБ

Серия 1.494-19, выпуск 2

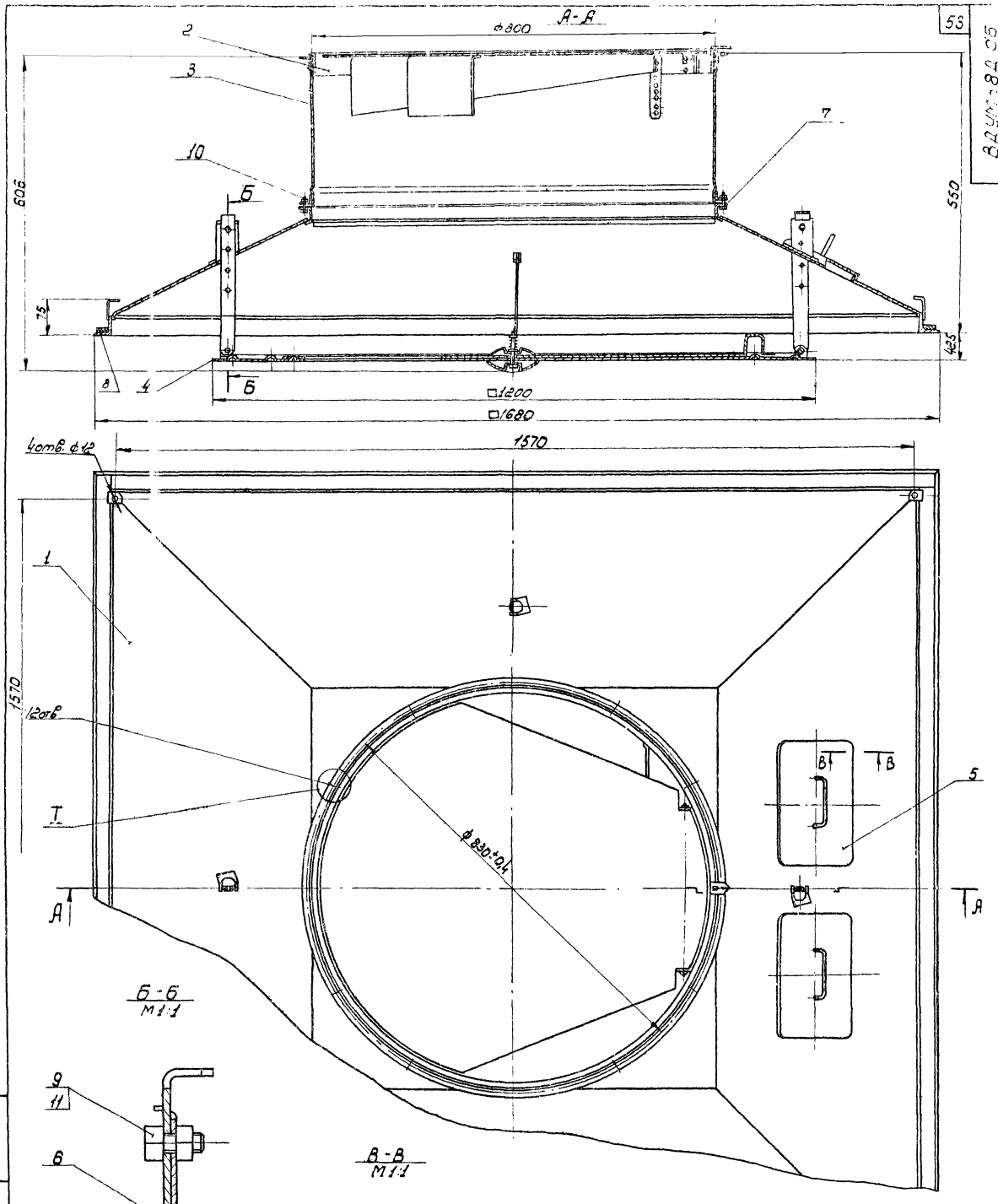

1. Размеры для справок
2. Деталь, поз.8, приклеить к детали, поз.1, клеем 88Н МРТУ-38-5-880-66.

Изм.	Лист	№ докум.	Подп.	Дата	ВДУМп 8Д СБ			
Разраб.		Колбасов			Воздухораспределитель	Лит	Масса	Масштаб
Пров.		Денисова			Сборочный чертеж	И	83	1:5
Т.контр.		Каган				Лист	Листов 1	
Нач.отд.		Бейзерман				ММСС СССР Главпромвентиляция п.и Проектпромвентиляция		
Н.контр.		Зейликман						
Утв.		Содза						

Инв. № подл. | Подп. и дата | Взам. инв. № | Инв. № дубл. | Подп. и дата

Копировал: [illegible]

Формат 22

ВДУМп 8Д-01СБ

Серия 1.494-19, выпуск 2.

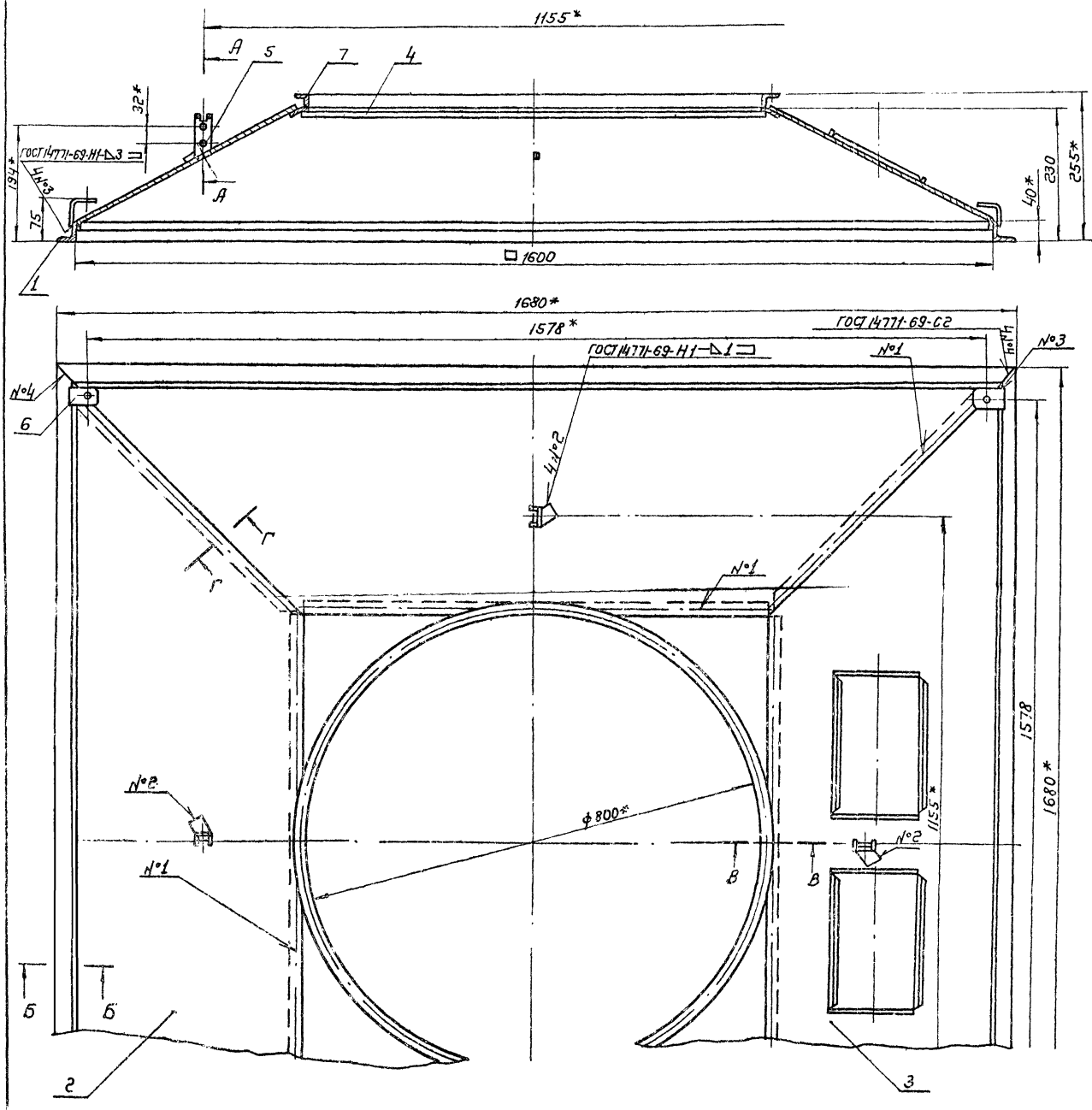

А-А
М1:1

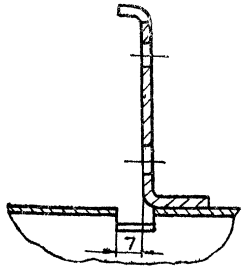

Б-Б
М1:1

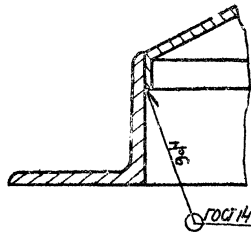

В-В
М1:1

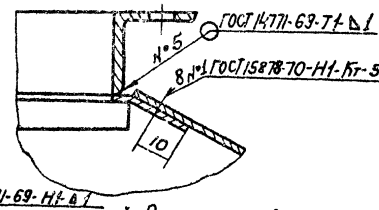

Г-Г повернуто
М1:1

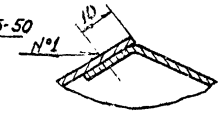

* Размеры для справок.

Изм	Лист	№ докум.	Подп.	Дата
Разраб.		Г. Вин		
Пров.		Денисова		
Т. контр.		Пронский		
Гл. спец.		Бейликман		
Н. контр.		Денисова		
Утв.		Казан		

ВДУМп 8Д-01СБ

Диффузор
Сборочный чертеж

Лит.	Масса	Масштаб
И	38,4	1:5

Лист | Листов

ММСС СССР
Главпромвентуляция
ПИ Проектпромвентуляция

Инв. № подл. | Подп. и дата | Взам. инв. № | Инв. № дубл. | Подп. и дата

Копир. Фер. Формат

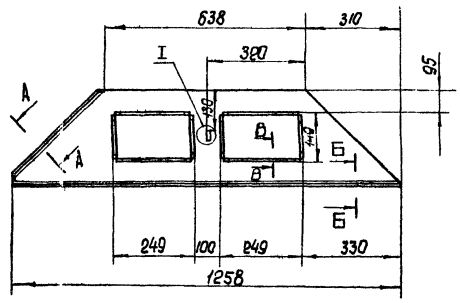

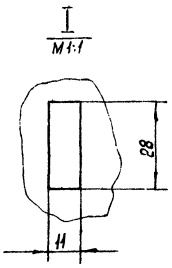

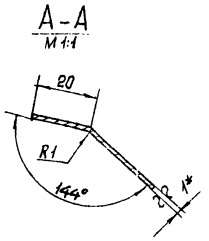

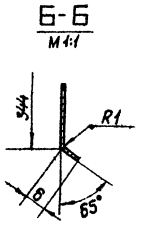

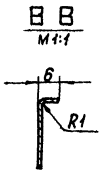

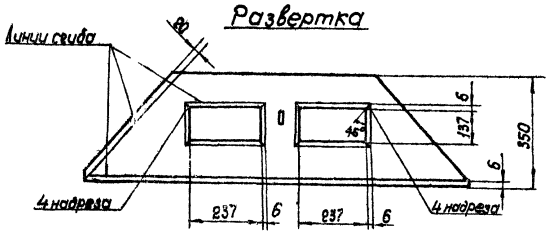

* Размеры для справок

				ВДУМп6Д-0103			
Изм.	Лист	№ докум.	Подп.	Дата	Стенка	Лит	Масса	Масштаб
Разраб.		Власова				И	2,17	1:10
Пров.		Денисова				Лист	Листов 1	
Т.контр.		Пронский						
Н.контр.		Денисова			Лист В1 ГОСТ 3680-57 3-II-Ст3 кп ГОСТ 16523-10	ММСС СССР Главпромвентиляция ПИпроектпромвентиляцияя		
Утв.		Зейликман						

Копировал: Формат А2

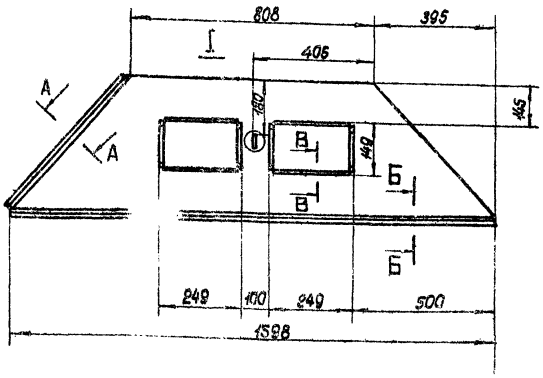

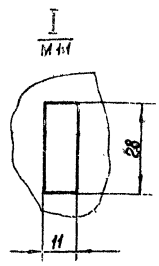

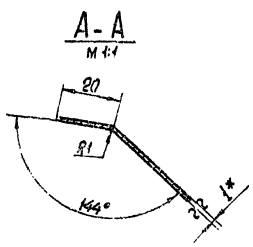

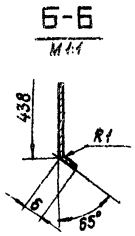

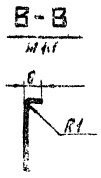

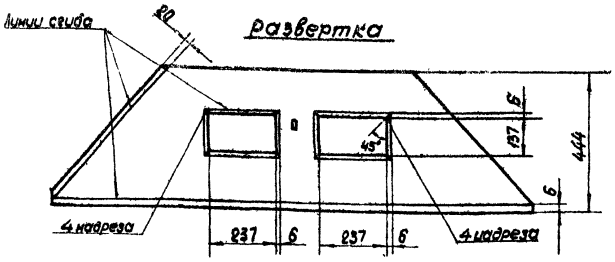

* Размеры для справок

				ВДУМп8Д-0103			
Изм.	Лист	№ докум.	Подп.	Дата	Стенка	Лит	Масса	Масштаб
Разраб.		Власова				И1	3,8	1:10
Пров.		Денисова				Лист	Листов 1	
Т.контр.		Пронский						
Н.контр.		Денисова			Лист В1 ГОСТ 3680-57 3-II-Ст3 кп ГОСТ 16523-10	ММСС СССР Главпромвентиляция ПИпроектпромвентиляцияя		
Утв.		Зейликман						

Копировал: Формат А2

Инв.№подл. | Подп. и дата | Взам.инв.№ | Инв.№дубл. | Подп. и дата

Серия 1.494-19, выпуск 2

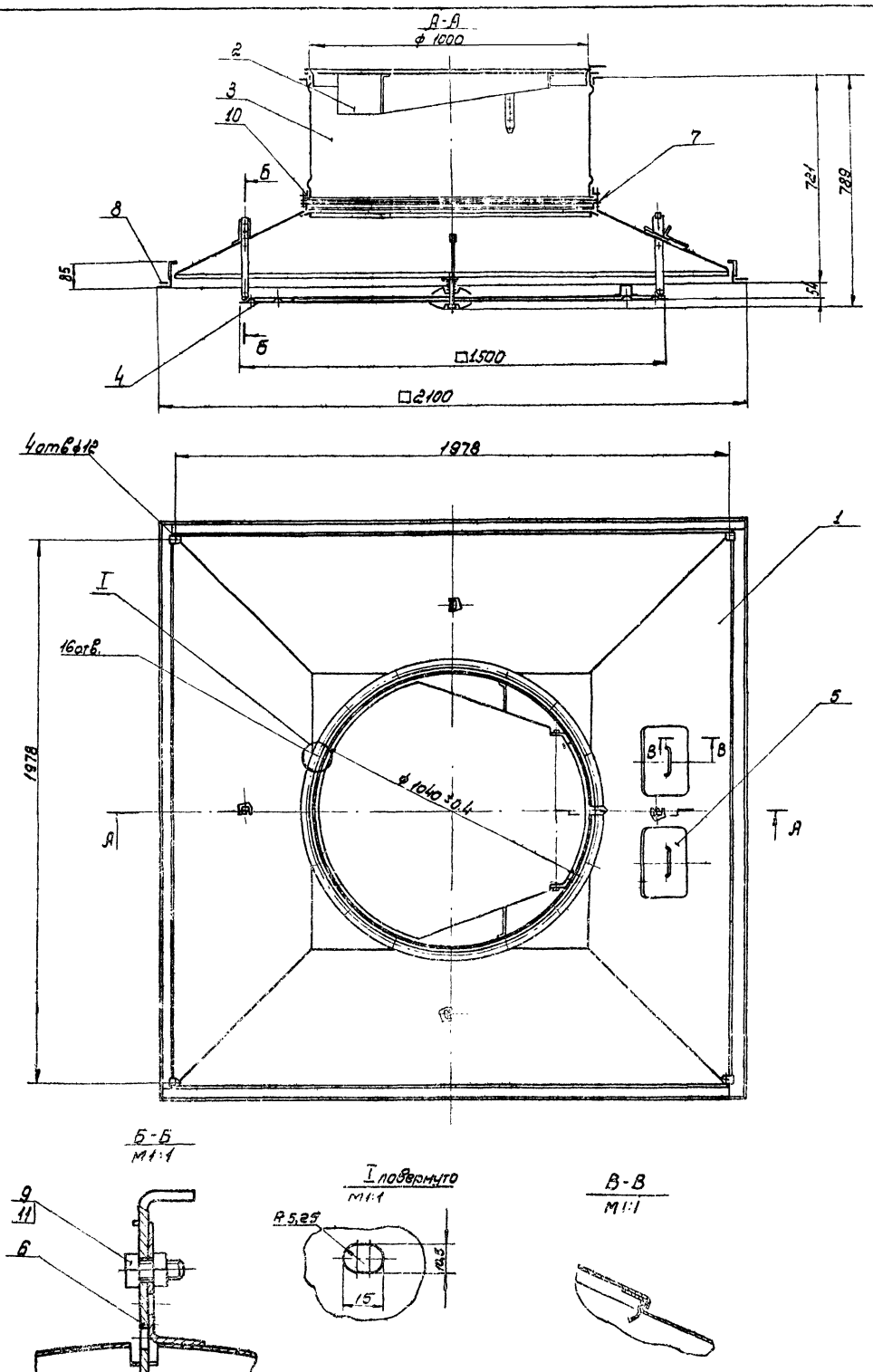

1. Размеры для справок.
2. Деталь поз. 8 приклеить к детали поз. 1 клеем 88Н. МРТУ-38-5-880-66.

					ВДУМп 10ДСБ			
Изм.	Лист	№ докум.	Подп.	Дата	Воздухораспределитель ВДУМ Сборочный чертеж.	Лит.	Масса	Масштаб
Разраб.		Колбасов					128	1:10
Пров.		Денисов				Лист	Листов 1	
Т. контр.		Куран				ММСС СССР Главпромвентиляция ПУ Проектпромвентиляция		
Н. контр.		Бейзерман						
Утв.		Гобза						

Копировал

Серия 1.494-19, выпуск 2

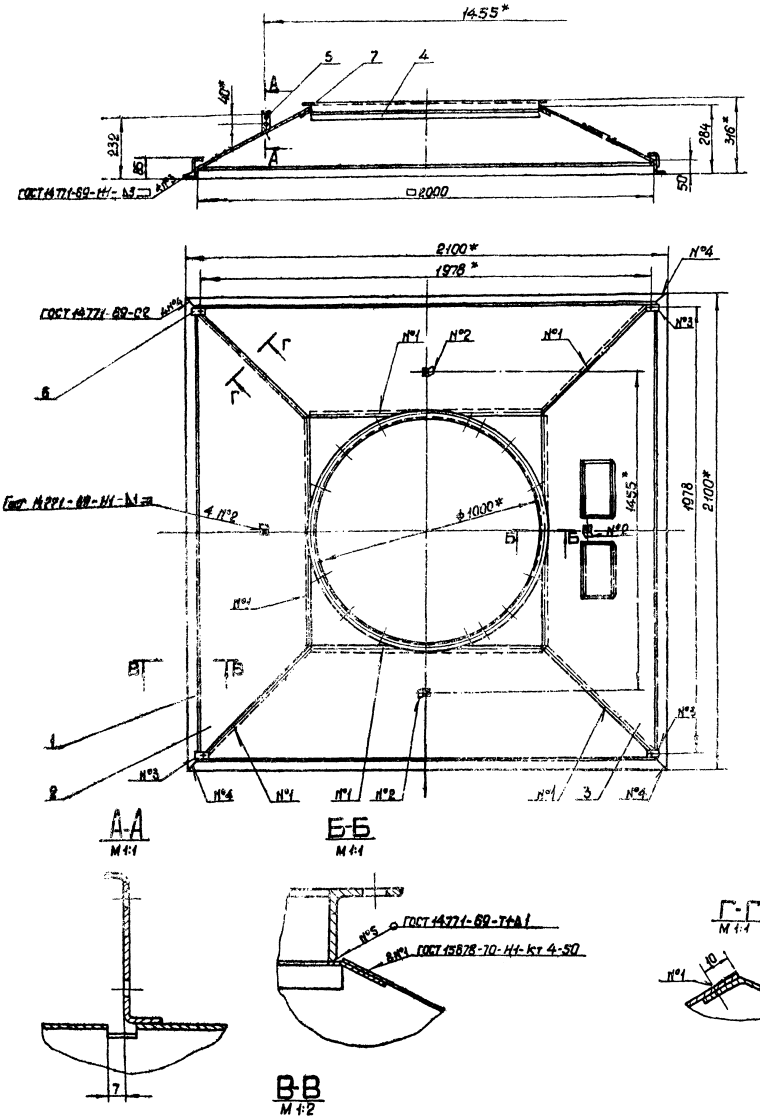

* Размеры для справок.

					ВДУМп 10Д-01СБ		
Изм.	Лист	N докум.	Подп.	Дата	Диффузор	Лит.	Масса	Масштаб
Разраб.		Власова			Сборочный чертеж	И	60.1	1:10
Пров.		Денисова				Лист	Листов 1
Т.контр.		Пронский				МИСС СССР Лавпромвентиляция ПИ Проектпромвентиляция	
Гл.спец.		Зейликман					
Н.контр.		Денисова					
Утв.		Каган					

Инв.№ подл. | Подп. и дата | Взам. инв.№ | Инв.№ дубл. | Подп. и дата

Копировал: [illegible]

Формат: 22

ВДУМп10Д-0102

Серия 1.494-19, Выпуск 2

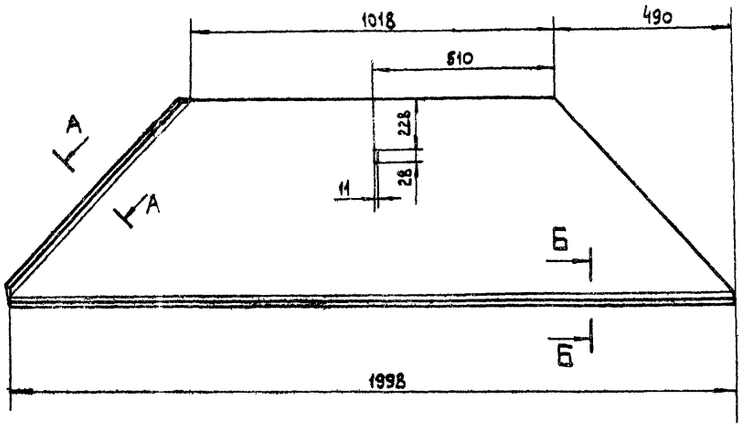

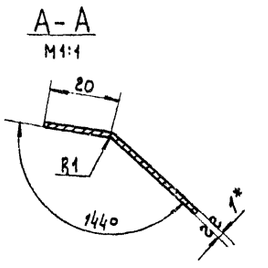

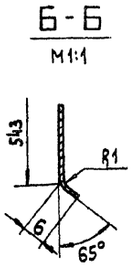

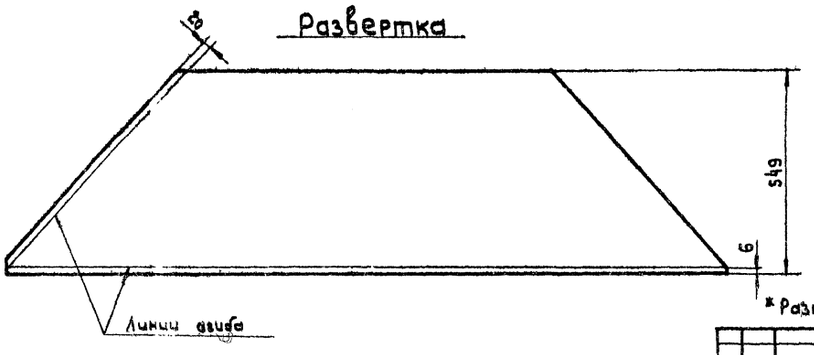

*Размеры для справок.

Изм.	Лист	№ докум.	Подп.	Дата	ВДУМп10Д-0102		
Разраб.		Власова			Стенка	Лит.	Масса	Масштаб
Пров.		Денисова				И	6.64	1:10
Т.контр.		Пронский				Лист	Листов 1
Н.контр.		Денисова			Лист В1 ГОСТ 3680-57 3-III-Ст.3кп ГОСТ 16523-70	МИСС СССР Главпромвентиляция Гипроектпромвентиляция	
Утв.		Зейликман					

Копировал: Влинд Формат: А2

ВДУМп10Д-0103

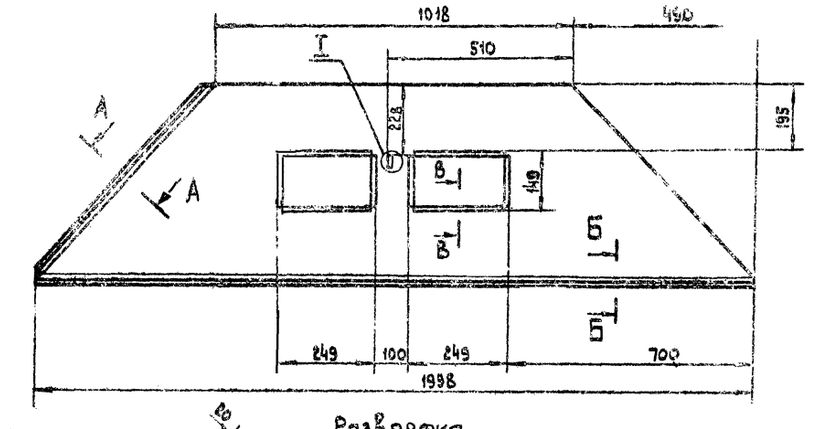

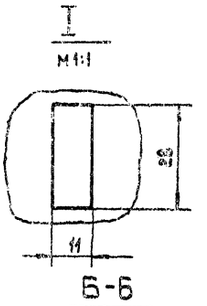

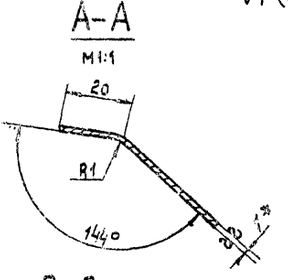

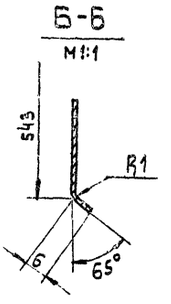

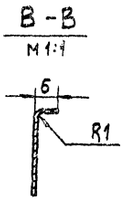

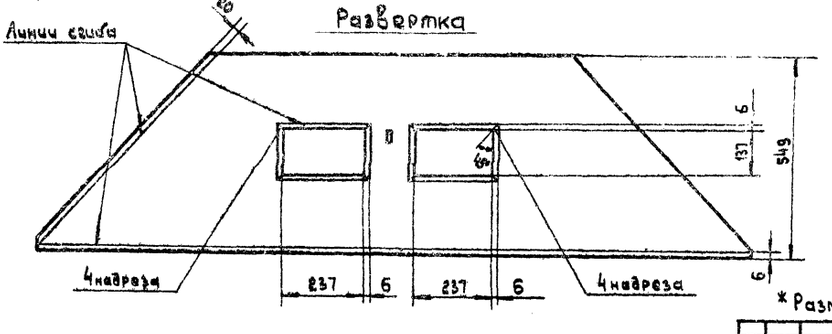

*Размеры для справок.

Изм.	Лист	№ докум.	Подп.	Дата	ВДУМп10Д-0103		
Разраб.		Власова			Стенка	Лит.	Масса	Масштаб
Пров.		Денисова				И	6,13	1:10
Т.контр.		Пронский				Лист	Листов 1
Н.контр.		Денисова			Лист В1 ГОСТ 3680-57 3-III-Ст.3кп ГОСТ 16523-70	МИСС СССР Главпромвентиляция Гипроектпромвентиляция	
Утв.		Зейликман					

Копировал: Влинд Формат: А2

Инв. № подл. | Подп. и дата | Взам. инв. № | Инв. № дубл. | Подп. и дата

Серия 1.494-19, выпуск 2

Щп 2-01с5

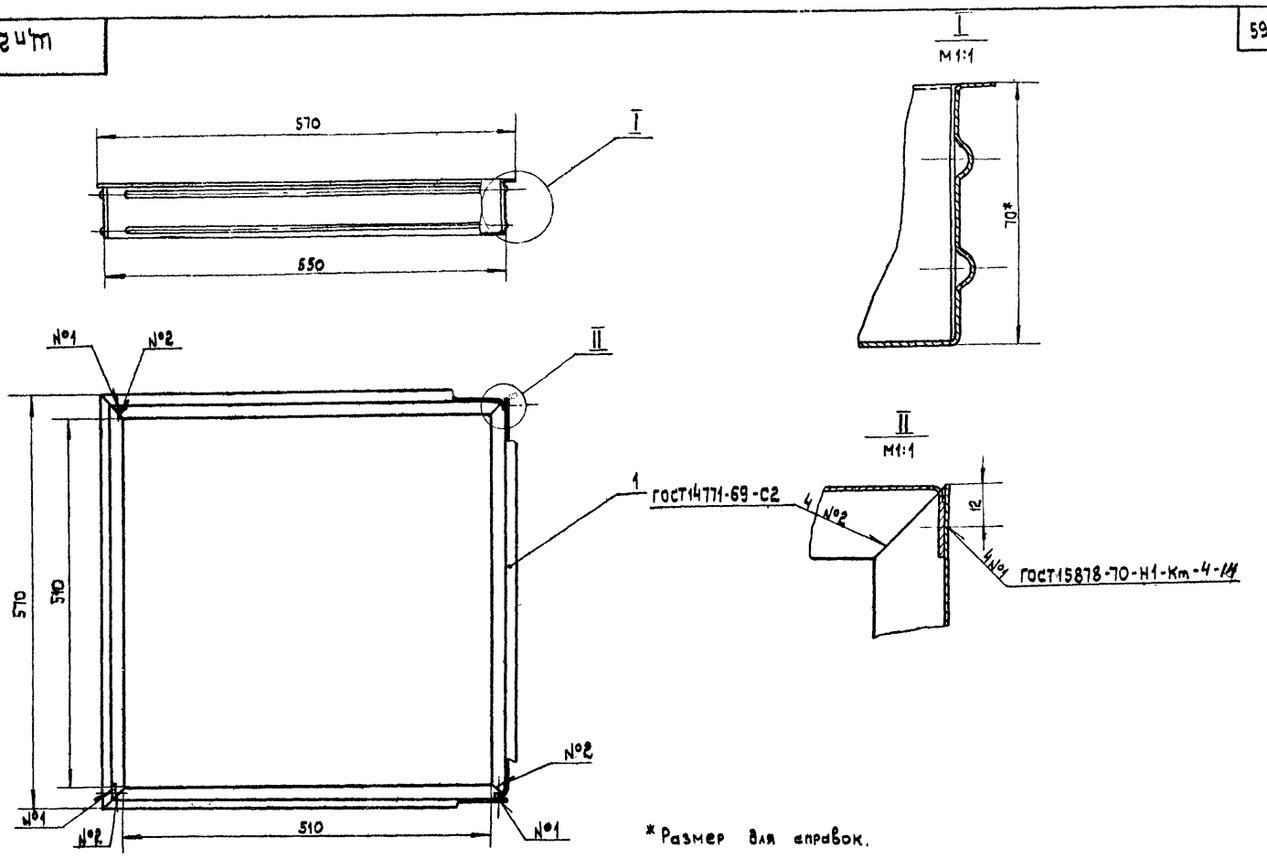

*Размер для справок.

Изм.	Лист	№ докум.	Подп.	Дата	Щп 2-01с5	Лит.	Масса	Масштаб
Разраб.		Баринов			Щиток декоративный Сборочный чертеж	И	1,8	1:5
Пров.		Денисова				Лист	Листов 1	
Т.контр.		Пронский				ММСС СССР Главпромвентиляция ПИ Проектпромвентиляция		
Гл.спец.		Зейликман						
Н.контр.		Денисова						
Утв.		Каган						

Копировал: В.Ли[illegible]

Формат: 12

Щп 2-0101

▽1 (▽)

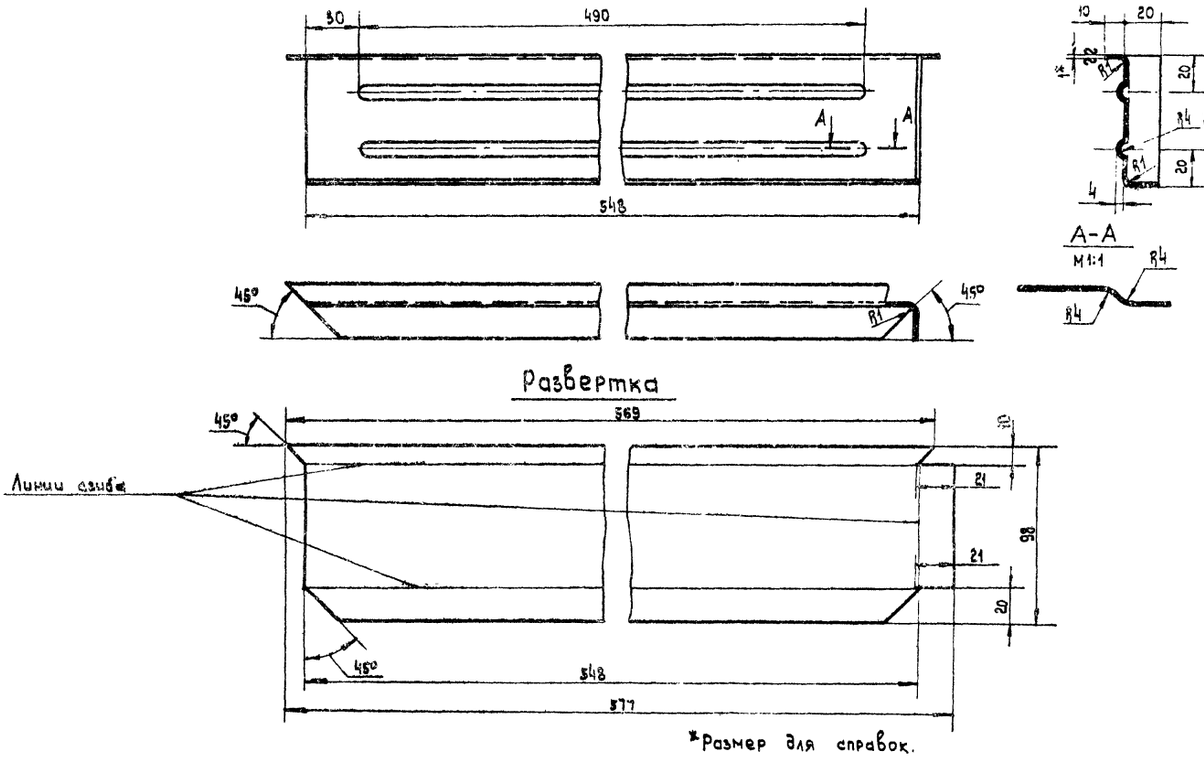

*Размер для справок.

Изм.	Лист	№ докум.	Подп.	Дата	Щп 2-0101	Лит.	Масса	Масштаб
Разраб.		Баринов			Стенка	И	0,44	1:2
Пров.		Денисова				Лист	Листов 1	
Т.контр.		Пронский				ММСС СССР Главпромвентиляция ПИ Проектпромвентиляция		
Н.контр.		Денисова			Лист В1,0 ГОСТ3680-57 3-III-Ст.3 кп ГОСТ16523-70			
Утв.		Зейликман						

Формат 12

Серия 1.494-19, выпуск 2

Щп3-01сб

6П

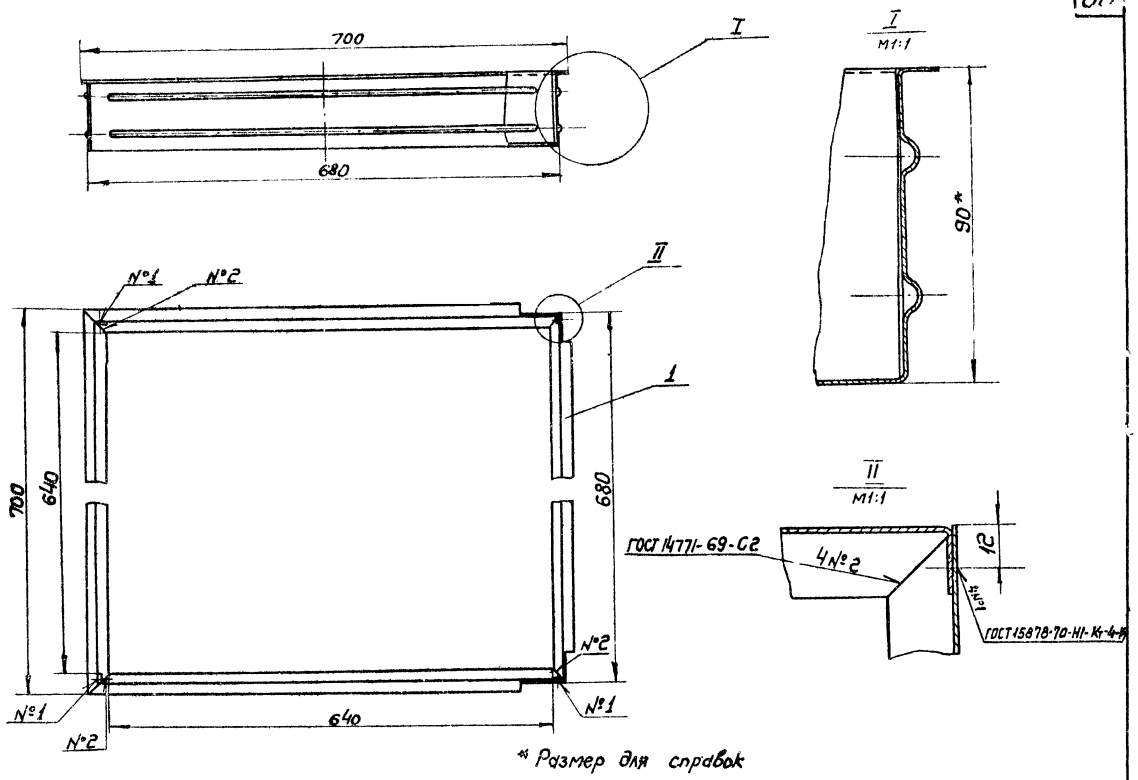

* Размер для справок

Изм.	Лист	№ докум.	Подп.	Дата
Разраб.		Баринов		
Пров.		Денисова		
Т. контр.		Пронский		
Гл. спец.		Зейликман		
Н. контр.		Денисова		
Утв.		Каган		

Щп3-01СБ

Щиток декоративный
Сборочный чертеж

Лит.	Масса	Масштаб
И	2,56	1:5

Лист | Листов: 1

ММСС СССР
Главпромвентиляция
ПИ Проектпромвентиляция

Копировал: | Формат: 12

Инв. № подл. | Подп. и дата | Взам. инв. № | Инв. № дубл. | Подп. и дата

Щп3-0101

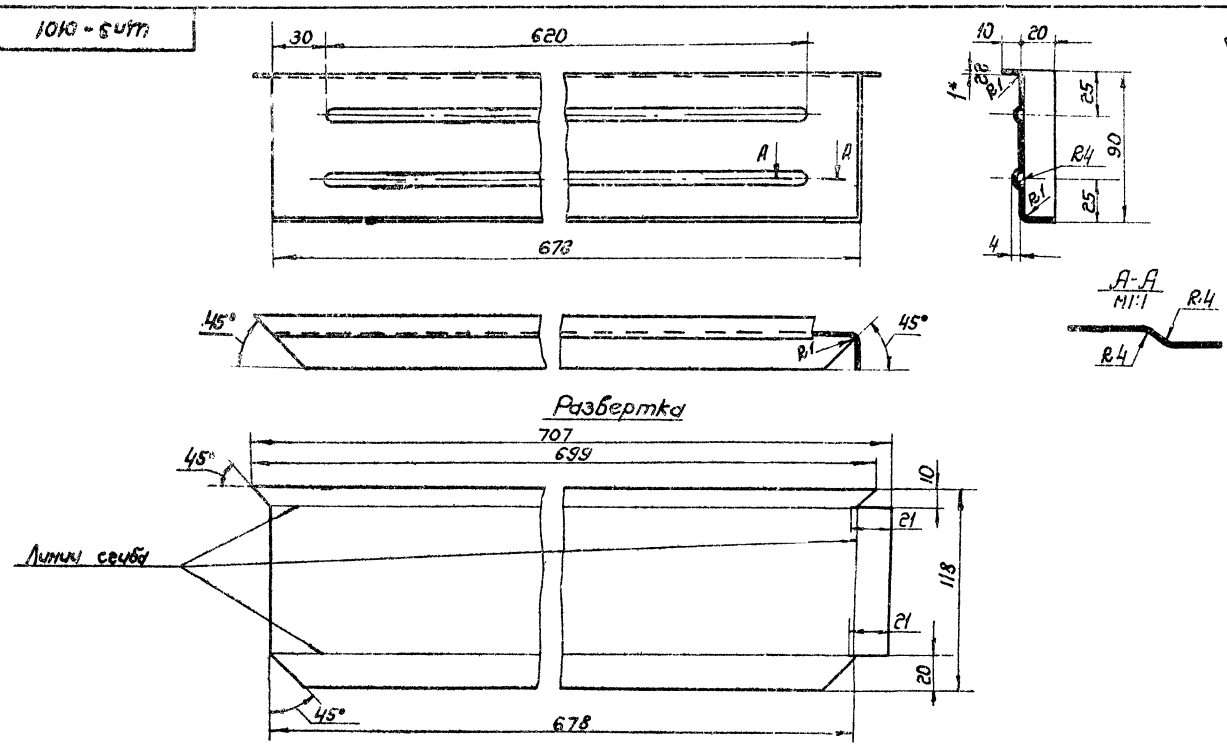

* Размер для справок.

Изм.	Лист	№ докум.	Подп.	Дата
Разраб.		Баринов		
Пров.		Денисова		
Т. контр.		Пронский		
Н. контр.		Денисова		
Утв.		Зейликман		

Щп3-0101

Стенка

Лит.	Масса	Масштаб
И	0,64	1:2

Лист | Листов 1

Лист В1,0 ГОСТ 3680-57
3-III-Ст.3 кп ГОСТ 16523-70

ММСС СССР
Главпромвентиляция
ПИ Проектпромвентиляция

Копировал: | Формат: 12

Инв. № подл. | Подп. и дата | Взам. инв. № | Инв. № дубл. | Подп. и дата

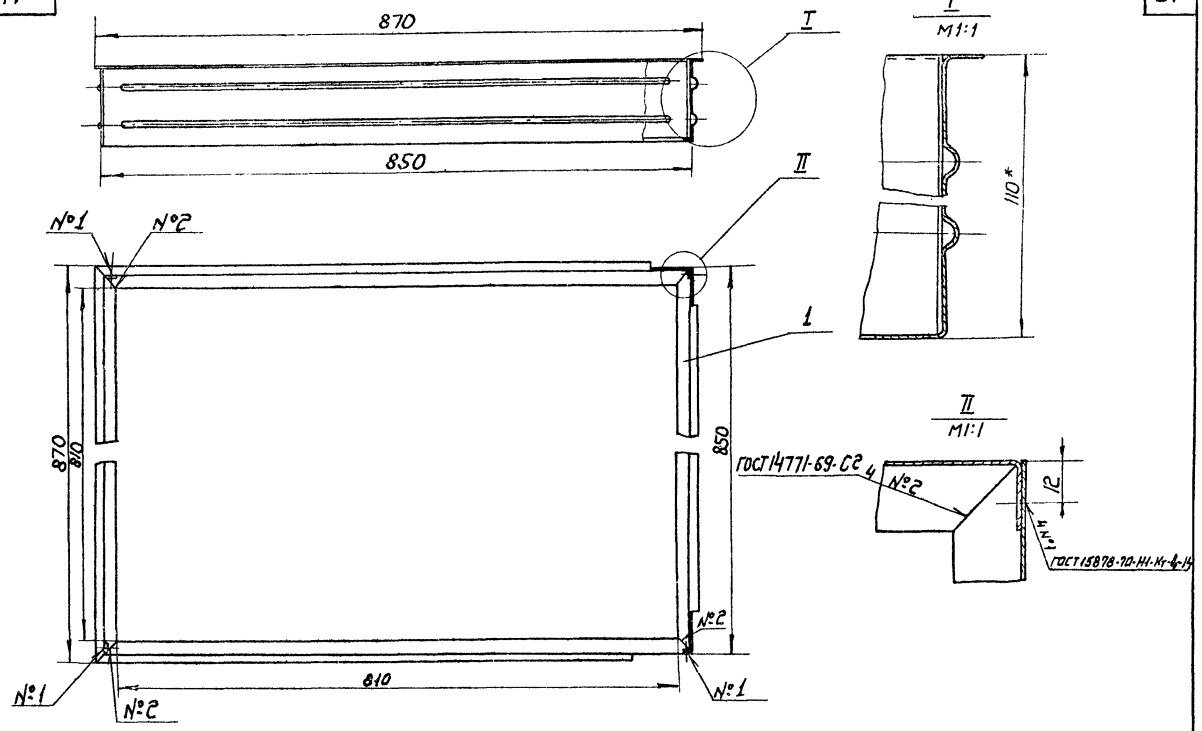

* Размер для справок.

Изм.	Лист	№ докум.	Подп.	Дата
Разраб.		Баринов		
Пров.		Денисова		
Т.контр.		Пронский		
Гл. спец.		Зейликман		
Н.контр.		Денисова		
Утв.		Кацан		

Щп 4-01 СБ

Щиток декоративный. Сборочный чертеж

Лит.	Масса	Масштаб
И	3,7	1:5
Лист	Листов 1	

ММСС СССР Главпромвентиляция ЛИ Проектпромвентиляция

Копировал: Формат: 12

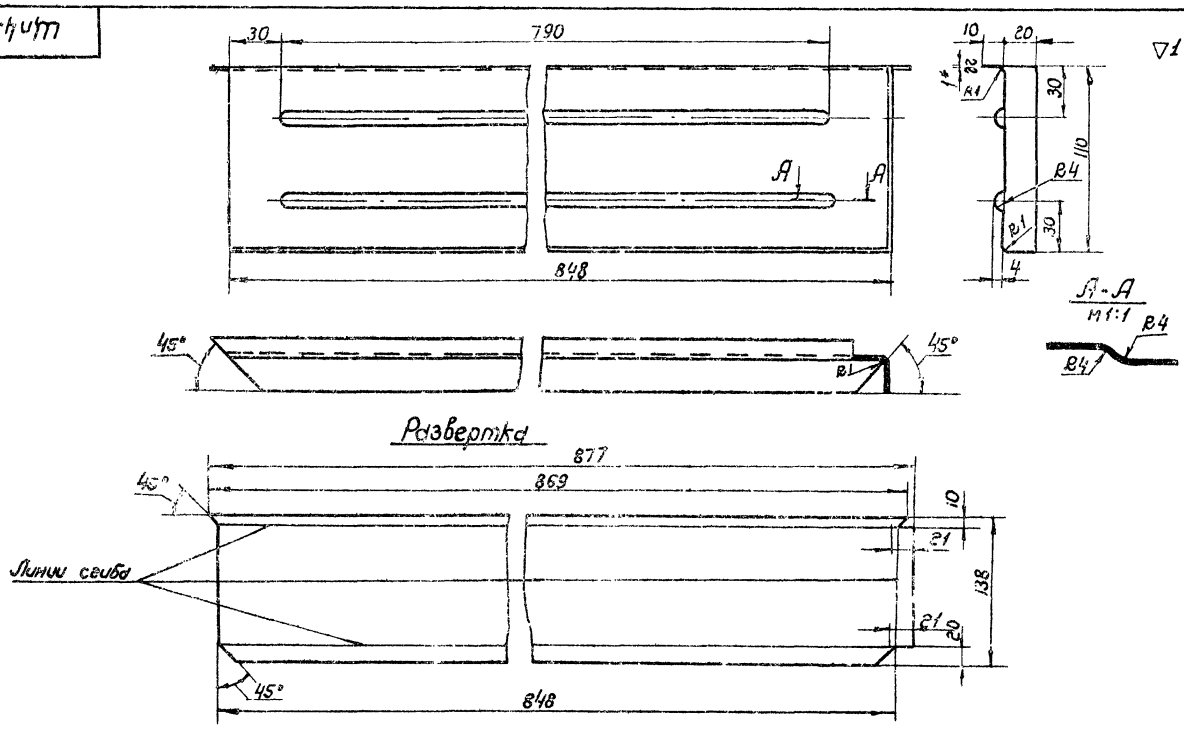

* Размер для справок.

Изм.	Лист	№ докум.	Подп.	Дата
Разраб.		Баринов		
Пров.		Денисова		
Т.контр.		Пронский		
Н.контр.		Денисова		
Утв.		Зейликман		

Щп 4-0101

Стенка

Лист В 40 ГОСТ 3680-57
3-II - Ст. 3кп ГОСТ 16523-70

Лит.	Масса	Масштаб
И	0,93	1:2
Лист	Листов 1	

ММСС СССР Главпромвентиляция ЛИ Проектпромвентиляция

Копировал: Формат: 12

Серия 1.494-19, Выпуск 2

Инв. № подл. | Подп. и дата | Взам. инв. № | Инв. № дубл. | Подп. и дата

Серия 1.494-19, выпуск 2

Щп 5-01С6

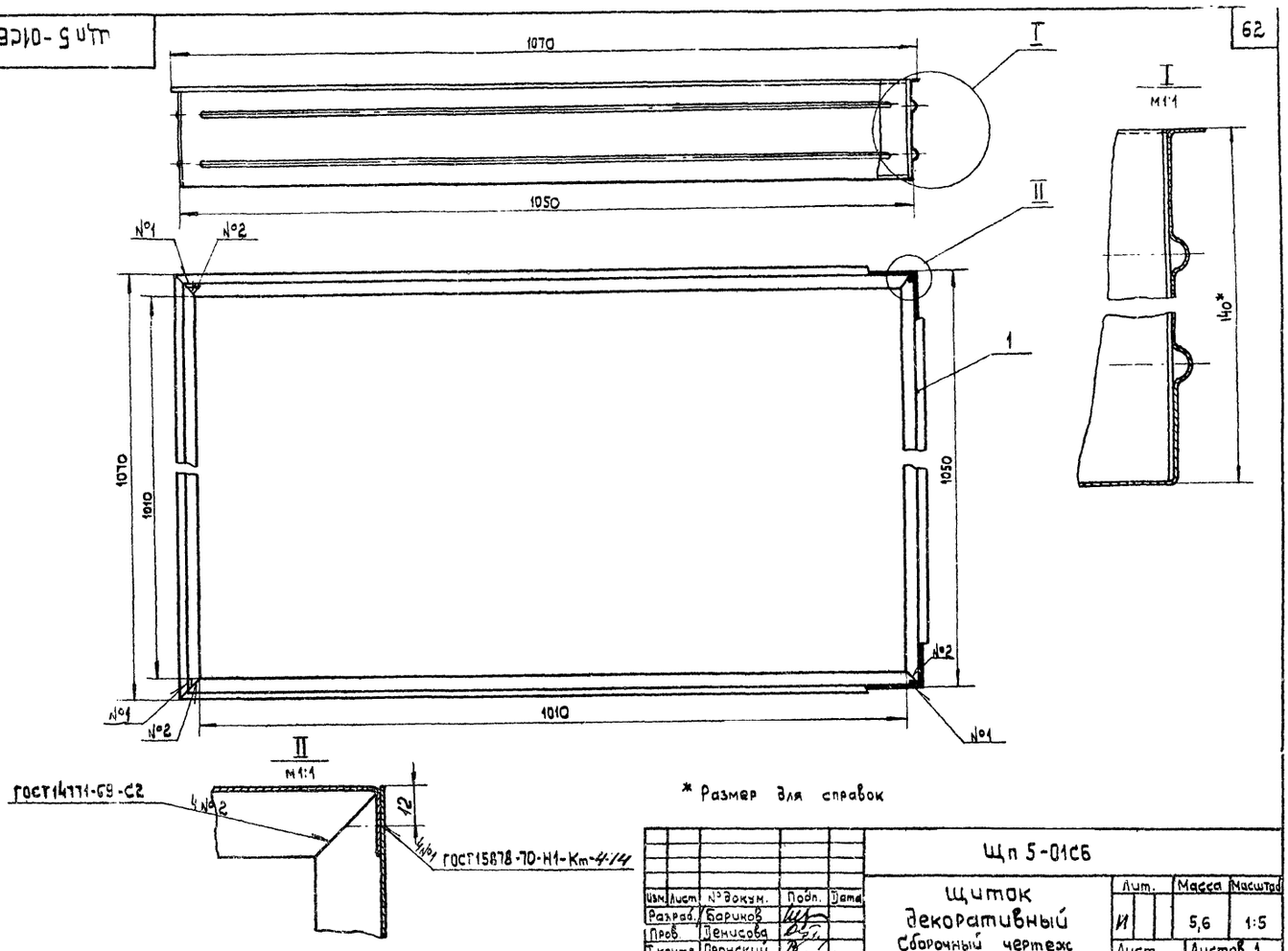

* Размер для справок

Изм.	Лист	№ докум.	Подп.	Дата
Разраб.		Баринов		
Пров.		Денисова		
Т. контр.		Пронский		
Гл. спец.		Зейликман		
Н. контр.		Денисова		
Утв.		Каган		

Щп 5-01С6

Щиток декоративный
Сборочный чертеж

Лит.	Масса	Масштаб
И	5,6	1:5

Лист | Листов 1

ММСС СССР
Главпромвентиляция
ПИПроектпромвентиляция

Копировал: [illegible]

Формат: 12

Щп 5-0101

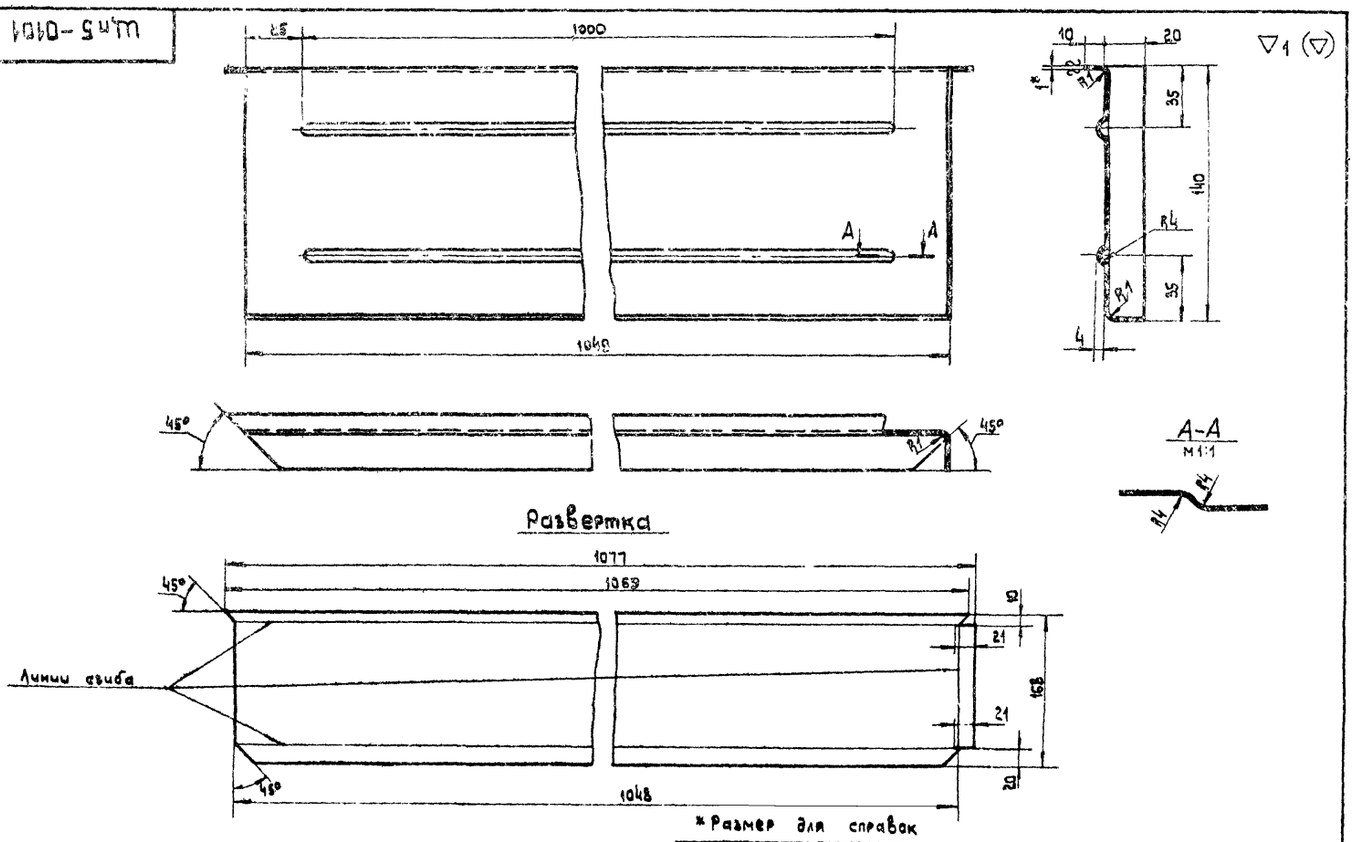

* Размер для справок

Изм.	Лист	№ докум.	Подп.	Дата
Разраб.		Баринов		
Пров.		Денисова		
Т. контр.		Пронский		
Н. контр.		Денисова		
Утв.		Зейликман		

Щп 5-0101

Стенка

Лит.	Масса	Масштаб
И	1,4	1:2

Лист | Листов 1

Лист 81,0 ГОСТ 3680-57
3-III-Ст.3кп ГОСТ 16523-70

ММСС СССР
Главпромвентиляция
ПИПроектпромвентиляция

Копировал: [illegible]

Формат 12

Серия 1.494-19, выпуск 2

Щп6-01сб

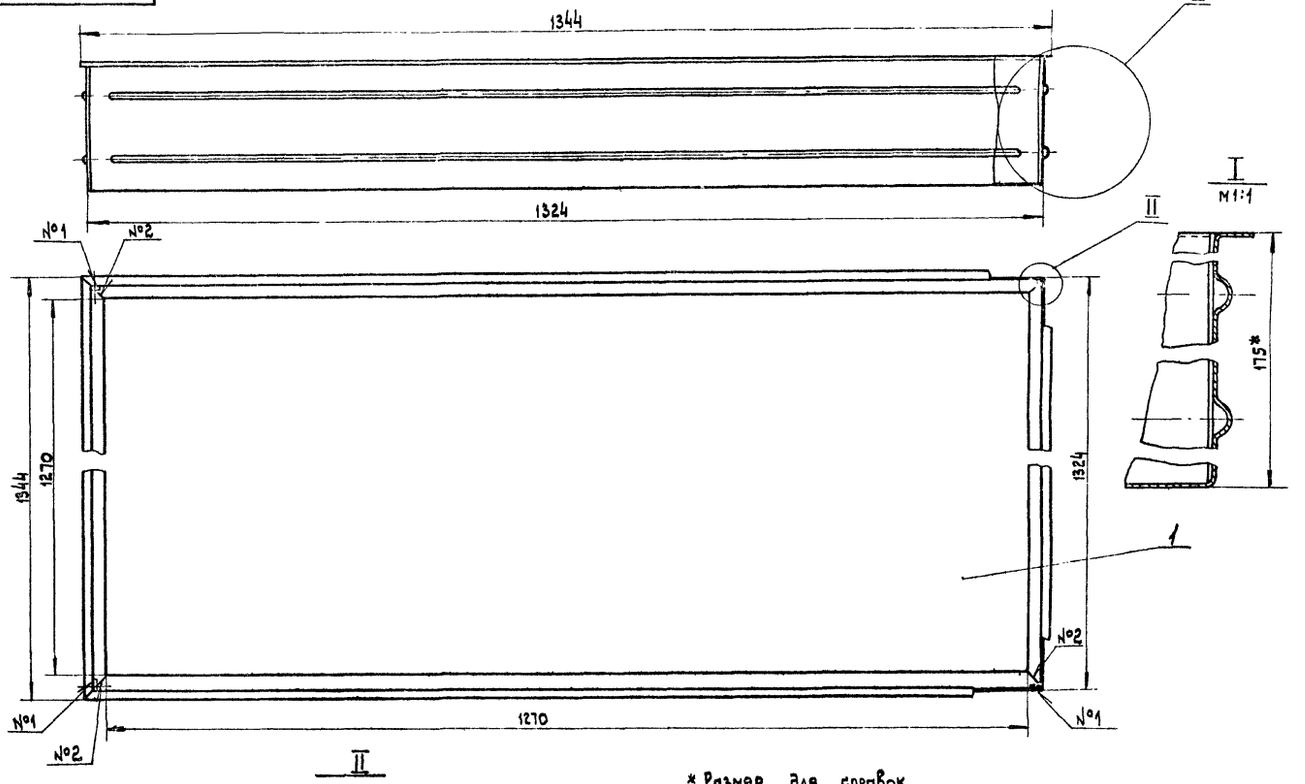

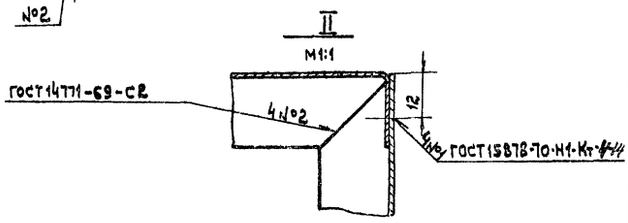

* Размер для справок.

Изм	Лист	№ докум.	Подп.	Дата
Разраб.		Баринов		
Пров.		Денисова		
Т.контр.		Пронский		
Гл.спец.		Зейликман		
Н.контр.		Денисова		
Утв.		Каган		

Щп 6-01сб

Щиток декоративный
Сборочный чертеж

Лит.	Масса	Масштаб
И	8,8	1:5

Лист | Листов: 1

ММСС СССР
Главпромвентиляция
ПИПроектпромвентиляция

Копировал: [illegible]

Формат: 12

Инв. № подл. | Подп. и дата | Взам. инв. № | Инв. № дубл. | Подп. и дата

Щп6-0101

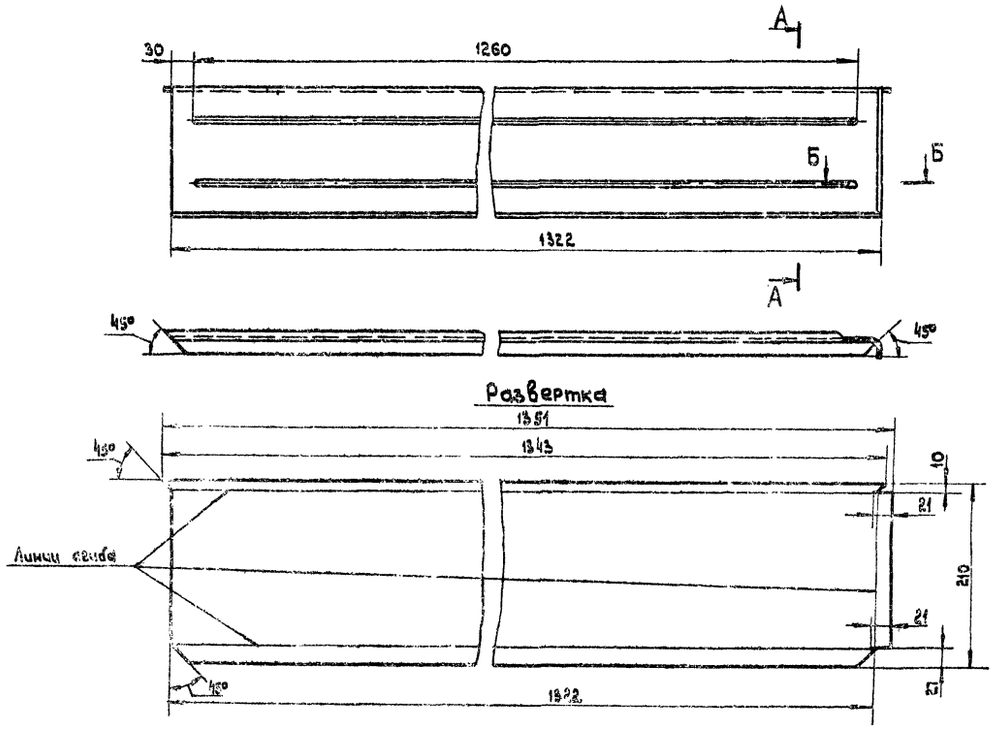

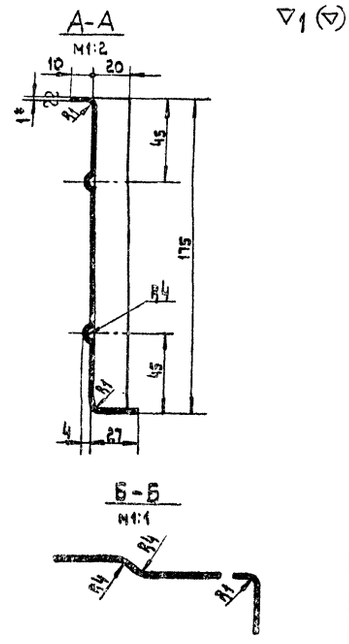

Размер для справок.

Изм	Лист	№ докум.	Подп.	Дата
Разраб.		Баринов		
Пров.		Денисова		
Т.контр.		Пронский		
Н.контр.		Денисова		
Утв.		Зейликман		

Щп6-0101

Стенка

Лит.	Масса	Масштаб
И	2.2	1:5

Лист | Листов 1

Лист В1,0 ГОСТ3680-57
3-II-Ст.3кп ГОСТ16523-70

ММСС СССР
Главпромвентиляция
ПИПроектпромвентиляция

Формат 12

Инв. № подл. | Подп. и дата | Взам. инв. № | Инв. № дубл. | Подп. и дата

Щ п 8-01сб

Серия 1.494-19, выпуск 2

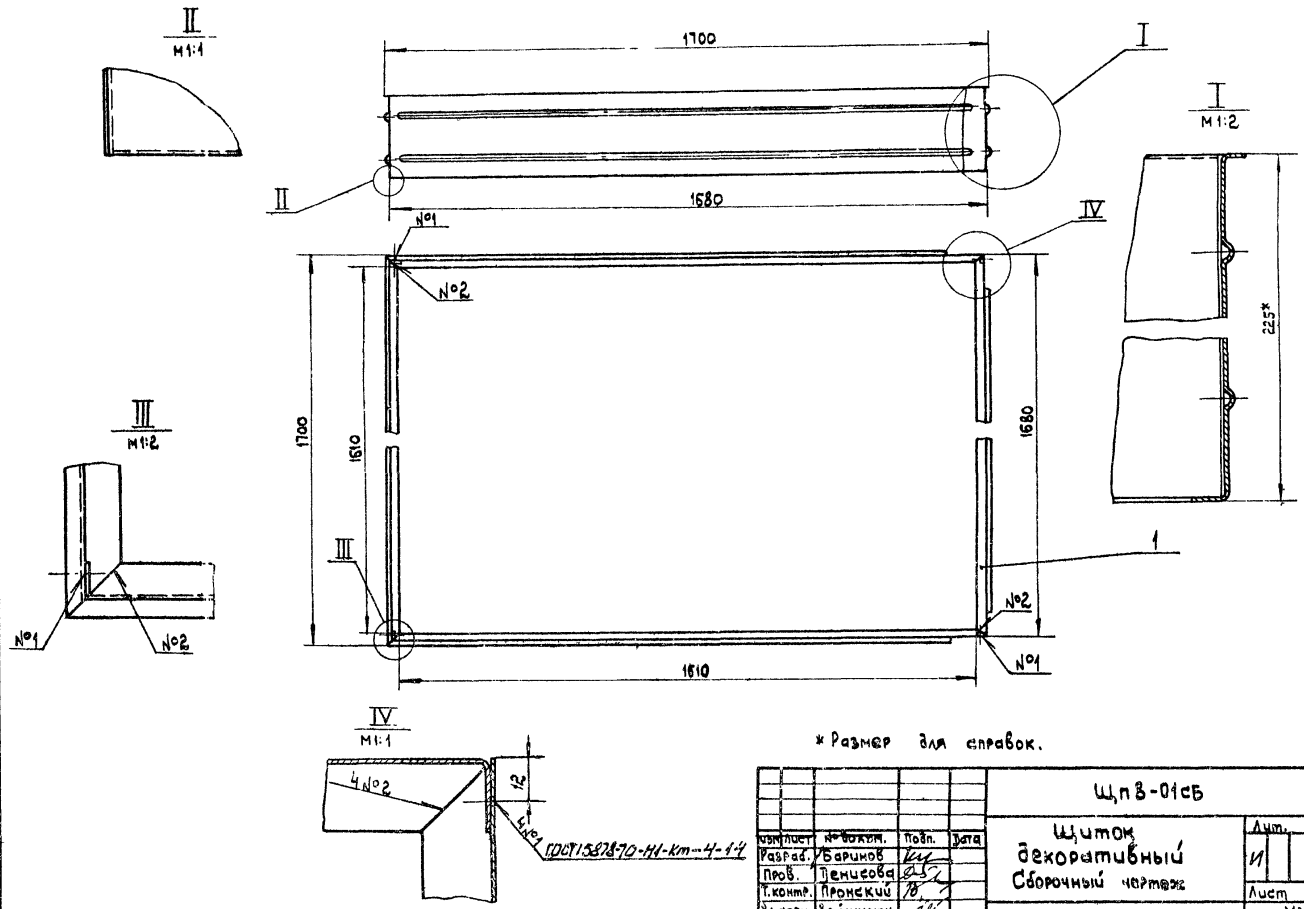

* Размер для справок.

Изм.	Лист	№ докум.	Подп.	Дата
Разраб.		Баринов		
Пров.		Денисова		
Т.контр.		Пронский		
Гл.спец.		Зейликман		
Н.контр.		Денисова		
Утв.		Казан		

Щ п 8-01сб

Щиток декоративный
Сборочный чертеж

Лит.	Масса	Масштаб
И	14,4	1:10

Лист | Листов 1

МИСС СССР
Главпромвентиляция
ПИ Проектпромвентиляция

Копировал: В.Л.

Формат: 12

Инв. № подл. | Подп. и дата | Взам. инв. № | Инв. № дубл. | Подп. и дата

Щ п 8-0101

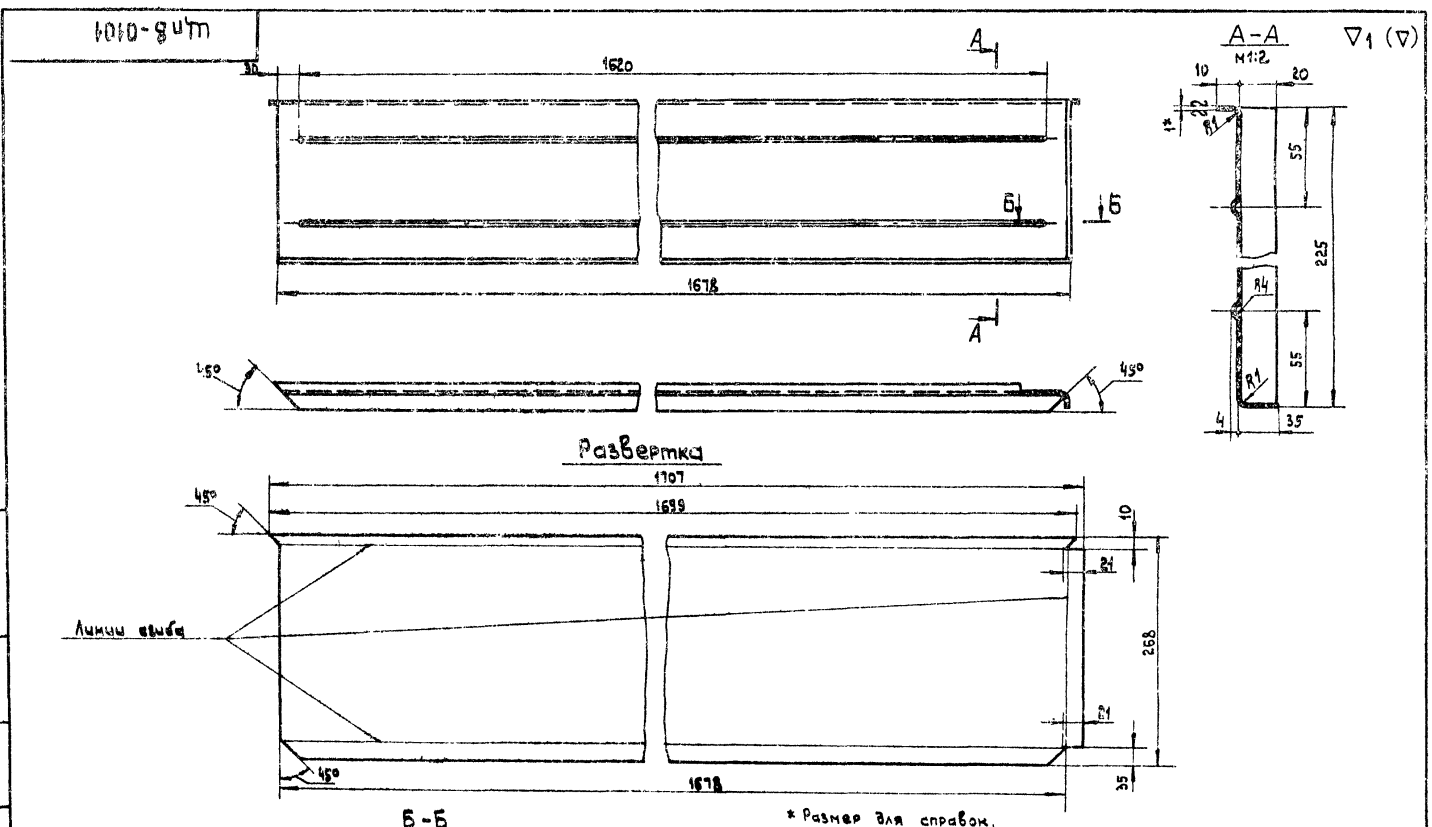

* Размер для справок.

Изм.	Лист	№ докум.	Подп.	Дата
Разраб.		Баринов		
Пров.		Денисова		
Т.контр.		Пронский		
Н.контр.		Денисова		
Утв.		Зейликман		

Щ п 8-0101

Стенка

Лит.	Масса	Масштаб
И	3,6	1:5

Лист | Листов 1

Лист $\frac{\text{В1.0 ГОСТ 3680-57}}{\text{3-III-Ст.3 кп ГОСТ 16523-70}}$

МИСС СССР
Главпромвентиляция
ПИ Проектпромвентиляция

Копировал: В.Л.

Формат: 12

Инв. № подл. | Подп. и дата | Взам. инв. № | Инв. № дубл. | Подп. и дата

Серия 1.494-19, выпуск 2

Щп10-01сб

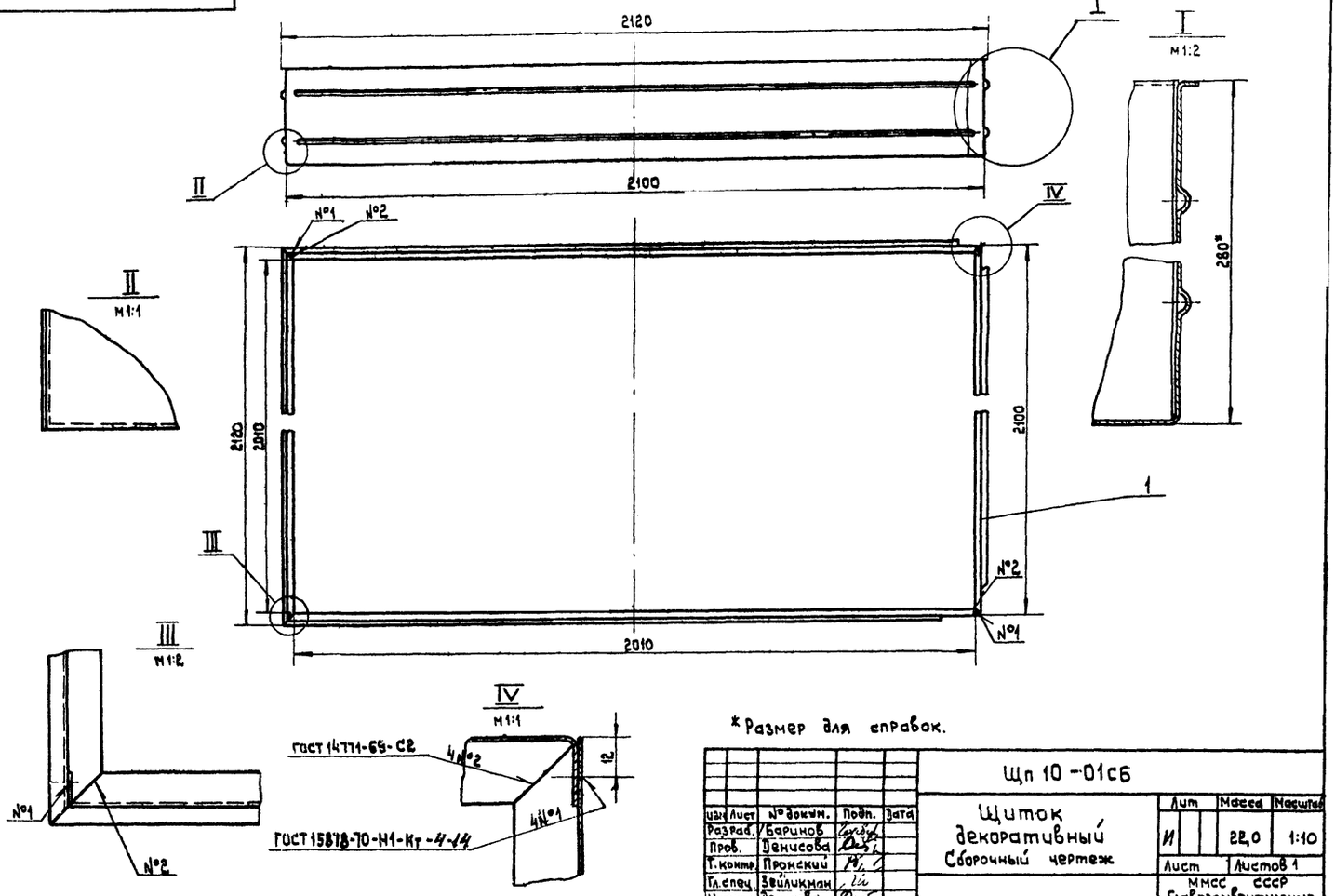

*Размер для справок.

Изм	Лист	№ докум.	Подп.	Дата
Разраб.		Баринов		
Пров.		Денисова		
Т.контр.		Пронский		
Гл.спец.		Зейликман		
Н.контр.		Денисова		
Утв.		Каган		

Щп 10-01сб

Щиток декоративный
Сборочный чертеж

Лит	Масса	Масштаб
И	22,0	1:10

Лист | Листов 1

ММСС СССР
Главпромвентиляция
ПИПроектпромвентиляция

Копировал: [illegible]

Формат: 12

Щп10-0101

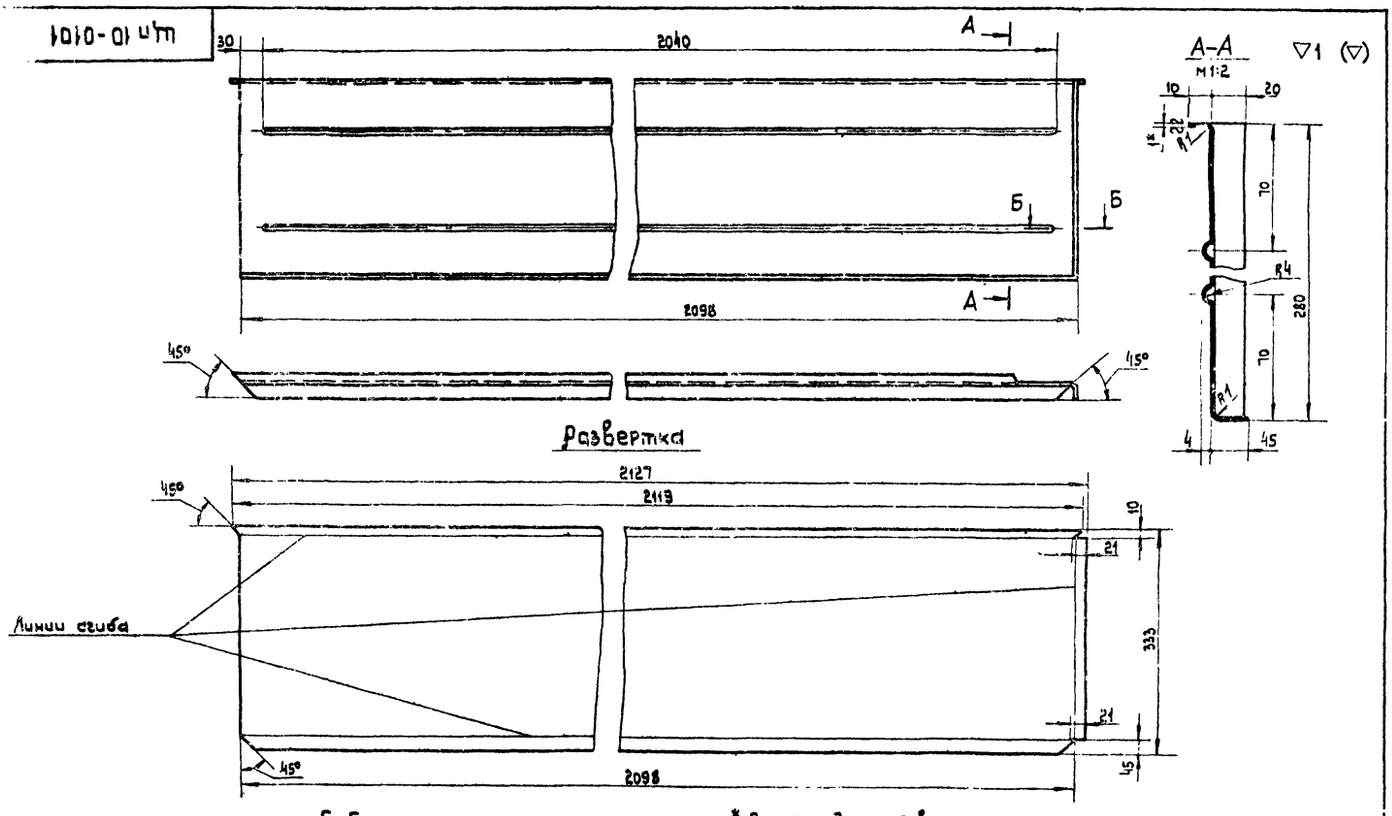

*Размер для справок.

Изм	Лист	№ докум.	Подп	Дата
Разраб.		Баринов		
Пров.		Денисова		
Т.контр.		Пронский		
Н.контр.		Денисова		
Утв.		Зейликман		

Щп10-0101

Стенка

Лит	Масса	Масштаб
И	5,5	1:5

Лист | Листов 1

Лист В1,0 ГОСТ 3680-57
3-III-Ст 3 кп ГОСТ 16523-70

ММСС СССР
Главпромвентиляция
ПИПроектпромвентиляция

Инв. № подл. | Подп. и дата | Взам. инв. № | Инв. № дубл. | Подп. и дата

Серия 1.494—19, выпуск 2

ВДУМп8Д-0101

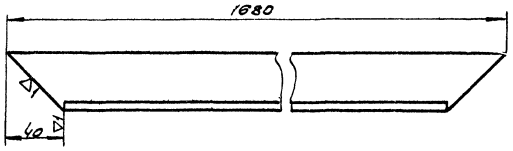

Изм.	Лист	№ докум.	Подп.	Дата	ВДУМп8Д-0101		
Разраб.		Гвин			Уголок	Лит.	Масса	Масштаб
Пров.		Денисова				И	3.97	1:2
Т.контр.		Пронский				Лист	Листов 1
Н.контр.		Денисова			Уголок Б-40×40×4 гост 8509-72 Ст. 3 гост 535-58	ММСС СССР Главпромвентиляция ЛИ.Проектпромвентиляция	
Утв.		Зейликман					

Инв. № подл. | Подп. и дата | Взам. инв. № | Инв. № дубл. | Подп. и дата

Копировал: Ш

Формат: 11

gost.e-ecolog.ru