ГОСУДАРСТВЕННЫЙ КОМИТЕТ СОВЕТА МИНИСТРОВ СССР
ПО ДЕЛАМ СТРОИТЕЛЬСТВА
(ГОССТРОЙ СССР)

ТИПОВЫЕ КОНСТРУКЦИИ И ДЕТАЛИ ЗДАНИЙ И СООРУЖЕНИЙ

СЕРИЯ 1.494-19

ВОЗДУХОРАСПРЕДЕЛИТЕЛИ ПОТОЛОЧНЫЕ ДВУХСТРУЙНЫЕ УНИВЕРСАЛЬНЫЕ МОДЕРНИЗИРОВАННЫЕ, ТИП ВДУМ

ВЫПУСК 1

РАБОЧИЕ ЧЕРТЕЖИ ВОЗДУХОРАСПРЕДЕЛИТЕЛЕЙ ВДУМ

ИНВ N 13290-03
gost.e-ecolog.ru

В Н И М А Н И Е:

Просим замечания и предложения по техническому решению и оформлению проекта направлять по адресу:

Тбилиси - 380019,
проспект А.Церетели,115
Тбилисский филиал ЦИТП

Госстрой СССР
Тбилисский филиал ЦИТП
Типовой проект (серия)
№ 1-494-1961
Заказ № 1420
Цена 7 руб. 02 коп
Тираж 300
Дата " " .....19?..г.

ГОСУДАРСТВЕННЫЙ КОМИТЕТ СОВЕТА МИНИСТРОВ СССР
ПО ДЕЛАМ СТРОИТЕЛЬСТВА
(ГОССТРОЙ СССР)

ТИПОВЫЕ КОНСТРУКЦИИ И ДЕТАЛИ ЗДАНИЙ И СООРУЖЕНИЙ

СЕРИЯ 1.494-19

ВОЗДУХОРАСПРЕДЕЛИТЕЛИ ПОТОЛОЧНЫЕ ДВУХСТРУЙНЫЕ УНИВЕРСАЛЬНЫЕ МОДЕРНИЗИРОВАННЫЕ, ТИП ВДУМ

ВЫПУСК 1

РАБОЧИЕ ЧЕРТЕЖИ ВОЗДУХОРАСПРЕДЕЛИТЕЛЕЙ ВДУМ

РАЗРАБОТАНЫ
ПРОЕКТНЫМ ИНСТИТУТОМ
ПРОЕКТПРОМВЕНТИЛЯЦИЯ

УТВЕРЖДЕНЫ
И ВВЕДЕНЫ В ДЕЙСТВИЕ
С 1 июня 1975 г.
ГЛАВПРОМСТРОЙПРОЕКТОМ
ГОССТРОЯ СССР
ПРИКАЗ № 30 ОТ 30 мая 1975 г.

Главный инженер
Главный конструктор

Серия 1.494-19, выпуск 1

Наименование	Стр.
Титульный лист	1
Содержание альбома	2+4
Воздухораспределители ВДУМ. ТО техническое описание Воздухораспределители ВДУМ ДД технические требования	5
Воздухораспределитель ВДУМ. ВДУМ2. Спецификация	6
Регулятор расхода. ВДУМ2-01. Спецификация	6
Клапан. ВДУМ2-0101. Спецификация	6
Патрубок. ВДУМ2-02. Спецификация	6
Экран. ВДУМ2-03. Спецификация	7
Диск нижний. ВДУМ2-0301. Спецификация	7
Диск верхний. ВДУМ2-0302. Спецификация	7
Воздухораспределитель ВДУМ. ВДУМ3. Спецификация	7
Регулятор расхода. ВДУМ3-03. Спецификация	8
Клапан. ВДУМ3-0101. Спецификация	8
Патрубок. ВДУМ3-02. Спецификация	8
Экран. ВДУМ3-03. Спецификация	8
Диск нижний. ВДУМ3-0301. Спецификация	9
Диск верхний. ВДУМ3-0302. Спецификация	9
Воздухораспределитель ВДУМ. ВДУМ4. Спецификация	9
Регулятор расхода. ВДУМ4-01. Спецификация	9
Клапан. ВДУМ4-0101. Спецификация	10
Патрубок. ВДУМ4-02. Спецификация	10
Экран. ВДУМ4-03. Спецификация	10
Диск нижний. ВДУМ4-0301. Спецификация	10

Изм	Лист	№ докум.	Подп	Дата
Разраб.		Пронский		
Пров.		Зейликман		
Нач. отд.		Сейзерман		
Н. контр.		Зейликман		
Утв.		Каган		

ВДУМ.Д1

Содержание

Лит.	Лист	Листов
И	1	12

ММСС СССР Главпромвентиляция ПИ Проектпромвентиляция

Копировал: Влик Формат: 11

Инв. № подл. | Подп. и дата | Взам. инв. № | Инв. № дубл. | Подп. и дата

2

Наименование	Стр.
Диск верхний. ВДУМ4-0302. Спецификация	11
Воздухораспределитель ВДУМ. ВДУМ5. Спецификация	11
Регулятор расхода. ВДУМ5-01. Спецификация	11
Клапан. ВДУМ5-0101. Спецификация	11
Патрубок. ВДУМ5-02. Спецификация	12
Экран. ВДУМ5-03. Спецификация	12
Диск нижний. ВДУМ5-0301. Спецификация	12
Диск верхний. ВДУМ5-0302. Спецификация	12
Воздухораспределитель ВДУМ. ВДУМ6. Спецификация	13
Регулятор расхода. ВДУМ6-01. Спецификация	13
Клапан. ВДУМ6-0101. Спецификация	13
Патрубок. ВДУМ6-02. Спецификация	13
Экран. ВДУМ6-03. Спецификация	14
Диск нижний. ВДУМ6-0301. Спецификация	14
Диск верхний. ВДУМ6-0302. Спецификация	14
Стержень. ВДУМ6-0303. Спецификация	14
Воздухораспределитель ВДУМ. ВДУМ8. Спецификация	15
Регулятор расхода. ВДУМ8-01. Спецификация	15
Клапан. ВДУМ8-0101. Спецификация	15
Патрубок. ВДУМ8-02. Спецификация	15
Экран. ВДУМ8-03. Спецификация	16
Диск нижний. ВДУМ8-0301. Спецификация	16
Диск верхний. ВДУМ-8-0302. Спецификация	16
Воздухораспределитель ВДУМ. ВДУМ10. Спецификация	16

ВДУМ.Д1 Лист 2

Копировал: Влик Формат: 11

Наименование	Стр.
Регулятор расхода. ВДУМ10-01. Спецификация	17
Клапан. ВДУМ10-0101. Спецификация	17
Патрубок. ВДУМ10-02. Спецификация	17
Экран. ВДУМ10-03. Спецификация	17
Диск нижний. ВДУМ10-0301. Спецификация	18
Диск верхний. ВДУМ10-0302. Спецификация	18
Воздухораспределитель ВДУМ. ВДУМ2Д. Спецификация	18
Диффузор. ВДУМ2Д-01. Спецификация	18
Воздухораспределитель ВДУМ. ВДУМ3Д. Спецификация	19
Диффузор. ВДУМ3Д-01. Спецификация	19
Воздухораспределитель ВДУМ. ВДУМ4Д. Спецификация	19
Диффузор. ВДУМ4Д-01. Спецификация	19
Воздухораспределитель ВДУМ. ВДУМ5Д. Спецификация	20
Диффузор. ВДУМ5Д-01. Спецификация	20
Воздухораспределитель ВДУМ. ВДУМ6Д. Спецификация	20
Диффузор. ВДУМ6Д-01. Спецификация	20
Люк. ВДУМ6Д-02. Спецификация	21
Воздухораспределитель ВДУМ. ВДУМ8Д. Спецификация	21
Диффузор. ВДУМ8Д-01. Спецификация	21
Воздухораспределитель ВДУМ. ВДУМ10Д. Спецификация	21
Диффузор. ВДУМ10Д-01. Спецификация	22
Щиток декоративный. Щ2-01. Спецификация	22
Щиток декоративный. Щ3-01. Спецификация	22
Щиток декоративный. Щ4-01. Спецификация	22
Щиток декоративный. Щ5-01. Спецификация	23

ВДУМ.Д1 Лист 3

Копировал: Влик Формат: 11

Наименование	Стр.
Щиток декоративный. Щ6-01. Спецификация	23
Щиток декоративный. Щ8-01. Спецификация	23
Щиток декоративный. Щ10-01. Спецификация	23
Воздухораспределитель ВДУМ. ВДУМ2СБ. Сборочный чертеж	24
Регулятор расхода. ВДУМ2-01СБ. Сборочный чертеж	25
Клапан. ВДУМ2-0101СБ. Сборочный чертеж	26
Полотно. ВДУМ2-010101. Деталь.	26
Рассекатель. ВДУМ2-010102. Деталь	27
Рассекатель. ВДУМ2-010103. Деталь	27
Рассекатель. ВДУМ2-010104. Деталь	27
Лапка. ВДУМ2-010105. Деталь	27
Кронштейн. ВДУМ2-010106. Деталь	28
Обечайка. ВДУМ2-010001. Деталь	28
Стрелка. ВДУМ2-010002. Деталь	28
Регулятор. ВДУМ2-010003. Деталь	28
Патрубок. ВДУМ2-02СБ. Сборочный чертеж	29
Обечайка. ВДУМ2-0201. Деталь	29
Фланец. ВДУМ2-0202. Деталь	29
Фланец. ВДУМ2-0203. Деталь	30
Подвеска. ВДУМ2-0001. Деталь	30
Экран. ВДУМ2-03СБ. Сборочный чертеж	30
Диск нижний. ВДУМ2-0301СБ. Сборочный чертеж	31
Диск. ВДУМ2-030101. Деталь	31
Ушко. ВДУМ2-030102 Деталь	31
Диск верхний. ВДУМ2-0302СБ. Сборочный чертеж	32

ВДУМ Д1 Лист 4

Копировал: Влик Формат: 11

Наименование	Стр.
Диск. ВДУМ2-030201. Деталь	32
Колпачок. ВДУМ2-030001. Деталь	32
Воздухораспределитель ВДУМ. ВДУМ3СБ Сборочный чертеж	33
Регулятор расхода. ВДУМ3-01СБ. Сборочный чертеж	34
Клапан. ВДУМ3-0101СБ. Сборочный чертеж	35
Полотно. ВДУМ3-010101. Деталь	35
Рассекатель. ВДУМ3-010102. Деталь	36
Рассекатель. ВДУМ3-010103. Деталь	36
Рассекатель. ВДУМ3-010104. Деталь	36
Кронштейн. ВДУМ3-010105. Деталь	36
Обечайка. ВДУМ3-010001. Деталь	37
Патрубок. ВДУМ3-02СБ. Сборочный чертеж	37
Обечайка. ВДУМ3-0201. Деталь	38
Фланец. ВДУМ3-0202. Деталь	38
Фланец. ВДУМ3-0203. Деталь	38
Подвеска. ВДУМ3-0001. Деталь	38
Диск нижний. ВДУМ3-0301СБ Сборочный чертеж	39
Экран. ВДУМ3-03СБ Сборочный чертеж	39
Диск верхний. ВДУМ3-0302 СБ Сборочный чертеж	40
Диск. ВДУМ3-030101. Деталь	40
Диск. ВДУМ3-030201. Деталь	40
Воздухораспределитель ВДУМ. ВДУМ4СБ Сборочный чертеж	41
Регулятор расхода. ВДУМ4-01СБ. Сборочный чертеж	42
Клапан. ВДУМ4-0101СБ. Сборочный чертеж	43
Полотно. ВДУМ4-010101. Деталь	43

Наименование	Стр.
Рассекатель. ВДУМ4-010102. Деталь	44
Рассекатель. ВДУМ4-010103. Деталь	44
Рассекатель. ВДУМ4-010104. Деталь	44
Кронштейн. ВДУМ4-010105. Деталь	44
Обечайка. ВДУМ4-010001. Деталь	45
Патрубок. ВДУМ4-02СБ. Сборочный чертеж	45
Обечайка. ВДУМ4-0201. Деталь	45
Фланец. ВДУМ4-0202. Деталь	45
Фланец. ВДУМ4-0203. Деталь	46
Стрелка. ВДУМ2-030202. Деталь	46
Экран. ВДУМ4-03СБ. Сборочный чертеж	46
Диск нижний. ВДУМ4-0301СБ. Сборочный чертеж	47
Диск верхний. ВДУМ4-0302СБ Сборочный чертеж	47
Диск. ВДУМ4-030101. Деталь	48
Диск. ВДУМ4-030201. Деталь	48
Подвеска. ВДУМ4-0001. Деталь	48
Подвеска. ВДУМ5-0001. Деталь	48
Воздухораспределитель ВДУМ. ВДУМ5СБ Сборочный чертеж	49
Регулятор расхода. ВДУМ5-01СБ. Сборочный чертеж	50
Клапан. ВДУМ5-0101СБ. Сборочный чертеж	51
Полотно. ВДУМ5-010101. Деталь	51
Рассекатель. ВДУМ5-010102. Деталь	52
Рассекатель. ВДУМ5-010103. Деталь	52
Рассекатель ВДУМ5-010104. Деталь	52

Наименование	Стр.
Кронштейн. ВДУМ5-010105. Деталь	52
Патрубок. ВДУМ5-02СБ. Сборочный чертеж	53
Обечайка. ВДУМ5-0201. Деталь	53
Фланец. ВДУМ5-0202. Деталь	53
Фланец. ВДУМ5-0203. Деталь	53
Диск. ВДУМ5-030201. Деталь	54
Диск. ВДУМ5-030101. Деталь	54
Экран. ВДУМ5-03СБ. Сборочный чертеж	54
Диск нижний. ВДУМ5-0301СБ. Сборочный чертеж	55
Диск верхний. ВДУМ5-0302СБ. Сборочный чертеж	55
Воздухораспределитель ВДУМ. ВДУМ6СБ Сборочный чертеж	56
Регулятор расхода. ВДУМ6-01СБ. Сборочный чертеж	57
Клапан. ВДУМ6-0101СБ. Сборочный чертеж	58
Полотно. ВДУМ6-010101. Деталь	58
Рассекатель. ВДУМ6-010102. Деталь	59
Рассекатель. ВДУМ6-010103. Деталь	59
Рассекатель. ВДУМ6-010104. Деталь	59
Кронштейн. ВДУМ6-010105. Деталь	59
Обечайка. ВДУМ6-010001. Деталь	60
Регулятор. ВДУМ6-010002. Деталь	60
Патрубок. ВДУМ6-02СБ Сборочный чертеж	60
Обечайка. ВДУМ6-0201. Деталь	61
Фланец. ВДУМ6-0202. Деталь	61
Экран. ВДУМ6-03СБ. Сборочный чертеж	61
Диск нижний. ВДУМ6-0301СБ. Сборочный чертеж	62

Наименование	Стр.
Диск. ВДУМ6-030101. Деталь	62
Диск. ВДУМ6-030201. Деталь	62
Диск верхний. ВДУМ6-0302СБ Сборочный чертеж	63
Стрелка. ВДУМ6-030202. Деталь	63
Стержень. ВДУМ6-0303СБ. Сборочный чертеж	63
Пружина. ВДУМ6-030001. Деталь	64
Шайба. ВДУМ6-030002. Деталь	64
Подвеска. ВДУМ6-0001. Деталь	64
Подвеска. ВДУМ8-0001. Деталь	64
Воздухораспределитель ВДУМ. ВДУМ8СБ. Сборочный чертеж	65
Регулятор расхода. ВДУМ8-01СБ. Сборочный чертеж	66
Клапан. ВДУМ8-0101СБ. Сборочный чертеж	67
Полотно. ВДУМ8-010101. Деталь	67
Рассекатель. ВДУМ8-010102. Деталь	68
Рассекатель. ВДУМ8-010103. Деталь	68
Рассекатель. ВДУМ8-010104. Деталь	68
Кронштейн. ВДУМ8-010105. Деталь	68
Обечайка. ВДУМ8-010001. Деталь	69
Патрубок. ВДУМ8-02СБ. Сборочный чертеж	69
Обечайка. ВДУМ8-0201. Деталь	69
Фланец. ВДУМ8-0202. Деталь	69
Экран. ВДУМ8-03СБ. Сборочный чертеж	70
Диск нижний. ВДУМ8-0301СБ. Сборочный чертеж	71
Диск. ВДУМ8-030101. Деталь	72
Диск верхний. ВДУМ8-0302СБ. Сборочный чертеж	72

Серия 1.494-19, Выпуск 1

Наименование	Стр.
Воздухораспределитель ВДУМ ВДУМ10СБ Сборочный чертеж	73
Регулятор расхода. ВДУМ10-01СБ. Сборочный чертеж	74
Клапан. ВДУМ10-0101СБ. Сборочный чертеж	75
Полотно. ВДУМ10-010101 Деталь	76
Рассекатель ВДУМ10-010103 Деталь	76
Рассекатель. ВДУМ10-010102. Деталь	76
Патрубок ВДУМ10-02СБ. Сборочный чертеж	77
Обечайка. ВДУМ10-0201. Деталь	77
Фланец. ВДУМ10-0202. Деталь	77
Экран. ВДУМ10-03СБ. Сборочный чертеж	78
Диск нижний. ВДУМ10-0301СБ Сборочный чертеж	79
Подвеска. ВДУМ10-0001. Деталь	79
Диск. ВДУМ10-030101. Деталь	79
Обечайка. ВДУМ5-010001. Деталь	80
Диск. ВДУМ8-030201. Деталь	80
Диск. верхний. ВДУМ10-0302СБ. Сборочный чертеж	80
Рассекатель. ВДУМ10-010104. Деталь	81
Кронштейн. ВДУМ10-010105. Деталь	81
Обечайка. ВДУМ10-010001. Деталь	81
Диск. ВДУМ10-030201. Деталь	81
Воздухораспределитель ВДУМ. ВДУМ2ДСБ. Сборочный чертеж	82
Диффузор ВДУМ2Д-01СБ. Сборочный чертеж	83
Фланец. ВДУМ2Д-0101. Деталь	84
Кронштейн. ВДУМ2Д-0102. Деталь	84
Конус. ВДУМ2Д-0103 Деталь	84

Подп. и дата | Инв. № дубл. | Взам. инв. № | Подп. и дата | Инв. № подл.

Изм. | Лист | № докум. | Подп. | Дата

ВДУМ Д1

Лист 9

Копировал: Влиц Формат: 11

4

Наименование	Стр.
Обечайка. ВДУМ2Д-0104. Деталь	85
Кронштейн ВДУМ2Д-0105. Деталь	85
Подвеска. ВДУМ2Д-0001 Деталь	85
Кронштейн. ВДУМ3Д-0104. Деталь	85
Воздухораспределитель ВДУМ. ВДУМ3ДСБ. Сборочный чертеж	86
Диффузор. ВДУМ3Д-01 . Сборочный чертеж	87
Фланец. ВДУМ3Д-0101. Деталь	88
Обечайка. ВДУМ3Д-0103. Деталь	88
Конус. ВДУМ3Д-0102. Деталь	88
Воздухораспределитель ВДУМ. ВДУМ4ДСБ. Сборочный чертеж	89
Диффузор. ВДУМ4Д-01СБ. Сборочный чертеж	90
Фланец. ВДУМ4Д-0101. Деталь	91
Кронштейн. ВДУМ4Д-0104. Деталь	91
Подвеска. ВДУМ4Д-0001. Деталь	91
Обечайка. ВДУМ4Д-0103. Деталь	91
Подвеска. ВДУМ3Д-0001. Деталь	92
Лапка Щ6-0102. Деталь	92
Конус. ВДУМ4Д-0102. Деталь	92
Воздухораспределитель ВДУМ. ВДУМ5ДСБ Сборочный чертеж	93
Диффузор. ВДУМ5Д-01СБ Сборочный. чертеж	94
Фланец. ВДУМ5Д-0101. Деталь	95
Обечайка. ВДУМ5Д-0103. Деталь	95
Конус. ВДУМ5Д-0102. Деталь	95
Кронштейн ВДУ11-5Д-0104 Деталь	96

Подпись и дата | Инв. № дубл. | Взам. инв. № | Подп. и дата | Инв. № подл.

Изм. | Лист | № докум. | Подп. | Дата

ВДУМ.Д1

Лист 10

Копировал: Влиц Формат 11

Наименование	Стр.
Подвеска. ВДУМ5Д-0001. Деталь	96
Фланец. ВДУМ6Д-0101. Деталь	96
Обечайка. ВДУМ6Д-0103. Деталь	96
Воздухораспределитель ВДУМ. ВДУМ6ДСБ. Сборочный чертеж	97
Диффузор ВДУМ6Д-01СБ. Сборочный чертеж	98
Конус ВДУМ6Д-0102. Деталь	99
Кронштейн ВДУМ6Д-0104. Деталь	99
Подвеска. ВДУМ6Д-0001. Деталь	99
Люк ВДУМ6Д-02СБ. Сборочный чертеж	100
Кронштейн. ВДУМ6Д-0201. Деталь	100
Планка. ВДУМ6Д-0202. Деталь	100
Воздухораспределитель ВДУМ. ВДУМ8ДСБ. Сборочный чертеж	101
Диффузор. ВДУМ8Д-01СБ. Сборочный чертеж	102
Конус. ВДУМ8Д-0102. Деталь	103
Фланец ВДУМ8Д-0101. Деталь	103
Обечайка ВДУМ8Д-0103 Деталь	103
Кронштейн ВДУМ8Д-0104. Деталь	104
Подвеска ВДУМ8Д-0001 Деталь	104
Фланец. ВДУМ10Д-0101 Деталь	104
Фланец. ВДУМ10Д-0203. Деталь	104
Воздухораспределитель ВДУМ. ВДУМ10ДСБ. Сборочный чертеж	105
Диффузор ВДУМ10Д-01СБ. Сборочный чертеж	106
Конус. ВДУМ10Д-0102 Деталь.	107
Обечайка ВДУМ10Д-0103. Деталь	107
Кронштейн. ВДУМ10Д-0104 Деталь	107

Подп. и дата | Инв. № дубл. | Взам. инв. № | Подп. и дата | Инв. № подл.

Изм. | Лист | № докум. | Подп. | Дата

ВДУМ.Д1

Лист 11

Копировал: Влиц Формат: 11

Наименование	Стр.
Щиток декоративный. Щ2-01СБ. Сборочный чертеж	108
Обечайка. Щ2-0101. Деталь	108
Лист. ВДУМ6Д-0203. Деталь	108
Подвеска. ВДУМ10Д-0001. Деталь	108
Щиток декоративный. Щ3-01СБ. Сборочный чертеж	109
Обечайка. Щ3-0101. Деталь	109
Щиток декоративный. Щ4-01СБ. Сборочный чертеж	110
Обечайка. Щ4-0101. Деталь	110
Щиток декоративный. Щ5-01СБ. Сборочный чертеж	111
Обечайка Щ5-0101. Деталь	111
Щиток декоративный. Щ6-01СБ. Сборочный чертеж	112
Обечайка. Щ6-0101. Деталь	112
Щиток декоративный. Щ8-01СБ Сборочный чертеж	113
Обечайка. Щ8-0101. Деталь	113
Щиток декоративный. Щ10-01СБ. Сборочный чертеж	114
Обечайка. Щ10-0101. Деталь	114
Лапка. Щ8-0102. Деталь	115
Лапка. Щ10-0102. Деталь	115
Лапка. Щ2-0102 Деталь	115

Перечень примененных стандартов

ГОСТ 103-57	ГОСТ 3680-57	ГОСТ 8075-56	ГОСТ 14637-69
ГОСТ 397-66	ГОСТ 5631-70	ГОСТ 8509-72	ГОСТ 14771-69
ГОСТ 535-58	ГОСТ 5681-57	ГОСТ 9389-60	ГОСТ 15878-70
ГОСТ 2990-62	ГОСТ 5915-70	ГОСТ 11371-68	ГОСТ 16523-70
ГОСТ 2590-71	ГОСТ 6009-57	ГОСТ 12639-67	ГОСТ 17473-72
ГОСТ 2689-54	ГОСТ 7798-70	ГОСТ 12641-67	ГОСТ 1010

Подп. и дата | Инв. № дубл. | Взам. инв. № | Подп. и дата | Инв. № подл.

Изм. | Лист | № докум. | Подп. | Дата

ВДУМ.Д1

Лист 12

Копировал: Влиц

Серия выполнена в трех выпусках.

- выпуск 0 „Указания по выбору и расчету."
- выпуск 1 „Рабочие чертежи воздухораспределителей ВДУМ",
- выпуск 2 „Рабочие чертежи воздухораспределителей ВДУМп".

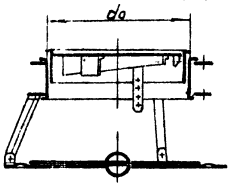

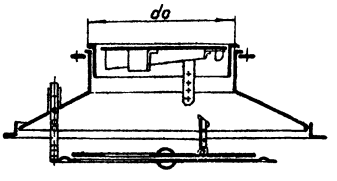

Предусматриваются следующие исполнения воздухораспределителей по:

- конфигурации экрана (круглые и квадратные)
- наличию диффузора (без диффузора и с диффузором)
- материалу (из черной и оцинкованной стали)

Поставка щитков декоративных (щ 2-01÷щ 10-01 щи 2-01÷щи 10-01) изготовителем оговаривается при заказе особо

Изм	Лист	№ докум	Подп.	Дата	ВДУМ. ТО			
Разраб.		Пронский			Воздухораспределители ВДУМ	Лит	Лист	Листов
Пров.		Зейликман				Ц	1	2
Нач. отд.		Резермон			Техническое описание.	ММСС СССР Главпромвентиляция ПИ Проектпромвентиляция		
Н. контр.		Зейликман						
Утв.		Каган						

Серия 1.494-19, выпуск 1

Инв. № подл. | Подп. и дата | Взам. инв. № | Инв. № дубл. | Подп. и дата

Копировал: [signature] Формат: 11

Исполнение			Обозначение do мм						
			280	315	400	500	630	800	1000
круглые	без диффузора	Из черной листовой стали	ВДУМ2	ВДУМ3	ВДУМ4	ВДУМ5	ВДУМ6	ВДУМ8	ВДУМ10
		Из оцинкованной листовой стали	ВДУМ2ц	ВДУМ3ц	ВДУМ4ц	ВДУМ5ц	ВДУМ6ц	ВДУМ8ц	ВДУМ10ц
	с диффузором	Из черной листовой стали	ВДУМ2д	ВДУМ3д	ВДУМ4д	ВДУМ5д	ВДУМ6д	ВДУМ8д	ВДУМ10д
		Из оцинкованной листовой стали	ВДУМ2дц	ВДУМ3дц	ВДУМ4дц	ВДУМ5дц	ВДУМ6дц	ВДУМ8дц	ВДУМ10дц
квадратные	без диффузора	Из черной листовой стали	ВДУМп2	ВДУМп3	ВДУМп4	ВДУМп5	ВДУМп6	ВДУМп8	ВДУМп10
		Из оцинкованной листовой стали	ВДУМп2ц	ВДУМп3ц	ВДУМп4ц	ВДУМп5ц	ВДУМп6ц	ВДУМп8ц	ВДУМп10ц
	с диффузором	Из черной листовой стали	ВДУМп2д	ВДУМп3д	ВДУМп4д	ВДУМп5д	ВДУМп6д	ВДУМп8д	ВДУМп10д
		Из оцинкованной листовой стали	ВДУМп2дц	ВДУМп3дц	ВДУМп4дц	ВДУМп5дц	ВДУМп6дц	ВДУМп8дц	ВДУМп10дц

Обозначение воздухораспределителей в проектной документации.

Взависимости от размера и исполнения воздухораспределители обозначаются дробью, в числителе который указывается номер чертежа по вышеприведенной таблице, а в знаменателе серия 1.494-19. Например воздухораспределитель круглый без диффузора do=280мм из черной стали обозначается ВДУМ2 серия 1.494-19, тотже воздухораспределитель из оцинкованной стали обозначается ВДУМ2ц серия 1.494-19

Изм	Лист	№ докум	Подп.	Дата	ВДУМ. ТО	Лист 2

Инв. № подл. | Подп. и дата | Взам. инв. № | Инв. № дубл. | Подп. и дата

Копировал: [signature] Формат: 11

Технические требования.

1. Детали и сборочные единицы должны изготавливаться в соответствии с требованиями рабочих чертежей и настоящих технических требований.
2. Неуказанные предельные отклонения размеров: отверстий, по А7; валов, по В7; остальных по СМ7 в соответствии с ОСТ1010 и ГОСТ 2689-54.
3. Места наложения сварочных швов должны быть предварительно очищены от ржавчины, окалины, масла, краски и загрязнений.
4. Контроль качества сварных швов производится до грунтовки и окраски воздухораспределителей в соответствии с ГОСТ 3242-69, табл. 1, п. 1.
5. Вмятины и погнутости деталей и сборочных единиц не допускаются.
6. При наличии в обозначении воздухораспределителей буквы „Ц", последние изготавливаются из оцинкованной листовой стали по ГОСТ 8075-56.
7. Наружные и внутренние поверхности воздухораспределителей, изготовленных из черной стали должны быть покрыты грунтовкой, обладающей хорошей адгезией к металлу и окрашены.
8. При изготовлении воздухораспределителей, из оцинкованной стали места с поврежденным при сварке цинковым покрытием должны быть очищены от окислов, загрунтованы одним слоем лака БТ-577 и покрыты двумя слоями краски БТ-177 ГОСТ 5631-70.
9. Детали из черного металла, входящие в состав воздухораспределителя, изготовленного из оцинкованной стали, должны быть загрунтованы одним слоем лака БТ-577 и покрыты двумя слоями и краски БТ-177 ГОСТ 5631-70.
10. Слой грунтовки или краски должен быть ровным, без подтеков, пятен, морщин, пузырей и приставших загрязнений.
11. При отправке потребителю воздухораспределители, в зависимости от способа транспортирования, должны быть упакованы в соответствующую тару, обеспечивающую их сохранность от механических повреждений и атмосферных воздействий.

Изм	Лист	№ докум	Подп.	Дата	ВДУМ. Д2			
Разраб.		Пронский			Воздухораспределители ВДУМ	Лит	Лист	Листов
Пров.		Зейликман				Ц	1	2
Нач. отд.		Резермон			Технические требования.	ММСС СССР Главпромвентиляция ПИ Проектпромвентиляция		
Н. контр.		Зейликман						
Утв.		Каган						

Инв. № подл. | Подп. и дата | Взам. инв. № | Инв. № дубл. | Подп. и дата

Копировал: [signature] Формат: 11

Изм	Лист	№ докум	Подп.	Дата	ВДУМ. Д2	Лист 2

Инв. № подл. | Подп. и дата | Взам. инв. № | Инв. № дубл. | Подп. и дата

Копировал: [signature] Формат: 11

Серия 1.494-1 Выпуск 1

Формат	Зона	Поз.	Обозначение	Наименование	Кол.	Примечание
				Документация		
А2			ВДУМ2 СБ	Сборочный чертеж		
			ВДУМ. Д2	Технические требования		*11;11
				Сборочные единицы		
11	1		ВДУМ2-01	Регулятор расхода	1	
11	2		ВДУМ2-02	Патрубок	1	
11	3		ВДУМ2-03	Экран	1	
				Детали		
11	4		ВДУМ2-0001	Подвеска	3	
				Стандартные изделия		
	5			Болт М8х25.36		
				ГОСТ 7798-70	6	
	6			Гайка М8.4		
				ГОСТ 5915-70	6	

Изм.	Лист	№ докум.	Подп.	Дата
Разраб.		Щеглова		
Пров.		Пронский		
Н. контр.		Пронский		
Утв.		Зейликман		

ВДУМ2

Воздухораспределитель ВДУМ

Лит.	Лист	Листов
И		1

ММСС СССР Главпромвентиляция и Проектпромвентиляция

Копировал: Формат: А1

Формат	Зона	Поз.	Обозначение	Наименование	Кол.	Примечание
				Документация		
А2			ВДУМ2-01 СБ	Сборочный чертеж		
				Сборочные единицы		
11	1		ВДУМ2-0101	Клапан	1	
				Детали		
11	2		ВДУМ2-010001	Обечайка	1	
11	3		ВДУМ2-010002	Стрелка	1	
11	4		ВДУМ2-010003	Регулятор	2	
				Стандартные изделия		
	5			Болт М6х14.36		
				ГОСТ 7798-70	2	
	6			Заклепка 6х11		
				ГОСТ 12639-67	2	
	7			Шайба 6		
				ГОСТ 11371-68	4	

Изм.	Лист	№ докум.	Подп.	Дата
Разраб.		Щеглова		
Пров.		Пронский		
Н. контр.		Пронский		
Утв.		Зейликман		

ВДУМ2-01

Регулятор расхода

Лит.	Лист	Листов
И		1

ММСС СССР Главпромвентиляция и Проектпромвентиляция

Копировал: Формат: А1

Формат	Зона	Поз.	Обозначение	Наименование	Кол.	Примечание
				Документация		
А2			ВДУМ2-0101 СБ	Сборочный чертеж		
				Детали		
11	1		ВДУМ2-010101	Полотно	1	
11	2		ВДУМ2-010102	Рассекатель	1	
11	3		ВДУМ2-010103	Рассекатель	1	
11	4		ВДУМ2-010104	Рассекатель	2	
11	5		ВДУМ2-010105	Лапка	2	
11	6		ВДУМ2-010106	Кронштейн	2	
				Стандартные изделия		
	7			Гайка М6.4		
				ГОСТ 5915-70	2	
	8			Шайба 6		
				ГОСТ 11371-68	4	
	9			Заклепка 6х11		
				ГОСТ 12641-67	2	

Изм.	Лист	№ докум.	Подп.	Дата
Разраб.		Щеглова		
Пров.		Пронский		
Н. контр.		Пронский		
Утв.		Зейликман		

ВДУМ2-0101

Клапан

Лит.	Лист	Листов
И		1

ММСС СССР Главпромвентиляция и Проектпромвентиляция

Копировал: Формат: А1

Формат	Зона	Поз.	Обозначение	Наименование	Кол.	Примечание
				Документация		
А2			ВДУМ2-02 СБ	Сборочный чертеж		
				Детали		
11	1		ВДУМ2-0201	Обечайка	1	
11	2		ВДУМ2-0202	Фланец	1	
11	3		ВДУМ2-0203	Фланец	1	

Изм.	Лист	№ докум.	Подп.	Дата
Разраб.		Щеглова		
Пров.		Пронский		
Н. контр.		Пронский		
Утв.		Зейликман		

ВДУМ2-02

Патрубок

Лит.	Лист	Листов
И		1

ММСС СССР Главпромвентиляция и Проектпромвентиляция

Копировал: Формат: А1

Формат	Зона	Поз.	Обозначение	Наименование	Кол.	Примечание
				Документация		
12			ВДУМ2-03 СБ	Сборочный чертеж		
				Сборочные единицы		
11		1	ВДУМ2-0301	Диск нижний		
11		2	ВДУМ2-0302	Диск верхний		
				Детали		
11		3	ВДУМ2-030001	Колпачок	1	
				Стандартные изделия		
		4		Винт М6х35.36		
				ГОСТ 17473-72	1	
		5		Гайка М6.4		
				ГОСТ 5915-70	1	

Изм. Лист № докум. Подп. Дата
Разраб. Щеглова
Пров. Пронский
Н.контр. Пронский
Утв. Зейликман

ВДУМ2-03

Экран

Лит. И | Лист | Листов 1

МИСС СССР
Главпромвентиляция
Гипроектпромвентиляция

Копировал: Формат: А4

Инв.№ подл. | Подп. и дата | Взам.инв.№ | Инв.№ дубл. | Подп. и дата

Формат	Зона	Поз.	Обозначение	Наименование	Кол.	Примечание
				Документация		
12			ВДУМ2-0301 СБ	Сборочный чертеж		
				Детали		
11		1	ВДУМ2-030101	Диск	1	
11		2	ВДУМ2-030102	Ушко	3	

Изм. Лист № докум. Подп. Дата
Разраб. Щеглова
Пров. Пронский
Н.контр. Пронский
Утв. Зейликман

ВДУМ2-0301

Диск нижний

Лит. И | Лист | Листов 1

МИСС СССР
Главпромвентиляция
Гипроектпромвентиляция

Копировал: Формат: А4

Инв.№ подл. | Подп. и дата | Взам.инв.№ | Инв.№ дубл. | Подп. и дата

Формат	Зона	Поз.	Обозначение	Наименование	Кол.	Примечание
				Документация		
12			ВДУМ2-0302	Сборочный чертеж		
				Детали		
11		1	ВДУМ2-030201	Диск	1	
11		2	ВДУМ2-030202	Стрелка	1	
11		3	ВДУМ2-030001	Колпачок	1	

Изм. Лист № докум. Подп. Дата
Разраб. Щеглова
Пров. Пронский
Н.контр. Пронский
Утв. Зейликман

ВДУМ2-0302

Диск верхний

Лит. И | Лист | Листов 1

МИСС СССР
Главпромвентиляция
Гипроектпромвентиляция

Копировал: Формат: А4

Инв.№ подл. | Подп. и дата | Взам.инв.№ | Инв.№ дубл. | Подп. и дата

Формат	Зона	Поз.	Обозначение	Наименование	Кол.	Примечание
				Документация		
2Ф			ВДУМ3 СБ	Сборочный чертеж		
*			ВДУМ ДВ	Технические требования		*11;41
				Сборочные единицы		
11		1	ВДУМ3-01	Регулятор расхода	1	
11		2	ВДУМ3-02	Патрубок	1	
11		3	ВДУМ3-03	Экран	1	
				Детали		
11		4	ВДУМ3-0001	Подвеска	3	
				Стандартные изделия		
		5		Болт М8х25.36		
				ГОСТ 7798-70	6	
		6		Гайка М8.4		
				ГОСТ 5915-70	6	

Изм. Лист № докум. Подп. Дата
Разраб. Щеглова
Пров. Пронский
Н.контр. Пронский
Утв. Зейликман

ВДУМ3

Воздухораспределитель ВДУМ

Лит. И | Лист | Листов 1

МИСС СССР
Главпромвентиляция
Гипроектпромвентиляция

Копировал Формат: А4

Инв.№ подл. | Подп. и дата | Взам.инв.№ | Инв.№ дубл. | Подп. и дата

Серия 1.494-19, выпуск 1

Формат	Зона	Поз.	Обозначение	Наименование	Кол.	Примечание
				Документация		
22			ВДУМ3-01СБ	Сборочный чертеж		
				Сборочные единицы		
11		1	ВДУМ3-0101	Клапан	1	
				Детали		
12		2	ВДУМ3-010001	Обечайка	1	
11		3	ВДУМ2-010002	Стрелка	1	
11		4	ВДУМ2-010003	Регулятор	2	
				Стандартные изделия		
		5		Болт М6х14.36		
				ГОСТ 7798-70	2	
		6		Заклепка 6х11		
				ГОСТ 12639-67	2	
		7		Шайба 6		
				ГОСТ 11371-68	4	

Инв.№ подл. | Подп. и дата | Взам. инв.№ | Инв.№ дубл. | Подп. и дата

Изм.	Лист	№ докум.	Подп.	Дата
Разраб.		Гвин		
Пров.		Пронский		
Н.контр.		Пронский		
Утв.		Зейликман		

ВДУМ3-01

Регулятор расхода

Лит. И | Лист | Листов 1

ММСС СССР Главпромвентиляция ПИПроектпромвентиляция

Копировал: Формат: 11

Формат	Зона	Поз.	Обозначение	Наименование	Кол.	Примечание
				Документация		
12			ВДУМ3-0101СБ	Сборочный чертеж		
				Детали		
12		1	ВДУМ3-010101	Полотно	1	
11		2	ВДУМ3-010102	Рассекатель	1	
11		3	ВДУМ3-010103	Рассекатель	1	
11		4	ВДУМ3-010104	Рассекатель	2	
11		5	ВДУМ2-010105	Лапка	2	
11		6	ВДУМ3-010105	Кронштейн	2	
				Стандартные изделия		
		7		Гайка М6.4		
				ГОСТ 5915-70	2	
		8		Шайба 6		
				ГОСТ 11371-68	4	
		9		Заклепка 6х11		
				ГОСТ 12641-67	2	

Инв.№ подл. | Подп. и дата | Взам. инв.№ | Инв.№ дубл. | Подп. и дата

Изм.	Лист	№ докум.	Подп.	Дата
Разраб.		Гвин		
Пров.		Пронский		
Н.контр.		Пронский		
Утв.		Зейликман		

ВДУМ3-0101

Клапан

Лит. И | Лист | Листов 1

ММСС СССР Главпромвентиляция ПИПроектпромвентиляция

Копировал: Формат: 11

Формат	Зона	Поз.	Обозначение	Наименование	Кол.	Примечание
				Документация		
12			ВДУМ3-02СБ	Сборочный чертеж		
				Детали		
12		1	ВДУМ3-0201	Обечайка	1	
11		2	ВДУМ3-0202	Фланец	1	
11		3	ВДУМ3-0203	Фланец	1	

Инв.№ подл. | Подп. и дата | Взам. инв.№ | Инв.№ дубл. | Подп. и дата

Изм.	Лист	№ докум.	Подп.	Дата
Разраб.		Гвин		
Пров.		Пронский		
Н.контр.		Пронский		
Утв.		Зейликман		

ВДУМ3-02

Патрубок

Лит. И | Лист | Листов 1

ММСС СССР Главпромвентиляция ПИПроектпромвентиляция

Копировал: Формат: 11

Формат	Зона	Поз.	Обозначение	Наименование	Кол.	Примечание
				Документация		
12			ВДУМ3-03СБ	Сборочный чертеж		
				Сборочные единицы		
11		1	ВДУМ3-0301	Диск нижний	1	
11		2	ВДУМ3-0302	Диск верхний	1	
				Детали		
11		3	ВДУМ2-030001	Колпачок	1	
				Стандартные изделия		
		4		Винт М6х35.36		
				ГОСТ 17473-72	1	
		5		Гайка М6.4		
				ГОСТ 5915-70	1	

Инв.№ подл. | Подп. и дата | Взам. инв.№ | Инв.№ дубл. | Подп. и дата

Изм.	Лист	№ докум.	Подп.	Дата
Разраб.		Гвин		
Пров.		Пронский		
Н.контр.		Пронский		
Утв.		Зейликман		

ВДУМ3-03

Экран

Лит. И | Лист | Листов 1

ММСС СССР Главпромвентиляция ПИПроектпромвентиляция

Копировал:

Серия 1.494-19, выпуск 1

Формат	Зона	Поз.	Обозначение	Наименование	Кол.	Примечание
				Документация		
12			ВДУМ3-0301 СБ	Сборочный чертеж		
				Детали		
11		1	ВДУМ3-030101	Диск	1	
11		2	ВДУМ2-030102	Ушко	3	

Инв.№ подл. | Подп. и дата | Взам. инв.№ | Инв.№ дубл. | Подп. и дата

Изм.	Лист	№ докум.	Подп.	Дата
Разраб.		Гвин		
Пров.		Пронский		
Н. контр.		Пронский		
Утв.		Зейликман		

ВДУМ3-0301

Диск нижний

Лит.	Лист	Листов
И		1

ММСС СССР Главпромвентиляция ЦИПроектпромвентиляция

Копировал: Формат: 11

Формат	Зона	Поз.	Обозначение	Наименование	Кол.	Примечание
				Документация		
12			ВДУМ3-0302 СБ	Сборочный чертеж		
				Детали		
11		1	ВДУМ3-030201	Диск	1	
11		2	ВДУМ2-030202	Стрелка	1	
11		3	ВДУМ2-030001	Колпачок	1	

Инв.№ подл. | Подп. и дата | Взам. инв.№ | Инв.№ дубл. | Подп. и дата

Изм.	Лист	№ докум.	Подп.	Дата
Разраб.		Гвин		
Пров.		Пронский		
Н. контр.		Пронский		
Утв.		Зейликман		

ВДУМ3-0302

Диск верхний

Лит.	Лист	Листов
И		1

ММСС СССР Главпромвентиляция ЦИПроектпромвентиляция

Копировал: Формат: 11

Формат	Зона	Поз.	Обозначение	Наименование	Кол.	Примечание
				Документация		
22			ВДУМ4 СБ	Сборочный чертеж		
*			ВДУМ ДГ	Технические требования		*Н; 11
				Сборочные единицы		
11		1	ВДУМ4-01	Регулятор расхода	1	
11		2	ВДУМ4-02	Патрубок	1	
11		3	ВДУМ4-03	Экран	1	
				Детали		
11		4	ВДУМ4-0001	Подвеска	3	
				Стандартные изделия		
		5		Болт М8х25.36 ГОСТ 7798-70	6	
		6		Гайка М8.4 ГОСТ 5915-70	6	

Инв.№ подл. | Подп. и дата | Взам. инв.№ | Инв.№ дубл. | Подп. и дата

Изм.	Лист	№ докум.	Подп.	Дата
Разраб.		Шеглова		
Пров.		Пронский		
Н. контр.		Пронский		
Утв.		Зейликман		

ВДУМ4

Воздухораспределитель ВДУМ

Лит.	Лист	Листов
И		1

ММСС СССР Главпромвентиляция ЦИПроектпромвентиляция

Копировал: Формат: 11

Формат	Зона	Поз.	Обозначение	Наименование	Кол.	Примечание
				Документация		
22			ВДУМ4-01 СБ	Сборочный чертеж		
				Сборочные единицы		
12		1	ВДУМ4-0101	Клапан	1	
				Детали		
11		2	ВДУМ4-010001	Обечайка	1	
11		3	ВДУМ2-010002	Стрелка	1	
11		4	ВДУМ2-010003	Регулятор	2	
				Стандартные изделия		
				Болт М6х14.36 ГОСТ 7798-70	2	
				Заклепка 6х11 ГОСТ 12639-67	2	
				Шайба 6 ГОСТ 11371-68	4	

Инв.№ подл. | Подп. и дата | Взам. инв.№ | Инв.№ дубл. | Подп. и дата

Изм.	Лист	№ докум.	Подп.	Дата
Разраб.		Гвин		
Пров.		Пронский		
Н. контр.		Пронский		
Утв.		Зейликман		

ВДУМ4-01

Регулятор расхода

Лит.	Лист	Листов
И		1

ММСС СССР Главпромвентиляция ЦИПроектпромвентиляция

Копировал: Формат: 11

Серия 1.494-19, выпуск 1

Формат	Зона	Поз.	Обозначение	Наименование	Кол.	Примечание
				Документация		
12			ВДУМ4-0101 СБ	Сборочный чертеж		
				Детали		
11		1	ВДУМ4-010101	Полотно	1	
11		2	ВДУМ4-010102	Рассекатель	1	
11		3	ВДУМ4-010103	Рассекатель	1	
11		4	ВДУМ4-010104	Рассекатель	2	
11		5	ВДУМ2-010105	Лапка	2	
11		6	ВДУМ4-010105	Кронштейн	2	
				Стандартные изделия		
		7		Гайка М6.4		
				ГОСТ 5915-70	2	
		8		Шайба 6		
				ГОСТ 11371-68	4	
		9		Заклепка 6×11		
				ГОСТ 12641-67	2	

Изм. Лист № докум. Подп. Дата
Разраб. Гвин
Пров. Пронский
Н.контр. Пронский
Утв. Зейликман

ВДУМ4-0101

Клапан

Лит. | Лист | Листов
И | | 1

МИСС Главпромвентиляция ГПИпроектпромвентиляция

Копировал: Фор

Формат: А1

Формат	Зона	Поз.	Обозначение	Наименование	Кол.	Примечание
				Документация		
11			ВДУМ4-02 СБ	Сборочный чертеж		
				Детали		
11		1	ВДУМ4-0201	Обечайка	1	
11		2	ВДУМ4-0202	Фланец	1	
11		3	ВДУМ4-0203	Фланец	1	

Изм. Лист № докум. Подп. Дата
Разраб. Шеглова
Пров. Пронский
Н.контр. Пронский
Утв. Зейликман

ВДУМ4-02

Патрубок

Лит. | Лист | Листов
И | | 1

МИСС Главпромвентиляция ГПИпроектпромвентиляция

Копировал: Фор

Формат: А1

Формат	Зона	Поз.	Обозначение	Наименование	Кол.	Примечание
				Документация		
12			ВДУМ4-03 СБ	Сборочный чертеж		
				Сборочные единицы		
11		1	ВДУМ4-0301	Диск нижний	1	
11		2	ВДУМ4-0302	Диск верхний	1	
				Детали		
11		3	ВДУМ2-030001	Колпачок	1	
				Стандартные изделия		
		4		Винт М6×35.36		
				ГОСТ 17473-72	1	
		5		Гайка М6.4		
				ГОСТ 5915-70	1	

Изм. Лист № докум. Подп. Дата
Разраб. Шеглова
Пров. Пронский
Н.контр. Пронский
Утв. Зейликман

ВДУМ4-03

Экран

Лит. | Лист | Листов
И | | 1

МИСС Главпромвентиляция ГПИпроектпромвентиляция

Копировал: Фор

Формат: А1

Формат	Зона	Поз.	Обозначение	Наименование	Кол.	Примечание
				Документация		
12			ВДУМ4-0301 СБ	Сборочный чертеж		
				Детали		
11		1	ВДУМ4-030101	Диск	1	
11		2	ВДУМ2-030102	Ушко	3	

Изм. Лист № докум. Подп. Дата
Разраб. Шеглова
Пров. Пронский
Н.контр. Пронский
Утв. Зейликман

ВДУМ4-0301

Диск нижний

Лит. | Лист | Листов
И | | 1

МИСС Главпромвентиляция ГПИпроектпромвентиляция

Копировал: Фор

Формат: А1

Серия 1.494-19, выпуск 1

Формат	Зона	Поз.	Обозначение	Наименование	Кол.	Примечание
				Документация		
12			ВДУМ4-0302 СБ	Сборочный чертеж		
				Детали		
11		1	ВДУМ4-030201	Диск	1	
11		2	ВДУМ2-030202	Стрелка	1	
11		3	ВДУМ2-030001	Колпачок	1	

Инв.№подл. | Подп. и дата | Взам.инв.№ | Инв.№дубл. | Подп. и дата

Изм.	Лист	№ докум.	Подп.	Дата	ВДУМ4-0302			
Разраб.		Шеглова			Диск верхний	Лит.	Лист	Листов
Пров.		Пронский				И		1
Н.контр.		Пронский				МИСС СССР Главпромвентиляция ЦПроектпромвентиляция		
Утв.		Зейликман						

Копировал: Формат: 11

Формат	Зона	Поз.	Обозначение	Наименование	Кол.	Примечание
				Документация		
22			ВДУМ5 СБ	Сборочный чертеж		
*			ВДУМ. ДЕ	Технические требования		*11;11
				Сборочные единицы		
11		1	ВДУМ5-01	Регулятор расхода	1	
11		2	ВДУМ5-02	Патрубок	1	
11		3	ВДУМ5-03	Экран	1	
				Детали		
11		4	ВДУМ5-0001	Подвеска	3	
				Стандартные изделия		
		5		Болт М8х25.36 ГОСТ 7798-70	6	
		6		Гайка М8.4 ГОСТ 5915-70	6	

Инв.№подл. | Подп. и дата | Взам.инв.№ | Инв.№дубл. | Подп. и дата

Изм.	Лист	№ докум.	Подп.	Дата	ВДУМ5			
Разраб.		Шеглова			Воздухораспределитель ВДУМ	Лит.	Лист	Листов
Пров.		Пронский				И		1
Н.контр.		Пронский				МИСС СССР Главпромвентиляция ЦПроектпромвентиляция		
Утв.		Зейликман						

Копировал: Формат: 11

Формат	Зона	Поз.	Обозначение	Наименование	Кол.	Примечание
				Документация		
22			ВДУМ5-01	Сборочный чертеж		
				Сборочные единицы		
12		1	ВДУМ5-0101	Клапан	1	
				Детали		
11		2	ВДУМ5-010001	Обечайка	1	
11		3	ВДУМ2-010002	Стрелка	1	
11		4	ВДУМ2-010003	Регулятор	2	
				Стандартные изделия		
		5		Болт М6х14.36 ГОСТ 7798-70	2	
		6		Заклепка 6х11 ГОСТ 12639-67	2	
		7		Шайба 6 ГОСТ 11371-68	4	

Инв.№подл. | Подп. и дата | Взам.инв.№ | Инв.№дубл. | Подп. и дата

Изм.	Лист	№ докум.	Подп.	Дата	ВДУМ5-01			
Разраб.		Женаева			Регулятор расхода	Лит.	Лист	Листов
Пров.		Пронский				И		1
Н.контр.		Пронский				МИСС СССР Главпромвентиляция ЦПроектпромвентиляция		
Утв.		Зейликман						

Копировал: Формат: 11

Формат	Зона	Поз.	Обозначение	Наименование	Кол.	Примечание
				Документация		
12			ВДУМ5-0101 СБ	Сборочный чертеж		
				Детали		
12		1	ВДУМ5-010101	Полотно	1	
11		2	ВДУМ5-010102	Рассекатель	1	
11		3	ВДУМ5-010103	Рассекатель	1	
11		4	ВДУМ5-010104	Рассекатель	2	
11		5	ВДУМ5-010105	Кронштейн	2	
11		6	ВДУМ2-010105	Лапка	2	
				Стандартные изделия		
		7		Гайка М6.4 ГОСТ 5915-70	2	
		8		Шайба 6 ГОСТ 11371-68	4	
		9		Заклепка 6х11 ГОСТ 12641-67	2	

Инв.№подл. | Подп. и дата | Взам.инв.№ | Инв.№дубл. | Подп. и дата

Изм.	Лист	№ докум.	Подп.	Дата	ВДУМ5-0101			
Разраб.		Женаева			Клапан	Лит.	Лист	Листов
Пров.		Пронский				И		1
Н.контр.		Пронский				МИСС СССР Главпромвентиляция ЦПроектпромвентиляция		
Утв.		Зейликман						

Копировал: Формат: 11

Серия 1.494-19, выпуск 1

Формат	Зона	Поз.	Обозначение	Наименование	Кол.	Примечание
				Документация		
12			ВДУМ 5-03 СБ	Сборочный чертеж		
				Сборочные единицы		
11		1	ВДУМ5-0301	Диск нижний	1	
11		2	ВДУМ5-0302	Диск верхний	1	
				Детали		
11		3	ВДУМ2-030001	Колпачок	1	
				Стандартные изделия		
		4		Винт М6х35.36		
				ГОСТ 17473-72	1	
		5		Гайка М6.4		
				ГОСТ 5915-70	1	

Изм.	Лист	№ докум.	Подп.	Дата
Разраб.		Гвин		
Пров.		Пронский		
Н.контр.		Пронский		
Утв.		Зейликман		

ВДУМ5-03

Экран

Лит.	Лист	Листов
И		1

ММСС СССР Главпромвентиляция ПИПроектпромвентиляция

Копировал: Формат: 11

Формат	Зона	Поз.	Обозначение	Наименование	Кол.	Примечание
				Документация		
11			ВДУМ5-02 СБ	Сборочный чертеж		
				Детали		
11		1	ВДУМ5-0201	Обечайка	1	
11		2	ВДУМ5-0202	Фланец	1	
11		3	ВДУМ5-0203	Фланец	1	

Изм.	Лист	№ докум.	Подп.	Дата
Разраб.		Меняева		
Пров.		Пронский		
Н.контр.		Пронский		
Утв.		Зейликман		

ВДУМ5-02

Патрубок

Лит.	Лист	Листов
И		1

ММСС СССР Главпромвентиляция ПИПроектпромвентиляция

Копировал: Формат: 11

Формат	Зона	Поз.	Обозначение	Наименование	Кол.	Примечание
				Документация		
12			ВДУМ5-0301 СБ	Сборочный чертеж		
				Детали		
11		1	ВДУМ5-030101	Диск	1	
11		2	ВДУМ2-030102	Ушко	3	

Изм.	Лист	№ докум.	Подп.	Дата
Разраб.		Меняева		
Пров.		Пронский		
Н.контр.		Пронский		
Утв.		Зейликман		

ВДУМ5-0301

Диск нижний

Лит.	Лист	Листов
И		1

ММСС СССР Главпромвентиляция ПИПроектпромвентиляция

Копировал: Формат: 11

Формат	Зона	Поз.	Обозначение	Наименование	Кол.	Примечание
				Документация		
12			ВДУМ5-0302 СБ	Сборочный чертеж		
				Детали		
11		1	ВДУМ5-030201	Диск	1	
11		2	ВДУМ2-030202	Стрелка	1	
11		3	ВДУМ2-030001	Колпачок	1	

Изм.	Лист	№ докум.	Подп.	Дата
Разраб.		Меняева		
Пров.		Пронский		
Н.контр.		Пронский		
Утв.		Зейликман		

ВДУМ5-0302

Диск верхний

Лит.	Лист	Листов
И		1

ММСС СССР Главпромвентиляция ПИПроектпромвентиляция

Копировал: Формат: 11

Подп. и дата | Инв. № дубл. | Взам. инв. № | Подп. и дата | Инв. № подл.

Формат	Зона	Поз.	Обозначение	Наименование	Кол.	Примечание
				Документация		
22			ВДУМ6-01 СБ	Сборочный чертеж		
				Сборочные единицы		
11		1	ВДУМ6-0101	клапан	1	
				Детали		
11		2	ВДУМ6-010001	Обечайка	1	
11		3	ВДУМ6-010002	Регулятор	2	
11		4	ВДУМ2-010002	Стрелка	1	
				Стандартные изделия		
		5		Болт М6х14.36		
				ГОСТ 7798-70	2	
		6		Заклепка 6х11		
				ГОСТ 12639-67	2	
		7		Шайба 6		
				ГОСТ 11371-68	4	

Инв.№подл. | Подп. и дата | Взам.инв.№ | Инв.№дубл. | Подп. и дата

Изм.	Лист	№ докум.	Подп.	Дата
Разраб.		Власова		
Пров.		Пронский		
Н.контр.		Пронский		
Утв.		Зейликман		

ВДУМ6-01

Регулятор расхода

Лит.	Лист	Листов
И		1

МИСС СССР
Главпромвентиляция
ЦИПроектпромвентиляция

Копировал: Кли Формат: А4

Формат	Зона	Поз.	Обозначение	Наименование	Кол.	Примечание
				Документация		
12			ВДУМ6-0101 СБ	Сборочный чертеж		
				Детали		
12		1	ВДУМ6-010101	Полотно	1	
11		2	ВДУМ6-010102	Рассекатель	1	
11		3	ВДУМ6-010103	Рассекатель	1	
11		4	ВДУМ6-010104	Рассекатель	2	
11		5	ВДУМ6-010105	Кронштейн	2	
11		6	ВДУМ2-010105	Лапка	2	
				Стандартные изделия		
		7		Гайка М64		
				ГОСТ 5915-70	2	
		8		Шайба 6		
				ГОСТ 11371-68	4	
		9		Заклепка 6х11		
				ГОСТ 12641-67	2	

Инв.№подл. | Подп. и дата | Взам.инв.№ | Инв.№дубл. | Подп. и дата

Изм.	Лист	№ докум.	Подп.	Дата
Разраб.		Власова		
Пров.		Пронский		
Н.контр.		Пронский		
Утв.		Зейликман		

ВДУМ6-0101

Клапан

Лит.	Лист	Листов
И		1

МИСС СССР
Главпромвентиляция
ЦИПроектпромвентиляция

Копировал: Кли Формат: А4

Формат	Зона	Поз.	Обозначение	Наименование	Кол.	Примечание
				Документация		
22			ВДУМ6 СБ	Сборочный чертеж		
*			ВДУМ ДГ	Технические требования		*11;11
				Сборочные единицы		
11		1	ВДУМ6-01	Регулятор расхода	1	
11		2	ВДУМ6-02	Патрубок	1	
11		3	ВДУМ6-03	Экран	1	
				Детали		
11		4	ВДУМ6-0001	Подвеска	3	
				Стандартные изделия		
				Болт М8х25.36		
				ГОСТ 7798-70	6	
				Гайка М8.4		
				ГОСТ 5915-70	6	

Инв.№подл. | Подп. и дата | Взам.инв.№ | Инв.№дубл. | Подп. и дата

Изм.	Лист	№ докум.	Подп.	Дата
Разраб.		Шеглова		
Пров.		Пронский		
Н.контр.		Пронский		
Утв.		Зейликман		

ВДУМ6

Воздухораспределитель ВДУМ

Лит.	Лист	Листов
И		1

МИСС СССР
Главпромвентиляция
ЦИПроектпромвентиляция

Формат	Зона	Поз.	Обозначение	Наименование	Кол.	Примечание
				Документация		
12			ВДУМ6-02 СБ	Сборочный чертеж		
				Детали		
11		1	ВДУМ6-0201	Обечайка	1	
11		2	ВДУМ6-0202	Фланец	2	

Инв.№подл. | Подп. и дата | Взам.инв.№ | Инв.№дубл. | Подп. и дата

Изм.	Лист	№ докум.	Подп.	Дата
Разраб.		Власова		
Пров.		Пронский		
Н.контр.		Пронский		
Утв.		Зейликман		

ВДУМ6-02

Патрубок

Лит.	Лист	Листов
И		1

МИСС СССР
Главпромвентиляция
ЦИПроектпромвентиляция

Серия 1.494-19, Выпуск 1

Формат	Зона	Поз.	Обозначение	Наименование	Кол.	Примечание
				Документация		
12			ВДУМ6-03СБ	Сборочный чертеж		
				Сборочные единицы		
11		1	ВДУМ6-0301	Диск нижний	1	
11		2	ВДУМ6-0302	Диск верхний	1	
11		3	ВДУМ6-0303	Стержень	1	
				Детали		
11		4	ВДУМ6-030001	Пружина	1	
11		5	ВДУМ6-030002	Шайба	1	
11		6	ВДУМ2-030001	Колпачок	1	
				Стандартные изделия		
		7		Шплинт 1,6×10 ГОСТ 397-66	1	

Подп. и дата | Взам. инв. № | Инв. № дубл. | Подп. и дата | Инв. № подл.

Изм.	Лист	№ докум.	Подп.	Дата
Разраб.		Власова		
Пров.		Пронский		
Н. контр.		Пронский		
Утв.		Зейликман		

ВДУМ6-03

Экран

Лит.	Лист	Листов
И		1

ММСС СССР Главпромвентиляция ПИ Проектпромвентиляция

Копировал: Формат: 11

Формат	Зона	Поз.	Обозначение	Наименование	Кол.	Примечание
				Документация		
12			ВДУМ6-0301 СБ	Сборочный чертеж		
				Детали		
11		1	ВДУМ6-030101	Диск	1	
11		2	ВДУМ2-030102	Ушко	3	

Подп. и дата | Взам. инв. № | Инв. № дубл. | Подп. и дата | Инв. № подл.

Изм.	Лист	№ докум.	Подп.	Дата
Разраб.		Власова		
Пров.		Пронский		
Н. контр.		Пронский		
Утв.		Зейликман		

ВДУМ6-0301

Диск нижний

Лит.	Лист	Листов
И		1

ММСС СССР Главпромвентиляция ПИ Проектпромвентиляция

Копировал: Формат

Формат	Зона	Поз.	Обозначение	Наименование	Кол.	Примечание
				Документация		
12			ВДУМ6-0302 СБ	Сборочный чертеж		
				Детали		
11		1	ВДУМ6-030201	Диск	1	
11		2	ВДУМ6-030202	Стрелка	1	
11		3	ВДУМ2-030001	Колпачок	1	

Подп. и дата | Взам. инв. № | Инв. № дубл. | Подп. и дата | Инв. № подл.

Изм.	Лист	№ докум.	Подп.	Дата
Разраб.		Власова		
Пров.		Пронский		
Н. контр.		Пронский		
Утв.		Зейликман		

ВДУМ6-0302

Диск верхний

Лит.	Лист	Листов
И		1

ММСС СССР Главпромвентиляция ПИ Проектпромвентиляция

Копировал: Формат: 11

Формат	Зона	Поз.	Обозначение	Наименование	Кол.	Примечание
				Документация		
11			ВДУМ6-0303 СБ	Сборочный чертеж		
				Детали		
БЧ		1	ВДУМ6-030301	Штырь		
				Круг В6 ГОСТ 2590-71 Ст.3 ГОСТ 535-58		
				l=108	1	0,024кг
БЧ		2	ВДУМ6-030302	Шайба		
				Круг В12 ГОСТ 2590-71 Ст.3 ГОСТ 535-58		
				l=3	1	0,003кг

Подп. и дата | Взам. инв. № | Инв. № дубл. | Подп. и дата | Инв. № подл.

Изм.	Лист	№ докум.	Подп.	Дата
Разраб.		Власова		
Пров.		Пронский		
Н. контр.		Пронский		
Утв.		Зейликман		

ВДУМ6-0303

Стержень

Лит.	Лист	Листов
И		1

ММСС СССР Главпромвентиляция ПИ Проектпромвентиляция

Копировал: Формат: 11

Формат	Зона	Поз.	Обозначение	Наименование	Кол.	Примечание
				Документация		
22			ВДУМ8 СБ	Сборочный чертеж		
*			ВДУМ ДГ	Технические требования		* 11;11
				Сборочные единицы		
11		1	ВДУМ8-01	Регулятор расхода	1	
11		2	ВДУМ8-02	Патрубок	1	
11		3	ВДУМ8-03	Экран	1	
				Детали		
11		4	ВДУМ8-0001	Подвеска	3	
				Стандартные изделия		
		5		Болт М8х25.36 ГОСТ 7798-70	6	
		6		Гайка М8.4 ГОСТ 5915-70	6	

Изм.	Лист	№ докум.	Подп.	Дата	ВДУМ8			
Разраб.		Цуверова			Воздухораспределитель ВДУМ	Лит.	Лист	Листов
Пров.		Пронский				61		1
Н. контр.		Пронский			МИСС СССР Главпромвентиляция Упроектпромвентиляция			
Утв.		Зейликман						

Копировал: Формат: 11

Формат	Зона	Поз.	Обозначение	Наименование	Кол.	Примечание
				Документация		
22			ВДУМ8-01 СБ	Сборочный чертеж		
				Сборочные единицы		
12		1	ВДУМ8-0101	Клапан	1	
				Детали		
11		2	ВДУМ8-010001	Обечайка	1	
11		3	ВДУМ2-010002	Стрелка	1	
11		4	ВДУМ6-010002	Регулятор	2	
				Стандартные изделия		
		5		Болт М6х14.36 ГОСТ 7798-70	2	
		6		Заклепка 6х14 ГОСТ 12639-67	2	
		7		Шайба 6 ГОСТ 11371-68	8	

Изм.	Лист	№ докум.	Подп.	Дата	ВДУМ8-01			
Разраб.		Баринов			Регулятор расхода	Лит.	Лист	Листов
Пров.		Пронский				И		1
Н. контр.		Пронский			МИСС СССР Главпромвентиляция Упроектпромвентиляция			
Утв.		Зейликман						

Копировал: Формат: 11

Формат	Зона	Поз.	Обозначение	Наименование	Кол.	Примечание
				Документация		
12			ВДУМ8-0101 СБ	Сборочный чертеж		
				Детали		
12		1	ВДУМ8-010101	Полотно	1	
11		2	ВДУМ8-010102	Рассекатель	1	
11		3	ВДУМ8-010103	Рассекатель	1	
11		4	ВДУМ8-010104	Рассекатель	2	
11		5	ВДУМ8-010105	Кронштейн	2	
11		6	ВДУМ2-010105	Лапка	2	
				Стандартные изделия		
		7		Гайка М6.4 ГОСТ 5915-70	2	
		8		Шайба 6 ГОСТ 11371-68	4	
		9		Заклепка 6х11 ГОСТ 12614-67	2	

Изм.	Лист	№ докум.	Подп.	Дата	ВДУМ8-0101			
Разраб.		Баринов			Клапан	Лит.	Лист	Листов
Пров.		Пронский				И		1
Н. контр.		Пронский			МИСС СССР Главпромвентиляция Упроектпромвентиляция			
Утв.		Зейликман						

Копировал: Формат: 11

Формат	Зона	Поз.	Обозначение	Наименование	Кол.	Примечание
				Документация		
11			ВДУМ8-02 СБ	Сборочный чертеж		
				Детали		
11		1	ВДУМ8-0201	Обечайка	1	
11		2	ВДУМ8-0202	Фланец	2	

Изм.	Лист	№ докум.	Подп.	Дата	ВДУМ8-02			
Разраб.		Баринов			Патрубок	Лит.	Лист	Листов
Пров.		Пронский				И		1
Н. контр.		Пронский			МИСС СССР Главпромвентиляция Упроектпромвентиляция			
Утв.		Зейликман						

Копировал: Формат: 11

Серия 1.494 - 19, вып. [illegible]

Формат	Зона	Поз.	Обозначение	Наименование	Кол.	Примечание
				Документация		
12			ВДУМ8-03 СБ	Сборочный чертеж		
				Сборочные единицы		
11		1	ВДУМ8 0301	Диск нижний	1	
11		2	ВДУМ8-0302	Диск верхний	1	
11		3	ВДУМ6-0303	Стержень	1	
				Детали		
11		4	ВДУМ6-030001	Пружина	1	
11		5	ВДУМ6-030002	Шайба	1	
11		6	ВДУМ2-030001	Колпачок	1	
				Стандартные изделия		
		7		Шплинт 1,6×10 ГОСТ 397-66	1	

Подп. и дата | Инв. № дубл. | Взам. инв. № | Подп. и дата | Инв. № подл.

Изм.	Лист	№ докум.	Подп.	Дата
1	Разраб.	Баринов		
	Пров.	Пронский		
	Н. контр.	Пронский		
	Утв.	Зейликман		

ВДУМ8-03

Экран

Лит. И | Лист | Листов 1

МЧСС СССР Главпромвентиляция ПИ Проектпромвентиляция

Копировал: [illegible] Формат 11

Формат	Зона	Поз.	Обозначение	Наименование	Кол.	Примечание
				Документация		
22			ВДУМ8-0301 СБ	Сборочный чертеж		
				Детали		
12		1	ВДУМ8-030101	Диск	1	
11		2	ВДУМ2-010105	Ушко	3	

Подп. и дата | Инв. № дубл. | Взам. инв. № | Подп. и дата | Инв. № подл.

Изм.	Лист	№ докум.	Подп.	Дата
	Разраб.	Баринов		
	Пров.	Пронский		
	Н. контр.	Пронский		
	Утв.	Зейликман		

ВДУМ8-0301

Диск нижний

Лит. И | Лист | Листов 1

МЧСС СССР Главпромвентиляция ПИ Проектпромвентиляция

Копировал: [illegible] Форм

Формат	Зона	Поз.	Обозначение	Наименование	Кол.	Примечание
				Документация		
12			ВДУМ8-0302 СБ	Сборочный чертеж		
				Детали		
11		1	ВДУМ8-030201	Диск	1	
11		2	ВДУМ5-030202	Стрелка	1	
11		3	ВДУМ2-030001	Колпачок	1	

Подп. и дата | Инв. № дубл. | Взам. инв. № | Подп. и дата | Инв. № подл.

Изм.	Лист	№ докум.	Подп.	Дата
1	Разраб.	Баринов		
	Пров.	Пронский		
	Н. контр.	Пронский		
	Утв.	Зейликман		

ВДУМ8-0302

Диск верхний

Лит. И | Лист | Листов 1

МЧСС СССР Главпромвентиляция ПИ Проектпромвентиляция

Копировал: [illegible]

Формат	Зона	Поз.	Обозначение	Наименование	Кол.	Примечание
				Документация		
22			ВДУМ10 СБ	Сборочный чертеж		
*			ВДУМ.ДЕ	Техническое требования		*11;11
				Сборочные единицы		
11		1	ВДУМ 10-01	Регулятор расхода	1	
11		2	ВДУМ 10-02	Патрубок	1	
11		3	ВДУМ10-03	Экран	1	
				Детали		
11		4	ВДУМ10-0001	Подвеска	3	
				Стандартные изделия		
		5		Болт М8×25.36 ГОСТ 7798-70	6	
		6		Гайка М8.4 ГОСТ 5915-70	6	

Подп. и дата | Инв. № дубл. | Взам. инв. № | Подп. и дата | Инв. № подл.

Изм.	Лист	№ докум.	Подп.	Дата
	Разраб.	Щеглова		
	Пров.	Пронский		
	Н. контр.	Пронский		
	Утв.	Зейликман		

ВДУМ 10

Воздухораспределитель ВДУМ

Лит. И | Лист | Листов 1

МЧСС СССР Главпромвентиляция ПИ Проектпромвентиляция

Формат 11

Формат	Зона	Поз.	Обозначение	Наименование	Кол.	Примечание
				Документация		
22			ВДУМ10-01 СБ	Сборочный чертеж		
				Сборочные единицы		
11		1	ВДУМ10-0101	Клапан	1	
				Детали		
11		2	ВДУМ10-010001	Обечайка	1	
11		3	ВДУМ2-010002	Стрелка	1	
11		4	ВДУМ6-010002	Регулятор	2	
				Стандартные изделия		
		5		Болт М6×1436		
				ГОСТ 7798-70	2	
		6		Заклепка 6×11		
				ГОСТ 12639-67	2	
		7		Шайба 6		
				ГОСТ 11871-68	8	

Инв.№ подл. | Подп. и дата | Взам. инв.№ | Инв.№ дубл. | Подп. и дата

Изм.	Лист	№ докум.	Подп.	Дата
Разраб.		Щеглова		
Пров.		Пронский		
Н. контр.		Пронский		
Утв.		Зейликман		

ВДУМ 10-01

Регулятор расхода

Лит.	Лист	Листов
У		1

НИСО СССР
Главпромвентиляция
ЛИ Проектпромвентиляция

Копировал: В— Формат: А1

Формат	Зона	Поз.	Обозначение	Наименование	Кол.	Примечание
				Документация		
22			ВДУМ10-0101 СБ	Сборочный чертеж		
				Детали		
12		1	ВДУМ10-010101	Полотно	1	
11		2	ВДУМ10-010102	Рассекатель	1	
11		3	ВДУМ10-010103	Рассекатель	1	
11		4	ВДУМ10-010104	Рассекатель	2	
11		5	ВДУМ10-010105	Кронштейн	2	
11		6	ВДУМ2-010105	Лапка	2	
				Стандартные изделия		
		7		Гайка М6.4		
				ГОСТ 5915-70	2	
		8		Шайба 6		
				ГОСТ 11371-68	4	
		9		Заклепка 6×11		
				ГОСТ 12641-67	2	

Инв.№ подл. | Подп. и дата | Взам. инв.№ | Инв.№ дубл. | Подп. и дата

Изм.	Лист	№ докум.	Подп.	Дата
Разраб.		Щеглова		
Пров.		Пронский		
Н. контр.		Пронский		
Утв.		Зейликман		

ВДУМ 10-0101

Клапан

Лит.	Лист	Листов
У		1

НИСО СССР
Главпромвентиляция
ЛИ Проектпромвентиляция

Копировал: В— Формат: А1

Формат	Зона	Поз.	Обозначение	Наименование	Кол.	Примечание
				Документация		
12			ВДУМ10-02 СБ	Сборочный чертеж		
				Детали		
11		1	ВДУМ10-0201	Обечайка	1	
11		2	ВДУМ10-0202	Фланец	1	
11		3	ВДУМ10-0203	Фланец	1	

Инв.№ подл. | Подп. и дата | Взам. инв.№ | Инв.№ дубл. | Подп. и дата

Изм.	Лист	№ докум.	Подп.	Дата
Разраб.		Щеглова		
Пров.		Пронский		
Н. контр.		Пронский		
Утв.		Зейликман		

ВДУМ 10-02

Патрубок

Лит.	Лист	Листов
У		1

НИСО СССР
Главпромвентиляция
ЛИ Проектпромвентиляция

Копировал: В— Формат: А1

Формат	Зона	Поз.	Обозначение	Наименование	Кол.	Примечание
				Документация		
22			ВДУМ10-03 СБ	Сборочный чертеж		
				Сборочные единицы		
11		1	ВДУМ10-0301	Диск нижний	1	
11		2	ВДУМ10-0302	Диск верхний	1	
11		3	ВДУМ6-0303	Стержень	1	
				Детали		
11		4	ВДУМ6-030001	Пружина	1	
11		5	ВДУМ6-030002	Шайба	1	
11		6	ВДУМ2-030001	Колпачок	1	
				Стандартные изделия		
		7		Шплинт 1,6×10		
				ГОСТ 397-66	1	

Инв.№ подл. | Подп. и дата | Взам. инв.№ | Инв.№ дубл. | Подп. и дата

Изм.	Лист	№ докум.	Подп.	Дата
Разраб.		Щеглова		
Пров.		Пронский		
Н. контр.		Пронский		
Утв.		Зейликман		

ВДУМ 10-03

Экран

Лит.	Лист	Листов
У		1

НИСО СССР
Главпромвентиляция
ЛИ Проектпромвентиляция

Копировал: В— Формат: А1

Серия 1.494-19, выпуск 1

Формат	Зона	Поз.	Обозначение	Наименование	Кол.	Примечание
				Документация		
12			ВДУМ10-0301СБ	Сборочный чертеж		
				Детали		
1		11	ВДУМ10-030101	Диск	1	
2		11	ВДУМ2-030102	Ушко	3	

Изм.	Лист	№ докум.	Подп.	Дата
Разраб.		Щеглова		
Пров.		Пронский		
Н. контр.		Пронский		
Утв.		Зейликман		

ВДУМ10-0301

Диск нижний

Лит.	Лист	Листов
И		1

ММСС СССР Главпромвентиляция ПИ Проектпромвентиляция

Копировал: Формат: 11

Формат	Зона	Поз.	Обозначение	Наименование	Кол.	Примечание
				Документация		
12			ВДУМ10-0302СБ	Сборочный чертеж		
				Детали		
11		1	ВДУМ10-030201	Диск	1	
11		2	ВДУМ6-030202	Стрелка	1	
11		3	ВДУМ2-030001	Колпачок	1	

Изм.	Лист	№ докум.	Подп.	Дата
Разраб.		Щеглова		
Пров.		Пронский		
Н. контр.		Пронский		
Утв.		Зейликман		

ВДУМ10-0302

Диск верхний

Лит.	Лист	Листов
И		1

ММСС СССР Главпромвентиляция ПИ Проектпромвентиляция

Копировал: Формат: 11

Формат	Зона	Поз.	Обозначение	Наименование	Кол.	Примечание
				Документация		
22			ВДУМ2Д-01СБ	Сборочный чертеж		
				Детали		
11		1	ВДУМ2Д-0101	Фланец	1	
11		2	ВДУМ2Д-0102	Кронштейн	3	
12		3	ВДУМ2Д-0103	Конус	1	
11		4	ВДУМ2Д-0104	Обечайка	1	
11		5	ВДУМ2Д-0105	Кронштейн	3	
11		6	ВДУМ2-0203	Фланец	1	

Изм.	Лист	№ докум.	Подп.	Дата
Разраб.		Щеглова		
Пров.		Пронский		
Н. контр.		Пронский		
Утв.		Зейликман		

ВДУМ2Д-01

Диффузор

Лит.	Лист	Листов
И		1

ММСС СССР Главпромвентиляция ПИ Проектпромвентиляция

Копировал: Формат: 11

Формат	Зона	Поз.	Обозначение	Наименование	Кол.	Примечание
				Документация		
22			ВДУМ2ДСБ	Сборочный чертеж		
*			ВДУМ.ДГ	Технические требования		*11;11
				Сборочные единицы		
11		1	ВДУМ2Д-01	Диффузор	1	
11		2	ВДУМ2-01	Регулятор расхода	1	
11		3	ВДУМ2-03	Экран	1	
				Детали		
11		4	ВДУМ2Д-0001	Подвеска	3	
64		5	ВДУМ2Д-0002	Прокладка 10х20 ℓ=1652		
				Резина губчатая		
				ТУ38-505-50-72	1	0,2 кг.
				Стандартные изделия		
		6		Болт М8х16.36		
				ГОСТ 7798-70	6	
		7		Гайка М8.4		
				ГОСТ 5915-70	6	

Изм.	Лист	№ докум.	Подп.	Дата
Разраб.		Колбасов		
Пров.		Пронский		
Н. контр.		Пронский		
Утв.		Зейликман		

ВДУМ 2Д

Воздухораспределитель ВДУМ

Лит.	Лист	Листов
И		1

ММСС СССР Главпромвентиляция ПИ Проектпромвентиляция

Инв. № подл. | Подп. и дата | Взам. инв. № | Инв. № дубл. | Подп. и дата

Серия 1.494-19, Выпуск 1

Формат	Зона	Поз.	Обозначение	Наименование	Кол.	Примечание
				Документация		
22			ВДУМ3Д СБ	Сборочный чертеж		
*			ВДУМ. ДЕ	Технические требования		*11;11
				Сборочные единицы		
11		1	ВДУМ3Д-01	Диффузор	1	
11		2	ВДУМ3-01	Регулятор расхода	1	
11		3	ВДУМ3-03	Экран	1	
				Детали		
11		4	ВДУМ3Д-0001	Подвеска	3	
64		5	ВДУМ3Д-0002	Прокладка 10×80; ℓ=2066		
				Резина вубчатая		
				ТУ38-305-50-72	1	0,24кг
				Стандартные изделия		
		6		Болт М8×16.36		
				ГОСТ 7798-70	6	
		7		Гайка М8.4		
				ГОСТ 5915-70	6	

Изм.	Лист	№ докум.	Подп.	Дата
Разраб.		Колосов		
Пров.		Пронский		
Н. контр.		Пронский		
Утв.		Зейликман		

ВДУМ 3Д

Воздухораспределитель ВДУМ

Лит.	Лист	Листов
И		1

МИСС СССР
Главпромвентиляция
Гипроектпромвентиляция

Копировал: Формат: А4

Формат	Зона	Поз.	Обозначение	Наименование	Кол.	Примечание
				Документация		
22			ВДУМ3Д - 01СБ	Сборочный чертеж		
				Детали		
11		1	ВДУМ3Д - 0101	Фланец	1	
11		2	ВДУМ2Д-0102	Кронштейн	3	
12		3	ВДУМ3Д-0102	Конус	1	
11		4	ВДУМ3Д - 0103	Обечайка	1	
11		5	ВДУМ3Д-0104	Кронштейн	3	
11		6	ВДУМ3 - 0202	Фланец	1	

Изм.	Лист	№ докум.	Подп.	Дата
Разраб.		Горбунова		
Провер.		Пронский		
Н. контр.		Пронский		
Утв.		Зейликман		

ВДУМ3Д-01

Диффузор

Лит.	Лист	Листов
И		1

МИСС СССР
Главпромвентиляция
Гипроектпромвентиляция

Копировал: Формат: А4

Формат	Зона	Поз.	Обозначение	Наименование	Кол.	Примечание
				Документация		
22			ВДУМ4Д СБ	Сборочный чертеж		
*			ВДУМ ДЕ	Технические требования		*11;11
				Сборочные единицы		
11		1	ВДУМ4Д-01	Диффузор	1	
11		2	ВДУМ4-01	Регулятор расхода	1	
11		3	ВДУМ4-03	Экран	1	
				Детали		
11		4	ВДУМ4Д-0001	Подвеска	3	
64		5	ВДУМ4Д-0002	Прокладка 10×20; ℓ=2560		
				Резина вубчатая		
				ТУ38-305-50-72	1	0,308кг
				Стандартные изделия		
		6		Болт М8×16.36		
				ГОСТ 7798-70	6	
		7		Гайка М8.4		
				ГОСТ 5915-70	6	

Изм.	Лист	№ докум.	Подп.	Дата
Разраб.		Колосов		
Пров.		Пронский		
Н. контр.		Пронский		
Утв.		Зейликман		

ВДУМ4Д

Воздухораспределитель ВДУМ

Лит.	Лист	Листов
И		1

МИСС СССР
Главпромвентиляция
Гипроектпромвентиляция

Копировал: Формат: А4

Формат	Зона	Поз.	Обозначение	Наименование	Кол.	Примечание
				Документация		
22			ВДУМ4Д-01СБ	Сборочный чертеж		
				Детали		
11		1	ВДУМ4Д-0101	Фланец	1	
11		2	ВДУМ2Д-0102	Кронштейн	3	
12		3	ВДУМ4Д-0102	Конус	1	
11		4	ВДУМ4Д-0103	Обечайка	1	
11		5	ВДУМ4Д-0104	Кронштейн	3	
11		6	ВДУМ4-0202	Фланец	1	

Изм.	Лист	№ докум.	Подп.	Дата
Разраб.		Горбунова		
Пров.		Пронский		
Н. контр.		Пронский		
Утв.		Зейликман		

ВДУМ 4Д-01

Диффузор

Лит.	Лист	Листов
И		1

МИСС СССР
Главпромвентиляция
Гипроектпромвентиляция

Копировал: Формат: А4

Серия 1.494-19, выпуск 1

Формат	Зона	Поз.	Обозначение	Наименование	Кол.	Примечание
				Документация		
22			ВДУМ5Д СБ	Сборочный чертеж		
*			ВДУМ. Д2	Технические требования		*11;14
				Сборочные единицы		
11	1		ВДУМ5Д-01	Диффузор	1	
11	2		ВДУМ5-01	Регулятор расхода	1	
11	3		ВДУМ5-03	Экран	1	
				Детали		
11	4		ВДУМ5Д-0001	Подвеска	3	
БЧ	5		ВДУМ5Д-0002	Прокладка 10х20; С=3130		
				Резина губчатая		
				ТУ38-305-50-72	1	0,375кг
				Стандартные изделия		
	6			Болт М8х16.36		
				ГОСТ 7798-70	6	
	7			Гайка М8.4		
				ГОСТ 5915-70	6	

Изм.	Лист	№ докум.	Подп.	Дата
Разраб.		Колбасов		
Пров.		Пронский		
Н.контр.		Пронский		
Утв.		Зейликман		

ВДУМ5Д

Воздухораспределитель ВДУМ

Лит.	Лист	Листов
У		1

МНСС СССР
Главпромвентиляция
ЦИ Проектпромвентиляция

Копировал: [illegible] Формат: А1

Формат	Зона	Поз.	Обозначение	Наименование	Кол.	Примечание
				Документация		
22			ВДУМ6Д СБ	Сборочный чертеж		
*			ВДУМ. Д2	Технические требования		*11;14
				Сборочные единицы		
11	1		ВДУМ6Д-01	Диффузор	1	
11	2		ВДУМ6-01	Регулятор расхода	1	
11	3		ВДУМ6-03	Экран	1	
11	4		ВДУМ6Д-02	Люк	1	
				Детали		
11	5		ВДУМ6Д-0001	Подвеска	3	
БЧ	6		ВДУМ6Д-0002	Прокладка 10х25; С=4060		
				Резина губчатая		
				ТУ38-305-50-72	1	0,608кг
				Стандартные изделия		
	7			Болт М8х16.36		
				ГОСТ 7798-70	6	
	8			Гайка М8.4		
				ГОСТ 5915-70	6	

Изм.	Лист	№ докум.	Подп.	Дата
Разраб.		Колбасов		
Пров.		Пронский		
Н.контр.		Пронский		
Утв.		Зейликман		

ВДУМ6Д

Воздухораспределитель ВДУМ

Лит.	Лист	Листов
У		1

МНСС СССР
Главпромвентиляция
ЦИ Проектпромвентиляция

Копировал: [illegible] Формат: А1

Формат	Зона	Поз.	Обозначение	Наименование	Кол.	Примечание
				Документация		
22			ВДУМ 5Д-01 СБ	Сборочный чертеж		
				Детали		
11	1		ВДУМ 5Д-0101	Фланец	1	
11	2		ВДУМ 2Д-0102	Кронштейн	3	
12	3		ВДУМ 5Д-0102	Конус	1	
11	4		ВДУМ 5Д-0103	Обечайка	1	
11	5		ВДУМ 5Д-0104	Кронштейн	3	
11	6		ВДУМ5-0202	Фланец	1	

Изм.	Лист	№ докум.	Подп.	Дата
Разраб.		Городнова		
Пров.		Пронский		
Н.контр.		Пронский		
Утв.		Зейликман		

ВДУМ5Д-01

Диффузор

Лит.	Лист	Листов
У		1

МНСС СССР
Главпромвентиляция
ЦИ Проектпромвентиляция

Копировал: [illegible] Формат: А1

Формат	Зона	Поз.	Обозначение	Наименование	Кол.	Примечание
				Документация		
22			ВДУМ6Д-01 СБ	Сборочный чертеж		
				Детали		
11	1		ВДУМ6Д-0101	Фланец	1	
11	2		ВДУМ2Д-0102	Кронштейн	3	
12	3		ВДУМ6Д-0102	Конус	1	
11	4		ВДУМ6Д-0103	Обечайка	1	
11	5		ВДУМ6Д-0104	Кронштейн	3	
11	6		ВДУМ6-0202	Фланец	1	

Изм.	Лист	№ докум.	Подп.	Дата
Разраб.		Городнова		
Пров.		Пронский		
Н.контр.		Пронский		
Утв.		Зейликман		

ВДУМ 6Д-01

Диффузор

Лит.	Лист	Листов
У		1

МНСС СССР
Главпромвентиляция
ЦИ Проектпромвентиляция

Копировал: [illegible] Формат: А1

Серия 1.494-19, Выпуск 1

Формат	Зона	Поз.	Обозначение	Наименование	Кол.	Примечание
				Документация		
12			ВДУМ6Д-02 СБ	Сборочный чертеж		
				Детали		
11		1	ВДУМ6Д-0201	Кронштейн	4	
11		2	ВДУМ6Д-0202	Планка	4	
11		3	ВДУМ6Д-0203	Лист	1	
64		4	ВДУМ6Д-0204	Круг $\frac{B5\ ГОСТ\ 2590-71}{Ст3\ ГОСТ\ 535-88}$ e=215	2	0,03кг
64		5	ВДУМ6Д-0205	Круг $\frac{B5\ ГОСТ\ 2590-71}{Ст3\ ГОСТ\ 535-88}$ e=20	4	0,003кг
64		6	ВДУМ6Д-0206	Прокладка 5х210 e=310 Резина губчатая ТУ 38-305-50-72	1	0,019кг
				Стандартные изделия		
		7		Болт М8х40 36. ГОСТ 7798-70	4	
		8		Гайка М8.4 ГОСТ 5915-70	4	

Инв.№ подл. | Подп. и дата | Взам. инв.№ | Инв.№ дубл. | Подп. и дата

Изм.	Лист	№ докум.	Подп.	Дата
Разраб.		Горбунов		
Пров.		Пронский		
Н.контр.		Пронский		
Утв.		Зейликман		

ВДУМ6Д-02

Люк

Лит. | Лист | Листов: У | 1

НИИСС СССР Главпромвентиляция ПИ Проектпромвентиляция

Копировал: — Формат: А4

Формат	Зона	Поз.	Обозначение	Наименование	Кол.	Примечание
				Документация		
22			ВДУМ8Д СБ	Сборочный чертеж		
*			ВДУМ. Д2	Технические требования		* 11;11
				Сборочные единицы		
11		1	ВДУМ8Д-01	Диффузор	1	
11		2	ВДУМ8\01	Регулятор расхода	1	
11		3	ВДУМ8-03	Экран	1	
11		4	ВДУМ6Д-02	Люк	1	
				Детали		
11		5	ВДУМ8Д-0001	Подвеска	3	
64		6	ВДУМ8Д-0002	Прокладка 10х35 Ст5153 Резина губчатая ТУ 38-305-50-72	1	1082кг
				Стандартные изделия		
		7		Болт М8х16 36 ГОСТ 7798-70	6	
		8		Гайка М8.4 ГОСТ 5915-70	6	

Инв.№ подл. | Подп. и дата | Взам. инв.№ | Инв.№ дубл. | Подп. и дата

Изм.	Лист	№ докум.	Подп.	Дата
Разраб.		Колбасов		
Пров.		Пронский		
Н.контр.		Пронский		
Утв.		Зейликман		

ВДУМ8Д

Воздухораспределитель ВДУМ

Лит. | Лист | Листов: У | 1

НИИСС СССР Главпромвентиляция ПИ Проектпромвентиляция

Копировал: — Формат: А4

Формат	Зона	Поз.	Обозначение	Наименование	Кол.	Примечание
				Документация		
22			ВДУМ8Д-01 СБ	Сборочный чертеж		
				Детали		
11		1	ВДУМ8Д-0101	Фланец	1	
11		2	ВДУМ2Д-0102	Кронштейн	3	
12		3	ВДУМ8Д-0102	Конус	1	
11		4	ВДУМ8Д-0103	Обечайка	1	
11		5	ВДУМ8Д-0104	Кронштейн	3	
11		6	ВДУМ8-0202	Фланец	1	

Инв.№ подл. | Подп. и дата | Взам. инв.№ | Инв.№ дубл. | Подп. и дата

Изм.	Лист	№ докум.	Подп.	Дата
Разраб.		Горбунов		
Пров.		Пронский		
Н.контр.		Пронский		
Утв.		Зейликман		

ВДУМ8Д-01

Диффузор

Лит. | Лист | Листов: У | 1

НИИСС СССР Главпромвентиляция ПИ Проектпромвентиляция

Копировал: — Формат: А4

Формат	Зона	Поз.	Обозначение	Наименование	Кол.	Примечание
				Документация		
22			ВДУМ10Д СБ	Сборочный		
*			ВДУМ. Д2	Технические требования		* 11;11
				Сборочные единицы		
11		1	ВДУМ10Д-01	Диффузор	1	
11		2	ВДУМ10-01	Регулятор расхода	1	
11		3	ВДУМ10-03	Экран	1	
11		4	ВДУМ6Д-02	Люк	1	
				Детали		
11		5	ВДУМ10Д-0001	Подвеска	3	
64		6	ВДУМ10Д-0002	Прокладка 10х40 Ст6470 Резина губчатая ТУ 38-305-50-72	1	1,55кг
				Стандартные изделия		
		7		Болт М8х16 36 ГОСТ 7798-70	6	
		8		Гайка М8.4 ГОСТ 5915-70	6	

Инв.№ подл. | Подп. и дата | Взам. инв.№ | Инв.№ дубл. | Подп. и дата

Изм.	Лист	№ докум.	Подп.	Дата
Разраб.		Колбасов		
Пров.		Пронский		
Н.контр.		Пронский		
Утв.		Зейликман		

ВДУМ10Д

Воздухораспределитель ВДУМ

Лит. | Лист | Листов: У | 1

НИИСС СССР Главпромвентиляция ПИ Проектпромвентиляция

Копировал: — Формат: А4

Формат	Зона	Поз.	Обозначение	Наименование	Кол.	Примечание
				Документация		
			ВДУМ10Д-01СБ	Сборочный чертеж		
				Детали		
11		1	ВДУМ10Д-0101	Фланец	1	
11		2	ВДУМ2Д-0102	Кронштейн	3	
12		3	ВДУМ10Д-0102	Конус	1	
11		4	ВДУМ10Д-0103	Обечайка	1	
11		5	ВДУМ10Д-0104	Кронштейн	3	
11		6	ВДУМ10-0203	Фланец	1	

Инв.№ подл. | Подп. и дата | Взам. инв.№ | Инв.№ дубл. | Подп. и дата

Изм.	Лист	№ докум.	Подп.	Дата
Разраб.		Горбунова		
Пров.		Пронский		
Н.контр.		Пронский		
Утв.		Зеликман		

ВДУМ10Д-01

Диффузор

Лит.	Лист	Листов
И		1

МИСС СССР
Главпромвентиляция
Липроектпромвентиляция

Копировал: Формат: А1

Формат	Зона	Поз.	Обозначение	Наименование	Кол.	Примечание
				Документация		
11			Щ2-01СБ	Сборочный чертеж		
				Детали		
11		1	Щ2-0101	Обечайка	1	
11		2	Щ2-0102	Лапка	3	

Инв.№ подл. | Подп. и дата | Взам. инв.№ | Инв.№ дубл. | Подп. и дата

Изм.	Лист	№ докум.	Подп.	Дата
Разраб.		Баринов		
Пров.		Пронский		
Н.контр.		Пронский		
Утв.		Зеликман		

Щ2-01

Щиток декоративный

Лит.	Лист	Листов
И		1

МИСС СССР
Главпромвентиляция
Липроектпромвентиляция

Копировал: Формат: А1

Формат	Зона	Поз.	Обозначение	Наименование	Кол.	Примечание
				Документация		
12			Щ3-01СБ	Сборочный чертеж		
				Детали		
12		1	Щ3-0101	Обечайка	1	
11		2	Щ2-0102	Лапка	3	

Инв.№ подл. | Подп. и дата | Взам. инв.№ | Инв.№ дубл. | Подп. и дата

Изм.	Лист	№ докум.	Подп.	Дата
Разраб.		Баринов		
Пров.		Пронский		
Н.контр.		Пронский		
Утв.		Зеликман		

Щ3-01

Щиток декоративный

Лит.	Лист	Листов
И		1

МИСС СССР
Главпромвентиляция
Липроектпромвентиляция

Формат	Зона	Поз.	Обозначение	Наименование	Кол.	Примечание
				Документация		
12			Щ4-01СБ	Сборочный чертеж		
				Детали		
12		1	Щ4-0101	Обечайка	1	
11		2	Щ2-0102	Лапка	3	

Инв.№ подл. | Подп. и дата | Взам. инв.№ | Инв.№ дубл. | Подп. и дата

Изм.	Лист	№ докум.	Подп.	Дата
Разраб.		Баринов		
Пров.		Пронский		
Н.контр.		Пронский		
Утв.		Зеликман		

Щ4-01

Щиток декоративный

Лит.	Лист	Листов
И		1

МИСС СССР
Главпромвентиляция
Липроектпромвентиляция

Формат	Зона	Поз.	Обозначение	Наименование	Кол.	Примечание
				Документация		
А2			Щ5-01 СБ	Сборочный чертеж		
				Детали		
А2		1	Щ5-0101	Обечайка	1	
А1		2	Щ2-0102	Лапка	3	

Щ5-01

Изм.	Лист	№ докум.	Подп.	Дата
Разраб.		Баринов		
Пров.		Пронский		
Н. контр.		Пронский		
Утв.		Вейликман		

Щиток декоративный

Лит.	Лист	Листов
И		1

ММСС СССР Главпромвентиляция Гипроектпромвентиляция

Копировал: Формат: А1

Формат	Зона	Поз.	Обозначение	Наименование	Кол.	Примечание
				Документация		
А2			Щ8-01 СБ	Сборочный чертеж		
				Детали		
А2		1	Щ8-0101	Обечайка	1	
А1		2	Щ8-0102	Лапка	3	

Щ8-01

Изм.	Лист	№ докум.	Подп.	Дата
Разраб.		Баринов		
Пров.		Пронский		
Н. контр.		Пронский		
Утв.		Вейликман		

Щиток декоративный

Лит.	Лист	Листов
И		1

ММСС СССР Главпромвентиляция Гипроектпромвентиляция

Копировал: Формат: А1

Формат	Зона	Поз.	Обозначение	Наименование	Кол.	Примечание
				Документация		
А2			Щ6-01 СБ	Сборочный чертеж		
				Детали		
А2		1	Щ6-0101	Обечайка	1	
А1		2	Щ6-0102	Лапка	3	

Щ6-01

Изм.	Лист	№ докум.	Подп.	Дата
Разраб.		Баринов		
Пров.		Пронский		
Н. контр.		Пронский		
Утв.		Вейликман		

Щиток декоративный

Лит.	Лист	Листов
И		1

ММСС СССР Главпромвентиляция Гипроектпромвентиляция

Копировал: Формат: А1

Формат	Зона	Поз.	Обозначение	Наименование	Кол.	Примечание
				Документация		
А2			Щ10-01 СБ	Сборочный чертеж		
				Детали		
А2		1	Щ10-0102	Обечайка	1	
А1		2	Щ10-0102	Лапка	3	

Щ10-01

Изм.	Лист	№ докум.	Подп.	Дата
Разраб.		Баринов		
Пров.		Пронский		
Н. контр.		Пронский		
Утв.		Вейликман		

Щиток декоративный

Лит.	Лист	Листов
И		1

ММСС СССР Главпромвентиляция Гипроектпромвентиляция

Копировал: Формат: А1

Инв. № подл. | Подп. и дата | Взам. инв. № | Инв. № дубл. | Подп. и дата

Серия 1.494-19, выпуск 1

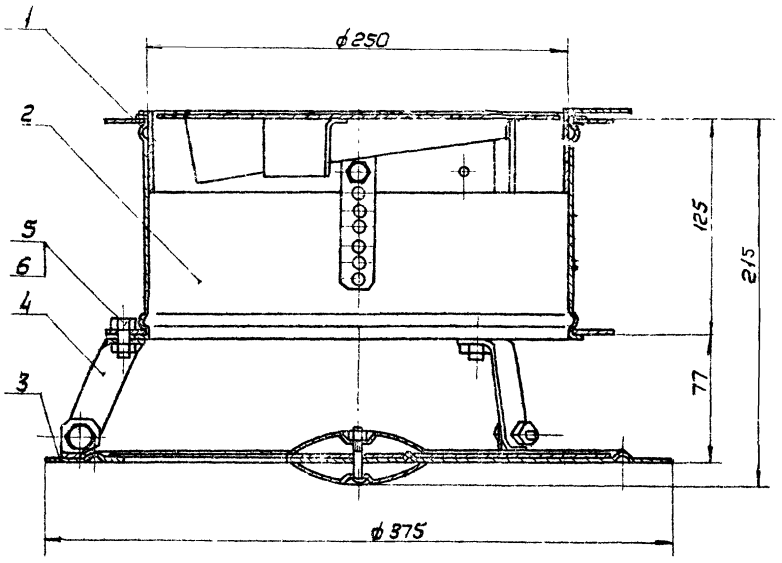

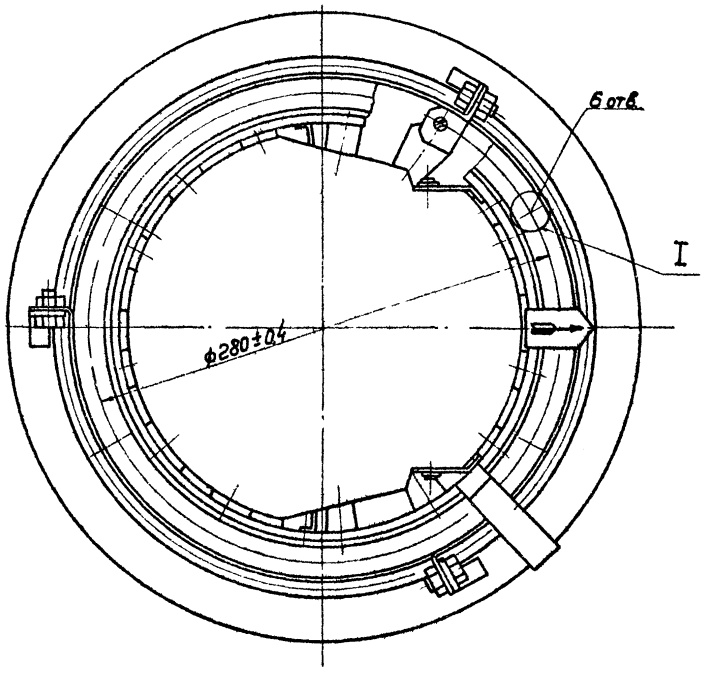

I повернуто

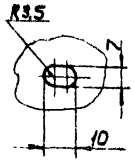

Размеры для справок

					ВДУМ2 СБ			
Изм.	Лист	№ докум.	Подп.	Дата	Воздухораспределитель ВДУМ Сборочный чертеж	Лит	Масса	Масштаб
Разраб.		Щеглова				У	4.75	1:2
Пров.		Пронский				Лист	Листов 1	
Т.контр.		Каган		1974		ММСС СССР Главпромвентуляция ПИ Проектпромвентуляция		
Нач.отд.		Бейзерман						
Н.контр.		Зейликман						
Утв.		Гобза						

Копировал Вс—

Инв.№ подл. | Подп. и дата | Взам. инв.№ | Инв.№ дубл. | Подп. и дата

Серия 1.494-19, выпуск 1

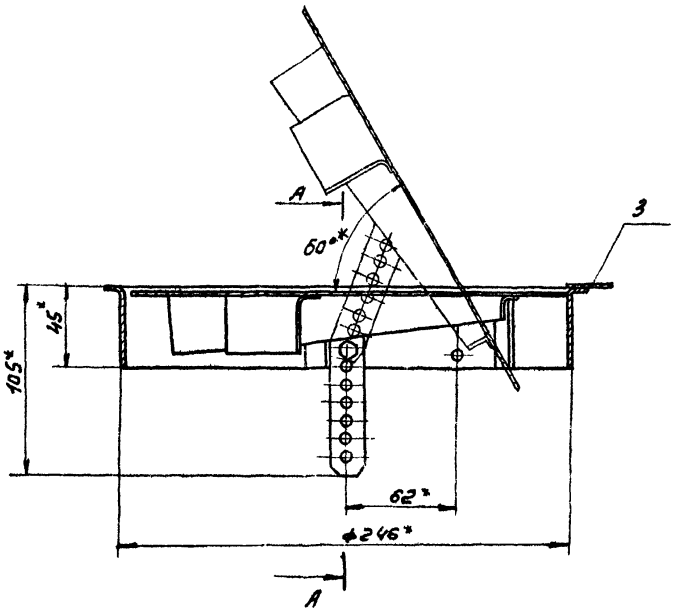

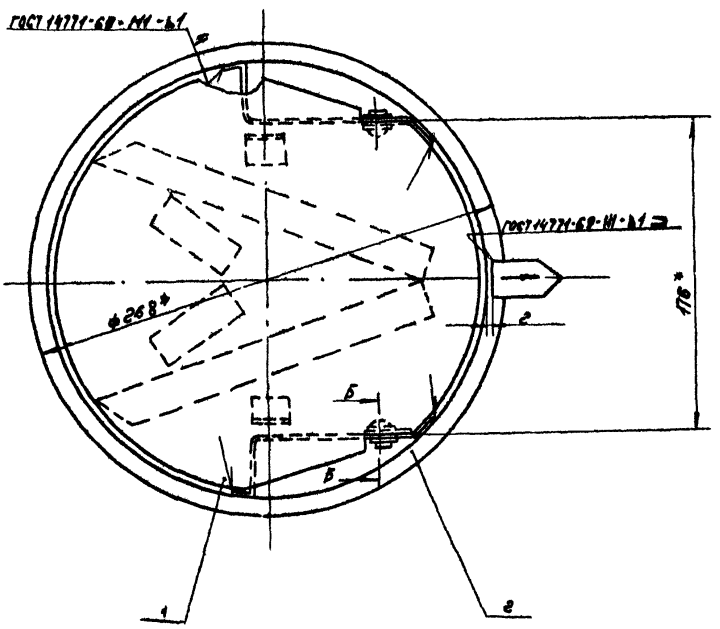

А-А

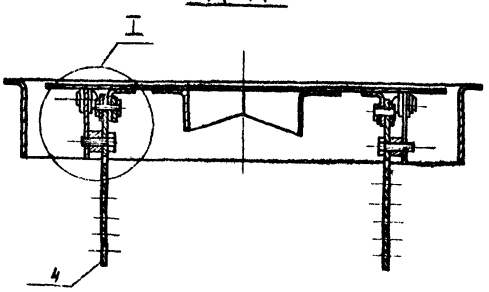

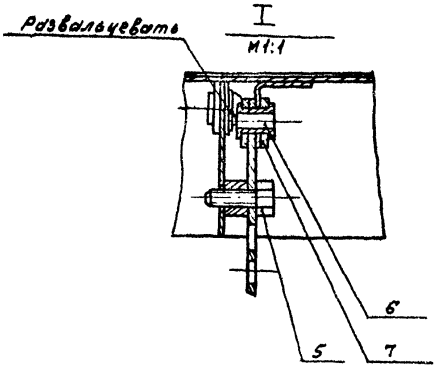

Б-Б
М1:1



* Размеры для справок.

Изм.	Лист	№ докум.	Подп.	Дата	ВДУМ 2-01 СБ	Лит	Масса	Масштаб
Разраб.		Щеглова			Регулятор расхода. Сборочный чертеж	Ц	0.95	1:2
Пров.		Пронский				Лист	Листов 1	
Т. контр.		Пронский				ММСС СССР Главпромвентиляция П.И.Проектпромвентиляция		
Гл. спец.		Зейликман						
Н. контр.		Бейзерман						
Утв.		Каган						

Инв. № подл. | Подп. и дата | Взам. инв. № | Инв. № дубл. | Подп. и дата

Копировал: Формат 22

ВДУМ2-0101 СБ

Серия 1494-19, выпуск 1

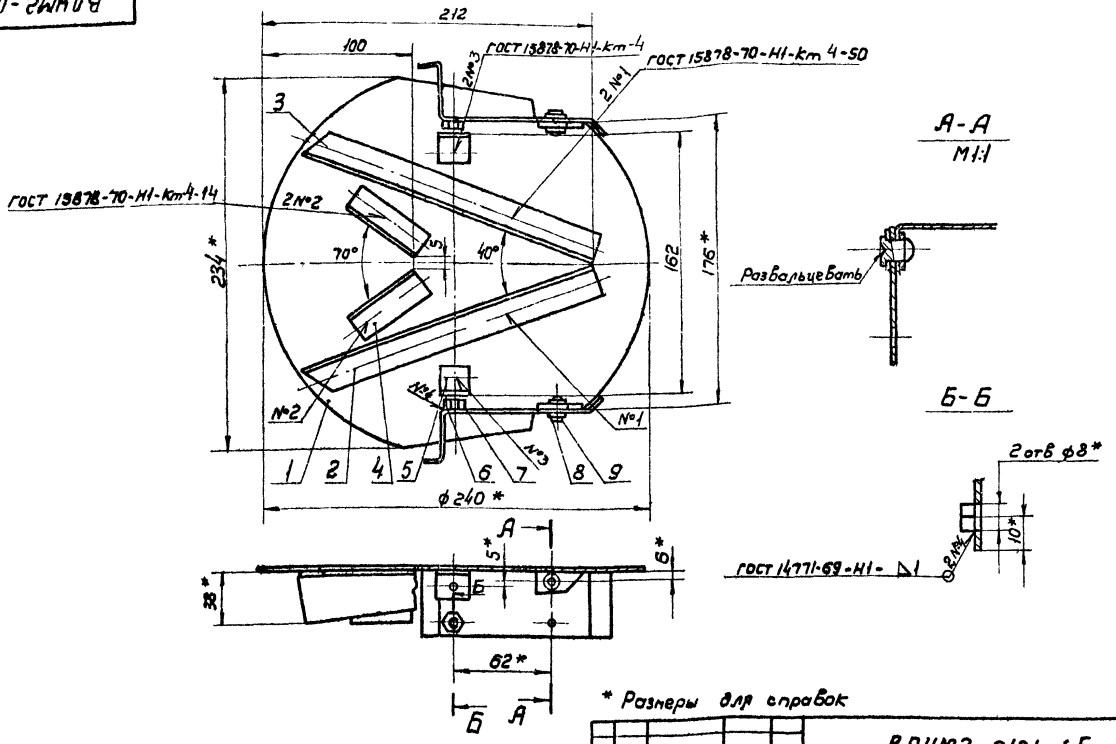

* Размеры для справок

Изм.	Лист	№ докум.	Подп.	Дата
Разраб.		Щеглова		
Провер.		Пронский		
Т. контр.		Пронский		
Гл. спец.		Зейликман		
Н. контр.		Пронский		
Утв.		Каган		

ВДУМ2-0101 СБ

Клапан

Сборочный чертеж

Лит.	Масса	Масштаб
И	0,52	1:2

Лист | Листов 1

ММСС СССР Главпромвентиляция ПИ Проектпромвентиляция

Копировал: Б.—

Формат 12

Инв. № подл. | Подп. и дата | Взам. инв. № | Инв. № дубл. | Подп. и дата

▽1 (▽)

ВДУМ2-010101

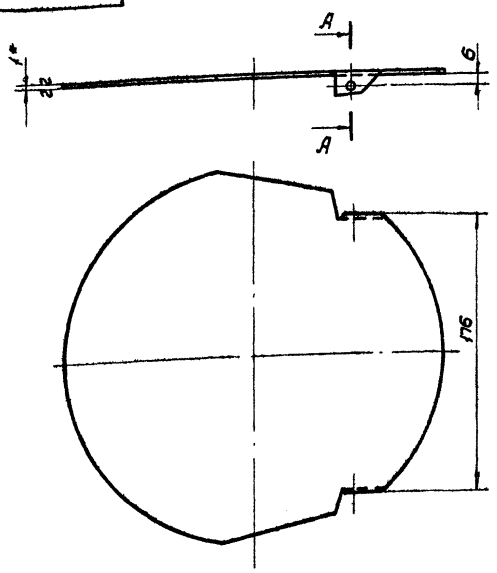

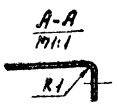

Развертка

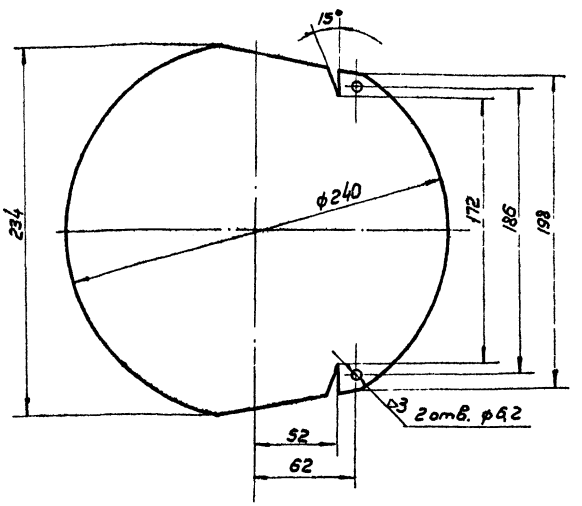

* Размер для справок

Изм.	Лист	№ докум.	Подп.	Дата
Разраб.		Щеглова		
Пров.		Пронский		
Т. контр.		Пронский		
Н. контр.		Пронский		
Утв.		Зейликман		

ВДУМ2-010101

Полотно

Лит.	Масса	Масштаб
И	0,3	1:2

Лист | Листов 1

Б1.0 ГОСТ 3680-57

Лист 3-III-Ст 3 КП ГОСТ 16523-70

ММСС СССР Главпромвентиляция ПИ Проектпромвентиляция

Копировал: Б.—

Формат 12

Инв. № подл. | Подп. и дата | Взам. инв. № | Инв. № дубл. | Подп. и дата

ВДУМ2-010103

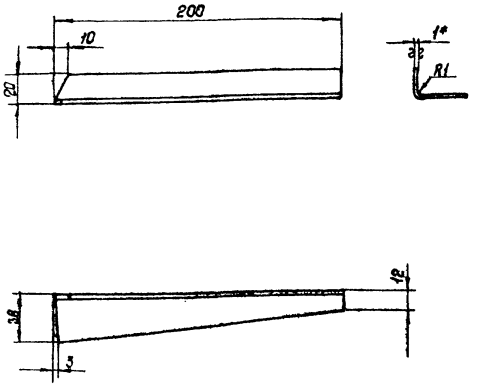

1* Размер для справок

2. Длина развернутой детали 56 мм

Изм.	Лист	№ докум.	Подп.	Дата	
Разраб.		Шевелёва			ВДУМ2-010103
Пров.		Пронский			Рассекатель
Т.контр.		Пронский			
Н.контр.		Пронский			Лит. / Масса / Масштаб: И / 0,07 / 1:2
Утв.		Зейликман			Лист / Листов: 1
					Лист В1 ГОСТ 3680-57; 5-В-Ст.3 кп. ГОСТ 16523-70
					МИССС СССР Главпромвентиляция ЦПроектпромвентиляция

Копировал: Формат: 11

ВДУМ2-010102

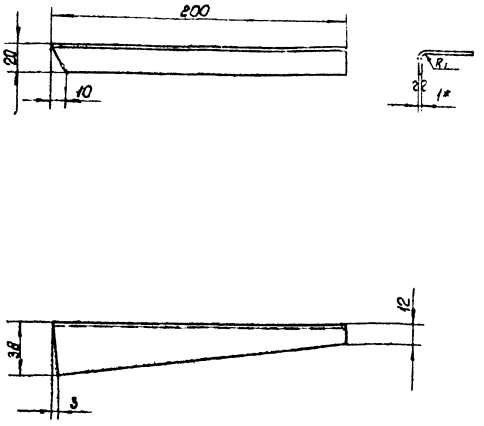

1* Размер для справок

2. Длина развернутой детали 56 мм

Изм.	Лист	№ докум.	Подп.	Дата	
Разраб.		Шевелёва			ВДУМ2-010102
Пров.		Пронский			Рассекатель
Т.контр.		Пронский			
Н.контр.		Пронский			Лит. / Масса / Масштаб: И / 0,07 / 1:2
Утв.		Зейликман			Лист / Листов: 1
					Лист В1 ГОСТ 3680-57; 5-В-Ст.3 кп. ГОСТ 16523-70
					МИССС СССР Главпромвентиляция ЦПроектпромвентиляция

Копировал: Формат: 11

ВДУМ2-010104

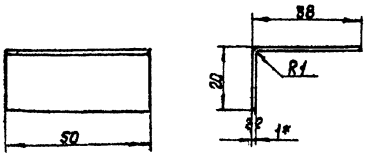

1* Размер для справок

2. Длина развернутой детали 56 мм

Изм.	Лист	№ докум.	Подп.	Дата	
Разраб.		Шевелёва			ВДУМ2-010104
Пров.		Пронский			Рассекатель
Т.контр.		Пронский			
Н.контр.		Пронский			Лит. / Масса / Масштаб: И / 0,022 / 1:1
Утв.		Зейликман			Лист / Листов: 1
					Лист В1 ГОСТ 3680-57; 5-В-Ст.3 кп. ГОСТ 16523-70
					МИССС СССР Главпромвентиляция ЦПроектпромвентиляция

Копировал: Формат: 11

ВДУМ2-010105

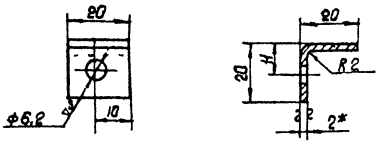

1.* Размер для справок

2. Длина развернутой детали 36 мм

Изм.	Лист	№ докум.	Подп.	Дата	
Разраб.		Шевелёва			ВДУМ2-010105
Пров.		Прк.-ский			Лапка
Т.контр.		Пронский			
Н.контр.		Пронский			Лит. / Масса / Масштаб: И / 0,005 / 1:1
Утв.		Зейликман			Лист / Листов: 1
					Лист В2 ГОСТ 3680-57; 5-В-Ст.3 кп. ГОСТ 16523-70
					МИССС СССР Главпромвентиляция ЦПроектпромвентиляция

Копировал: Формат: 11

ВДУМ2-010106

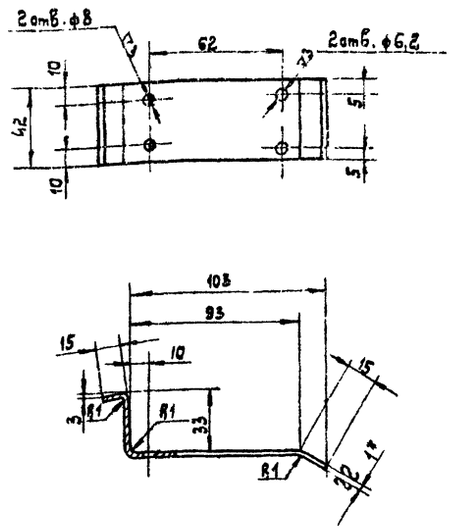

1.* Размер для справок.
2. Длина развернутой детали 155мм.

Изм.	Лист	№ докум.	Подп.	Дата	ВДУМ2-010106	
Разраб.		Щеглова			Кронштейн	Лит. И; Масса 0,05; Масштаб 1:2
Пров.		Пронский				Лист; Листов: 1
Т.контр.		Пронский				МНСС СССР Главпромвентиляция ПИпроектпромвентиляциЯ
Н.контр.		Пронский			Лист В1 ГОСТ 3680-57 3-II-Ст.3 кп ГОСТ 16523-70	
Утв.		Зейликман				

Копировал: Власть Формат: А1

ВДУМ2-010001

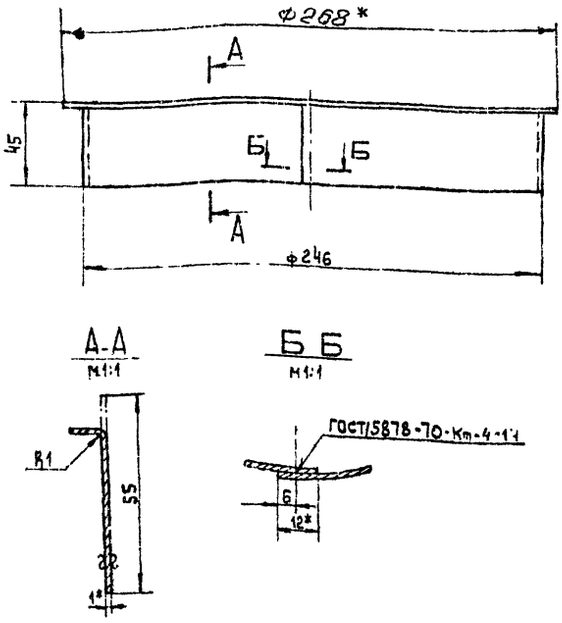

1.* Размеры для справок.
2. Длина развернутой детали 782мм.

Изм.	Лист	№ докум.	Подп.	Дата	ВДУМ2-010001	
Разраб.		Щеглова			Обечайка	Лит. И; Масса 0,34; Масштаб 1:2
Пров.		Пронский				Лист; Листов: 1
Т.контр.		Пронский				МНСС СССР Главпромвентиляция ПИпроектпромвентиляциЯ
Н.контр.		Пронский			Лист В1 ГОСТ 3680-57 3-II-Ст.3 кп ГОСТ 16523-70	
Утв.		Зейликман				

Копировал: Власть Формат: А1

ВДУМ2-010002

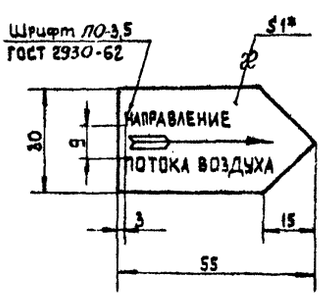

1.* Размер для справок.
2. Шрифт надписей и стрелку наносить масляной краской после сварки в узлах: ВДУМ2; ВДУМ3; ВДУМ4; ВДУМ5; ВДУМ6; ВДУМ8; ВДУМ10 после грунтовки.

Изм.	Лист	№ докум.	Подп.	Дата	ВДУМ2-010002	
Разраб.		Щеглова			Стрелка	Лит. И; Масса 0,01; Масштаб 1:1
Пров.		Пронский				Лист; Листов: 1
Т.контр.		Пронский				МНСС СССР Главпромвентиляция ПИпроектпромвентиляциЯ
Н.контр.		Пронский			Лист В1 ГОСТ 3680-57 3-III-Ст.3 кп ГОСТ 16523-70	
Утв.		Зейликман				

ВДУМ2-010003

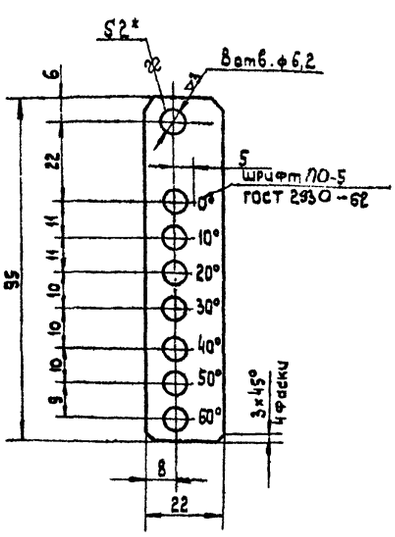

1.* Размер для справок.
2. Шрифт надписей и значки градусов наносить масляной краской после окраски грунтовкой

Изм.	Лист	№ докум.	Подп.	Дата	ВДУМ2-010003	
Разраб.		Щеглова			Регулятор	Лит. И; Масса 0,026; Масштаб 1:1
Пров.		Пронский				Лист; Листов 1
Т контр.		Пронский				МНСС СССР Главпромвентиляция ПИпроектпромвентиляциЯ
Н.контр.		Пронский			Лист В2 ГОСТ 3680-57 3-III-Ст 3 кп ГОСТ 16523-70	
Утв.		Зейликман				

Копировал: Власть

ВДУМ2-02СБ

Серия 1.494-19, выпуск 1

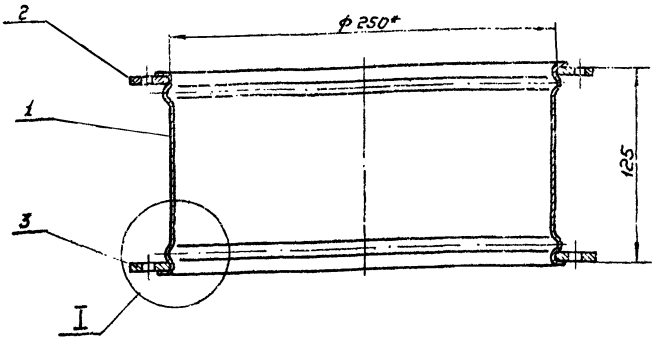

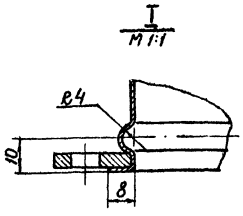

* Размеры для справок.

Изм.	Лист	№ докум.	Подп.	Дата	ВДУМ2-02СБ	Лит.	Масса	Масштаб
Разраб.		Щеглова			Патрубок Сборочный чертеж	U	2,2	1:2
Пров.		Пронский				Лист	Листов: 1	
Т.контр.		Пронский				МССС СССР Главпромвентиляция ЛИ. Проектпромвентиляция		
Гл. спец.		Зейликман						
Н.контр.		Пронский						
Утв.		Каган						

Копировал: Бер- Формат: 12

ВДУМ2-0201 (∇) 1∇

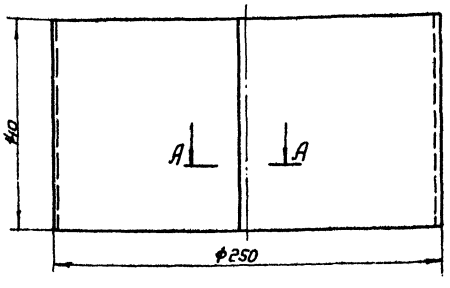

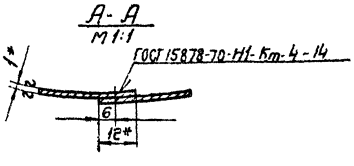

1.* Размеры для справок.

2. Длина развернутой детали 794 мм.

Изм.	Лист	№ докум.	Подп.	Дата	ВДУМ2-0201	Лит.	Масса	Масштаб
Разраб.		Щеглова			Обечайка	U	0,86	1:2
Пров.		Пронский				Лист	Листов: 1	
Т.контр.		Пронский				МССС СССР Главпромвентиляция ЛИ. Проектпромвентиляция		
Н.контр.		Пронский			Лист В1 ГОСТ 3680-57 3-III-Ст.3 кп ГОСТ 16523-70			
Утв.		Зейликман						

Копировал: Бер- Формат: 11

ВДУМ2-0202 (∇) 2

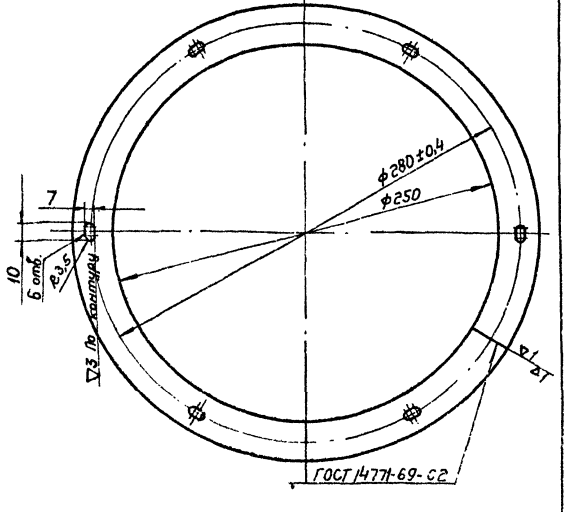

Длина развернутой детали 864 мм

Изм.	Лист	№ докум.	Подп.	Дата	ВДУМ2-0202	Лит.	Масса	Масштаб
Разраб.		Щеглова			Фланец	U	0,67	1:2
Пров.		Пронский				Лист	Листов: 1	
Т.контр.		Пронский				МССС СССР Главпромвентиляция ЛИ. Проектпромвентиляция		
Н.контр.		Пронский			Полоса 4х25 ГОСТ 103-57 Ст.3 ГОСТ 535-58			
Утв.		Зейликман						

Копировал: Бер- Формат: 11

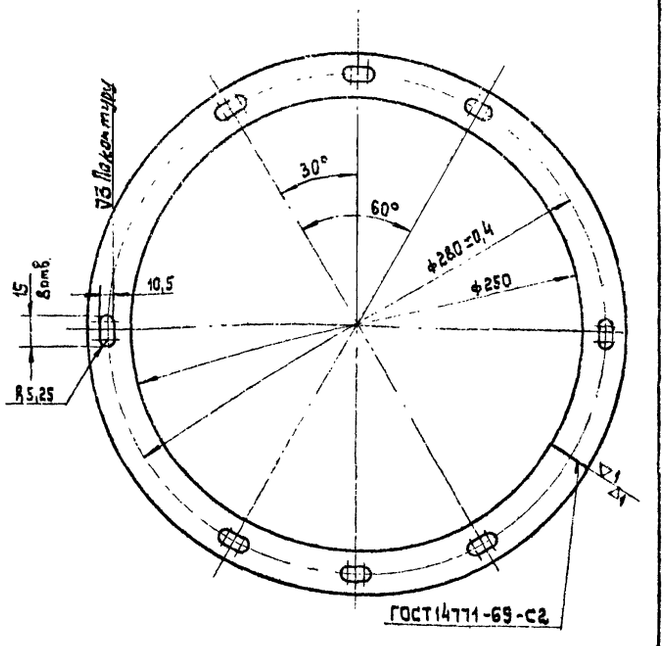

Длина развернутой детали 864 мм.

Изм.	Лист	№док.	Подп.	Дата	
Разраб.		Щеглова			
Пров.		Пронский			
Т.контр.		Пронский			
Н.контр.		Пронский			
Утв.		Зейликман			

ВДУМ2-0203

Фланец

Лит.	Масса	Масштаб
И	0,67	1:2
Лист	Листов 1	

Полоса 4×25 ГОСТ 103-57 / Ст.3 ГОСТ 535-58

ММСС СССР Главпромвентиляция ПИПроектпромвентиляция

Копировал: Влинь Формат: 11

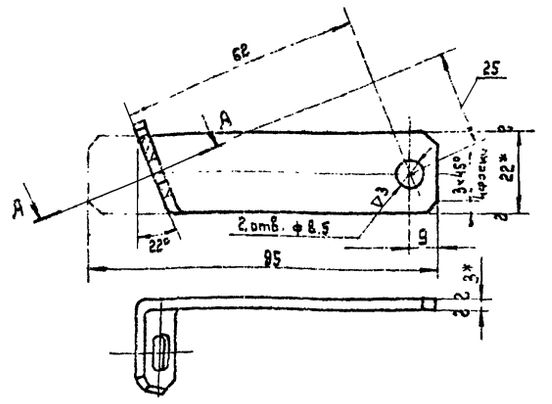

A-A

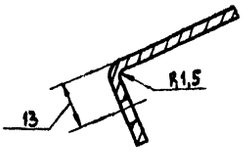

*Размеры для справок.

Изм.	Лист	№докум.	Подп.	Дата	
Разраб.		Щеглова			
Пров.		Пронский			
Т.контр.		Пронский			
Н.контр.		Пронский			
Утв.		Зейликман			

ВДУМ2-0001

Подвеска

Лит.	Масса	Масштаб
И	0,05	1:1
Лист	Листов 1	

Лента 3×22 ГОСТ 6009-57 / Ст 3 ГОСТ 535-58

ММСС СССР Главпромвентиляция ПИПроектпромвентиляция

Копировал: Влинь Формат: 11

A-A

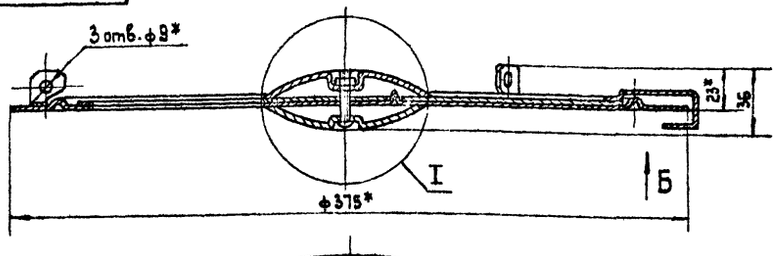

I

М 1:1

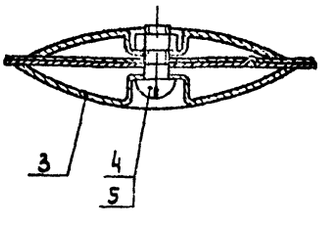

Вид Б

М 1:5

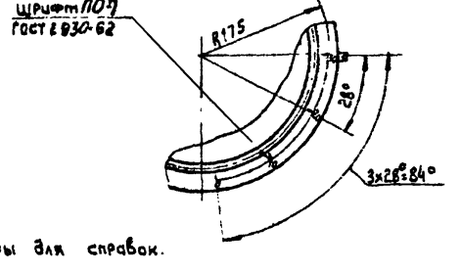

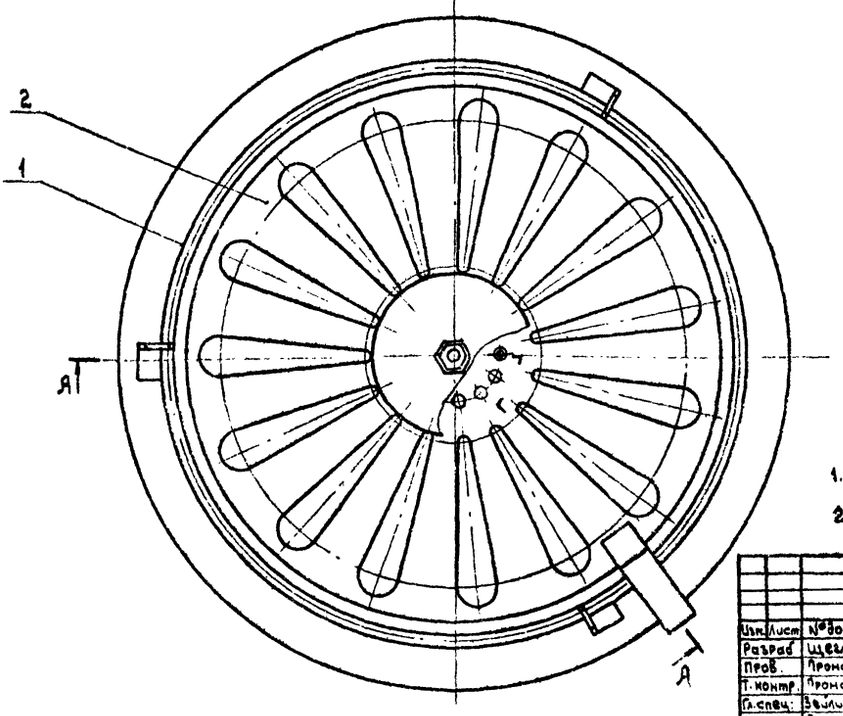

1.*Размеры для справок.

2. Риски и шрифт надписей наносить масляной краской после окраски грунтовкой.

Изм.	Лист	№докум.	Подп.	Дата	
Разраб.		Щеглова			
Пров.		Пронский			
Т.контр.		Пронский			
Гл.спец.		Зейликман			
Н.контр.		Пронский			
Утв.		Казан			

ВДУМ2-03СБ

Экран

Сборочный чертеж

Лит.	Масса	Масштаб
И	1,43	1:2
Лист	Листов 1	

ММСС СССР Главпромвентиляция ПИПроектпромвентиляция

Копировал: Влинь Формат: 13

Инв.№подл. | Подп. и дата | Взам.инв.№ | Инв.№дубл. | Подп. и дата

Серия 1.494-19, выпуск 1

ВДУМ2-0301СБ

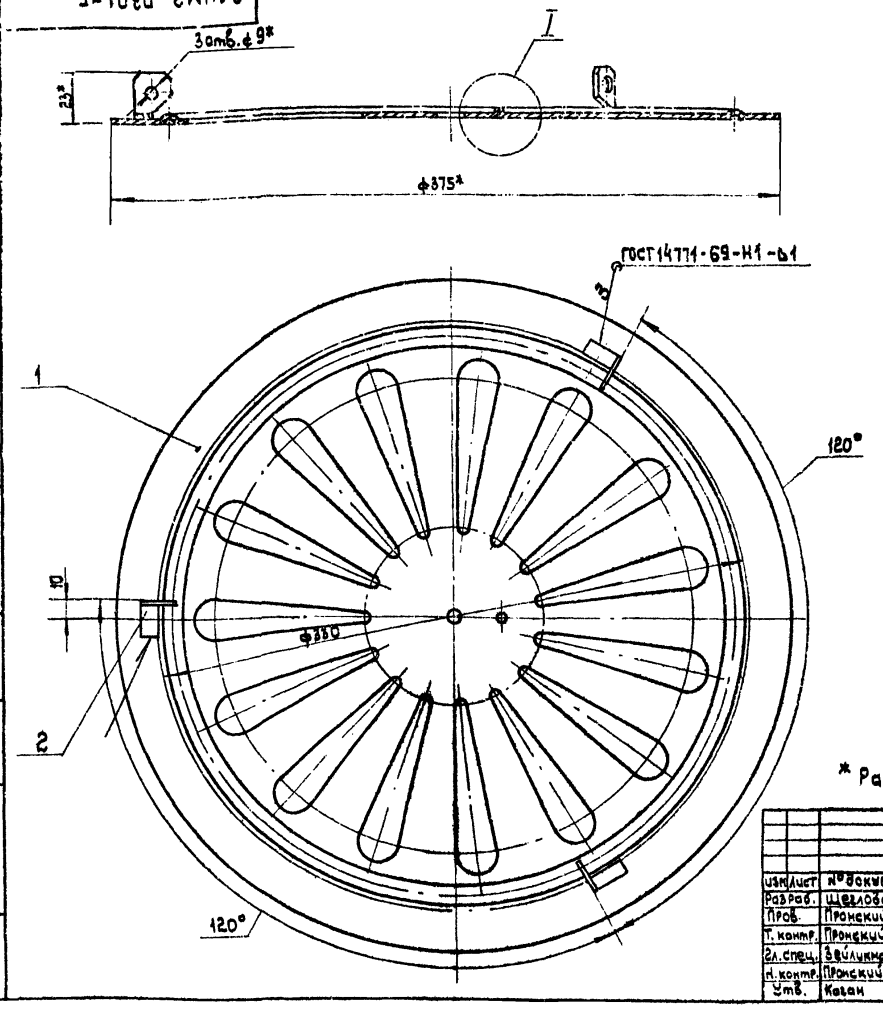

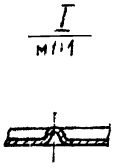

* Размеры для справок.

					ВДУМ2-0301СБ			
Изм.	Лист	№ докум.	Подп.	Дата	Диск нижний Сборочный чертеж	Лит.	Масса	Масштаб
Разраб.		Щеглова				И	0,83	1:2
Пров.		Пронский				Лист	Листов 1	
Т. контр.		Пронский				ММСС СССР Главпромвентиляция ПИПроектпромвентиляция		
Гл. спец.		Зейликман						
Н. контр.		Пронский						
Утв.		Каган						

Копировал: Влик

Формат: 12

ВДУМ2-030101

▽1 (▽)

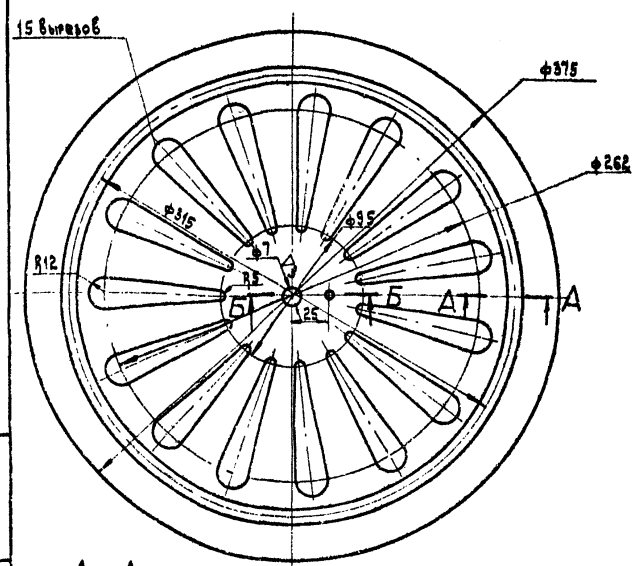

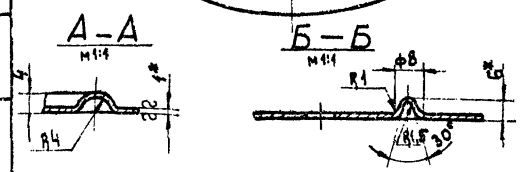

* Размеры для справок.

					ВДУМ2-030101			
Изм.	Лист	№ докум.	Подп.	Дата	Диск	Лит.	Масса	Масштаб
Разраб.		Щеглова				И	0,78	1:2,5
Пров.		Пронский				Лист	Листов 1	
Т. контр.		Пронский						
Н. контр.		Пронский			Лист 81 ГОСТ 3680-57 3-III-Ст.3 кп ГОСТ 16523-70	ММСС СССР Главпромвентиляция ПИПроектпромвентиляция		
Утв.		Зейликман						

ВДУМ2-030102

▽1 (▽)

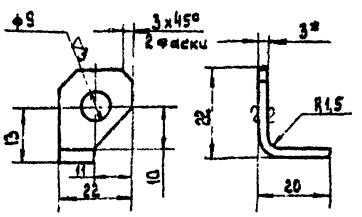

1. * Размер для справок.
2. Длина развернутой детали 38 мм.

					ВДУМ2-030102			
Изм.	Лист	№ докум.	Подп.	Дата	Ушко	Лит.	Масса	Масштаб
Разраб.		Щеглова				И	0,016	1:1
Пров.		Пронский				Лист	Листов 1	
Т. контр.		Пронский						
Н. контр.		Пронский			Лист 83 ГОСТ 3680-57 3-III-Ст.3 кп ГОСТ 16523-70	ММСС СССР Главпромвентиляция ПИПроектпромвентиляция		
Утв.		Зейликман						

Копировал: Влик

Формат: 11

Серия 1.494-19, выпуск 1

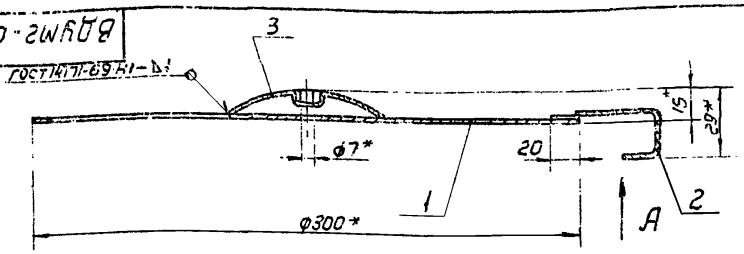

Вид А
М1:1

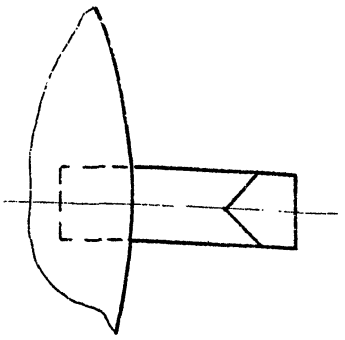

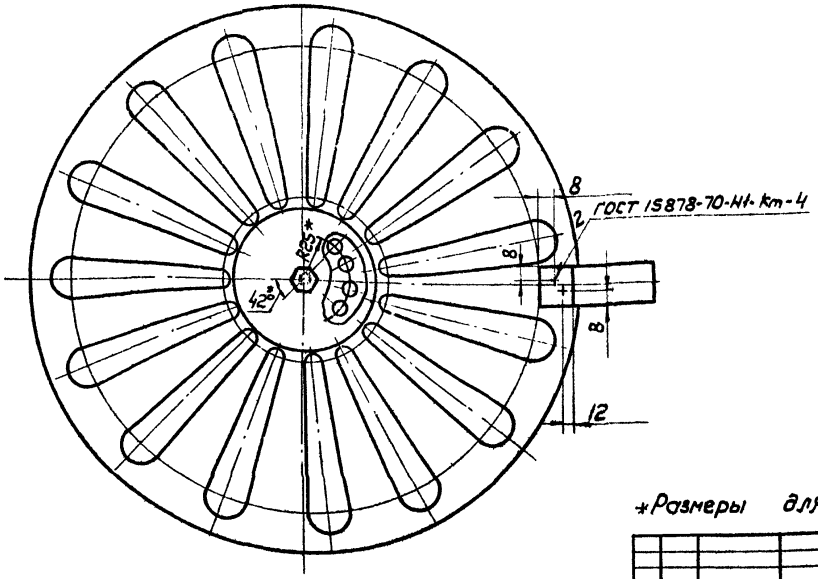

*Размеры для справок

Изм	Лист	№ докум.	Подп	Дата	ВДУМ2-0302 СБ	Лит	Масса	Масштаб
Разраб		Щеглова			Диск верхний Сборочный чертеж	И	0,537	1:2
Пров		Пронский				Лист	Листов 1	
Т контр		Пронский				ММСС СССР Главпромвентиляция ПИ Проектпромвентиляция		
Гл спец		Зейликман						
Н контр		Пронский						
Утв		Каган						

Копировал: Вл—
Формат: 12

Инв. № подл. | Подп. и дата | Взам. инв. № | Инв. № дубл. | Подп. и дата

ВДУМ2-030201

▽1(▽)

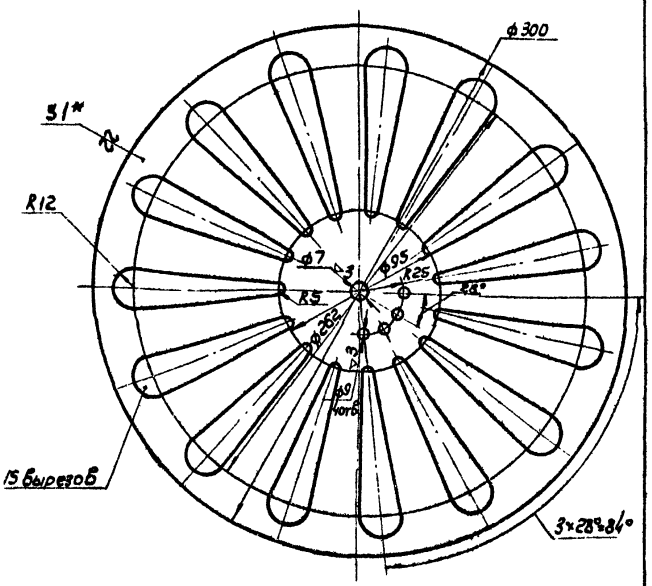

* Размер для справок

Изм	Лист	№ докум	Подп	Дата	ВДУМ2-030201	Лит	Масса	Масштаб
Разраб.		Щеглова			Диск	И	0,47	1:2
Пров		Пронский				Лист	Листов 1	
Т.контр.		Пронский				ММСС СССР Главпромвентиляция ПИ Проектпромвентиляция		
Н.контр.		Пронский			Лист В1 ГОСТ 3680-57 3-III-Ст.5 КП ГОСТ 16523-70			
Утв		Зейликман						

Копировал: Вл—
Формат: 11

ВДУМ2-030001

▽1(▽)

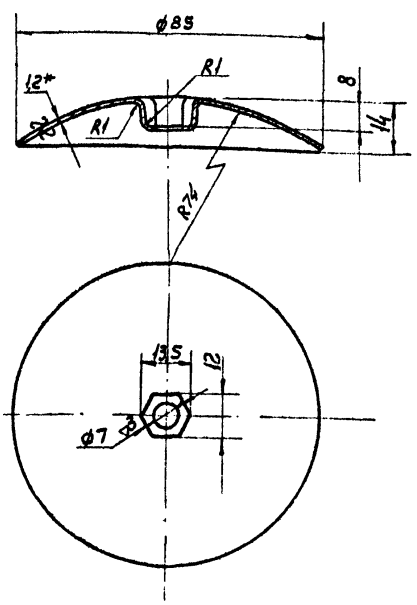

* Размер для справок

Изм	Лист	№ докум.	Подп.	Дата	ВДУМ2-030001	Лит	Масса	Масштаб
Разраб		Щеглова			Колпачок	И	0,05	1:1
Пров.		Пронский				Лист	Листов 1	
Т. контр.		Пронский				ММСС СССР Главпромвентиляция ПИ Проектпромвентиляция		
Н.контр.		Пронский			Лист В1 ГОСТ 3580-57 3-III-Ст 3 КП ГОСТ 16523-70			
Утв.		Зейликман						

Копировал:
Формат: 11

ВДУМ 15

Серия 1.494-19, выпуск 1

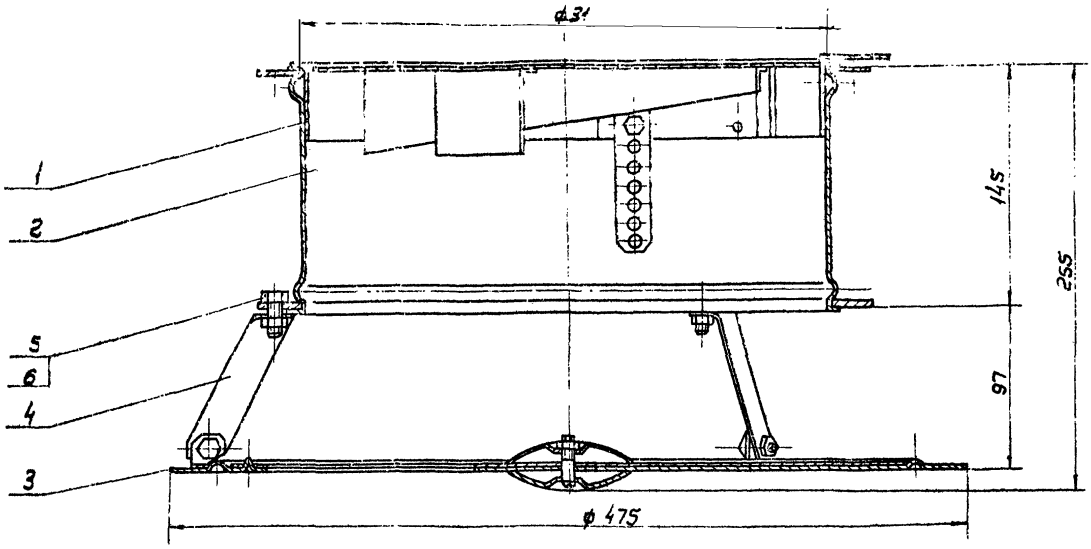

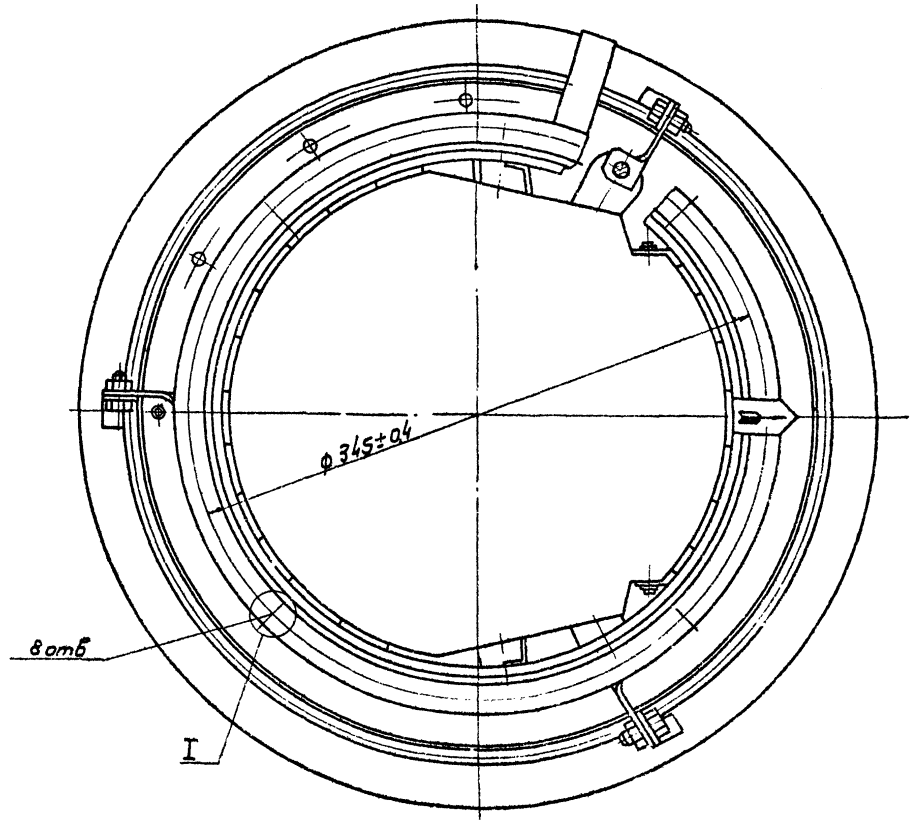

I повернуто
М 1:1

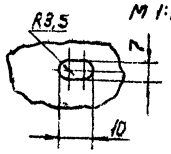

Размеры для справок

					ВДУМЗ СБ			
Изм	Лист	№ докум.	Подп.	Дата	Воздухораспределитель ВДУМ Сборочный чертеж	Лит	Масса	Масштаб
Разраб.		Щеслова				И	6,85	1:2
Пров.		Пронский				Лист	Листов 1	
Т.контр.		Каган				МНСС СССР Главпромвентиляция ПИ Промтрансвентиляция		
Нач.отд.		Бузерман						
Н.контр.		Зайликман						
Утв.		Гобза						

Копировал: В.—

Инв. № подл. | Подп. и дата | Взам. инв. № | Инв. № дубл. | Подп. и дата

ВДУМЗ-01СБ

Серия 1.494-19, выпуск 1

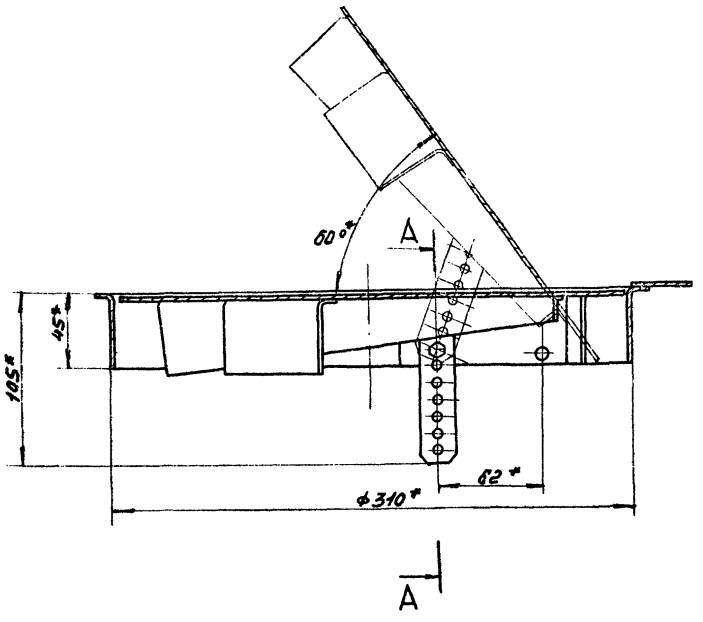

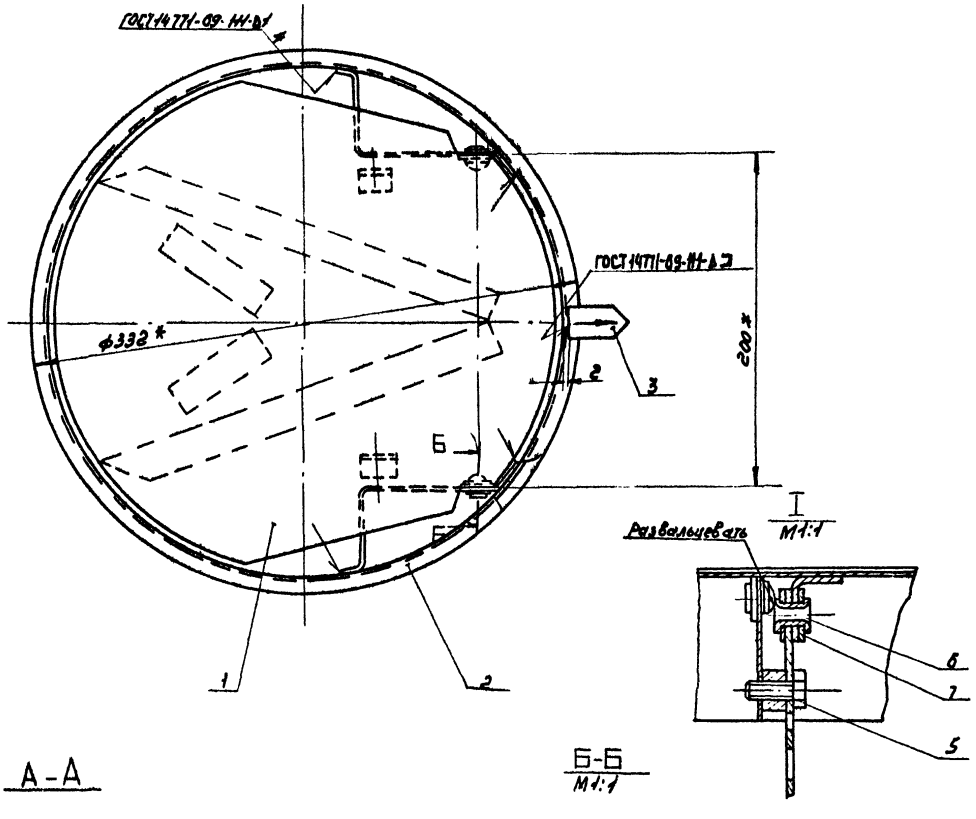

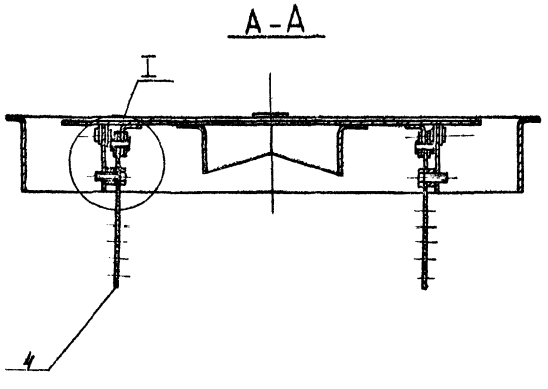



*Размеры для справок.

					ВДУМЗ-01СБ			
Изм.	Лист	Недокум.	Подп.	Дата	Регулятор расхода	Лит.	Масса	Масштаб
Разраб.		Гвин			Сборочный чертеж.	И	1.5	1:4
Пров.		Пронский				Лист	Листов 1	
Т. контр.		Пронский				НИСС	СССР	
Гл. спец.		Зейликман				Главпромвентиляция		
Н. контр.		Пронский				П.И. Проектпромвентиляция		
Утв.		Каган.						

Копировал: [illegible]

Инв. № подл. | Подп. и дата | Взам. инв. № | Инв. № дубл. | Подп. и дата

ВДУМЗ-010101СБ

Серия 1.494-19. выпуск 1

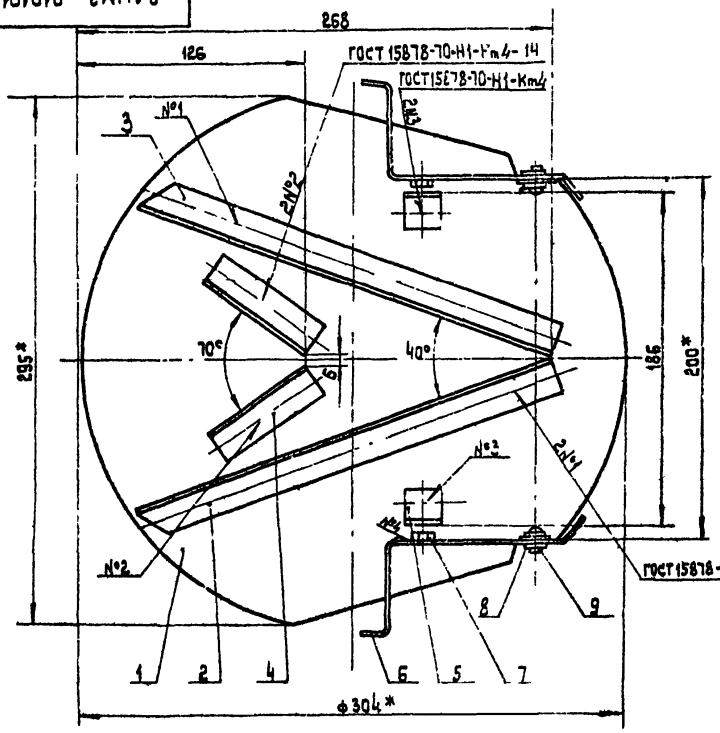

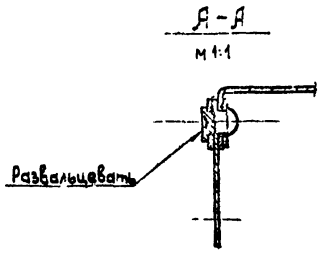

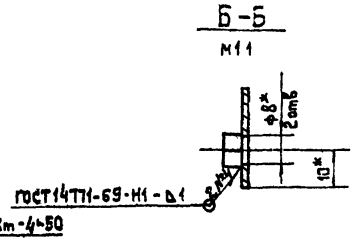

* Размеры для справок.

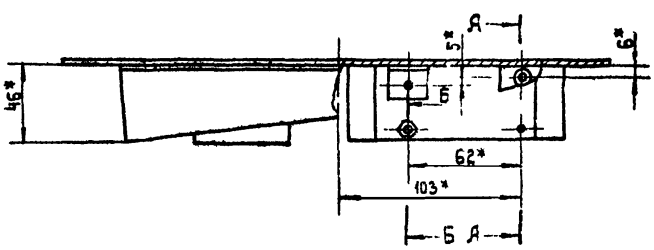

Изм.	Лист	№ докум.	Подп.	Дата	ВДУМЗ-0101СБ			
Разраб.		Гвин			Клапан	Лит.	Масса	Масштаб
Пров.		Пронскиц			Сборочный чертеж	И	0,9	1:2
Т.контр.		Пронскиц				Лист	Листов 1	
Гл.спец.		Зейликман				ММСС СССР Главпромвентиляция ПИПроектпромвентиляция		
Н.контр.		Пронский						
Утв.		Каган						

Копировал: [signature]

Формат: 12

ВДУМЗ-010101

▽1 (▽)

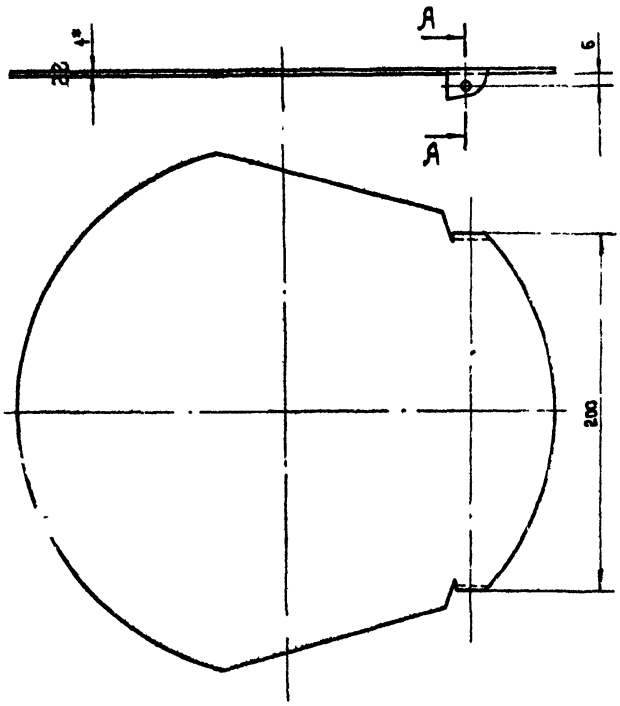

Развертка

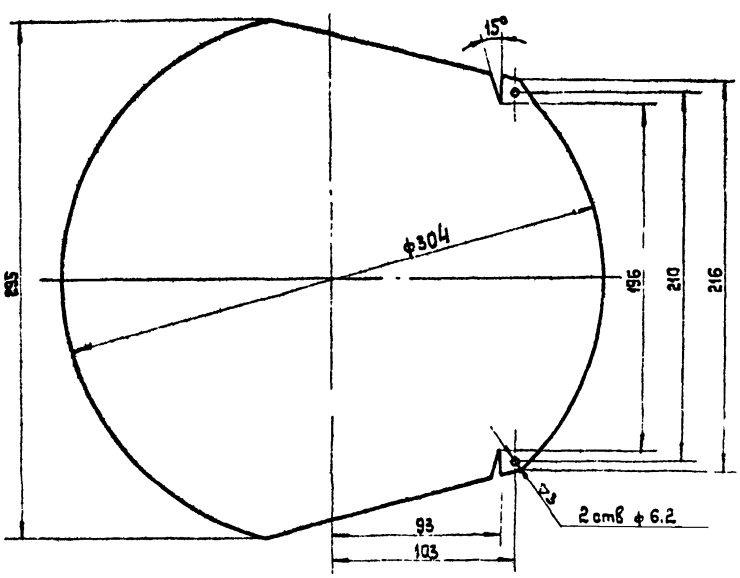

* Размер для справок

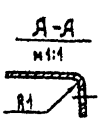

Изм.	Лист	№ докум.	Подп.	Дата	ВДУМЗ-010101			
Разраб.		Гвин			Полотно	Лит.	Масса	Масштаб
Пров.		Пронский				И	7,5	1:2
Т.контр.		Пронский				Лист	Листов 1	
Н.контр.		Пронский			Лист В1,0 ГОСТ 3680-57	ММСС СССР Главпромвентиляция ПИПроектпромвентиляция		
Утв.		Зейликман			3-III-С т.3 кп ГОСТ 16323-70			

Копировал: [signature]

ВДУМЗ-010102

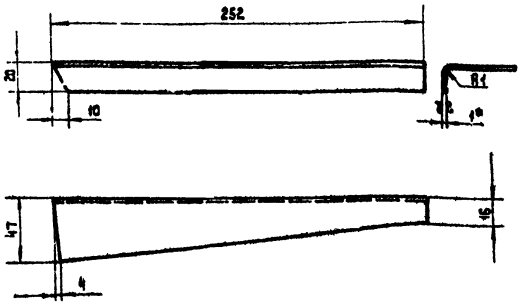

1.* Размер для справок

2. Длина развернутой детали 65мм.

Изм. Лист	№ докум.	Подп.	Дата	Рассекатель	Лит. / Масса / Масштаб
Разраб.	ГБцын				И / 0,1 / 1:2
Пров.	Пронский				Лист / Листов 1
Т.контр.	Пронский				МИСС СССР
Н.контр.	Пронский			Лист 81 ГОСТ 3680-57 3-Ш-Ст3 кп ГОСТ 16523-70	Главпромвентиляция ГПИпроектпромвентиляция
Утв.	Яцкимович				

Копировал: Блинк Формат: А4

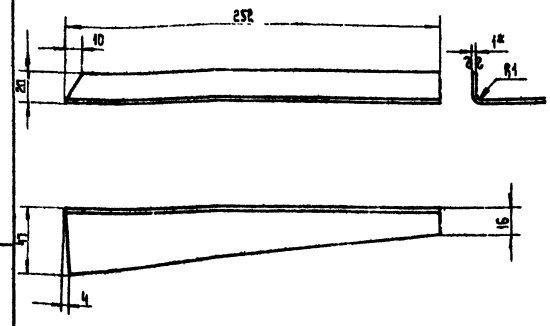

1.* Размер для справок.

2. Длина развернутой детали 65мм.

Изм. Лист	№ докум.	Подп.	Дата	Рассекатель	Лит. / Масса / Масштаб
Разраб.	ГБцын				И / 0,1 / 1:2
Пров.	Пронский				Лист / Листов 1
Т.контр.	Пронский				МИСС СССР
Н.контр.	Пронский			Лист 81 ГОСТ 3680-57 3-Ш-Ст3 кп ГОСТ 16523-70	Главпромвентиляция ГПИпроектпромвентиляция
Утв.	Яцкимович				

Копировал: Блинк Формат: А4

ВДУМЗ-010104

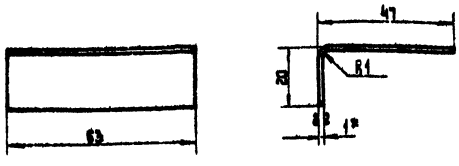

1.* Размер для справок.

2. Длина развернутой детали 65мм.

Изм. Лист	№ докум.	Подп.	Дата	Рассекатель	Лит. / Масса / Масштаб
Разраб.	ГБцын				И / 0,03 / 1:1
Пров.	Пронский				Лист / Листов 1
Т.контр.	Пронский				МИСС СССР
Н.контр.	Пронский			Лист 81 ГОСТ 3680-57 3-Ш-Ст3 кп ГОСТ 16523-70	Главпромвентиляция ГПИпроектпромвентиляция
Утв.	Яцкимович				

Копировал: Блинк Формат: А4

ВДУМЗ-010105

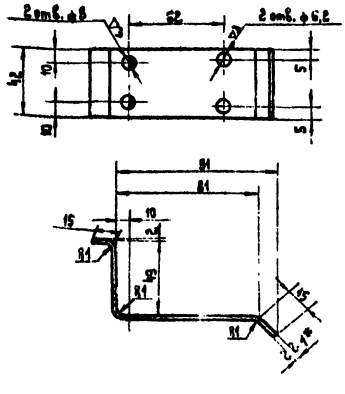

1.* Размер для справок.

2. Длина развернутой детали 158мм.

Изм. Лист	№ докум.	Подп.	Дата	Кронштейн	Лит. / Масса / Масштаб
Разраб.	ГБцын				И / 0,056 / 1:2
Пров.	Пронский				Лист / Листов
Т.контр.	Пронский				МИСС СССР
Н.контр.	Пронский			Лист 81 ГОСТ 3680-57 3-Ш-Ст3 кп ГОСТ 16523-70	Главпромвентиляция ГПИпроектпромвентиляция
Утв.	Яцкимович				

Копировал: Блинк Формат: А4

Серия 1.494-19, выпуск 1

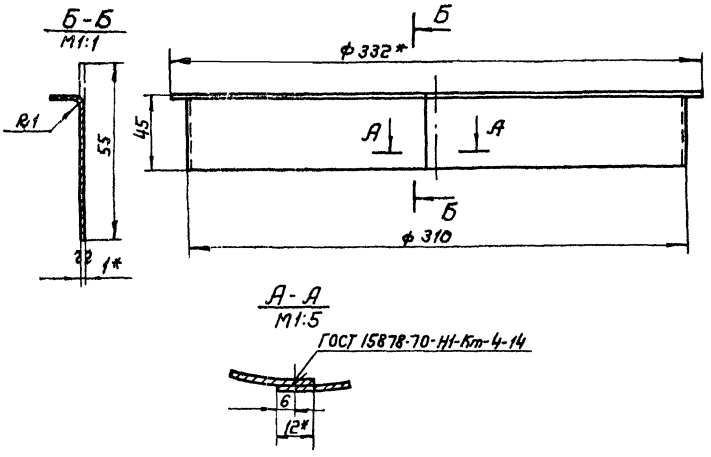

1.* Размеры для справок.
2. Длина развернутой детали 979 мм.

					ВДУМ3-010001.		
Изм.	Кол.	№ докум.	Подп.	Дата	Обечайка	Лит.	Масса	Масштаб
Разраб.		Гвин				И	0,4кг	1:2
Пров.		Пронский				Лист	Листов: 1	
Т.контр.		Пронский				Масса СССР		
Н.контр.		Пронский			Лист В1 ГОСТ 3680-57	Главпромвентиляция ГПИ Проектпромвентиляция		
Утв.		Кадан			3-III-Ст.3 кп ГОСТ 16523-70			

Копировал: Бер- Формат: А2

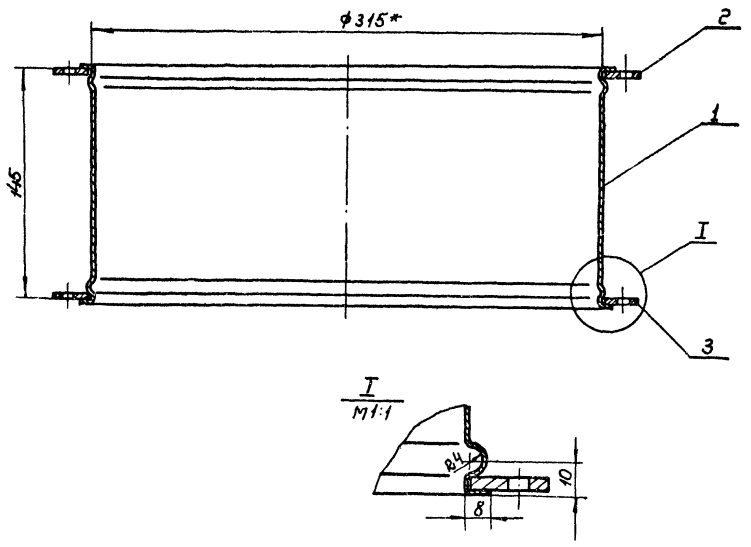

* Размеры для справок.

					ВДУМ3-02 СБ		
Изм.	Лист	№ докум.	Подп.	Дата	Патрубок Сборочный чертеж	Лит.	Масса	Масштаб
Разраб.		Гвин				И	2,92	1:2
Пров.		Пронский				Лист	Листов 1	
Т. контр.		Пронский				Масса СССР		
Гл. спец.		Зайцикая				Главпромвентиляция ГПИ Проектпромвентиляция		
Н. контр.		Пронский						
Утв.		Кадан						

Копировал: Бер- Формат: А2

Инв.№ подл. | Подп. и дата | Взам. инв.№ | Инв.№ дубл. | Подп. и дата

Серия 1.494-19 Выпуск 1

ВДУМЗ-0201

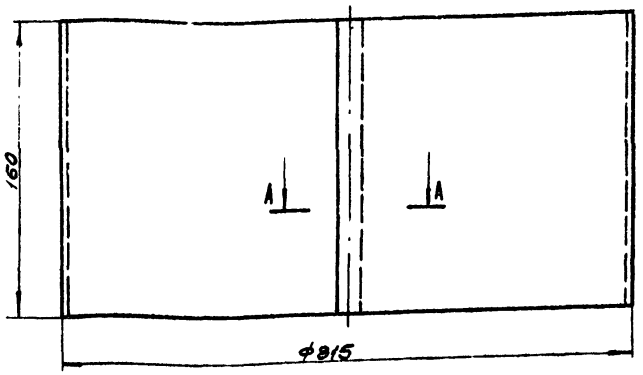

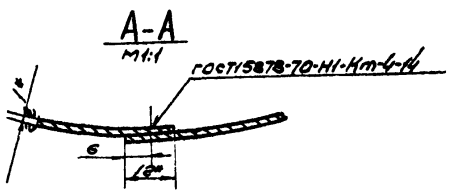

1* Размеры для справок

2. Длина развернутой детали 998мм

Изм.	Лист	№ докум.	Подп.	Дата	ВДУМЗ-0201	Лит.	Масса	Масштаб
Разраб.		Гвин			Обечайка	И	1,26	1:2
Пров.		Пронский				Лист	Листов 1	
Т.контр.		Пронский			Лист 81 ГОСТ 3680-57 3-III-Ст.3 кл. ГОСТ16523-70	ММСС СССР Главпромвентиляция ЛЦ Проектпромвентиляция		
Н.контр.		Пронский						
Утв.		Зейлинман						

Копировал: Формат: 11

ВДУМЗ-0202

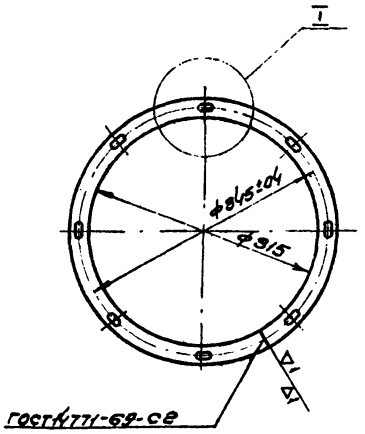

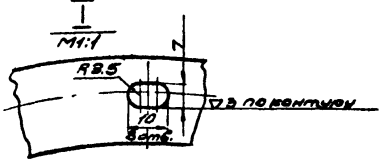

Длина развернутой детали -1068мм

Изм.	Лист	№ докум.	Подп.	Дата	ВДУМЗ-0202	Лит.	Масса	Масштаб
Разраб.		Гвин			Фланец	Н	0,88	
Пров.		Пронский				Лист	Листов 1	
Т.контр.		Пронский			Полоса 4×25 ГОСТ103-57 Ст.3 ГОСТ 535-58	ММСС СССР Главпромвентиляция ЛЦ Проектпромвентиляция		
Н.контр.		Пронский						
Утв.		Зейлинман						

Копировал: Формат: 11

ВДУМЗ-0203

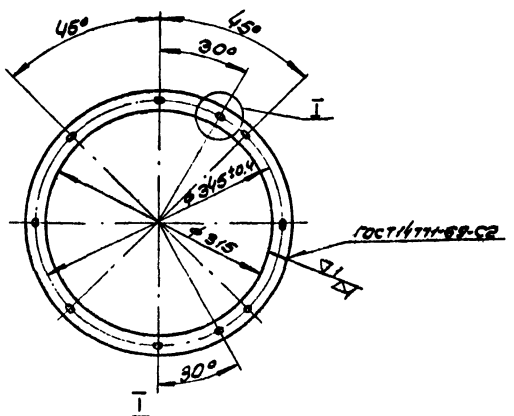

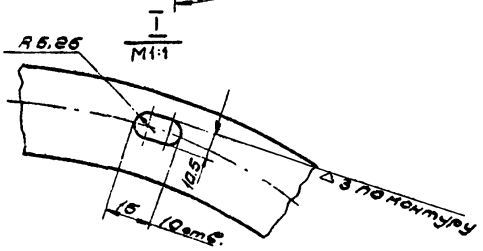

Длина развернутой детали -1068мм

Изм.	Лист	№ докум.	Подп.	Дата	ВДУМЗ-0203	Лит.	Масса	Масштаб
Разраб.		Гвин			Фланец	И	0,83	1:5
Пров.		Пронский				Лист	Листов 1	
Т.контр.		Пронский			Полоса 4×25 ГОСТ103-57 Ст.3 ГОСТ 535-58	ММСС СССР Главпромвентиляция ЛЦ Проектпромвентиляция		
Н.контр.		Пронский						
Утв.		Зейлинман						

Копировал: Формат: 11

ВДУМЗ-0001

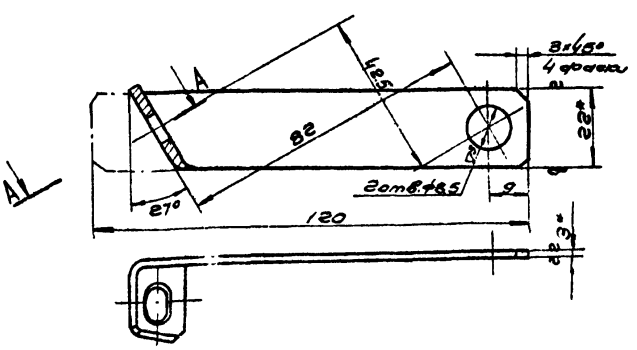

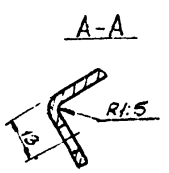

* Размеры для справок

Изм.	Лист	№ докум.	Подп.	Дата	ВДУМЗ-0001	Лит.	Масса	Масштаб
Разраб.		Гвин			Подвеска	И	0,065	1:1
Пров.		Пронский				Лист	Листов 1	
Т.контр.		Пронский			Лента 3×22 ГОСТ6009-57 Ст.3 ГОСТ 535-58	ММСС СССР Главпромвентиляция ЛЦ Проектпромвентиляция		
Н.контр.		Пронский						
Утв.		Зейлинман						

ВДУМ3-0301 СБ

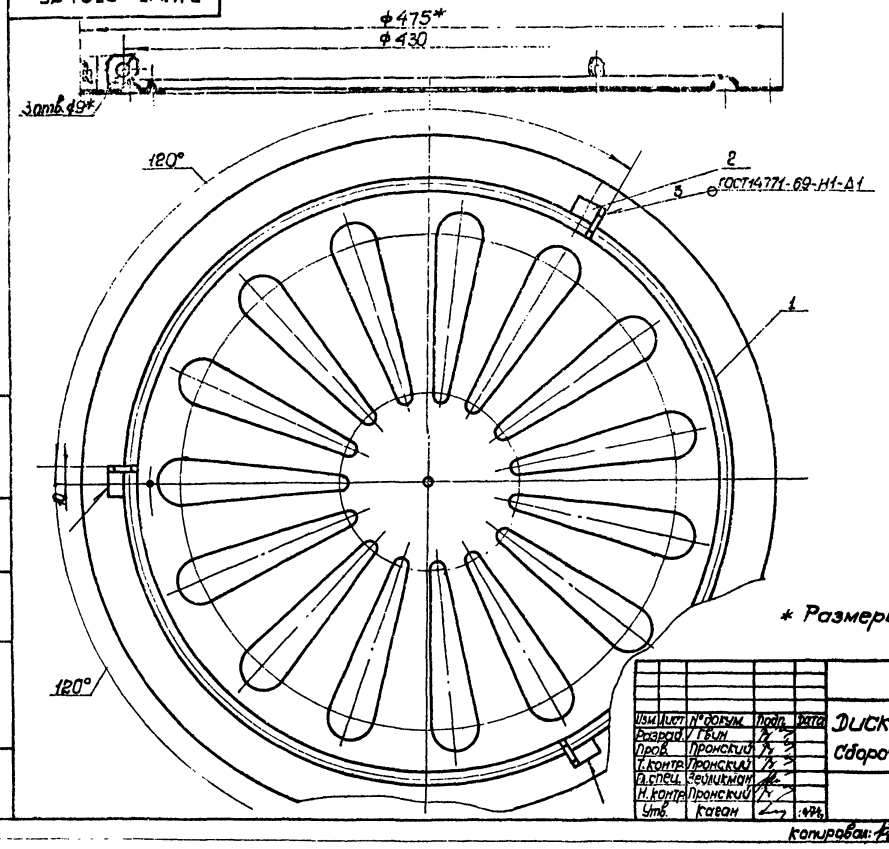

* Размеры для справок

Изм.	Лист	№ докум.	Подп.	Дата	ВДУМ3-0301 СБ	Лит.	Масса	Масштаб
Разраб.		Гвин			Диск нижний	И	1.28	1:2
Пров.		Пронский			Сборочный чертеж	Лист	Листов 1	
Т.контр.		Пронский				ММСС СССР Главпромвентиляция ПТпроектпромвентиляция		
Гл.спец.		Зейликман						
Н.контр.		Пронский						
Утв.		Каган						

Копировал: Формат: 12

Серия 1.494-19, выпуск 1

Подп. и дата | Взам. инв. № | Инв. № дубл. | Подп. и дата | Инв. № подл.

ВДУМ3-03СБ

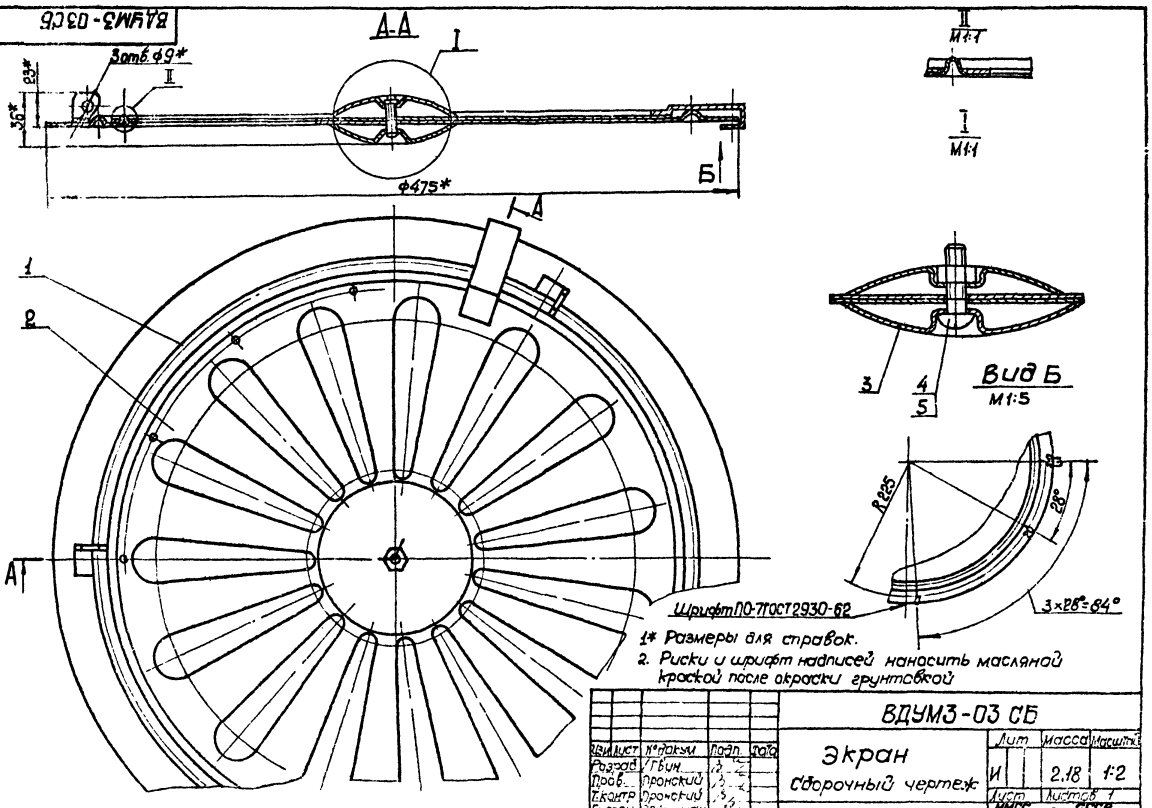

1* Размеры для справок.
2. Риски и шрифт надписей наносить масляной краской после окраски грунтовкой

Изм.	Лист	№ докум.	Подп.	Дата	ВДУМ3-03 СБ	Лит.	Масса	Масштаб
Разраб.		Гвин			Экран	И	2.18	1:2
Пров.		Пронский			Сборочный чертеж	Лист	Листов 1	
Т.контр.		Пронский				ММСС СССР Главпромвентиляция ПТпроектпромвентиляция		
Гл.спец.		Зейликман						
Н.контр.		Пронский						
Утв.		Каган						

Копировал:

Подп. и дата | Взам. инв. № | Инв. № дубл. | Подп. и дата | Инв. № подл.

Серия 1.494-19, Выпуск 1

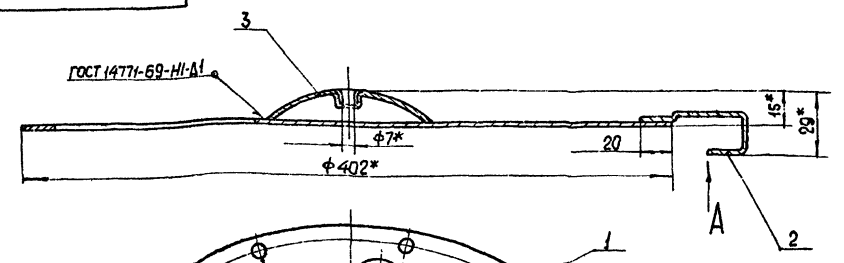

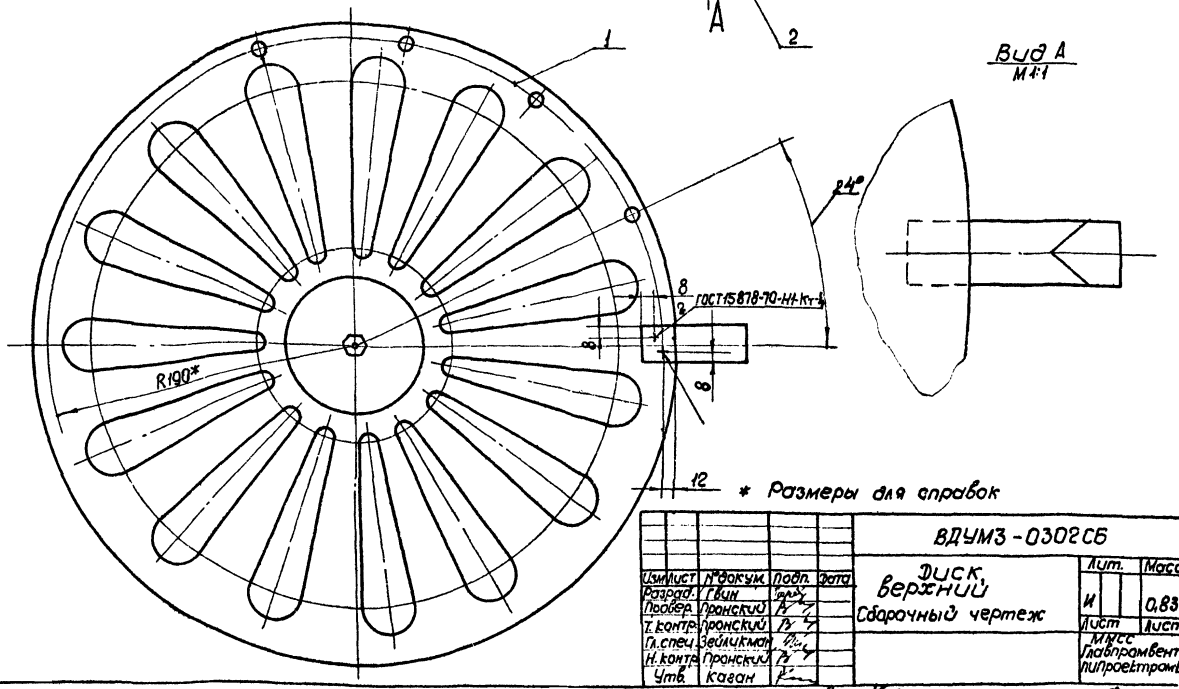

* Размеры для справок

Изм.	Лист	N докум.	Подп.	Дата
Разраб.		Гвин		
Провер.		Пронский		
Т. контр.		Пронский		
Гл. спец.		Зеликман		
Н. контр.		Пронский		
Утв.		Кавин		

ВДУМ3-0302 СБ

Диск верхний
Сборочный чертеж

Лит.	Масса	Масштаб
И	0,837	1:2
Лист	Листов 1	

МИССС СССР
Главпромвентиляция
ЛИПроектпромвентиляция

Копировал:

Формат: А2

Инв. № подл. | Подп. и дата | Взам. инв. № | Инв. № дубл. | Подп. и дата

ВДУМ3-030101

▽1 (▽)

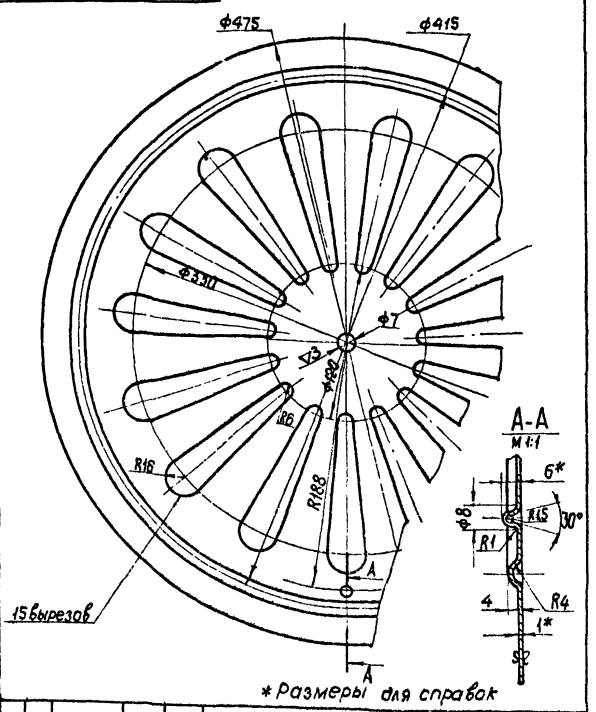

* Размеры для справок

Изм.	Лист	N докум.	Подп.	Дата
Разраб.		Гвин		
Пров.		Пронский		
Т. контр.		Пронский		
Н. контр.		Пронский		
		Зеликман		

ВДУМ3-030101

Диск

Лит.	Масса	Масштаб
И	1,23	1:2
Лист	Листов 1	

МИССС СССР
Главпромвентиляция
ЛИПроектпромвентиляция

Лист В1 ГОСТ 3680-57
3-Ш-Ст3 кп ГОСТ 16523-70

Копировал:

Формат: А1

Инв. № подл. | Подп. и дата | Взам. инв. № | Инв. № дубл. | Подп. и дата

ВДУМ3-030201

▽1 (▽)

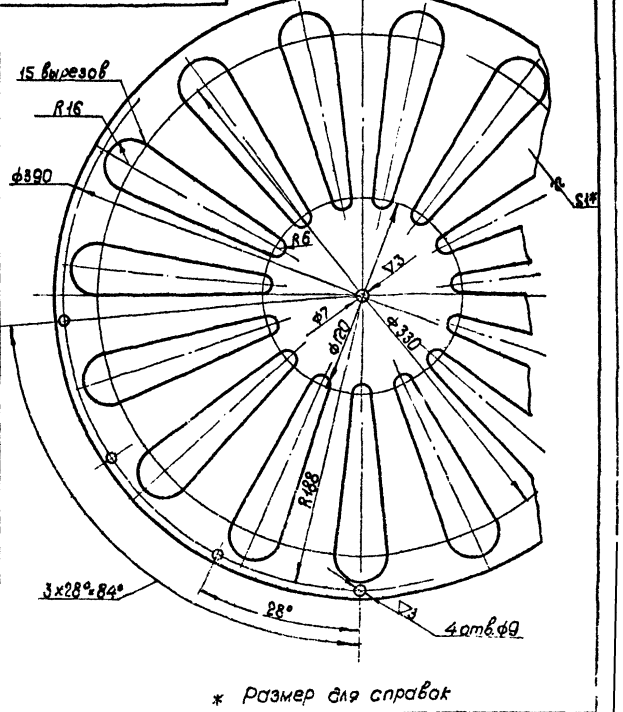

* Размер для справок

Изм.	Лист	N докум.	Подп.	Дата
Разраб.		Гвин		
Пров.		Пронский		
Т. контр.		Пронский		
Н. контр.		Пронский		
Утв.		Зеликман		

ВДУМ3-030201

Диск

Лит.	Масса	Масштаб
И	0,77	1:2
Лист	Листов 2	

МИССС СССР
Главпромвентиляция
ЛИПроектпромвентиляция

Лист В1 ГОСТ 3680-57
3-Ш-Ст3 кп ГОСТ 16523-70

Копировал:

Формат: А1

Инв. № подл. | Подп. и дата | Взам. инв. № | Инв. № дубл. | Подп. и дата

ВДУМ4 СБ

Серия 1494-19, Выпуск 1

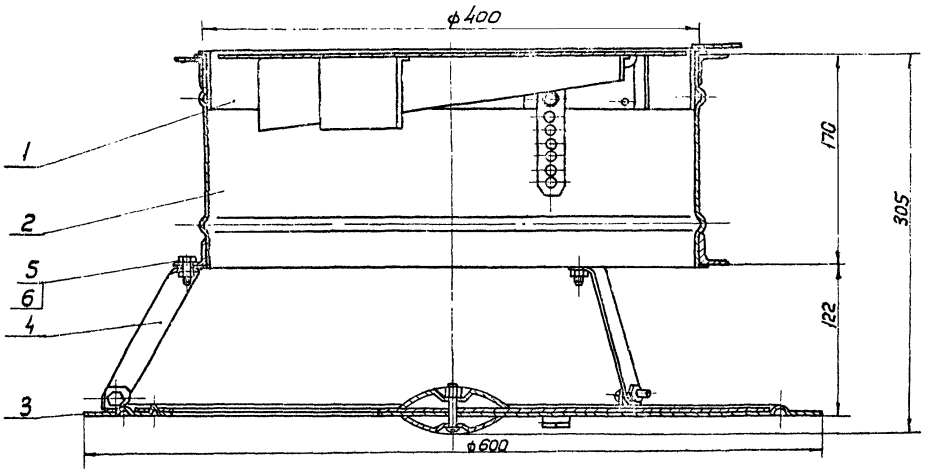

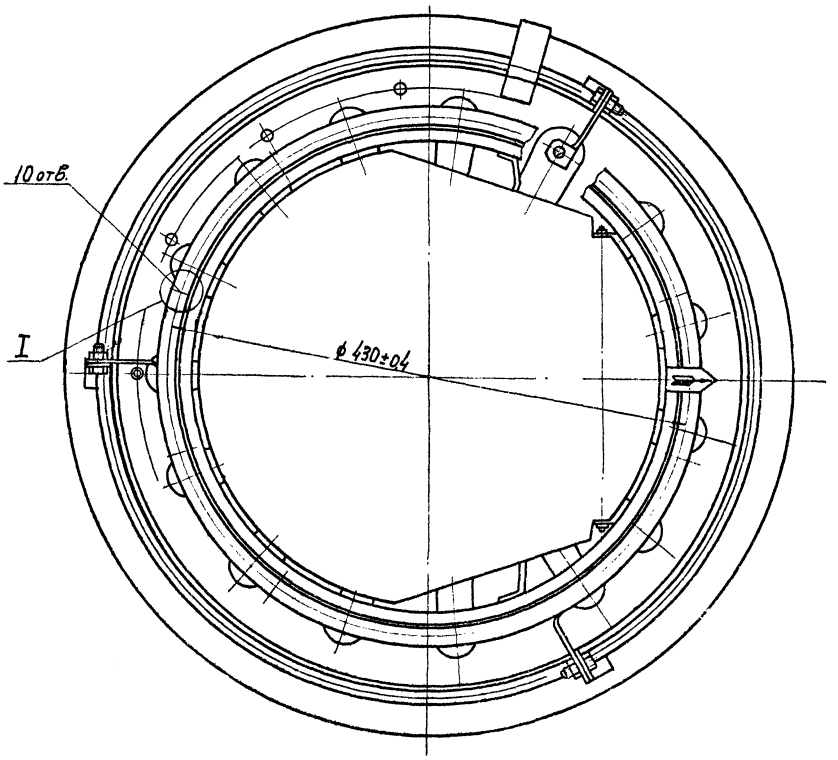

I повернуто
М1:1

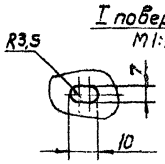

Размеры для справок

					ВДУМ4 СБ			
Изм.	Лист	№ докум.	Подп.	Дата	Воздухораспределитель ВДУМ Сборочный чертеж	Лит	Масса	Масштаб
Разраб.		Щеглова				И	10,6	1:2,5
Пров.		Пронский						
Т.контр.		Каган				Лист	Листов 1	
Нач.отд.		Бейзерман				ММСС СССР Главпромвентуляция ПИ Проектпромвентуляция		
Н.контр.		Зейликман						
Утв.		Гавза						

Копировал: Формат 22

Инв.№ подл. | Подп. и дата | Взам. инв.№ | Инв.№ дубл. | Подп. и дата

Серия 1.494-19, Выпуск 1

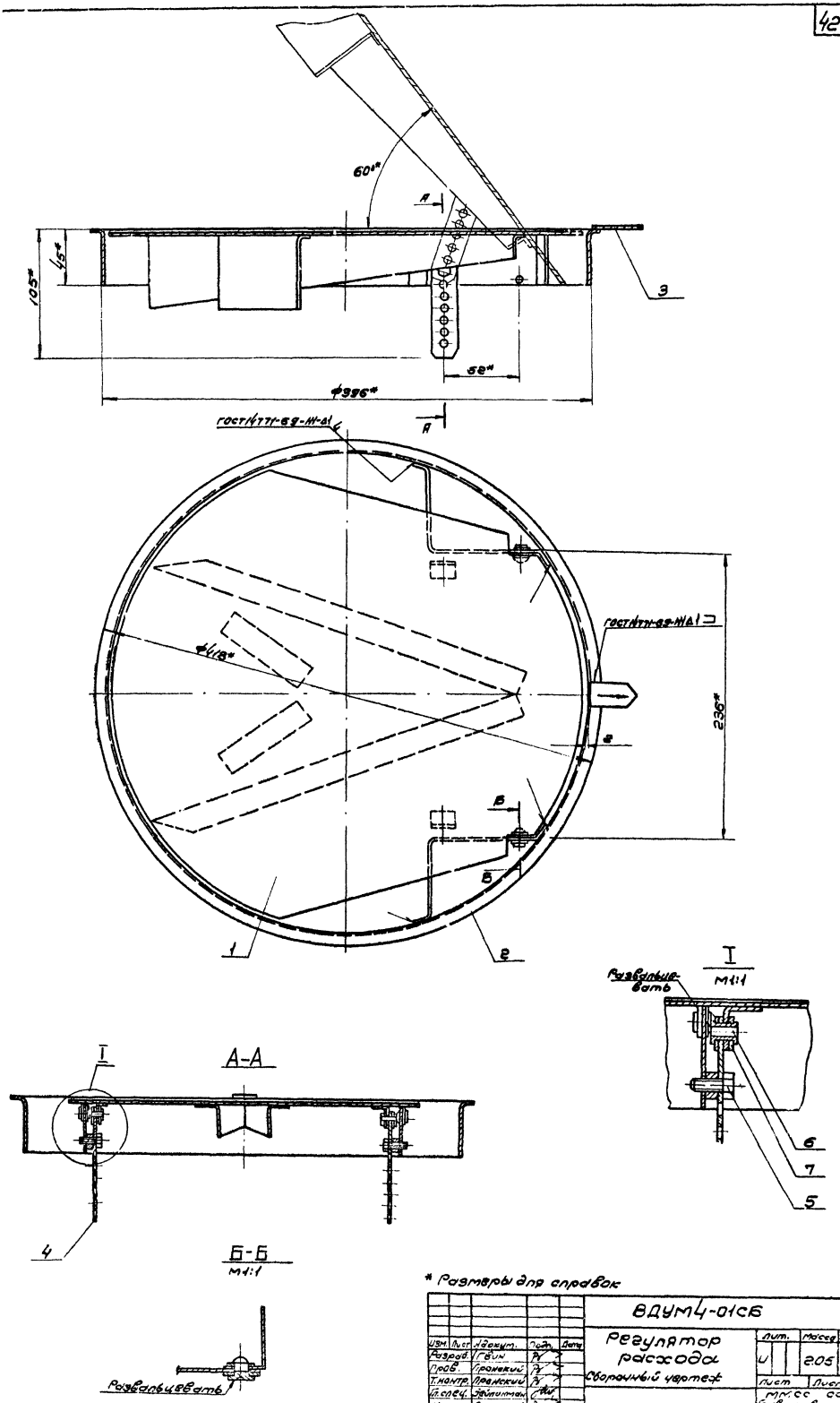

* Размеры для справок

					ВДУМ4-01СБ			
Изм.	Лист	Адокум.	Подп.	Дата	Регулятор расхода	Лит.	Масса	Масштаб
Разраб.		Гвин				И	2.05	1:2
Пров.		Пронский			Сборочный чертеж	Лист	Листов 1	
Т.контр.		Пронский				МГСС СССР Главпромвентиляция Ц.Проектпромвентиляция		
Гл.спец.		Зейлитман						
Н.контр.		Пронский						
Утв.		Катан						

Копировал: Шв

Формат: 22

Инв.№подл.	Подп. и дата	Взам.инв.№	Инв.№дубл.	Подп. и дата

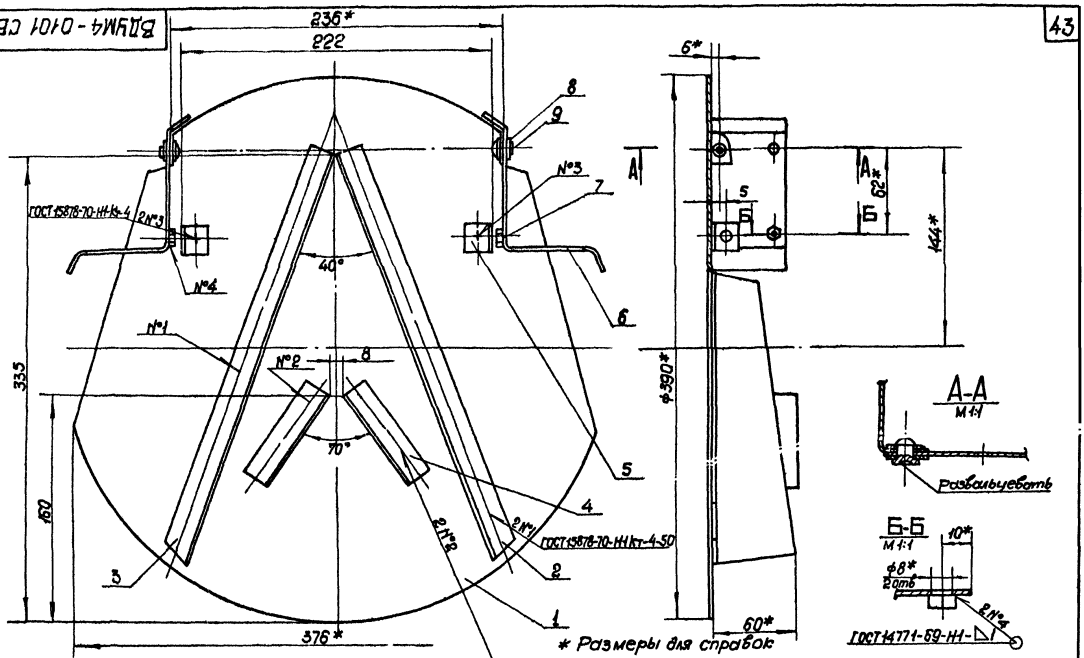

* Размеры для справок

Изм.	Лист	№ докум.	Подп.	Дата
Разраб.		Гвин		
Пров.		Пронский		
Т. контр.		Пронский		
Гл. спец.		Зейликман		
Н. контр.		Пронский		
Утв.		Коеан		

ВДУМ4-0101 СБ

Клапан

Сборочный чертеж

Лит.	Масса	Масштаб
И	1,4	1:2

Лист 1 Листов 1

ММСС СССР Главвентиляция ЦПроектвентиляция

Копировал:

Формат А2

Серия 1.494-19, выпуск 1

Инв. № подл. | Подп. и дата | Взам. инв. № | Инв. № дубл. | Подп. и дата

ВДУМ4-010101

▽1 (▽)

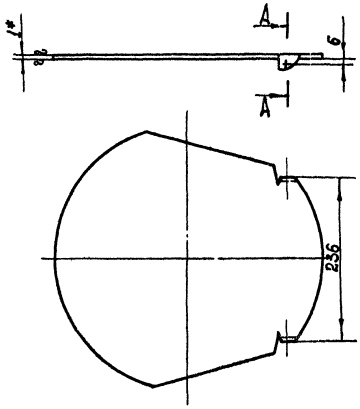

Развертка

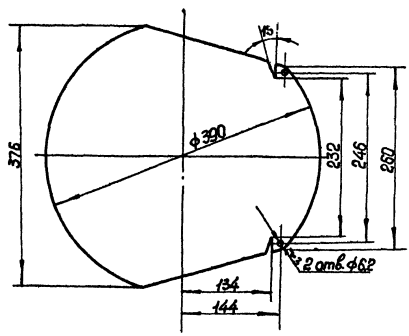

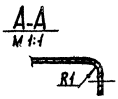

* Размер для справок

Изм.	Лист	№ докум.	Подп.	Дата
Разраб.		Гвин		
Пров.		Пронский		
Т. контр.		Пронский		
Н. контр.		Пронский		
Утв.		Зейликман		

ВДУМ4-010101

Полотно

Лист В1,0 ГОСТ 3580-57
3-В-Ст.3 кп ГОСТ 16523-70

Лит.	Масса	Масштаб
И	0,86	1:4

Лист 1 Листов 1

ММСС СССР Главвентиляция ЦПроектвентиляция

Копировал:

Формат А2

Инв. № подл. | Подп. и дата | Взам. инв. № | Инв. № дубл. | Подп. и дата

Серия 1.494-19, выпуск 1

ВДУМ4-010102

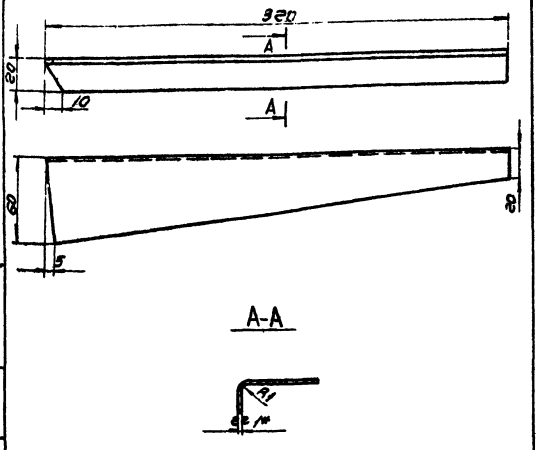

1*. Размер для справок.
2. Длина развернутой детали 78 мм

Изм.	Лист	№ докум.	Подп.	Дата	ВДУМ4-010102		
Разраб.		Гвин			Рассекатель	Лит.	Масса	Масштаб
Пров.		Пронский				U	0,15	1:2
Т.контр.		Пронский				Лист	Листов 1
Н.контр.		Пронский			Лист 81.0 ГОСТ 3680-57 3-III-Ст.Экп.ГОСТ 16528-70	ММСС СССР Главпромвентиляция ПШ Проектпромвентиляция	
Утв.		Зейликман					

Копировал: Ш Формат: 11

ВДУМ4-010103

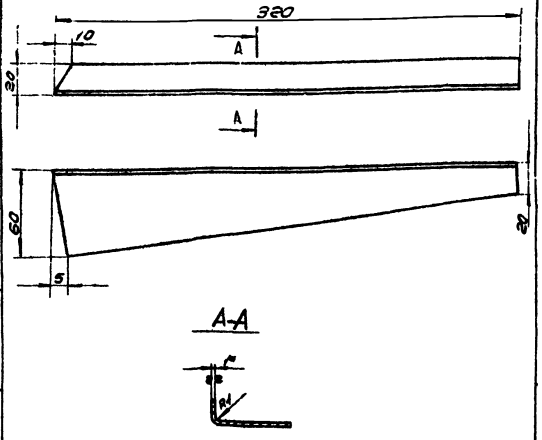

1.* Размер для справок.
2. Длина развернутой детали 78 мм.

Изм.	Лист	№ докум.	Подп.	Дата	ВДУМ4-010103		
Разраб.		Гвин			Рассекатель	Лит.	Масса	Масштаб
Пров.		Пронский				U	0,16	1:2
Т.контр.		Пронский				Лист	Листов 1
Н.контр.		Пронский			Лист 81.0 ГОСТ 3680-57 3-III-Ст.Экп.ГОСТ 16528-70	ММСС СССР Главпромвентиляция ПШ Проектпромвентиляция	
Утв.		Зейликман					

Копировал: Ш Формат: 11

ВДУМ4-010104

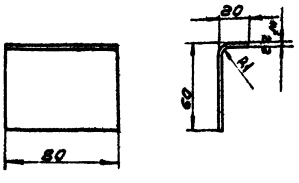

1.* Размер для справок.
2. Длина развернутой детали 78 мм.

Изм.	Лист	№ докум.	Подп.	Дата	ВДУМ4-010104		
Разраб.		Гвин			Рассекатель	Лит.	Масса	Масштаб
Пров.		Пронский				U	0,05	1:2
Т.контр.		Пронский				Лист	Листов 1
Н.контр.		Пронский			Лист 81.0 ГОСТ 3680-57 3-III-Ст.Экп.ГОСТ 16528-70	ММСС СССР Главпромвентиляция ПШ Проектпромвентиляция	
Утв.		Зейликман					

Копировал: Ш Формат: 11

ВДУМ-010105

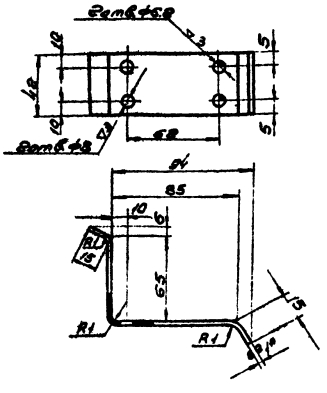

1* Размеры для справок.
2. Длина развернутой детали 178 мм

Изм.	Лист	№ докум.	Подп.	Дата	ВДУМ4-010105		
Разраб.		Гвин			Кронштейн	Лит.	Масса	Масштаб
Пров.		Пронский				U	0,06	1:2
Т.контр.		Пронский				Лист	Листов 1
Н.контр.		Пронский			Лист 81.0 ГОСТ 3680-57 3-III-Ст.Экп.ГОСТ 16528-70	ММСС СССР Главпромвентиляция ПШ Проектпромвентиляция	
Утв.		Зейликман					

Копировал: Ш Формат: 11

Серия 1.494-19, выпуск 1

ВДУМ-010001

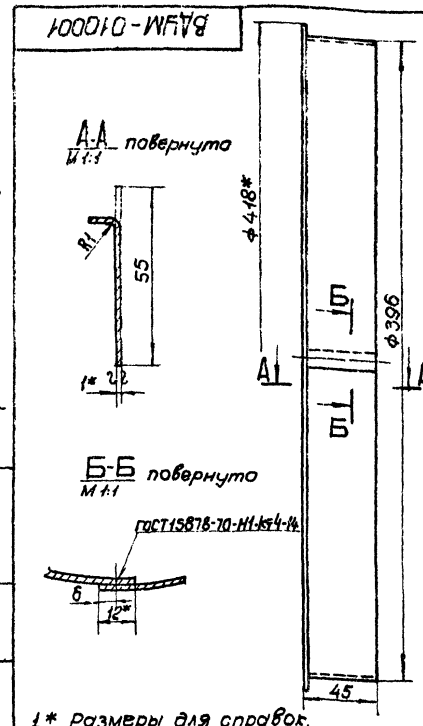

1.* Размеры для справок.
2. Длина развернутой детали 1253 мм

Изм.	Лист	№ докум.	Подп.	Дата
Разраб.		Щеглов		
Пров.		Пронский		
Т.контр.		Пронский		
Н.контр.		Пронский		
Утв.		Зейликман		

ВДУМ4-010001

Обечайка

Лит.	Масса	Масштаб
И	0,54	1:2

Лист | Листов 1

Лист В1 ГОСТ 3680-57
3-III-Ст3 кп ГОСТ 16523-70

ММСС СССР
Главпромвентиляция
ПИпроектпромвентиляция

Копировал: Формат: А1

ВДУМ4-0202

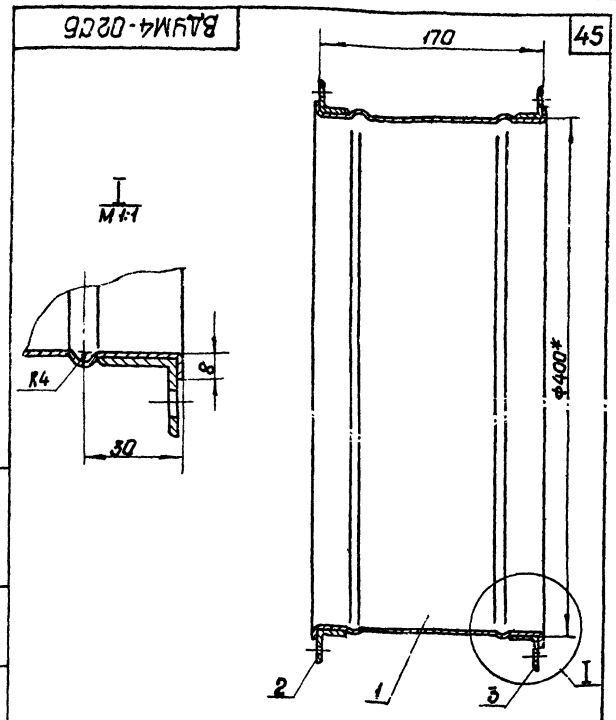

* Размеры для справок

Изм.	Лист	№ докум.	Подп.	Дата
Разраб.		Щеглова		
Пров.		Пронский		
Т.контр.		Пронский		
Гл.спец.		Зейликман		
Н.контр.		Пронский		
Утв.		Кагаан		

ВДУМ4-02СБ

Патрубок
Сборочный чертеж

Лит.	Масса	Масштаб
И	4,8	1:2,5

Лист | Листов 1

ММСС СССР
Главвентиляция
ПИпроектпромвентиляцияКопировал: Формат: А1

ВДУМ4-0201

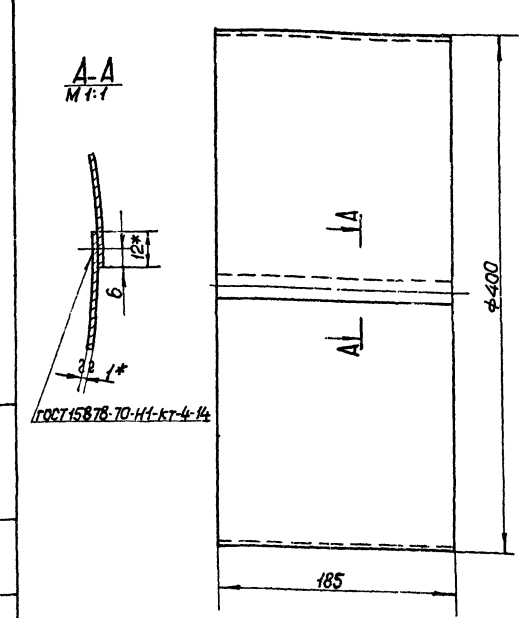

1* Размеры для справок.
2. Длина развернутой детали 1265 мм

Изм.	Лист	№ докум.	Подп.	Дата
Разраб.		Щеглов		
Пров.		Пронский		
Т.контр.		Пронский		
Н.контр.		Пронский		
Утв.		Зейликман		

ВДУМ4-0201

Обечайка

Лит.	Масса	Масштаб
И	1,84	1:2,5

Лист | Листов 1

Лист В1 ГОСТ 3680-57
3-III-Ст3 кп ГОСТ 16523-70

ММСС СССР
Главпромвентиляция
ПИпроектпромвентиляцияКопировал: Формат: А1

ВДУМ4-0202

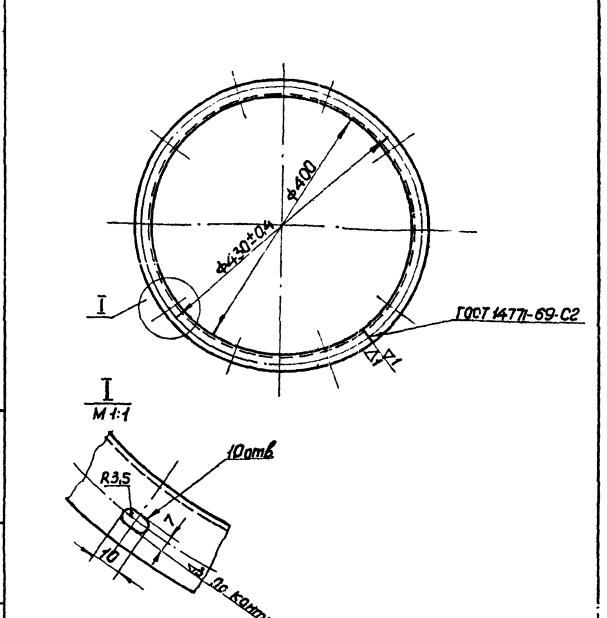

Длина развернутой детали 1302 мм.

Изм.	Лист	№ докум.	Подп.	Дата
Разраб.		Щеглов		
Пров.		Пронский		
Т.контр.		Пронский		
Н.контр.		Пронский		
Утв.		Зейликман		

ВДУМ4-0202

фланец

Лит.	Масса	Масштаб
И	1,46	1:5

Лист | Листов 1

Уголок Б-25х25х3 ГОСТ 8509-72.
Ст.3 ГОСТ 535-58

ММСС СССР
Главпромвентиляция
ПИпроектпромвентиляцияКопировал: Формат: А1

Серия 1.494-13, выпуск 1

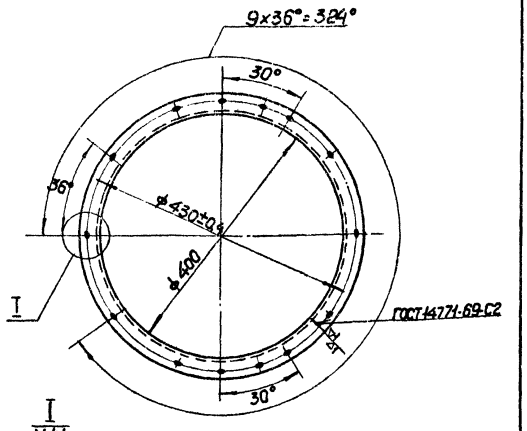

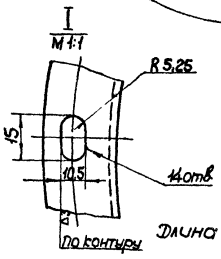

Длина развернутой детали 1302 мм

Изм.	Лист	№ докум.	Подп.	Дата
Разраб.		Щеглова		
Пров.		Пронский		
Т.контр.		Пронский		
Н.контр.		Пронский		
Утв.		Вейликман		

ВДУМ4-0203

Фланец

Лит.	Масса	Масштаб
И	1,46	1:5

Лист | Листов 1

Уголок Б-25×25×3 ГОСТ 8509-72
Ст.3 ГОСТ 535-58

ММСС СССР
Главпромвентиляция
ПИПроектпромвентиляция

Копировал: Формат: 11

Инв.№ подл. | Подп. и дата | Взам.инв.№ | Инв.№ дубл. | Подп. и дата

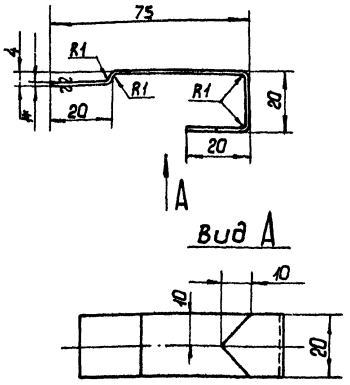

1 * Размер для справок.

2. Длина развернутой детали 113,5 мм.

Изм.	Лист	№ докум.	Подп.	Дата
Разраб.		Щеглова		
Пров.		Пронский		
Т.контр.		Пронский		
Н.контр.		Пронский		
Утв.		Вейликман		

ВДУМ2-030202

Стрелка

Лит.	Масса	Масштаб
И	0,017	1:1

Лист | Листов 1

Лист В1 ГОСТ 3680-57
3-III-Ст.3 кп. ГОСТ 16523-70

ММСС СССР
Главпромвентиляция
ПИПроектпромвентиляция

Копировал: Формат: 11

Инв.№ подл. | Подп. и дата | Взам.инв.№ | Инв.№ дубл. | Подп. и дата

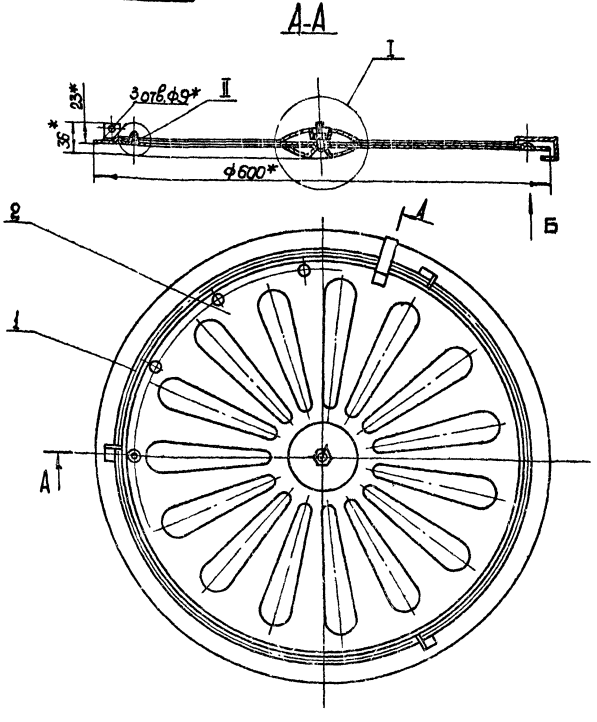

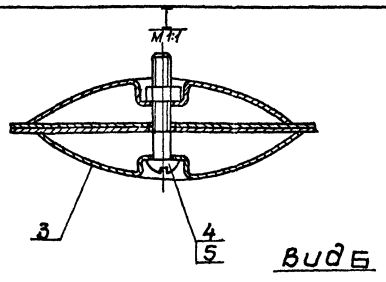

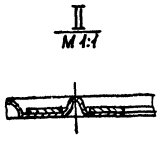

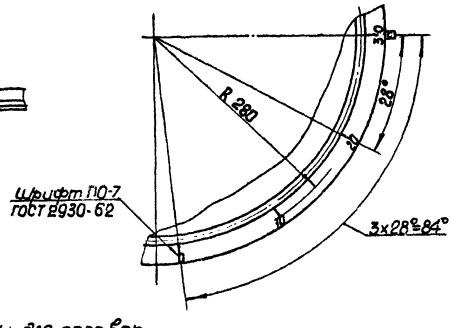

1. * Размеры для справок

2. Риски и шрифт надписей наносить масляной краской после окраски грунтовкой

Изм.	Лист	№ докум.	Подп.	Дата
Разраб.		Щеглова		
Пров.		Пронский		
Т.контр.		Пронский		
Гл.спец.		Вейликман		
Н.контр.		Пронский		
Утв.		Каган		

ВДУМ4-03СБ

Экран
сборочный чертеж

Лит.	Масса	Масштаб
И	3,5	1:5

Лист | Листов 1

ММСС СССР
Главпромвентиляция
ПИПроектпромвентиляция

Копировал: Формат: 12

Инв.№ подл. | Подп. и дата | Взам.инв.№ | Инв.№ дубл. | Подп. и дата

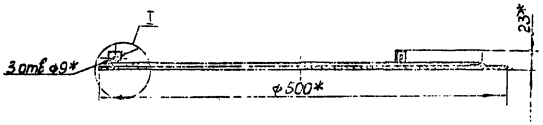

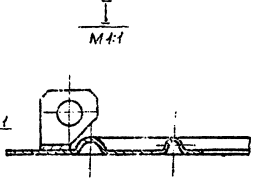

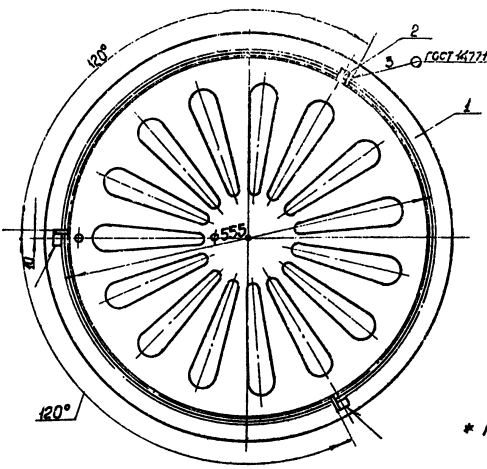

* Размеры для справок

						ВДУМ4-0301 СБ			
Изм.	Лист	№ докум.	Подп.	Дата	Диск нижний	Лит.	Масса	Масштаб	
Разраб.		Цветкова			Сборочный чертеж	И	2,05	1:4	
Пров.		Пронский				Лист	Листов 1		
Т.контр.		Пронский				МИСС СССР Госкомвентиляция Проектпромвентиляция			
Гл.спец.		Белицкая							
Н.контр.		Пронский							
Утв.		Кокин							

Копировал: Ягг Формат А2

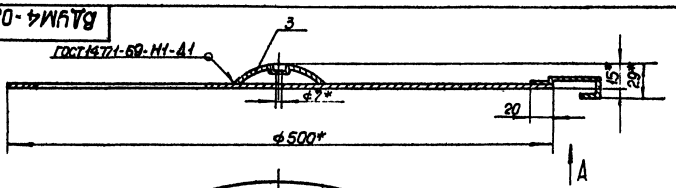

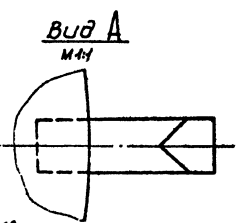

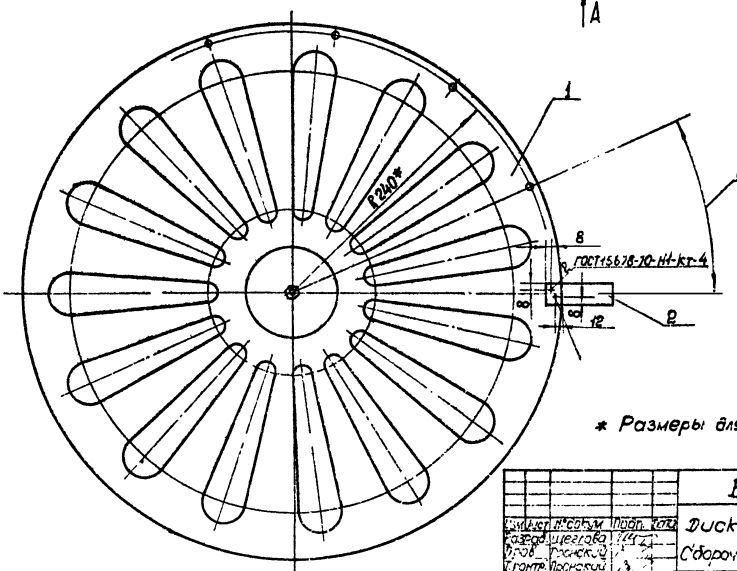

* Размеры для справок

						ВДУМ4-0302 СБ			
Изм.	Лист	№ докум.	Подп.	Дата	Диск верхний	Лит.	Масса	Масштаб	
Разраб.		Цветкова			Сборочный чертеж	И	1,37	1:2,5	
Пров.		Пронский				Лист	Листов 1		
Т.контр.		Пронский				МИСС СССР Госкомвентиляция Проектпромвентиляция			
Гл.спец.		Белицкая							
Н.контр.		Пронский							
Утв.		Кокин							

Копировал: Ягг

Серия 1.494-19, выпуск 1

ВДУМ4-030101

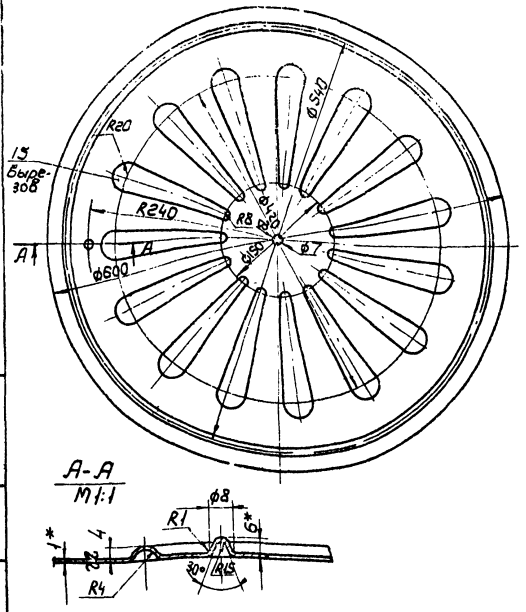

*Размеры для справок.

Изм.	Лист	№ докум.	Подп.	Дата	ВДУМ4-030101	Лит.	Масса	Масштаб
Разраб.		Щеглова			Диск	И	2,0	1:4
Пров.		Пронский				Лист	Листов 1	
Т. контр.		Пронский			Лист 81 ГОСТ 3680-57 3-III-Ст.3 кп ГОСТ 16523-70	МССС СССР Главпромвентиляция ПИ Проектпромвентиляция		
Н. контр.		Пронский						
Утв.		Зейликман						

Копировал: Ф. — Формат: 11

ВДУМ4-030201

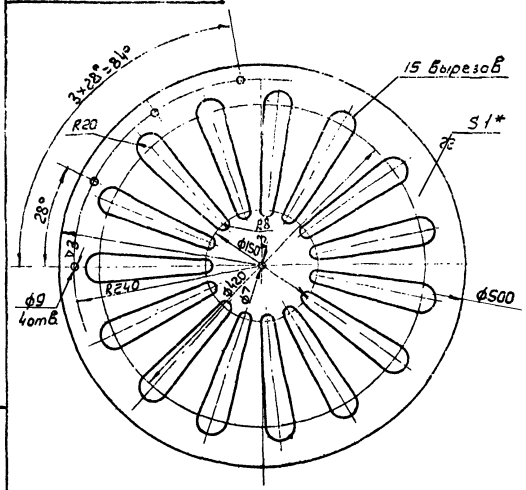

* Размер для справок.

Изм.	Лист	№ докум.	Подп.	Дата	ВДУМ4-030201	Лит.	Масса	Масштаб
Разраб.		Щеглова			Диск	И	1,3	1:4
Пров.		Пронский				Лист	Листов 1	
Т. контр.		Пронский			Лист 81 ГОСТ 3680-57 3-III-Ст.3 кп ГОСТ 16523-70	МССС СССР Главпромвентиляция ПИ Проектпромвентиляция		
Н. контр.		Пронский						
Утв.		Зейликман						

Копировал: Ф. — Формат: 11

ВДУМ4-0001

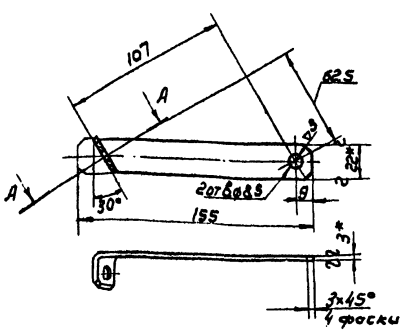

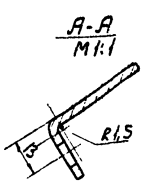

* Размеры для справок.

Изм.	Лист	№ докум.	Подп.	Дата	ВДУМ4-0001	Лит.	Масса	Масштаб
Разраб.		Щеглова			Подвеска	И	0,075	1:2
Пров.		Пронский				Лист	Листов 1	
Т. контр.		Пронский			Лента 3×22 ГОСТ 6009-57 Ст3 ГОСТ 535-58	МССС СССР Главпромвентиляция ПИ Проектпромвентиляция		
Н. контр.		Пронский						
Утв.		Зейликман						

Копировал: Ф. — Формат: 11

ВДУМ5-0001

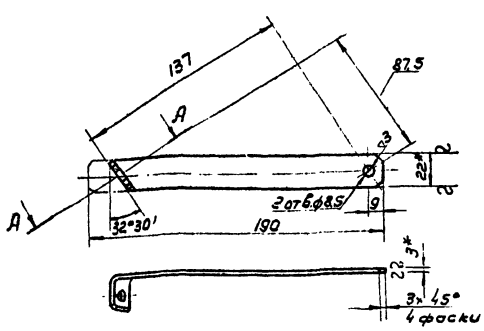

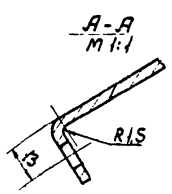

* Размеры для справок.

Изм.	Лист	№ докум.	Подп.	Дата	ВДУМ5-0001	Лит.	Масса	Масштаб
Разраб.		Меняева			Подвеска	И	0,1	1:2
Пров.		Пронский				Лист	Листов 1	
Т. контр.		Пронский			Лента 3×22 ГОСТ 6009-57 Ст3 ГОСТ 535-58	МССС СССР Главпромвентиляция ПИ Проектпромвентиляция		
Н. контр.		Пронский						
Утв.		Зейликман						

Копировал: Ф. — Формат:

ВДУМ5 СБ

Серия 1.494-19, выпуск 1

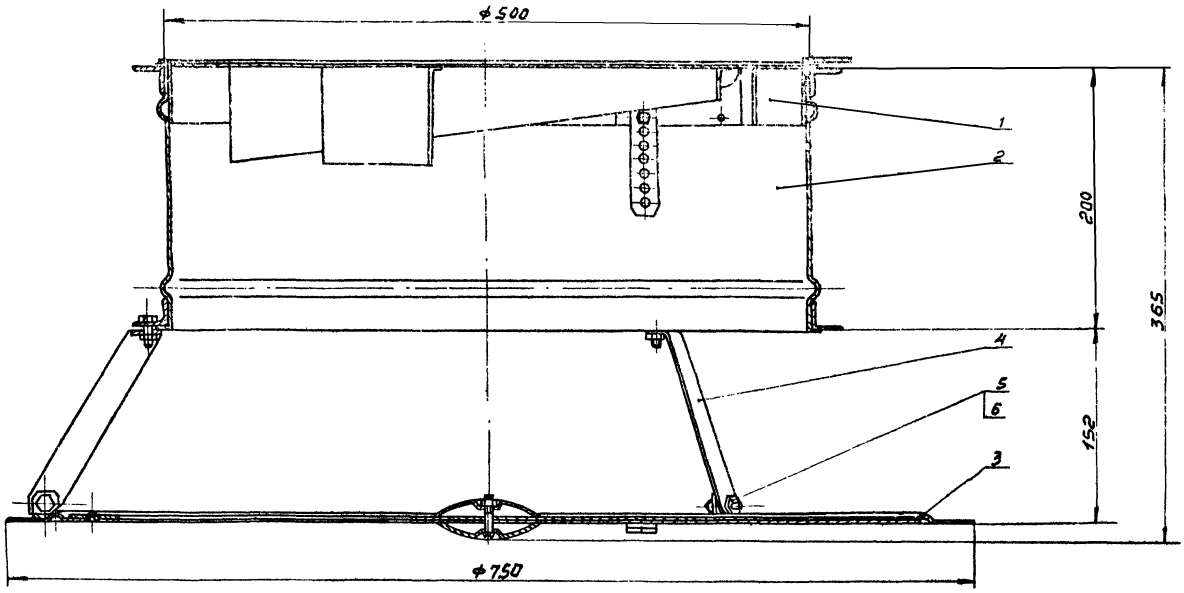

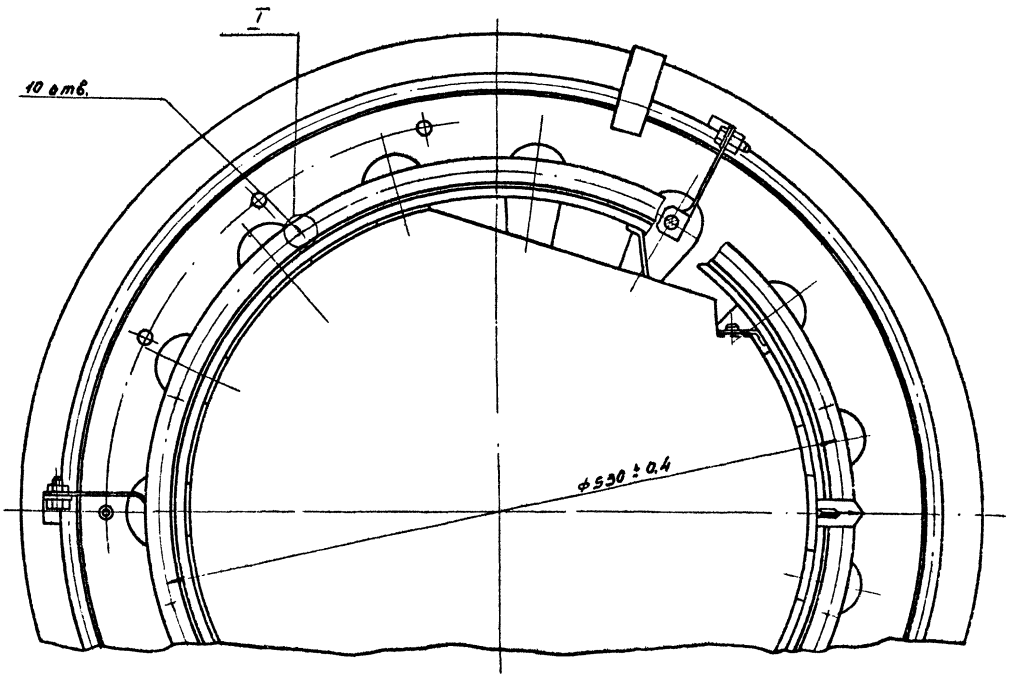

I повернуто
М1:1

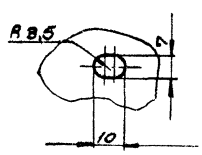

Размеры для справок

					ВДУМ5 СБ			
Изм.	Лист	№ докум.	Подп.	Дата	Воздухораспределитель ВДУМ Сборочный чертеж	Лит.	Масса	Масштаб
Разраб.		Щеглова				И	15.3	1:2,5
Пров.		Пронский				Лист	Листов: 1	
Т.контр.		Каган				МНСС СССР Главпромвентиляция		
Нач.отд.		Бейзерман						
Н.контр.		Рейцкман						
Утв.		Гобза						

Копировал:

Инв. № подл. | Подп. и дата | Взам. инв. № | Инв. № дубл. | Подп. и дата

ВДУМ 5-01 СБ

Серия 1.494-19, выпуск 1

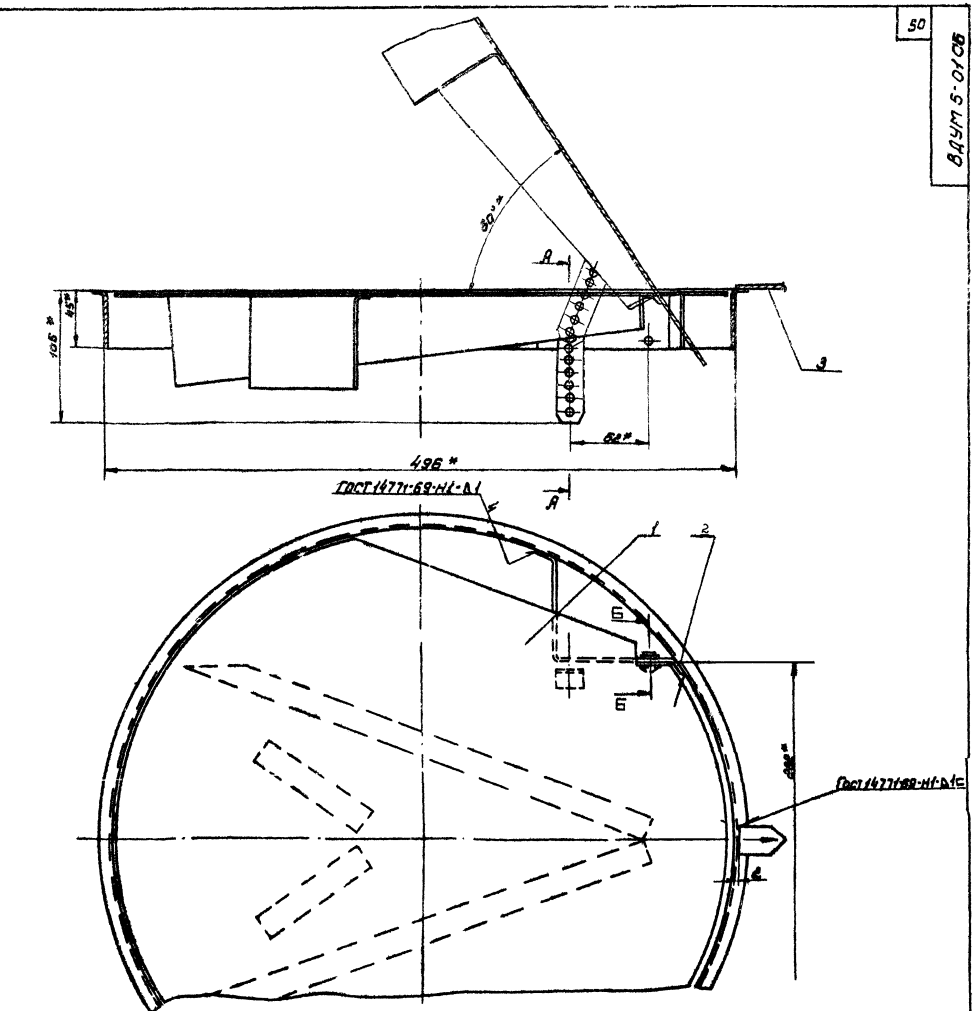

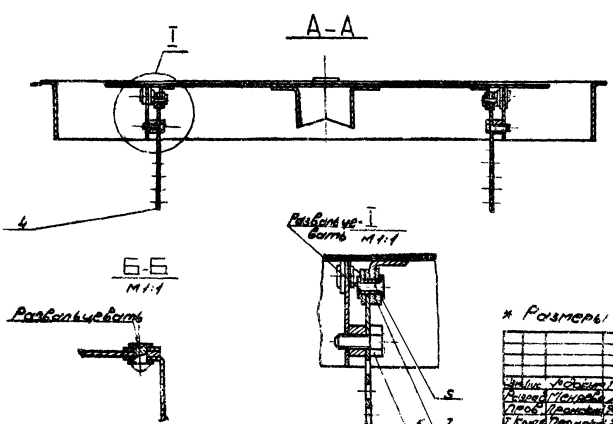

* Размеры для справок.

				ВДУМ 5-01 СБ			
Изм.	Лист	№ докум.	Подп.	Регулятор расхода сборочный чертеж	Лит.	Масса	Масштаб
Разраб.		Менеров			Ц	3,0	1:2
Пров.		Пронский			Лист	Листов 1	
Т. Контр.		Пронский			ММСО СССР Гос. Промвентиляция ЛИ Проектпромвентиляция		
Н. Контр.		Пронский					
Утв.		Каган					

Копировал: Ал-

Формат 22

ВДУМ5-0101СБ

Серия 1.494-19, выпуск 1

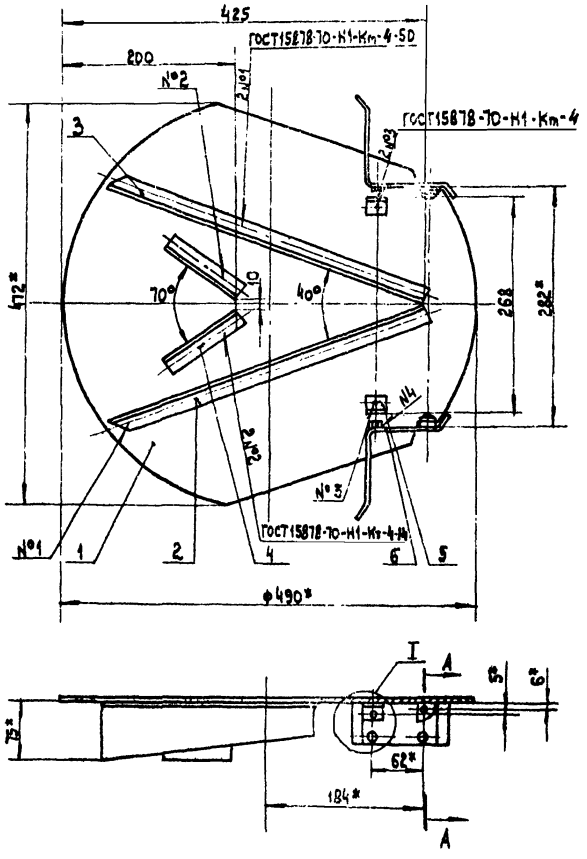

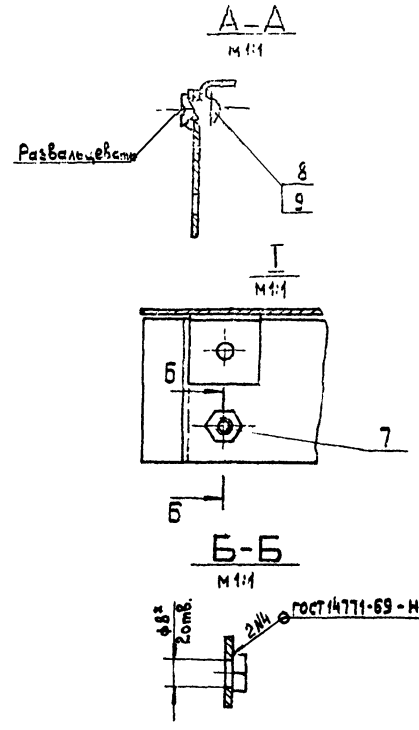

* Размеры для справок.

Изм.	Лист	№ докум.	Подп.	Дата
Разраб.		Меняева		
Пров.		Пронский		
Т.контр.		Пронский		
Гл.спец.		Зейликман		
Н.контр.		Пронский		
Утв.		Каган		

ВДУМ5-0101СБ

Клапан

Сборочный чертеж

Лит.	Масса	Масштаб
И	2,2	1:4

Лист | Листов 1

МИСС СССР Главпромвентиляция ПиПроектпромвентиляцИя

Копировал: [illegible] Формат: 12

Инв.№подл. | Подп. и дата | Взам.инв.№ | Инв.№дубл. | Подп. и дата

ВДУМ5-010101

▽1 (▽)

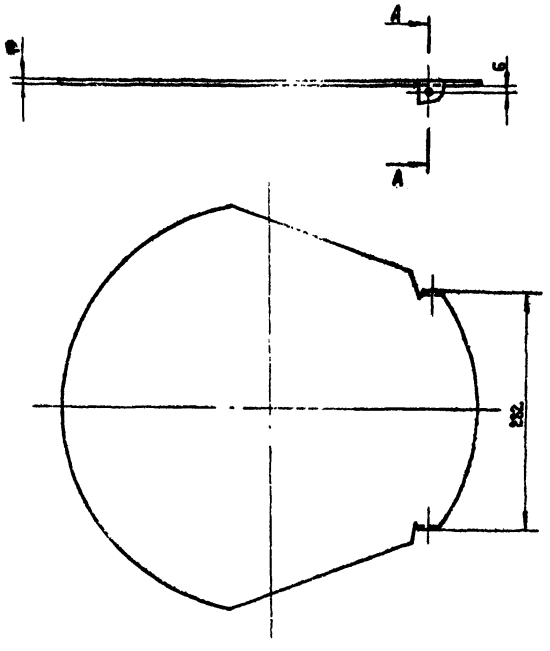

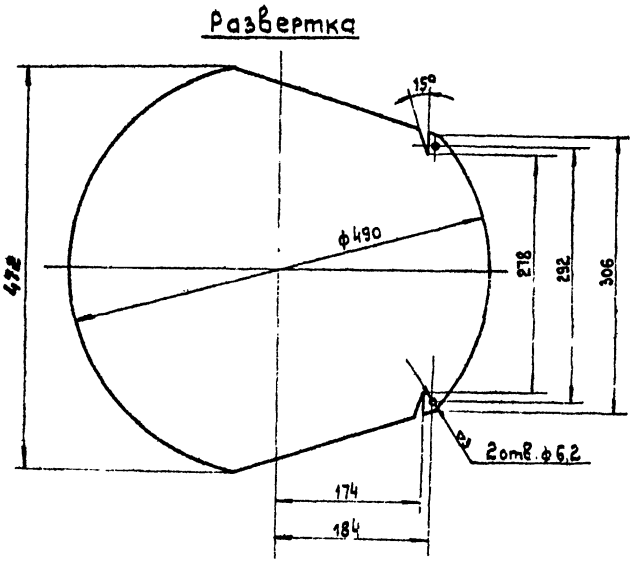

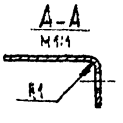

* Размеры для справок.

Изм.	Лист	№ докум.	Подп.	Дата
Разраб.		Меняева		
Пров.		Пронский		
Т.контр.		Пронский		
Н.контр.		Пронский		
Утв.		Каган		

ВДУМ5-010101

Полотно

Лит.	Масса	Масштаб
И	1,4	1:4

Лист | Листов 1

Лист В1,0 ГОСТ 3680-57 / 3-Ц-Ст.3 ГОСТ 16523-70

МИСС СССР Главпромвентиляция ПиПроектпромвентиляцИя

Копировал: [illegible]

Инв.№подл. | Подп. и дата | Взам.инв.№ | Инв.№дубл. | Подп. и дата

Серия 1.494-19, выпуск 1

ВДУМ5-010102

▽1(▽)

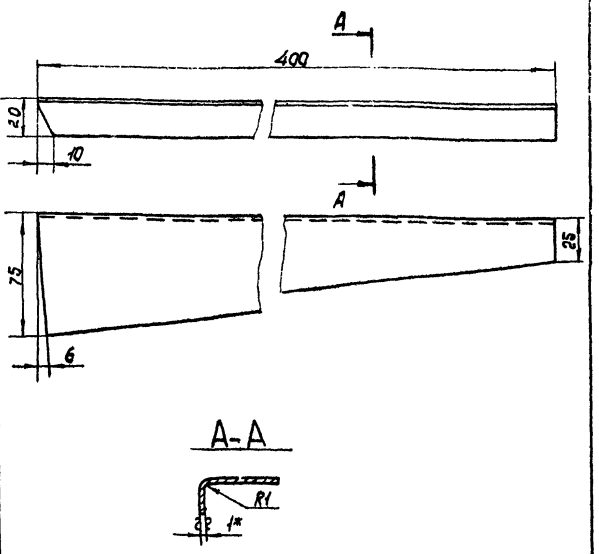

1.* Размер для справок

2. Длина развернутой детали 93мм

Изм.	Лист	№ докум.	Подп.	Дата	ВДУМ5-010102	Лит.	Масса	Масштаб
Разраб.		Меняева			Рассекатель	И	0,23	1:2
Пров.		Пронский				Лист	Листов 1	
Т.контр.		Пронский						
Н.контр.		Пронский			Лист В1.0 ГОСТ 3680-57 3-III-Ст.3 кп. ГОСТ16523-70	ММСС СССР Главпромвентиляция ЛИПроектпромвентиляция		
Утв.		Зейликман						

Инв. № подл. | Подп. и дата | Взам. инв. № | Инв. № дубл. | Подп. и дата

Копировал: Формат: 11

ВДУМ5-010103

▽1(▽)

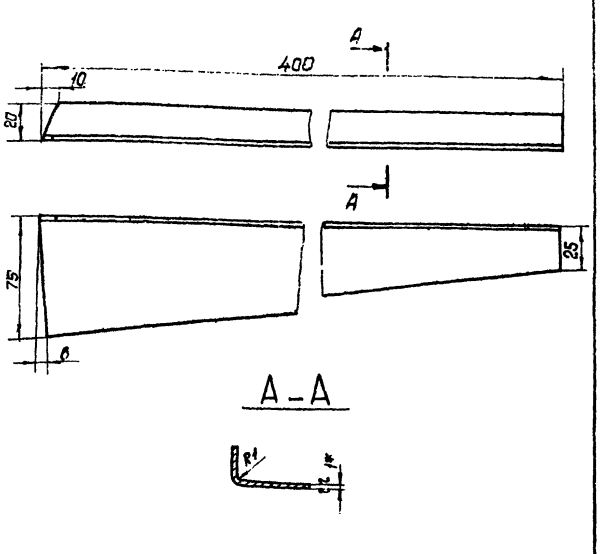

1.* Размер для справок.

2. Длина развернутой детали 93мм.

Изм.	Лист	№ докум.	Подп.	Дата	ВДУМ5-010103	Лит.	Масса	Масштаб
Разраб.		Меняева			Рассекатель	И	0,23	1:2
Пров.		Пронский				Лист	Листов 1	
Т.контр.		Пронский						
Н.контр.		Пронский			Лист В1.0 ГОСТ 3680-57 3-III-Ст.3 кп. ГОСТ16523-70	ММСС СССР Главпромвентиляция ЛИПроектпромвентиляция		
Утв.		Зейликман						

Инв. № подл. | Подп. и дата | Взам. инв. № | Инв. № дубл. | Подп. и дата

Копировал: Формат: 11

ВДУМ5-010104

▽1(▽)

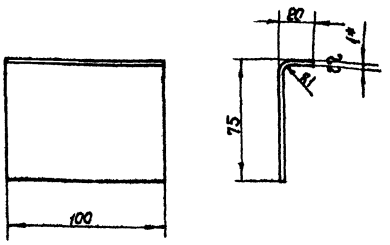

1.* Размер для справок

2. Длина развернутой детали 93 мм

Изм.	Лист	№ докум.	Подп.	Дата	ВДУМ5-010104	Лит.	Масса	Масштаб
Разраб.		Меняева			Рассекатель	И	0,074	1:2
Пров.		Пронский				Лист	Листов 1	
Т.контр.		Пронский						
Н.контр.		Пронский			Лист В1.0 ГОСТ 3680-57 3-III-Ст.3 кп. ГОСТ16523-70	ММСС СССР Главпромвентиляция ЛИПроектпромвентиляция		
Утв.		Зейликман						

Инв. № подл. | Подп. и дата | Взам. инв. № | Инв. № дубл. | Подп. и дата

Копировал: Формат: 11

ВДУМ5-010105

▽1(▽)

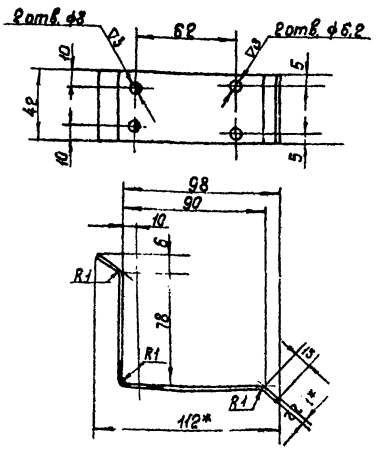

1.* Размеры для справок

2. Длина развернутой детали 195мм.

Изм.	Лист	№ докум.	Подп.	Дата	ВДУМ5-010105	Лит.	Масса	Масштаб
Разраб.		Меняева			Кронштейн	И	0,065	1:2
Пров.		Пронский				Лист	Листов 1	
Т.контр.		Пронский						
Н.контр.		Пронский			Лист В1.0 ГОСТ 3680-57 3-III-Ст.3 кп. ГОСТ16523-70	ММСС СССР Главпромвентиляция ЛИПроектпромвентиляция		
Утв.		Зейликман						

Инв. № подл. | Подп. и дата | Взам. инв. № | Инв. № дубл. | Подп. и дата

Копировал: Формат: 11

ВДУМ5-0206

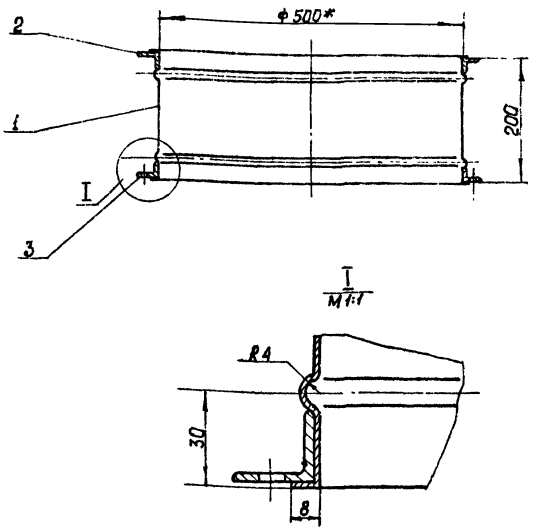

* Размеры для справок

Изм.	Лист	№ докум.	Подп.	Дата	
Разраб.		Меняева			ВДУМ5-0206
Пров.		Пронский			Патрубок
Т.контр.		Пронский			Лит. И; Масса 6,3; Масштаб 1:5
Н.контр.		Пронский			Лист; Листов 1
Утв.		Зеликман			ММСС СССР Главпромвентиляция ЦПроектпромвентиляция

Копировал: Формат: А4

ВДУМ5-0201

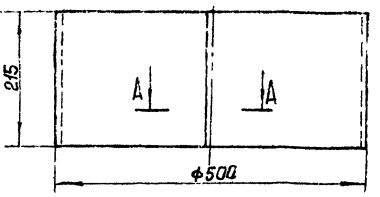

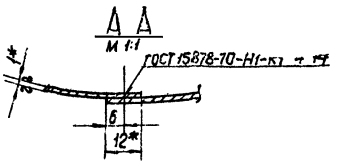

1* Размеры для справок.

2. Длина развернутой детали 1580 мм

Изм.	Лист	№ докум.	Подп.	Дата	
Разраб.		Меняева			ВДУМ5-0201
Пров.		Пронский			Обечайка
Т.контр.		Пронский			Лит. И; Масса 2,66; Масштаб 1:5
Н.контр.		Пронский			Лист; Листов 1
Утв.		Зеликман			ММСС СССР Главпромвентиляция ЦПроектпромвентиляция

Лист В.1.0 ГОСТ 3680-57
3-III-Ст.3 кп ГОСТ 16523-70

Копировал: Формат: А4

ВДУМ5-0202

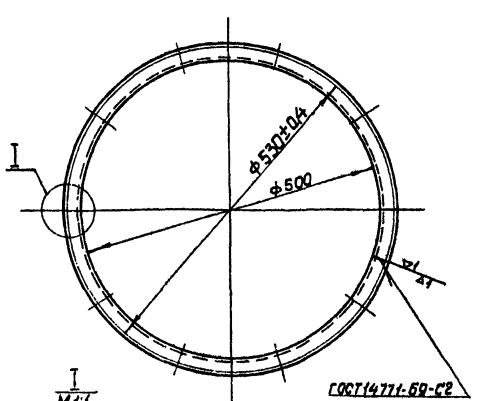

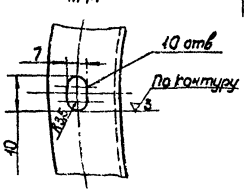

Длина развернутой детали 1616 мм

Изм.	Лист	№ докум.	Подп.	Дата	
Разраб.		Меняева			ВДУМ5-0202
Пров.		Пронский			Фланец
Т.контр.		Пронский			Лит. И; Масса 1,81; Масштаб 1:5
Н.контр.		Пронский			Лист; Листов 1
Утв.		Зеликман			ММСС СССР Главпромвентиляция ЦПроектпромвентиляция

Уголок Б-25×25×3 ГОСТ 8509-72
Ст.3 ГОСТ 535-58

Копировал: Формат: А4

ВДУМ5-0203

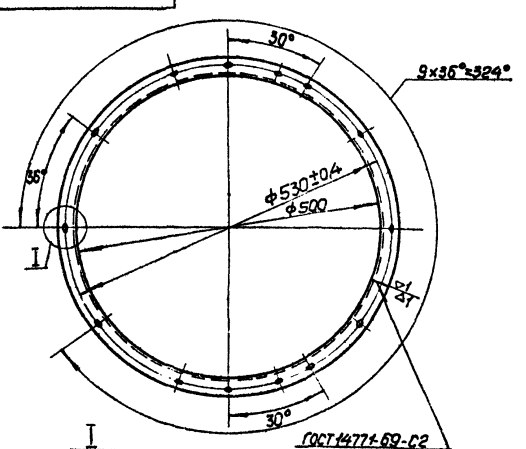

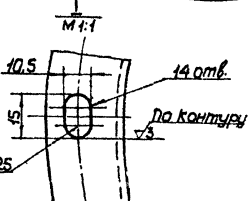

Длина развернутой детали 1616 мм.

Изм.	Лист	№ докум.	Подп.	Дата	
Разраб.		Меняева			ВДУМ5-0203
Пров.		Пронский			Фланец
Т.контр.		Пронский			Лит. И; Масса 1,8; Масштаб 1:5
Н.контр.		Пронский			Лист; Листов 1
Утв.		Зеликман			ММСС СССР Главпромвентиляция ЦПроектпромвентиляция

Уголок Б-25×25×3 ГОСТ 8509-72
Ст.3 ГОСТ 535-58

Копировал: Формат: А4

Серия 1.494-19, выпуск 1

ВДУМ5-030201

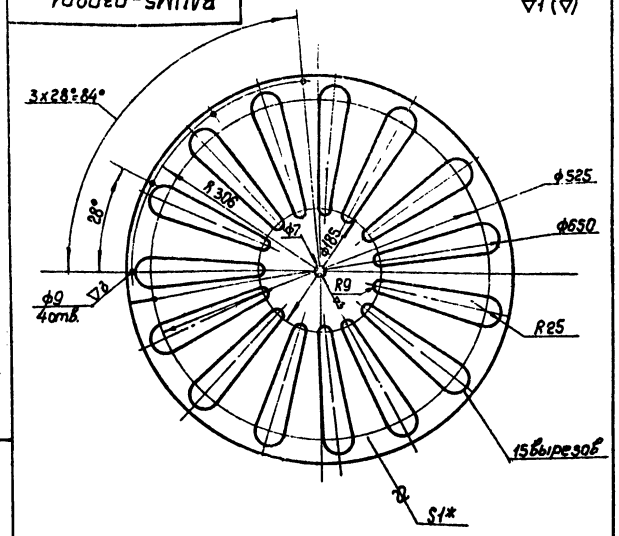

* Размер для справок

Изм.	Лист	№ докум.	Подп.	Дата	ВДУМ5-030201	Лит.	Масса	Масштаб
Разраб.		Гвин			Диск	И	2,29	1:5
Пров.		Пронский				Лист	Листов 1	
Т.контр.		Пронский			Лист В1 ГОСТ 3680-57 3-II-Ст.3 кп. ГОСТ 16523-70	ММСС СССР Главпромвентиляция ЦПроектпромвентиляция		
Н.контр.		Пронский						
Утв.		Зейликман						

Копировал: Формат: 11

ВДУМ5-030101

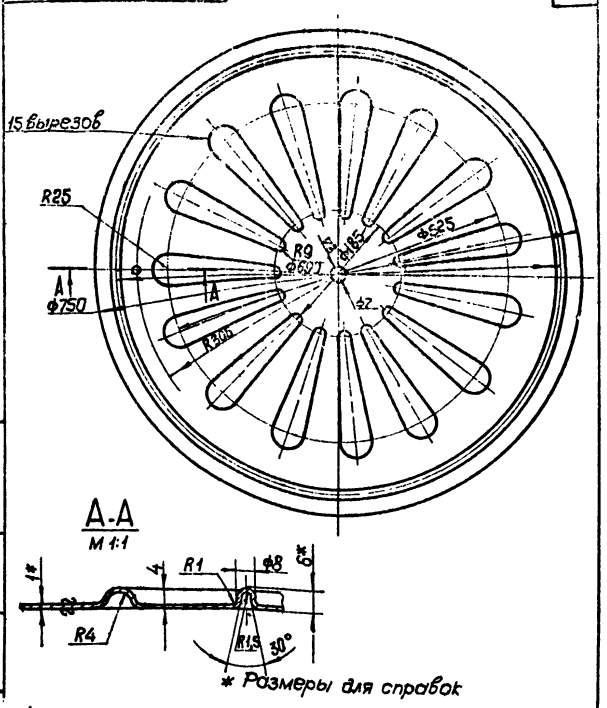

* Размеры для справок

Изм.	Лист	№ докум.	Подп.	Дата	ВДУМ5-030101	Лит.	Масса	Масштаб
Разраб.		Гвин			Диск	И	3,11	1:5
Пров.		Пронский				Лист	Листов 1	
Т.контр.		Пронский			Лист В1 ГОСТ 3680-57 3-II-Ст.3 кп. ГОСТ 16523-70	ММСС СССР Главпромвентиляция ЦПроектпромвентиляция		
Н.контр.		Пронский						
Утв.		Зейликман						

Копировал: Формат: 11

ВДУМ5-03СБ

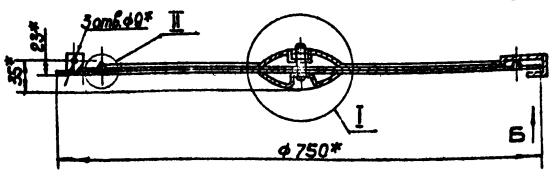

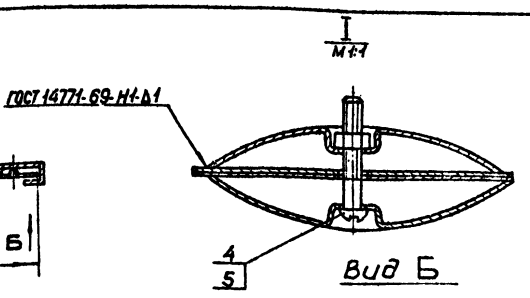

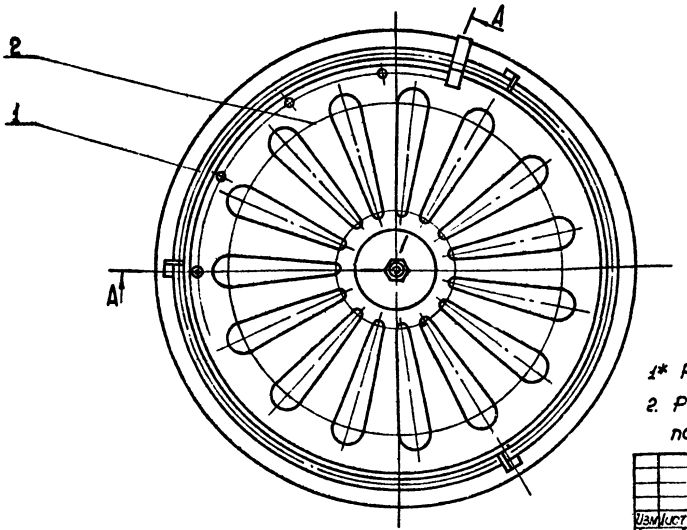

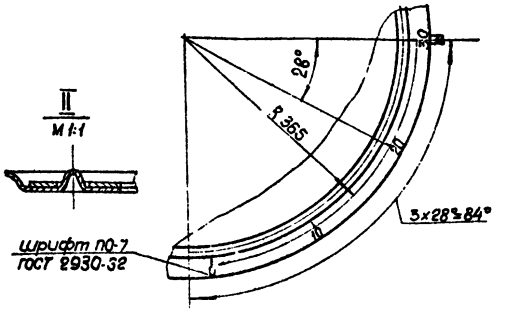

1* Размеры для справок.

2. Риски и шрифт наносить масляной краской после окраски грунтовкой.

Изм.	Лист	№ докум.	Подп.	Дата	ВДУМ5 03СБ	Лит.	Масса	Масштаб
Разраб.		Меняева			Экран	И	5,6	1:5
Пров.		Пронский			Сборочный чертеж	Лист	Листов 1	
Т.контр.		Пронский				ММСС СССР Главпромвентиляция ЦПроектпромвентиляция		
Гл.спец.		Зейликман						
Н.контр.		Пронский						
Утв.		Косан						

Копировал:

ВДУМ5-0301 СБ

Серия 1.494-19, выпуск 1

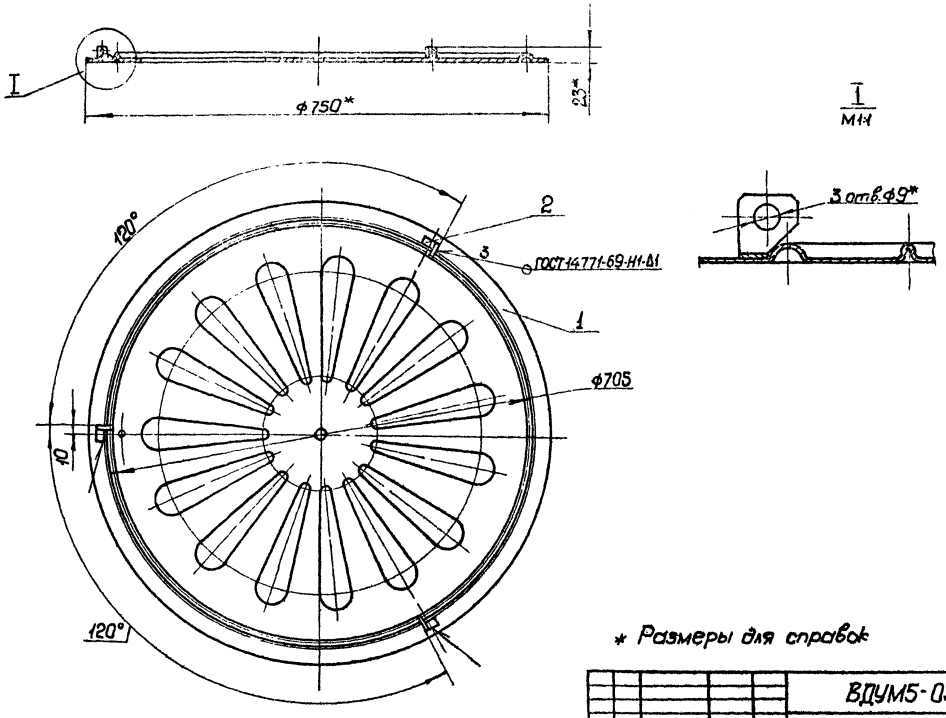

* Размеры для справок

					ВДУМ5-0301 СБ			
Изм	Лист	№ докум.	Подп.	Дата	Диск нижний Сборочный чертеж	Лит.	Масса	Масштаб
Разраб.		Меняева				И	3,16	1:5
Пров.		Пронский				Лист	Листов 1	
Т.контр.		Пронский				ММСС СССР Главпромвентиляция ПиПроектпромвентиляцИ		
Гл.спец.		Зейликман						
Н.контр.		Пронский						
Утв.		Каган						

Копировал: Формат: 12

Инв.№ подл. | Подп. и дата | Взам.инв.№ | Инв.№ дубл. | Подп. и дата

ВДУМ5-0302 СБ

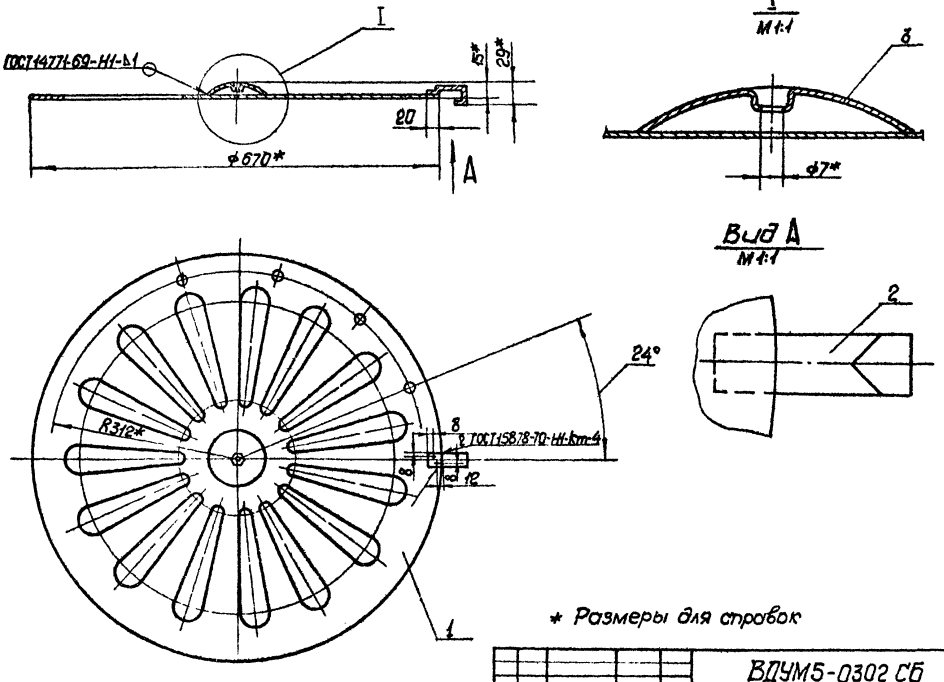

* Размеры для справок

					ВДУМ5-0302 СБ			
Изм	Лист	№ докум.	Подп.	Дата	Диск верхний Сборочный чертеж	Лит.	Масса	Масштаб
Разраб.		Меняева				И	2,35	1:5
Пров.		Пронский				Лист	Листов 1	
Т.контр.		Пронский				ММСС СССР Главпромвентиляция ПиПроектпромвентиляцИ		
Гл.спец.		Зейликман						
Н.контр.		Пронский						
Утв.		Каган						

Копировал: Формат: 12

Инв.№ подл. | Подп. и дата | Взам.инв.№ | Инв.№ дубл. | Подп. и дата

Серия 1.494-19, выпуск 1

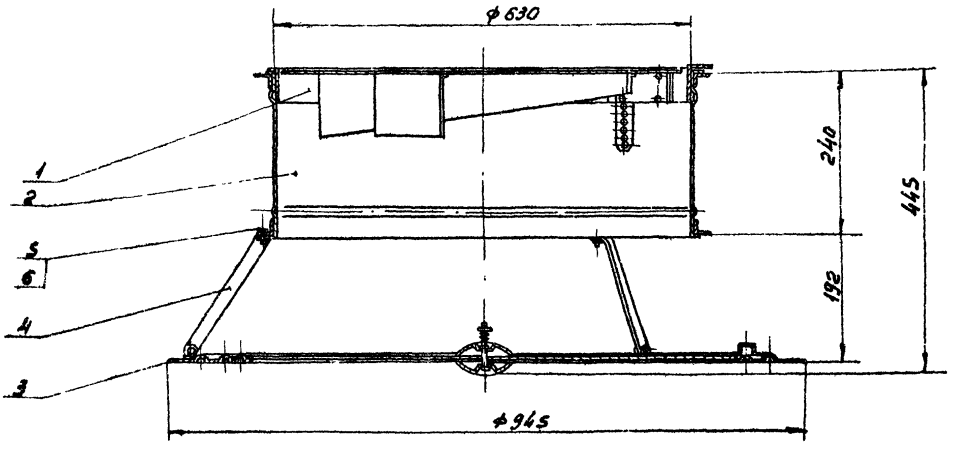

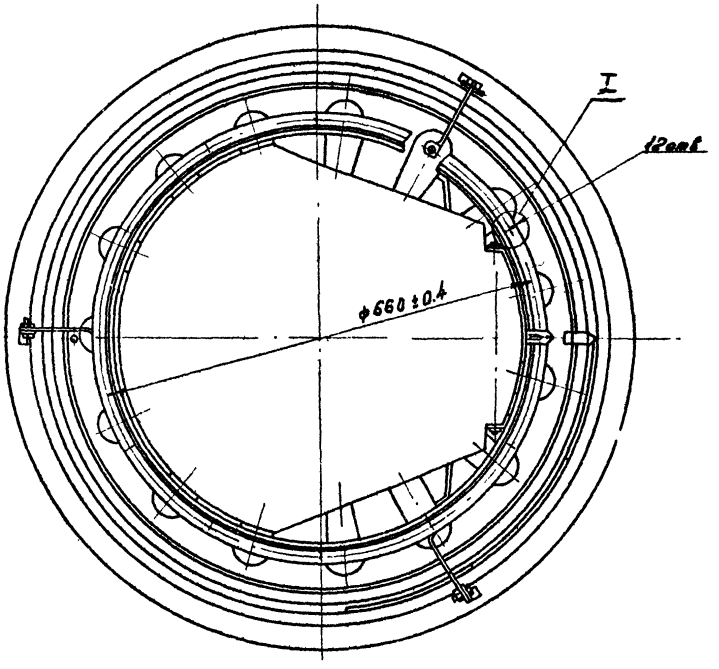

I повернуто
М1:1

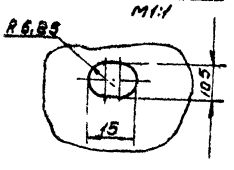

Размеры для справок.

					ВДУМБ СБ			
Изм	Лист	№ докум	Подп	Дата	Воздухораспределитель ВДУМ Сборочный чертеж	Лит	Масса	Масштаб
Разраб.		Щеглова				И	26.2	1:5
Пров.		Пронскиц				Лист	Листов 1	
Т.контр.		Каган				МНСС СССР Главпромвентиляция ГИ Проект. Сантехнич.		
Нач.отд		Бейзерман						
Н.контр		Пейсман						
Утв		Гобза						

Инв № подл | Подп и дата | Взам инв № | Инв № дубл | Подп и дата

Копировал

Формат: 22

ВАУМБ-01СБ

Серия 1.494-19, выпуск 1

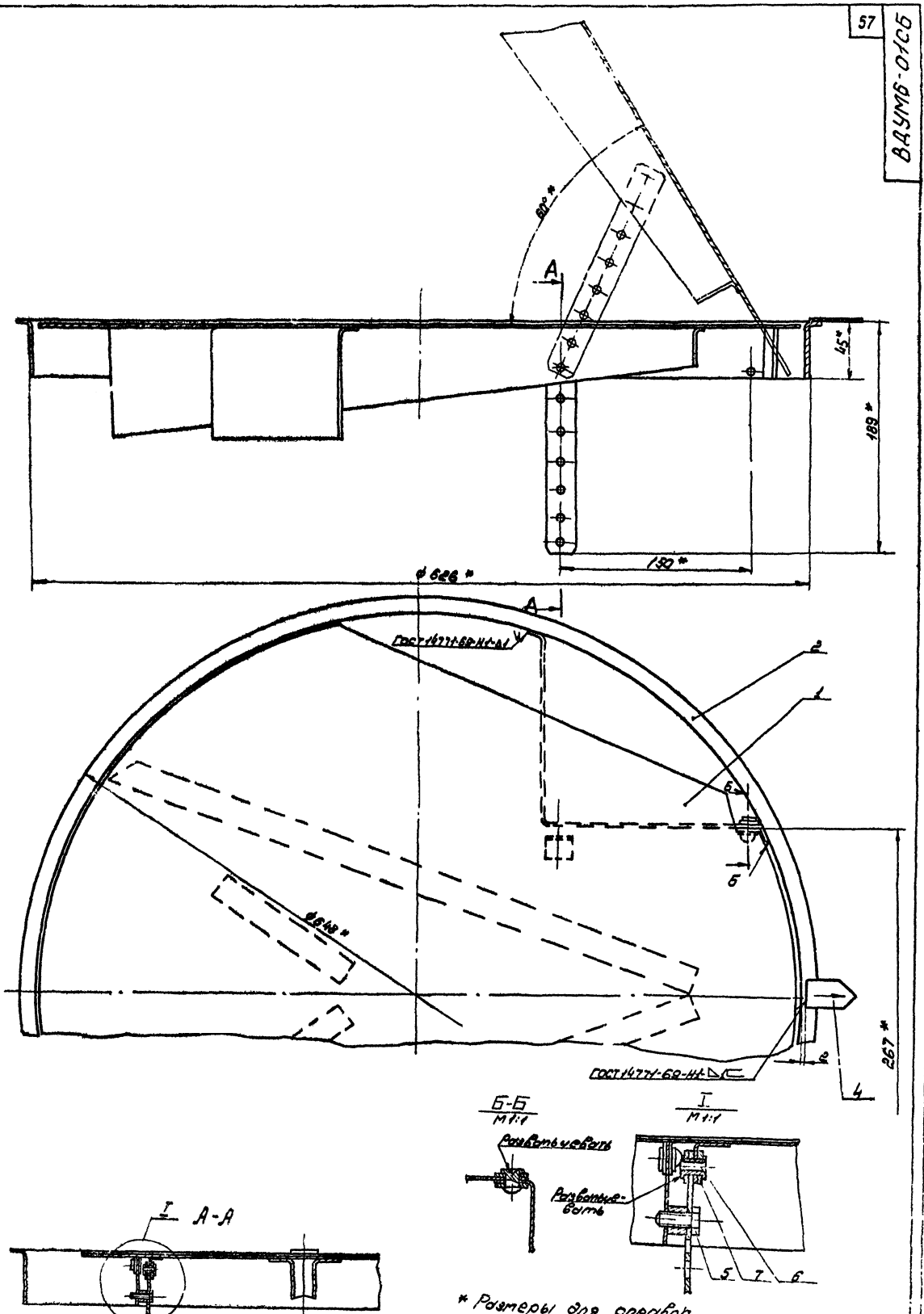

* Размеры для справок.

					ВАУМБ-01СБ			
Изм.	Лист	№ докум.	Подп.	Дата	Регулятор расхода Сборочный чертеж	Лит.	Масса	Масштаб
Разраб.		Власова				Ш	4.45	1:2
Пров.		Пронский				Лист	Листов 1	
Т.контр.		Пронский				ММСО СССР Главпромвентиляция		
Н.контр.		Пронский				Лит.		
Утв.		Казан						

Копировал: Ягл.

Формат 22

Серия 1.494-19, выпуск 1

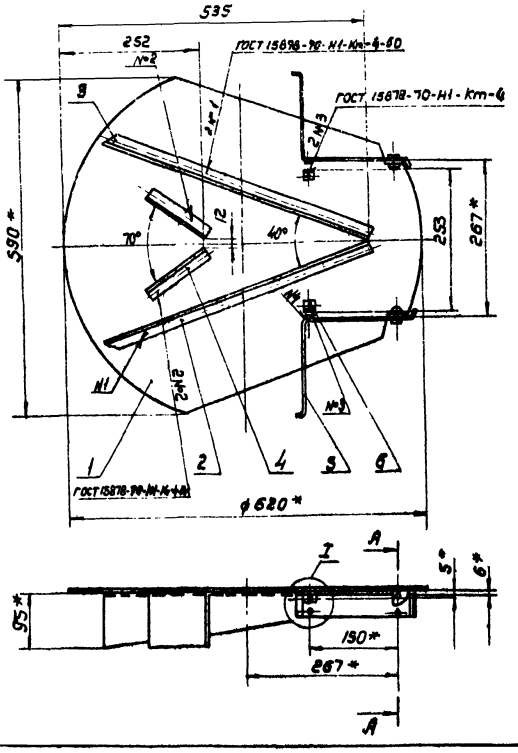

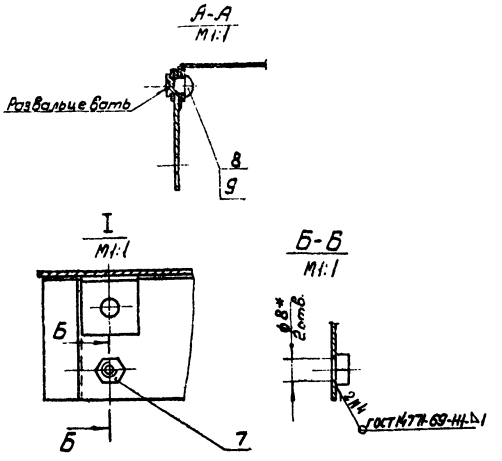

* Размеры для справок

					ВДУМ6-0101 СБ			
Изм.	Лист	№ докум.	Подп.	Дата	Клапан Сборочный чертеж	Лит	Масса	Масштаб
Разраб.		Власова				И	3,45	1:5
Пров.		Пронский				Лист	Листов 1	
Т. контр.		Пронский				МНСС СССР Главпромвентиляция ПИ Проектпромвентиляция		
Гл. спец.		Зейликман						
Н. контр.		Пронский						
Утв.		Касан						

Копировал: В—

Формат 12

Инв. № подл. | Подп. и дата | Взам. инв. № | Инв. № дубл. | Подп. и дата

▽1 (▽)

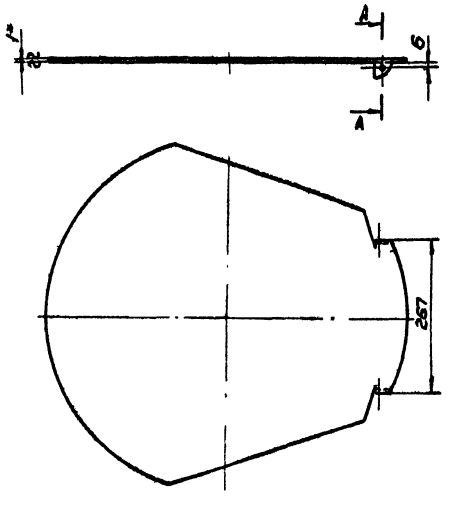

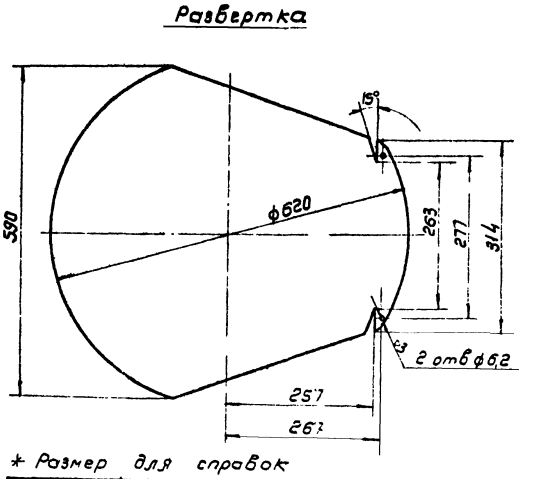

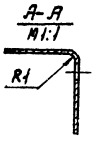

* Размер для справок

					ВДУМ6-010101			
Изм.	Лист	№ докум.	Подп.	Дата	Полотно	Лит	Масса	Масштаб
Разраб.		Власова				И	2,3	1:5
Пров.		Пронский				Лист	Листов 1	
Т. контр.		Пронский				МНСС СССР Главпромвентиляция ПИ Проектпромвентиляция		
Н. контр.		Пронский			Лист В1.0 ГОСТ 2580-57 3-III-Ст3 кп ГОСТ 2590-70			
Утв.		Зейликман						

Копировал: В—

Инв. № подл. | Подп. и дата | Взам. инв. № | Инв. № дубл. | Подп. и дата

Серия 1.494-19, выпуск 1

ВДУМ6-010102

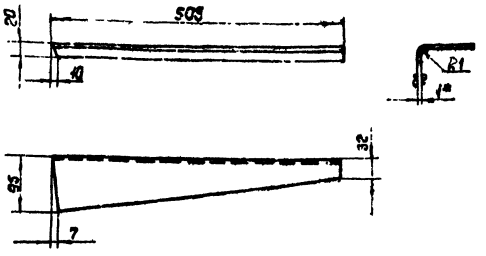

1* Размер для справок

2. Длина развернутой детали 113 мм

Изм.	Лист	№ докум.	Подп.	Дата
Разраб.		Власова		
Пров.		Пронский		
Т. контр.		Пронский		
Н. контр.		Пронский		
Утв.		Зейликман		

ВДУМ6-010102

Рассекатель

Лит.	Масса	Масштаб
И	0,31	1:5

Лист | Листов 1

Лист В1.0 ГОСТ 3680-57 3-III-Ст.3 кп. ГОСТ 16523-70

МИСС СССР Главпромвентиляция ПИ Проектпромвентиляция

Копировал: Формат: 11

ВДУМ6-010103

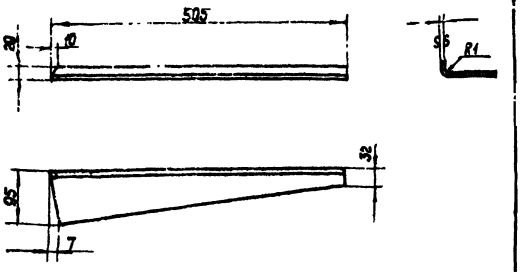

1* Размер для справок.

2. Длина развернутой детали 113 мм

Изм.	Лист	№ докум.	Подп.	Дата
Разраб.		Власова		
Пров.		Пронский		
Т. контр.		Пронский		
Н. контр.		Пронский		
Утв.		Зейликман		

ВДУМ6-010103

Рассекатель

Лит.	Масса	Масштаб
И	0,31	1:5

Лист | Листов 1

Лист В1.0 ГОСТ 3680-57 3-III-Ст.3 кп. ГОСТ 16523-70

МИСС СССР Главпромвентиляция ПИ Проектпромвентиляция

Копировал: Формат: 11

ВДУМ6-010104

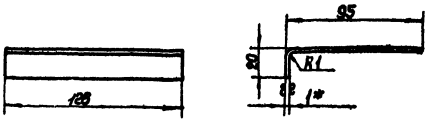

1* Размер для справок

2. Длина развернутой детали 113 мм

Изм.	Лист	№ докум.	Подп.	Дата
Разраб.		Власова		
Пров.		Пронский		
Т. контр.		Пронский		
Н. контр.		Пронский		
Утв.		Зейликман		

ВДУМ6-010104

Рассекатель

Лит.	Масса	Масштаб
И	0,11	1:2

Лист | Листов 1

Лист В1.0 ГОСТ 3680-57 3-III-Ст.3 кп. ГОСТ 16523-70

МИСС СССР Главпромвентиляция ПИ Проектпромвентиляция

Копировал: Формат: 11

ВДУМ6-010105

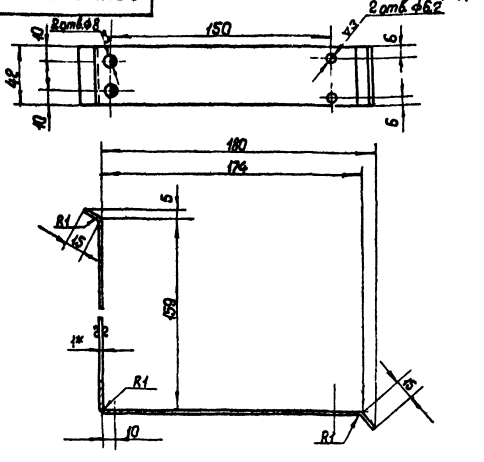

1* Размер для справок

2. Длина развернутой детали 361 мм.

Изм.	Лист	№ докум.	Подп.	Дата
Разраб.		Власова		
Пров.		Пронский		
Т. контр.		Пронский		
Н. контр.		Пронский		
Утв.		Зейликман		

ВДУМ6-010105

Кронштейн

Лит.	Масса	Масштаб
И	0,12	1:2

Лист | Листов 1

Лист В1.0 ГОСТ 3680-57 3-III-Ст.3 кп. ГОСТ 16523-70

МИСС СССР Главпромвентиляция ПИ Проектпромвентиляция

Копировал: Формат: 11

Серия 1.494-19, выпуск 1

ВДУМ6-010001

▽1(▽)

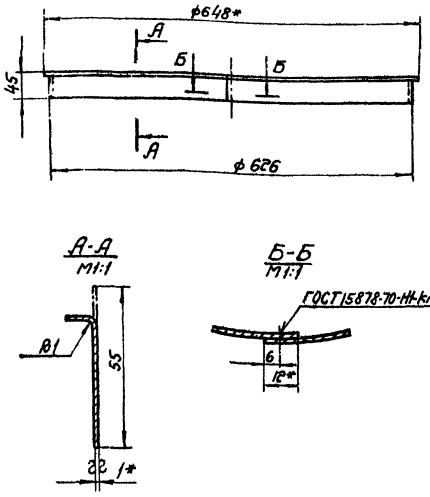

1* Размеры для справок.
2. Длина развернутой детали 1975 мм.

Изм	Лист	№ докум.	Подп.	Дата
Разраб.		Власова		
Пров.		Пронский		
Т. контр.		Пронский		
Н. контр.		Пронский		
Утв.		Зейликман		

ВДУМ6-010001

Обечайка

Лит.	Масса	Масштаб
И	0,85	1:5

Лист | Листов 1

Лист В1,0 ГОСТ 3680-57 / 3-III-Ст3 кп ГОСТ 16523-70

ММСС СССР Главпромвентиляция ПИ Проектпромвентиляция

Копировал: Бер- Формат 11

ВДУМ6-010002

▽3 | 60

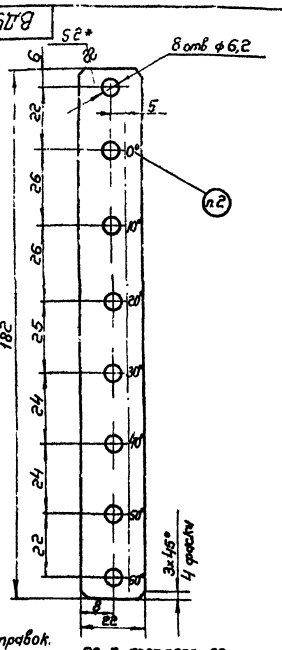

1.* Размер для справок.
2. Маркировать шрифтом ПО-5 ГОСТ 2930-62, масляной краской после окраски грунтовкой.

Изм	Лист	№ докум.	Подп	Дата
Разраб		Власова		
Пров.		Пронский		
Т. контр.		Пронский		
Н. контр		Пронский		
Утв.		Зейликман		

ВДУМ6-010002

Регулятор

Лит	Масса	Масштаб
И	0,06	1:1

Лист | Листов 1

Лист В2,0 ГОСТ 3680-57 / 3-III-Ст3 кп ГОСТ 16523-70

ММСС СССР Главпромвентиляция ПИ Проектпромвентиляция

Копировал: Бер- Формат: 11

ВДУМ6-02СБ

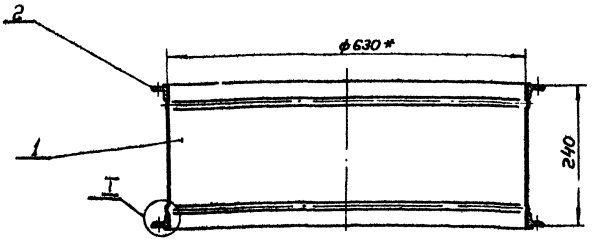

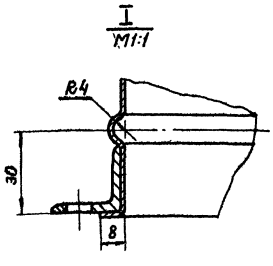

* Размеры для справок.

Изм	Лист	№ докум.	Подп	Дата
Разраб		Власова		
Пров		Пронский		
Т. контр		Пронский		
Гл. спец		Зейликман		
Н. контр		Пронский		
Утв.		Казан		

ВДУМ6-02СБ

Патрубок
Сборочный чертеж

Лит	Масса	Масштаб
И	9,9	1:5

Лист | Листов 1

ММСС СССР Главпромвентиляция ПИ Проектпромвентиляция

Копировал: Бер- Формат 12

Серия 1.494-19, выпуск 1

ВДУМ6-0201

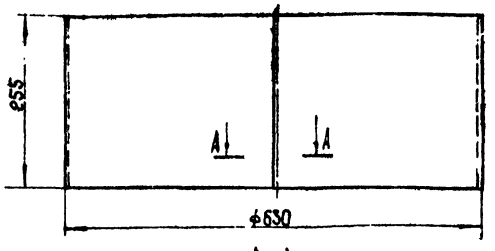

А-А
М 1:1

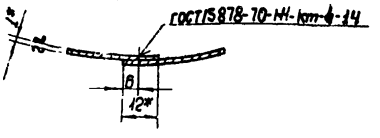

1* Размеры для справок.

2 Длина развернутой детали 1988 мм.

Лист	№ докум.	Подп.	Дата	ВДУМ6-0201	Лит.	Масса	Масштаб
Разраб.	Власова			Обечайка	И	4,0	1:5
Пров.	Пронский				Лист	Листов 1	
Т.контр.	Пронский				ММСС СССР Главпромвентиляция ПИ Проектпромвентиляция		
Н.контр.	Пронский			Лист В1.0 ГОСТ 3680-57 3-III-Ст 3кп ГОСТ 16523-70			
Утв.	Зейликман						

Копировал: Формат: 11

ВДУМ6-0202

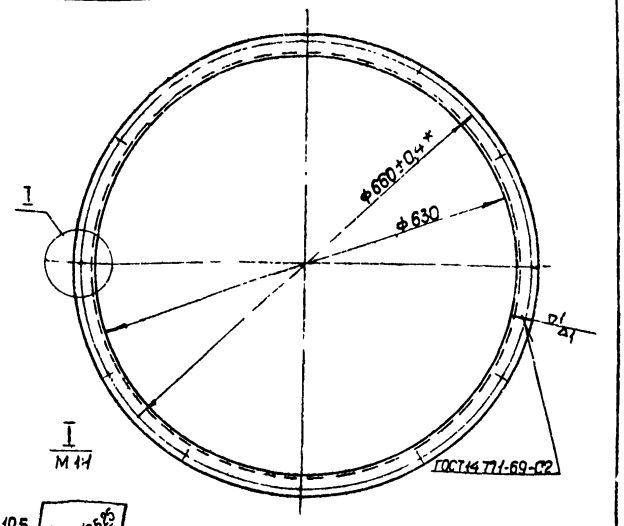

I
М 1:1

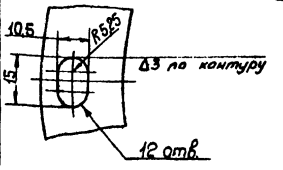

1* Размеры для справок.

2. Длина развернутой детали 2026 мм.

Изм.	Лист	№ докум.	Подп.	Дата	ВДУМ6-0202	Лит.	Масса	Масштаб
Разраб.		Власова			Фланец	И	2,94	1:5
Пров.		Пронский				Лист	Листов 1	
Т.контр.		Пронский				ММСС СССР Главпромвентиляция ПИ Проектпромвентиляция		
Н.контр.		Пронский			Уголок Б25х25х4 ГОСТ 8509-72 Ст 3 ГОСТ 535-58			
Утв.		Зейликман						

Копировал: Формат: 11

ВДУМ6-03 СБ

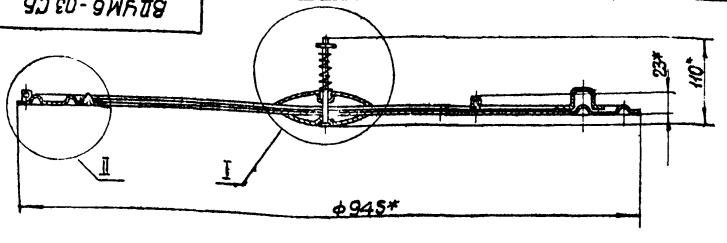

II
М 1:1

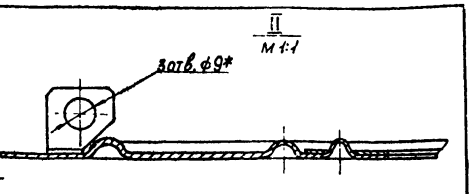

I
М 1:1

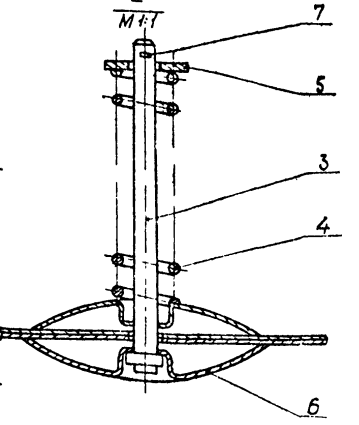

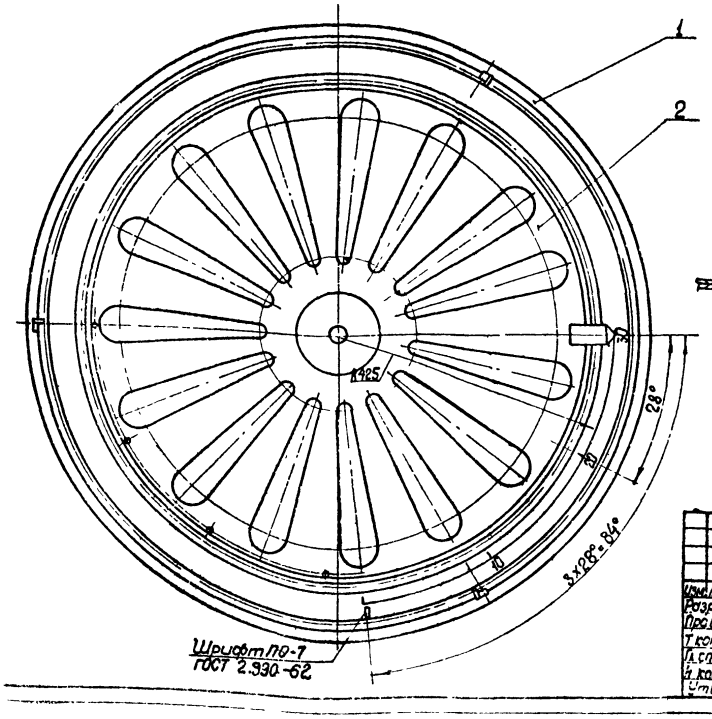

1.* Размеры для справок

2. Риски и шрифт надписей наносить масляной краской после окраски грунтовкой.

Изм.	Лист	№ докум.	Подп.	Дата	ВДУМ6-03 СБ	Лит.	Масса	Масштаб
Разраб.		Власова			Экран	И	11,4	1:5
Пров.		Пронский			Сборочный чертеж	Лист	Листов 1	
Т.контр.		Пронский				ММСС СССР Главпромвентиляция ПИ Проектпромвентиляция		
Гл.спец.		Зейликман						
Н.контр.		Рейзерман						
Утв.		Касин						

Формат 12

ВДУМ6-0301 СБ

Серия 1.494-19, выпуск 1

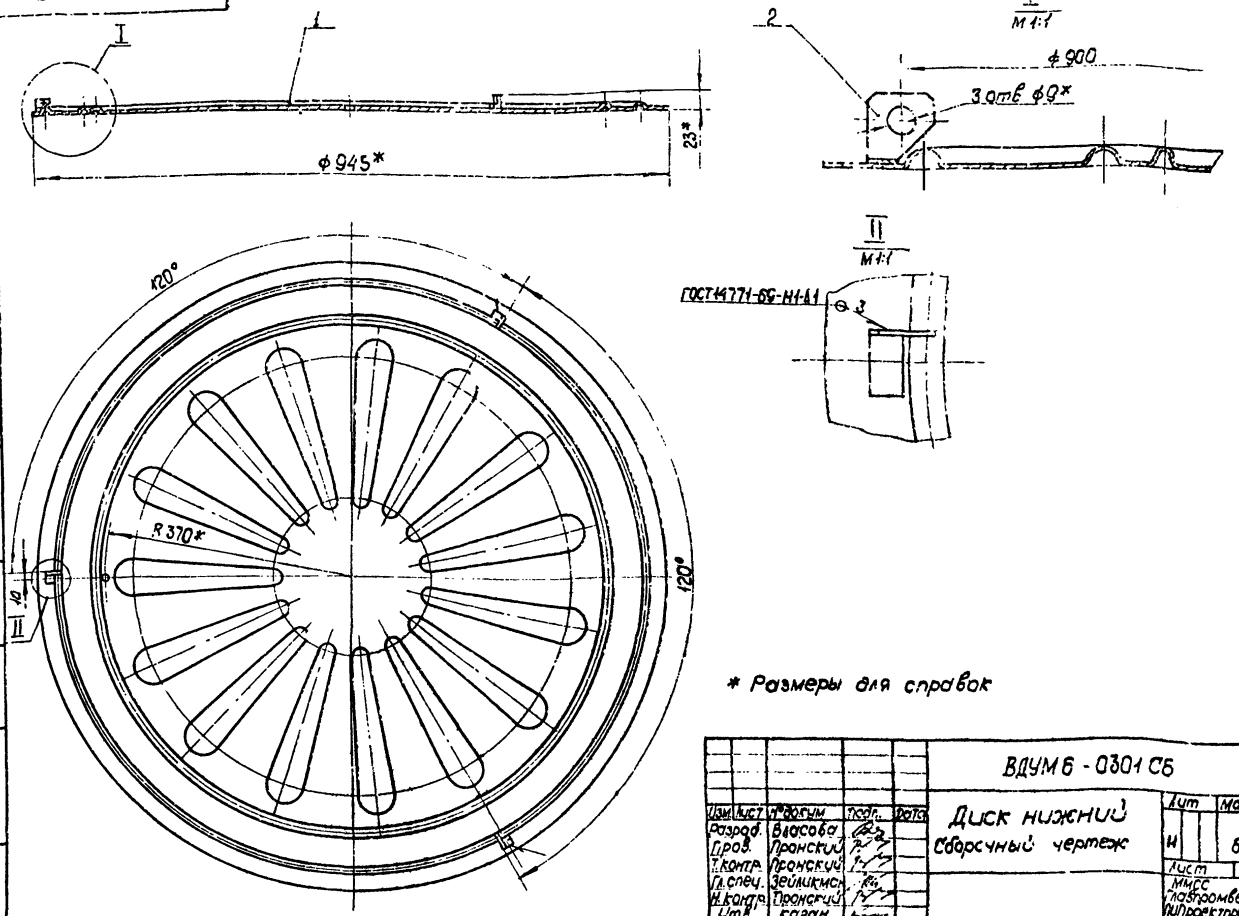

* Размеры для справок

Изм.	Лист	№ докум.	Подп.	Дата	ВДУМ6-0301 СБ			
Разраб.		Власова			Диск нижний	Лит	Масса	Масштаб
Пров.		Пронский			Сборочный чертеж	И	6,95	1:5
Т.контр.		Пронский				Лист	Листов 1	
Гл.спец.		Зейликман				ММСС СССР Главпромвентиляция ПИПроектпромвентиляция		
Н.контр.		Пронский						
Утв.		Каган						

Инв.№подл. | Подп. и дата | Взам.инв.№ | Инв.№дубл. | Подп. и дата

Копировал: | Формат: 12

ВДУМ6-030101

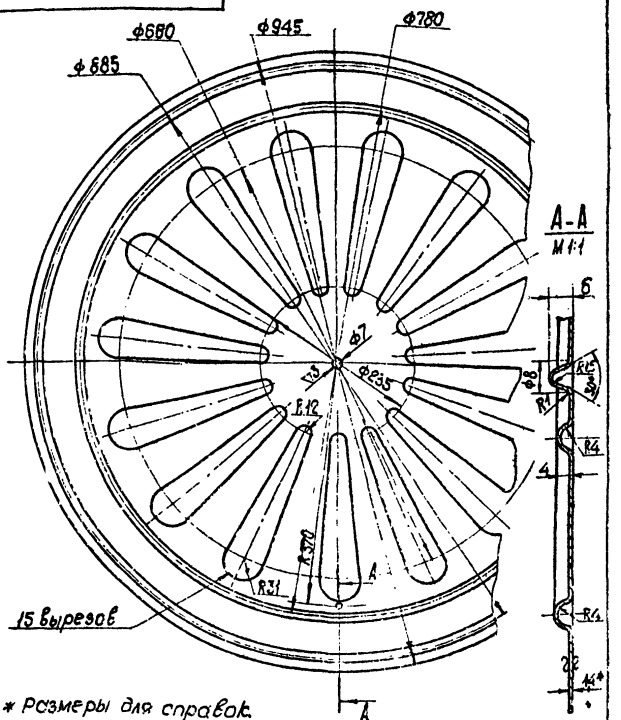

* Размеры для справок.

Изм.	Лист	№ докум.	Подп.	Дата	ВДУМ6-030101			
Разраб.		Власова			Диск	Лит	Масса	Масштаб
Пров.		Пронский				И	6,9	1:5
Т.контр.		Пронский				Лист	Листов 1	
Н.контр.		Пронский			Лист В1,4 ГОСТ 3680-57 3-III-Ст.3 кп. ГОСТ 16523-70	ММСС СССР Главпромвентиляция ПИПроектпромвентиляция		
Утв.		Зейликман						

Инв.№подл. | Подп. и дата | Взам.инв.№ | Инв.№дубл. | Подп. и дата

Копировал: | Формат: 11

ВДУМ6-030201

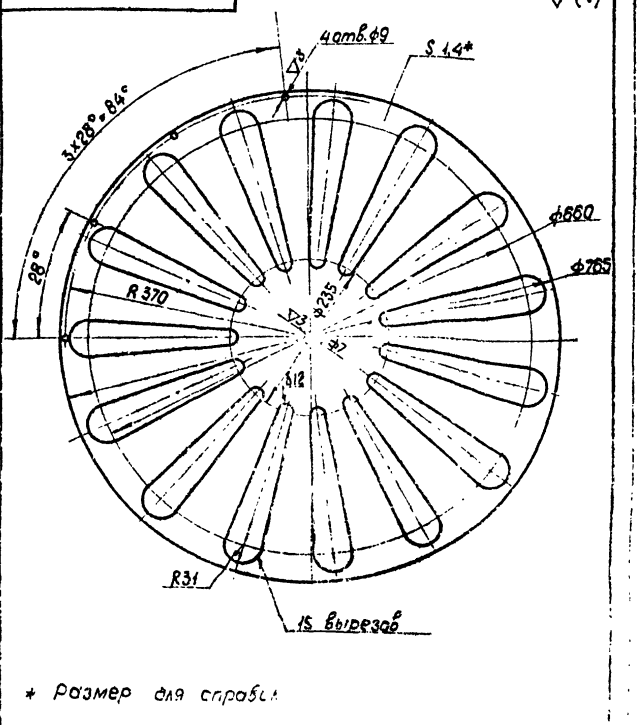

* Размер для справок

Изм.	Лист	№ докум.	Подп.	Дата	ВДУМ6-030201			
Разраб.		Власова			Диск	Лит	Масса	Масштаб
Пров.		Пронский				И	1,2	1:5
Т.контр.		Пронский						
Н.контр.		Пронский			Лист В1,4 ГОСТ 3680-57 3-III-Ст.3 кп. ГОСТ 16523-70	ММСС СССР Главпромвентиляция ПИПроектпромвентиляция		
Утв.		Зейликман						

Инв.№подл. | Подп. и дата | Взам.инв.№ | Инв.№дубл. | Подп. и дата

Копировал: | Формат: 11

Серия 1.494-19, выпуск 1.

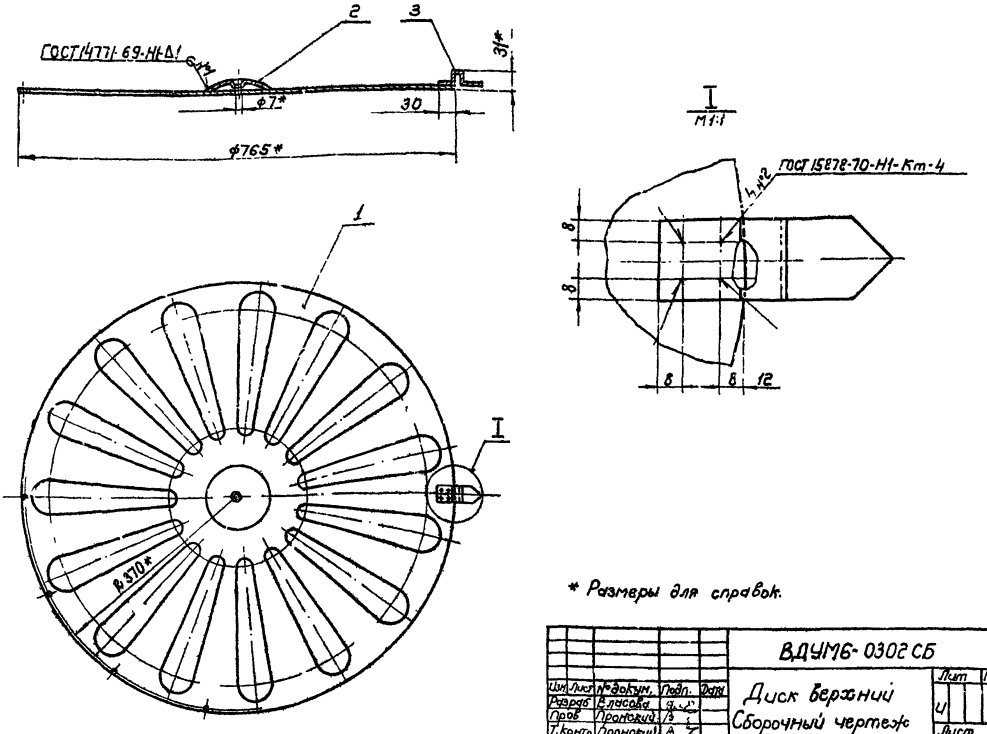

* Размеры для справок.

Изм.	Лист	№ докум.	Подп.	Дата	ВДУМ6-0302 СБ	Лит	Масса	Масштаб
Разраб.		Власова			Диск верхний Сборочный чертеж	И	4,28	1:5
Пров.		Пронский				Лист	Листов: 1	
Т.контр.		Пронский				ММСС СССР Главпромвентиляция ПИ Проектпромвентиляция		
Н.контр.		Пронский						
Утв.		Зейликман						

Копировал: Формат: 12

Инв. № подл. | Подп. и дата | Взам. инв. № | Инв. № дубл. | Подп. и дата

ВДУМ6-0302 СБ

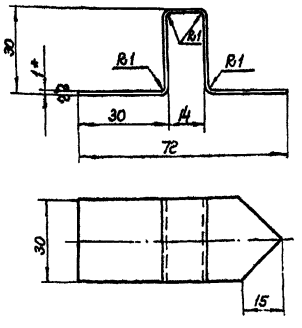

1.* Размер для справок.
2. Острые кромки притупить.
3. Длина развернутой детали 127 мм.

Изм.	Лист	№ докум.	Подп.	Дата	ВДУМ6-0302Q2	Лит.	Масса	Масштаб
Разраб.		Власова			Стрелка	И	0,03	1:1
Пров.		Пронский				Лист	Листов: 1	
Т.контр.		Пронский			Лист В.1.0 ГОСТ 3680-57 3-III-Ст.3 кп ГОСТ 16523-70	ММСС СССР Главпромвентиляция ПИ Проектпромвентиляция		
Н.контр.		Пронский						
Утв.		Зейликман						

Копировал: Формат: 12

ВДУМ6-0303 СБ

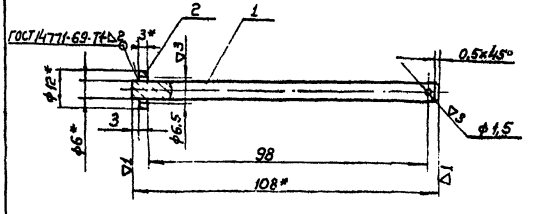

* Размеры для справок.

Изм.	Лист	№ докум.	Подп.	Дата	ВДУМ6-0303 СБ	Лит	Масса	Масштаб
Разраб.		Власова			Стержень Сборочный чертеж	И	0,03	1:1
Пров.		Пронский				Лист	Листов: 1	
Т.контр.		Пронский				ММСС СССР Главпромвентиляция ПИ Проектпромвентиляция		
Н.контр.		Пронский						
Утв.		Зейликман						

Копировал: Формат: 12

ВДУМ6-030001

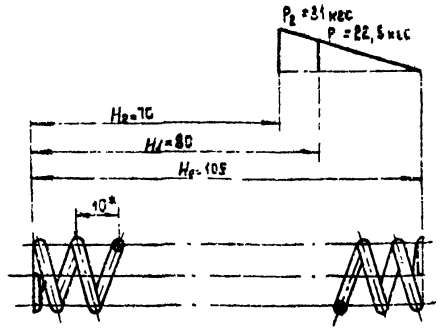

1.* Размер для справок.
2. Длина развернутой пружины - 1078 мм.
3. Число рабочих витков - 18,5.
4. Число витков полное - 20.
5. Направление навивки - безразлично.
6. *Диаметр контрольного стержня Дс 12мм*

Изм.	Лист	№ докум.	Подп.	Дата
Разраб.	Власова			
Пров.	Пронский			
Т.контр.	Пронский			
Н.контр.	Пронский			
Утв.	Зейликман			

ВДУМ6-030001

Пружина

Лит.	Масса	Масштаб
И	0,06	1:1

Лист | Листов 1

Проволока III-3 ГОСТ 9389-60

МЧС СССР Главпромвентиляция ГИПРОСПЕЦПРОМВЕНТИЛЯЦИЯ

Копировал: Власова Формат: А1

ВДУМ6-030002

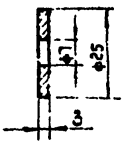

Изм.	Лист	№ докум.	Подп.	Дата
Разраб.	Власова			
Пров.	Пронский			
Т.контр.	Пронский			
Н.контр.	Пронский			
Утв.	Зейликман			

ВДУМ6-030002

Шайба

Лит.	Масса	Масштаб
И	0,01	1:1

Лист | Листов 1

Ст.3 ГОСТ 380-71

МЧС СССР Главпромвентиляция ГИПРОСПЕЦПРОМВЕНТИЛЯЦИЯ

Копировал: Власова Формат: А4

ВДУМ6-0001

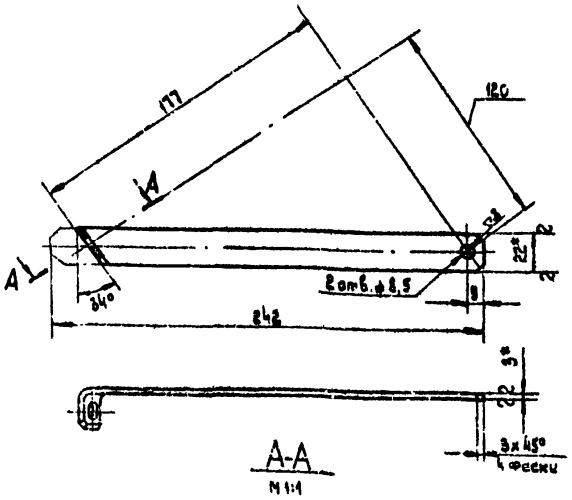

* Размеры для справок.

Изм.	Лист	№ докум.	Подп.	Дата
Разраб.	Власова			
Пров.	Пронский			
Т.контр.	Пронский			
Н.контр.	Пронский			
Утв.	Зейликман			

ВДУМ6-0001

Подвеска

Лит.	Масса	Масштаб
И	0,12	1:2

Лист | Листов 1

Лента 3х22 ГОСТ 6009-57 / Ст 3 ГОСТ 535-58

МЧС СССР Главпромвентиляция ГИПРОСПЕЦПРОМВЕНТИЛЯЦИЯ

Копировал: Власова Формат: А1

ВДУМ6-0001

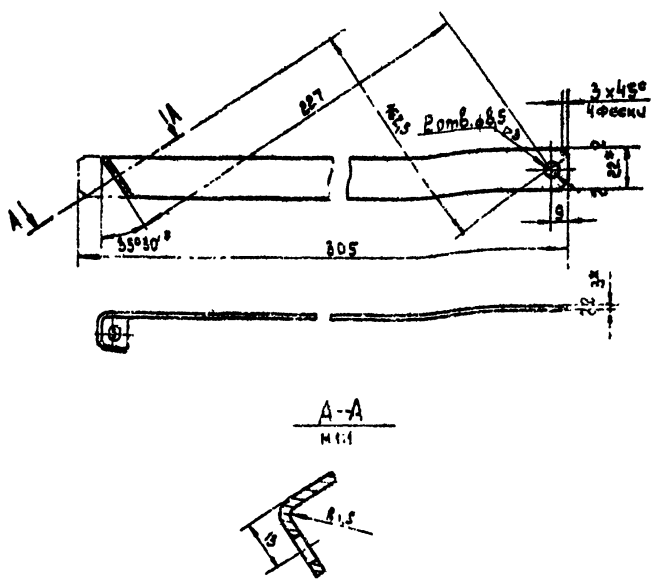

* Размеры для справок.

Изм.	Лист	№ докум.	Подп.	Дата
Разраб.	Барыбо			
Пров.	Пронский			
Т.контр.	Пронский			
Н.контр.	Пронский			
Утв.	Зейликман			

ВДУМ6-0001

Подвеска

Лит.	Масса	Масштаб
И	0,15	1:2

Лист | Листов 1

Лента 3х22 ГОСТ 6009-57 / Ст 3 ГОСТ 535-58

МЧС СССР Главпромвентиляция ГИПРОСПЕЦПРОМВЕНТИЛЯЦИЯ

Копировал: Власова Формат: А1

Серия 1.494-19, выпуск 1

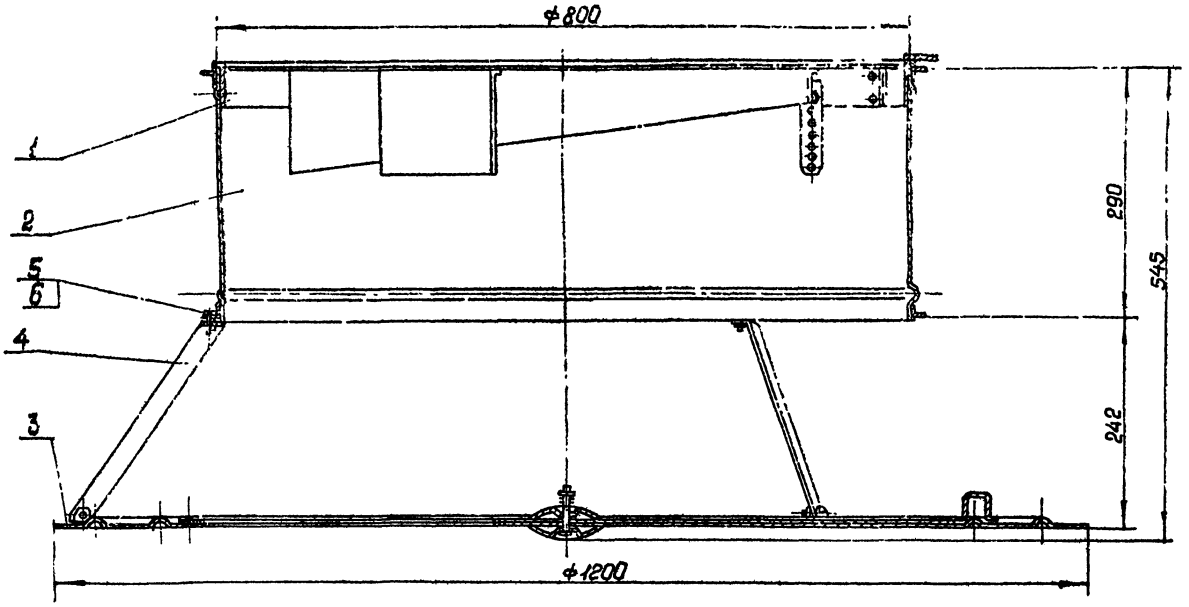

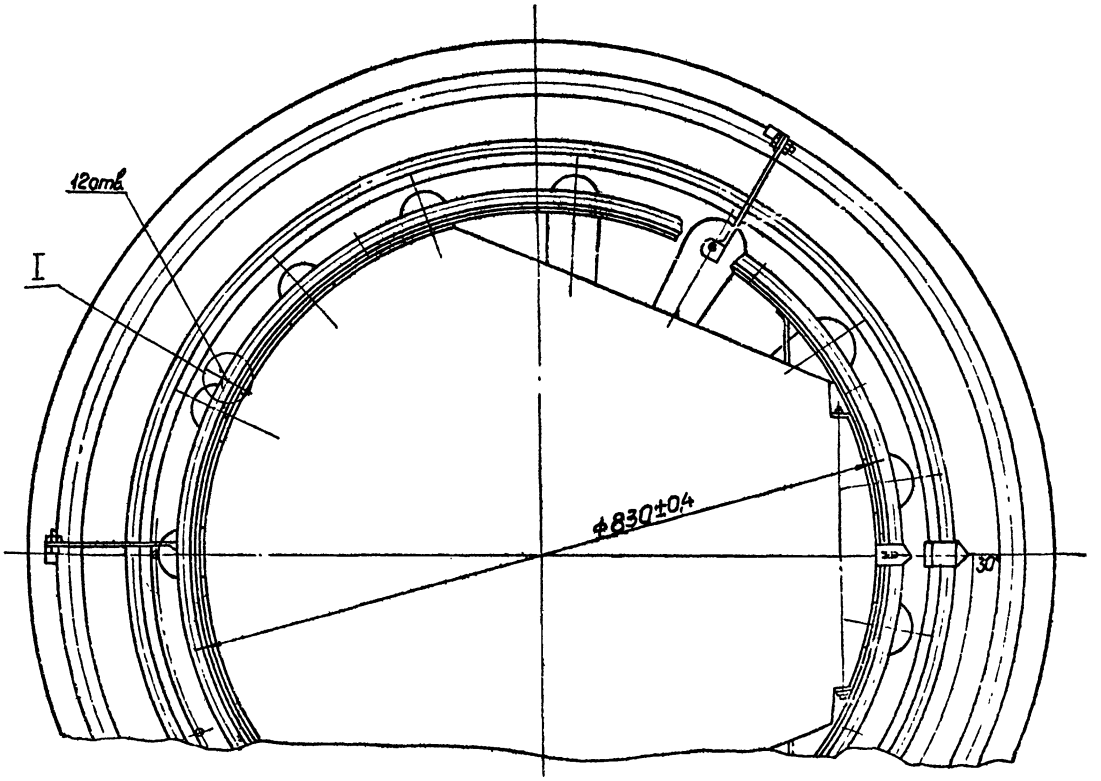

I повернуто
М1:1

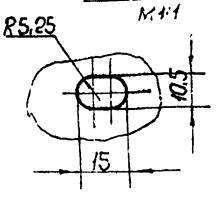

Размеры для справок

					ВДУМ8 СБ		
Изм.	Лист	№ докум.	Подп.	Дата	Воздухораспределитель ВДУМ Сборочный чертеж	Лист	Масса
Разраб.		Щеглова				И	38,5
Пров.		Лосский					
Н. контр.		Гоган					
Гл. стр.							
Н. контр.							
Утв.		Гоган					

МИСС СССР
Главпромвентиляция
ПРОЕКТПРОМВЕНТИЛЯЦИЯ

Инв. № подл. | Подп. и дата | Взам. инв. № | Инв. № дубл. | Подп. и дата

ВДУМ 8-01 СБ

Серия 1.494-19, выпуск 1

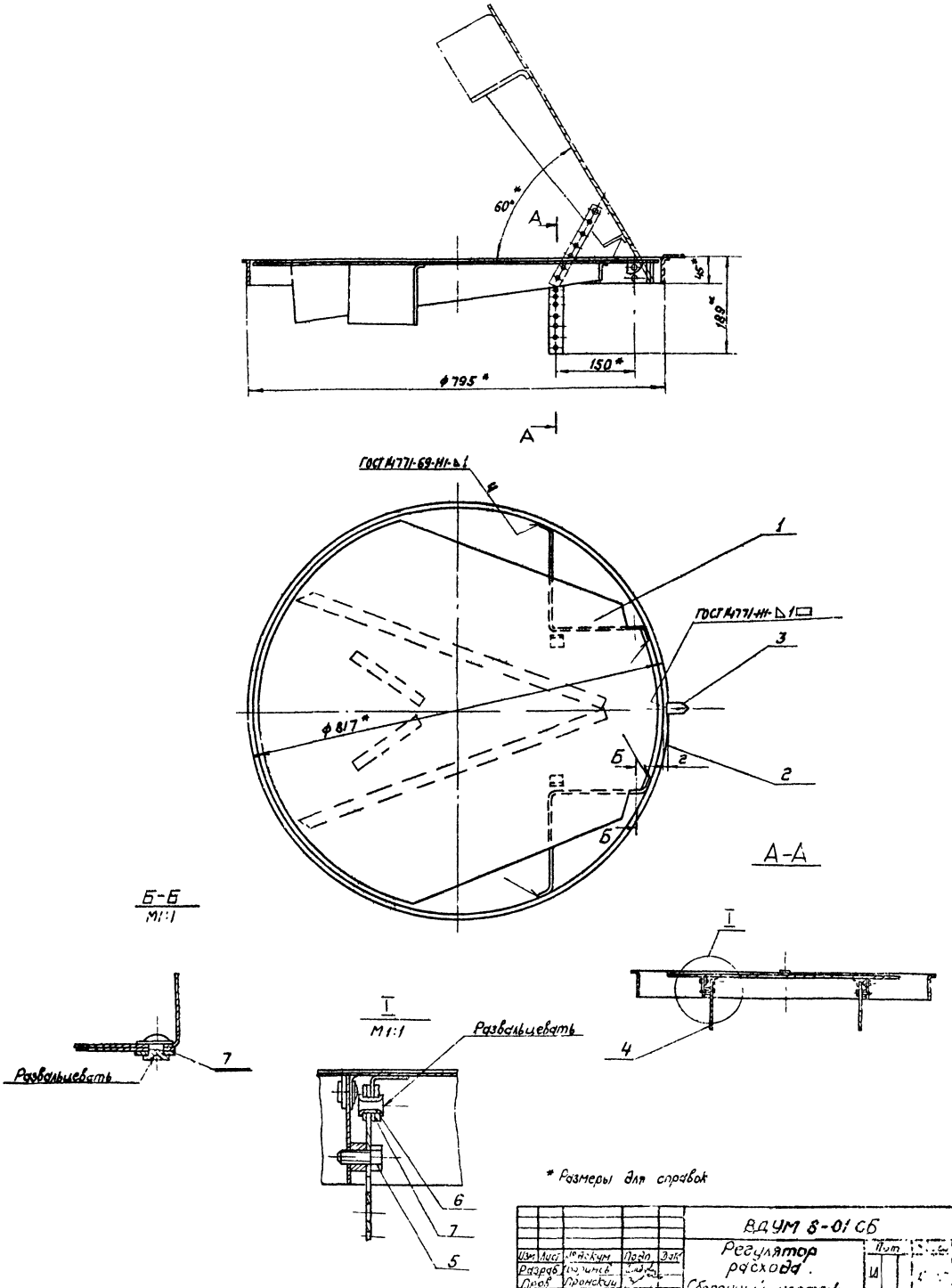

* Размеры для справок

Изм	Лист	№ докум	Подп	Дата	ВДУМ 8-01 СБ	
Разраб		Воронов			Регулятор расхода. Сборочный чертеж	Лит: И; 1:5
Пров		Пронский				
Т. контр		Пронский				
Н. контр		Пронский				
Утв		Конд				

ММСС СССР
Главпромвентиляция
Гипроектпромвентиляция

Инв № подл | Подп и дата | Взам инв № | Инв № дубл | Подп и дата

Серия 1.494-19, выпуск 1

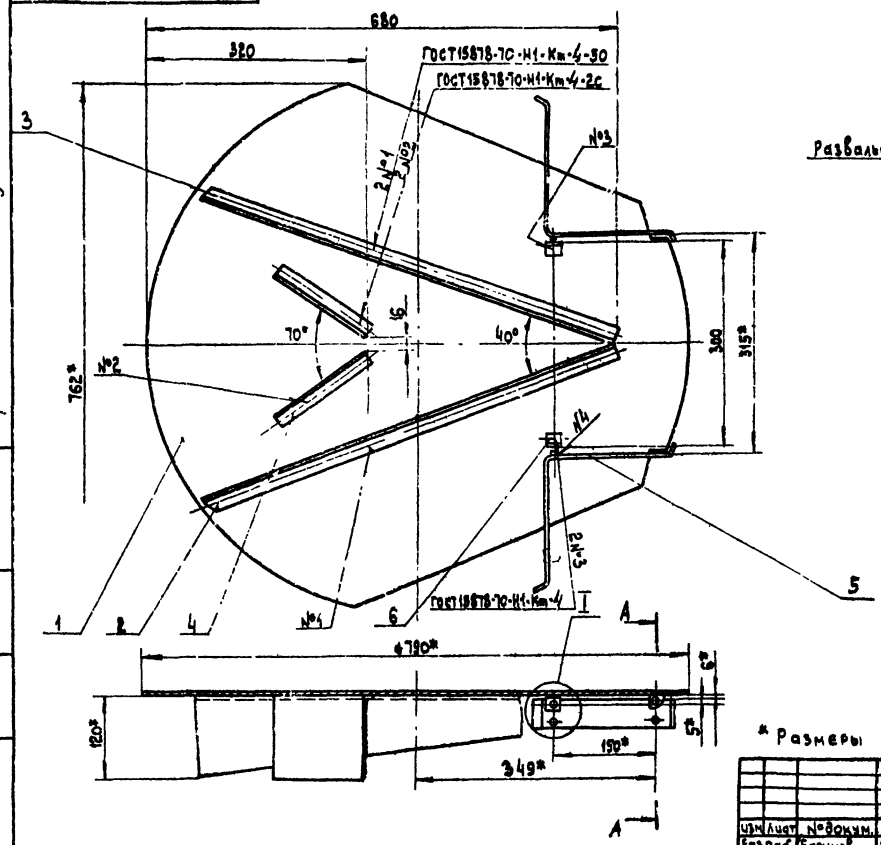

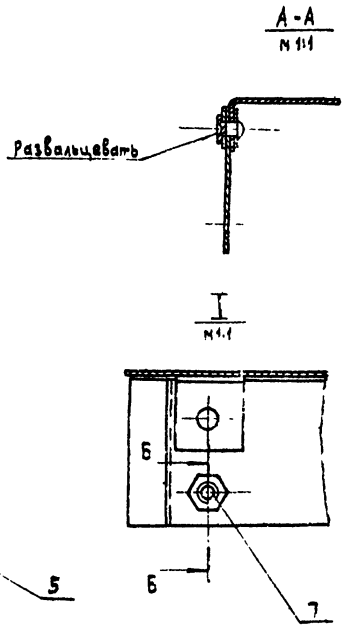

* Размеры для справок

Изм.	Лист	№ докум.	Подп.	Дата
Разраб.		Баринов		
Пров.		Пронский		
Т. контр.		Пронский		
Гл. спец.		Зейликман		
Н. контр.		Пронский		
Утв.		Катан		

ВДУМ8-0101с6

Клапан сборочный чертеж

Лит.	Масса	Масштаб
И	5,3	1:5
Лист	Листов 1	

МНСС СССР
Главпромвентиляция
ВИПРОЕКТПРОМВЕНТИЛЯЦИЯ

Копировал: Власова Формат: А2

Инв. № подл. | Подп. и дата | Взам. инв. № | Инв. № дубл. | Подп. и дата

ВДУМ8-010101

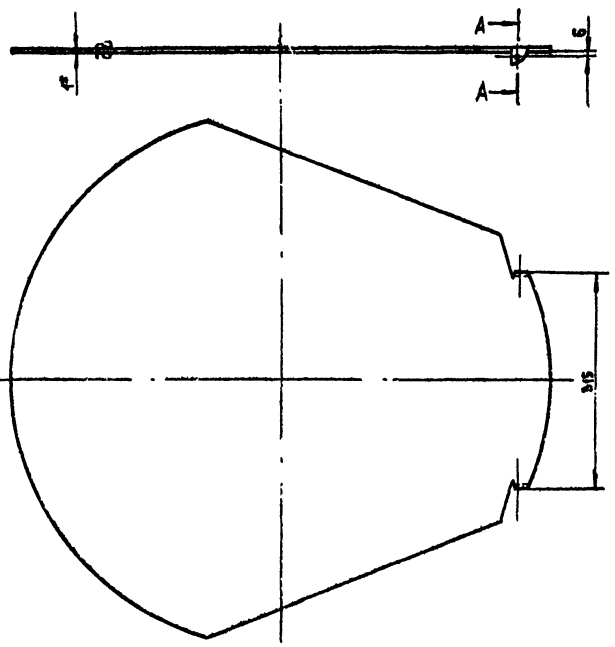

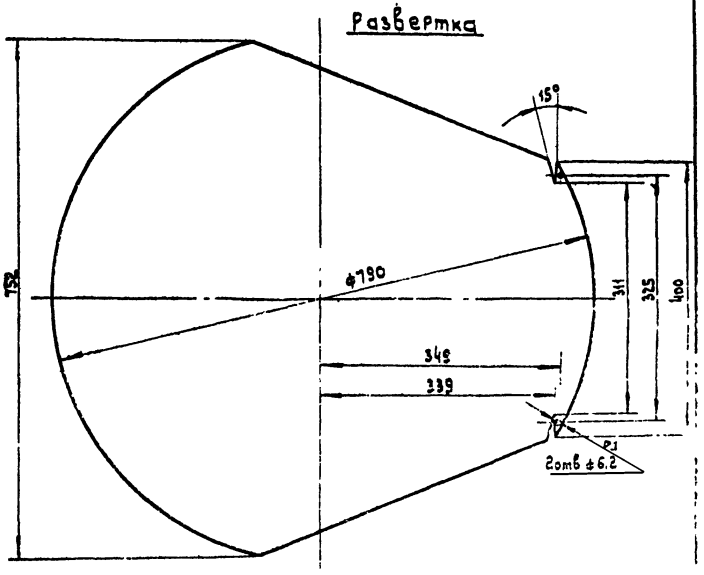

А-А
М 1:1

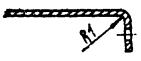

* Размер для справок

Изм.	Лист	№ докум.	Подп.	Дата
Разраб.		Баринов		
Пров.		Пронский		
Т. контр.		Пронский		
Н. контр.		Пронский		
Утв.		Зейликман		

ВДУМ8-010101

Полотно

Лит.	Масса	Масштаб
И		1:5
Лист		

Лист 84.0 ГОСТ 21.501-67

МНСС СССР
Главпромвентиляция
ВИПРОЕКТПРОМВЕНТИЛЯЦИЯ

Инв. № подл. | Подп. и дата | Взам. инв. № | Инв. № дубл. | Подп. и дата

Серия 1494-19, выпуск 1

ВДУМ8-010102

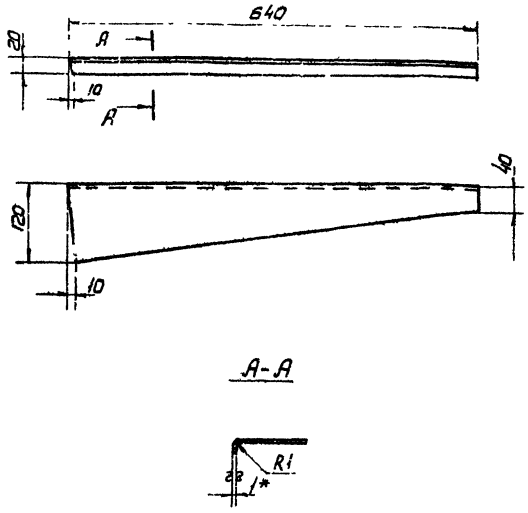

1* Размер для справок
2. Длина развернутой детали 138 мм

Изм	Лист	№ докум	Подп	Дата	ВДУМ8-010102	Лит	Масса	Масштаб
Разраб		Баринов			Рассекатель	И	0,48	1:5
Пров		Пронский				Лист	Листов 1	
Т.контр		Пронский						
Н.контр		Пронский			Лист В1 ГОСТ 3680-57 3-III-Ст3кп ГОСТ 16523-70	МНСС СССР Главпромвентиляция ПИ Проектпромвентиляция		
Утв		Зейликман						

Копировал Ф.- Формат: 11

ВДУМ8-010103

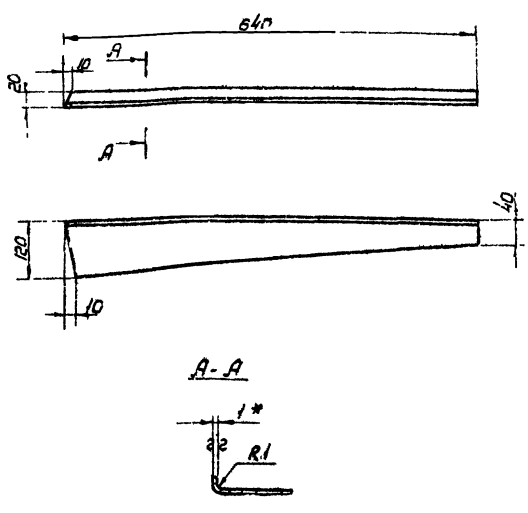

1.* Размер для справок
2. Длина развернутой детали 138 мм

Изм	Лист	№ докум	Подп	Дата	ВДУМ8-010103	Лит	Масса	Масштаб
Разраб		Баринов			Рассекатель	И	0,48	1:5
Пров		Пронский				Лист	Листов 1	
Т.контр		Пронский						
Н.контр		Пронский			Лист В1 ГОСТ 3680-57 3-III-Ст3кп ГОСТ 16523-70	МНСС СССР Главпромвентиляция ПИ Проектпромвентиляция		
Утв		Зейликман						

Копировал Ф.- Формат: 11

ВДУМ8-010104

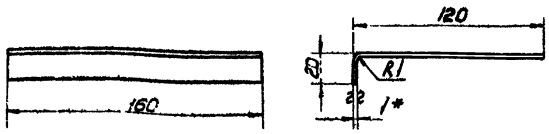

1* Размер для справок
2 Длина развернутой детали 138 мм

Изм	Лист	№ докум	Подп	Дата	ВДУМ8-010104	Лит	Масса	Масштаб
Разраб		Баринов			Рассекатель	И	0,17	1:2
Пров		Пронский				Лист	Листов 1	
Т.контр		Пронский						
Н.контр		Пронский			Лист В1 ГОСТ 3680-57 3-III-Ст3кп ГОСТ 16523-70	МНСС СССР Главпромвентиляция ПИ Проектпромвентиляция		
Утв		Зейликман						

ВДУМ8-010105

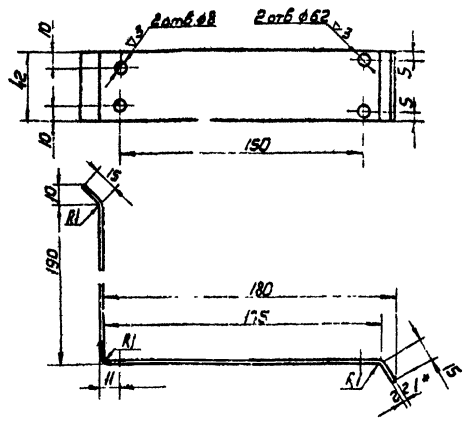

1.* Размер для справок
2. Длина развернутой детали 393 мм

Изм	Лист	№ докум	Подп	Дата	ВДУМ8-010105	Лит	Масса	Масштаб
Разраб		Баринов			Кронштейн	И	0,13	1:2
Пров		Пронский				Лист	Листов 1	
Т.контр		Пронский						
Н.контр		Пронский			Лист В1 ГОСТ 3680-57 3-III-Ст3кп ГОСТ 16523-70	МНСС СССР Главпромвентиляция ПИ Проектпромвентиляция		
Утв		Зейликман						

ВДУМ8-010001

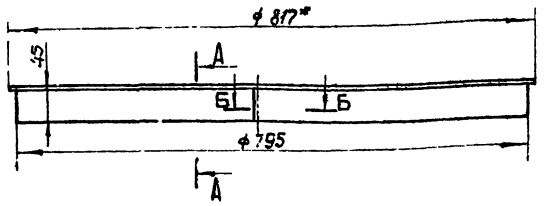

А-А
М1:1

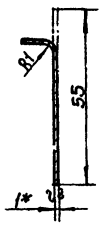

Б-Б

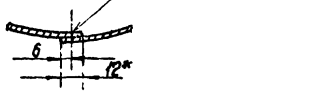

1* Размеры для справок

2 Длина развернутой детали 2506 мм.

Изм.	Лист	№ докум.	Подп.	Дата	ВДУМ8-010001	
Разраб.		Баринов			Обечайка	Лит. И; Масса 1,08; Масштаб 1:5
Пров.		Пронский				Лист; Листов 1
Т.контр.		Пронский				МИСС СССР Главпромвентиляция ГИПРОПРОМВЕНТИЛЯЦИЯ
Н.контр.		Пронский			Лист В1 ГОСТ 3680-57 3-III-Ст 3 кп ГОСТ 16523-70	
Утв.		Зеликман				

Копировал

Формат А1

Инв.№ подл. | Подп. и дата | Взам. инв.№ | Инв.№ дубл. | Подп. и дата

69

ВДУМ8-02СБ

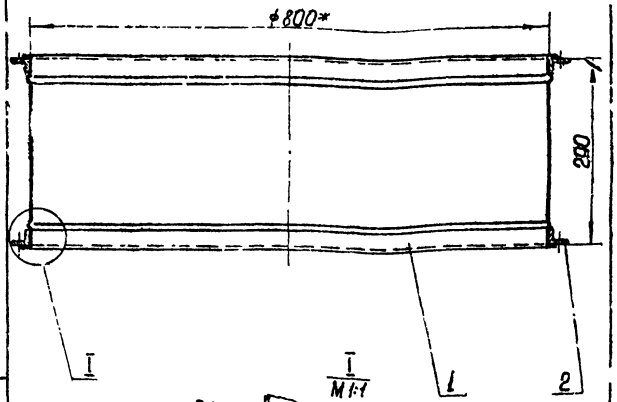

I
М1:1

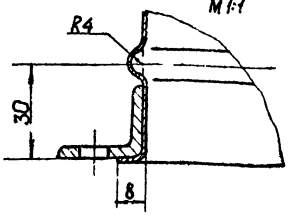

* Размеры для справок

Изм.	Лист	№ докум.	Подп.	Дата	ВДУМ8-02СБ	
Разраб.		Баринов			Патрубок сборочный чертеж	Лит. И; Масса 13,5; Масштаб 1:5
Пров.		Пронский				Лист; Листов 1
Т.контр.		Пронский				МИСС СССР Главпромвентиляция ГИПРОПРОМВЕНТИЛЯЦИЯ
Н.контр.		Пронский				
Утв.		Зеликман				

Копировал

Формат А1

Инв.№ подл. | Подп. и дата | Взам. инв.№ | Инв.№ дубл. | Подп. и дата

ВДУМ8-0201

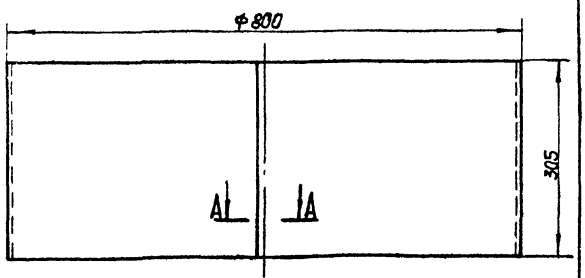

А-А
М1:1

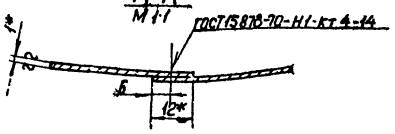

1* Размеры для справок

2 Длина развернутой детали 2522 мм

Изм.	Лист	№ докум.	Подп.	Дата	ВДУМ8-0201	
Разраб.		Баринов			Обечайка	Лит. И; Масса 6,0; Масштаб 1:5
Пров.		Пронский				Лист; Листов 1
Т.контр.		Пронский				МИСС СССР Главпромвентиляция ГИПРОПРОМВЕНТИЛЯЦИЯ
Н.контр.		Пронский			Лист В1 ГОСТ 3680-57 3-III-Ст 3 кп ГОСТ 16523-70	
Утв.		Зеликман				

Копировал

Формат А1

Инв.№ подл. | Подп. и дата | Взам. инв.№ | Инв.№ дубл. | Подп. и дата

ВДУМ8-0202

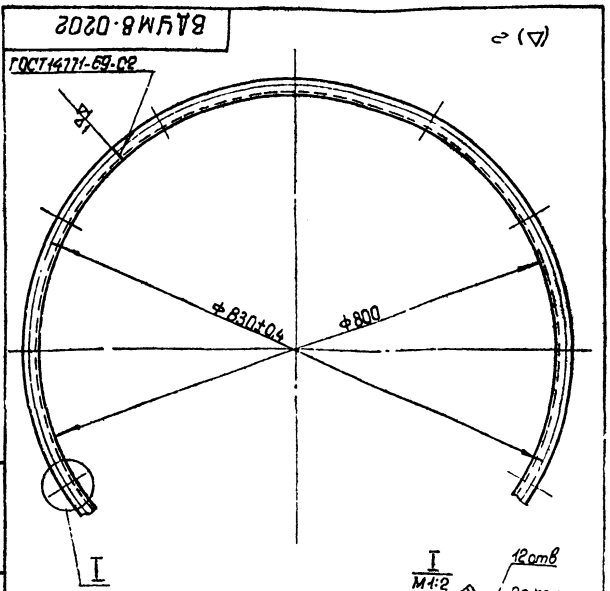

Длина развернутой детали 2550 мм

Изм.	Лист	№ докум.	Подп.	Дата	ВДУМ8-0202	
Разраб.		Баринов			Фланец	Лит. И; Масса 3,74; Масштаб 1:5
Пров.		Пронский				Лист; Листов 1
Т.контр.		Пронский				МИСС СССР Главпромвентиляция ГИПРОПРОМВЕНТИЛЯЦИЯ
Н.контр.		Пронский			Уголок Б-25×25×4 ГОСТ 8509-72 Ст 3 ГОСТ 535-58	
Утв.		Зеликман				

Копировал

Формат А1

Инв.№ подл. | Подп. и дата | Взам. инв.№ | Инв.№ дубл. | Подп. и дата

ВДУМ8-03 СБ

Серия 1.494-19, Выпуск 1

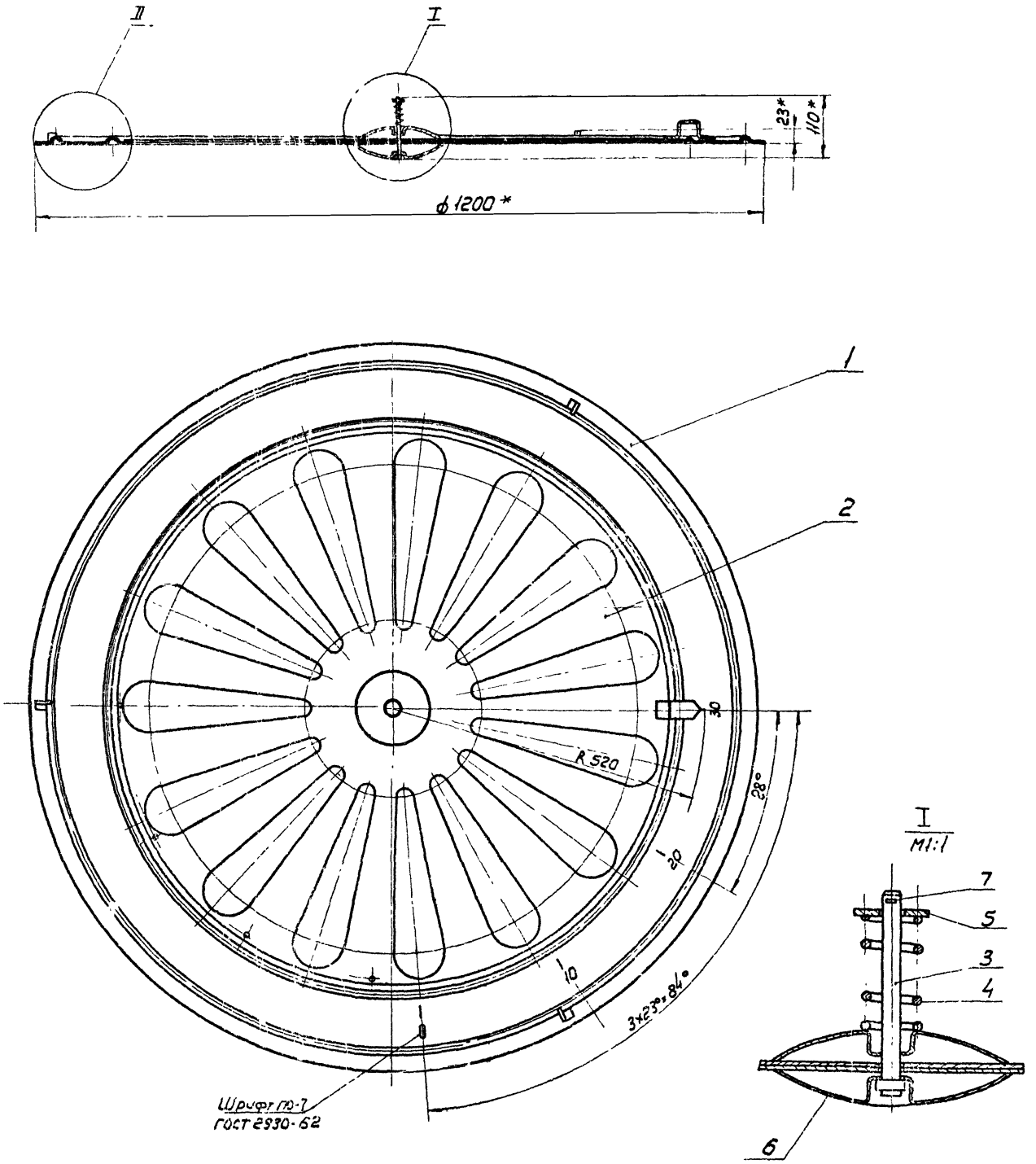

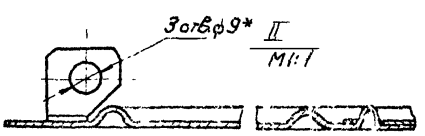

1.* Размеры для справок

2. Риски и шрифт надписей наносить масляной краской после окраски грунтовкой

Изм.	Лист	№ докум.	Подп.	Дата	ВДУМ8-03. СБ			
Разраб.		Баринов			Экран	Лит.	Масса	Масштаб
Пров.		Пронский			Сборочный чертеж	И	18,1	1:5
Т. контр.		Пронский				Лист	Листов 1	
Гл. спец.		Зейликман				ММСС СССР		
Н. контр.		Зейликман				Главпромвентиляция		
Утв.		Каган				ЦИ Проектпромвентиляция		

Копировал: В—

Формат 2

ВДУМ8-0301 СБ

Серия 1.494-19, выпуск 1

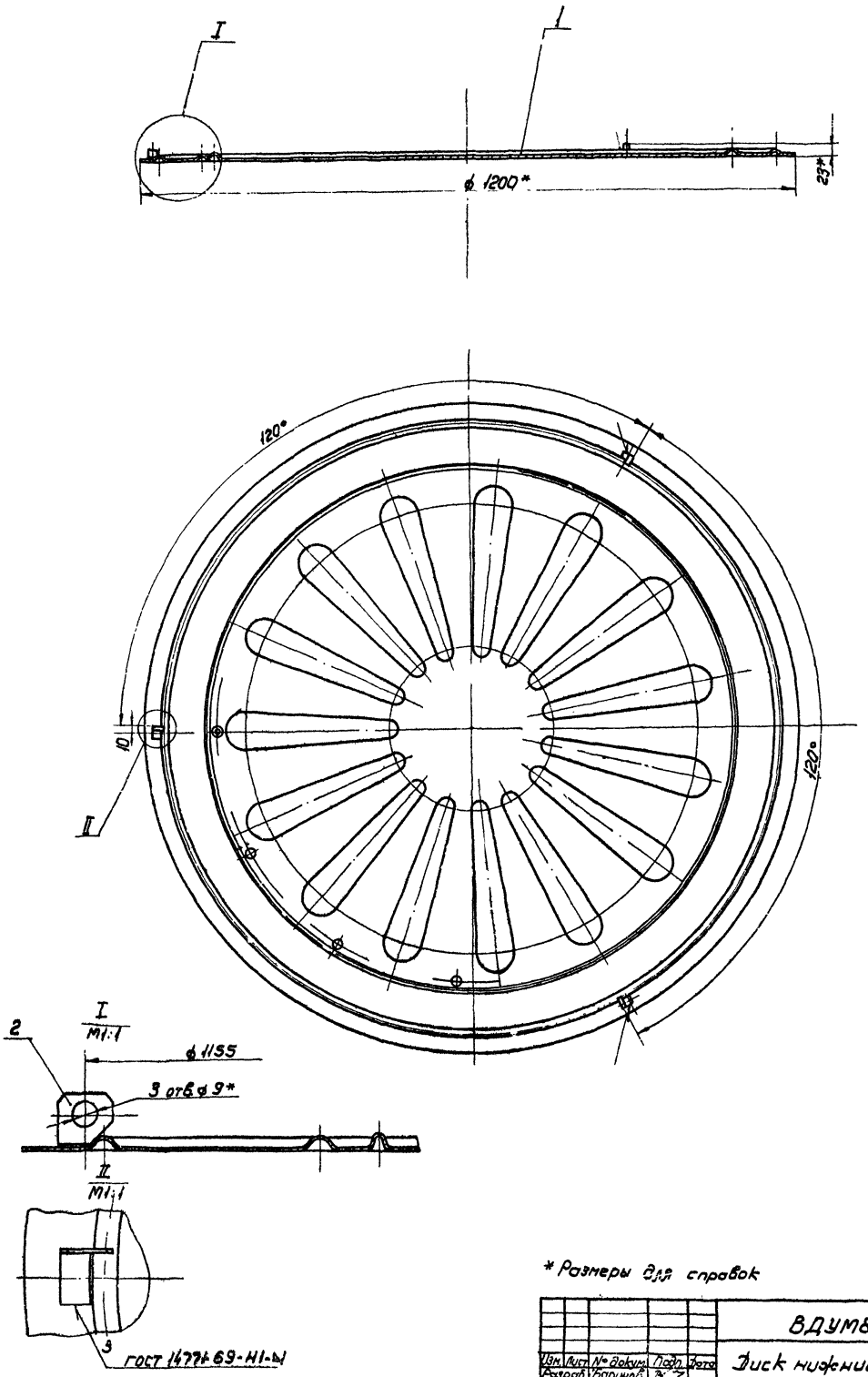

* Размеры для справок

					ВДУМ8-0301 СБ			
Изм.	Лист	№ докум.	Подп.	Дата	Диск нижний Сборочный чертеж	Лит.	Масса	Масштаб
Разраб.		Баринов				И	11,15	1:5
Пров.		Пронский				Лист	Листов 1	
Т. контр.		Пронский				ММСС СССР Главпромвентиляция ПКПр Промвентиляция		
Гл. спец.		Зейликман						
Н. контр.		Бейзерман						
Утв.		Каган		1994				

Копировал: Ву

Формат 22

Инв. № подл. | Подп. и дата | Взам. инв. № | Инв. № дубл. | Подп. и дата

▽ 1 (▽)

ВДУМ8-030101

Серия 1.494-19, выпуск 1

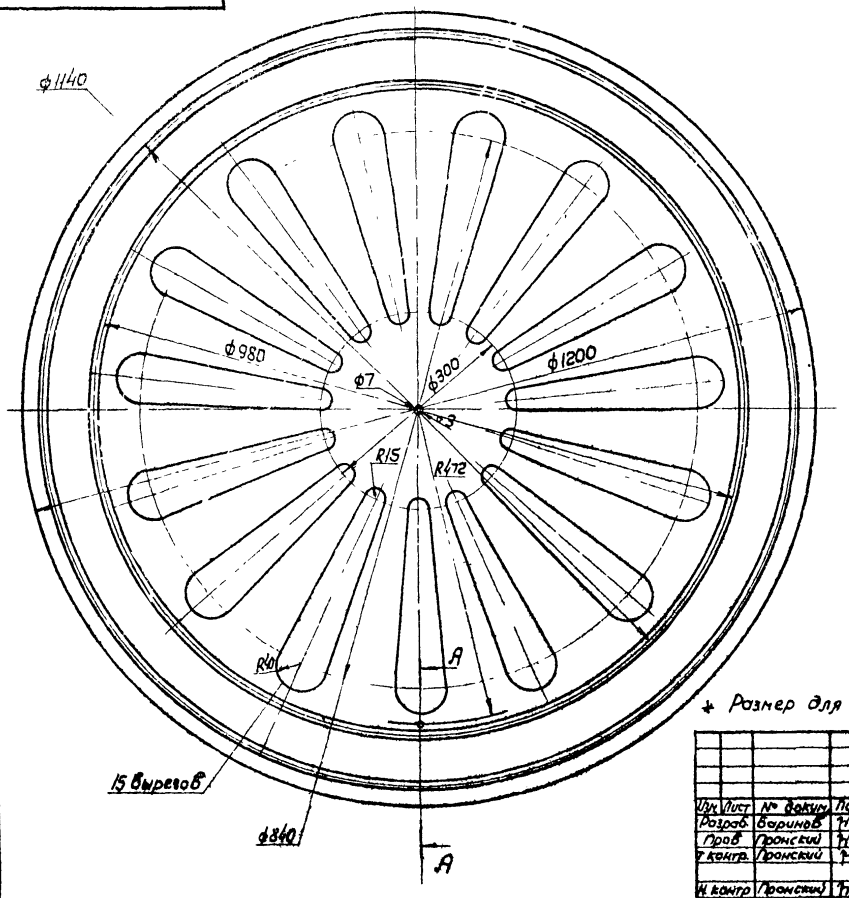

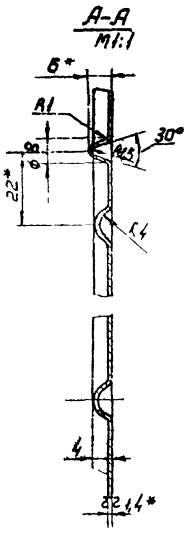

* Размер для справок

Изм	Лист	№ докум.	Подп.	Дата	ВДУМ8-030101			
Разраб.		Баринов			Диск	Лит	Масса	Масштаб
Пров.		Пронский				И	1,1	1:5
Т. контр.		Пронский				Лист	Листов 1	
Н. контр.		Пронский			Лист В1,4 ГОСТ 3680-57 / Д-Ш-Ст3 кл ГОСТ 16523-70	ММСС СССР Главпромвентиляция ПИ Проектпромвентиляция		
Утв.		Зейликман						

Копировал: Ф. —

Формат: 12

ВДУМ8-0302СБ

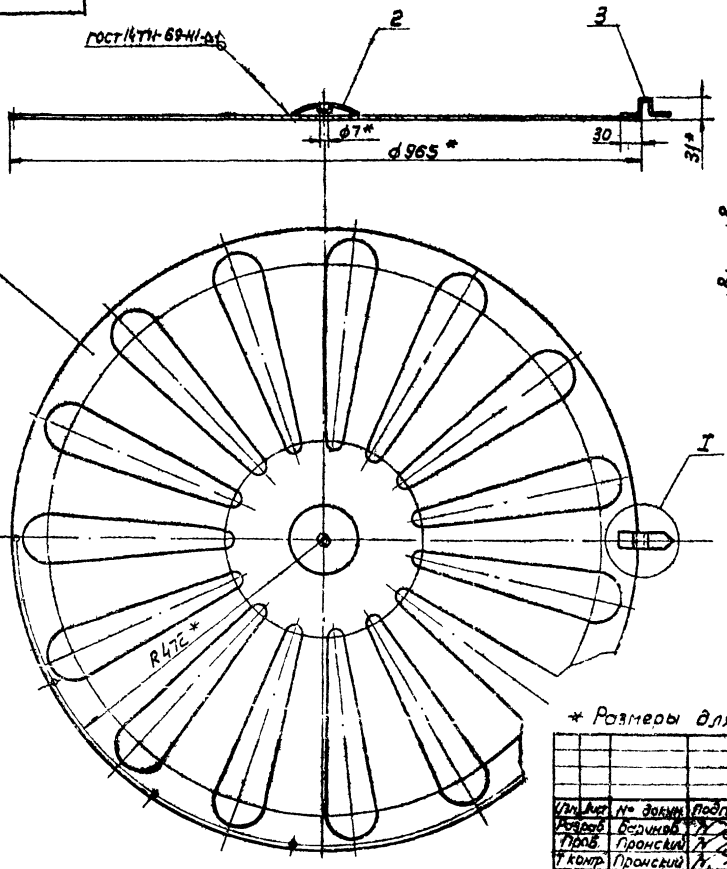

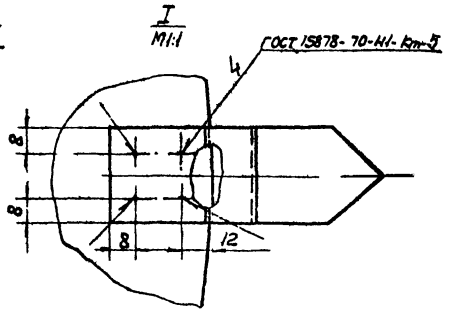

* Размеры для справок

Изм	Лист	№ докум.	Подп.	Дата	ВДУМ8-0302СБ			
Разраб.		Баринов			Диск верхний	Лит	Масса	Масштаб
Пров.		Пронский			Сборочный чертеж	И	6,78	1:5
Т. контр.		Пронский				Лист	Листов 1	
Гл. спец.		Зейликман				ММСС СССР Главпромвентиляция ПИ Проектпромвентиляция		
Н. контр.		Пронский						
Утв.		Каган						

Копировал: Ф. —

Формат 12

ВДУМ 10 СБ

Серия 1.494-19, выпуск 1

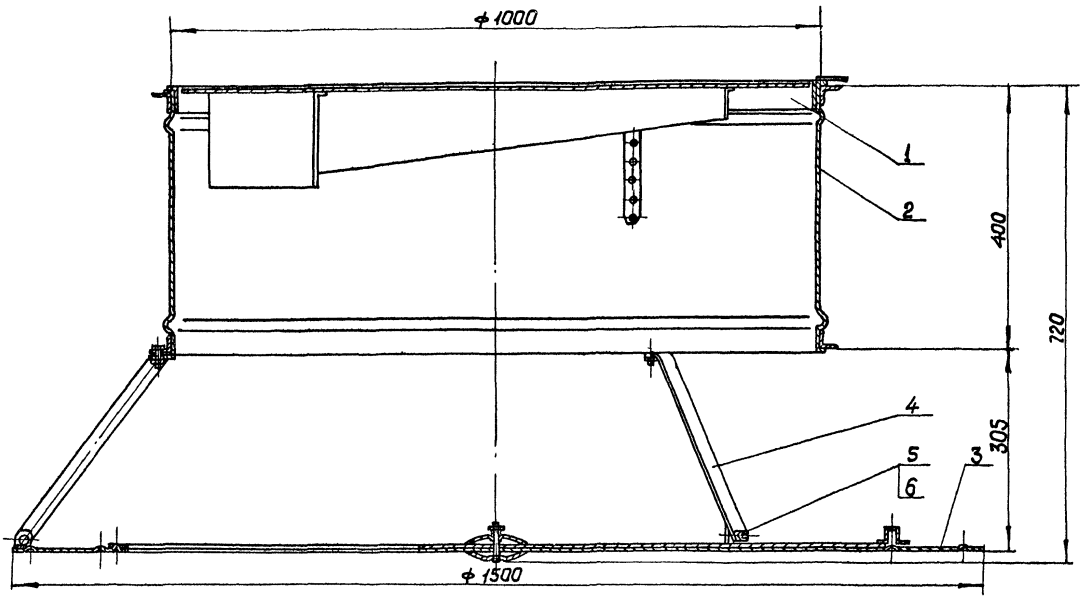

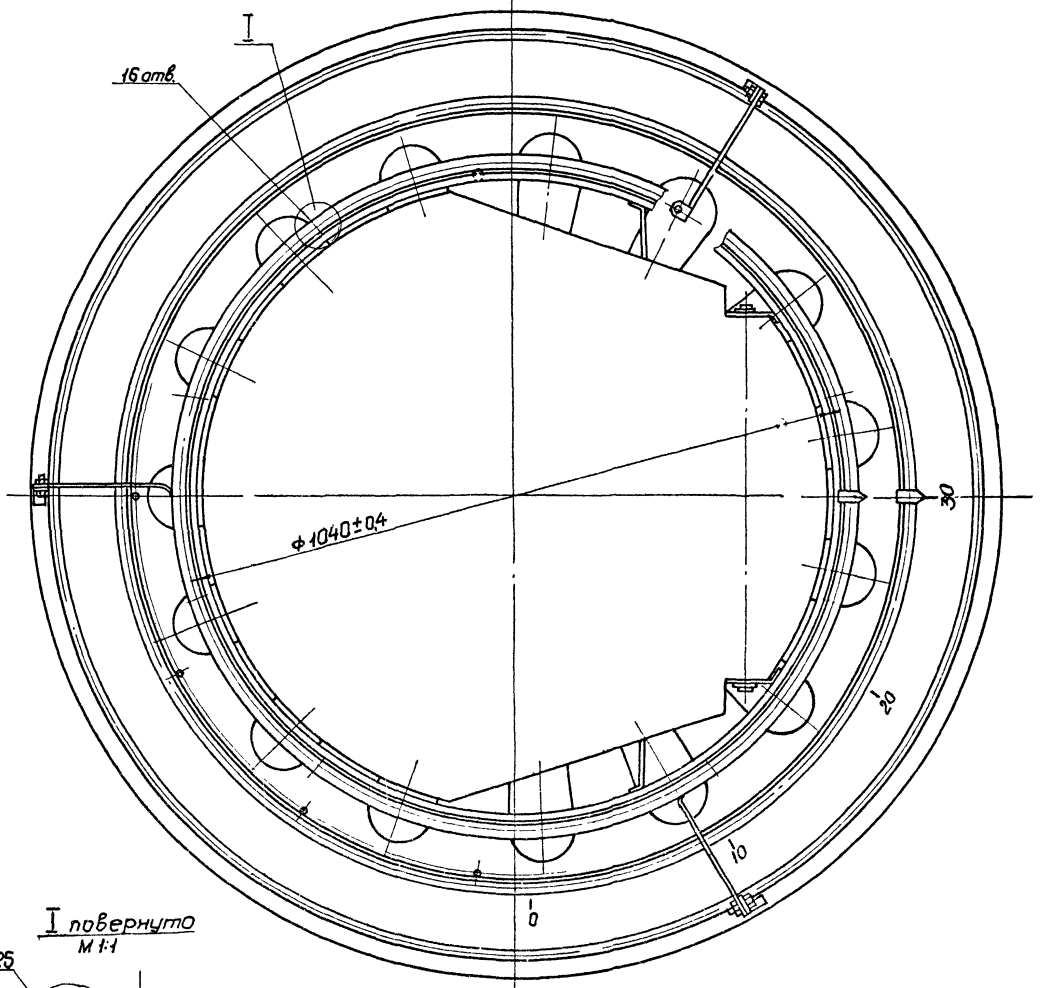

I повернуто
М 1:1

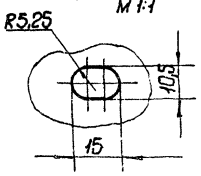

Размеры для справок.

				ВДУМ 10 СБ			
Изм.	Лист	№ докум.	Подп.	Дата	Воздухораспределитель ВДУМ Сборочный чертеж	Лит. И	Масса 62.7	Масштаб 1:5
Разраб.		Щеглова						
Пров.		Пронский						
Т.контр.		Казан				Лист	Листов 1	
Нач.отд.		Бейзерман				ММСС СССР Главпромвентиляция		
Н.контр.		Зейлкман						
Утв.		Годза						

Инв.№ подл. | Подп. и дата | Взам. инв.№ | Инв.№ дубл. | Подп. и дата

Копировал

Формат: 22

ВДУМ10-01СБ

Серия 1.494-19, выпуск 1

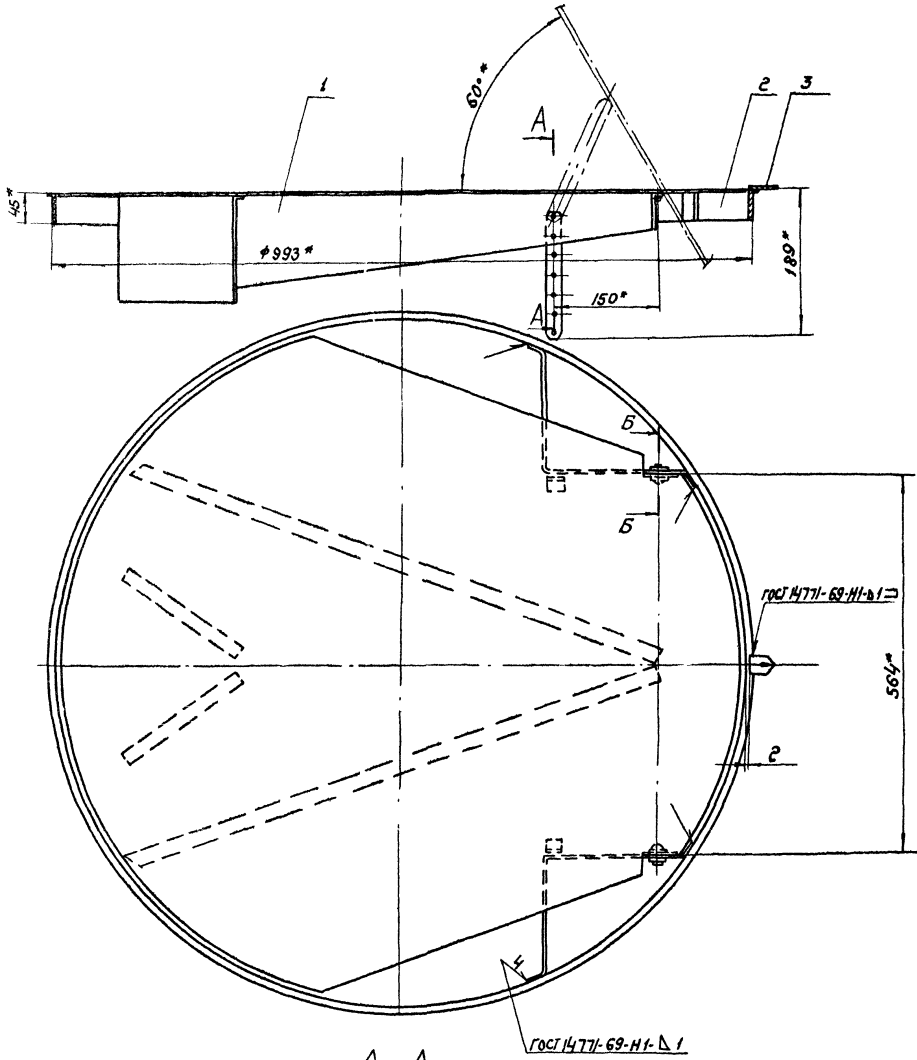

А – А

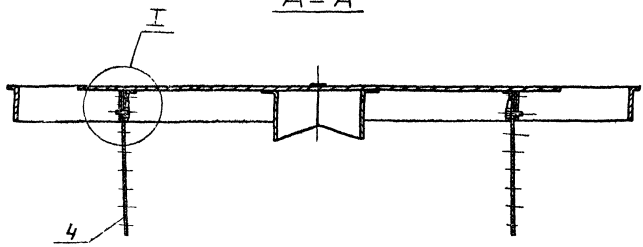

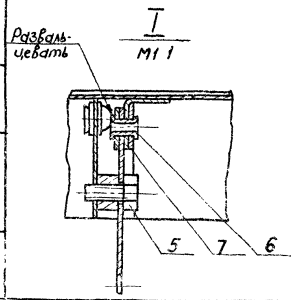

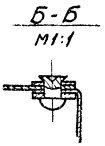

* Размеры для справок.

					ВДУМ 10-01 СБ			
Изм.	Лист	№ докум.	Подп.	Дата	Регулятор расхода. Сборочный чертеж	Лит.	Масса	Масштаб
Разраб.		Щеглова				И	9,6	1:4
Пров.		Пронский				Лист	Листов 1	
Т. контр.		Пронский				ММСС СССР Главпромвентиляция ПИ Проектпромвентиляция		
Гл. спец.		Зейликман						
Н. контр.		Пронский						
Утв.		Коган						

Копировал

Формат: 22

Инв. № подл. | Подп. и дата | Взамен инв. | Инв. № дубл. | Подп. и дата

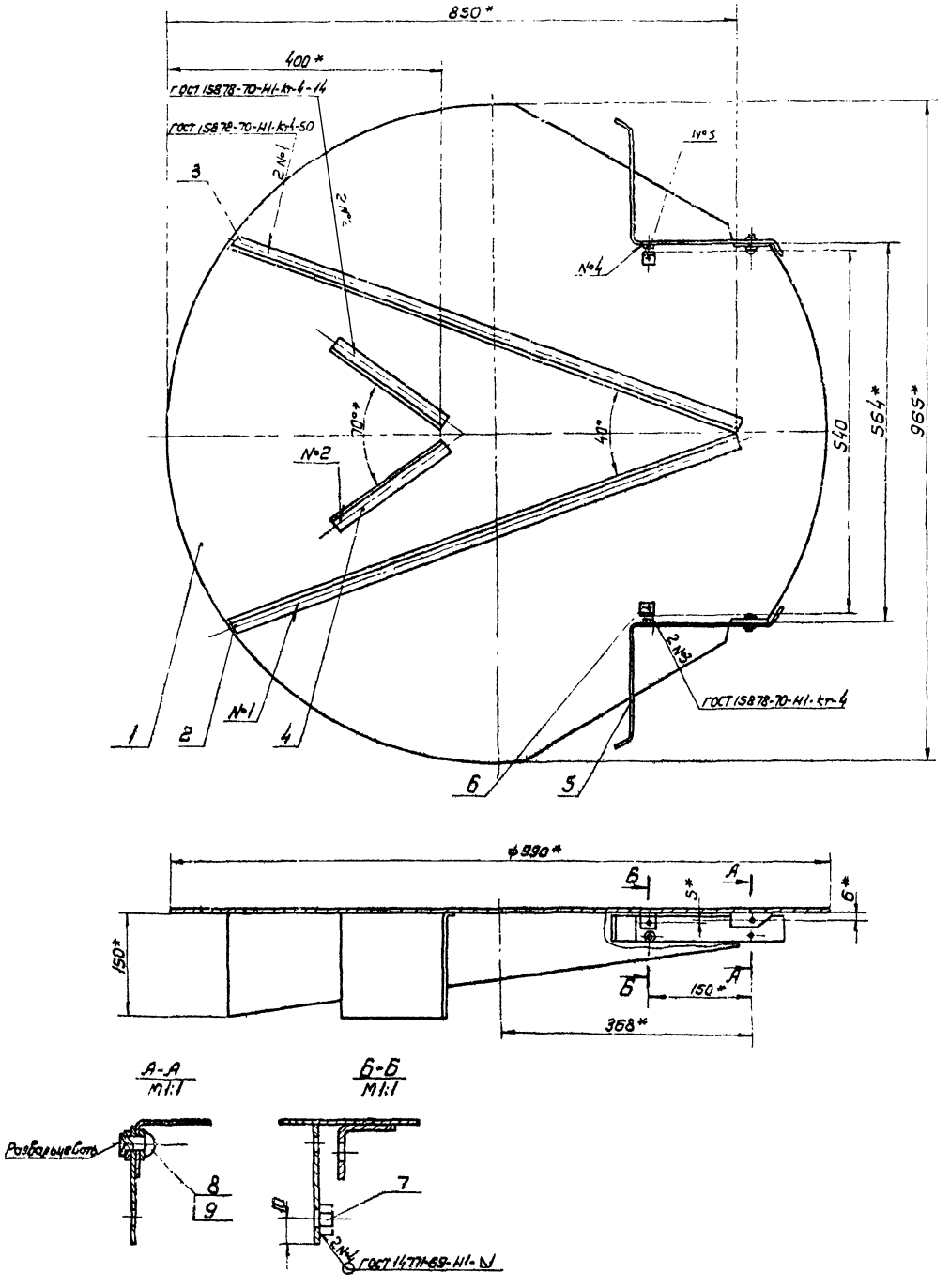

* Размеры для справок

					ВДУМ 10-0101 СБ			
Изм.	Лист	№ докум.	Подп.	Дата	Клапан Сборочный чертеж	Лит.	Масса	Масштаб
Разраб.		Щеглова				2	8,1	1:4
Пров.		Пронский				Лист 3	Листов 1	
Т.контр.		Пронский				ТМСБ	СССР	
Гл.спец.		Зейликман				Главпромвентиляция		
Н.контр.		Пронский				ПИ Проектпромвентиляция		
Утв.		Каган						

Серия 1494-19, Вып. 1

ВДУМ 10-0101СБ

Инв. № подл. | Подп. и дата | Взам. инв. № | Инв. № дубл. | Подп. и дата

ВДУМ10-010101

Развертка

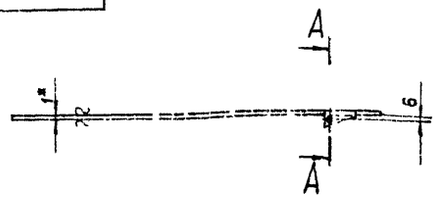

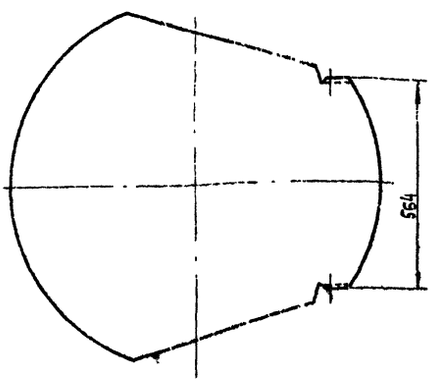

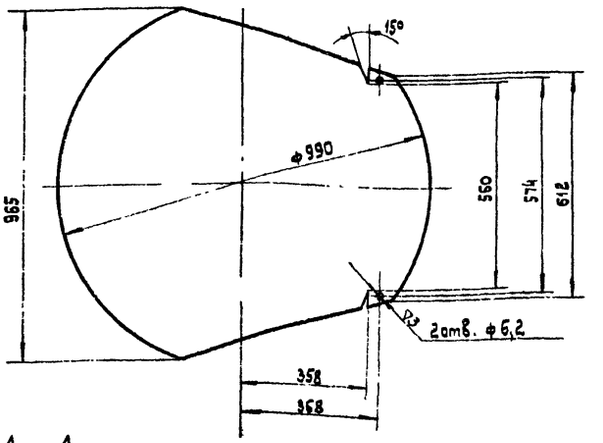

А–А
М1:1

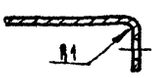

*Размер для справок.

Изм.	Лист	№ докум.	Подп.	Дата	ВДУМ10-010101	
Разраб.		Щеглова			Полотно	Лит. / Масса / Масштаб: И / 5,8 / 1:10
Пров.		Пронский				Лист / Листов: 1
Т. контр.		Пронский			Лист 81 ГОСТ 3680-57 3-III-Ст.3 кп ГОСТ 16523-70	ММСС СССР Главпромвентиляция ПИПроектпромвентиляция
Н. контр.		Пронский				
Утв.		Зейликман				

Копировал: Блинк Формат: 12

Инв. № подл. | Подп. и дата | Взам. инв. № | Инв. № дубл. | Подп. и дата

ВДУМ10-010103

▽1 (▽)

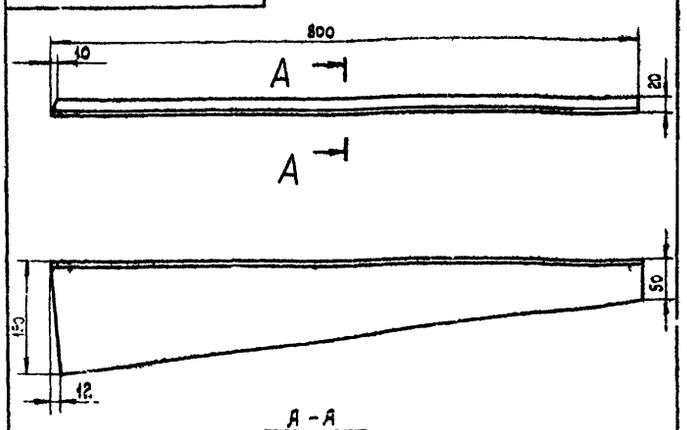

А–А
М1:1

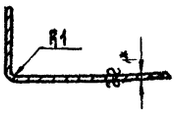

1. *Размер для справок
2. Длина развернутой детали 168 мм.

Изм.	Лист	№ докум.	Подп.	Дата	ВДУМ10-010103	
Разраб.		Щеглова			Рассекатель	Лит. / Масса / Масштаб: И / 0,74 / 1:5
Пров.		Пронский				Лист / Листов: 1
Т. контр.		Пронский			Лист 81 ГОСТ 3680-57 3-III-Ст.3 кп ГОСТ 16523-70	ММСС СССР Главпромвентиляция ПИПроектпромвентиляция
Н. контр.		Пронский				
Утв.		Зейликман				

Копировал: Блинк Формат: 11

Инв. № подл. | Подп. и дата | Взам. инв. № | Инв. № дубл. | Подп. и дата

ВДУМ10-010102

▽1 (▽)

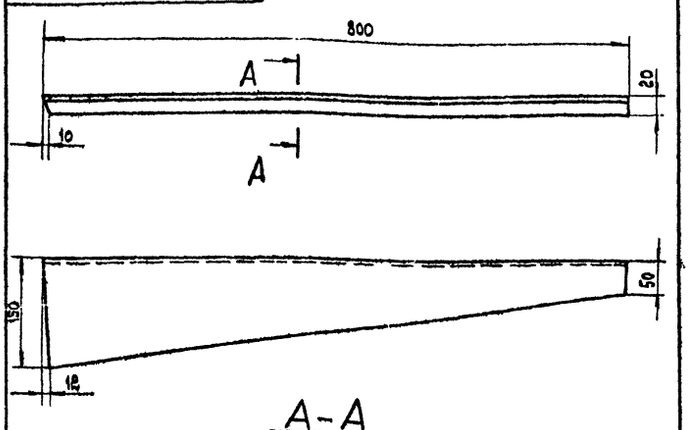

А–А
М1:1

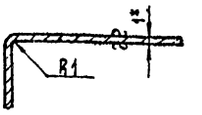

1. *Размер для справок.
2. Длина развернутой детали 168 мм.

Изм.	Лист	№ докум.	Подп.	Дата	ВДУМ10-010102	
Разраб.		Щеглова			Рассекатель	Лит. / Масса / Масштаб: И / 0,74 / 1:5
Пров.		Пронский				Лист / Листов: 1
Т. контр.		Пронский			Лист 81 ГОСТ 3680-57 3-III-Ст.3 кп ГОСТ 16523-70	ММСС СССР Главпромвентиляция ПИПроектпромвентиляция
Н. контр.		Пронский				
Утв.		Зейликман				

Копировал: Блинк Формат: 11

ВДУМ 10-02СБ

Серия 1.494-19, выпуск 1

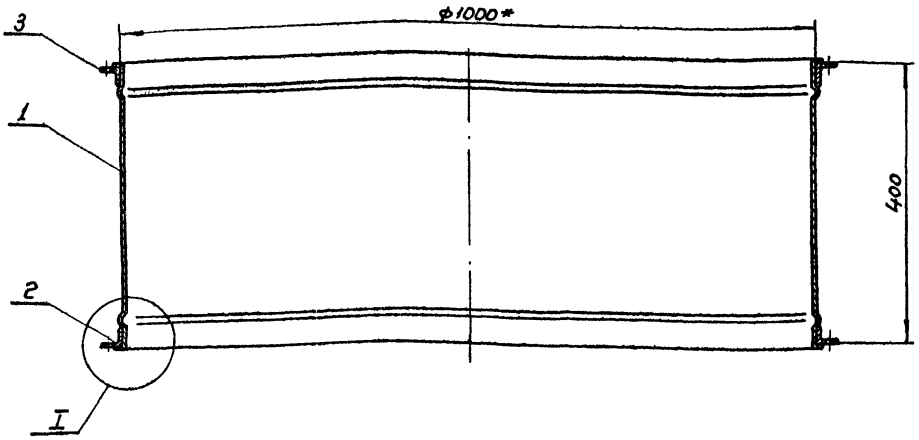

I
М1:1

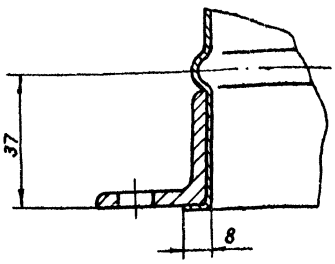

* Размеры для справок.

Изм.	Лист	№ докум.	Подп.	Дата	ВДУМ 10-02 СБ	Лит.	Масса	Масштаб
Разраб.		Щеглова			Патрубок	И	22,4	1:5
Пров.		Пронский			Сборочный чертеж	Лист	Листов: 1	
Т. контр.		Пронский				ММСС СССР Главпромвентиляция ПИ Проектпромвентиляция		
Гл. спец.		Зейликман						
Н. контр.		Пронский						
Утв.		Каган						

Копировал: Бер. Формат: 12

ВДУМ 10-0201

▽1(▽)

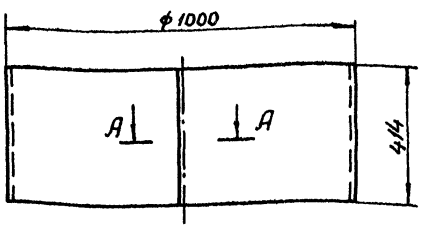

А-А
М1:1

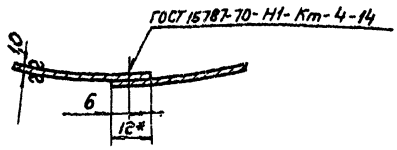

1* Размеры для справок
2. Длина развернутой детали 3151 мм.

Изм.	Лист	№ докум.	Подп.	Дата	ВДУМ 10-0201	Лит.	Масса	Масштаб
Разраб.		Щеглова			Обечайка	И	10,24	1:10
Пров.		Пронский				Лист	Листов 1	
Т. контр.		Пронский						
Н. контр.		Пронский			Лист В1,0 ГОСТ 3680-57 3-III-Ст.3 Кп ГОСТ 16523-70	ММСС СССР Главпромвентиляция ПИ Проектпромвентиляция		
Утв.		Зейликман						

Копировал: Бер. Формат: 11

ВДУМ 10-0202

~(▽)

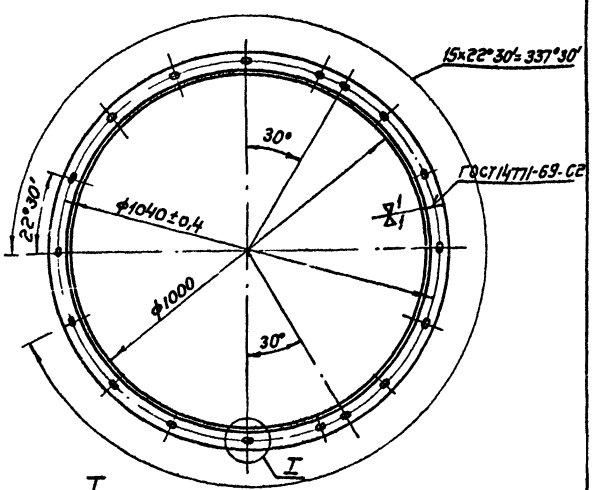

I
М1:1

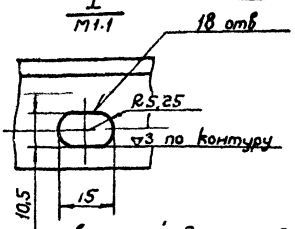

Длина развернутой детали 3200 мм.

Изм.	Лист	№ докум.	Подп.	Дата	ВДУМ 10-0202	Лит.	Масса	Масштаб
Разраб.		Щеглова			Фланец	И	6,08	1:10
Пров.		Пронский				Лист	Листов 1	
Т. контр.		Пронский						
Н. контр.		Пронский			Уголок Б-32×32×4 ГОСТ 8509-72 Ст.3 ГОСТ 535-58	ММСС СССР Главпромвентиляция ПИ Проектпромвентиляция		
Утв.		Зейликман						

Копировал: Бер. Формат:

ВДУМ10-03СБ

Серия 1404-19, Выпуск 1

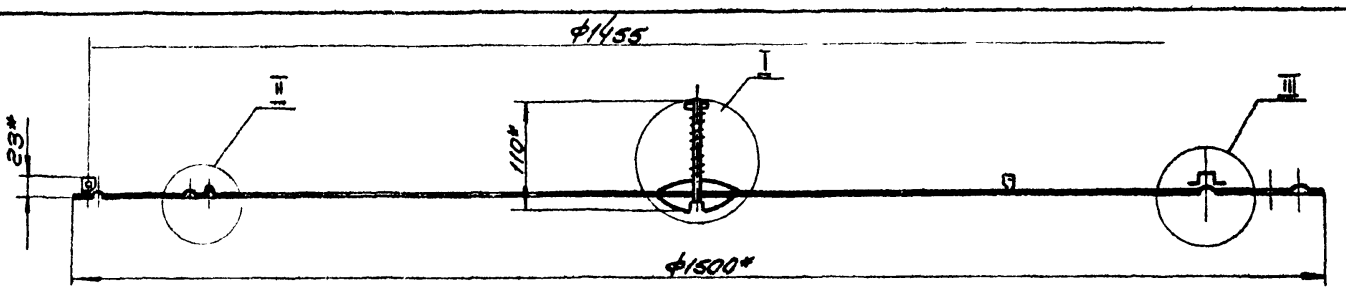

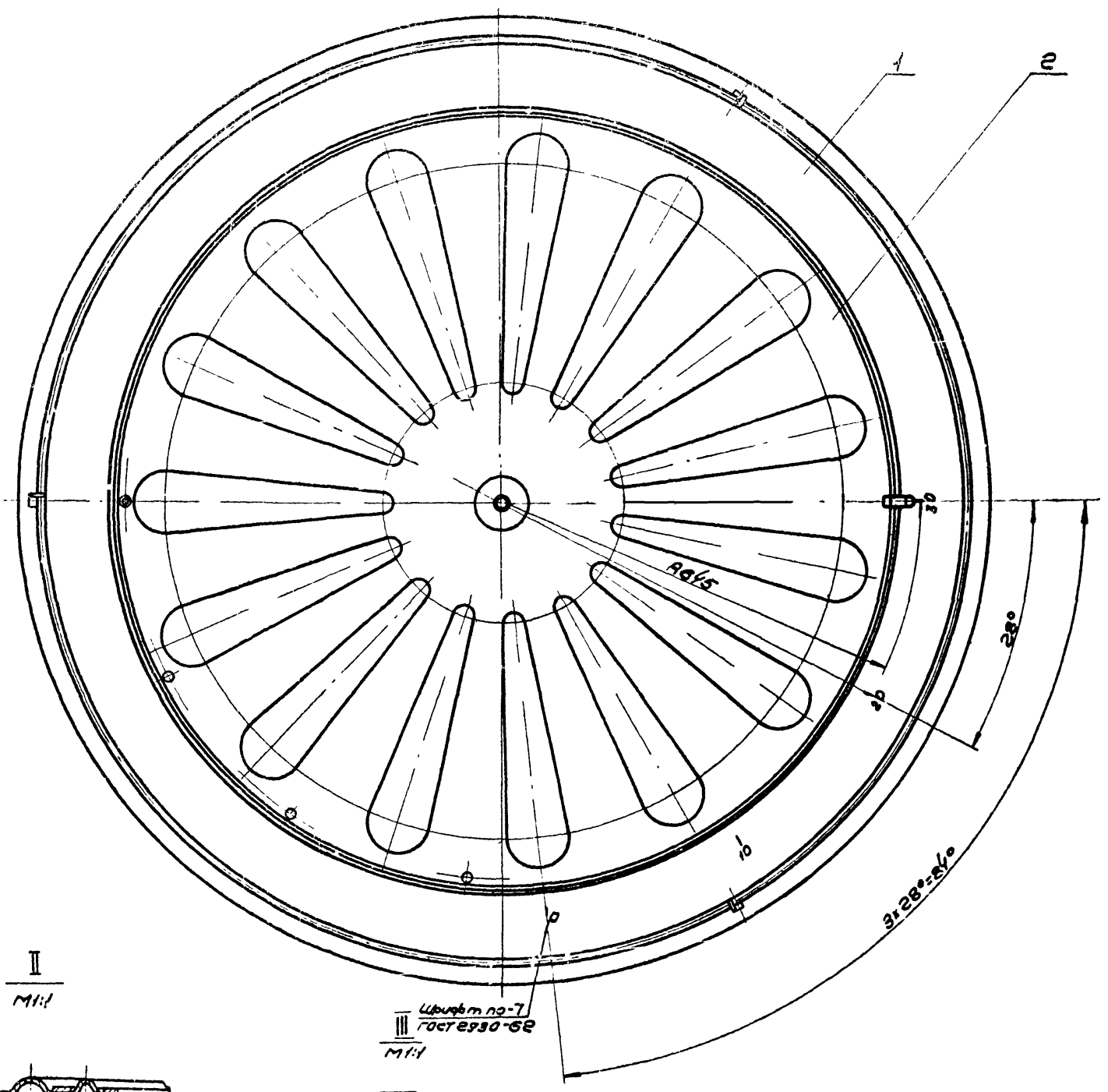

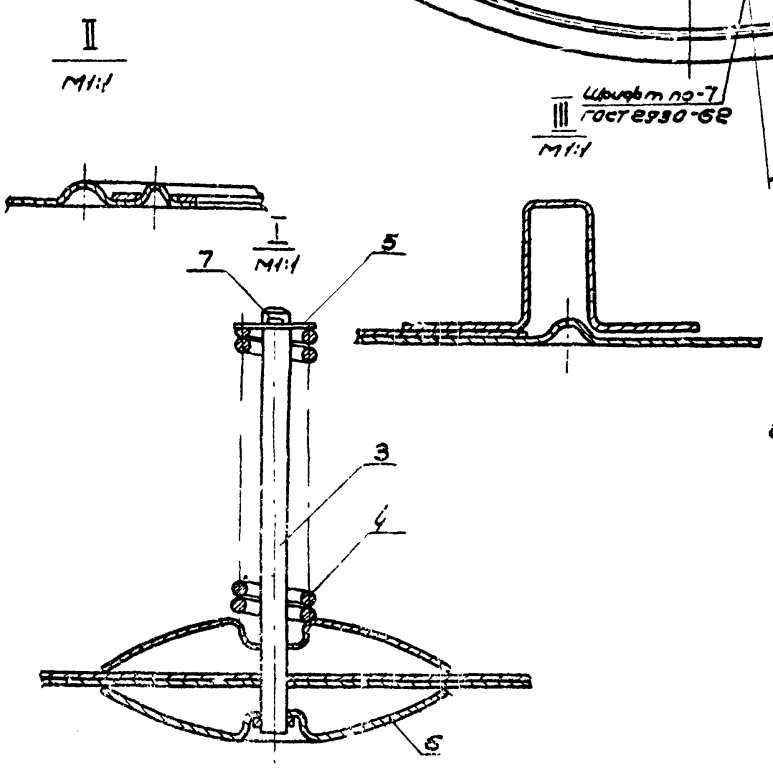

1.* Размеры для справок

2. Риски и шрифт надписей наносить масляной краской после окраски грунтовкой.

					ВДУМ10-03СБ			
Изм	Лист	№ докум	Подп	Дата	Экран Сборочный чертеж	Лит	Масса	Масштаб
Разраб		Щеглова				И	30.0	1:5
Пров		Пронский				Лист	Листов 1	
Т.контр		Пронский				ММСС СССР Главпромвентуляция Гипроентромвентуляция		
Гл.спец		Зейликман						
Н.контр		Пронский						
Утв		Казан						

Копировал: И.Е. Формат: 22

ВДУМ10-0301СБ

Серия 1.494-19, выпуск 1

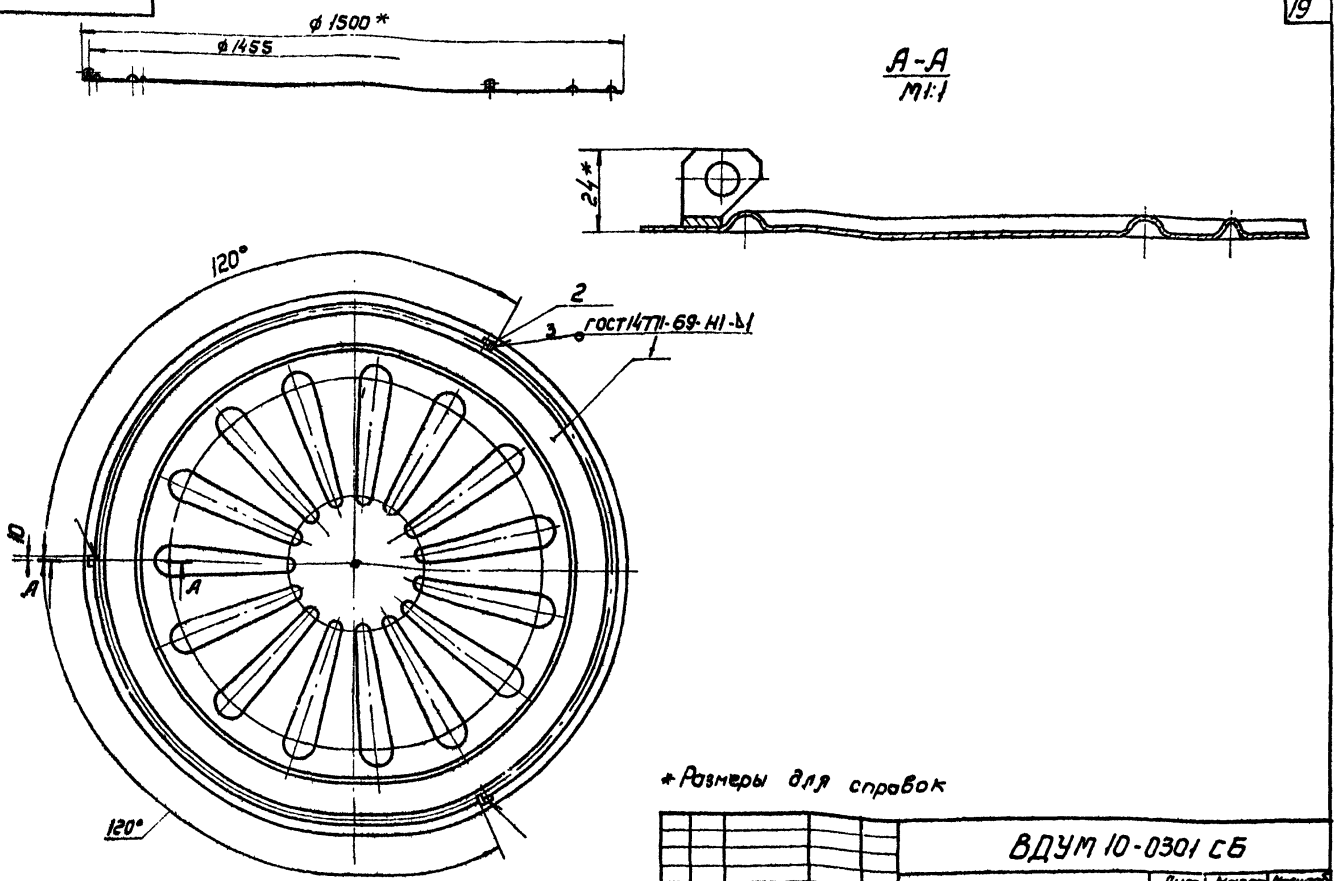

* Размеры для справок

Изм.	Лист	№ докум.	Подп.	Дата	ВДУМ 10-0301 СБ	Лит.	Масса	Масштаб
Разраб.		Щеглова			Диск нижний	И	18,65	1:10
Пров.		Пронский			Сборочный чертеж	Лист	Листов 1	
Т. контр.		Пронский				ММСС СССР Главпромвентиляция ПИ Проектпромвентиляция		
Гл. спец.		Зецликман						
Н. контр.		Пронский						
Утв.		Казан						

Копировал: В.— Формат: 12

ВДУМ 10-0001

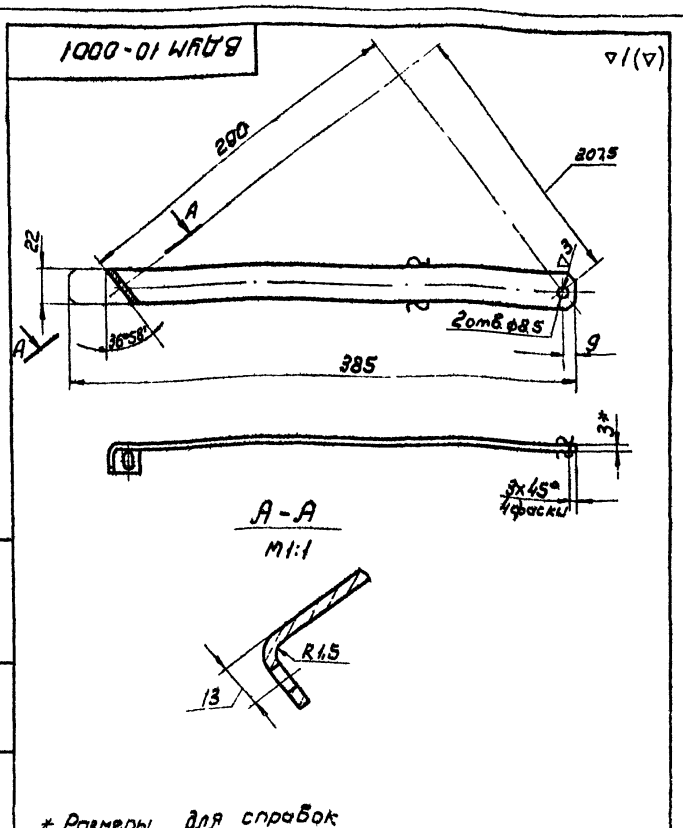

* Размеры для справок

Изм.	Лист	№ докум.	Подп.	Дата	ВДУМ 10-0001	Лит.	Масса	Масштаб
Разраб.		Щеглова			Подвеска	И	0,2	1:2,5
Пров.		Пронский				Лист	Листов 1	
Т. контр.		Пронский			Лента 3x22 ГОСТ 6009-57 Ст.3 ГОСТ 535-58	ММСС СССР Главпромвентиляция ПИ Проектпромвентиляция		
Н. контр.		Пронский						
Утв.		Зецликман						

Копировал: В.— Формат: 11

ВДУМ 10-030101

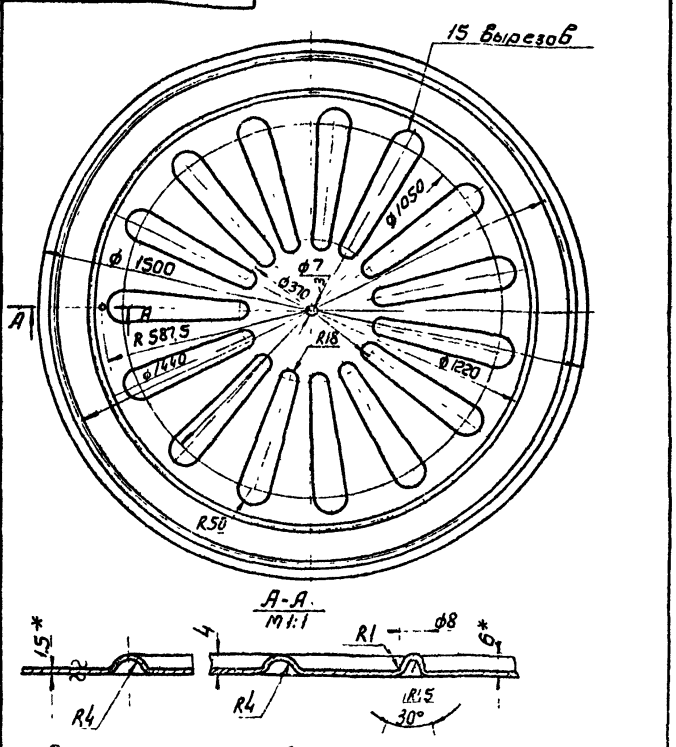

* Размеры для справок

Изм.	Лист	№ докум.	Подп.	Дата	ВДУМ 10-030101	Лит.	Масса	Масштаб
Разраб.		Гвин			Диск	И	18,6	1:10
Пров.		Пронский				Лист	Листов 1	
Т. контр.		Пронский			Лист 8 1,5 ГОСТ 3680-57 3-1-Ст3 кп ГОСТ 16523-70	ММСС СССР Главпромвентиляция ПИ Проектпромвентиляция		
Н. контр.		Пронский						
Утв.		Зецликман						

Копировал: В.— Формат: 11

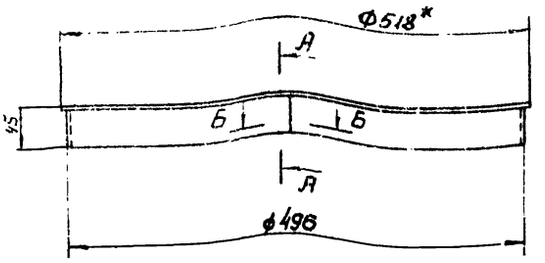

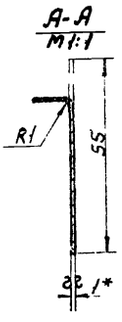

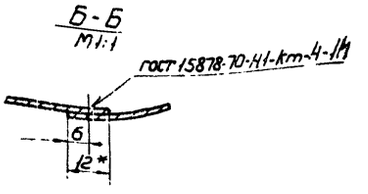

1 * Размеры для справок
2 Длина развернутой детали 1567мм.

Изм	Лист	№ докум.	Подп	Дата
Разраб		Щеглова		
Пров.		Пронский		
Т.контр.		Пронский		
Н.контр		Пронский		
Утв		Зейликман		

ВДУМ5-01001

Обечайка

Лит	Масса	Масштаб
И	0,67	1:4

Лист | Листов 1

Лист В1 ГОСТ 3680-57 3-III-Ст3 КП ГОСТ 16523-70

МНСС СССР Главпромвентиляция ПИ Проектпромвентиляция

Копировал: В.-

Формат 11

Серия 1494-19, выпуск

Подп и дата | Инв № дубл | Взам инв № | Подп и дата | Инв № подл

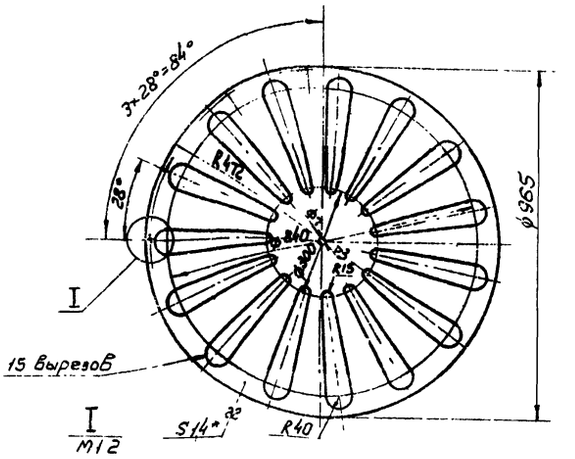

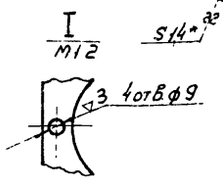

* Размер для справок.

Изм	Лист	№ докум	Подп	Дата
Разраб		Баринов		
Пров		Пронский		
Т.контр		Пронский		
Н.контр		Пронский		
Утв		Зейликман		

ВДУМ8-030201

Диск

Лит	Масса	Масштаб
И	6,7	1:10

Лист | Листов 1

Лист В14 ГОСТ 3680-57 3-III-Ст3 КП ГОСТ 16523-70

МНСС СССР Главпромвентиляция ПИ Проектпромвентиляция

Копировал В.-

Формат 11

Подп и дата | Инв № дубл | Взам инв № | Подп и дата | Инв № подл

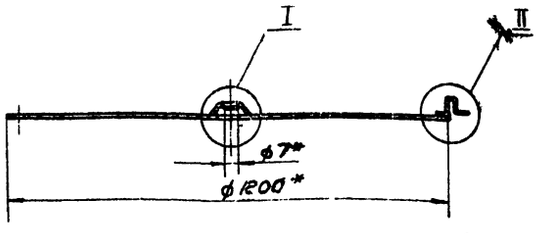

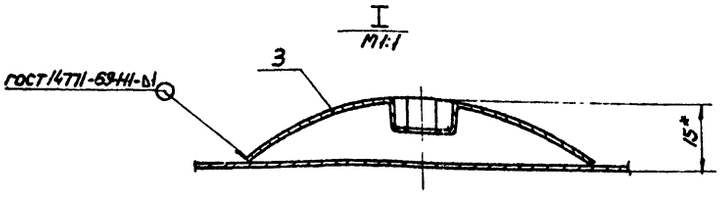

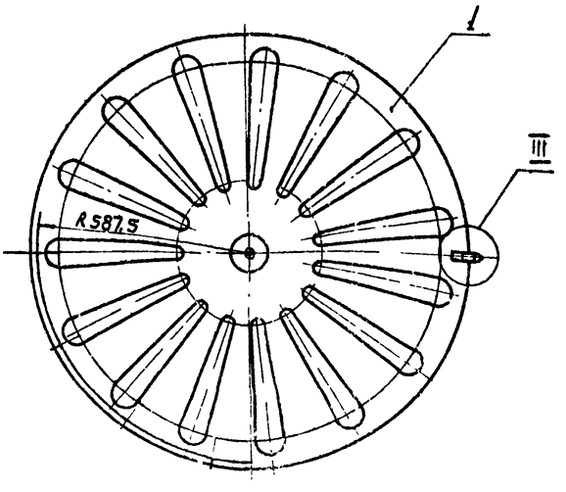

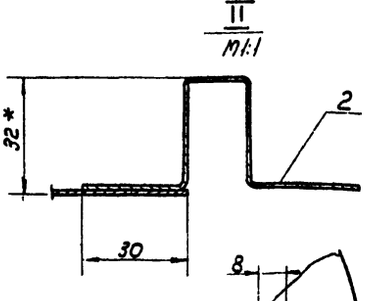

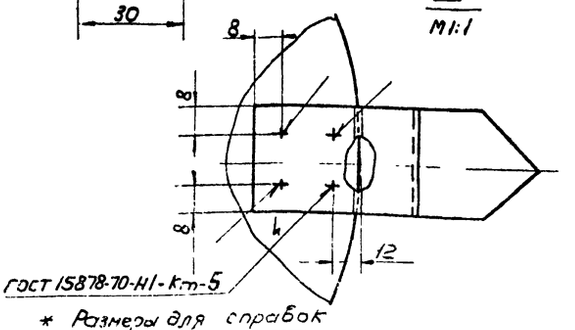

* Размеры для справок

Изм	Лист	№ докум	Подп	Дата
Разраб		Гвин		
Пров		Пронский		
Т.контр		Пронский		
Гл.спец		Зейликман		
Н.контр		Пронский		
Утв.		Каган		

ВДУМ10-0302 СБ

Диск, верхний сборочный чертеж

Лит.	Масса	Масштаб
И	11,2	1:10

Лист | Листов 1

МНСС СССР Главпромвентиляция ПИ Проектпромвентиляция

Копировал В.-

Формат 12

Подп и дата | Инв № дубл | Взам инв № | Подп и дата

ВДУМ10-010104

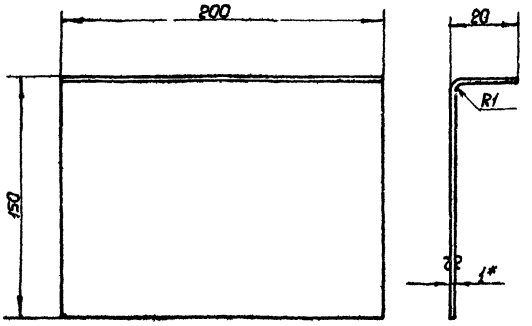

1* Размер для справок

2. Длина развернутой детали 168мм

Изм.	Лист	№ докум.	Подп.	Дата	ВДУМ10-010104
Разраб.		Щеглова			Рассекатель
Пров.		Пронский			
Т.контр.		Пронский			
Н.контр.		Пронский			Лист В1 ГОСТ 3680-57 3-Ш-Ст.3 кп ГОСТ 16523-70
Утв.		Зейликман			

Лит. | Масса | Масштаб: И | 0,26 | 1:2
Лист | Листов 1
МИСС СССР Главпромвентиляция Упроектпромвентиляция

Копировал | Формат А4

ВДУМ10-010105

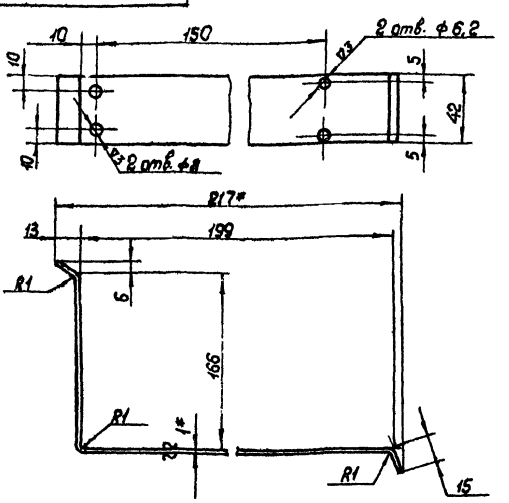

1* Размеры для справок.

2. Длина развернутой детали 393мм

Изм.	Лист	№ докум.	Подп.	Дата	ВДУМ10-010105
Разраб.		Щеглова			Кронштейн
Пров.		Пронский			
Т.контр.		Пронский			
Н.контр.		Пронский			Лист В1 ГОСТ 3680-57 3-Ш-Ст.3 кп ГОСТ 16523-70
Утв.		Зейликман			

Лит. | Масса | Масштаб: И | 0,13 | 1:2
Лист | Листов 1
МИСС СССР Главпромвентиляция Упроектпромвентиляция

Копировал | Формат А4

ВДУМ10-010001

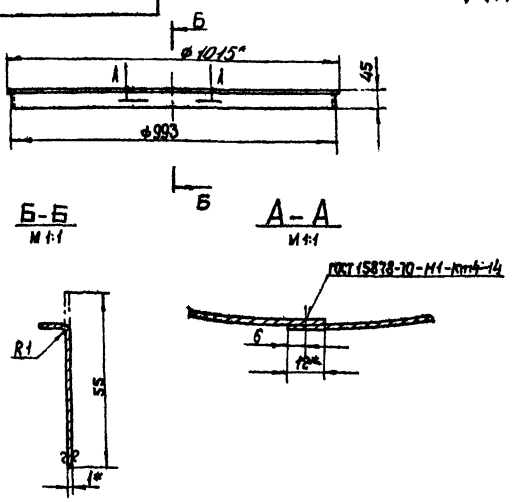

1.* Размеры для справок

2. Длина развернутой детали 3128мм

Изм.	Лист	№ докум.	Подп.	Дата	ВДУМ10-010001
Разраб.		Щеглова			Обечайка
Пров.		Пронский			
Т.контр.		Пронский			
Н.контр.		Пронский			Лист В1 ГОСТ 3680-57 3-Ш-Ст.3 кп ГОСТ 16523-70
Утв.		Зейликман			

Лит. | Масса | Масштаб: И | 1,35 | 1:10
Лист | Листов 1
МИСС СССР Главпромвентиляция Упроектпромвентиляция

Копировал | Формат А4

ВДУМ10-030201

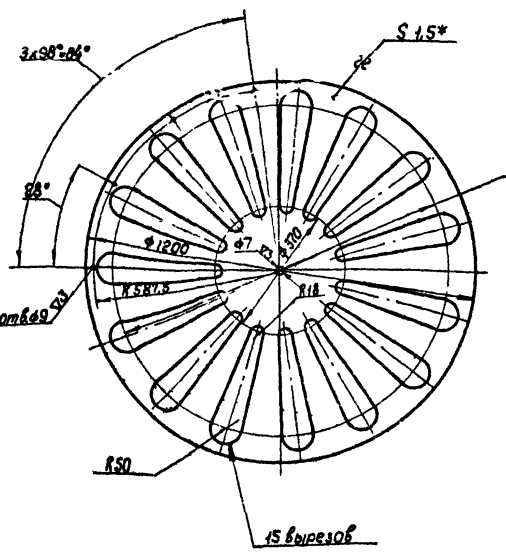

* Размер для справок

Изм.	Лист	N докум.	Подп.	Дата	ВДУМ10-030201
Разраб.		Гбун			Диск
Пров.		Пронский			
Т. контр.		Пронский			
Н. контр.		Пронский			Лист В1,5 ГОСТ 3680-57 3 Ш-Ст 3 кп ГОСТ 16523-70
Утв.		Зейликман			

Лит. | Масса | Масштаб: И | 11,1 | 1:10
Лист | Листов 1
МИСС СССР Главпромвентиляция Упроектпромвентиляция

Копировал | Формат А4

ВДУМ2Д СБ

Серия 1.494-19, выпуск 1.

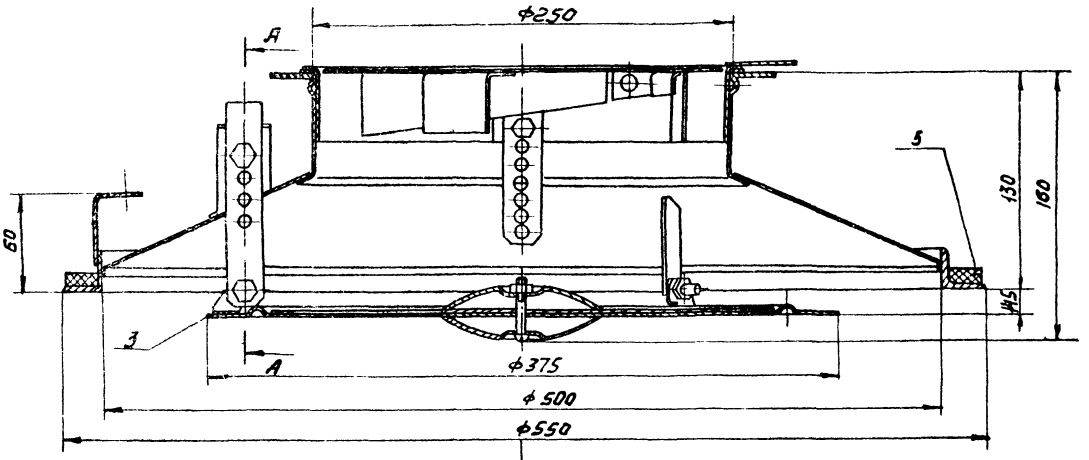

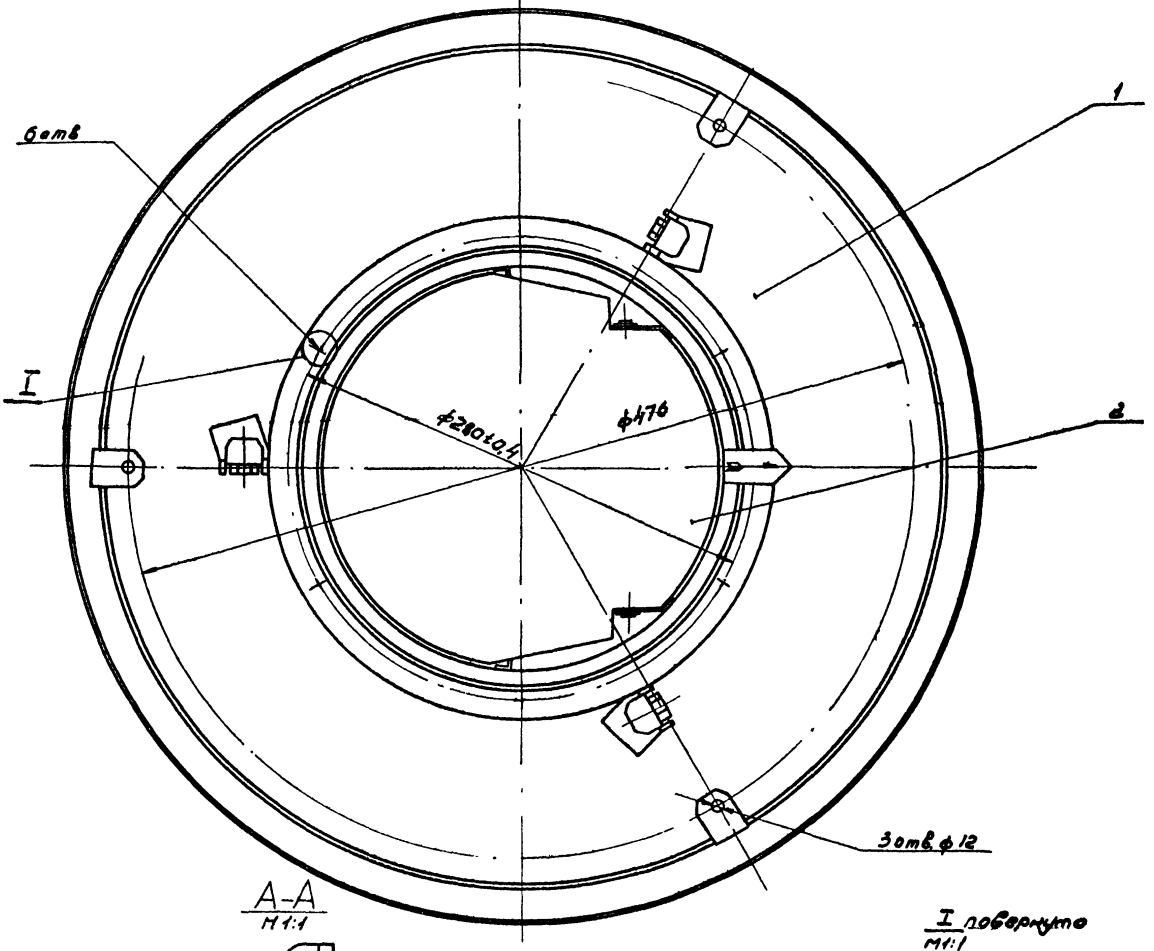

А-А
М1:1

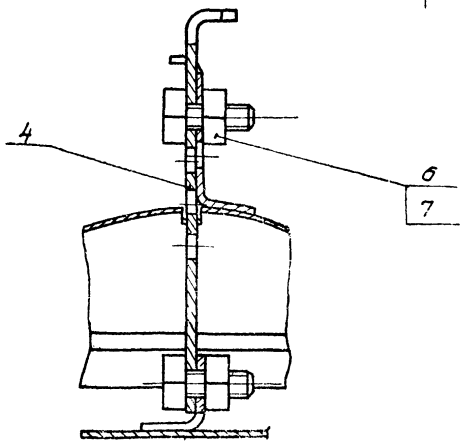

I повернуто
М1:1

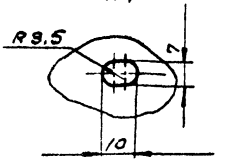

1. Размеры для справок.
2. Деталь, поз 5, приклеить к детали, поз.1, клеем 88Н МРТУ-38-5-880-66

Изм.	Лист	№ докум.	Подп.	Дата	ВДУМ2Д СБ			
Разраб.		Пронский			Воздухораспределитель ВДУМ Сборочный чертеж	Лит.	Масса	Масштаб
Пров.		Зейликман				И	7.4	1:2
Т.контр.		Каган				Лист	Листов 1	
Нач.отд.		Бейзерман				ММСС СССР Главпромвентиляция Л.И.Проектпромвентиляция		
Н.контр.		Зейликман						
Утв.		Годза						

Копировал: Формат: 22

Инв. № подл. | Подп. и дата | Взам. инв. № | Инв. № дубл. | Подп. и дата

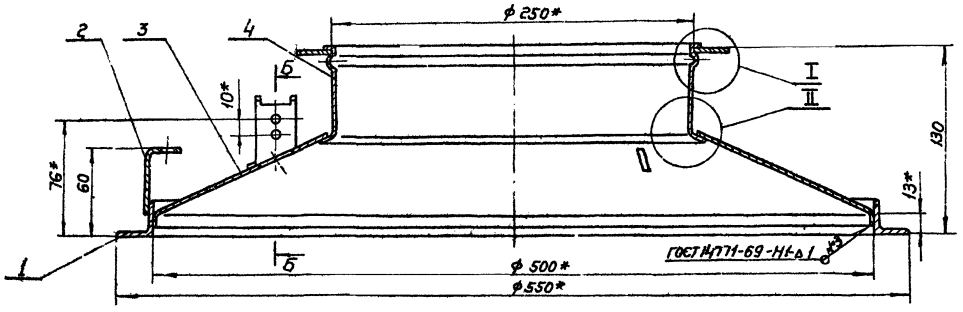

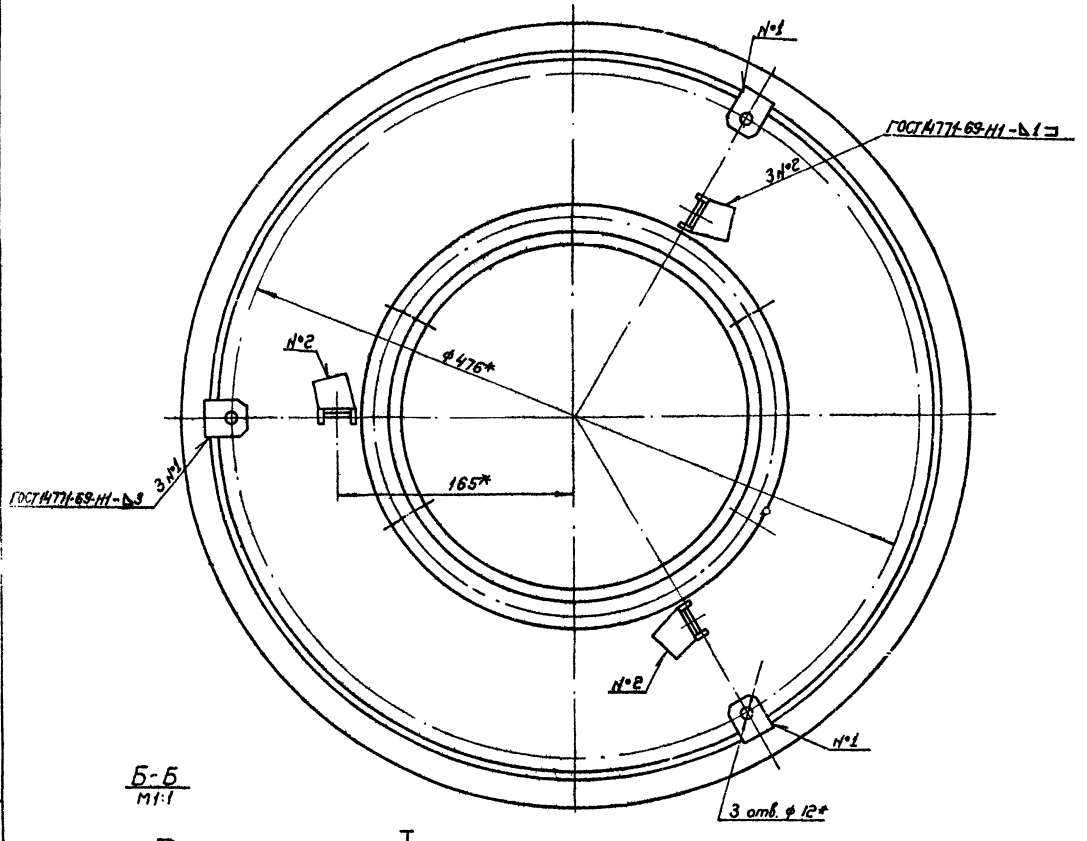

Б-Б
М1:1

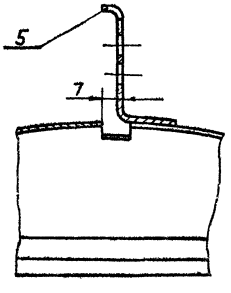

I
М1:1

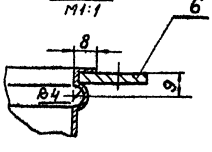

II
М1:1

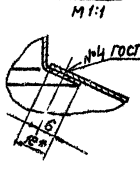

* Размеры для справок.

Изм.	Лист	№ докум.	Подп.	Дата	
Разраб.		Шеелева			
Пров.		Пронский			
Т. контр.		Пронский			
Н. спец.		Зеленкина			
Н. контр.		Пронский			
Утв.		Кавун			

ВДУМ2Д-01 СБ

Диффузор
Сборочный чертеж

Лит.	Масса	Масштаб
Ч	4,53	1:2

Лист | Листов 1

МНСС СССР
Главвентиляция
ЦИПроектвентиляция

Копировал: Сер.

Формат: А2

Инв. № подл. | Подп. и дата | Взам. инв. № | Инв. № дубл. | Подп. и дата

Серия 1.494-19, выпуск 1

ВДУМ2Д-0101

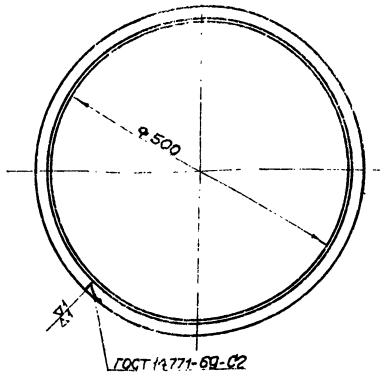

Длина развернутой детали 1616 мм

Изм.	Лист	№ докум.	Подп.	Дата
Разраб.		Щеглова		
Пров.		Пронский		
Т. контр.		Пронский		
Н. контр.		Пронский		
Утв.		Зейликман		

ВДУМ2Д-0101

Фланец

Лит.	Масса	Масштаб
И	1,81	1:5

Уголок Б-25х25х3 ГОСТ 8509-72 / Ст.3. ГОСТ 535-58

Лист | Листов 1

ММСС СССР Главпромвентиляция Пипроектпромвентиляция

Копировал: Формат: 11

ВДУМ2Д-0102

84

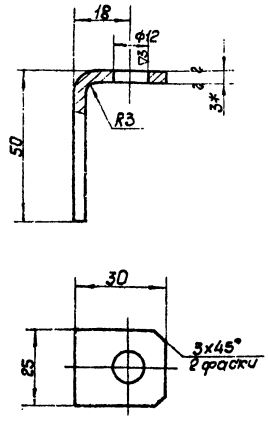

1* Размер для справок
2. Длина развернутой детали 75мм.

Изм.	Лист	№ докум.	Подп.	Дата
Разраб.		Щеглова		
Пров.		Пронский		
Т. контр.		Пронский		
Н. контр.		Пронский		
Утв.		Зейликман		

ВДУМ2Д-0102

Кронштейн

Лит.	Масса	Масштаб
И	0,04	1:1

Лист В3 ГОСТ 3680-57 / 3-III-Ст3 кп ГОСТ 16523-70

Лист | Листов 1

ММСС СССР Главпромвентиляция Пипроектпромвентиляция

Копировал: Формат: 11

ВДУМ2Д-0103

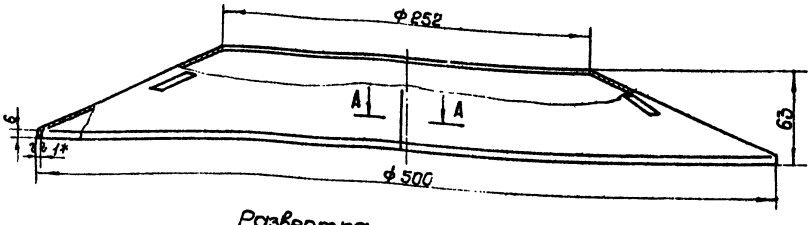

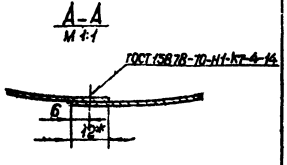

Развертка
М 1:4

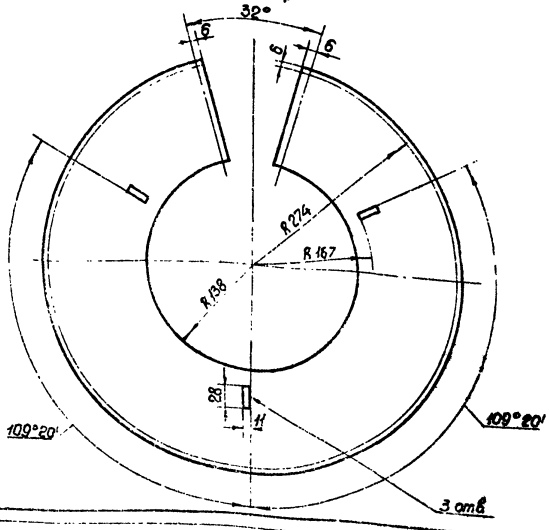

* Размеры для справок

Изм.	Лист	№ докум.	Подп.	Дата
Разраб.		Щеглова		
Пров.		Пронский		
Т. контр.		Пронский		
Н. контр.		Пронский		
Утв.		Зейликман		

ВДУМ2Д-0103

Конус

Лит.	Масса	Масштаб
И	1,35	1:2

Лист В1 ГОСТ 3680-57 / 3-III-Ст3 кп ГОСТ 16523-70

Лист | Листов 1

ММСС СССР Главпромвентиляция Пипроектпромвентиляция

Копировал: Формат: 11

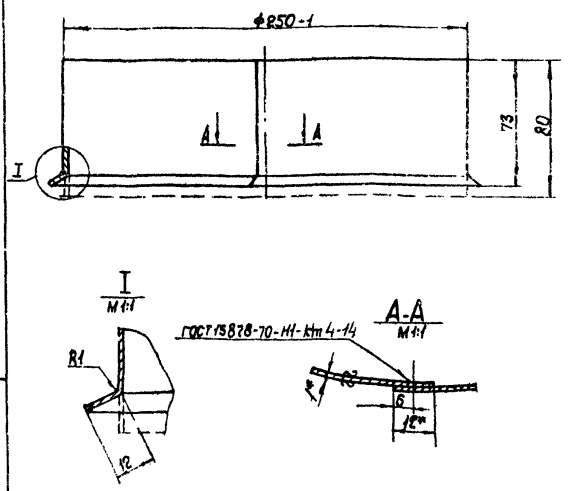

1.* Размеры для справок.

2. Длина развернутой детали 794 мм.

		ВДУМ 2Д-0104			
Изм. Лист	№ докум.	Подп.	Дата		
Разраб.	Щеглова			Обечайка	Лит. И; Масса 0,5; Масштаб 1:2
Пров.	Пронский				Лист; Листов 1
Т.контр.	Пронский				
Н.контр.	Пронский			Лист В1 ГОСТ 3680-57 3-Ш-Ст3 кп. ГОСТ 16523-70	Минсс СССР Главпромвентиляция ЦПроектпромвентиляция
Утв.	Зейликман				

Копировал: Формат: А1

Инв.№подл. | Подп. и дата | Взам. инв.№ | Инв.№дубл. | Подп. и дата

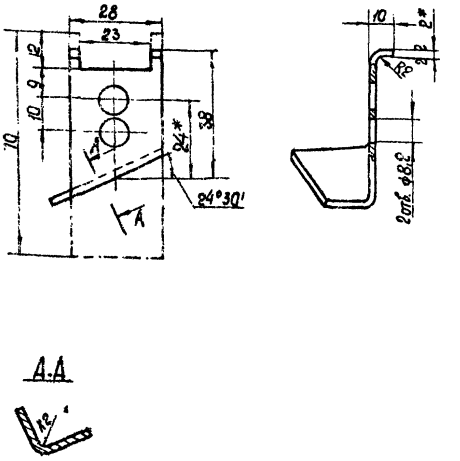

* Размеры для справок.

		ВДУМ 2Д-0105			
Изм. Лист	№ докум.	Подп.	Дата		
Разраб.	Щеглова			Кронштейн	Лит. И; Масса 0,025; Масштаб 1:1
Пров.	Пронский				Лист; Листов 1
Т.контр.	Пронский				
Н.контр.	Пронский			Лист В2 ГОСТ 3680-57 3-Ш-Ст3 кп. ГОСТ 16523-70	Минсс СССР Главпромвентиляция ЦПроектпромвентиляция
Утв.	Зейликман				

Копировал: Формат: А1

Инв.№подл. | Подп. и дата | Взам. инв.№ | Инв.№дубл. | Подп. и дата

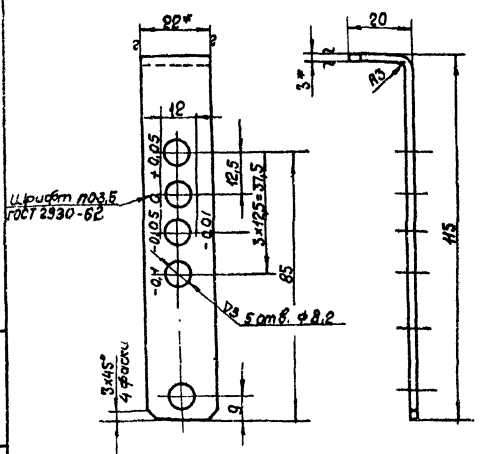

1* Размеры для справок.

2. Шрифт надписей и знаки „+" и „-" наносить масляной краской после окраски грунтовкой.

3 Длина развернутой детали 130 мм.

		ВДУМ 2Д-0001			
Изм. Лист	№ докум.	Подп.	Дата		
Разраб.	Щеглова			Подвеска	Лит. И; Масса 0,065; Масштаб 1:1
Пров.	Пронский				Лист; Листов 1
Т.контр.	Пронский				
Н.контр.	Пронский			Лента 3х22 ГОСТ 6009-57 Ст3 ГОСТ 535-88	Минсс СССР Главпромвентиляция ЦПроектпромвентиляция
Утв.	Зейликман				

Копировал: Формат: А1

Инв.№подл. | Подп. и дата | Взам. инв.№ | Инв.№дубл. | Подп. и дата

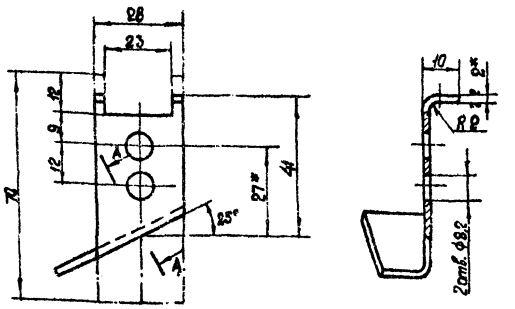

* Размеры для справок.

		ВДУМ 3Д-0104			
Изм. Лист	№ докум.	Подп.	Дата		
Разраб.	Горбунов			Кронштейн	Лит. И; Масса 0,025; Масштаб 1:1
Пров.	Пронский				Лист; Листов 1
Т.контр.	Пронский				
Н.контр.	Пронский			В2 ГОСТ 3680-57 Лист 3-Ш-Ст.3 кп. ГОСТ 16523-70	Минсс СССР Главпромвентиляция ЦПроектпромвентиляция
Утв.	Зейликман				

Копировал: Формат: А1

Инв.№подл. | Подп. и дата | Взам. инв.№ | Инв.№дубл. | Подп. и дата

ВДУМЗД СБ

Серия 1.494-19, выпуск 1

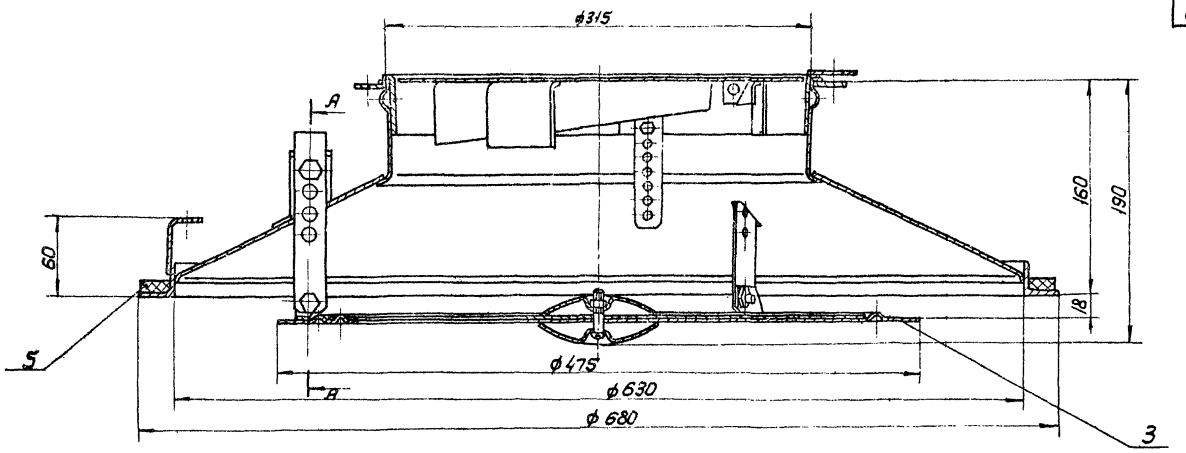

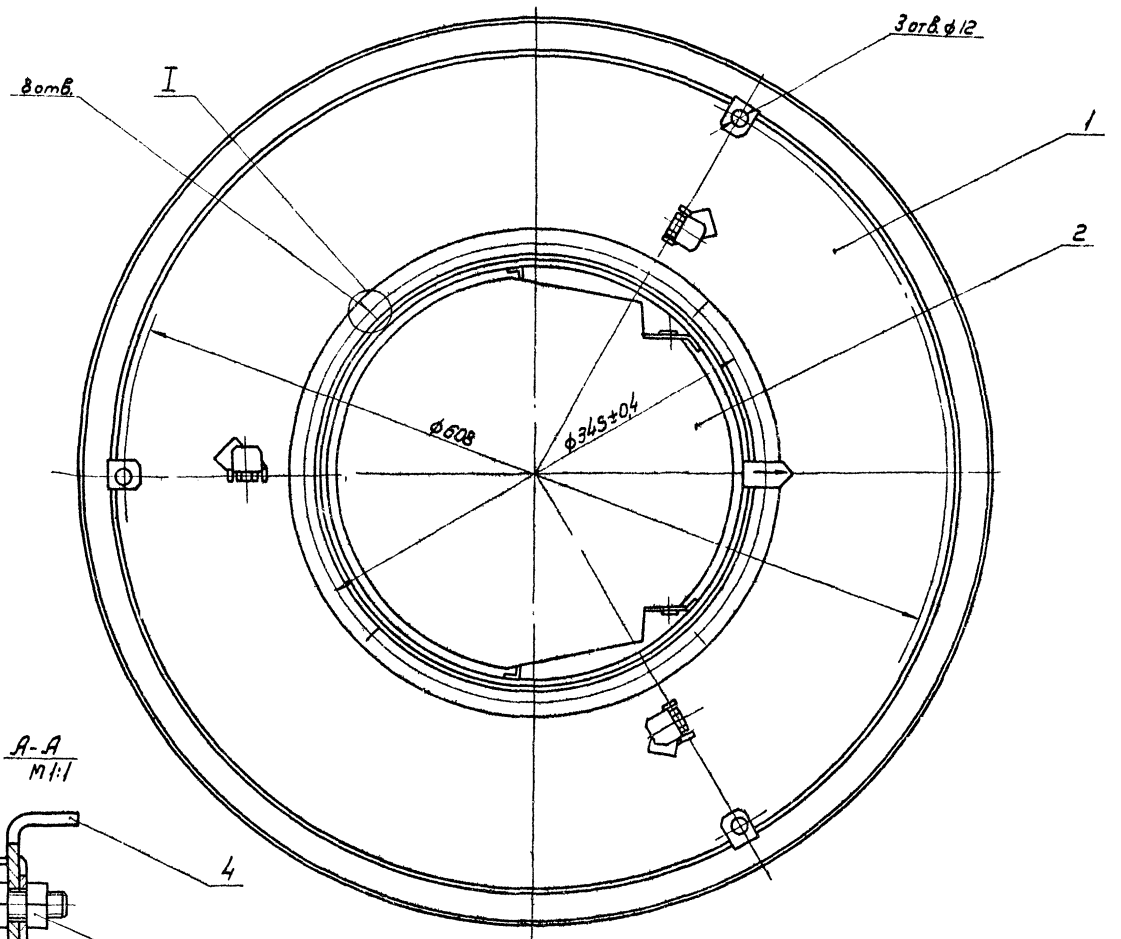

А-А
М1:1

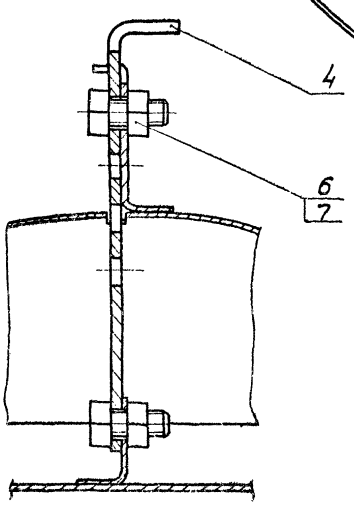

I повернуто
М1:1

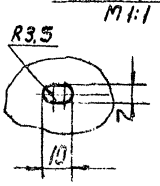

1. Размеры для справок
2. Деталь, поз.5, приклеить к детали, поз.1, клеем 88Н МРТУ-38-5-880-66

					ВДУМЗД СБ			
Изм.	Лист	№ докум.	Подп.	Дата	Воздухораспределитель ВДУМ Сборочный чертеж	Лит.	Масса	Масштаб
Разраб.		Колбасов				U	11,0	1:2,5
Пров.		Пронский						
Т.контр.		Казан				Лист	Листов 1	
Нач.отд.		Бейзерман				ММСС СССР (лаборатория вентиляции)		
Н.контр.		Зейликман						
Утв.		Гобза						

Инв.№ подл. | Подп. и дата | Взам. инв.№ | Инв.№ дубл. | Подп. и дата

Копировал

Формат

Серия 1.494-19, выпуск 1

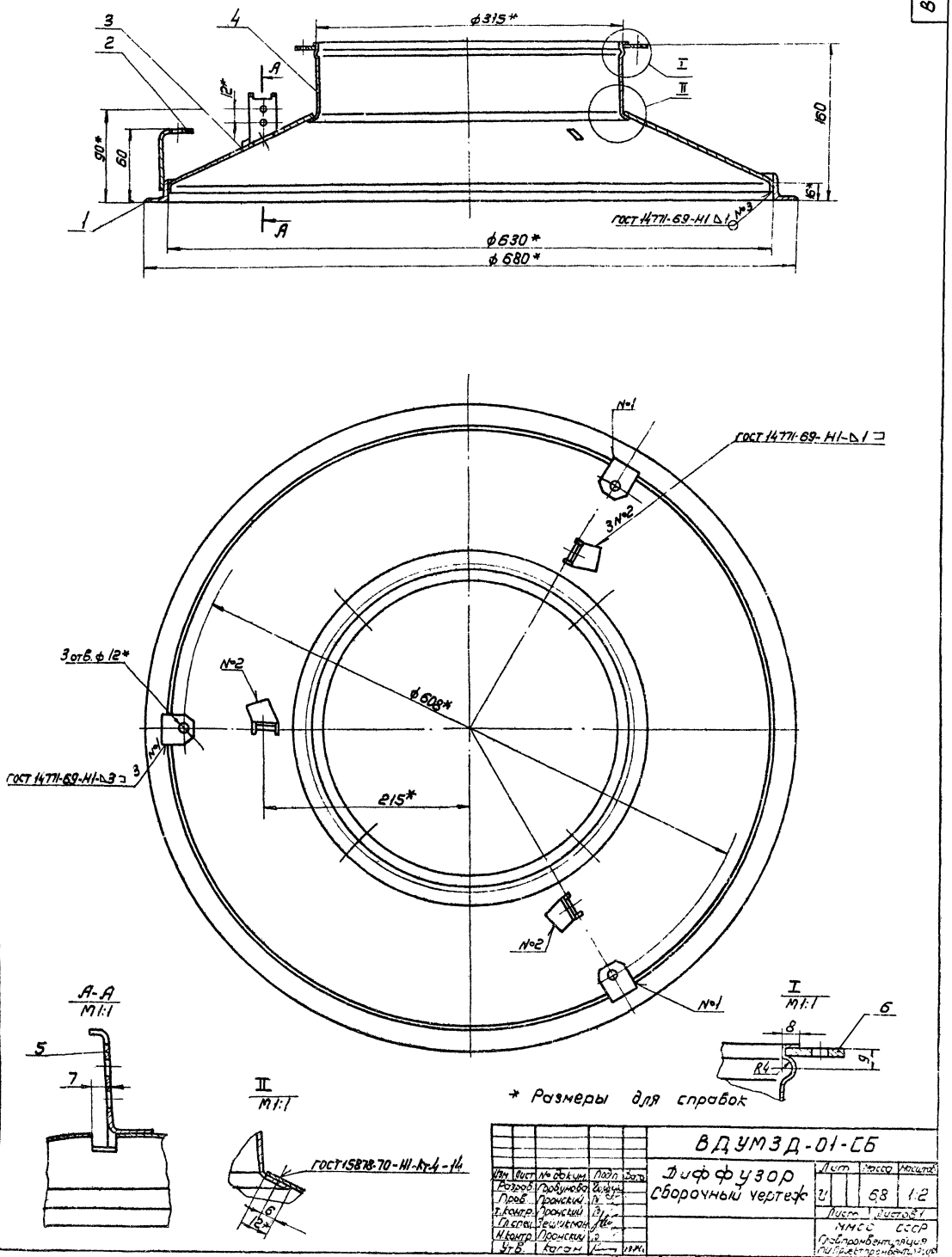

Изм	Лист	№ докум.	Подп.	Дата	ВДУМ3Д-01-СБ			
Разраб.		Горбунова			Диффузор Сборочный чертеж	Лит	Масса	Масштаб
Пров.		Пронский				У	68	1:2
Т.контр.		Пронский				Лист	Листов 1	
Гл.спец.		Зешикман				ММСО СССР		
Н.контр.		Пронский				Главпромвентиляция		
Утв.		Каган				ПИ Проектпромвентиляция		

Копировал:

Инв. № подл. | Подп. и дата | Взам. инв. № | Инв. № дубл. | Подп. и дата

ВДУМ3Д-0101

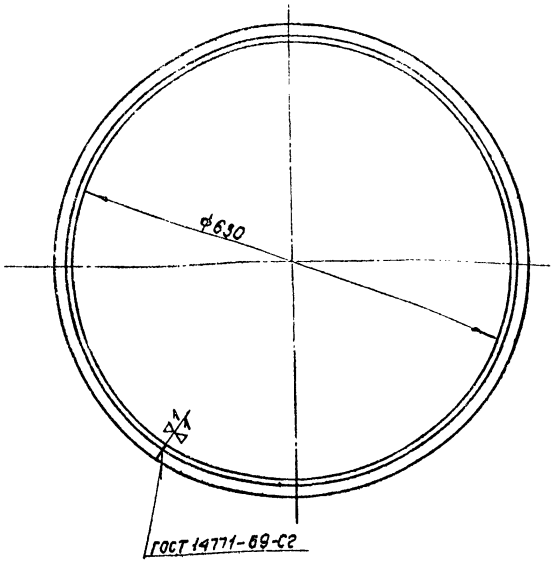

Длина развернутой детали - 2028мм.

Изм.	Лист	№ докум.	Подп.	Дата
Разраб.		Гордунова		
Пров.		Пронский		
Т.контр.		Пронский		
Н.контр.		Пронский		
Утв.		Зейликман		

ВДУМ3Д-0101 — Фланец

Лит.	Масса	Масштаб
И	2,94	1:5
Лист	Листов 1	

Уголок 6-25х25х4 ГОСТ 8509-72 Ст.3 ГОСТ 535-58

МИСС СССР Главпромвентиляция ЦИПроектпромвентиляция

Копировал: Формат: А1

ВДУМ3Д-0103

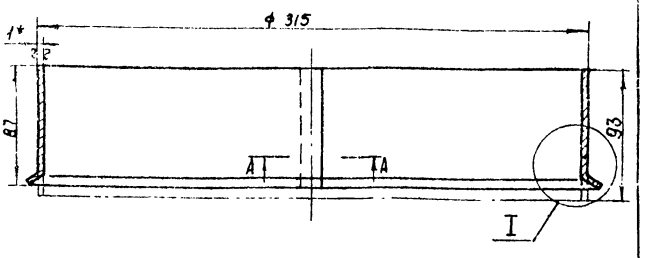

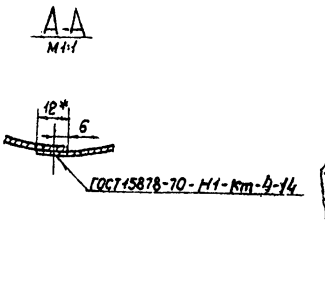

1* Размеры для справок.

2 Длина развернутой детали - 998мм.

Изм.	Лист	№ докум.	Подп.	Дата
Разраб.		Гордунова		
Пров.		Пронский		
Т.контр.		Пронский		
Н.контр.		Пронский		
Утв.		Зейликман		

ВДУМ3Д-0103 — Обечайка

Лит.	Масса	Масштаб
И	0,73	1:5
Лист	Листов 1	

Лист В1 ГОСТ 3680-57 3-Ш-Ст3кп ГОСТ 16523-70

МИСС СССР Главпромвентиляция ЦИПроектпромвентиляция

Копировал: Формат: А4

ВДУМ3Д-0102

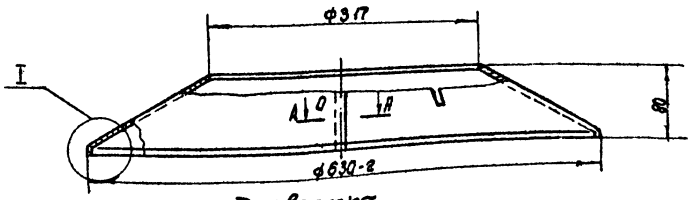

Развертка

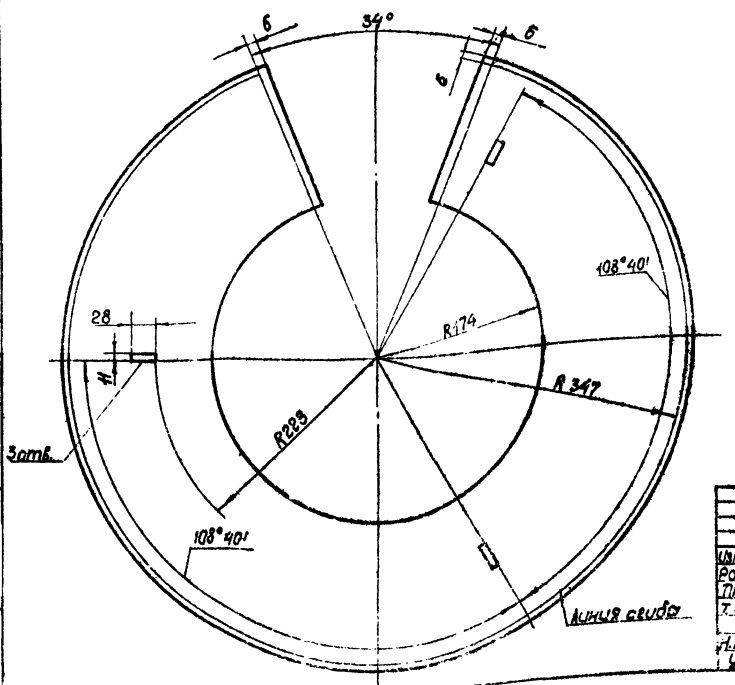

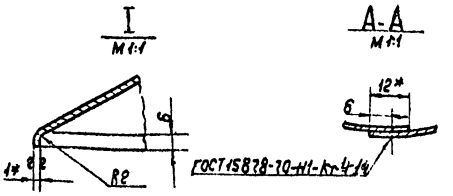

* Размеры для справок.

Изм.	Лист	№ докум.	Подп.	Дата
Разраб.		Гордунова		
Пров.		Пронский		
Т.контр.		Пронский		
Н.контр.		Пронский		
Утв.		Зейликман		

ВДУМ3Д-0102 — Конус

Лит.	Масса	Масштаб
И	2,1	1:5
Лист	Листов 1	

Лист В1 ГОСТ 3680-57 3-Ш-Ст3кп ГОСТ 16523-70

МИСС СССР Главпромвентиляция ЦИПроектпромвентиляция

Копировал: Формат: А2

ВДУМ4ДСБ

Серия 1.494-19, выпуск 1

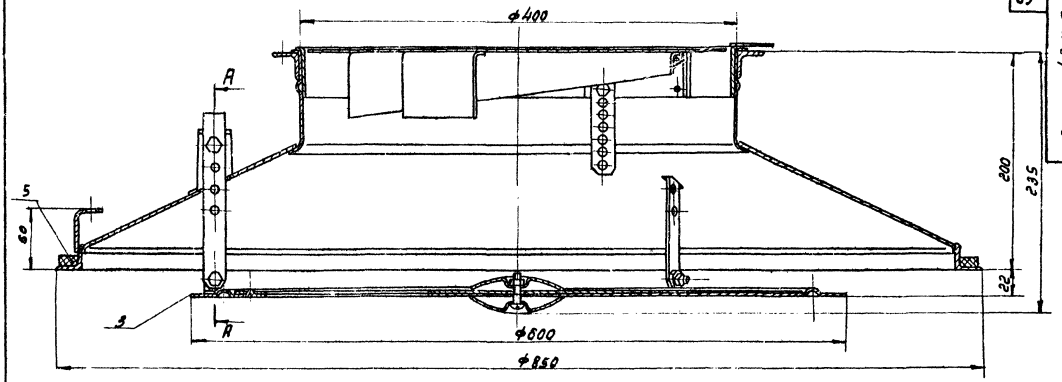

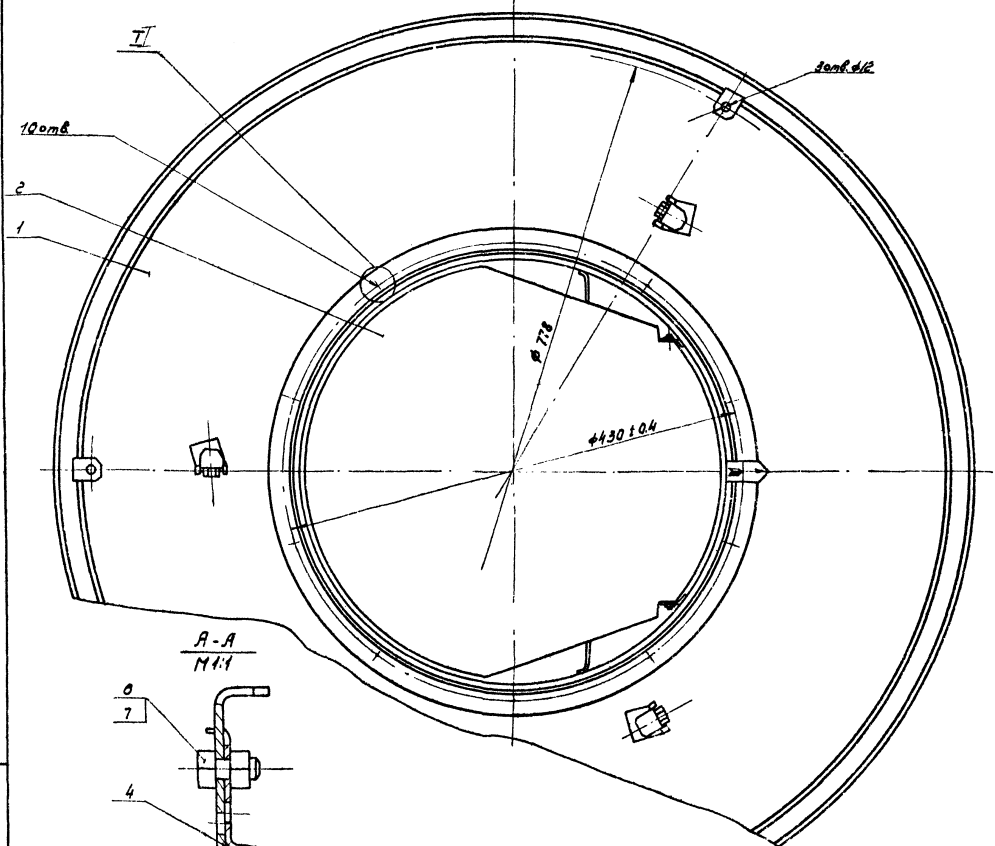

А-А
М1:1

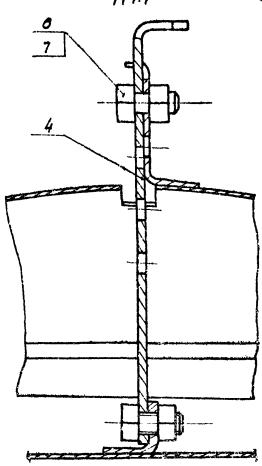

I повернуто
М1:1

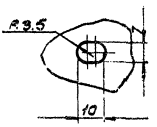

1. Размеры для справок.
2. Деталь, поз.5, приклеить к дет., поз.1, клеем 88Н МРТУ-38-5-880-66

					ВДУМ4ДСБ			
Изм.	Лист	Кодокум.	Подп.	Дата	Воздухораспределитель ВДУМ Сборочный чертеж	Лит.	Масса	Масштаб
Разраб.		Колбасов				И	15.8	1:25
Пров.		Пронский				Лист	Листов 1	
Т.контр.		Каган				ММСС СССР Главпромвентиляция		
Н.контр.		Бейзерман						
Н.контр.		Зейликман						
Утв.		Гобза						

Копировал: Ну-

Формат: 22

Инв. № подл.	Подп. и дата	Взам. инв. №	Инв. № дубл.	Подп. и дата

ВДУМ 4Д-01 СБ

Серия 1.494-19, выпуск 1

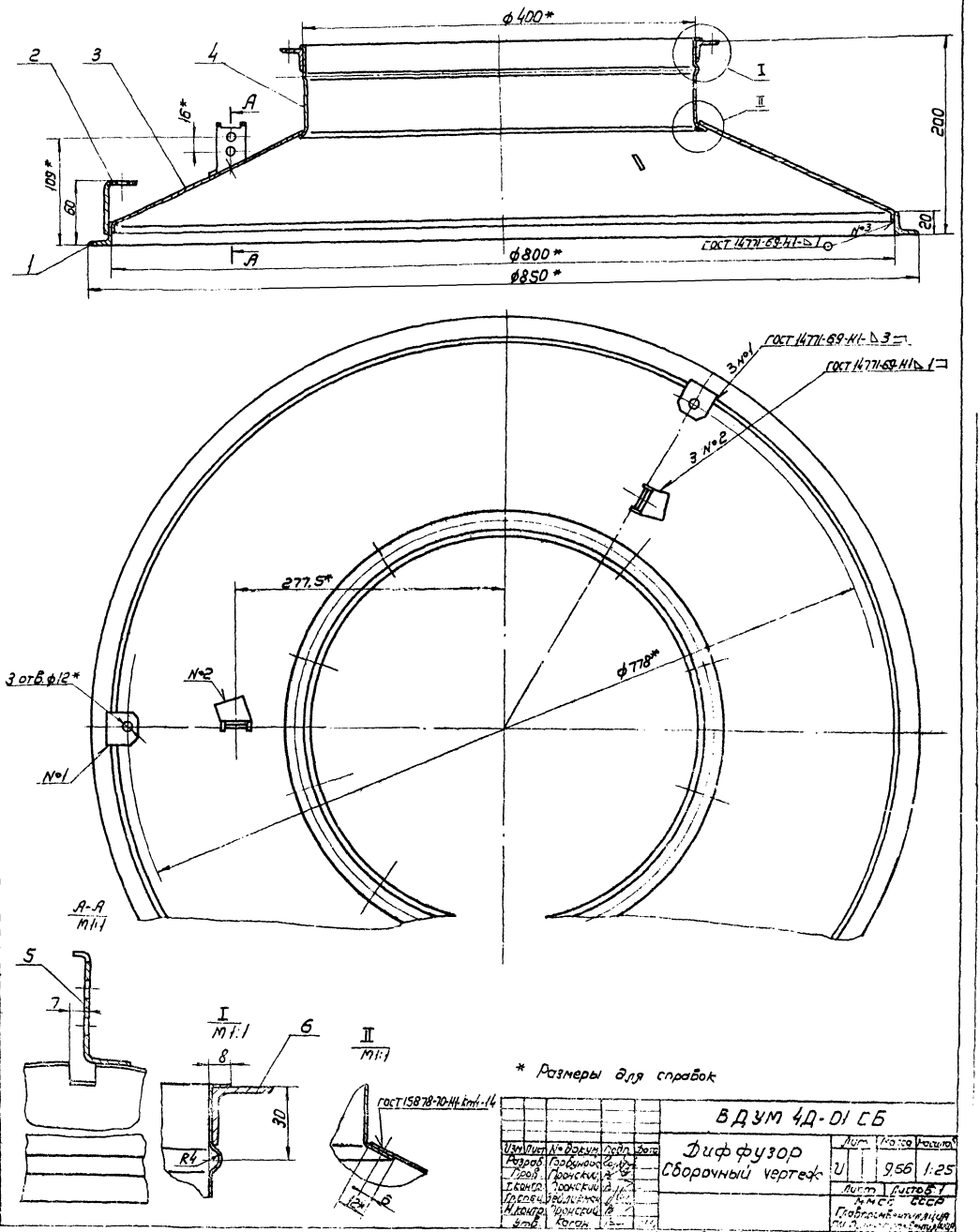

* Размеры для справок

Изм.	Лист	№ докум.	Подп.	Дата	ВДУМ 4Д-01 СБ			
Разраб.		Горбунова			Диффузор Сборочный чертеж	Лит.	Масса	Масштаб
Пров.		Пронский				У	9.56	1:25
Т.контр.		Пронский				Лист	Листов 1	
Гл.спец.		Бедлинский				ММСС СССР		
Н.контр.		Пронский				Главгосмонтажпроект		
Утв.		Касан						

Формат 22

ВДУМ4Д-0101

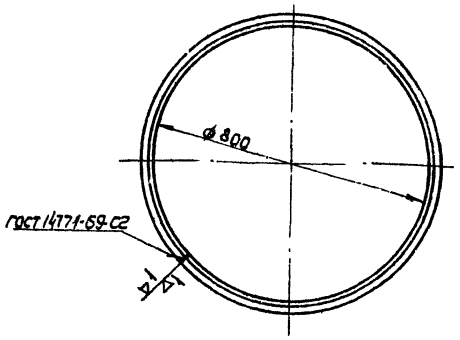

Длина развернутой детали 2560 мм

Изм.	Лист	№ докум.	Подп.	Дата	
Разраб.		Горбунова			
Пров.		Пронский			
Т. контр.		Пронский			
Н. контр.		Пронский			
Утв.		Зейликман			

ВДУМ4Д-0101

Фланец

Лит.	Масса	Масштаб
И	3,8	1:10
Лист	Листов 1	

Уголок Б-25х25х4 ГОСТ 8509-72 / Ст3 ГОСТ 535-58

НМСС СССР Главпромвентиляция ПИ Проектпромвентиляция

Копировал: — Формат: А1

ВДУМ4Д-0104

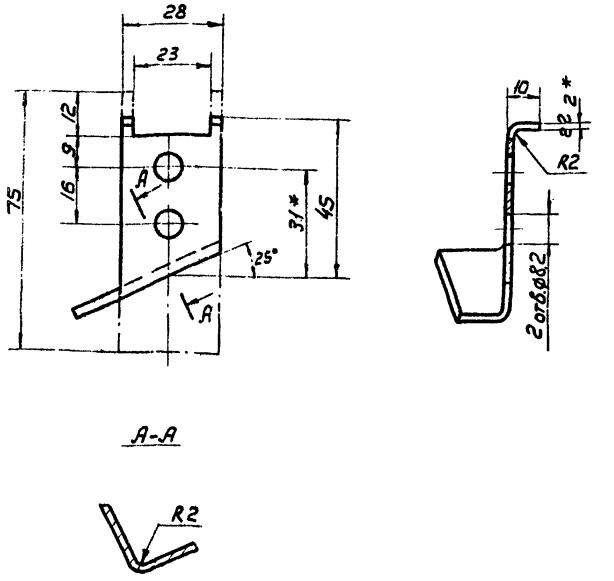

* Размеры для справок

Изм.	Лист	№ докум.	Подп.	Дата	
Разраб.		Горбунова			
Пров.		Пронский			
Т. контр.		Пронский			
Н. контр.		Пронский			
Утв.		Зейликман			

ВДУМ4Д-0104

Кронштейн

Лит.	Масса	Масштаб
И	0,028	1:1
Лист	Листов 1	

Лист В2 ГОСТ 3680-57 / 3-III-Ст3кп ГОСТ 16523-70

НМСС СССР Главпромвентиляция ПИ Проектпромвентиляция

Копировал: — Формат: А1

ВДУМ4Д-0001

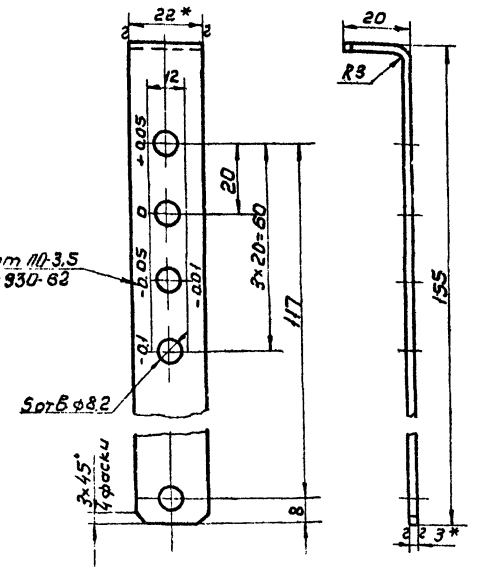

1. * Размеры для справок
2. Шрифт надписей и знаки „+" и „–" наносить масляной краской после окраски грунтовкой
3. Длина развернутой детали 170 мм

Изм.	Лист	№ докум.	Подп.	Дата	
Разраб.		Горбунова			
Пров.		Пронский			
Т. контр.		Пронский			
Н. контр.		Пронский			
Утв.		Зейликман			

ВДУМ4Д-0001

Подвеска

Лит.	Масса	Масштаб
И	0,085	1:1
Лист	Листов 1	

Лента 3х22 ГОСТ 6009-57 / Ст3 ГОСТ 535-58

НМСС СССР Главпромвентиляция ПИ Проектпромвентиляция

Копировал: — Формат: А1

ВДУМ4Д-0103

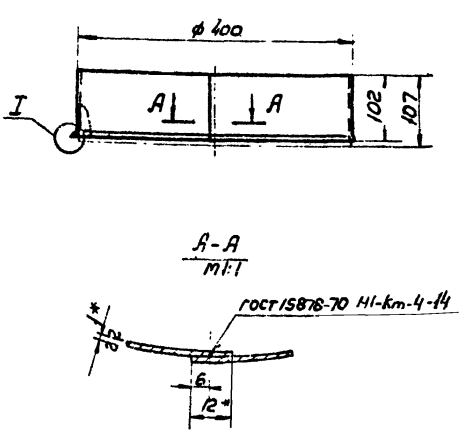

1. * Размеры для справок
2. Длина развернутой детали 1265 мм

Изм.	Лист	№ докум.	Подп.	Дата	
Разраб.		Горбунова			
Пров.		Пронский			
Т. контр.		Пронский			
Н. контр.		Пронский			
Утв.		Зейликман			

ВДУМ4Д-0103

Обечайка

Лит.	Масса	Масштаб
И	1,05	1:5
Лист	Листов 1	

Лист В1 ГОСТ 3680-57 / 3-III-Ст3кп ГОСТ 16523-70

НМСС СССР Главпромвентиляция ПИ Проектпромвентиляция

Копировал: — Формат: А1

ВДУМ3Д-0001

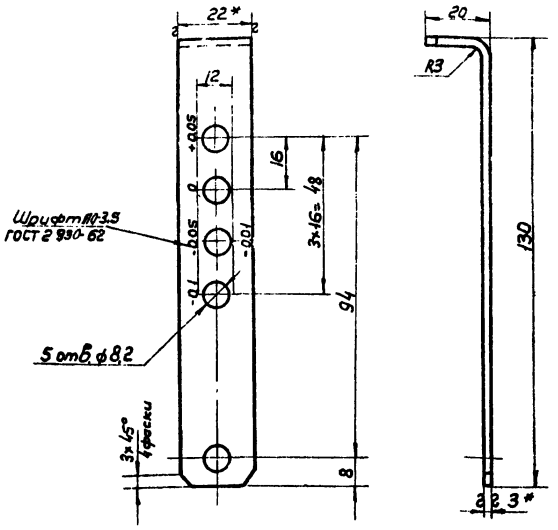

1. * Размеры для справок.
2. Шрифт надписей и знаки „+" и „–" наносить масляной краской после окраски грунтовкой.
3. Длина развернутой детали - 145 мм.

Изм.	Лист	№ докум.	Подп.	Дата
Разраб.		Горбунова		
Пров.		Пронский		
Т.контр.		Пронский		
Н.контр.		Пронский		
Утв.		Зейликман		

ВДУМ3Д-0001

Подвеска

Лит.	Масса	Масштаб
И	0,073	1:1
Лист	Листов 1	

Лента 3×22 ГОСТ 6009-57 Ст.3 ГОСТ 535-58

НИСС СССР Главпромвентиляция ГПИ Проектпромвентиляция

Копировал Формат А1

ЩБ-0102

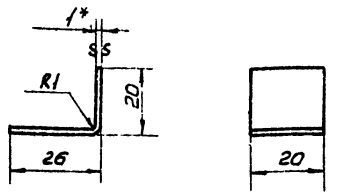

1. Длина развернутой детали 44,5 мм.
2. * Размер для справок.

Изм.	Лист	№ докум.	Подп.	Дата
Разраб.		Горбунова		
Пров.		Пронский		
Т.контр.		Пронский		
Н.контр.		Пронский		
Утв.		Зейликман		

ЩБ-0102

Лапка

Лит.	Масса	Масштаб
И	0,007	1:1
Лист	Листов 1	

Лист В1 ГОСТ 3680-57 3-III-Ст3кп ГОСТ 16523-70

НИСС СССР Главпромвентиляция ГПИ Проектпромвентиляция

Копировал Формат А4

ВДУМ4А-0102

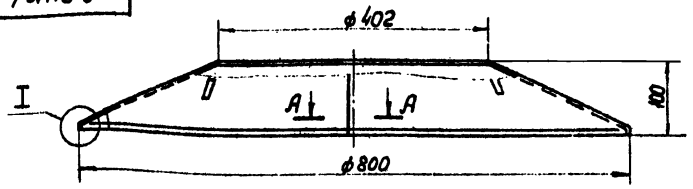

Развертка

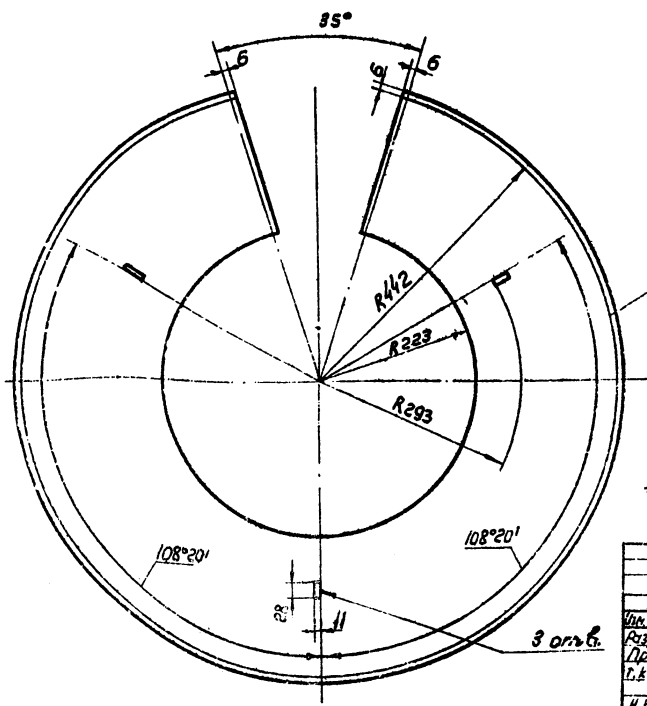

А-А М1:1

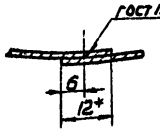

I М1:1

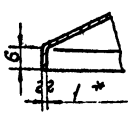

* Размеры для справок

Изм.	Лист	№ докум.	Подп.	Дата
Разраб.		Горбунова		
Пров.		Пронский		
Т.контр.		Пронский		
Н.контр.		Пронский		
Утв.		Зейликман		

ВДУМ4Д-0102

Конус

Лит.	Масса	Масштаб
И	3,26	1:5
Лист	Листов 1	

Лист В1 ГОСТ 3680-57 3-III-Ст3кп ГОСТ 16523-70

НИСС СССР Главпромвентиляция ГПИ Проектпромвентиляция

Инв.№ подл. | Подп. и дата | Взам.инв.№ | Инв.№ дубл. | Подп. и дата

ВДУМ5ДСБ

Серия 1.494-19, выпуск 1

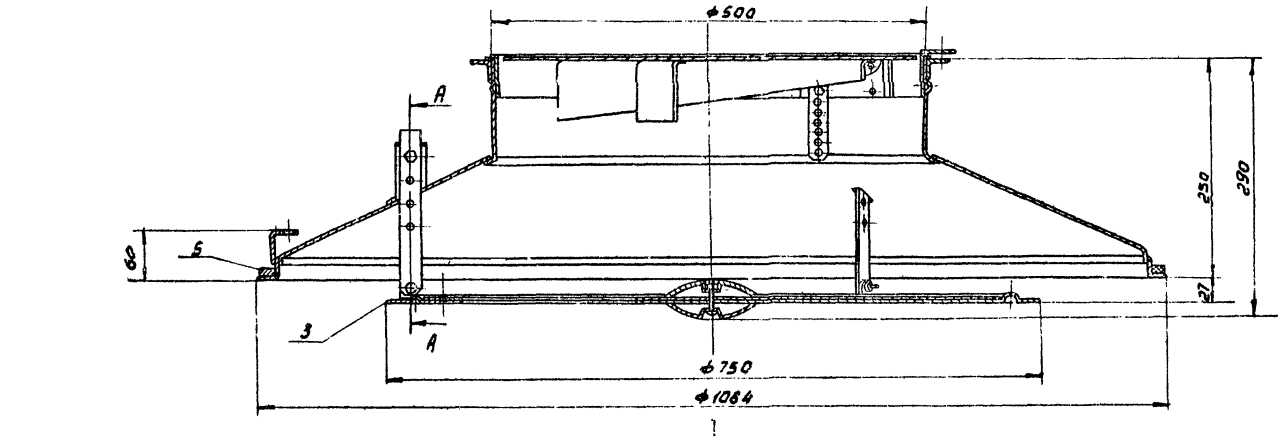

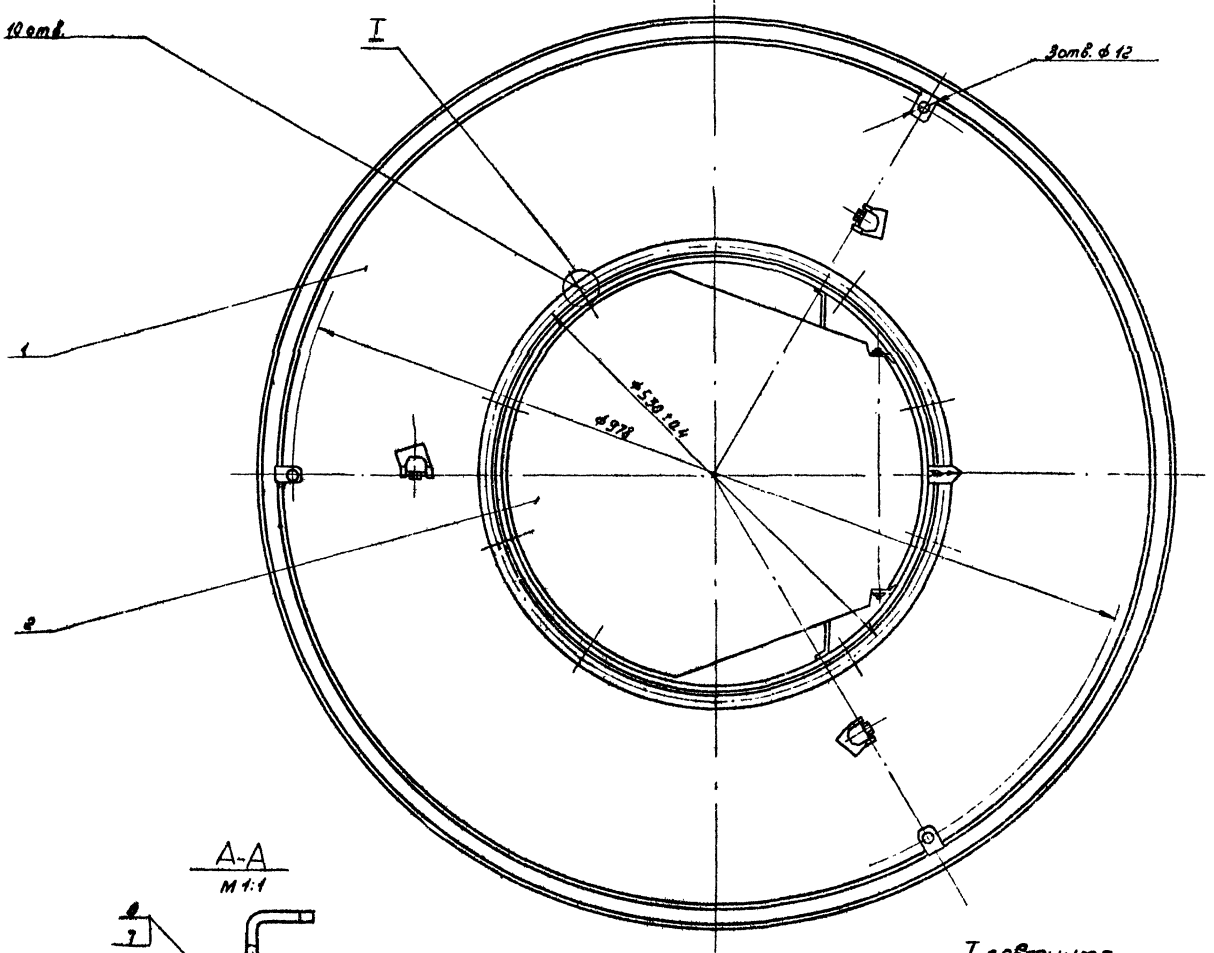

А-А
М 1:1

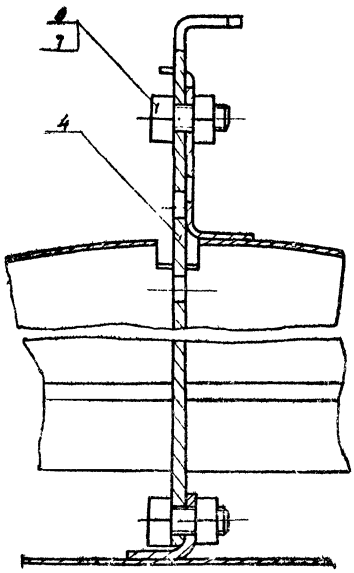

I повернута
М 1:1

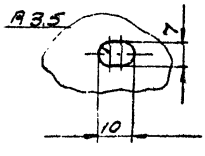

1. Размеры для справок.
2. Деталь, поз. 5, приклеить к детали, поз. 1, клеем 88 ММРТУ-38-5-880-66.

					ВДУМ5ДСБ			
Изм	Лист	№ докум	Подп	Дата	Воздухораспределитель ВДУМ	Лит	Масса	Масштаб
Разраб.		Колбасов				И	24,5	1:4
Пров.		Пронский			Сборочный чертеж.	Лист	Листов 1	
Т. контр.		Казан				НИСС	СССР	
Нач. отд.		Зейзерман				Главпромвентиляция		
Н. контр.		Зейликман				ЛИ Проектпромвентиляция		
Утв.		Гобза						

Инв. № подл. | Подп. и дата | Взам. инв. № | Инв. № дубл. | Подп. и дата

Копировал

ВДУМ 5Д-01СБ

Серия 1.494-19, выпуск 1

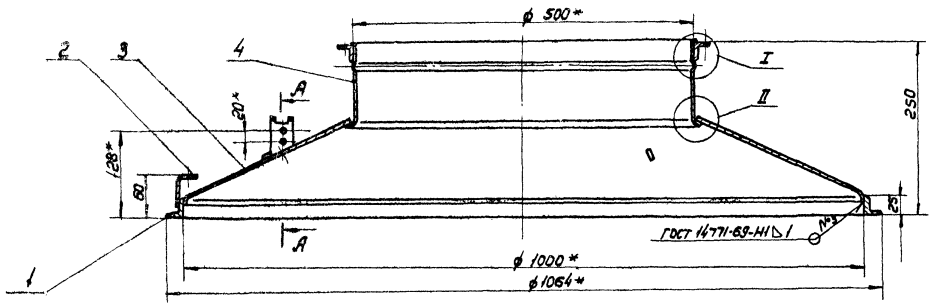

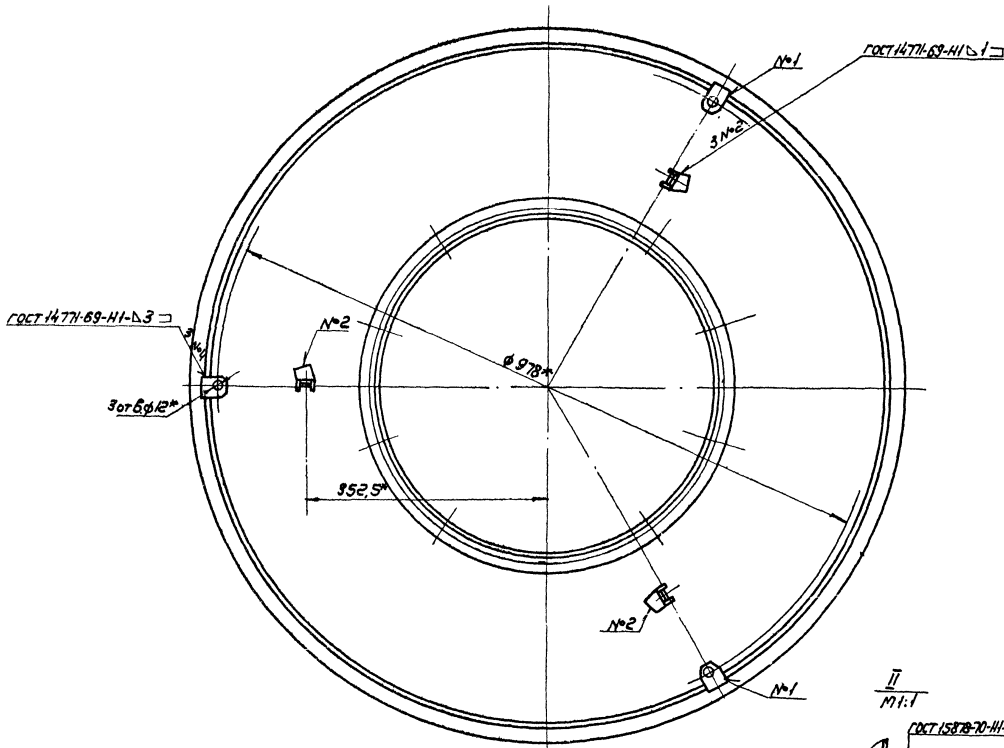

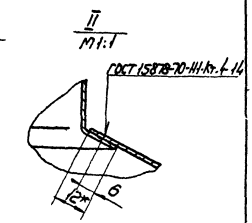

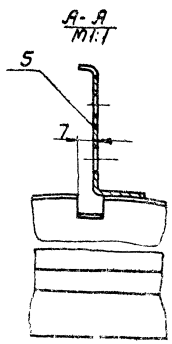

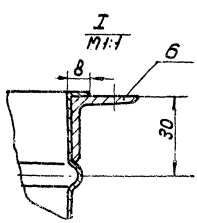

* Размеры для справок

					ВДУМ 5Д-01 СБ			
Изм.	Лист	N докум.	Подп.	Дата	Диффузор Сборочный чертеж	Лит.	Масса	Масштаб
Констр.		Горбунова				И	15,1	1:4
Пров.		Пронский				Лист	Листов 1	
Т.контр.		Пронский						
Гл.спец.		Зейликман				МНСС СССР Главпромвентиляция ПИ Проектпромвентиляция		
Н.контр.		Пронский						
Утв.		Коган						

Копировал: В. —

Формат: 22

Инв. № подл. | Подп. и дата | Взам. инв. № | Инв. № дубл. | Подп. и дата

ВДУМ5Д-0101

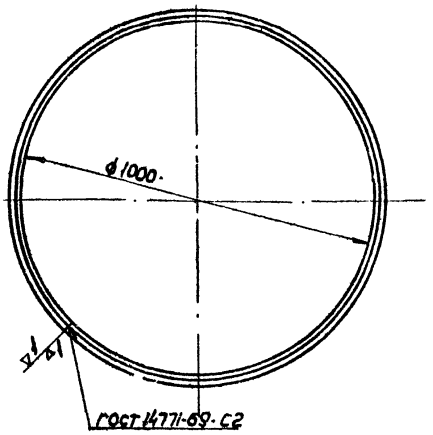

Длина развернутой детали 3200 мм

Изм.	Лист	№ докум.	Подп.	Дата	ВДУМ5Д-0101
Разраб.		Горбунова			Фланец
Пров.		Пронский			
Т.контр.		Пронский			
Н.контр.		Пронский			Уголок Б-32×32×4 ГОСТ 8509-78 Ст3 ГОСТ 535-58
Утв.		Зеликман			

Лит.	Масса	Масштаб
И	6,08	1:10
Лист	Листов 1	

МИСС СССР Главпромвентиляция ПИ Проектпромвентиляция

Копировал: Ф— Формат: А1

ВДУМ5Д-0103

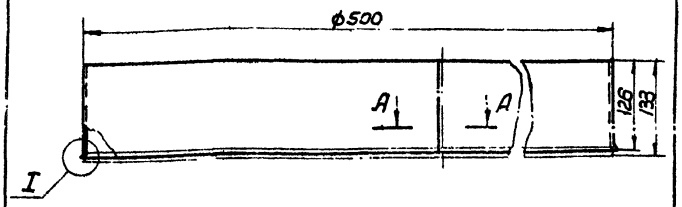

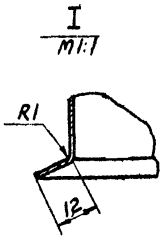

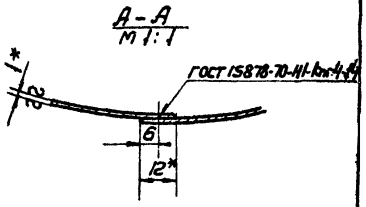

1. * Размеры для справок
2. Длина развернутой детали 1580 мм

Изм.	Лист	№ докум.	Подп.	Дата	ВДУМ5Д-0103
Разраб.		Горбунова			Обечайка
Пров.		Пронский			
Т.контр.		Пронский			
Н.контр.		Пронский			Лист В1 ГОСТ 3680-57 Лист 3-III-Ст3кп ГОСТ 16523-70
Утв.		Зеликман			

Лит.	Масса	Масштаб
И	1,65	1:5
Лист	Листов 1	

МИСС СССР Главпромвентиляция ПИ Проектпромвентиляция

Копировал: Ф— Формат: А1

ВДУМ5Д-0102

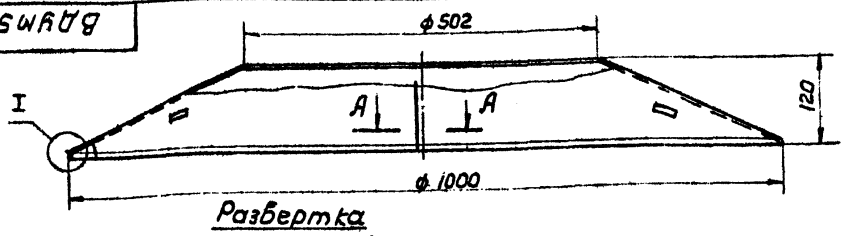

Развертка

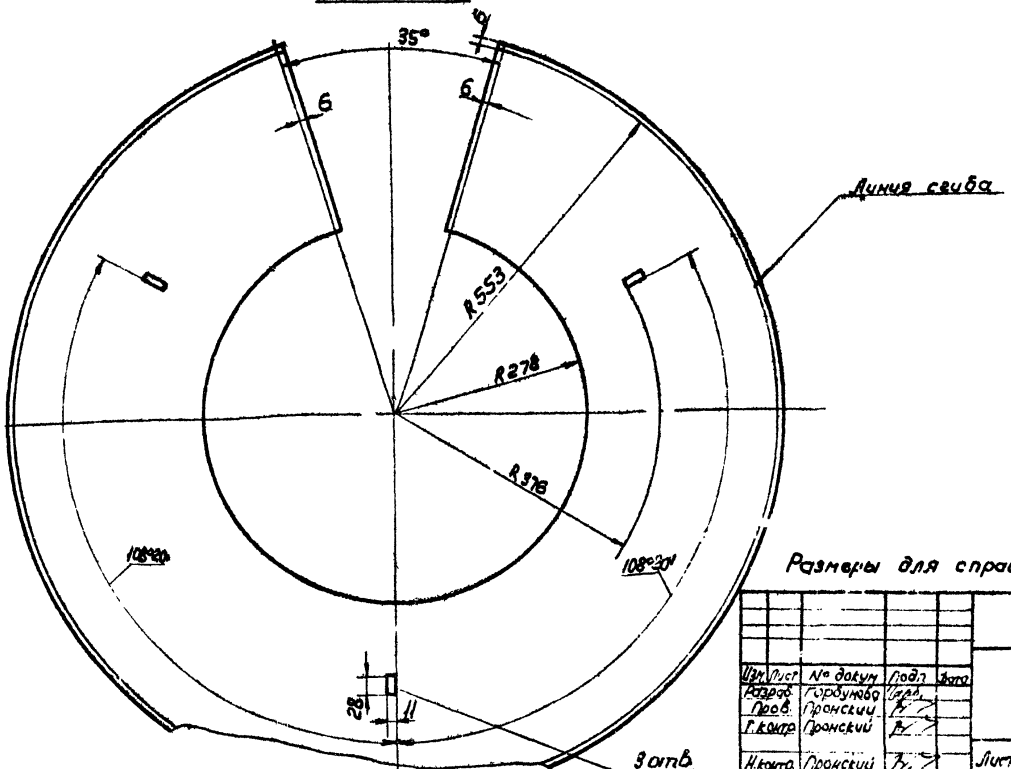

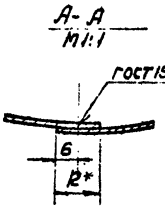

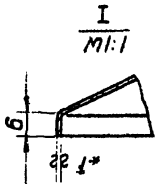

Размеры для справок

Изм.	Лист	№ докум.	Подп.	Дата	ВДУМ5Д-0102
Разраб.		Горбунова			Конус
Пров.		Пронский			
Т.контр.		Пронский			
Н.контр.		Пронский			Лист В1 ГОСТ 3680-57 Лист 3-III-Ст3кп ГОСТ 16523-70
Утв.		Зеликман			

Лит.	Масса	Масштаб
И	5,26	1:5
Лист	Листов 1	

МИСС СССР Главпромвентиляция ПИ Проектпромвентиляция

Копировал: Ф— Формат: А2

Серия 1.494-19, выпуск 1

ВДУМ5Д-0104

▽3 (▽)

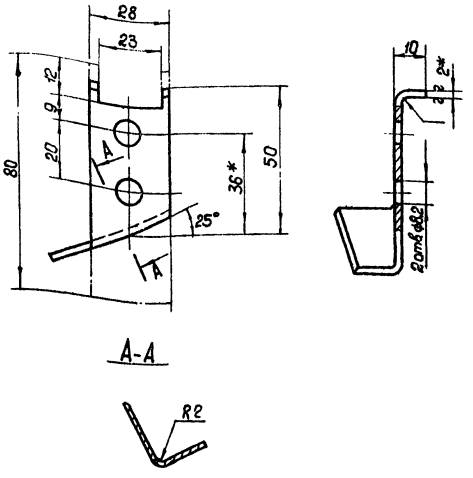

* Размеры для справок

Изм.	Лист	№ докум.	Подп.	Дата	Кронштейн	Лит.	Масса	Масштаб
Разраб.		Горбунова				И	0,031	1:1
Пров.		Пронский				Лист	Листов 1	
Т.контр.		Пронский						
Н.контр.		Пронский			Лист В2 ГОСТ 3680-57 / 3-II-Ст.3 кп ГОСТ 16523-70	МИСС СССР Главпромвентиляция ЛИПроектромвентиляция		
Утв.		Зейликман						

Копировал: Формат: 11

ВДУМ5Д-0001

▽3 (▽)

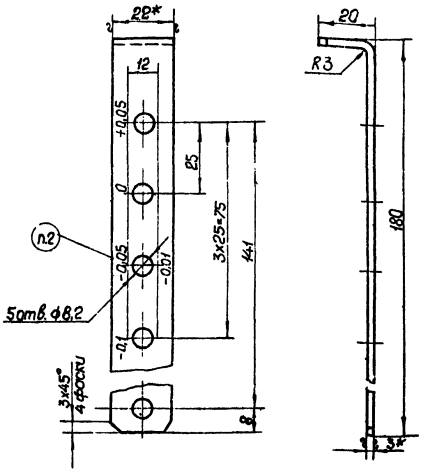

1. * Размер для справок.
2. Маркировать шрифтом ПО-3,5 ГОСТ 2930-62, масляной краской после окраски грунтовкой.
3. Длина развернутой детали 195 мм.

Изм.	Лист	№ докум.	Подп.	Дата	Подвеска	Лит.	Масса	Масштаб
Разраб.		Горбунова				И	0,1	1:1
Пров.		Пронский				Лист	Листов 1	
Т.контр.		Пронский						
Н.контр.		Пронский			Лента 3x22 ГОСТ 6009-57 / Ст.3 ГОСТ 535-58	МИСС СССР Главпромвентиляция ЛИПроектромвентиляция		
Утв.		Зейликман						

Копировал: Формат: 11

ВДУМ6Д-0101

▽3 (▽)

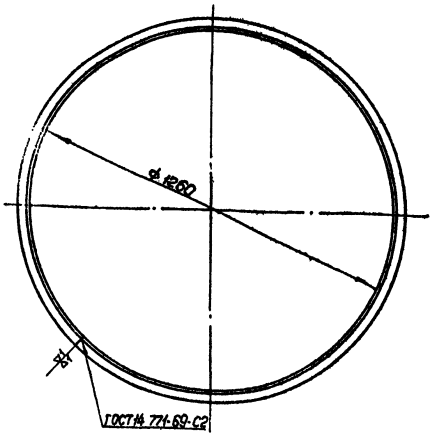

Длина развернутой детали 4015 мм

Изм.	Лист	№ докум.	Подп.	Дата	Фланец	Лит.	Масса	Масштаб
Разраб.		Горбунова				И	7,67	1:10
Пров.		Пронский				Лист	Листов 1	
Т.контр.		Пронский						
Н.контр.		Пронский			Уголок Б-3Р x32 x4 ГОСТ 8509-72 / Ст.3 ГОСТ 535-58	МИСС СССР Главпромвентиляция ЛИПроектромвентиляция		
Утв.		Зейликман						

Копировал: Формат: 11

ВДУМ6Д-0103

▽1 (▽)

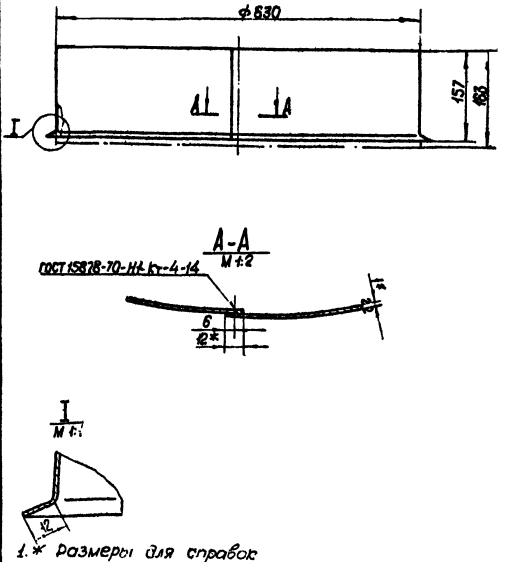

1. * Размеры для справок
2. Длина развернутой детали 1987 мм.

Изм.	Лист	№ докум.	Подп.	Дата	Обечайка	Лит.	Масса	Масштаб
Разраб.		Горбунова				И	2,54	1:5
Пров.		Пронский				Лист	Листов 1	
Т.контр.		Пронский						
Н.контр.		Пронский			Лист В1 ГОСТ 3680-55 / 3-II-Ст.3 кп ГОСТ 16523-70	МИСС СССР Главпромвентиляция ЛИПроектромвентиляция		
Утв.		Зейликман						

Копировал: Формат: 11

ВДУМ6Д СБ

Серия 1.494-19, выпуск 1

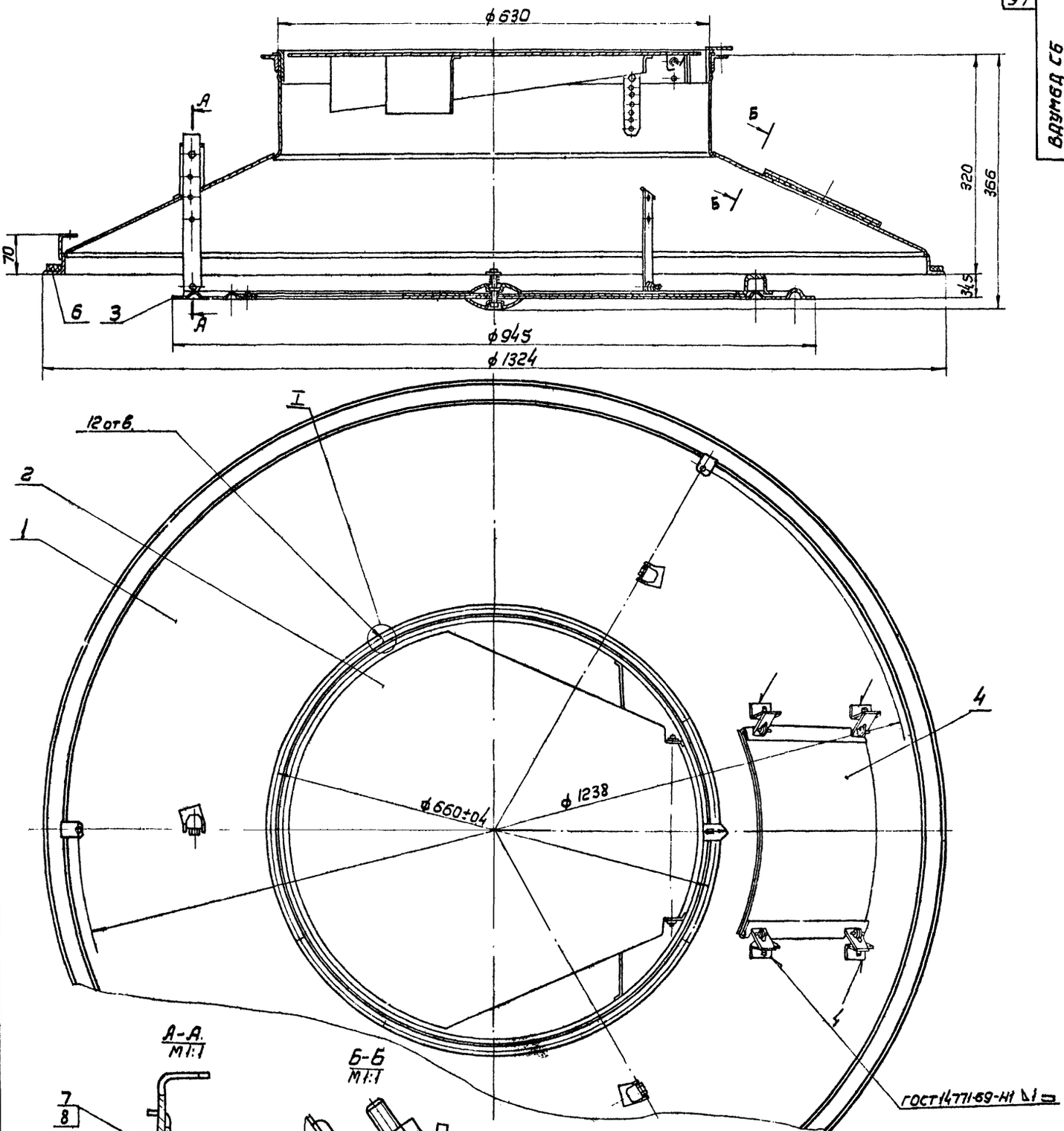

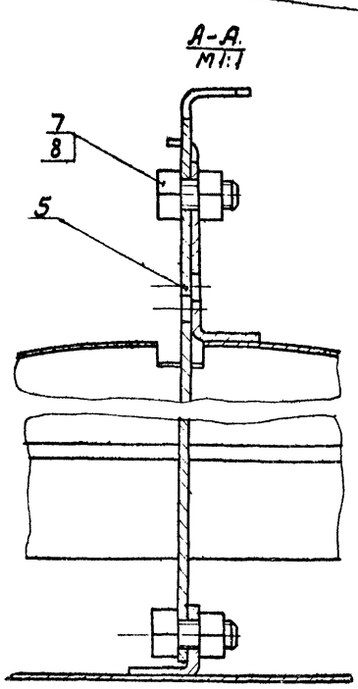

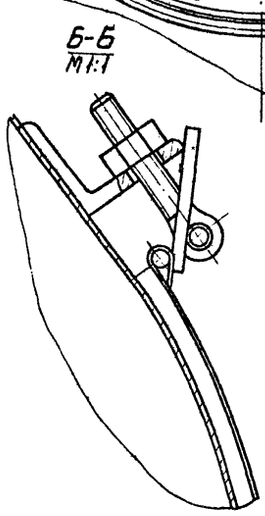

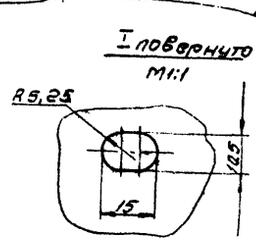

1. Размеры для справок.
2. Деталь, поз.6, приклеить к детали, поз.1, клеем 88Н МРТУ-38-5-880-66.

					ВДУМ6Д СБ			
Изм.	Лист	№ докум.	Подп.	Дата	Воздухораспределитель ВДУМ Сборочный чертеж	Лит.	Масса	Масштаб
Разраб.		Колбасов				И	38,8	1:4
Пров.		Пронский				Лист	Листов 1	
Т. контр.		Каган				ИМЭС	СССР	
Нач. отд.		Зейзерман				Главпромвентиляция		
Н. контр.		Зейликман				ПУ Проектпромвентиляция		
Утв.		Гобзо						

Инв. № подл. | Подп. и дата | Взам. инв. № | Инв. № дубл. | Подп. и дата

Копировал: В.—

Формат 22

ВДУМ 6 Д-01 СБ

Серия 1.494-19, выпуск 1

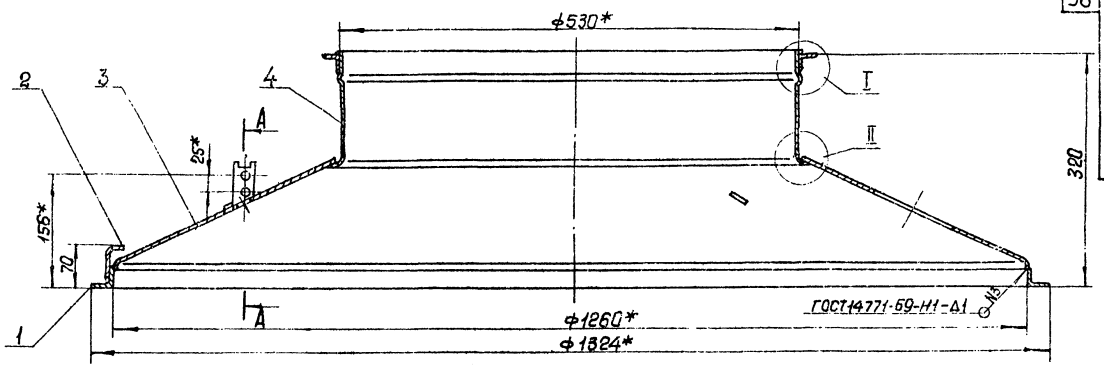

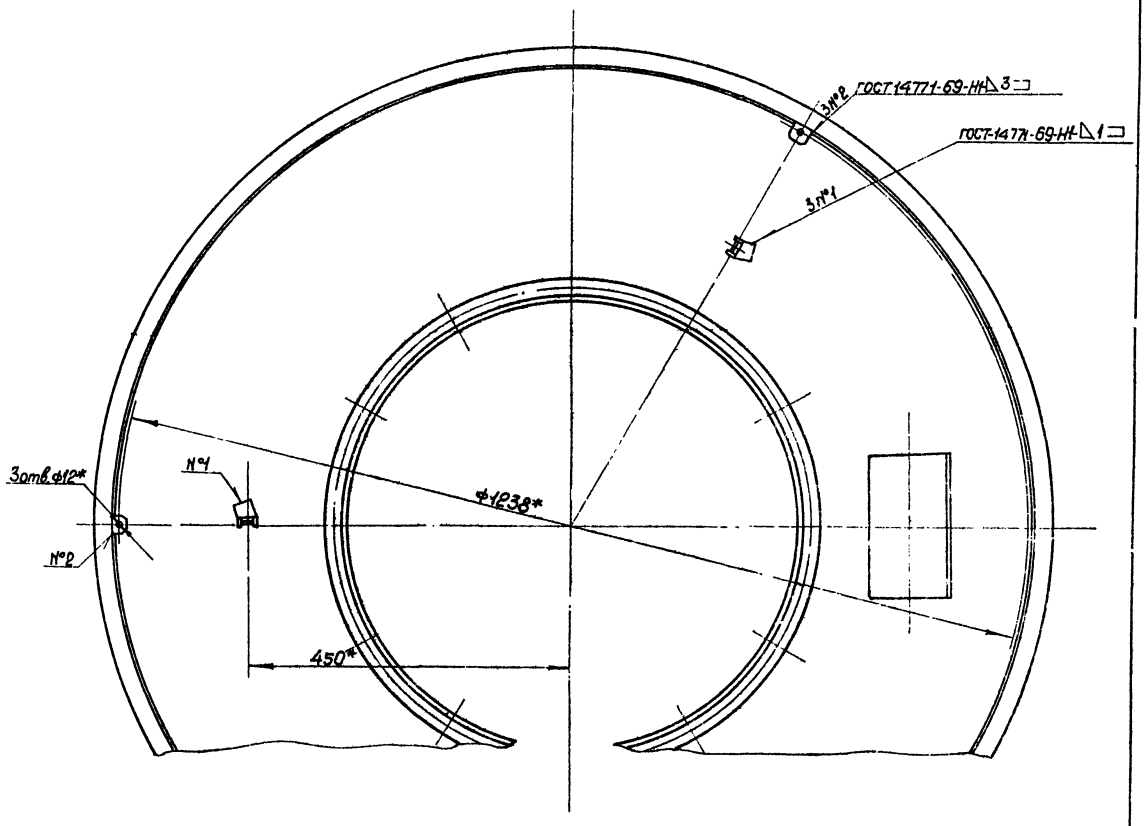

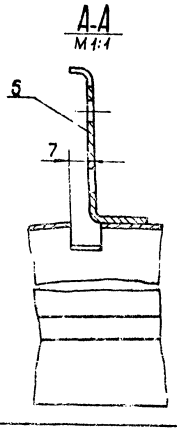

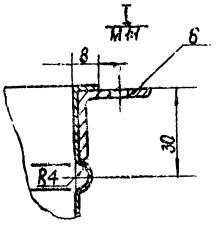

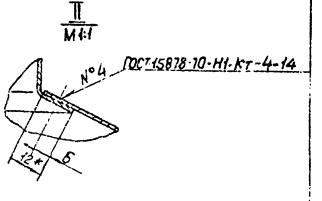

* Размеры для справок

Изм.	Лист	N° докум.	Подп.	Дата	ВДУМ 6Д-01СБ		
Разраб.		Горбунова			Диффузор	Лит.	Масса	Масштаб
Пров.		Пронский			Сборочный чертеж	И	21,4	1:5
Т. контр.		Пронский				Лист	Листов 1
Гл. спец.		Зайцкман				МНСС СССР Главпромвентиляция ПИ Проектпромвентиляция	
Н. контр.		Пронский					
Утв.		Казан					

Инв. № подл. | Подп. и дата | Взам. инв. № | Инв. № дубл. | Подп. и дата

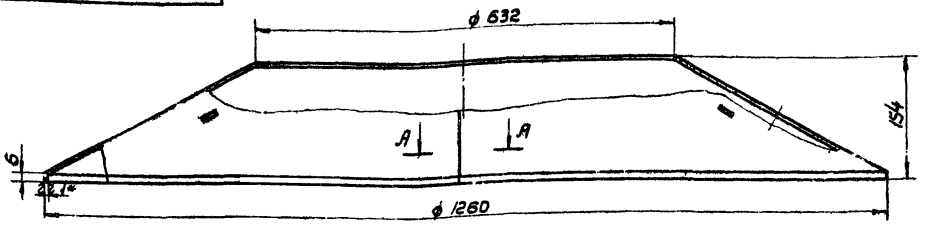

Развертка
М1:10

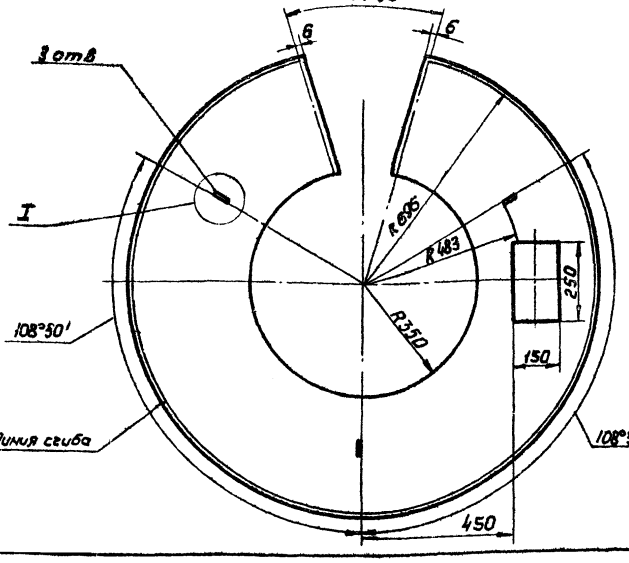

А-А
М1:1



I
М1:1

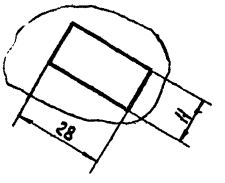

* Размеры для справок

Изм.	Лист	№ докум.	Подп.	Дата	ВДУМБД-0102		
Разраб.		Горбунова			Конус	Лит.	Масса	Масштаб
Пров.		Пронский				И	8,0	1:5
Т.контр.		Пронский				Лист	Листов 1	
Н.контр.		Пронский			В1 ГОСТ 3680-57 Лист 3-III-Ст3 кп ГОСТ 16523-70	НИИСС СССР Глав.промвентиляция УШ Проектпромвентиляция		
Утв.		Зейлигман						

Копировал: Ф.— Формат: 12

▽3 (▽)

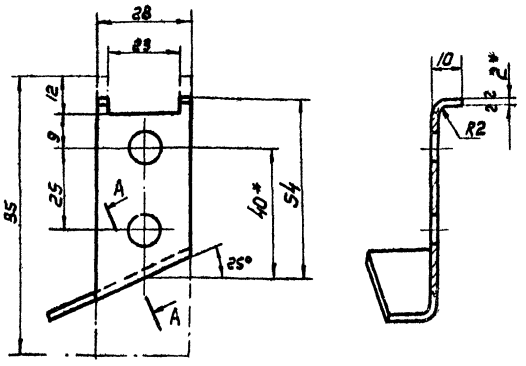

А-А



* Размер для справок.

Изм.	Лист	№ докум.	Подп.	Дата	ВДУМБД-0104		
Разраб.		Горбунова			Кронштейн	Лит.	Масса	Масштаб
Пров.		Пронский				И	0,032	1:1
Т.контр.		Пронский				Лист	Листов 1	
Н.контр.		Пронский			В2 ГОСТ 3680-57 Лист 3-III-Ст3 кп ГОСТ 16523-70	НИИСС СССР Глав.промвентиляция УШ Проектпромвентиляция		
Утв.		Зейлигман						

Копировал: Ф.— Формат: 11

▽3 (▽)

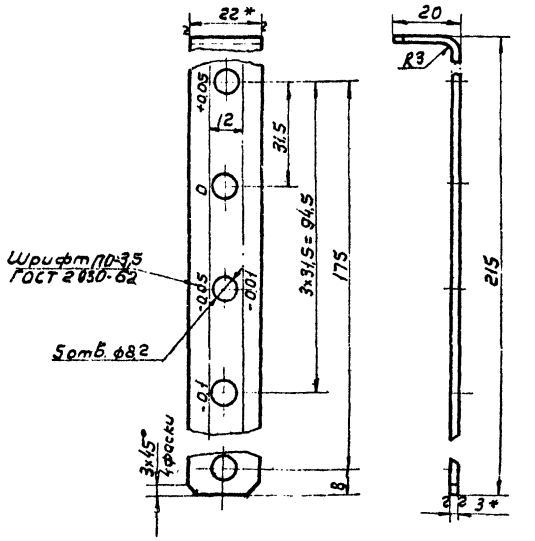

1.* Размеры для справок
2. Шрифт надписей и знаки "+" и "-" наносить масляной краской после окраски грунтовкой
3. Длина развернутой детали 230 мм

Изм.	Лист	№ докум.	Подп.	Дата	ВДУМБД-0001		
Разраб.		Горбунова			Подвеска	Лит.	Масса	Масштаб
Пров.		Пронский				И	0,12	1:1
Т.контр.		Пронский				Лист	Листов 1	
Н.контр.		Пронский			Лента 3х22 ГОСТ 6009-57 Ст.3 ГОСТ 535-58	НИИСС СССР Глав.промвентиляция УШ Проектпромвентиляция		
Утв.		Зейлигман						

Копировал: Ф.— Формат: 11

Инв.№ подл. | Подп. и дата | Взам. инв.№ | Инв.№ дубл. | Подп. и дата

ВДУМ6Д-02С5

Серия 1.494-19, выпуск 1

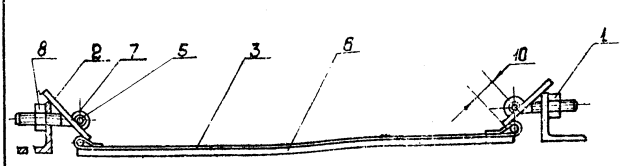

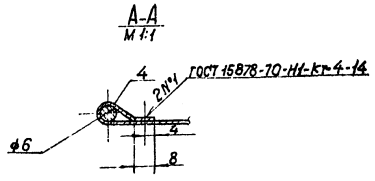

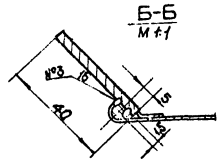

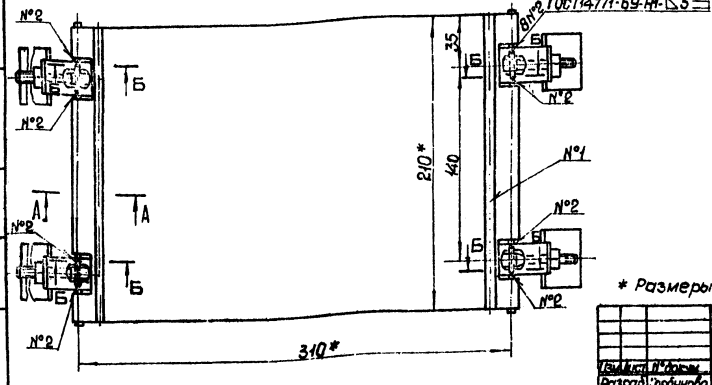

* Размеры для справок.

Изм.	Лист	№ докум.	Подп.	Дата	ВДУМ6Д-02С5	Лит.	Масса	Масштаб
Разраб.		Горбунова			Люк	И	0,6	1:2
Пров.		Пронский			Сборочный чертеж	Лист	Листов 1	
Т.контр.		Пронский				Мусс	СССР	
Гл.спец.		Зейликман				Главпромвентиляция		
Н.контр.		Пронский				ПИ Проектпромвентиляция		
Утв.		Казан						

Копировал: Формат 12

Инв.№ подл. | Подп. и дата | Взам.инв.№ | Инв.№ дубл. | Подп. и дата

ВДУМ6Д-0201

▽3 (▽)

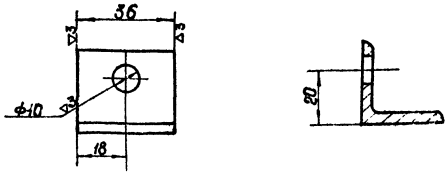

Изм.	Лист	№ докум.	Подп.	Дата	ВДУМ6Д-0201	Лит.	Масса	Масштаб
Разраб.		Горбунова			Кронштейн	И	0,04	1:1
Пров.		Пронский				Лист	Листов 1	
Т.контр.		Пронский				Мусс	СССР	
Н.контр.		Пронский				Главпромвентиляция		
Утв.		Зейликман				ПИ Проектпромвентиляция		

Уголок Б-32х32х4 ГОСТ 8509-72
Ст.3 ГОСТ 535-58

Копировал: Формат 11

Инв.№ подл. | Подп. и дата | Взам.инв.№ | Инв.№ дубл. | Подп. и дата

ВДУМ6Д-0202

▽3 (▽)

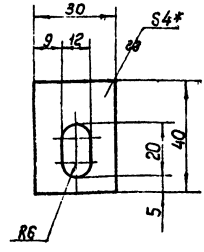

* Размер для справок

Изм.	Лист	№ докум.	Подп.	Дата	ВДУМ6Д-0202	Лит.	Масса	Масштаб
Разраб.		Горбунова			Планка	И	0,03	1:1
Пров.		Пронский				Лист	Листов 1	
Т.контр.		Пронский				Мусс	СССР	
Н.контр.		Пронский				Главпромвентиляция		
Утв.		Зейликман				ПИ Проектпромвентиляция		

Уголок Б-32х32х4 ГОСТ 8509-72
Ст.3 ГОСТ 535-58

Копировал: Формат 11

ВДУМ8Д СБ

Выпуск 1

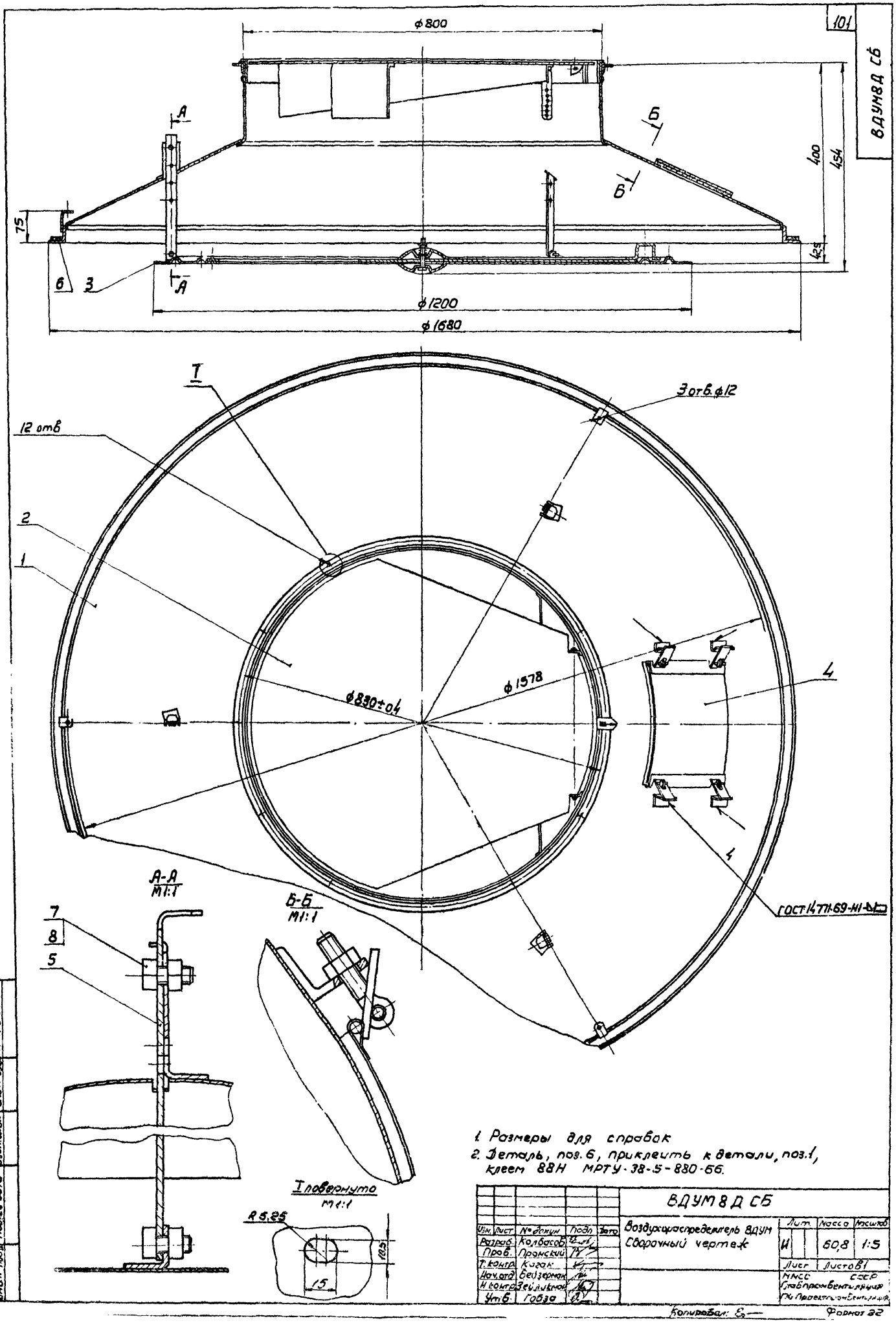

1. Размеры для справок
2. Деталь, поз. 6, приклеить к детали, поз. 1, клеем 88Н МРТУ-38-5-880-66.

					ВДУМ8Д СБ			
Изм.	Лист	№ докум.	Подп.	Дата	Воздухораспределитель ВДУМ Сборочный чертеж	Лит.	Масса	Масштаб
Разраб.		Колбасов				И	60,8	1:5
Пров.		Пронский						
Т. контр.		Каган				Лист	Листов 1	
Нач. отд.		Бейзерман				МНСС СССР Главпромвентиляция ГПИ Проектпромвентиляция		
Н. контр.		Зейликман						
Утв.		Гобза						

Инв. № подл. | Подп. и дата | Взам. инв. № | Инв. № дубл. | Подп. и дата

Копировал: Е.— Формат 22

ВДУМ 8 Д-01СБ

Серия 1.494-19, выпуск 1

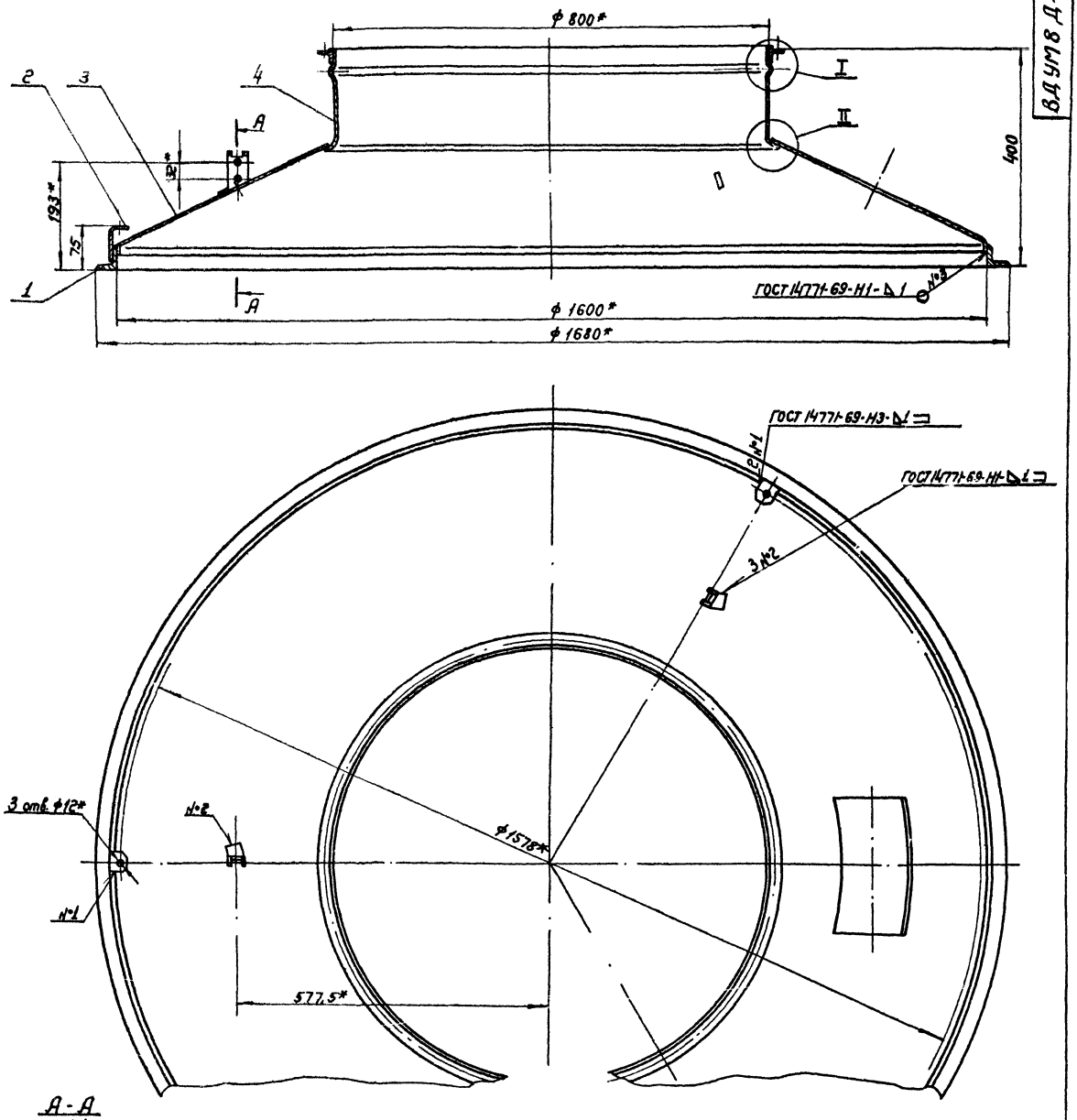

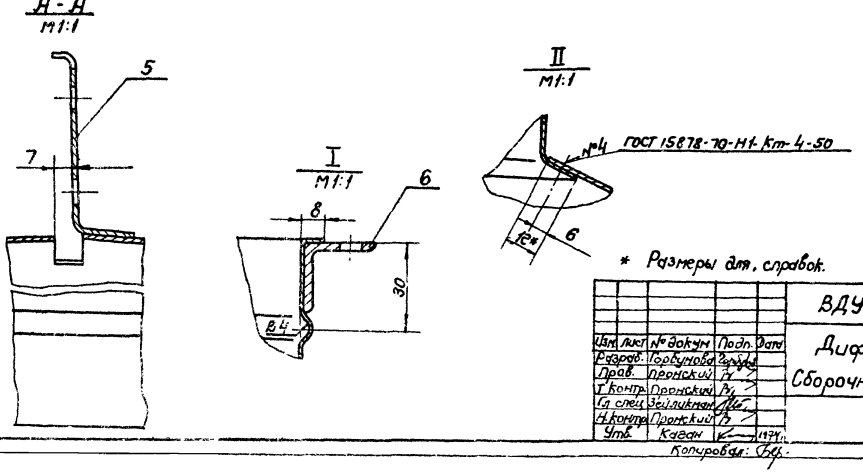

* Размеры для справок.

Изм.	Лист	№ докум.	Подп.	Дата
Разраб.		Горбунова		
Пров.		Пронский		
Т. контр.		Пронский		
Гл. спец.		Зейликман		
Н. контр.		Пронский		
Утв.		Каган		1974

ВДУМ 8Д-01 СБ

Диффузор
Сборочный чертеж

Лит.	Масса	Масштаб
И	34,1	1:5
Лист	Листов 1	

ММСС СССР
Главпромвентиляция
ПО Проектпромвентиляция

Копировал: [illegible]

Формат 22

Инв. № подл. | Подп. и дата | Взам. инв. № | Инв. № дубл. | Подп. и дата

ВДУМВД-0102

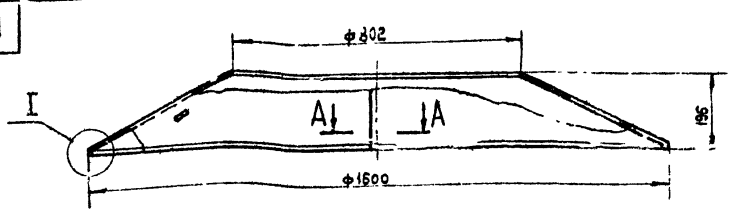

Развертка

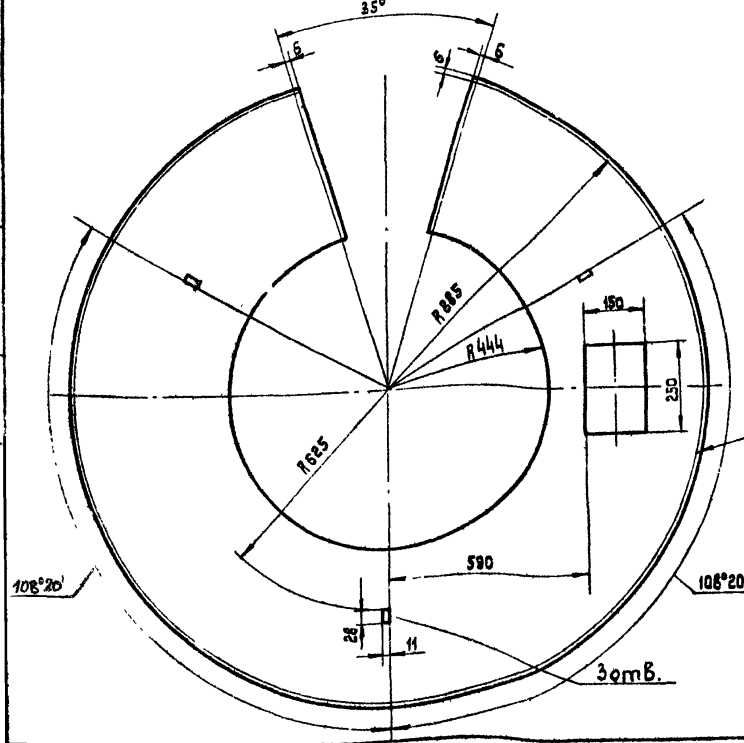

I
М1:1

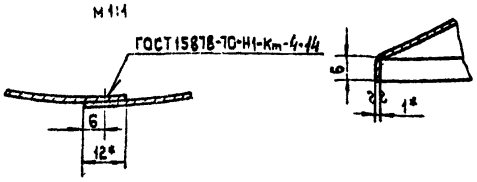

А-А
М1:4

*Размеры для справок.

Изм.	Лист	№ докум.	Подп.	Дата
Разраб.		Гордунова		
Пров.		Пронский		
Т. контр.		Пронский		
Н. контр.		Пронский		
Утв.		Звиликман		

ВДУМВД-0102

Конус

Лит.	Масса	Масштаб
И	13,0	1:10

Лист | Листов 1

Лист 81 ГОСТ 3680-57
3-III-Ст.3 кп ГОСТ 16523-70

ММСС СССР
Главпромвентиляция
ПИпроектпромвентиляция

Копировал: Власик

Формат: 12

ВДУМВД-0101

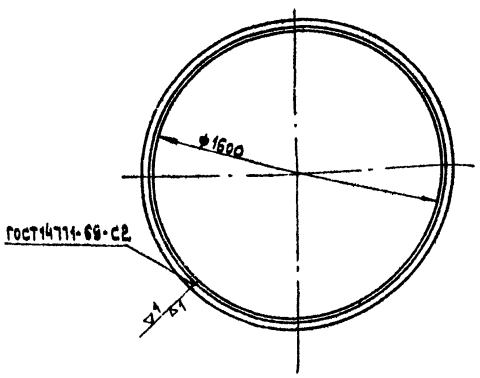

Длина развернутой детали 5085 мм.

Изм.	Лист	№ докум.	Подп.	Дата
Разраб.		Гордунова		
Пров.		Пронский		
Т. контр.		Пронский		
Н. контр.		Пронский		
Утв.		Звиликман		

ВДУМВД-0101

Фланец

Лит.	Масса	Масштаб
И	12,35	1:20

Лист | Листов 1

Уголок Б-40х40х4 ГОСТ 8509-57
Ст.3 ГОСТ 535-58

ММСС СССР
Главпромвентиляция
ПИпроектпромвентиляция

Копировал: Власик

Формат: 11

ВДУМВД-0103

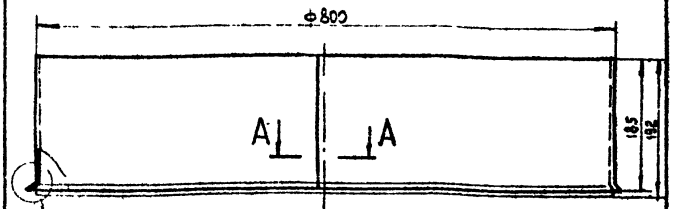

I
М1:1

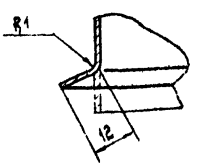

А-А
М1:4

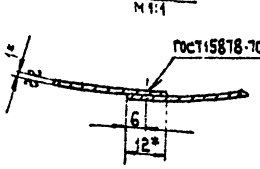

1* Размеры для справок

2. Длина развернутой детали 2522 мм

Изм.	Лист	№ докум.	Подп.	Дата
Разраб.		Гордунова		
Пров.		Пронский		
Т. контр.		Пронский		
Н. контр.		Пронский		
Утв.		Звиликман		

ВДУМВД-0103

Обечайка

Лит.	Масса	Масштаб
И	3,8	1:5

Лист | Листов 1

Лист 81 ГОСТ 3680-57
3-III-Ст.3 кп ГОСТ 16523-70

ММСС СССР
Главпромвентиляция
ПИпроектпромвентиляция

Копировал: Власик

Формат: 11

Инв. № подл. | Подп. и дата | Взам. инв. № | Инв. № дубл. | Подп. и дата

Серия 1.494-19, выпуск 1

ВДУМ8Д-0104

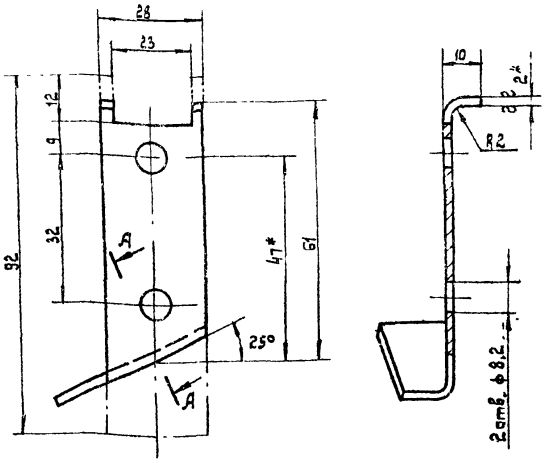

А-А

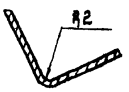

*Размеры для справок.

Изм.	Лист	№ докум.	Подп.	Дата	ВДУМ8Д-0104		
Разраб.		Горбунова			Кронштейн	Лит. И	Масса 0,035	Масштаб 1:2
Пров.		Пронский				Лист	Листов 1
Т.контр.		Пронский			Лист В2 ГОСТ 3680-57 / 3-III-Ст.3кп ГОСТ 16523-70	ММСС СССР Главпромвентиляция ПИПроектпромвентиляция	
Н.контр.		Пронский					
Утв.		Зейликман					

Копировал: Влик Формат: 11

ВДУМ8Д-0001

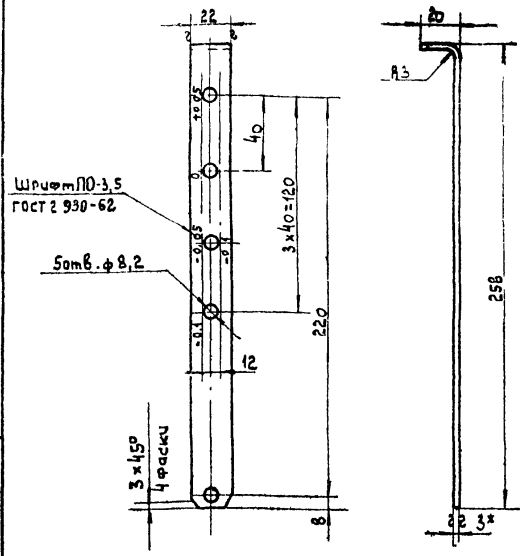

1. * Размеры для справок.
2. Шрифт надписей и знаки „+" и „-" наносить масляной краской после окраски грунтовкой.
3. Длина развернутой детали 273 мм.

Изм.	Лист	№ докум.	Подп.	Дата	ВДУМ8Д-0001		
Разраб.		Горбунова			Подвеска	Лит. И	Масса 0,14	Масштаб 1:2
Пров.		Пронский				Лист	Листов 1
Т.контр.		Пронский			Лента 3×22 ГОСТ 6009-57 / Ст.3 ГОСТ 535-58	ММСС СССР Главпромвентиляция ПИПроектпромвентиляция	
Н.контр.		Пронский					
Утв.		Зейликман					

Копировал: Влик Формат: 11

ВДУМ10Д-0101

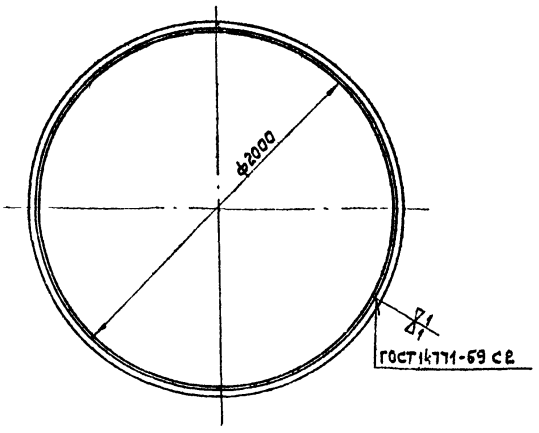

Длина развернутой детали 6366 мм.

Изм.	Лист	№ докум.	Подп.	Дата	ВДУМ10Д-0101		
Разраб.		Горбунова			Фланец	Лит. И	Масса 19,42	Масштаб 1:20
Пров.		Пронский				Лист	Листов 1
Т.контр.		Пронский			Уголок Б-50×50×4 ГОСТ 8509-72 / Ст.3 ГОСТ 535-58	ММСС СССР Главпромвентиляция ПИПроектпромвентиляция	
Н.контр.		Пронский					
Утв.		Зейликман					

Копировал: Влик Формат: 11

ВДУМ10-0203

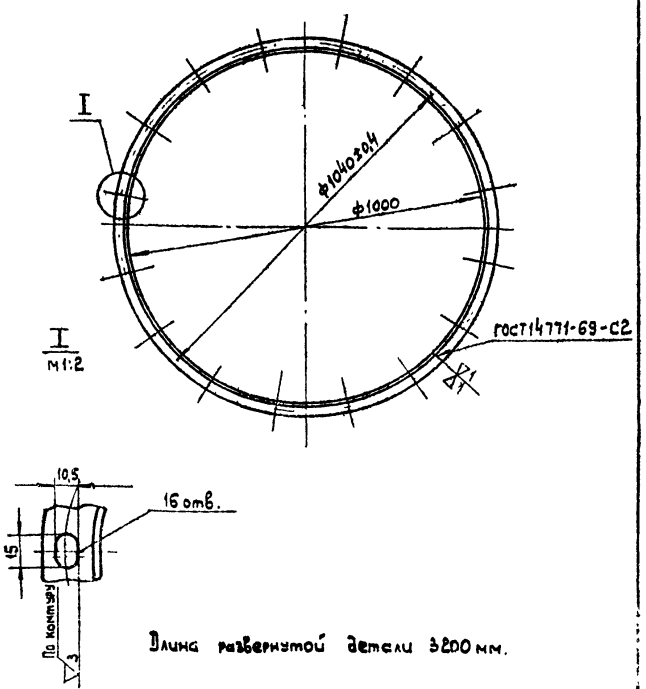

Длина развернутой детали 3200 мм.

Изм.	Лист	№ докум.	Подп.	Дата	ВДУМ10-0203		
Разраб.		Горбунова			Фланец	Лит. И	Масса 6,08	Масштаб 1:10
Пров.		Пронский				Лист	Листов 1
Т.контр.		Пронский			Уголок Б-32×32×4 ГОСТ 8509-72 / Ст.3 ГОСТ 535-58	ММСС СССР Главпромвентиляция ПИПроектпромвентиляция	
Н.контр.		Пронский					
Утв.		Зейликман					

Копировал: Влик Формат: 11

ВДУМ 10 ДСБ

Серия 1.494-19, выпуск 1

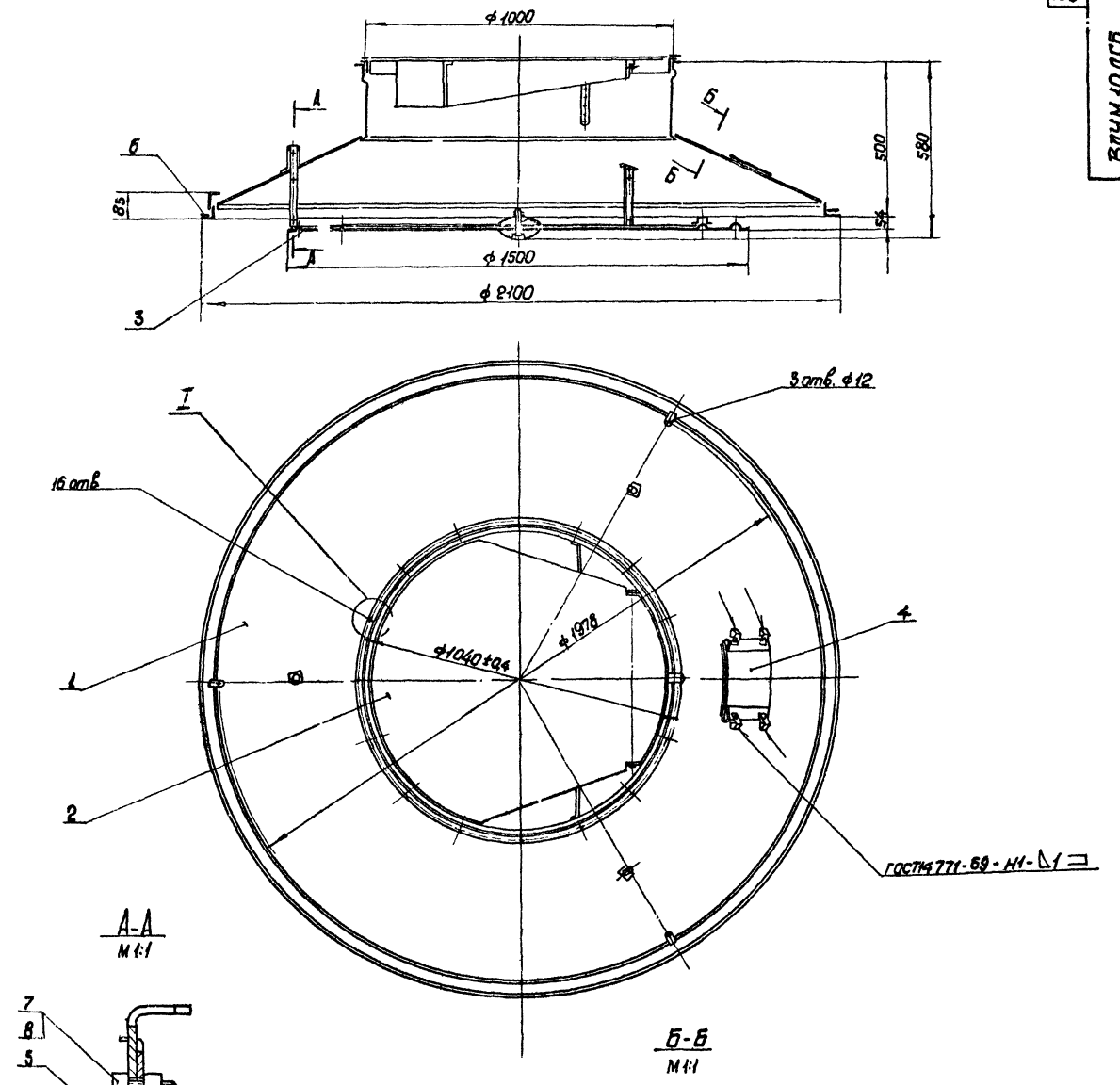

А-А
М 1:1

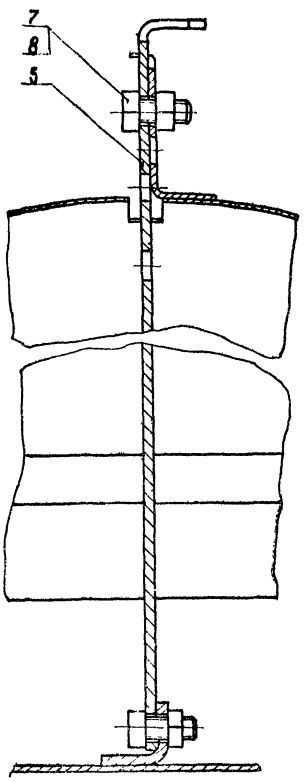

Б-Б
М 1:1

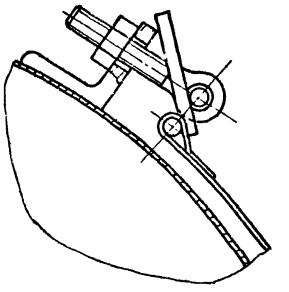

I повернуто
М 1:1

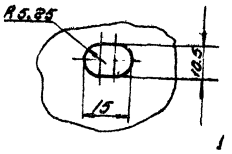

1 Размеры для справок
2. Деталь, поз. 6, приклеить к детали, поз. 1, клеем 88Н МРТУ-38-5-880-66

					ВДУМ 10 ДСБ			
Изм	Лист	№ докум	Подп.	Дата	Воздухораспределитель ВДУМ Сборочный чертеж	Лит	Масса	Масштаб
Разраб		Колбасов				И	95.0	1:10
Пров		Пронский				Лист	Листов 1	
Т.контр		Каган				МИСС СССР Главпромвентиляция ПИ Проектпромвентиляция		
Нач.отд		Браземан						
Н.контр		Бедняков						
Утв.		Гобза						

Инв.№ подл. | Подп. и дата | Взам.инв.№ | Инв.№ дубл. | Подп. и дата

Копировал [illegible] Формат 22

Серия 1.494-19, выпуск 1

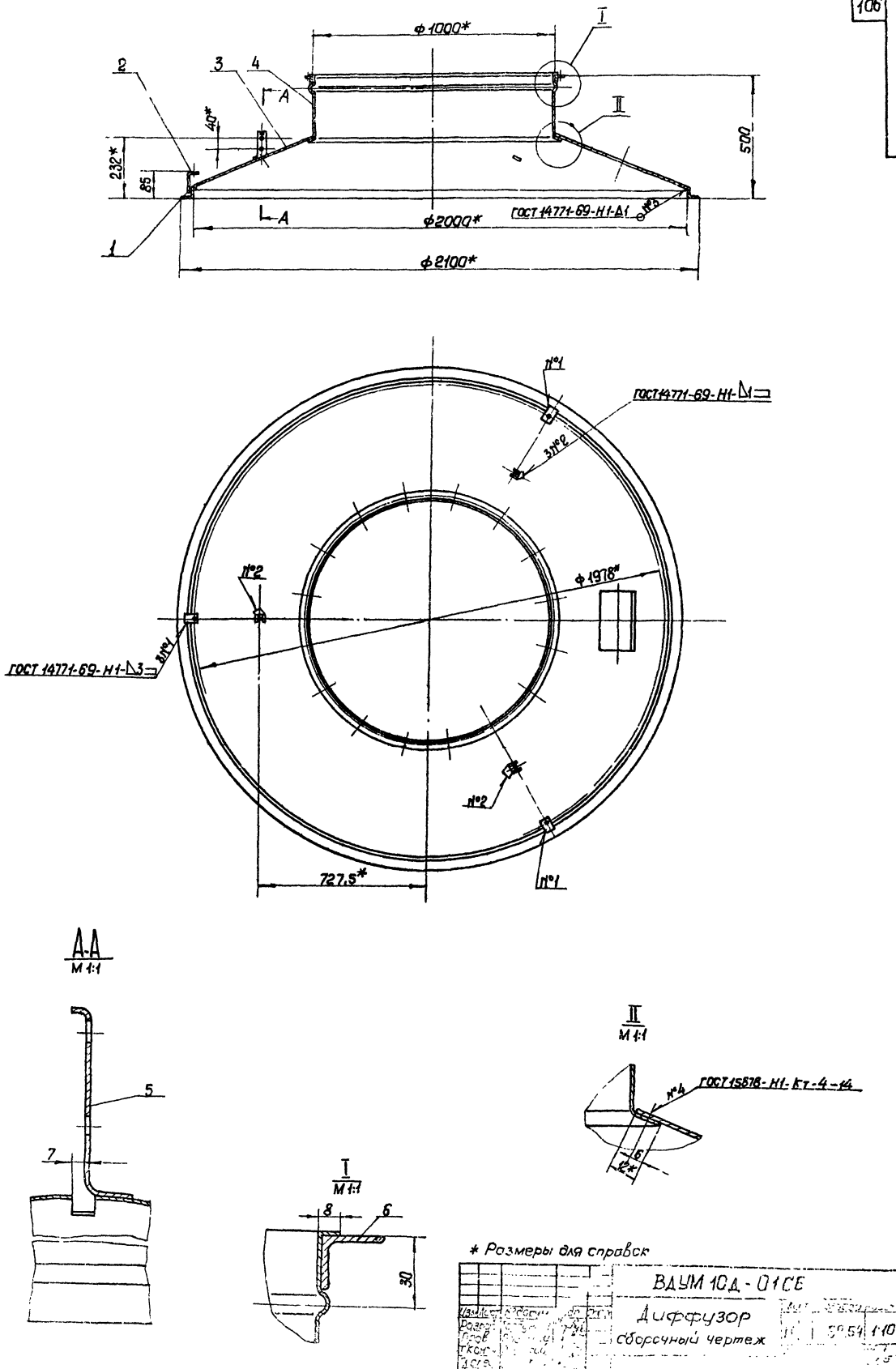

* Размеры для справок

Изм.	Кол.	Лист	Подп. и дата
Разраб.			
Пров.			
Т.конт.			
Д.сл.			
Т.конт.			
Утв.			

ВДУМ 10Д-01СБ

Диффузор

Сборочный чертеж

Лист 1:10

Инв. № подл. | Подп. и дата | Взам. инв. № | Инв. № дубл. | Подп. и дата

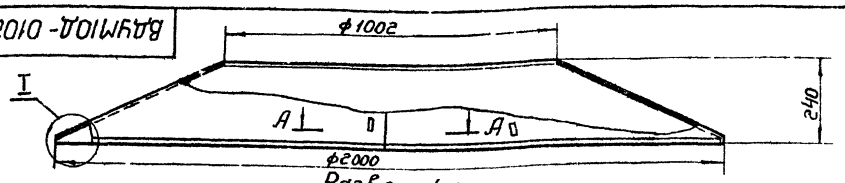

Развертка

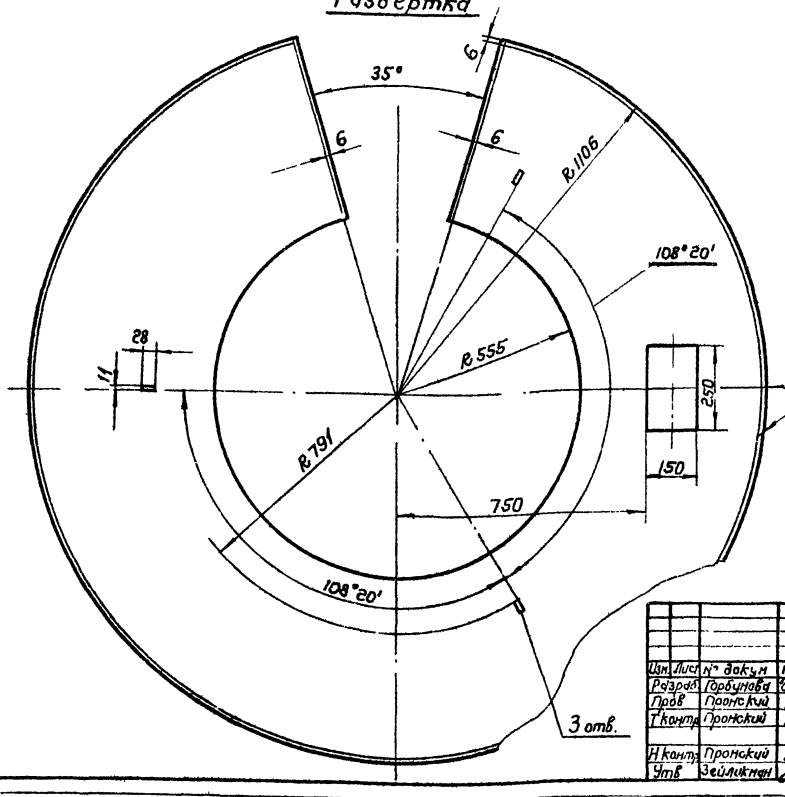

I
М1:1

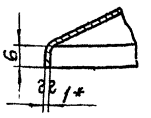

А - А
М1:1

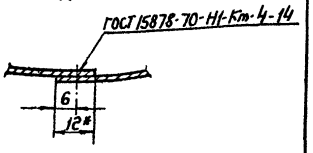

* Размеры для справок

Изм.	Лист	№ докум.	Подп.	Дата
Разраб.		Горбунова		
Пров.		Пронский		
Т.контр.		Пронский		
Н.контр.		Пронский		
Утв.		Зейликман		

ВДУМ10Д-0102 Конус

Лит.	Масса	Масштаб
И	20,6	1:10
Лист	Листов 1	

Лист В1 ГОСТ 3680-57
3-III-Ст.3 кп ГОСТ 16523-70

ММСС СССР Главпромвентиляция ПИ Проектпромвентиляция

Копировал Фор- Формат: 1Б

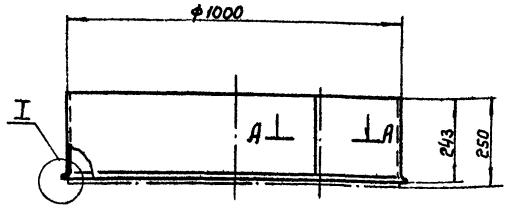

А - А
М1:1

I
М1:1

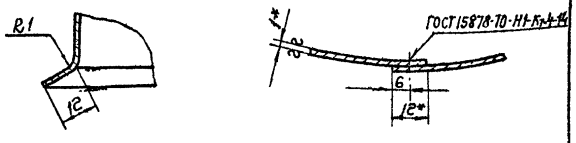

1* Размеры для справок
2. Длина развернутой детали 3150 мм

Изм.	Лист	№ докум.	Подп.	Дата
Разраб.		Горбунова		
Пров.		Пронский		
Т.контр.		Пронский		
Н.контр.		Пронский		
Утв.		Зейликман		

ВДУМ10Д-0103 Обечайка

Лит.	Масса	Масштаб
И	6,2	1:10
Лист	Листов 1	

Лист В1 ГОСТ 3680-57
3-III-Ст.3 кп ГОСТ 16523-70

ММСС СССР Главпромвентиляция ПИ Проектпромвентиляция

Копировал Фор- Формат: 11

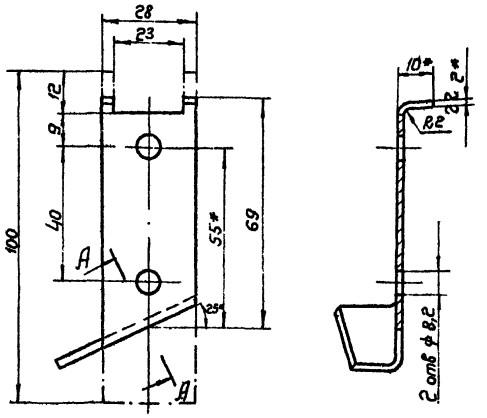

А - А

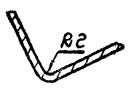

* Размеры для справок

Изм.	Лист	№ докум.	Подп.	Дата
Разраб.		Горбунова		
Гл.об.		Горунский		
Т.контр.		Пронский		
Н.контр.		Пронский		
Утв.		Зейликман		

ВДУМ10Д-0104 Кронштейн

Лит.	Масса	Масштаб
И	0,038	1:1
Лист	Листов 1	

Лист В2 ГОСТ 3680-57
3-III-Ст.3 кп ГОСТ 16523-70

ММСС СССР Главпромвентиляция ПИГроспромвентиляция

Копировал Фор- Формат: 1

Серия 1.494-19, выпуск 1

Щ2-01 СБ

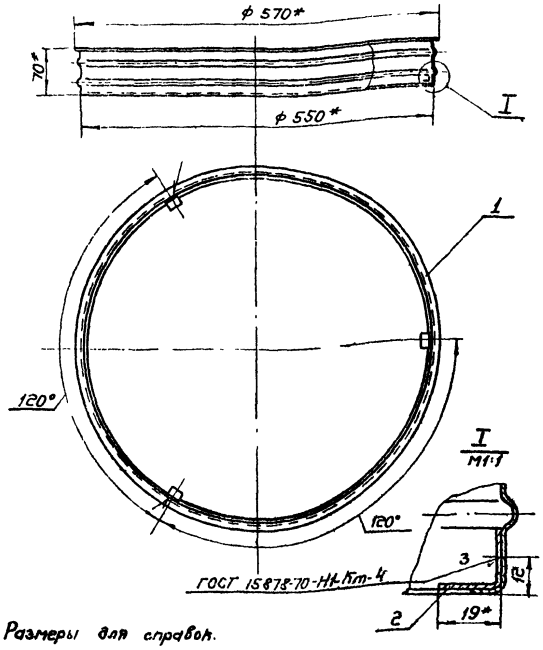

* Размеры для справок.

Изм.	Лист	№ докум.	Подп.	Дата
Разраб.		Баринов		
Пров.		Пронский		
Т. контр.		Пронский		
Н. контр.		Пронский		
Утв.		Зейликман		

Щиток декоративный Сборочный чертеж

Лит.	Масса	Масштаб
И	1,23	1:5

Лист | Листов: 1

ММСС СССР Главпромвентиляция ПИ Проектпромвентиляция

Копировал: [подпись] Формат: 11

Щ2-0101

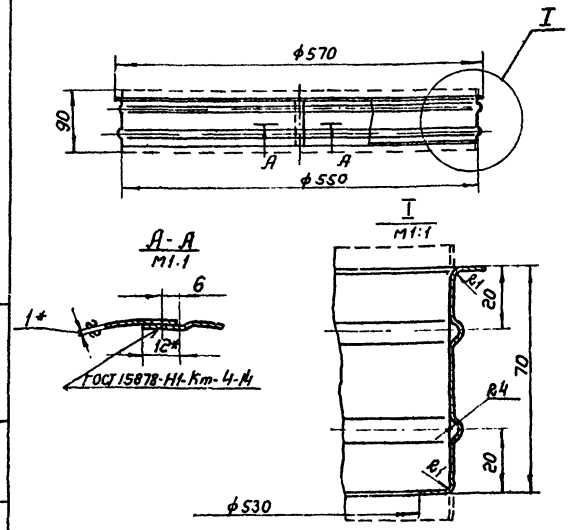

1. Длина развернутой детали 1674 мм
2.* Размеры для справок

Изм.	Лист	№ докум.	Подп.	Дата
Разраб.		Баринов		
Пров.		Пронский		
Т. контр.		Пронский		
Н. контр.		Пронский		
Утв.		Зейликман		

Обечайка

Лит.	Масса	Масштаб
И	1,22	1:5

Лист | Листов: 1

Лист В1,0 ГОСТ 3680-57 / 3-III-Ст.3 кп ГОСТ 16523-70

ММСС СССР Главпромвентиляция ПИ Проектпромвентиляция

Копировал: [подпись] Формат: 11

ВДУМ6Д-0203

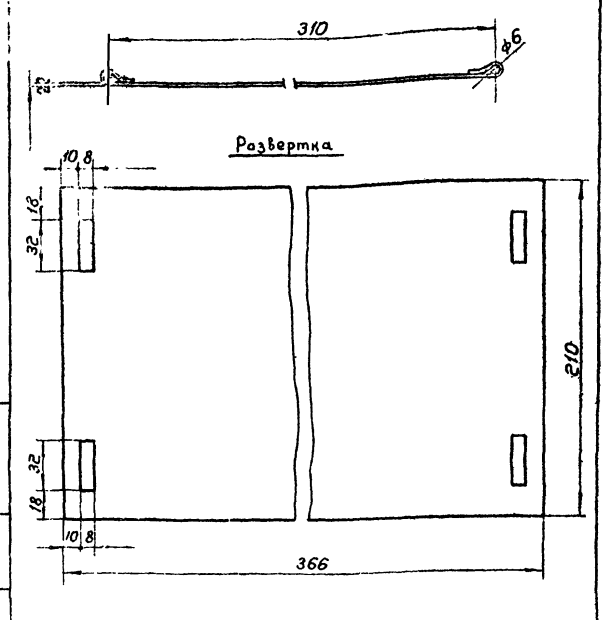

* Размер для справок.

Изм.	Лист	№ докум.	Подп.	Дата
Разраб.		Горбунова		
Пров.		Пронский		
Т. контр.		Пронский		
Н. контр.		Пронский		
Утв.		Зейликман		

Лист

Лит.	Масса	Масштаб
И	0,24	1:2

Лист | Листов: 1

Лист В0,4 ГОСТ 3680-57 / 3-III-Ст.3 кп ГОСТ 16523-70

ММСС СССР Главпромвентиляция ПИ Проектпромвентиляция

Копировал: [подпись] Формат: 11

ВДУМ10Д-0001

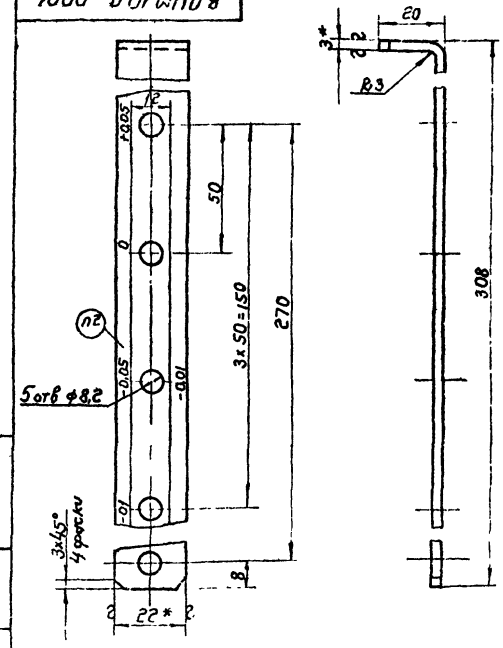

1* Размеры для справок
2. Маркировать шрифтом ПО-3,5 ГОСТ 2930-62 масляной краской после окраски грунтовкой
3. Длина развернутой детали 323 мм.

Изм.	Лист	№ докум.	Подп.	Дата
Разраб.		Горбунова		
Пров.		Пронский		
Т. контр.		Пронский		
Н. контр.		Пронский		
Утв.		Зейликман		

Подвеска

Лит.	Масса	Масштаб
И	0,17	1:1

Лист | Листов: 1

Лист В0,4 ГОСТ 3680-57 / 3-III-Ст.3 кп ГОСТ 16523-70

ММСС СССР Главпромвентиляция ПИ Проектпромвентиляция

ЩЗ-01СБ

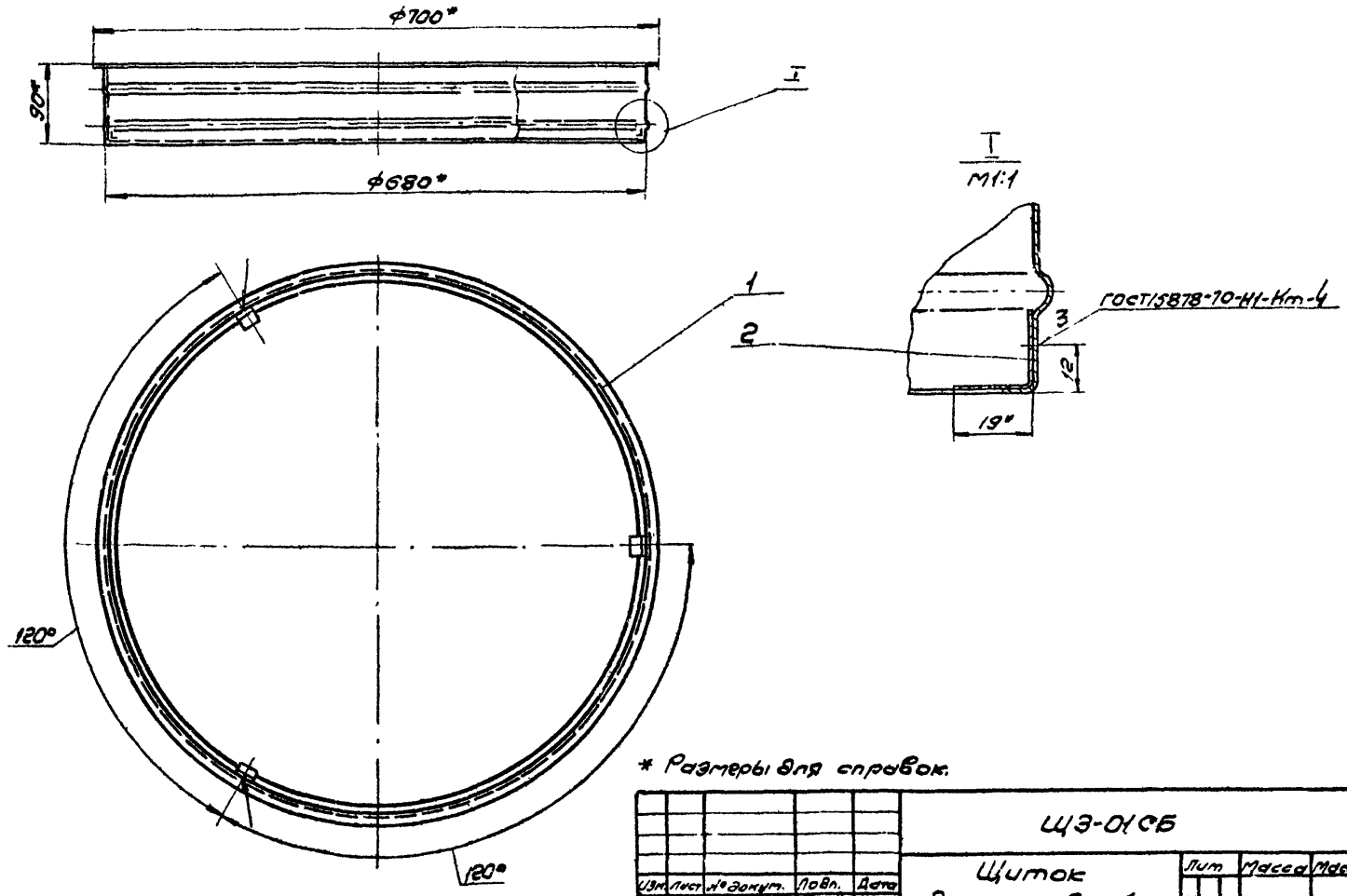

* Размеры для справок.

Изм.	Лист	№ докум.	Подп.	Дата	ЩЗ-01СБ			
Разраб		Баринов			Щиток декоративный Сборочный чертеж	Лит	Масса	Масштаб
Пров		Пронский				И	1,86	1:5
Т.контр		Пронский				Лист	Листов 1	
Гл.спец		Зейликман				ММСС СССР Главпромвентиляция ПИ Проектпромвентиляция		
Н.контр		Пронский						
Утв.		Казан						

Копировал: [illegible] Формат: 12

Серия 1.494-19, выпуск 1

Инв. № подл. | Подп. и дата | Взам. инв. № | Инв. № дубл. | Подп. и дата

1010-ЕТ

▽1 (▽)

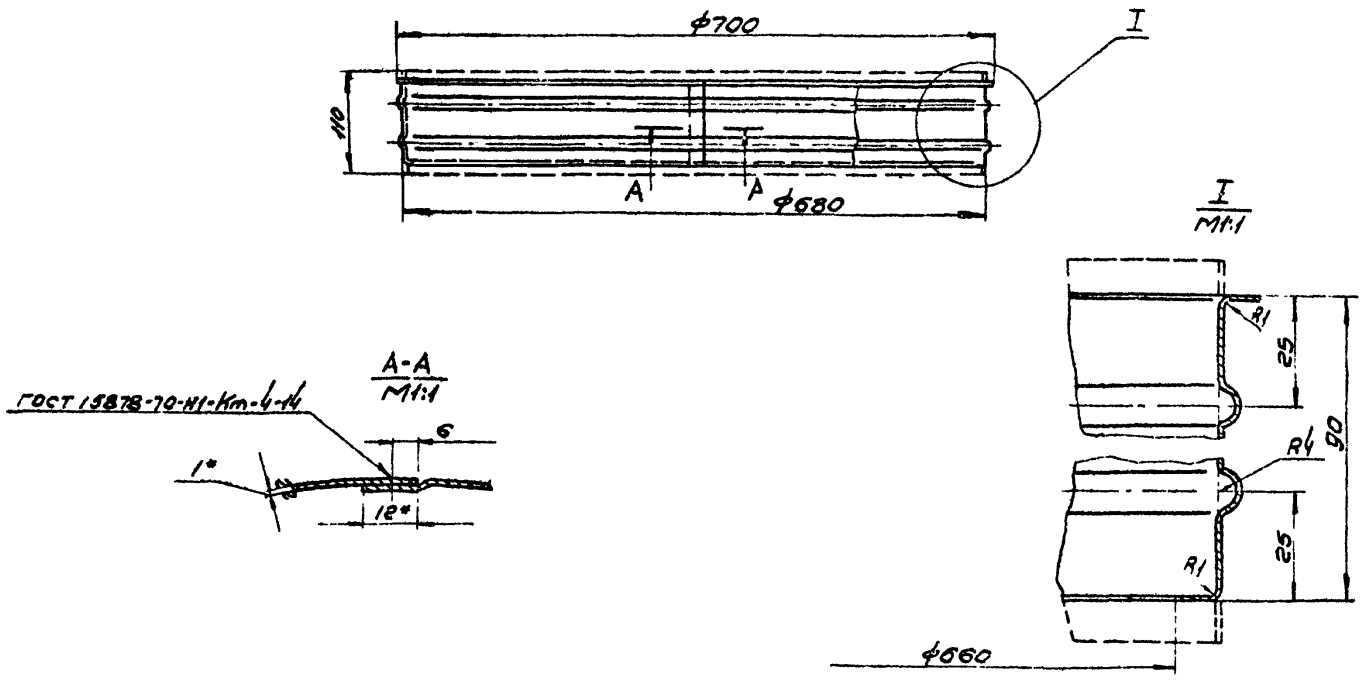

1 Длина развернутой детали 2082мм
2* Размеры для справок.

Изм.	Лист	№ докум.	Подп.	Дата	ЩЗ-0101			
Разраб		Баринов			Обечайка	Лист	Масса	Масштаб
Пров.		Пронский				И	1,85	1:5
Т.контр		Пронский				Лист	Листов 1	
Н.контр		Пронский			Лист В1.0 ГОСТ 3680-57 3-IV-Ст.3кп ГОСТ 15523-70	ММСС СССР Главпромвентиляция ПИ Проектпромвентиляция		
Утв.		Зейликман						

Копировал: [illegible] Формат: 12

Инв. № подл. | Подп. и дата | Взам. инв. № | Инв. № дубл. | Подп. и дата

Ш4-01 СБ

110

Серия 1.494-19, выпуск 1

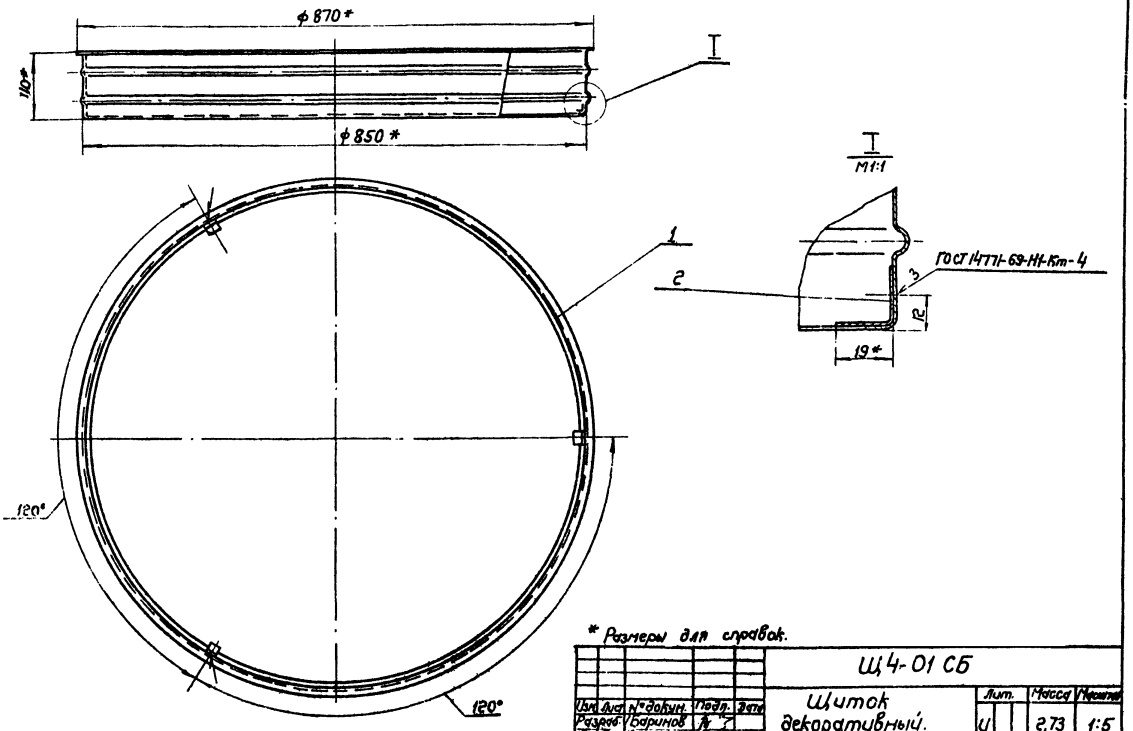

* Размеры для справок.

Изм.	Лист	№ докум.	Подп.	Дата
Разраб.		Баринов		
Пров.		Пронский		
Т.контр.		Пронский		
Гл.спец.		Зейликман		
Н.контр.		Пронский		
Утв.		Каган		1974

Щ4-01 СБ

Щиток декоративный. Сборочный чертеж.

Лит.	Масса	Масштаб
И	2,73	1:5

Лист | Листов: 1

МЧСС СССР Главпромвентиляция ПИ Проектпромвентиляция

Копировал: Бер. Формат: 12

Ш4-0101

∇1 (∇)

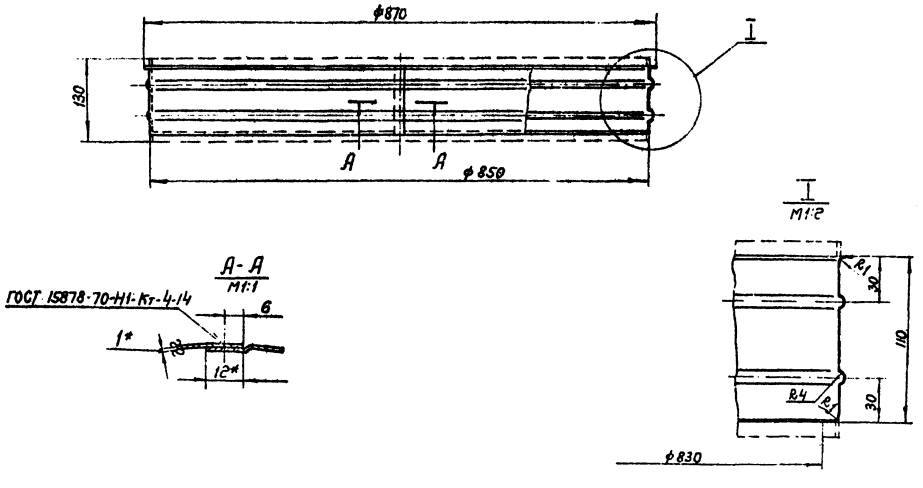

1. Длина развернутой детали 2679 мм
2. * Размеры для справок

Изм.	Лист	№ докум.	Подп.	Дата
Разраб.		Баринов		
Пров.		Пронский		
Т.контр.		Пронский		
Н.контр.		Пронский		
Утв.		Зейликман		

Щ4-0101

Обечайка

Лит.	Масса	Масштаб
И	2,72	1:5

Лист | Листов: 1

1 лист В1,0 ГОСТ 3680-57 3-III-Ст3 кп ГОСТ 16523-70

МЧСС СССР Главпромвентиляция ПИ Проектпромвентиляция

Инв. № подл. | Подп. и дата | Взам. инв. № | Инв. № дубл. | Подп. и дата

ЩЦ5-01СБ

Серия 1.494-19, выпуск 1

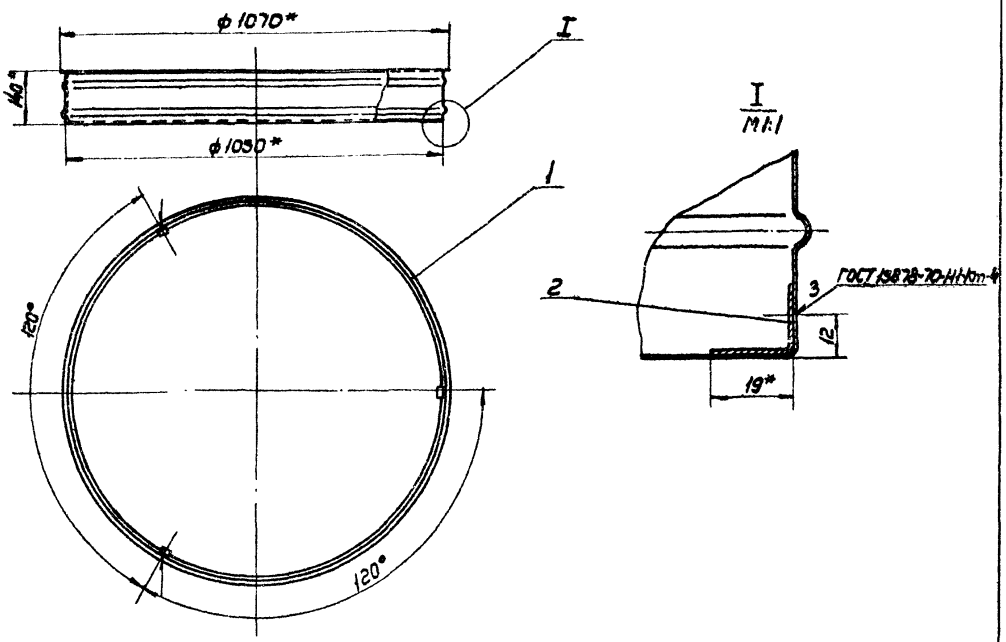

* Размеры для справок

Изм.	Лист	№ докум.	Подп.	Дата
1	Разраб.	Баринов		
	Пров.	Пронский		
	Т. контр.	Пронский		
	Гл. спец.	Зейликман		
	Н. контр.	Пронский		
	Утв.	Каган		

ЩЦ5-01 СБ

Щиток декоративный, Сборочный чертеж

Лит.	Масса	Масштаб
И	4,16	1:10

Лист | Листов 1

ММСС СССР Главпромвентиляция ПИ Проектпромвентиляция

Копировал: Вл— Формат 12

Инв. № подл. | Подп. и дата | Взам. инв. № | Инв. № дубл. | Подп. и дата

1010-8ТП

▽1 (▽)

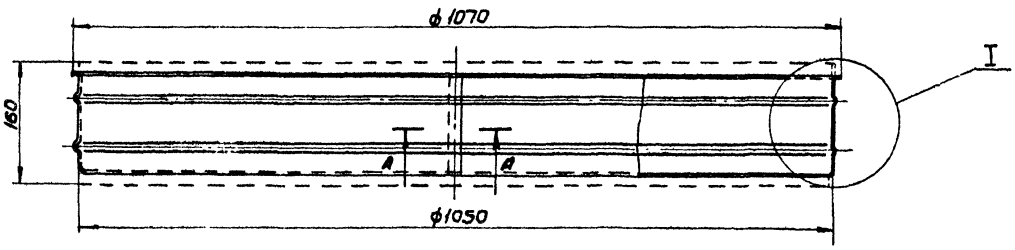

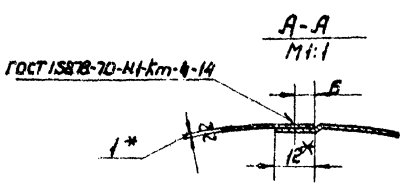

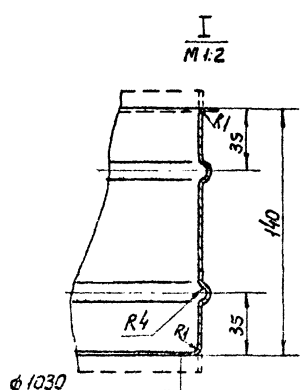

1. Длина развернутой детали 3310 мм
2. * Размеры для справок.

Изм.	Лист	№ докум.	Подп.	Дата
1	Разраб.	Баринов		
	Пров.	Пронский		
	Т. контр.	Пронский		
	Н. контр.	Пронский		
	Утв.	Зейликман		

ЩЦ5-0101

Обечайка

Лит.	Масса	Масштаб
И	4,15	1:5

Лист | Листов 1

Лист В1.0 ГОСТ 3680-57 3-III-Ст3кп ГОСТ 16523-70

ММСС СССР Главпромвентиляция ПИ Проектпромвентиляция

Формат 12

Инв. № подл. | Подп. и дата | Взам. инв. № | Инв. № дубл. | Подп. и дата

Ц6-01СБ

Серия 1.494-19, выпуск 1

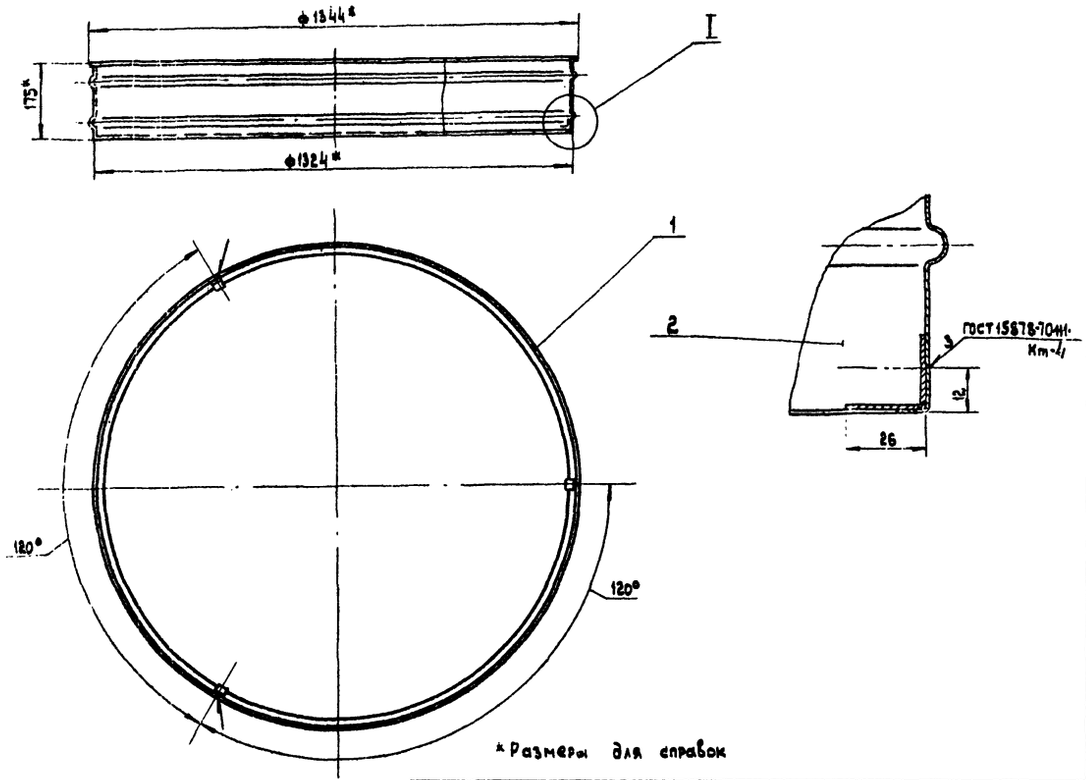

*Размеры для справок

Изм	Лист	№ докум.	Подп.	Дата	Щ6-01СБ	Лит.	Масса	Масштаб
Разраб.		Баринов			Щиток декоративный Сборочный чертеж	Ц	6,28	1:10
Пров.		Пронский				Лист	Листов 1	
Т.контр.		Пронский				ММСС СССР Главпромвентиляция ПИ Проектпромвентиляция		
Гл.спец.		Зейликман						
Н.контр.		Пронский						
Утв.		Каган						

Копировал: [illegible] Формат: 12

Инв.№подл. | Подп. и дата | Взам.инв.№ | Инв.№дубл. | Подп. и дата

Ц6-0101

▽1 (▽)

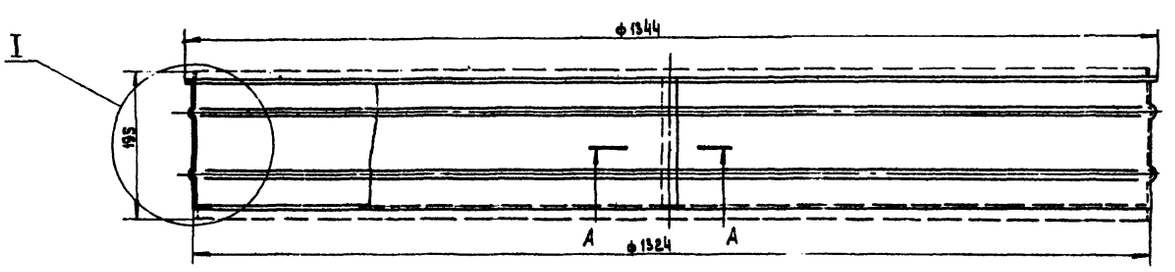

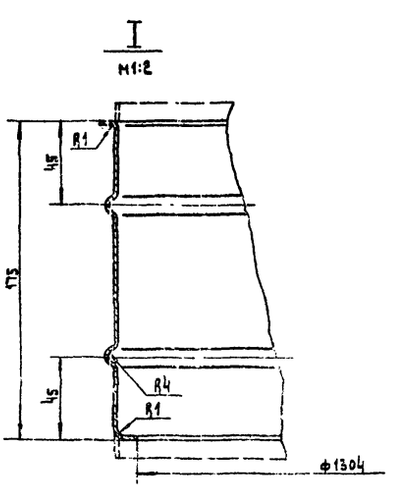

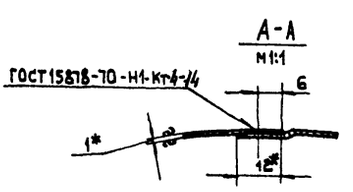

1. Длина развернутой детали 4159 мм
2. *Размеры для справок.

Изм	Лист	№ докум.	Подп.	Дата	Щ6-0101	Лит.	Масса	Масштаб
Разраб.		Баринов			Обечайка	Ц	6,27	1:5
Пров.		Пронский				Лист	Листов 1	
Т.контр.		Пронский				ММСС СССР Главпромвентиляция ПИ Проектпромвентиляция		
Н.контр.		Пронский			Лист 81,0 ГОСТ3680-57 3-III Ст3 кп ГОСТ16523-10			
Утв.		Зейликман						

Копировал: [illegible] Формат: 12

Инв.№подл. | Подп. и дата | Взам.инв.№ | Инв.№дубл. | Подп. и дата

Серия 1.494-19, выпуск 1

Щ8-01сб

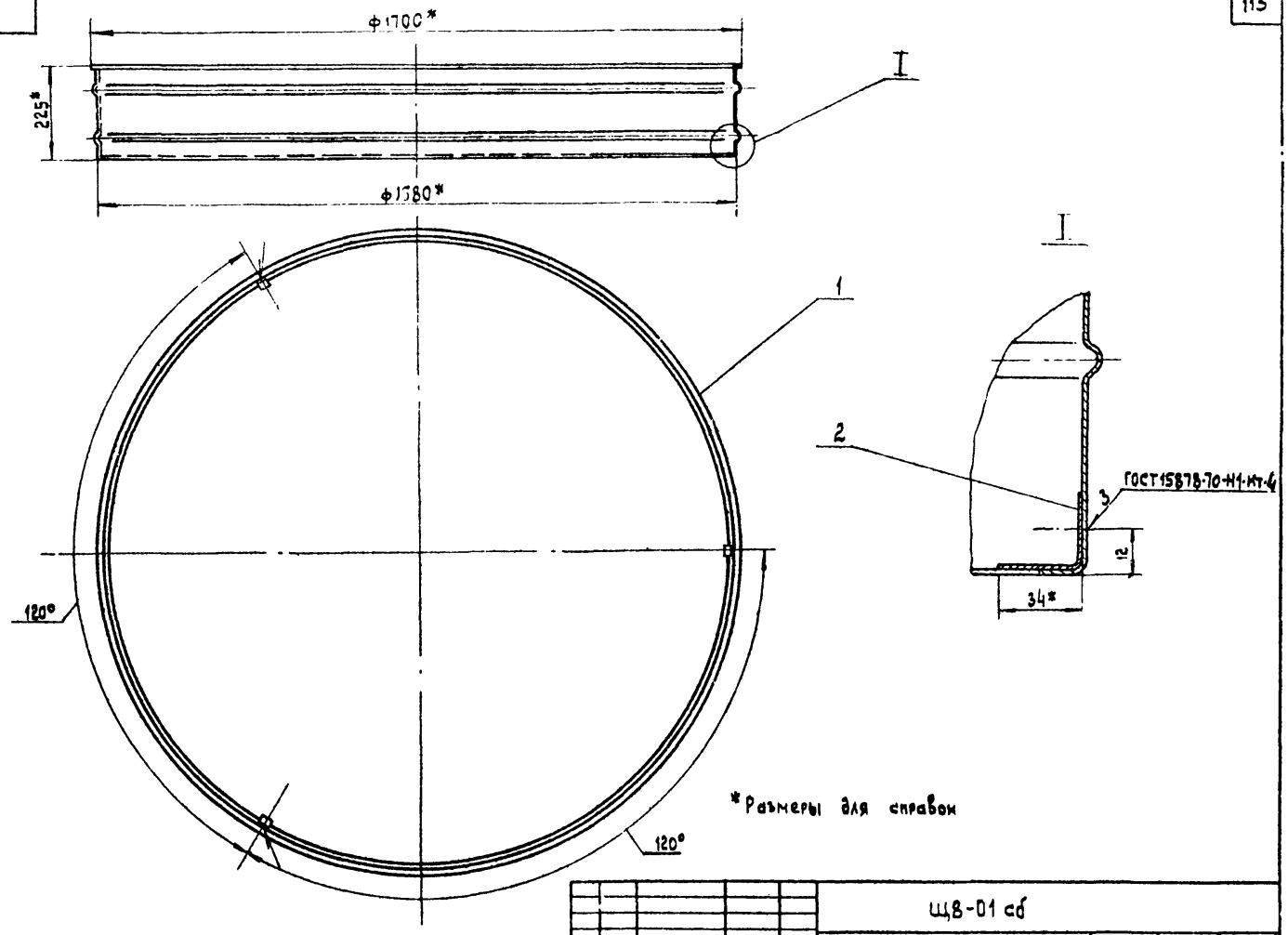

*Размеры для справок

Изм.	Лист	№ докум.	Подп.	Дата
Разраб.		Баринов		
Пров.		Пронский		
Т.контр.		Пронский		
Гл. спец.		Зейликман		
Н.контр.		Пронский		
Утв.		Каган		

Щ8-01 сб

Щиток декоративный
Сборочный чертеж

Лит.	Масса	Масштаб
И	10,0	1:10

Лист | Листов 1

ММСС СССР
Главпромвентиляция
ПИПроектпромвентиляция

Копировал: В. [signature] Формат: 12

Щ8-0101

▽1 (▽)

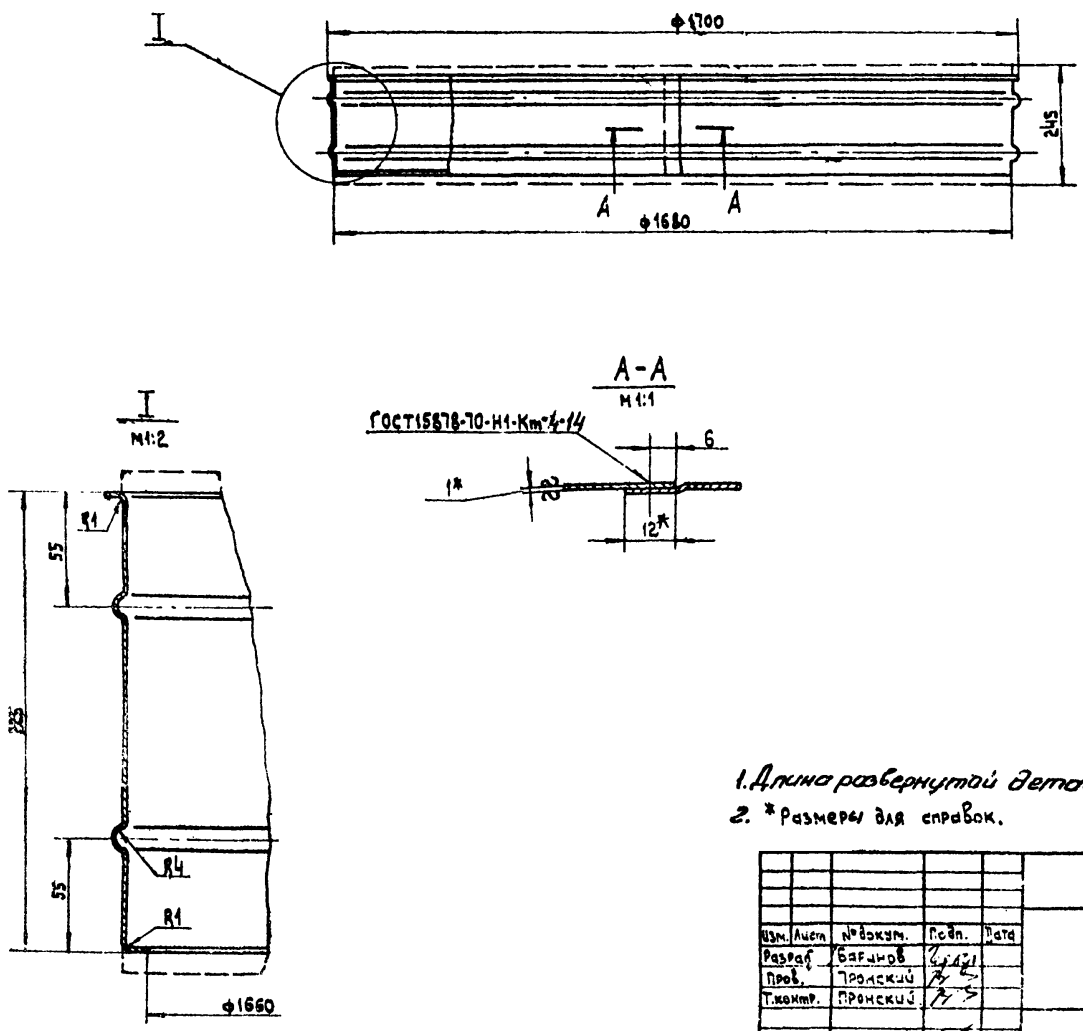

1. Длина развернутой детали 5290 мм
2. *Размеры для справок.

Изм.	Лист	№ докум.	Подп.	Дата
Разраб.		Баринов		
Пров.		Пронский		
Т.контр.		Пронский		
Н.контр.		Пронский		
Утв.		Зейликман		

Щ8-0101

Обечайка

Лит.	Масса	Масштаб
И	9,95	1:10

Лист | Листов 1

Лист В1.0 ГОСТ 3580-57
3-IIIСт.3кп ГОСТ 16523-70

ММСС СССР
Главпромвентиляция
ПИПроектпромвентиляция

Копировал: В. [signature] Формат: 12

Серия 1.494-19, Выпуск 1

Щ10-01 СБ

114

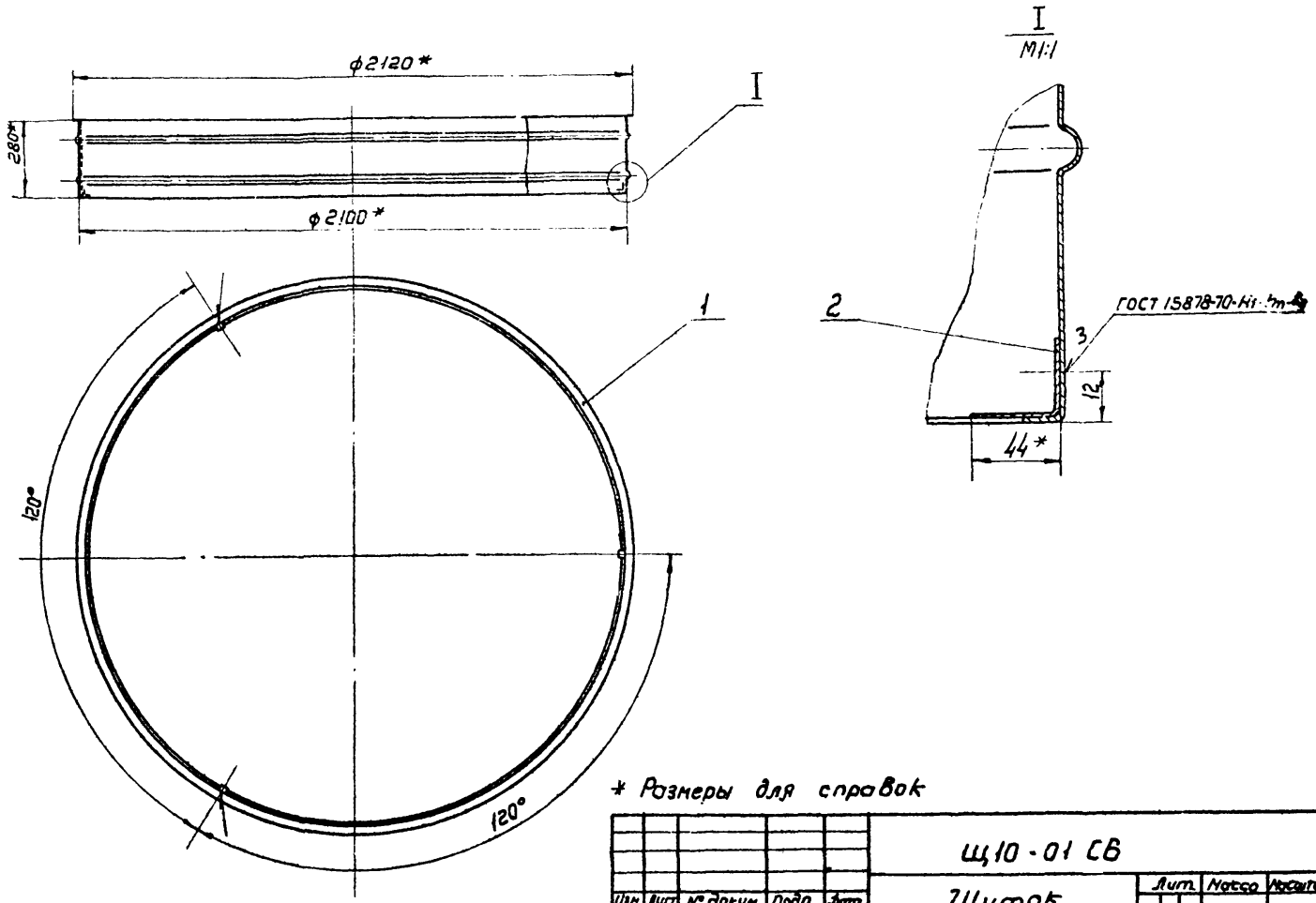

* Размеры для справок

Изм.	Лист	№ докум.	Подп.	Дата	Щ10-01 СБ	Лит.	Масса	Масштаб
Разраб.		Баринов			Щиток декоративный Сборочный чертеж	И	15,65	1:15
Пров.		Пронский				Лист	Листов 1	
Т. контр.		Пронский				МИСС СССР Главпромвентиляция ПИ Проектпромвентиляция		
Гл. спец.		Зейликман						
Н. контр.		Пронский						
Утв.		Каган						

Копировал: Вс — Формат 12

Инв. № подл. | Подп. и дата | Взам. инв. № | Инв. № дубл. | Подп. и дата

Щ10-0101

▽1 (▽)

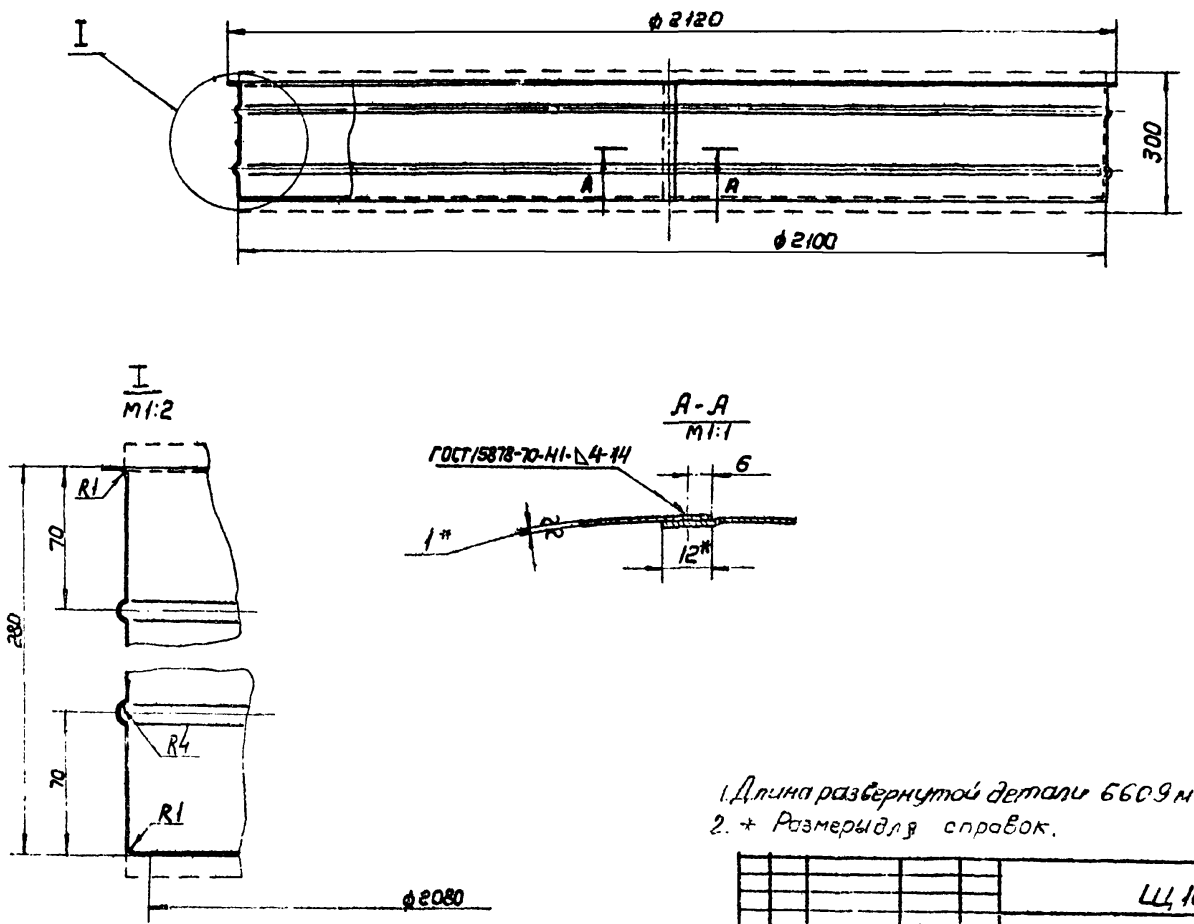

1. Длина развернутой детали 6609 мм.
2. * Размеры для справок.

Изм.	Лист	№ докум.	Подп.	Дата	Щ10-0101	Лит.	Масса	Масштаб
Разраб.		Баринов			Обечайка	И	15,6	1:10
Пров.		Пронский				Лист	Листов 1	
Т. контр.		Пронский				МИСС СССР Главпромвентиляция ПИ Проектпромвентиляция		
Н. контр.		Пронский			Лист В10 ГОСТ 3680-57 3-III-Ст3 кг ГОСТ 16523-70			
Утв.		Зейликман						

Копировал: Вс — Формат 12

Инв. № подл. | Подп. и дата | Взам. инв. № | Инв. № дубл. | Подп. и дата

2010-8т

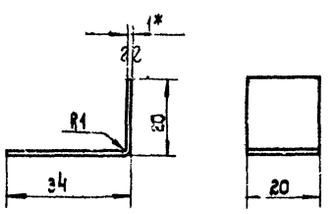

* Размер для справок.

				Щ8-0102	
Изм.	Лист	№ докум.	Подп.	Дата	
Разраб.		Денисова			Лапка
Пров.		Пронский			
Т.контр.		Пронский			
Н.контр.		Пронский			Лист В1,0 ГОСТ 3680-57 3-III-Ст.3 кп ГОСТ16523-70
Утв.		Зейликман			

Лит.	Масса	Масштаб
И	0,085	1:1
Лист	Листов 1	

МИСС СССР Главпромвентиляция ЦИПроектпромвентиляция

Копировал: [illegible] Формат: 11

2010-10т

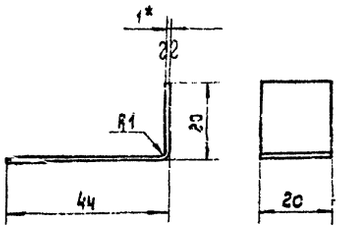

* Размер для справок.

				Щ10-0102	
Изм.	Лист	№ докум.	Подп.	Дата	
Разраб.		Денисова			Лапка
Пров.		Пронский			
Т.контр.		Пронский			
Н.контр.		Пронский			Лист В1,0 ГОСТ 3680-57 3-III-Ст.3 кп ГОСТ16523-70
Утв.		Зейликман			

Лит.	Масса	Масштаб
И	0,01	1:1
Лист	Листов 1	

МИСС СССР Главпромвентиляция ЦИПроектпромвентиляция

Копировал: [illegible] Формат: 11

2010-2т

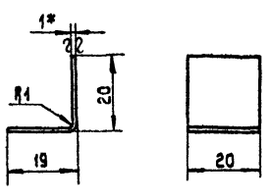

* Размер для справок

				Щ2-0102	
Изм.	Лист	№ докум.	Подп.	Дата	
Разраб.		Баринов			Лапка
Пров.					
Т.контр.					
Н.контр.		Пронский			Лист В1,0 ГОСТ 3680-57 3-III-Ст.3 кп ГОСТ16523-70
Утв.		Зейликман			

Лит.	Масса	Масштаб
И	0,006	1:1
Лист	Листов 1	

МИСС СССР Главпромвентиляция ЦИПроектпромвентиляция

Копировал: [illegible]

gost.e-ecolog.ru