ТИПОВЫЕ ПРОЕКТНЫЕ РЕШЕНИЯ

330 – 018.85

ТИПОВЫЕ РЕШЕНИЯ АГИТПЛОЩАДОК С МАЛЫМИ ФОРМАМИ АРХИТЕКТУРЫ И ОЗЕЛЕНЕНИЕМ

АЛЬБОМ III

СТРОИТЕЛЬНЫЕ ИЗДЕЛИЯ

20368-03

gost.e-ecolog.ru

Госстрой СССР
ЦЕНТРАЛЬНЫЙ ИНСТИТУТ ТИПОВОГО ПРОЕКТИРОВАНИЯ
Свердловский филиал
620062, г.Свердловск-62, ул.Чебышева,4
Заказ № 80 Инв.№ 20368-03 тираж 950
Сдано в печать 12 12 1985г цена 3-34

ТИПОВЫЕ ПРОЕКТНЫЕ РЕШЕНИЯ
330 – 018.85

ТИПОВЫЕ РЕШЕНИЯ АГИТПЛОЩАДОК С МАЛЫМИ ФОРМАМИ АРХИТЕКТУРЫ И ОЗЕЛЕНЕНИЕМ

АЛЬБОМ III
СТРОИТЕЛЬНЫЕ ИЗДЕЛИЯ

СОСТАВ ПРОЕКТА

АЛЬБОМ I. АРХИТЕКТУРНО-ПЛАНИРОВОЧНЫЕ РЕШЕНИЯ.
АЛЬБОМ II. МАЛЫЕ ФОРМЫ АРХИТЕКТУРЫ.
АЛЬБОМ III. СТРОИТЕЛЬНЫЕ ИЗДЕЛИЯ.
АЛЬБОМ IV. СПЕЦИФИКАЦИИ ОБОРУДОВАНИЯ.
АЛЬБОМ V. ВЕДОМОСТИ ПОТРЕБНОСТИ В МАТЕРИАЛАХ.
АЛЬБОМ VI. СМЕТЫ.

РАЗРАБОТАНЫ
ЦНИИП ГРАДОСТРОИТЕЛЬСТВА

ГЛАВНЫЙ ИНЖЕНЕР ИНСТИТУТА МАКСИМОВ Ю.Н.
ГЛАВНЫЙ ИНЖЕНЕР ПРОЕКТА АЛЕКСЕЕВА Л.А.

УТВЕРЖДЕНЫ ГОСГРАЖДАНСТРОЕМ
ПРИКАЗ № 35 ОТ 8.02.1982 г.

ВВЕДЕНЫ В ДЕЙСТВИЕ
ЦНИИП ГРАДОСТРОИТЕЛЬСТВА
ПРИКАЗ № 141 ОТ 25.02.1985 г.

20368-03

Обозначение	Наименование	Стр.
	Содержание	2
330-018.85 00. 00. 0011	Технические требования	5
11. 00. 01	Позиция 1, 2	6
11. 00. 02	Болт специальный	6
11. 01. 00	Сетка арматурная С1	7
15. 12. 00	Сетка арматурная С10	7
12. 01. 00	Сетка арматурная С1	8
12. 02. 00	Сетка арматурная С2	8
12. 03. 00	Сетка арматурная С3	9
12. 04. 00	Сетка арматурная С4	9
13. 01. 00	Сетка арматурная С1	10
13. 02. 00	Сетка арматурная С2	10
13. 03. 00	Сетка арматурная С3	11
13. 04. 00	Сетка арматурная С4	11
13. 05. 00	Сетка арматурная С5	12
13. 06. 00	Сетка арматурная С6	12
13. 07. 00	Сетка арматурная С7	13
13. 08. 00	Сетка арматурная С8	13
14. 01. 00	Сетка арматурная С1	14
14. 02. 00	Сетка арматурная С2	14
14. 03. 00	Сетка арматурная С3	15
14. 04. 00	Сетка арматурная С4	15
14. 05. 00	Сетка арматурная С5	16
20. 06. 00	Сетка арматурная С6	16
14. 07. 00	Сетка арматурная С7	17
14. 08. 00	Сетка арматурная С8	17
14. 09. 00	Сетка арматурная С9	18

Обозначение	Наименование	Стр.
14. 11. 00	Сетка арматурная С10	18
14. 12. 00	Сетка арматурная С11	19
14. 13. 00	Сетка арматурная С12	19
14. 14. 00	Сетка арматурная С13	20
14. 15. 00	Сетка арматурная С14	20
14. 16. 00	Сетка арматурная С15	21
14. 17. 00	Сетка арматурная С16	21
14. 18. 00	Сетка арматурная С17	22
14. 19. 00	Сетка арматурная С18	23
14. 21. 00	Сетка арматурная С19	23
14. 22. 00	Изделие закладное МН1	23
14. 23. 00	Изделие закладное МН2	24
14. 42. 00	Изделие закладное МН3	24
14. 30. 00	Элемент декоративный ЭД1	25
14. 31. 00	Каркас К1	26
20. 32. 00	Каркас К2	26
14. 33. 00	Сетка арматурная С21	27
14. 34. 00	Изделие закладное МН4	27
14. 40. 00	Плита декоративная ПД1	28
14. 40. 00 Д	Плита декоративная ПД1. Шаблон.	29
14. 41. 00	Сетка арматурная С20	29
15. 00. 01	Стойка ДС1	30
15. 00. 02	Болт специальный (М3)	30
15. 00. 08	Элемент декоративный	31
15. 00. 11	Элемент декоративный	31
15. 00. 12	Элемент декоративный	32
15. 00. 14	Элемент декоративный	32

Инв. № подл. | Подпись и дата | Взамен инв. №

Копировал

Формат А3

Обозначение	Наименование	Стр.
330-018.85 15.01.00	Сетка арматурная С1	33
15.02.00	Сетка арматурная С2	33
15.03.00	Сетка арматурная С3	34
15.04.00	Сетка арматурная С4	34
15.05.00	Сетка арматурная С5	35
15.06.00	Сетка арматурная С6	35
15.07.00	Сетка арматурная С7	36
15.10.00	Каркас К1	36
15.08.00	Сетка арматурная С8	37
15.09.00	Сетка арматурная С9	37
15.11.00	Стойка МС1	38
15.11.01	Позиция 1	38
16.00.01	Стойка СД1	39
16.00.02	Стойко СД2	39
16.00.03	Балка БД1, БД2, БД3	40
16.00.04	Балка БД4	40
16.00.05	Балка БД5	41
27.20.00	Балка БД4	41
16.00.06	Доска Д1, Д12	42
16.00.11	Доска Д15, Д16, Д17	42
16.00.07	Доска Д2, Д7, Д10, Д13	43
16.00.06	Доска Д3, Д14	43
16.00.09	Доско Д5, Д8, Д11	44
16.00.10	Доска Д4, Д6, Д9	44
20.00.01	Анкер А2	45
16.01.00	Сетка арматурная С1	45
22.01.00	Сетка арматурная С1	46

Обозначение	Наименование	Стр
22.02.03	Сетка арматурная С2	46
23.01.00	Сетка арматурная С1	47
23.02.00	Сетка арматурная С2	47
23.03.00	Сетка арматурная С3	48
23.04.00	Сетка арматурная С4	48
23.05.00	Сетка арматурная С5	49
23.06.00	Сетка арматурная С6	49
23.08.00	Сетка арматурная С8	50
25.10.00	Деталь М1	50
23.09.00	Сетка арматурная С9	51
23.10.00	Сетка арматурная С10	51
23.12.00	Сетка арматурная С11	52
18.01.00	Сетка арматурная С1	52
24.10.00	Сетка арматурная С1	53
24.10.00 СБ	Сетка арматурная С1	
	Сборочный чертеж	53
25.00.01	Стойка ДС1	54
25.20.00	Щит ЩД1	55
25.20.01	Позиция 1	56
25.20.02	Позиция 2	56
25.00.08	Позиция 6, 10	57
25.00.09	Позиция 7, 8, 9	57
26.00.02	Стойко ДС1, ДС2	58
26.00.03	Балка ДБ1	58
26.00.04	Балка ДБ2	59
26.20.00	Балка ДБ3	59
26.10.00	Стойка ММ1	60

Инв.№ подл. | Подпись и дата | Взамен инв.№

Обозначение	Наименование	Стр.
26.00.01	Болт специальный М1, М2	60
27.10.00	Рама РМ1	61
29.11.00	Сетка арматурная С1	62
29.12.00	Сетка арматурная С2	62
29.13.00	Сетка арматурная С3	63
29.14.00	Сетка арматурная С4	63
30.10.00	Сетка арматурная С1	64
30.20.00	Сетка арматурная С2	64
32.00.00	Каркас КМ2	65
32.10.00	Деталь соединительная СД1	67
32.00.01	Кольцо М1	67
32.11.00	Деталь соединительная СД2	68
32.11.01	Позиция 1	70
32.11.02	Позиция 2	70
32.11.03	Позиция 3	71
32.11.04	Позиция 4	71
32.11.05	Позиция 5	72
32.11.06	Позиция 6	72
32.11.07	Позиция 7	73
32.11.08	Позиция 8	74
32.11.09	Позиция 9	74
33.10.00	Декоративный элемент ДЭ	75
33.11.00	Каркас КМ1	77
34.01.00	Каркас КД1	77
33.11.00 сб	Каркас КМ. Сборочный чертеж.	78
33.00.01	Доска Д1	80
33.11.06	Уголок М2	80

Обозначение	Наименование	Стр.
34.01.00 сб	Каркас КД1. Сборочный чертеж.	81
34.01.01	Позиция 1	82
34.01.02	Позиция 2, 4	83
34.01.03	Позиция 3, 5	83
37.10.00	Каркас пространственный КП1	84
37.10.00 сб	Каркас пространственный	84
	Сборочный чертеж	
37.11.00	Каркас плоский КП1	85
37.11.00 сб	Каркас плоский	85
	Сборочный чертеж	
37.20.00	Сетка арматурная С1	
37.20.00 сб	Сетка арматурная	86
	Сборочный чертеж	86

Инв.№ подл. | Подпись и дата | Взам.инв.№

Поверхности металлических изделий и деталей малых архитектурных форм должны соответствовать ГОСТ 2.309-73. Свободные размеры деталей должны соответствовать 8-му классу точности. Швы сварных соединений должны отвечать требованиям ГОСТ 5264-80, качество сварных соединений проверяется в соответствии с ГОСТ 3242-79 Окраска поверхностей металлических изделий должна производиться нитроэмалью или масляной краской за 2 раза по чистой, высушенной загрунтованной поверхности.

Мелкоразмерные металлические детали должны быть уложены в деревянные ящики по ГОСТ 15841-77 и по ГОСТ 16511-77. Масса ящика не должна превышать 50 кг.

Бетон для сборных железобетонных изделий применять марки 300, Мрз 100. Железобетонные изделия окрашиваются перхлорвиниловыми красителями в красный цвет.

Сталь для изготовления арматурных изделий и закладных деталей должна отвечать требованиям ГОСТов, указанных на чертежах. Профильный прокат и стальной лист для закладных деталей должны, кроме того, удовлетворять требованиям ГОСТ 380-71. Монтажные петли должны изготавливаться из арматурной стали в соответствии с ГОСТ 10884-81.

Сварные сетки изготовляются на автоматизированных линиях Сварку пересечений арматурных стержней в сетках следует выполнять контактно-точечным способом Электродуговая сварка закладных деталей оговорена в чертежах с указанием марки и размера шва.

Разрезку стального листа и профильного проката и пробивку в них отверстий рекомендуется выполнять на комбинированных пресс-ножницах. Приёмку и контроль качества стали для арматурных изделий и закладных деталей, подлежащих сварке, следует производить в соответствии с требованиями СН 393-78 §§ 5,3-5,5. Выбор марки электродов и марки покрытия, марки сварочной проволоки и флюса, а также приёмка и контроль качества указанных материалов должны производится в соответствии с требованиями СН 393-78 §§ 2,17-2,20, §§ 2,26.

Сварка в швах закладных деталей, состоящих из пластины и анкерных стержней должна производиться под флюсом на автоматических станках.

Отклонения в размерах деталей и качество обработки кромок и торцов элемента, а также качество сварных соединений должны отвечать требованиям ГОСТ 10922-75 с учетом отрицательных отклонений от номинального размера.

Антикоррозийную защиту металлических изделий и закладных деталей, а также материалы для защиты закладных деталей металлизацией и для покрытия обмазками принимать в соответствии с рекомендациями СНиП II-28-73.

Деревянные изделия и детали должны изготовляться из пиломатериалов хвойных пород 1,2 и 3 сорта, удовлетворяющих требованиям ГОСТ 8486-86. Сучки и трещины не допускаются. Влажность древесины деревянных изделий и деталей должна быть не менее 18%.

Отклонения от габаритных размеров изделий не должны превышать установленных для 4-го ряда свободных размеров по ГОСТ 6449-76**.

Наземные поверхности изделий должны тщательно остругиваться, ошкуриваться и покрываться водоустойчивым лакокрасочным покрытием группы I по ГОСТ 9825-73.

Поверхности подземных частей деревянных изделий должны быть антисептированы Шероховатость лицевых поверхностей под отделку должна быть не ниже 6 класса по ГОСТ 7016-95.

При комплектной поставке деревянные детали должны быть упакованы в пачки. Вес пачки не должен превышать 40 кг.

Поставка изделий малых архитектурных форм может производиться в собранном виде или комплектно (в соответствии с рабочими чертежами).

Транспортирование изделий и деталей должно производиться в условиях, исключающих возможность загрязнения и механических повреждений.

				330-018.85 00.00.00 ТТ		
Н. контр.	Шурнюк			Технические требования	Стадия: Р	Лист	Листов: 1
ГАП	Чесакова				ЦНИИЭП градостроительства		
ГИП	Алексеева						
Н. инж.	Железняк						
Рук. маст.	Овчинникова						

Копировал: Формат А3

Рис. 1

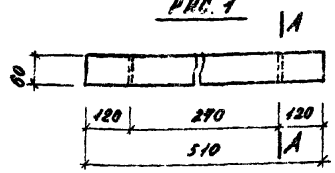

А - А

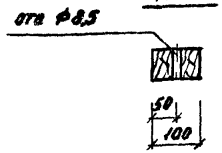

Рис. 2

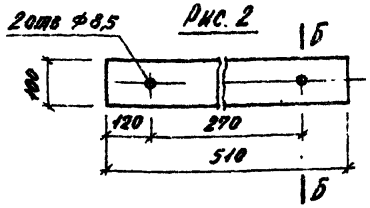

Б - Б

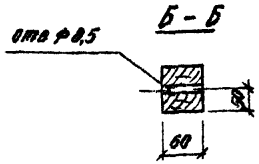

Обозначение	Поз	Рис.	Масса, кг	Примечание
330-018.85 11.00.01	2	1	2,45	
-01	3	2	2,45	

Инв. № подл. | Подпись и дата | Взам. инв. №

Н. контр.	Анисимова		330-018.85 11.00.01		
Рук. гр.	Шуронюк		Позиция 1, 2	Стадия: Р	Масса: см. табл.	Масштаб
Гл. инж. пр.	А. Герасева			Лист	Листов 1
Гл. инж. м.	Железняк		Сосна, сорт 2 ГОСТ 8486-66	ЦНИИП градостроительства	
Рук. маст.	Овсянников				

Копировал

Формат А4

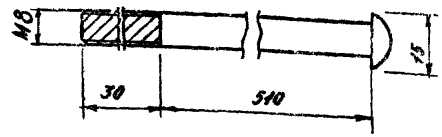

Инв. № подл. | Подпись и дата | Взам. инв. №

Н. контр.	Анисимова		330-018.85 11.00.02		
Рук. гр.	Шуронюк		Болт специальный	Стадия: Р	Масса: 0,22	Масштаб
Гл. инж. пр.	Алексеева			Лист	Листов 1
Гл. инж. м.	Железняк		Ст3пс2 ГОСТ 5781-82	ЦНИИП градостроительства	
Рук. маст.	Овсянников				

Копировал

Формат А4

330-018.02

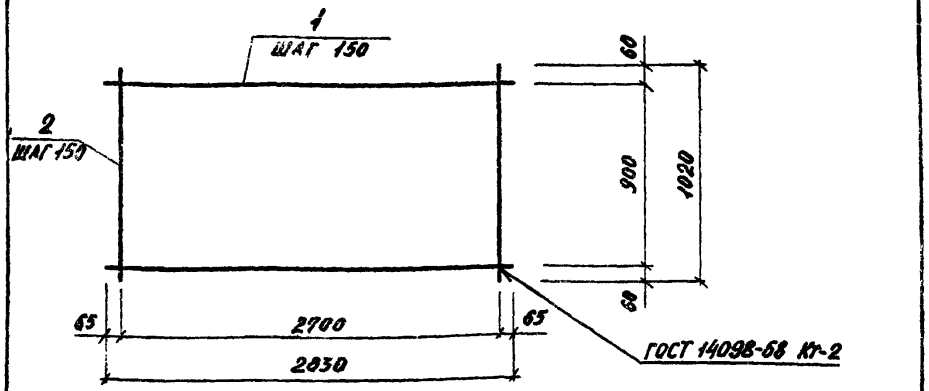

Формат	Зона	Поз.	Обозначение	Наименование	Кол.	Примеч.
				Детали		Масса ед., кг
Б4		1	330-018.85 11.01.01	Ф3В1 ГОСТ 6727-80		
				ℓ=2830	17	0,156
Б4		2	11.01.02	Ф3В1 ГОСТ 6727-80		
				ℓ=1020	19	0,056

Н. контр.	Анисимина		330-018.85 11.01 00
Рук. гр. инж.	Шурпюк		Сетка арматурная С1
ГИП	Алексеева		Р / 2,15 / —
Гл. инж.	Железняк		Лист 1 / Листов 1
Рук. маст.	Овчинников		ЦНИИП градостроительства

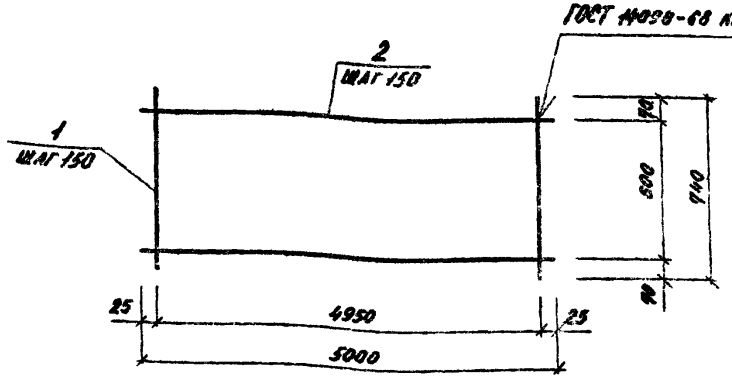

Формат	Зона	Поз.	Обозначение	Наименование	Кол.	Примеч.
				Детали		Масса ед., кг
Б4		1	330-018.85 15.11.01	Ф8А1 ГОСТ 5781-82		
				ℓ=740	34	0,29
Б4		2	15.11.04	Ф5В1 ГОСТ 6727-80		
				ℓ=5400	5	3,85

Н. контр.	Анисимина		330-018.85 15.12.00
Рук. гр. инж.	Шурпюк		Сетка арматурная С10
ГИП	Алексеева		Р / 13,7 / —
Гл. инж.	Железняк		Лист 1 / Листов 1
Рук. маст.	Овчинников		ЦНИИП градостроительства

Инв. № подл. | Подпись и дата | Взам. инв. №

Копировал: Формат А4

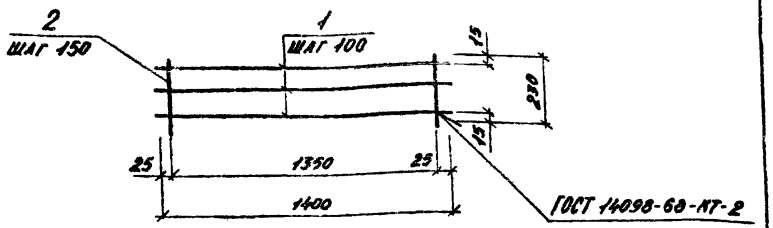

Формат	Зона	Поз.	Обозначение	Наименование	Кол.	Примеч.
				Деталн		масса ед., кг
Б4		1	330-018.85 12.01.01	ф3 В I ГОСТ 6727-80		
				ℓ=1400	3	0,07
Б4		2	12.01.02	ф3 В I ГОСТ 6727-80		
				ℓ=230	9	0,01

Инв. № подл. | Подпись и дата | Взам. инв. №

		330-018.85 12.01.00	
Н. контр.	Лучицына	Сетка арматурная С1	Стадия: Р; Масса: 0,32; Масштаб:
Рук. гр. инж.	Шурпяк		Лист; Листов 1
ГИП	Алексеева		
Гл. инж.	Железная	ЦНИИП градостроительства	
Рук. маст.	Овчинников		

Копировал — Формат А4

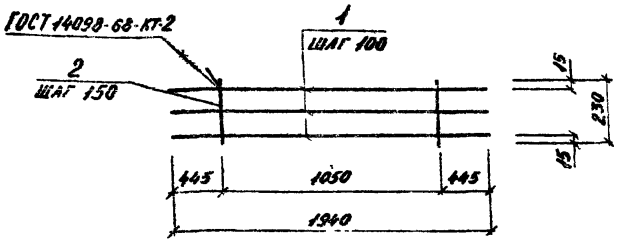

Формат	Зона	Поз.	Обозначение	Наименование	Кол.	Примеч.
				Деталн		масса ед., кг
				ф3 В I ГОСТ 6727-80		
Б4		1	330-018.85 12.02.01	ℓ=1940	3	0,10
Б4		2	12.02.02	ℓ=230	8	0,01

Инв. № подл. | Подпись и дата | Взам. инв. №

		330-018.85 12.02.00	
Н. контр.	Лучицына	Сетка арматурная С2	Стадия: Р; Масса: 0,33; Масштаб:
Рук. гр. инж.	Шурпяк		Лист; Листов 1
ГИП	Алексеева		
Гл. инж.	Железная	ЦНИИП градостроительства	
Рук. маст.	Овчинников		

Копировал: — Формат А4

Т.П.Р 330-018.85 Альбом III

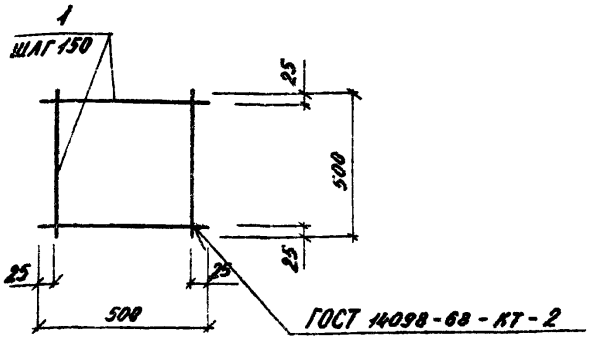

Формат	Зона	Поз.	Обозначение	Наименование	Кол.	Примеч
				Детали		масса ед., кг
Б4		1	330-018.85 12.03.01	Ф3В I ГОСТ 6727-80		
				ℓ=500	6	0,03

Н. контр.	Лисицына		
Рук. гр. инж.	Шурнюк		
ГИП	Алексеева		
Гл. инж.	Железняк		
Рук. маст.	Овчинников		

12.03.00

Сетка арматурная С3

Стадия	Масса	Масштаб
Р	0,18	

Лист | Листов 1

ЦНИИПградостроительства

Копировал: Формат А4

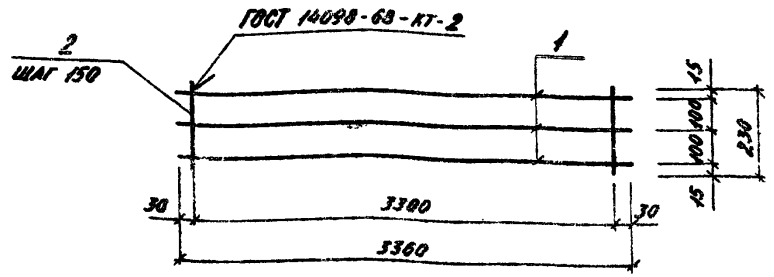

Формат	Зона	Поз.	Обозначение	Наименование	Кол.	Примеч.
				Детали		масса ед., кг
				Ф3В I ГОСТ 6727-80		
Б4		1	330-018.85 12.05.01	ℓ=3360	3	0,18
Б4		2	12.05.02	ℓ=230	28	0,01

Инв. № подл. | Подпись и дата | Взам. инв. №

Н. контр.	Лисицына		
Рук. гр. инж.	Шурнюк		
ГИП	Алексеева		
Гл. инж.	Железняк		
Рук. маст.	Овчинников		

330-018.85 12.04.00

Сетка арматурная С4

Стадия	Масса	Масштаб
Р	0,77	

Лист | Листов 1

ЦНИИПградостроительства

Копировал: Формат А4

Т.П.Р. 330-018.85 Альбом III

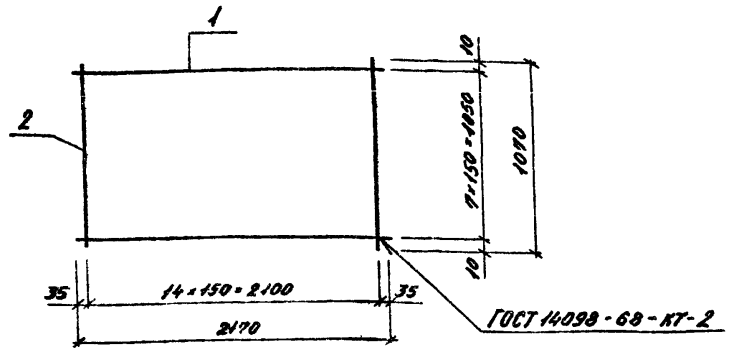

Формат	Зона	Поз.	Обозначение	Наименование	Кол	Примеч.
				Детали		Масса ед., кг
				Ф5ВI ГОСТ 6727-80		
Б4		1	330-018.85 13.01.01	ℓ=2170	8	0,33
Б4		2	13.01.02	ℓ=1070	15	0,16

Н. контр.	Анисцына		
Рук. гр. инж.	Шурнюк		
ГИП	Алексеева		
Гл. инж.	Железняк		
Рук. маст.	Овчинников		

Инв. № подл. | Подпись и дата | Взам. инв. №

330-018.85 13.01.00

Сетка арматурная С1

Стадия	Масса	Масштаб
Р	5,04	
Лист	Листов 1	

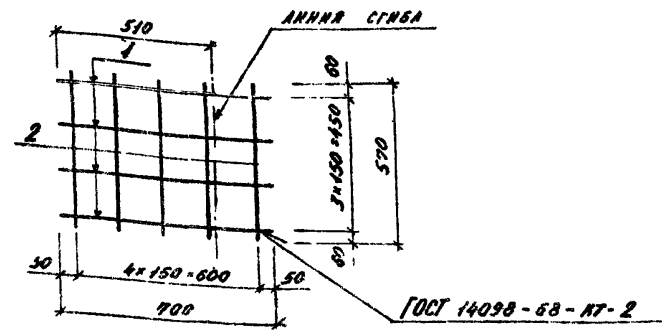

Формат	Зона	Поз.	Обозначение	Наименование	Кол.	Примеч.
				Детали		Масса ед., кг
				Ф5ВI ГОСТ 6727-80		
Б4		1	330-018.85 13.02.01	ℓ=700	4	0,11
Б4		2	13.02.02	ℓ=570	5	0,09

Н. контр.	Анисцына		
Рук. гр. инж.	Шурнюк		
ГИП	Алексеева		
Гл. инж.	Железняк		
Рук. маст.	Овчинников		

Инв. № подл. | Подпись и дата | Взам. инв. №

330-018.85 13.02.00

Сетка арматурная С2

Стадия	Масса	Масштаб
Р	0,39	
Лист	Листов 1	

ЦНИИПградостроительства

Копировал: Формат А4

20368-03

Альбом III

Т.П.Р. 330-018.85

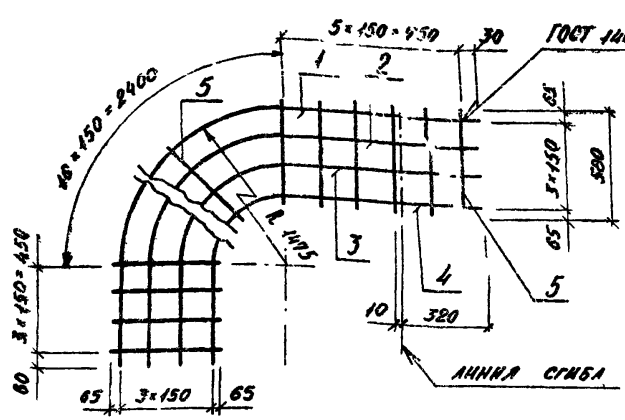

Формат	Зона	Поз.	Обозначение	Наименование	Кол.	Примеч.
				Деталн		масса ед., кг
				⌀5 В I ГОСТ 6727-80		
Б4		1	330-018.85 13.03.01	ℓ=3600	1	0,55
Б4		2	13.03.02	ℓ=3360	1	0,52
Б4		3	13.03.03	ℓ=3130	1	0,48
Б4		4	13.03.04	ℓ=2740	1	0,42
Б4		5	13.03.05	ℓ=580	25	0,09

13.03.00

Н. контр.	Лисницына		Сетка арматурная С3	Стадия	Масса	Масштаб
Рук. группы	Шурыгин			Р	4,23	
ГИП	Алексеева			Лист	Листов 1
Гл. инж.	Железняк			ЦНИИПградостроительства	
Рук. маст.	Овчинников				

Копировал: Формат А4

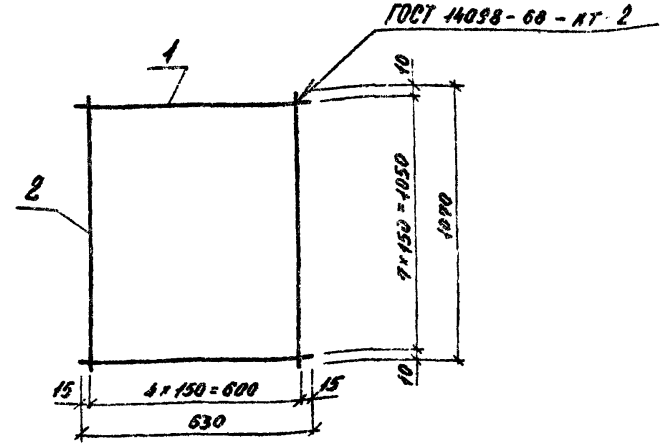

Формат	Зона	Поз.	Обозначение	Наименование	Кол.	Примеч.
				Деталн		масса ед., кг
				⌀5 В I ГОСТ 6727-80		
Б4		1	330-018.85 13.04.01	ℓ=630	8	0,1
Б4		2	13.04.02	ℓ=1070	5	0,16

330-018.85 13.04.00

Н. контр.	Лисницына		Сетка арматурная С4	Стадия	Масса	Масштаб
Рук. группы	Шурыгин			Р	1,5	
ГИП	Алексеева			Лист	Листов 1
Гл. инж.	Железняк			ЦНИИПградостроительства	
Рук. маст.	Овчинников				

Копировал: Формат А4

Инв. № подл. | Подпись и дата | Взам. инв. №

2035-03

Альбом III

Т.П.Р. 330-018.85

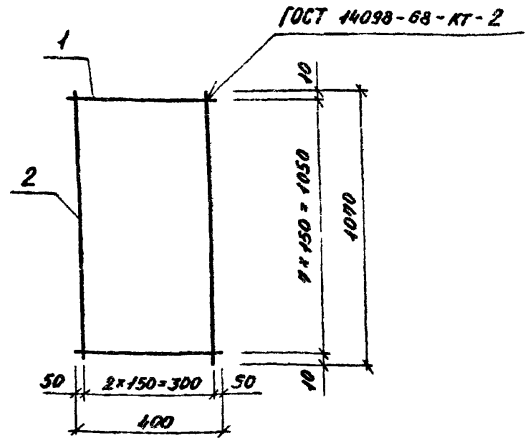

Формат	Зона	Поз.	Обозначение	Наименование	Кол.	Примеч.
				Детали		Масса, ед., кг
				Ф5ВI ГОСТ 6727-80		
54		1	330-018.85 13.05.01	l=400	8	0,06
54		2	13.05.02	l=1070	3	0,16

Н. контр.	Лисицына		
Рук. гр. инж.	Шурнюк		
Гл. инж.	Алексеева		
Гл. инж.	Железняк		
Рук. маст.	Овчинников		

Инв. № подл. | Подпись и дата | Взам. инв. №

330-018.85 13.05.00

Сетка арматурная С5

Стадия	Масса	Масштаб
Р	0,96	

Лист | Листов 1

ЦНИИП градостроительства

Копировал: Формат А4

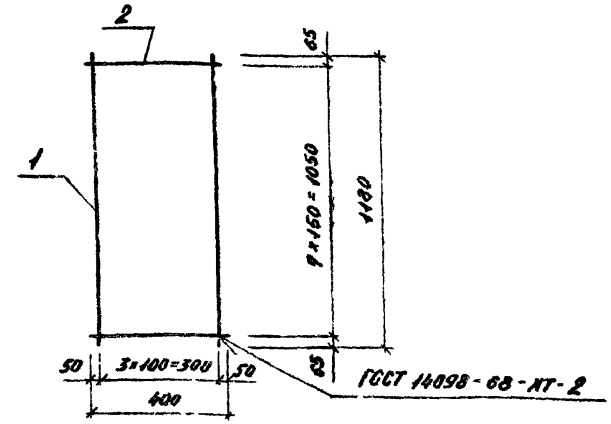

Формат	Зона	Поз.	Обозначение	Наименование	Кол.	Примеч.
				Детали		Масса, ед., кг
54		1	330-018.85 13.06.01	Ф8А III ГОСТ 5781-82		
				l=1180	4	0,47
54		2	13.06.02	Ф5ВI ГОСТ 6727-80		
				l=400	8	0,06

Н. контр.	Лисицына		
Рук. гр. инж.	Шурнюк		
Гл. инж.	Алексеева		
Гл. инж.	Железняк		
Рук. маст.	Овчинников		

Инв. № подл. | Подпись и дата | Взам. инв. №

330-018.85 13.06.00

Сетка арматурная С6

Стадия	Масса	Масштаб
Р	2,36	

Лист | Листов 1

ЦНИИП градостроительства

Копировал: Формат А4

20368-03

Альбом III

Т.П.Р. 330-018.85

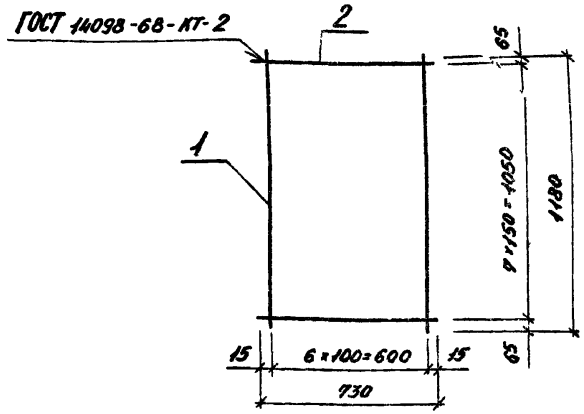

Формат	Зона	Поз.	Обозначение	Наименование	Кол.	Примеч.
				Деталн		Масса ед., кг
Б4		1	330-018.85 13.07.01	Ф8 AIII ГОСТ 5781-82		
				ℓ=1180	7	0,47
Б4		2	13.07.02	Ф5 BI ГОСТ 6727-80		
				ℓ=730	8	0,11

			330-018.85 13.07.00			
Н.контр.	Ансицына		Сетка арматурная С7	Стадия	Масса	Масштаб
Рук.гр.инж.	Шурнюк			Р	4,17	
ГИП	Алексеева			Лист	Листов 1	
Гл.инж.	Железняк			ЦНИИП градостроительства		
Рук.маст.	Овчинников					

Копировал: Формат А4

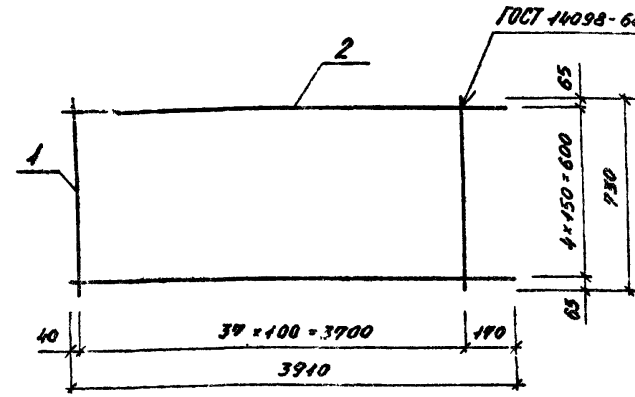

Формат	Зона	Поз.	Обозначение	Наименование	Кол.	Примеч.
				Деталн		Масса, ед., кг
Б4		1	330-018.85 13.08.01	Ф8 AIII ГОСТ 5781-82		
				ℓ=730	38	0,29
Б4		2	13.08.02	Ф5 BI ГОСТ 6727-80		
				ℓ=3910	5	0,6

			330-018.85 13.08.00			
Н.контр.	Ансицына		Сетка арматурная С8	Стадия	Масса	Масштаб
Рук.гр.инж.	Шурнюк			Р	14,0	
ГИП	Алексеева			Лист	Листов 1	
Гл.инж.	Железняк			ЦНИИП градостроительства		
Рук.маст.	Овчинников					

Копировал: Формат А4

Инв. № подл. | Подпись и дата | Взам. инв. №

Подпись и дата

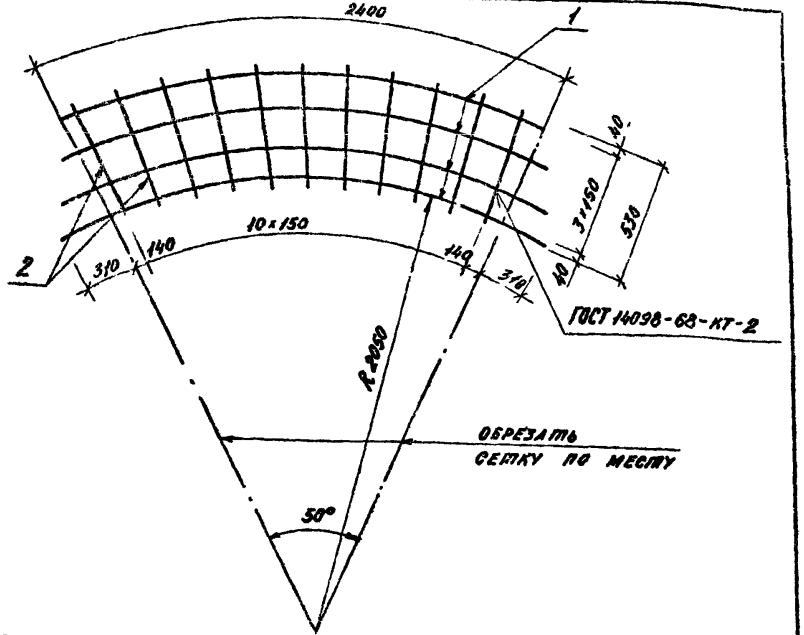

Формат	Зона	Поз.	Обозначение	Наименование	Кол.	Примеч.
				Деталь		Масса ед. кг
Б4		1	330-018.85 14.01.01	ФбА-I ГОСТ 5781-82 ℓ=2400	4	0,54
Б4		2	14.01.02	ФбА-I ГОСТ 5781-82 ℓ=530	11	0,12

330-018.85 14.01.00

Н. контр.	Шурнюк		Сетка арматурная С 1	Стадия	Масса	Масштаб
Ст. инж.	Анисицына			Р	3,5	
ГАП.	Чесакова			Лист	Листов 1
ГИП.	Алексеева			ЦНИИП градостроительства	
Гл. инж.	Железняк				
Рук. маст.	Овчинников				

Инв. № подл. | Подпись и дата | Взам. инв. №

Копировал: Формат А4

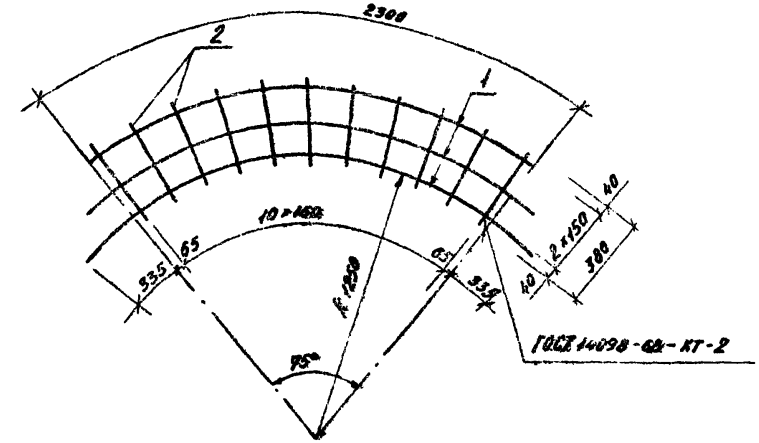

Формат	Зона	Поз.	Обозначение	Наименование	Кол.	Примеч.
				Деталь		Масса ед. кг
Б4		1	330-018.85 14.02.01	ФбА-I ГОСТ 5781-82 ℓ=2300	3	0,5
Б4		2	14.02.02	ФбА-I ГОСТ 5781-82 ℓ=320	11	0,09

330-018.85 14.02.00

Н. контр.	Шурнюк		Сетка арматурная С 2	Стадия	Масса	Масштаб
Ст. инж.	Анисицына			Р	1,14	
ГАП.	Чесакова			Лист	Листов 1
ГИП.	Алексеева			ЦНИИП градостроительства	
Гл. инж.	Железняк				
Рук. маст.	Овчинников				

Инв. № подл. | Подпись и дата | Взам. инв. №

Копировал: Формат А4

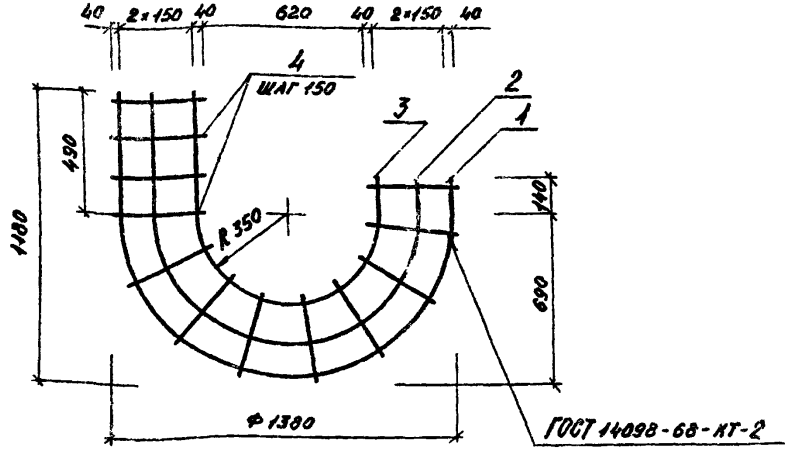

Формат	Зона	Поз.	Обозначение	Наименование	Кол.	Примеч.
				Детали		Масса ед., кг
Б.4		1	330-018.85 14.03.01	ФбА-I ГОСТ 5781-82 ℓ=2040	1	0,5
Б.4		2	14.03.02	ФбА-I ГОСТ 5781-82 ℓ=1570	1	0,35
Б.4		3	14.03.03	ФбА-I ГОСТ 5781-82 ℓ=1100	1	0,25
Б.4		4	14.03.04	ФбА-I ГОСТ 5781-82 ℓ=150	7	003

Инв. № подл. | Подпись и дата | Взам. инв. №

		330-018.85 14.03.00		
Н. контр.	Шурнюк	Сетка арматурная С 3	Стадия	Масса	Масштаб
Ст. инж.	Лисицына		Р	1,13	
ГИП.	Алексеева		Лист	Листов 1	
Гл. инж.	Железная		ЦНИИП градостроительства		
Рук. маст.	Овчинников				

Копировал: Формат А4

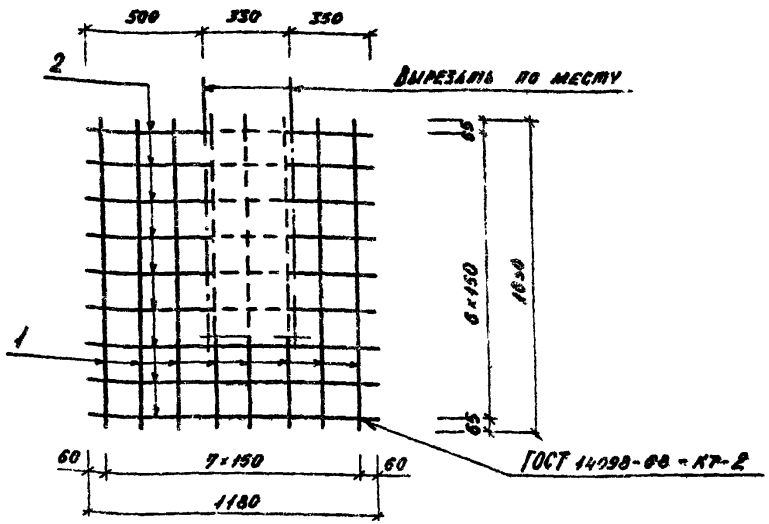

Формат	Зона	Поз.	Обозначение	Наименование	Кол.	Примеч.
				Детали		Масса ед., кг
Б.4		1	330-018.85 14.04.01	ФбА-I ГОСТ 5781-82 ℓ=1030	8	0,23
Б.4		2	14.04.02	ФбА-I ГОСТ 5781-82 ℓ=1180	7	0,27

Инв. № подл. | Подпись и дата | Взам. инв. №

		330-018.85 14.04.00		
Н. контр.	Шурнюк	Сетка арматурная С 4	Стадия	Масса	Масштаб
Ст. инж.	Лисицына		Р	3,8	
ГИП.	Алексеева		Лист	Листов 1	
Гл. инж.	Железная		ЦНИИП градостроительства		
Рук. маст.	Овчинников				

Копировал: Формат А4

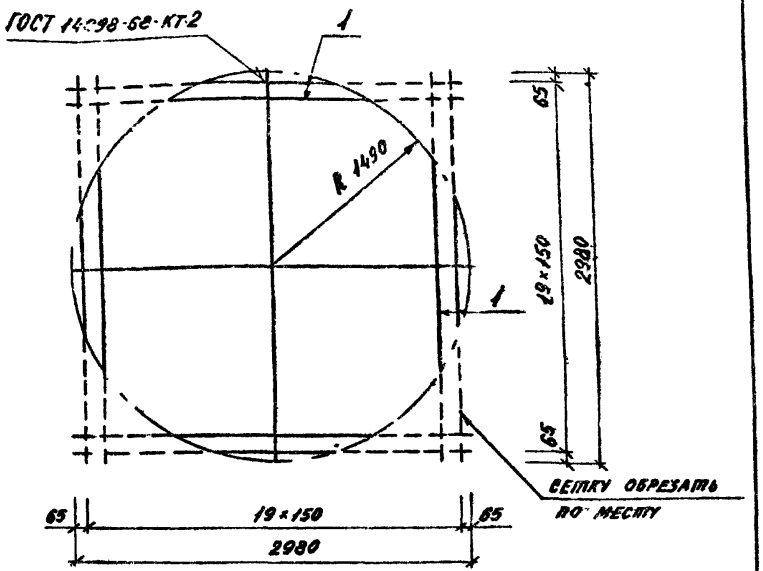

Формат	Зона	Поз.	Обозначение	Наименование	Кол.	Примеч.
				Деталн		Масса ед. кг
Б.Ч		1	330-018.85 14.05.01	ФбА-I ГОСТ 5781-82 ℓ=2980	40	0,7

Инв. № подл. | Подпись и дата | Взам. инв. №

Н. контр.	Шурнюк		
Ст. инж.	Анисцына		
ГИП	Алексеева		
Гл. инж.	Железняк		
Рук. маст.	Овчинников		

330-018.85 14.05.00

Сетка арматурная С 5

Стадия	Масса	Масштаб
Р	28,0	
Лист	Листов 1	

ЦНИИПградостроительства

Копировал

Формат А4

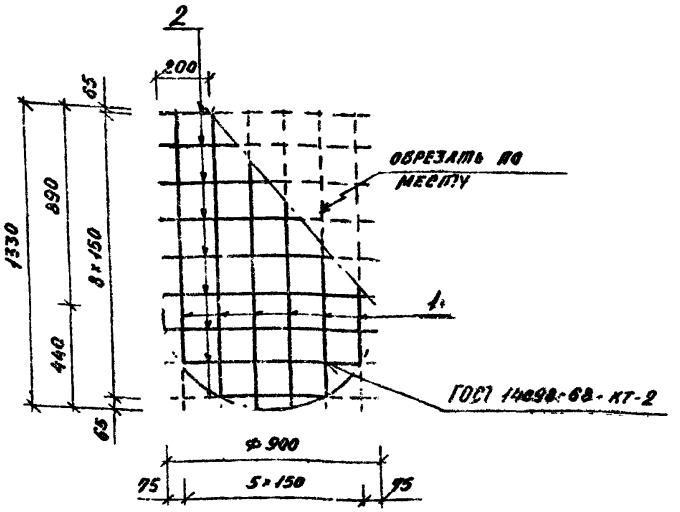

Формат	Зона	Поз.	Обозначение	Наименование	Кол.	Примеч.
				Деталн		Масса ед. кг
Б.Ч		1	330-018.85 14.06.01	ФбА-I ГОСТ 5781-82 ℓ=1330	6	0,30
Б.Ч		2	14.06.01	ФбА-I ГОСТ 5781-82 ℓ=900	9	0,14

Инв. № подл. | Подпись и дата | Взам. инв. №

Н. контр.	Шурнюк		
Ст. инж.	Анисцына		
ГИП	Алексеева		
Гл. инж.	Железняк		
Рук. маст.	Овчинников		

330-018.85 20.06.00

Сетка арматурная С.6.

Стадия	Масса	Масштаб
Р	3,5	
Лист	Листов 1	

ЦНИИПградостроительства

Копировал

Формат А4

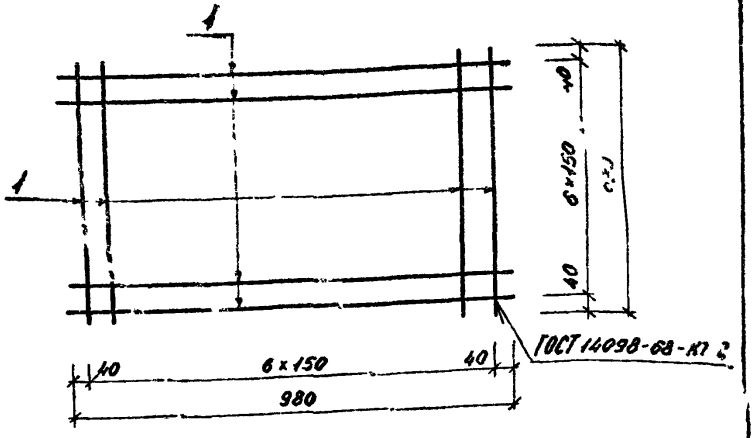

Формат	Зона	Поз	Обозначение	Наименование	Кол.	Примеч.
				Детали		Масса ед. кг
Б4		1	330-018.85 14.07.01	ФВА-I ГОСТ 5781-82 ℓ=980	14	0,39

330-018.85 14.07.00

Сетка арматурная С7

Стадия	Масса	Масштаб
Р	5,5	
Лист	Листов 1	

ЦНИИП градостроительства

Н. контр.	Шурнюк	
Ст. инж.	Лисицына	
Гип	Алексеева	
Гл. инж.	Железняк	
Рук. маст.	Обчинников	

Инв. № подл. | Подпись и дата | Взам. инв. №

Копировал

Формат А4

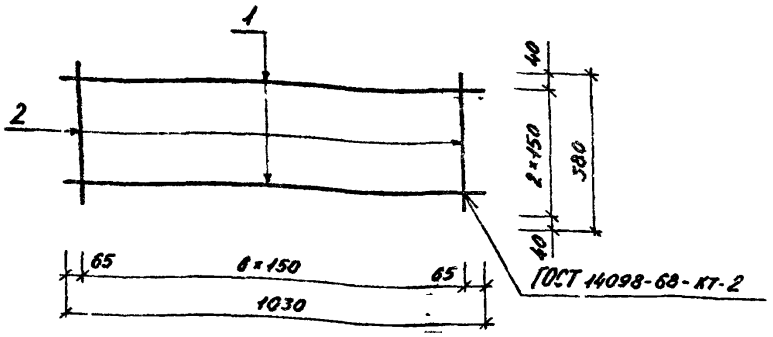

Формат	Зона	Поз	Обозначение	Наименование	Кол.	Примеч.
				Детали		Масса ед. кг
Б4		1	330-018.85 14.08.01	ФВА-I ГОСТ 5781-82 ℓ=1030	3	0,4
Б4		2	14.08.02	ФВА-I ГОСТ 5781-82 ℓ=380	7	0,15

330-018.85 14.08.00

Сетка арматурная С8

Стадия	Масса	Масштаб
Р	2,2	
Лист	Листов 1	

ЦНИИП градостроительства

Н. контр.	Шурнюк	
Ст. инж.	Лисицына	
Гип	Алексеева	
Гл. инж.	Железняк	
Рук. маст.	Обчинников	

Инв. № подл. | Подпись и дата | Взам. инв. №

Копировал

Формат А4

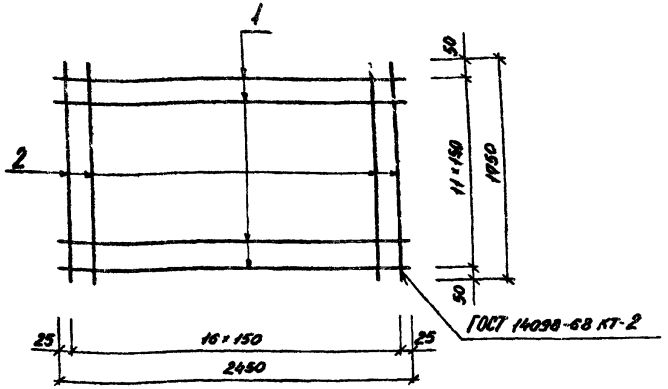

Формат	Зона	Поз.	Обозначение	Наименование	Кол.	Примеч.
				Детали		масса ед., кг
Б.Ч		1	330-018.85 14.09.01	ф8А-I ГОСТ 5781-82 ℓ=2450	12	1,0
Б.Ч		2	14.09.02	ф8А-I ГОСТ 5781-82 ℓ=1750	17	0,7

Инв.№ подл. | Подпись и дата | Взам. инв.№

Н. контр.	Шурпюк	
Ст. инж.	Лисицына	
ГИП	Алексеева	
Гл. инж.	Железняк	
Рук. маст.	Овчинников	

330-018 85 14 09 00

Сетка арматурная С 9

Стадия	Масса	Масштаб
Р	23,9	
Лист	Листов 1	

ЦНИИЭПградостроительства

Копировал

Формат А 4

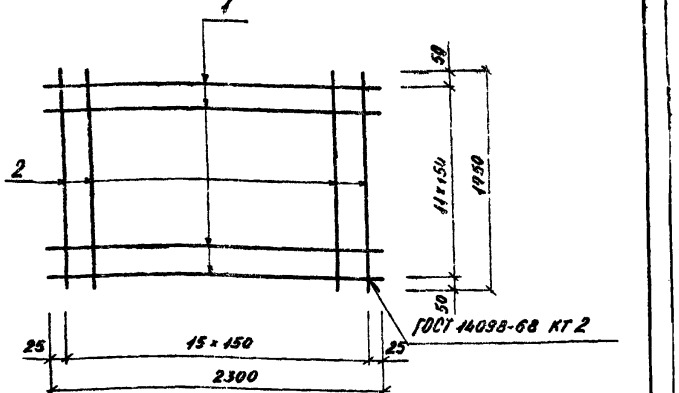

Формат	Зона	Поз.	Обозначение	Наименование	Кол.	Примеч.
				Детали		масса ед., кг
Б.Ч		1	330-018.85 14.11.01	ф8А-I ГОСТ 5781-82 ℓ=2300	12	0,9
Б.Ч		2	14.11.02	ф8А-I ГОСТ 5781-82 ℓ=1750	16	0,7

Инв.№ подл. | Подпись и дата | Взам. инв.№

Н. контр.	Шурпюк	
Ст. инж.	Лисицына	
ГИП	Алексеева	
Гл. инж.	Железняк	
Рук. маст.	Овчинников	

330-018.85 14.11.00

Сетка арматурная С 10

Стадия	Масса	Масштаб
Р	22	
Лист	Листов 1	

ЦНИИЭПградостроительства

Копировал

Формат А 4

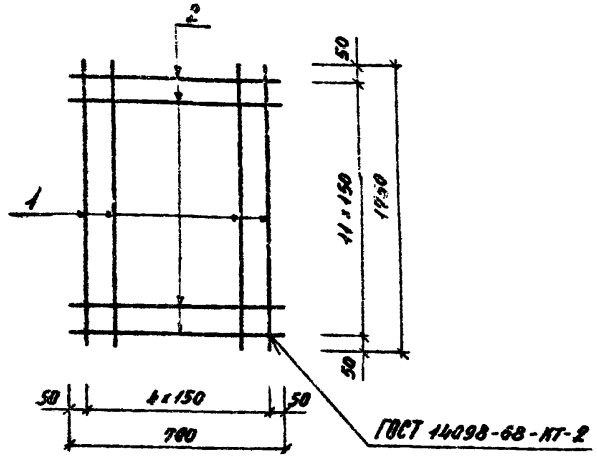

Формат	Зона	Поз.	Обозначение	Наименование	Кол.	Примеч.
				Детали		Масса ед., кг
Б4		1	330-018.85 14.12.01	ФВА-I ГОСТ 5781-82 ℓ=1950	5	0,7
Б4		2	14.12.02	ФВА-I ГОСТ 5781-82 ℓ=700	12	0,3

Инв. № подл. | Подпись и дата | Взам. инв. №

Н. контр.	Шурнюк		
Ст. инж.	Ансицына		
ГИП	Алексеева		
Гл. инж.	Железняк		
Рук. маст.	Овчинников		

330-018.85 14.12.00

Сетка арматурная С11

Стадия	Масса	Масштаб
Р	7,1	
Лист	Листов 1	

ЦНИИПградостроительства

Копировал: Формат А4

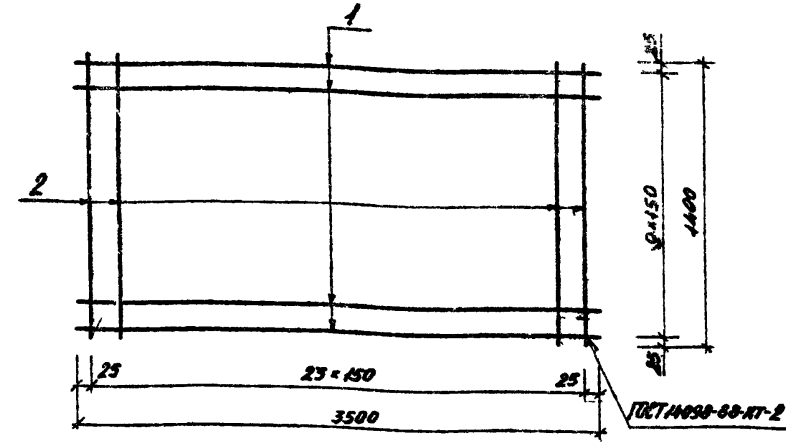

Формат	Зона	Поз.	Обозначение	Наименование	Кол.	Примеч.
				Детали		Масса ед., кг
		1	330-018.85 14.13.01	ФВА-I ГОСТ 5781-82 ℓ=3500	10	1,38
		2	14.13.02	ФВА-I ГОСТ 5781-82 ℓ=1400	24	0,55

Инв. № подл. | Подпись и дата | Взам. инв. №

Н. контр.	Шурнюк		
Ст. инж.	Ансицына		
ГИП	Алексеева		
Гл. инж.	Железняк		
Рук. маст.	Овчинников		

330-018.85 14 13.00

Сетка арматурная С12

Ст. инж.	Масса	Масштаб
Р	27,0	
Лист	Листов 1	

ЦНИИПградостроительства

Копировал: Формат А4

Т.П.Р. 330-018.85 Альбом III

ГОСТ 14098-68 - КТ-2

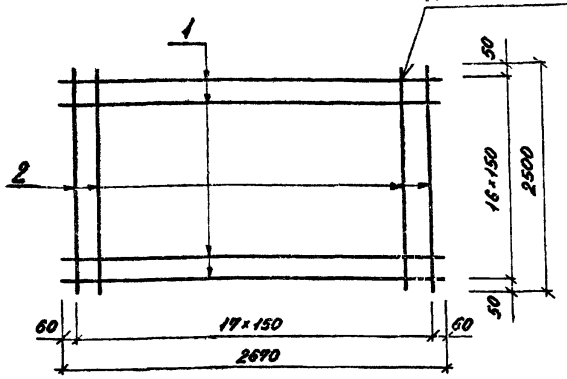

Формат	Зона	Поз.	Обозначение	Наименование	Кол.	Примеч.
				Детали		Масса ед. кг
БЧ		1	330-018.85 14.14.01	ФВА-I ГОСТ 5781-82 ℓ=2670	17	1,1
БЧ		2	14.14.02	ФВА-I ГОСТ 5781-82 ℓ=2500	18	1,0

Инв. № подл. | Подпись и дата | Взам. инв. №

Н. контр.	Шурнюк		
Ст. инж.	Анисцына		
ГИП	Алексеева		
Гл. инж.	Железняк		
Рук. маст.	Овчинников		

330-018.85 14.14.00

Сетка арматурная С13

Стадия	Масса	Масштаб
Р	36,7	
Лист	Листов 1	

ЦНИИП градостроительства

Копировал: Формат А4

ГОСТ 14098-68 - КТ-2

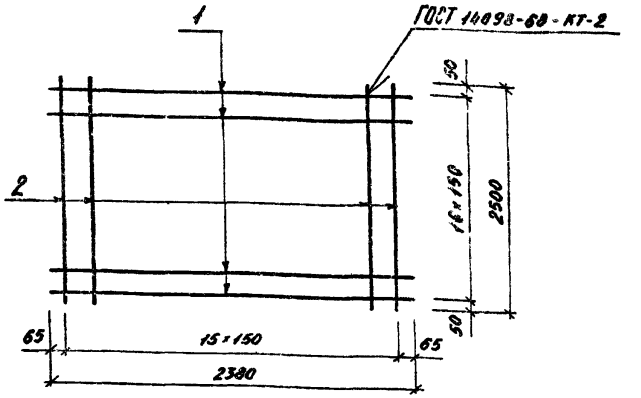

Формат	Зона	Поз.	Обозначение	Наименование	Кол.	Примеч.
				Детали		Масса ед. кг
БЧ		1	330-018.85 14.15.01	ФВА-I ГОСТ 5781-82 ℓ=2380	17	0,95
БЧ		2	14.15.02	ФВА-I ГОСТ 5781-82 ℓ=2500	16	1,0

Инв. № подл. | Подпись и дата | Взам. инв. №

Н. контр.	Шурнюк		
Ст. инж.	Анисцына		
ГИП	Алексеева		
Гл. инж.	Железняк		
Рук. маст.	Овчинников		

330-018.85 14.15.00

Сетка арматурная С14

Стадия	Масса	Масштаб
Р	32,15	
Ан. чт.	Листов 1	

ЦНИИП градостроительства

Копировал: Формат А4

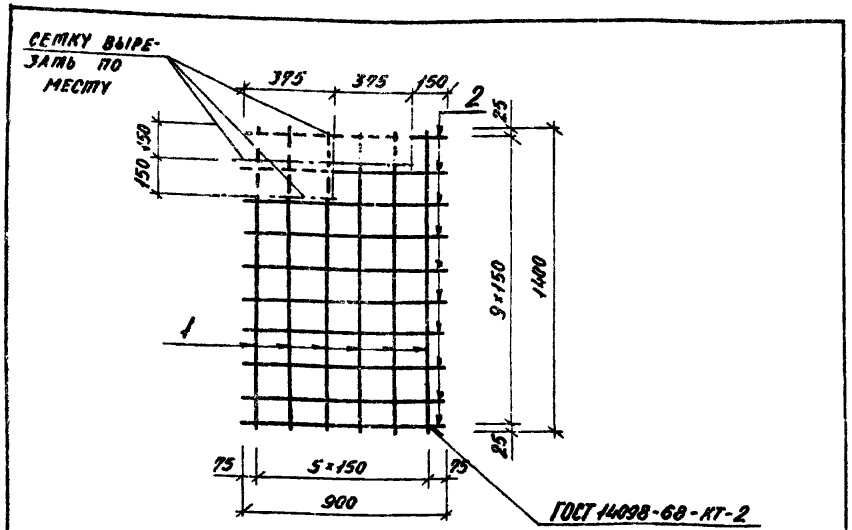

Формат	Зона	Поз.	Обозначение	Наименование	Кол.	Примеч.
				Деталн		Масса ед. кг
Б.ч		1	330-018.85 14.16.01	ф8А-I ГОСТ5781-82 ℓ=1400	6	0,6
Б.ч		2	14.16.02	ф8А-I ГОСТ5781-82 ℓ=900	10	0,4

330-018.85 14.16.00

Сетка арматурная С 15	Стадия	Масса	Масштаб
	Р	7,6	
	Лист	Листов 1	
	ЦНИИПградостроительства		

Н. контр.	Шурнюк	
Ст. инж.	Анисимова	
ГИП	Алексеева	
Гл. инж.	Железняк	
Рук. маст.	Овчинников	

Копировал: Формат А4

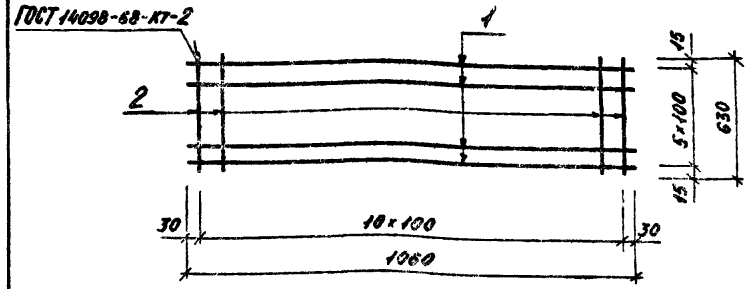

Формат	Зона	Поз.	Обозначение	Наименование	Кол.	Примеч.
				Деталн		Масса ед. кг
Б.ч		1	330-018.85 14.17.01	ф8А-I ГОСТ5781-82 ℓ=1060	6	1,3
Б.ч		2	14.17.02	ф8А-I ГОСТ5781-82 ℓ=630	11	0.21

Инв. № подл. | Подпись и дата | Взам. инв. №

330-018.85 14.17.00

Сетка арматурная С 16	Стадия	Масса	Масштаб
	Р	19,1	
	Лист	Листов 1	
	ЦНИИПградостроительства		

Н. контр.	Шурнюк	
Ст. инж.	Анисимова	
ГИП	Алексеева	
Гл. инж.	Железняк	
Рук. маст.	Овчинников	

Копировал Формат А4

Альбом III

Т.П.Д. 330-018.85

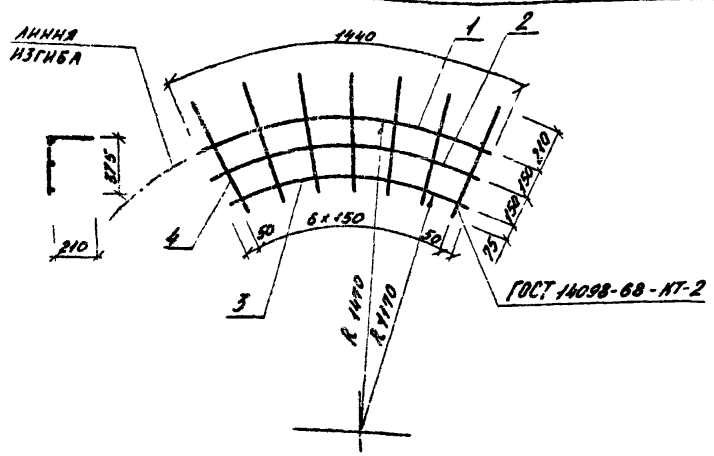

Формат	Зона	Поз.	Обозначение	Наименование	Кол.	Примеч.
				Деталан		масса ед. кг
Б.4		1	330-018.85 14.18.01	ФВА-I ГОСТ 5781-82 ℓ=1440	1	0,6
Б.4		2	14.18.02	ФВА-I ГОСТ 5781-82 ℓ=1280	1	0,5
Б.4		3	14.18.03	ФВА-I ГОСТ 5781-82 ℓ=1120	1	0,45
Б.4		4	14.18.04	ФВА-I ГОСТ 5781-82 ℓ=585	7	0,23

Инв.№ подл. | Подпись и дата | Взам. инв.№

330-018.85 14.18.00

Н. контр.	Шурнюк		Сетка арматурная С 17	Стадия: Р	Масса: 3,15
Ст. инж.	Лисицына			Масштаб:	
ГИП	Алексеева			Лист	Листов 1
Гл. инж.	Железняк			ЦНИИпградостроительства	
Рук. маст.	Овчинников				

Копировал: Формат А4

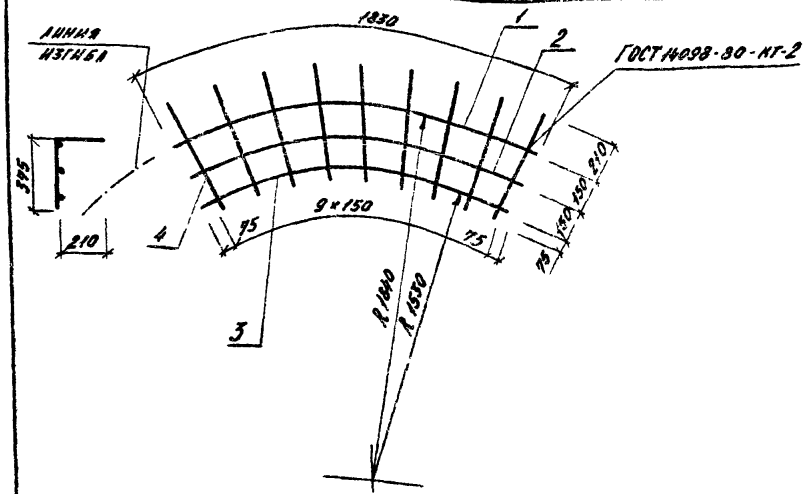

Формат	Зона	Поз.	Обозначение	Наименование	Кол	Примеч
				Деталан		масса ед. кг
		1	330-018.85 14.19.01	ФВА-I ГОСТ 5781-82 ℓ=1830	1	0,72
		2	14.19.02	ФВА-I ГОСТ 5781-82 ℓ=1660	1	0,66
		3	14.19.03	ФВА-I ГОСТ 5781-82 ℓ=1500	1	0,60
		4	14.19.04	ФВА-I ГОСТ 5781-82 ℓ=585	10	0,23

Инв.№ подл. | Подпись и дата | Взам. инв.№

330-018.85 14.19.00

Н. контр.	Шурнюк		Сетка арматурная С 18	Стадия: Р	Масса: 4,28
Ст. инж.	Лисицына			Масштаб:	
ГИП	Алексеева			Лист	Листов 1
Гл. инж.	Железняк			ЦНИИпградостроительства	
Рук. маст.	Овчинников				

Копировал: Формат А4

Т.П.Р. 330-018.85 Альбом III

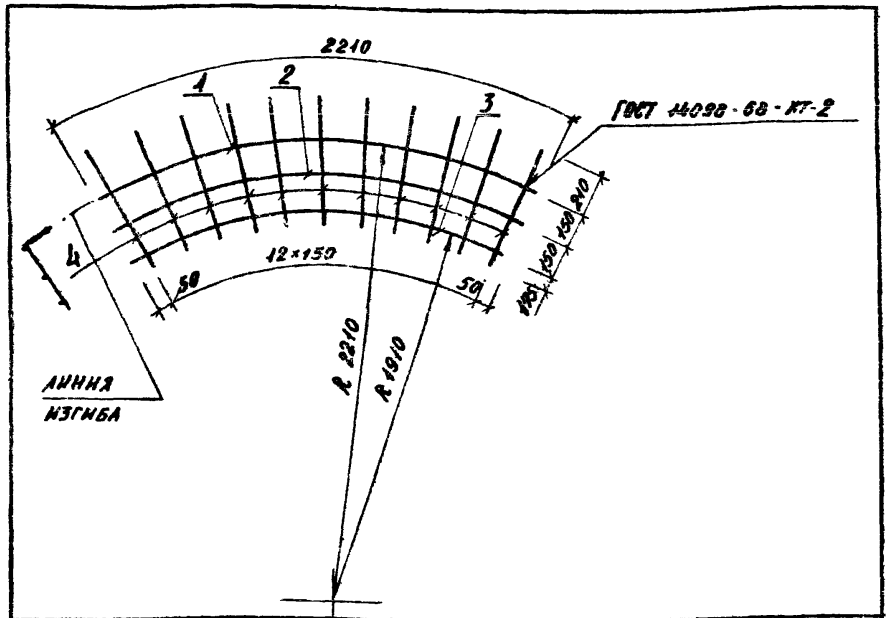

Формат	Зона	Поз.	Обозначение	Наименование	Кол.	Примеч.
				Детали		Масса ед. кг
Б4		1	330-018.85 14.21.01	ф8А-I ГОСТ 5781-82 ℓ=2210	1	0,9
Б4		2	14.21.02	ℓ=2060	1	0,8
Б4		3	14.21.03	ℓ=1900	1	0,75
Б4		4	14.21.04	ℓ=685	13	0,23

Н. контр.	Шурнюк		330-018.85 14.21.00
Ст. инж.	Анисцына		Сетка арматурная С 19
Гип	Алексеева		Стадия: Р; Масса: 5,44; Масштаб:
Гл. инж.	Железняк		Лист; Листов 1
Рук. маст	Овчинников		ЦНИИП градостроительства

Копировал: Формат А4

Инв. № подл. | Подпись и дата | Взам. инв. №

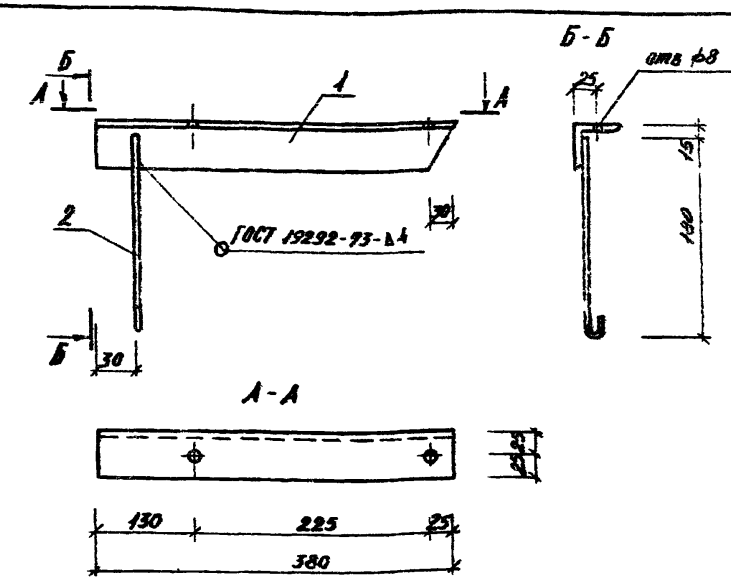

Формат	Зона	Поз.	Обозначение	Наименование	Кол.	Примеч.
				Детали		Масса ед. кг
Б4		1	330-018.85 14.22.01	Уголок Б-50×50×3 ГОСТ 8509-72 Ст3 ГОСТ 535-79 ℓ=380	1	0,9
Б4		2	14.22.02	ф6А-I ГОСТ 5781-82 ℓ=220	1	0,05

Н. контр.	Шурнюк		330-018.85 14.22.00
Ст. инж.	Анисцына		Изделие закладное МН1
Гип	Алексеева		Стадия: Р; Масса: 0,95; Масштаб: 1:5
Гл. инж.	Железняк		Лист; Листов 1
Рук. маст	Овчинников		ЦНИИП градостроительства

Копировал: Формат А4

Инв. № подл. | Подпись и дата | Взам. инв. №

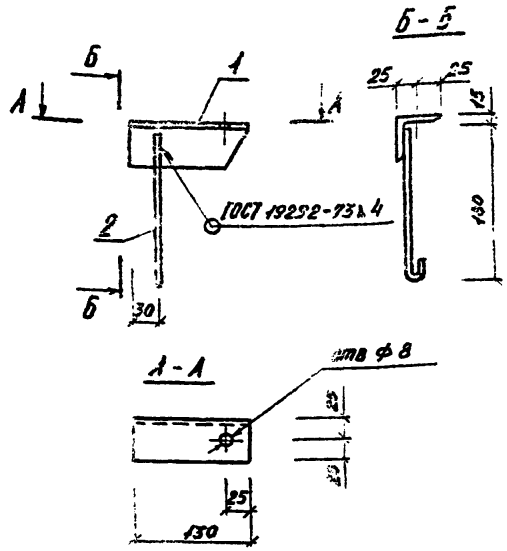

Формат	Зона	Поз.	Обозначение	Наименование	Кол.	Примеч.
				Деталь		Масса ед., кг
Б4		1	330-018.85 14.23.01	Уголок Б-50×50×5 ГОСТ 8509-72 / Ст3 ГОСТ 535-79 ℓ=130	1	2,3
Б4		2	14.23.02	ф6А-I ГОСТ 5781-82 ℓ=220	1	0,05

		330-018.85 14.23.00	
Изделие закладное МН 2	Стадия	Масса	Масштаб
	Р	0,35	1:5
	Лист	Листов 1	
	ЦНИИПградостроительства		

Н. контр.	Шурнюк	
Ст. инж.	Анисицына	
ГИП	Алексеева	
Гл. инж.	Железняк	
Рук. маст.	Овчинников	

Копировал: Формат А4

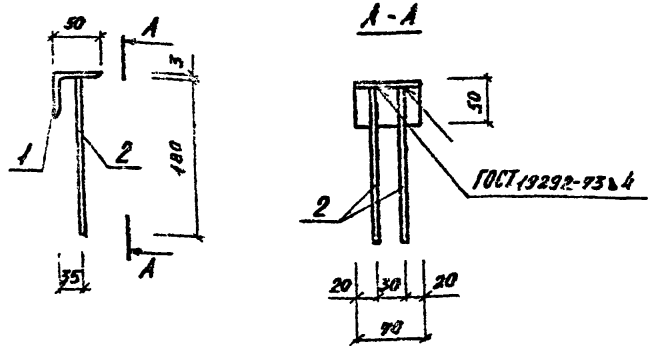

Формат	Зона	Поз.	Обозначение	Наименование	Кол.	Примеч.
				Деталь		Масса ед., кг
Б4		1	330-018.85 14.42.01	Уголок Б-50×50×3 ГОСТ 8509-72 / Ст3 ГОСТ 535-79 ℓ=90	1	0,2
Б4		2	14.42.01	ф6А-III ГОСТ 5781-82 ℓ=180	2	0,04

		330-018.85 14.42.00	
Изделие закладное МН 3	Стадия	Масса	Масштаб
	Р	0,28	1:5
	Лист	Листов 1	
	ЦНИИПградостроительства		

Н. контр.	Шурнюк	
Ст. инж.	Анисицына	
ГИП	Алексеева	
Гл. инж.	Железняк	
Рук. маст.	Овчинников	

Копировал: Формат А4

Инв. № подл. | Подпись и дата | Взам. инв. №

Инв. № дубл. | Подпись и дата

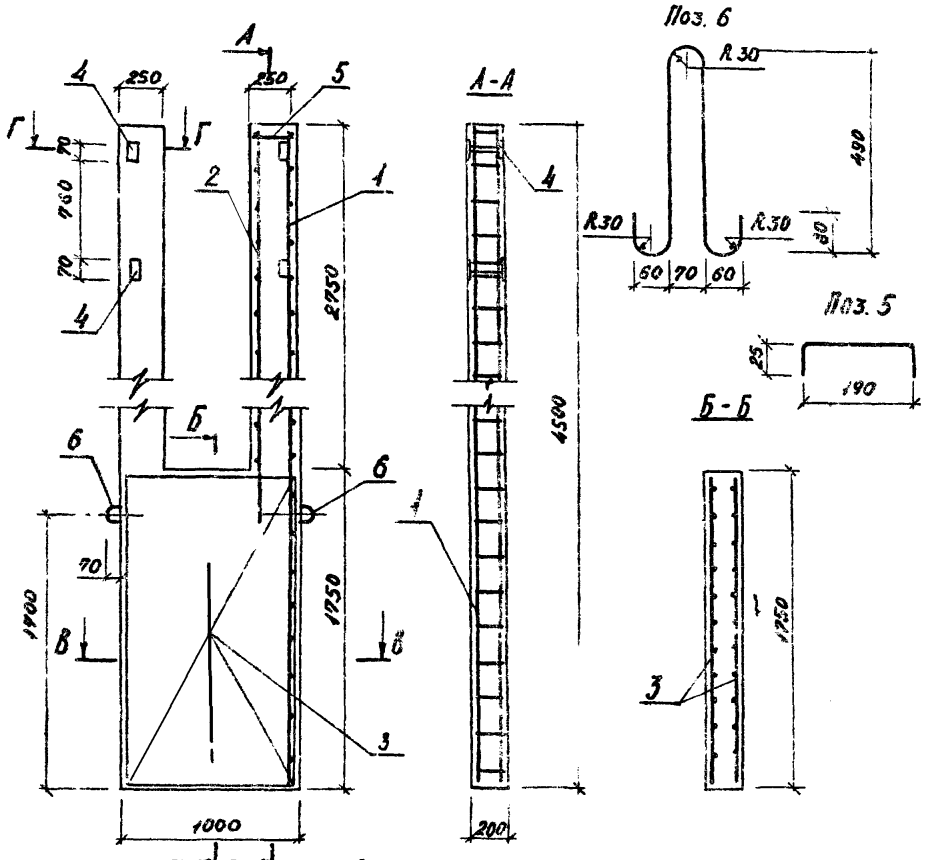

Поз. 6

Поз. 5

Б-Б

В-В
М 1:10

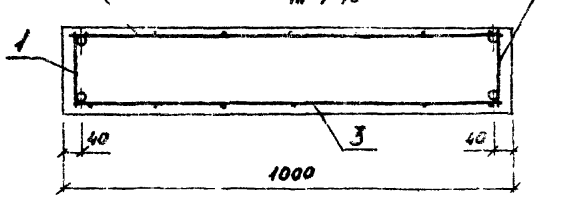

Г-Г

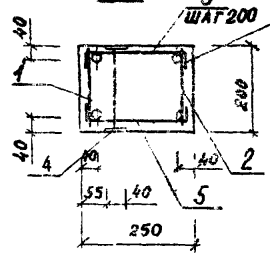

Формат	Зона	Поз.	Обозначение	Наименование	Кол.	Примеч.
				Документация		
А3			330-018 85 00 00.00 ТТ	Технические требования		
				Сборочные единицы		
А4		1	14.31.00	Каркас К 1	2	
А4		2	14.32.00	То же К 2	2	
А4		3	14.33.00	Сетка арматурная С21	2	
А4		4	14.34.00	Изделие закладное МН 4	4	
				Детали		
Б4		5	14 30 1	ф4 В1 ГОСТ 5781-82 ℓ = 240	76	0,02
Б4		6	14 30 2	ф14А-I ГОСТ 5781-82 ℓ = 1320	2	1,6
				Материалы		
		7		Бетон М 200	м³	0,64

Ведомость расхода стали на 1 элемент, кг

Марка элемента	Изделия арматурные					Изделия закладные						Общий расход
	Арматура класса				Всего	Арматура класса			Прокат марки		Всего	
	ГОСТ 5781-82		ГОСТ 6727-80			ГОСТ 5781-82			ГОСТ 380-71			
	А-III		В1			А-I			Ст3кп			
	ф16	Итого	ф4	Итого		ф14	ф6	Итого	4×40	Итого		
ЭД 1	28,8	28,8	8,9	8,9	37,7	3,2	0,1	3,3	0,26	0,26	3,56	41,26

Н. контр.	Шурнюк		
Ст. инж.	Лисицына		
ГИП.	Алексеева		
Гл. инж.	Железная		
Рук. маст.	Обчинников		

330-018.85 14.30.00

Элемент декоративный ЭД 1

Стадия	Масса	Масштаб
Р		1:25
Лист	Листов 1	

ЦНИИП гражданостроительства

Копировал: Формат А3

20368-03

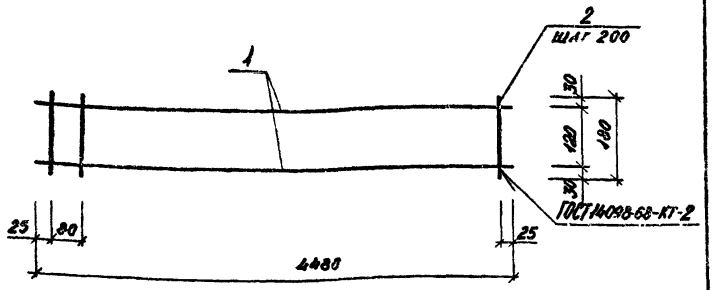

ФОРМАТ	ЗОНА	ПОЗ.	Обозначение	Наименование	Кол.	Примеч.
				Детали		Масса ед., кг
Б4		1	330-018.85 14.31.01	ф16А-III ГОСТ 5781-82 ℓ=4480	2	7,2
Б4		2	14.31.02	ф4В 1 ГОСТ 6727-80 ℓ=180	24	0.02

Н. контр.	Шуранюк	
Ст. инж.	Лисицына	
ГИП	Алексеева	
Гл. инж.	Железняк	
Рук. маст.	Овчинников	

330-018.85 14.31.00

Каркас К1

Стадия	Масса	Масштаб
Р	14,9	
Лист	Листов 1	

ЦНИИПградостроительства

Копировал: Формат А4

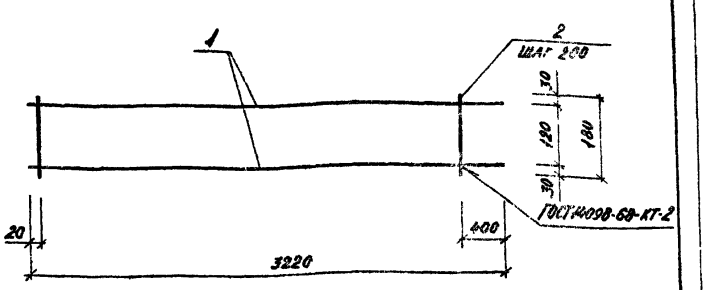

ФОРМАТ	ЗОНА	ПОЗ.	Обозначение	Наименование	Кол.	Примеч.
				Детали		Масса ед., кг
Б4		1	330-018.85 14.32.01	ф16А-III ГОСТ 5781-82 ℓ=3220	2	5,0
Б4		2	14.32.02	ф4В 1 ГОСТ 6727-80 ℓ=180	15	0,02

Н. контр.	Шуранюк	
Ст. инж.	Лисицына	
ГИП	Алексеева	
Гл. инж.	Железняк	
Рук. маст.	Овчинников	

330-018.85 20.32.00

Каркас К2

Стадия	Масса	Масштаб
Р	5,3	
Лист	Листов 1	

ЦНИИПградостроительства

Копировал: Формат А4

Т.П.Р. 330-018.85 Альбом III

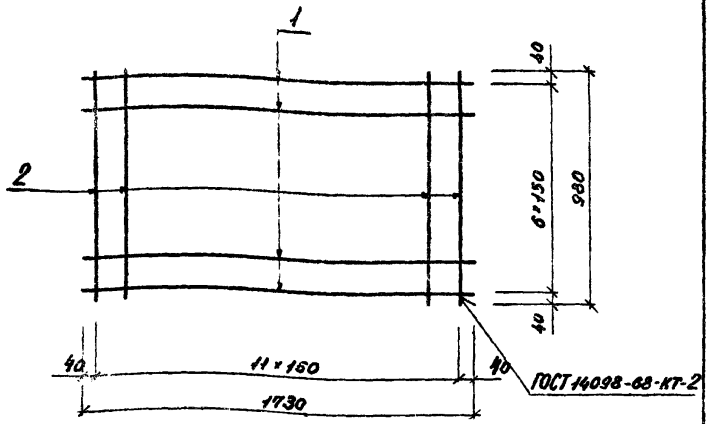

Формат	Зона	Поз.	Обозначение	Наименование	Кол.	Примеч.
				Детали		Масса ед. кг
Б4		1	330-018.85 14.33.01	Ф4В-I ГОСТ 6727-80 ℓ=1730	8	0,2
Б4		2	14.33.02	Ф4В-I ГОСТ 6727-80 ℓ=980	12	0,1

Взам. инв. №

Подпись и дата

Инв. № подл.

Н. контр.	Шурнюк	
Ст. инж.	Лисицына	
ГИП	Алексеева	
Гл. инж.	Железняк	
Рук. маст.	Овчинников	

330-018.85 14.33.00

Сетка арматурная С21

Стадия	Масса	Масштаб
Р	2,8	

Лист | Листов 1

ЦНИИП градостроительства

Копировал

Формат А4

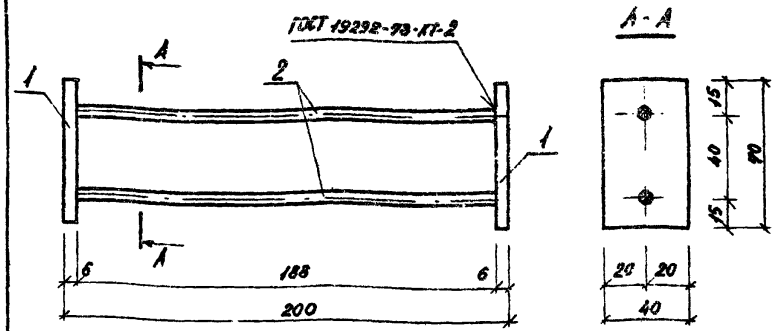

Формат	Зона	Поз.	Обозначение	Наименование	Кол.	Примеч.
				Детали		Масса ед. кг
Б4		1	330-018.85 14.34.01	Платик 6×40		
				ГОСТ 380-71 ℓ=70	2	0,13
Б4		2	14.34.02	Ф6А-I ГОСТ 5781-82 ℓ=220	2	0,05

Взам. инв. №

Подпись и дата

Инв. № подл.

Н. контр.	Шурнюк	
Ст. инж.	Лисицына	
ГИП	Алексеева	
Гл. инж.	Железняк	
Рук. маст.	Овчинников	

330-018.85 14.34.00

Изделие закладное МН4

Стадия	Масса	Масштаб
Р	0,36	1:5

Лист | Листов 1

ЦНИИП градостроительства

Копировал:

Формат А4

Альбом III

Т.П.Р. 330-018.85

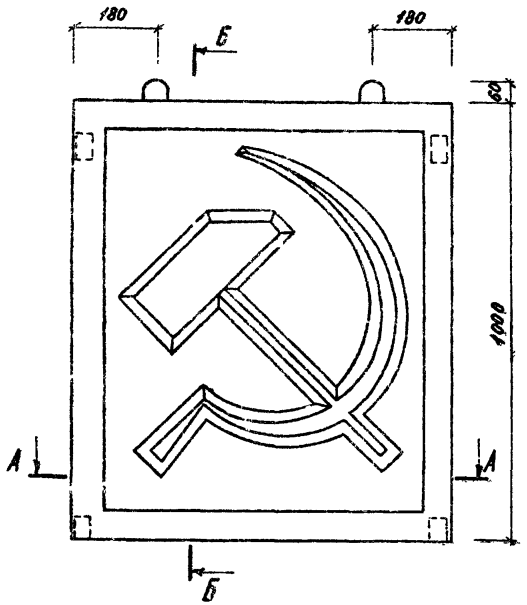

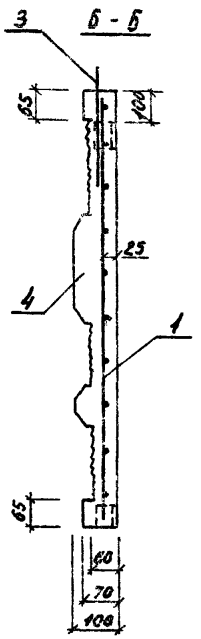

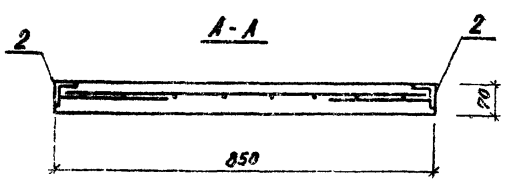

Поз. 3

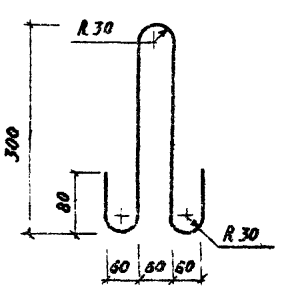

Формат	Зона	Поз.	Обозначение	Наименование	Кол.	Примеч.
				Документация		
А3			330-018.85 ОО.ОО.ОО ТТ	Технические требования		
А4			14.40.00 Д	Плита декоративная ПД1. Шаблон		
				Сборочные единицы		
А4		1	14.41.00	Арматурная сетка С 20	1	
А4		2	14.42.00	Изделие закладное МН 3	4	
				Детали		Масса ед., кг
Б4		3	14.40.01	ФВА-II ГОСТ 5781-82 ℓ=940	2	0,4
				Материалы		
		4		Бетон М300	м³	0,055

Ведомость расхода стали на элемент, кг

Марка элемента	Изделия арматурные				Изделия закладные							Общий расход
	Арматура класса ГОСТ 5781-82			Всего	Арматура класса ГОСТ 5781-82			Прокат марки ГОСТ 8509-72			Всего	
	А-I		Итого		А-II	А-III	Итого	Ст 3 кп		Итого		
	ф6				ф8	ф6		L50×50×3				
ПД 1	3,9		3,9	3,9	0,8	0,32	1,12	0,8		0,8	1,92	5,82

Н. контр.	Шурпяк		
Ст. инж.	Лачкадина		
ГИП	Алексеева		
Гл. инж.	Железняк		
Рук. маст.	Овчинников		

330-018.85 14.40.00

Плита декоративная ПД 1

Стадия	Масса	Масштаб
Р	137,5	1:10
Лист	Листов 1	

ЦНИИП градостроительства

Копировал: Формат А3

20368-03

Инв. № подл. | Подпись и дата | Взам. инв. №

Альбом III

ТПР 330-018.85

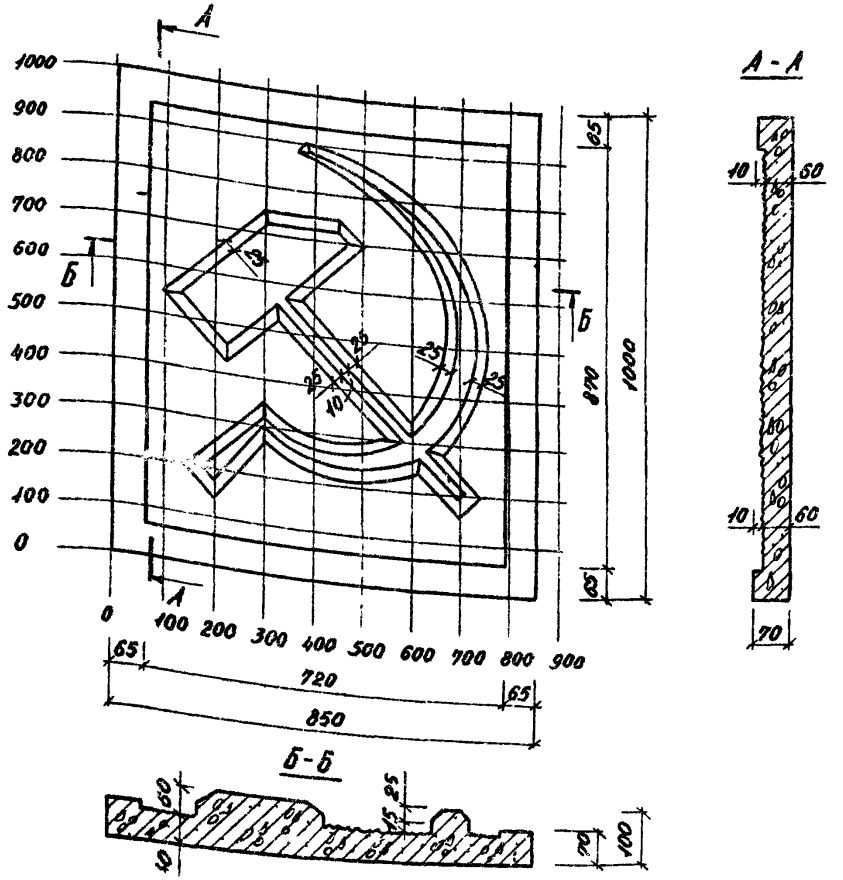

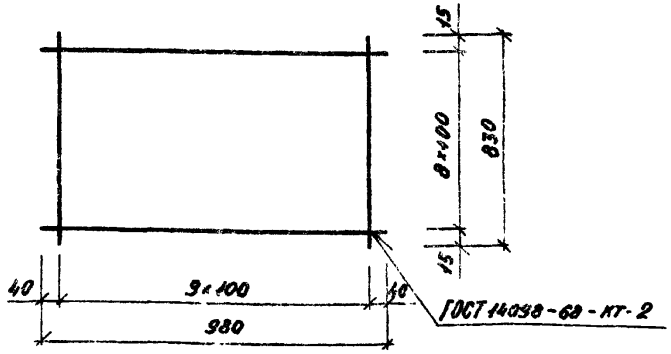

Формат	Зона	Поз.	Обозначение	Наименование	Кол.	Примеч.
				Детали		Масса ед., кг
Б.4		1	330-018.85 14.41.01	Ф6А-I ГОСТ 5781-82 ℓ=980	9	0,22
Б.4		2	14.41.02	Ф6А-I ГОСТ 5781-82 ℓ=830	10	0,19

ГАП	Чесакова		
Н.контр.	Шурнюк		
Ст.инж.	Лисицына		
ГИП	Алексеева		
Гл.инж.	Железняк		
Рук.маст.	Овчинников		

330-018.85 14.40.00 Д

Плита декоративная ПД 1 Шаблон.

Стадия	Масса	Масштаб
Р		1:10
Лист	Листов	

ЦНИИПградостроительства

Инв. № подл. | Подпись и дата | Взам. инв. №

Копировал: Формат А4

Н.контр.	Шурнюк		
Ст.инж.	Лисицына		
ГИП	Алексеева		
Гл.инж.	Железняк		
Рук.маст.	Овчинников		

330-018.85 14.41.00

Сетка арматурная С 20

Стадия	Масса	Масштаб
Р	3,88	
Лист	Листов 1	

ЦНИИПградостроительства

Инв. № подл. | Подпись и дата | Взам. инв. №

Копировал: Формат А4

20268-05

Альбом III

Т.П.Р. 330-018.85

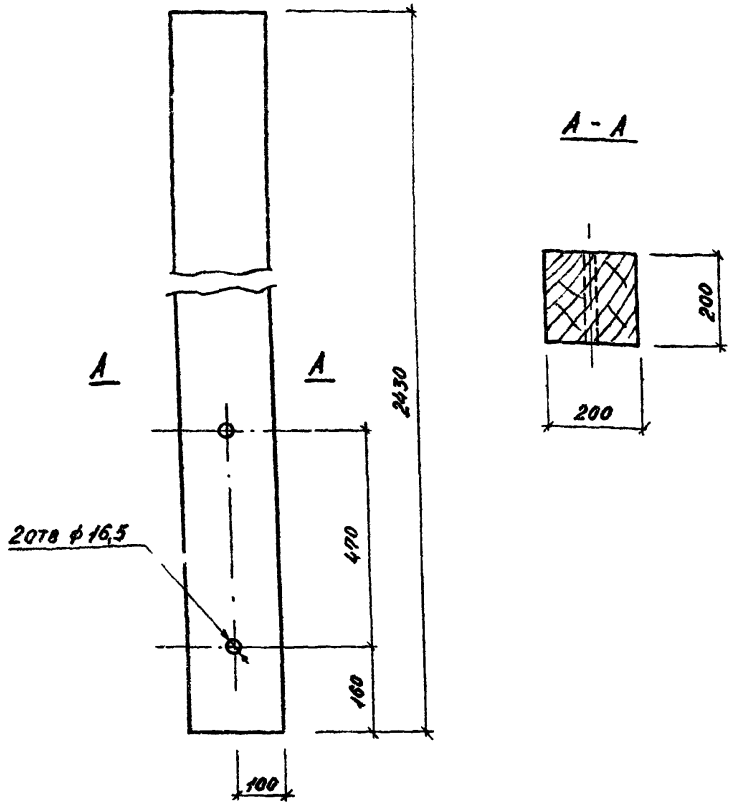

Инв. № подл.	Подпись и дата	Взам. инв. №

Н.контр.	Лисицына	
Рук.гр.инж.	Шурнюк	
Гип.	Алексеева	
Гл.инж.	Железняк	
Рук.маст.	Овчинников	

330-018.85 15.00.01

Стойка ДС 1

Стадия	Масса	Масштаб
Р	48,6	

Лист | Листов 1

СОСНА, СОРТ 2
ГОСТ 8486-66

ЦНИИПградостроительства

Копировал: Формат А4

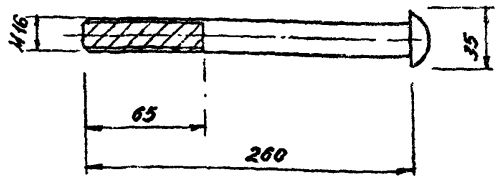

Инв. № подл.	Подпись и дата	Взам. инв. №

Н.контр.	Лисицына	
Рук.гр.инж.	Шурнюк	
Гип.	Алексеева	
Гл.инж.	Железняк	
Рук.маст.	Овчинников	

330-018.85 15.00.02

Болт специальный (М3)

Стадия	Масса	Масштаб
Р	0,41	

Лист | Листов 1

ф 16 А I ГОСТ 5781-82

ЦНИИПградостроительства

Копировал: Формат А4

20368-03

Рис 1

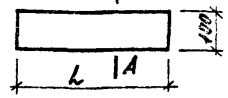

Рис. 2

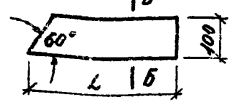

Рис. 3

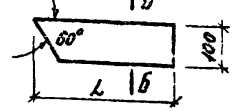

А - А

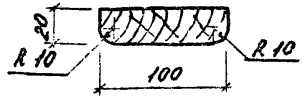

Б - Б

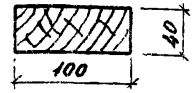

Обозначение	Поз.	Рис.	L мм	Масса, кг
330-018.85 15.00.08	1	1	2500	2,50
-01	49	1	2080	2,10
15.00.09	3	2	500	1,00
-01	9	2	750	1,50
-02	15	2	1000	2,00
-03	21	2	1300	2,60
-04	27	2	1450	2,90
-05	47	2	800	1,60
15.00.10	31	3	1850	3,70
-01	37	3	1450	2,90
-02	43	3	1050	2,10

Инв. № подл. | Подпись и дата | Взам. инв. №

Н. контр.	Лисницына	
Рук. гр. инж.	Шурнюк	
ГИП	Алексеева	
Гл. инж.	Железняк	
Нач. маст.	Озьминкова	

330-018.85 15.00.08

Элемент декоративный

Стадия	Масса	Масштаб
Р	см. табл.	
Лист	Листов 1	

Сосна, сорт 2 ГОСТ 8486-66

ЦНИИПградостроительства

Копировал: Формат А4

Рис. 1

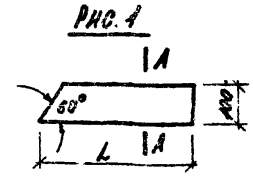

Рис. 2

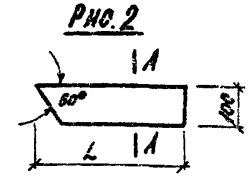

А - А

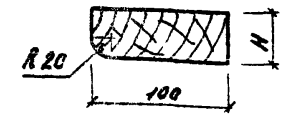

Обозначение	Поз.	Рис.	Размеры, мм H	Размеры, мм L	Масса, кг	Примеч.
330-018.85 15.00.11	2	1	40	450	0,90	
-01	6	1	60	450	1,35	
-02	8	1	40	700	1,40	
-03	12	1	60	700	2,10	
-04	14	1	40	950	1,90	
-05	18	1	60	950	2,85	
-06	20	1	40	1250	2,5	
-07	24	1	60	1200	3,50	
-08	25	1	40	1400	2,80	
-09	46	1	40	750	1,50	
-10	50	1	60	200	0,60	
15.00.12	30	2	40	1900	3,8	
-01	33	2	60	1550	4,65	
-02	36	2	40	1500	3,00	
-03	39	2	60	1150	4,45	
-04	42	2	40	1100	3,30	

Инв. № подл. | Подпись и дата | Взам. инв. №

Н. контр.	Лисницына	
Рук. гр. инж.	Шурнюк	
ГИП	Алексеева	
Гл. инж.	Железняк	
Нач. маст.	Озьминкова	

330-018.85 15.00.11

Элемент декоративный

Стадия	Масса	Масштаб
Р	см. табл.	
Лист	Листов 1	

Сосна, сорт 2 ГОСТ 8486-66

ЦНИИПградостроительства

Копировал: Формат А4

Рис. 1

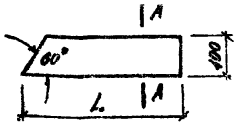

Рис. 2

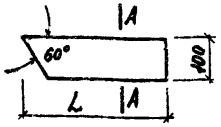

А - А

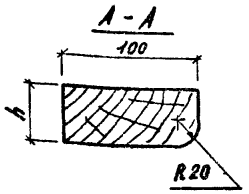

Обозначение	Поз.	Рис.	Размеры, мм		Масса, кг
			h	L	
330-018.85 15.00.12	4	1	40	550	1,10
-01	7	1	60	500	1,50
-02	10	1	40	800	1,60
-03	13	1	60	750	2,25
-04	16	1	40	1050	2,10
-05	19	1	60	1000	3,00
-06	22	1	40	1300	2,60
-07	25	1	60	1250	3,75
-08	28	1	40	1500	3,00
-09	48	1	40	850	1,70
-10	51	1	60	250	0,80
15.00.13	32	2	40	1800	3,66
-01	34	2	60	1500	4,50
-02	38	2	40	1400	2,80
-03	40	2	60	1100	3,30
-04	44	2	40	1000	2,00

Инв. № подл. | Подпись и дата | Взам. инв. №

Н. контр.	Анисицына	
Рук. гр. инж.	Шурнюк	
ГИП	Алексеева	
Гл. инж.	Железняк	
Рук. маст.	Овчинников	

330-018.85 15.00.12

Элемент декоративный

Стадия	Масса	Масштаб
Р	см. табл.	
Лист	Листов 1	

Сосна, сорт 2
ГОСТ 8486-66

ЦНИИЭП градостроительства

Копировал:

Формат А4

Рис. 1

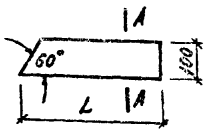

Рис. 2

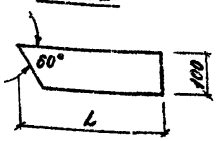

А - А

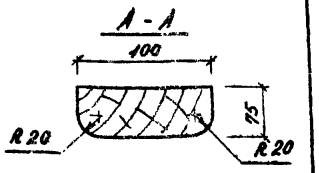

Обозначение	Поз.	Рис.	L мм	Масса кг
330-018.85 15.00.14	5	1	750	2,80
-01	11	1	1000	3,75
-02	17	1	1250	4,70
-03	23	1	1500	5,65
-04	29	1	1750	6,50
-05	45	1	400	1,50
15.00.15	35	2	1050	3,95
-01	41	2	650	2,47

Инв. № подл. | Подпись и дата | Взам. инв. №

Н. контр.	Анисицына	
Рук. гр. инж.	Шурнюк	
ГИП	Алексеева	
Гл. инж.	Железняк	
Рук. маст.	Овчинников	

330-018.85 15.00.14

Элемент декоративный

Стадия	Масса	Масштаб
Р	см. табл.	
Лист	Листов 1	

Сосна, сорт 2
ГОСТ 8486-66

ЦНИИЭП градостроительства

Копировал:

Формат А4

Альбом III

Т.П.Р. 330-018.85

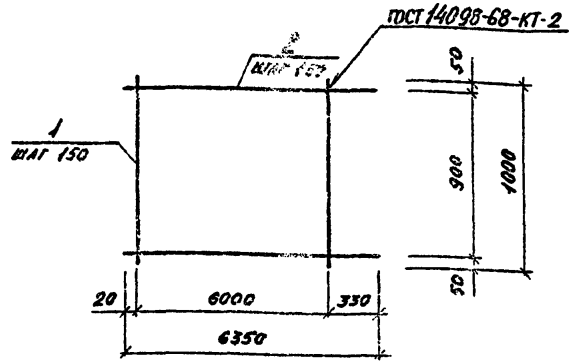

Формат	Зона	Поз.	Обозначение	Наименование	Кол.	Примеч.
				Детали		Масса ед. кг
Б4		1	330-018.85 15.01.01	Ф10А III ГОСТ 5781-82		
				l=1000	41	0,617
Б4		2	15.01.02	Ф5В I ГОСТ 6727-80		
				l=6350	7	0,98

Н. контр.	Ансицына		
Рук. гр. инж.	Шурнюк		
Гип.	Алексеева		
Гл. инж.	Железняк		
Рук. маст.	Овчинников		

Сетка арматурная С1

330-018.85 15.01.00

Стадия	Масса	Масштаб
Р	32,16	

Лист | Листов 1

ЦНИИПградостроительства

Копировал: Формат А4

Инв. № подл. | Подпись и дата | Взам. инв. №

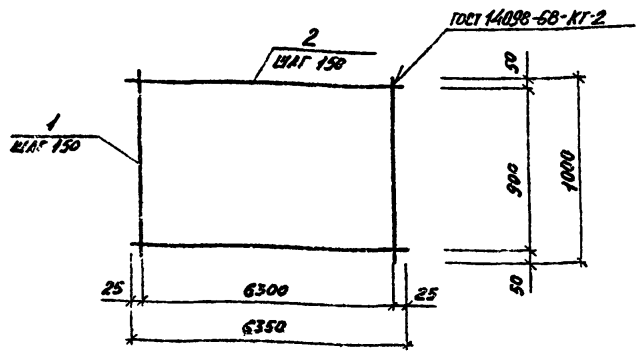

Формат	Зона	Поз.	Обозначение	Наименование	Кол.	Примеч.
				Детали		Масса ед., кг
Б4		1	330-018.85 15.02.01	Ф10А-III ГОСТ 5781-82		
				l=1000	43	0,617
Б4		2	15.02.02	Ф5В I ГОСТ 6727-80		
				l=6350	7	0,98

Н. контр.	Ансицына		
Рук. гр. инж.	Шурнюк		
Гип.	Алексеева		
Гл. инж.	Железняк		
Рук. маст.	Овчинников		

Сетка арматурная С2

330-018.85 15.02.00

Стадия	Масса	Масштаб
Р	33,4	

Лист | Листов 1

ЦНИИПградостроительства

Копировал: Формат А4

20368-03

Инв. № подл. | Подпись и дата | Взам. инв. №

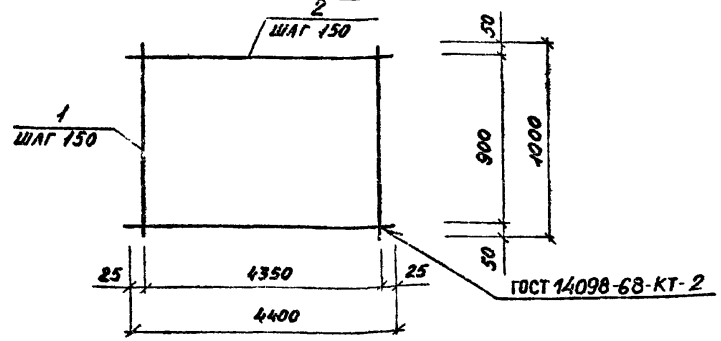

Формат	Зона	Поз.	Обозначение	Наименование	Кол.	Примеч.
				Деталн		Масса ед., кг
Б4		1	330-018.85 15.03.01	ф10А III ГОСТ 5781-82		
				ℓ = 1000	30	0,617
Б4		2	15.03.02	ф5ВI ГОСТ 6727-80		
				ℓ = 4400	7	0,68

Н.контр.	Ансицына	
Рук.гр.инж.	Шурчок	
ГИП.	Алексеева	
Гл.инж.	Железняк	
Рук.маст.	Овчинников	

330-018.85 15.03.00

Сетка арматурная С3

Стадия	Масса	Масштаб
Р	23,25	
Лист	Листов 1	

ЦНИИП градостроительства

Копировал: Формат А4

Инв.№ подл. | Подпись и дата | Взам.инв.№

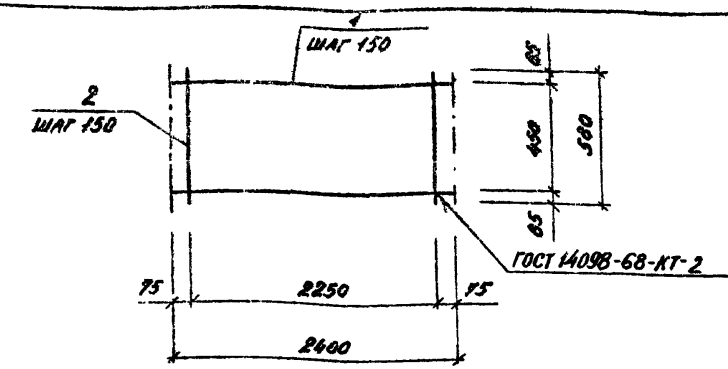

Формат	Зона	Поз.	Обозначение	Наименование	Кол.	Примеч.
				Деталн		Масса, ед., кг
Б4		1	330-018.85 15.04.01	ф5ВI ГОСТ 6727-80		
				ℓ = 2400	4	0,37
Б4		2	15.04.02	ф5ВI ГОСТ 6727-80		
				ℓ = 580	16	0,09

Н.контр.	Ансицына	
Рук.гр.инж.	Шурчок	
ГИП.	Алексеева	
Гл.инж.	Железняк	
Рук.маст.	Овчинников	

330-018.85 15.04.00

Сетка арматурная С4

Стадия	Масса	Масштаб
	2,92	
Лист	Листов 1	

ЦНИИП градостроительства

Копировал: Формат А4

Инв.№ подл. | Подпись и дата | Взам.инв.№

Альбом №

Т.П.Р. 330-018.85

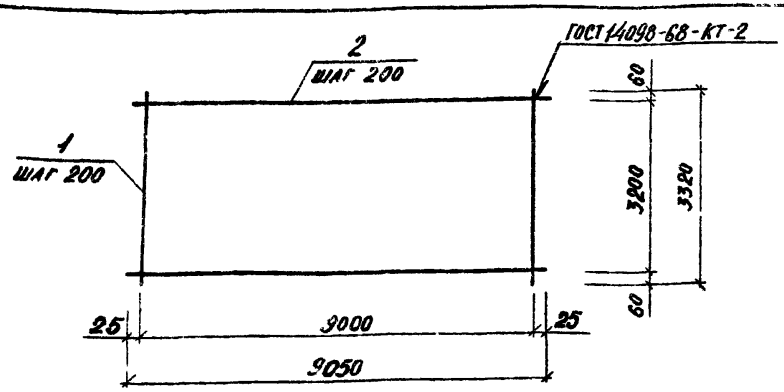

Формат	Зона	Поз	Обозначение	Наименование	Кол.	Примеч.
				Детали		масса ед., кг
Б4		1	330-018.85 15.05.01	ф6 А-III ГОСТ 5781-82		
				ℓ = 3320	46	0,74
Б4		2	15.05.02	ф6 А-III ГОСТ 5781-82		
				ℓ = 9050	17	2,10

330-018.85 15.05.00

Н. контр.	Лисицына		Сетка арматурная С5	Стадия	Масса	Масштаб
Рук. гр. инж.	Шурпюк			Р	69,7	
ГИП	Алексеева			Лист	Листов 1
Гл. инж.	Железняк			ЦНИИПградостроительства	
Рук. маст.	Овчинников				

Инв. № подл. | Подпись и дата | Взам. инв. №

Копировал

Формат А4

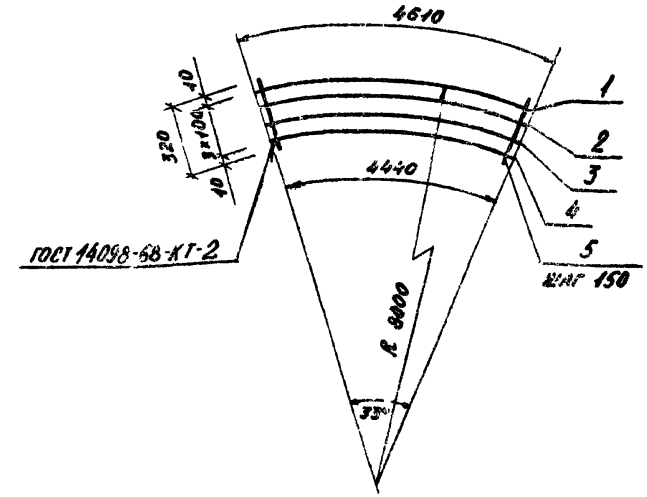

Формат	Зона	Поз	Обозначение	Наименование	Кол.	Примеч.
				Детали		масса ед., кг
				ф8 А I ГОСТ 5781-82		
Б4		1	330-018.85 15.06.01	ℓ = 4610	1	1,82
Б4		2	15.06.02	ℓ = 4550	1	1,80
Б4		3	15.06.03	ℓ = 4490	1	1,77
Б4		4	15.06.04	ℓ = 4440	1	1,75
Б4		5	15.06.05	ф5 В I ГОСТ 6727-80		
				ℓ = 350	31	0,054

330-018.85 15.06.00

Н. контр.	Лисицына		Сетка арматурная С6	Стадия	Масса	Масштаб
Рук. гр. инж.	Шурпюк			Р	4,8	
ГИП	Алексеева			Лист	Листов 1
Гл. инж.	Железняк			ЦНИИПградостроительства	
Рук. маст.	Овчинников				

Инв. № подл. | Подпись и дата | Взам. инв. №

Копировал

Формат А4

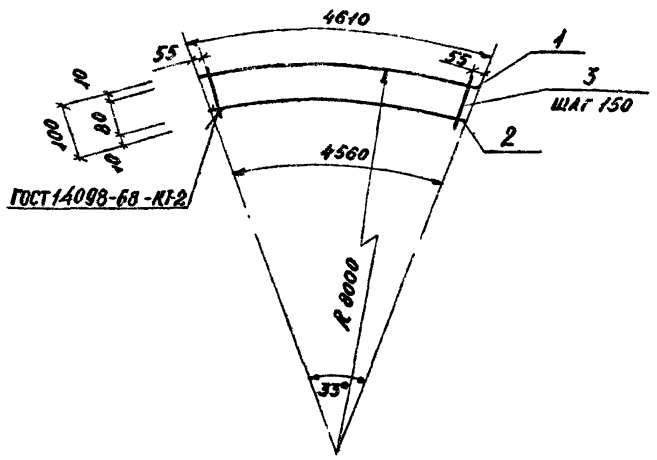

Формат	Зона	Поз.	Обозначение	Наименование	Кол.	Примеч.
				Детали		Масса ед., кг
				Ф8 А I ГОСТ 5781-82		
Б4		1	330-018.85 15.07.01	ℓ = 4610	1	1,82
Б4		2	15.07.02	ℓ = 4560	1	1,80
Б4		3	15.07.03	Ф5 В I ГОСТ 6727-80		
				ℓ = 100	31	0,015

330-013.85 15.07.00

Сетка арматурная С7	Стадия	Масса	Масштаб
	Р	4,09	
	Лист	Листов 1	

Н.контр. Лисицына
Рук.гр.инж. Шурнюк
ГИП Алексеева
Гл.инж. Железняк
Рук.маст. Овчинников

Инв. № подл. | Подпись и дата | Взам. инв. №

Копиро- Формат А4

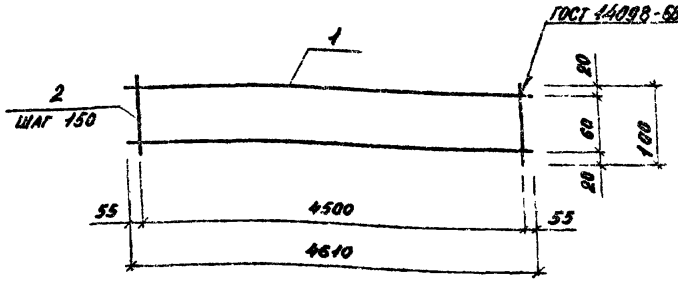

Формат	Зона	Поз.	Обозначение	Наименование	Кол.	Примеч.
				Детали		Масса ед., кг
Б4		1	330-018.85 15.10.01	Ф8 А I ГОСТ 5781-82		
				ℓ = 4610	2	1,82
Б4		2	15.10.02	Ф5 В I ГОСТ 6727-80		
				ℓ = 100	31	0,015

330-018.85 15.10.00

Каркас К1	Стадия	Масса	Масштаб
	Р	4,11	
	Лист	Листов 1	
	ЦНИИПградостроительства		

Н.контр. Лисицына
Рук.гр.инж. Шурнюк
ГИП Алексеева
Гл.инж. Железняк
Рук.маст. Овчинников

Инв. № подл. | Подпись и дата | Взам. инв. №

Копировал: Формат А4

Альбом III

Т.П.Р 330-018.85

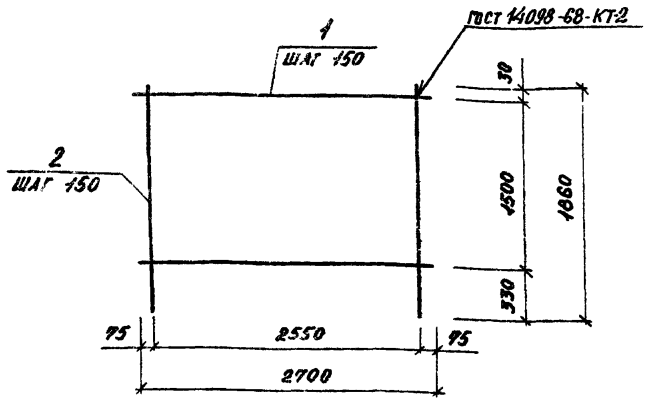

Формат	Зона	Поз.	Обозначение	Наименование	Кол.	Примеч.
				Детали		Масса ед., кг
Б4		1	330-018.85 15.08.01	Ф8АI ГОСТ 5781-82		
				ℓ = 2700	11	1,07
Б4		2	15.08.02	Ф5ВI ГОСТ 6727-80		
				ℓ = 1920	18	0,3

330-018.85 15.08.00

Сетка арматурная С8

Стадия	Масса	Масштаб
Р	17,2	

Лист | Листов 1

ЦНИИПградостроительства

Н. контр.	Лисицына	
Рук. гр. инж.	Шурнюк	
ГИП	Алексеева	
Гл. инж.	Железняк	
Рук. маст.	Овчинников	

Инв. № подл. | Подпись и дата | Взам. инв. №

Копировал: Формат А4

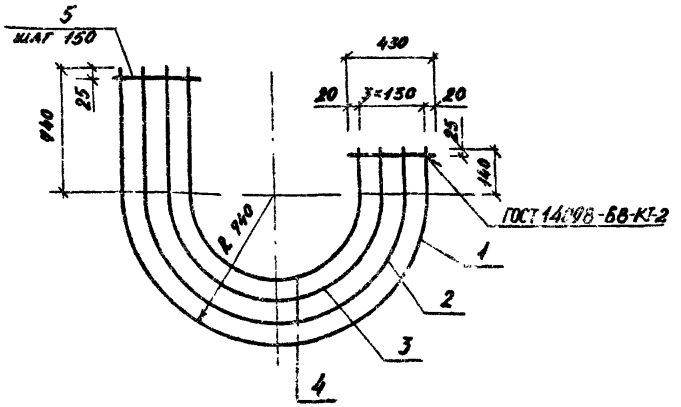

Формат	Зона	Поз.	Обозначение	Наименование	Кол.	Примеч.
				Детали		Масса ед., кг
				Ф8АI ГОСТ 5781-82		
Б4		1	330-018.85 15.09.01	ℓ = 3200	1	1,26
Б4		2	15.09.02	ℓ = 2800	1	1,11
Б4		3	15.09.03	ℓ = 2390	1	0,94
Б4		4	15.09.04	ℓ = 1920	1	0,76
Б4		5	15.09.05	Ф5ВI ГОСТ 6727-80		
				ℓ = 430	32	0,07

330-018.85 15.09.00

Сетка арматурная С9

Стадия	Масса	Масштаб
Р	6,31	

Лист | Листов 1

ЦНИИПградостроительства

Н. контр.	Лисицына	
Рук. гр. инж.	Шурнюк	
ГИП	Алексеева	
Гл. инж.	Железняк	
Рук. маст.	Овчинников	

Инв. № подл. | Подпись и дата | Взам. инв. №

Копировал: Формат А4

20368-03

Т.П.Р 330-018.85 Альбом №

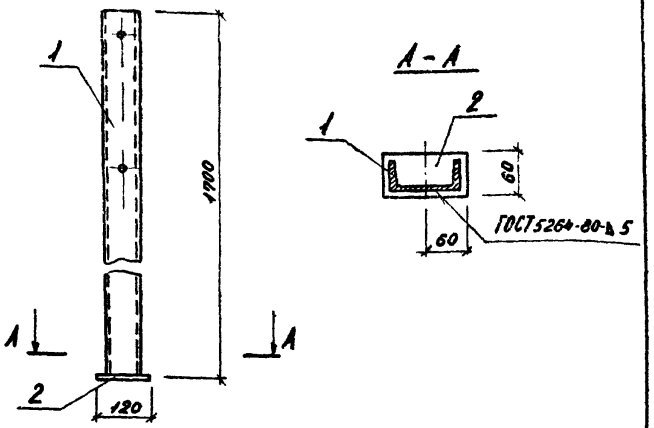

Формат	Зона	Поз.	Обозначение	Наименование	Кол.	Примеч.
				Деталн		Масса ед., кг
А4		1	330-018.85 15.11.01	Швеллер	1	
Б4		2	15.11.02	Полоса 4×60 ГОСТ 103-76 / Ст.3 ГОСТ 535-79		
				δ=120	1	0,23

Инв. № подл. | Подпись и дата | Взам. инв. №

330-018.85 15.11.00

			Стадия	Масса	Масштаб
Н.контр.	Анисимова		Р	14,83	
Рук.гр.инж.	Шурнюк		Лист	Листов 1	
ГИП	Алексеева				
Гл.инж.	Железняк		Цикин Гражданстроительства		
Рук.маст.	Овчинников				

Стойка МС1

Копировал: Формат А4

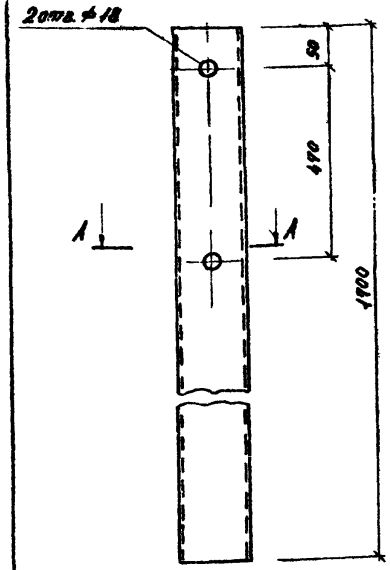

Инв. № подл. | Подпись и дата | Взам. инв. №

330-018.85 15.11.01

			Стадия	Масса	Масштаб
Н.контр.	Анисимова		Р		
Рук.гр.инж.	Шурнюк		Лист	Листов 1	
ГИП	Алексеева				
Гл.инж.	Железняк		Цикин Гражданстроительства		
Рук.маст.	Овчинников				

Позиция 1

Швеллер 10 ГОСТ 8240-72 / Ст.3 ГОСТ 535-79

Копировал: Формат А4

20368-03

Т.П.А-330-018.85 Альбом III

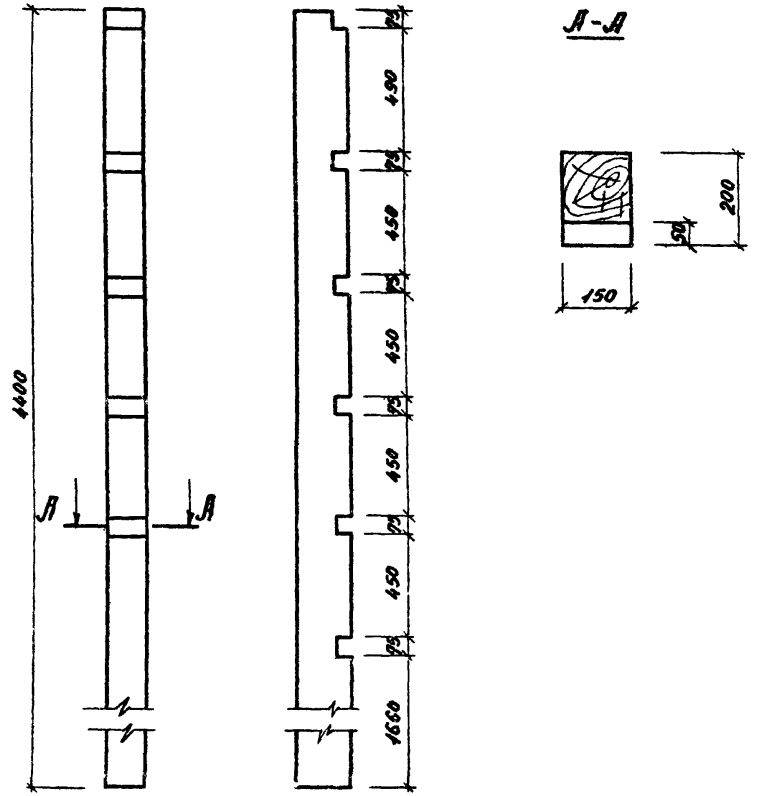

			330-018.85 16.00.01		
Н.контр.	Шурнюк		Стойка СД 1	Стадия: Р	Масса: 66,0	Масштаб: 1:10
Ст.инж.	Лисицына			Лист	Листов 1
ГИП	Алексеева		Брус 150×200 сосна сорт 2 ГОСТ 9685-61	ЦНИИПградостроительства	
Гл.инж.	Железняк				
Рук.маст.	Овчинников				

Копировал: Формат А4

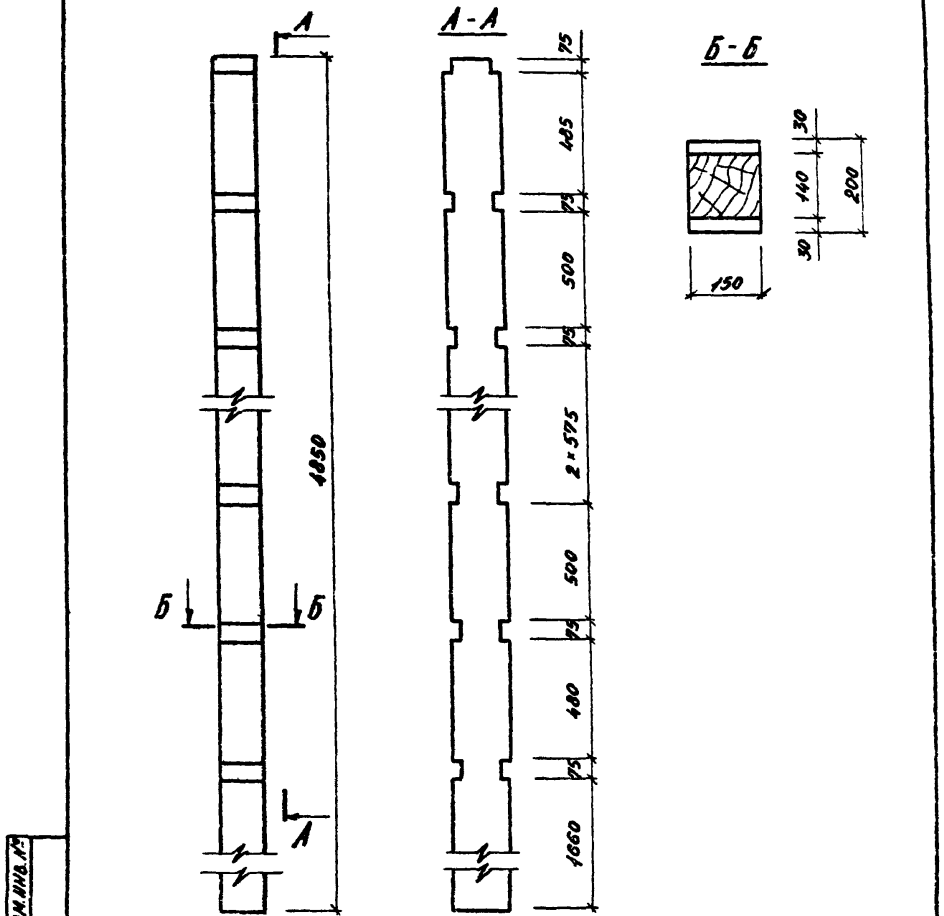

			330-018.85 16.00.02		
Н.контр.	Шурнюк		Стойка СД 2	Стадия: Р	Масса: 72,75	Масштаб: 1:10
Ст.инж.	Лисицына			Лист	Листов 1
ГИП	Алексеева		Брус 150×200 сосна сорт 2 ГОСТ 9685-61	ЦНИИПградостроительства	
Гл.инж.	Железняк				
Рук.маст.	Овчинникова				

Копировал: Формат А4

20368-03

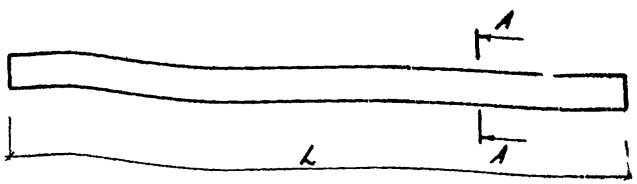

А-А
М 1:5

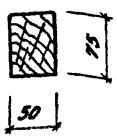

Обозначение	Марка	L, мм	Масса ед., кг
330-018.85 16.00.03	БД 1	1450	2,72
-01	БД 2	1300	2,44
-02	БД 3	1915	3,59

Н. контр.	Шурнюк		
Ст. инж.	Лисицына		
ГИП	Алексеева		
Гл. инж.	Железняк		
Рук. маст.	Овчинников		

330-018.85 16.00.03

Балка БД 1, БД 2, БД 3.

Стадия	Масса	Масштаб
Р	см. табл.	1:10
Лист	Листов 1	

Брус 50×75 сосна, сорт 2 ГОСТ 8486-66

ЦНИИПградостроительства

Копировал: Формат А4

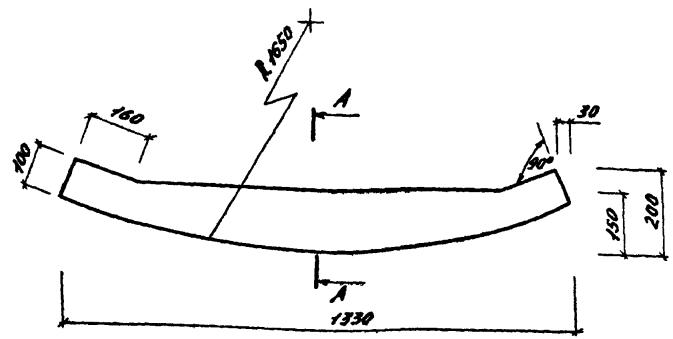

А-А
М 1:5

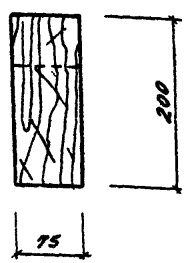

Н. контр.	Шурнюк		
Ст. инж.	Лисицына		
ГИП	Алексеева		
Гл. инж.	Железняк		
Рук. маст.	Овчинников		

330-018.85 16.00.04

Балка БД 4

Стадия	Масса	Масштаб
Р	10,0	1:10
Лист	Листов 1	

Брус 75×200 сосна, сорт 2 ГОСТ 8486-66

ЦНИИПградостроительства

Копировал: Формат А4

Альбом III

Т.П.п 330-018.85

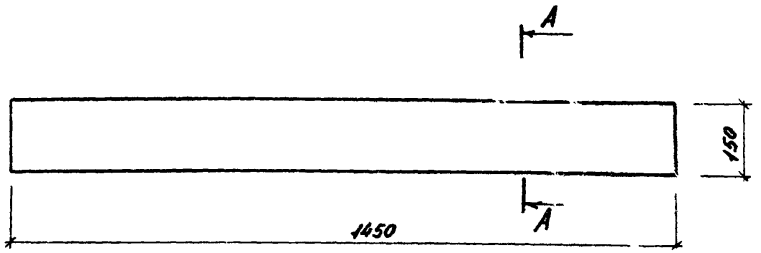

А - А
М 1:2

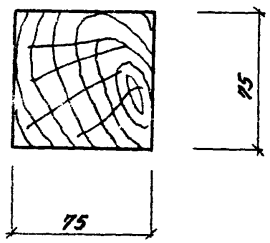

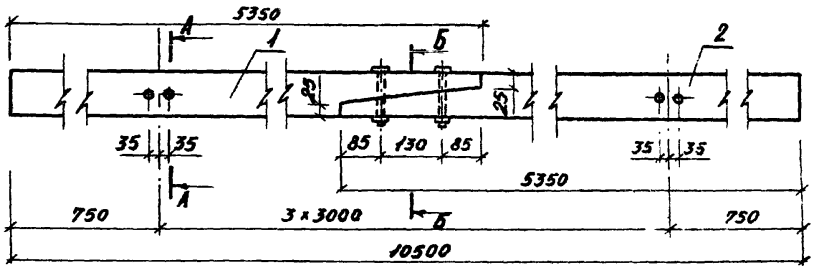

А - А

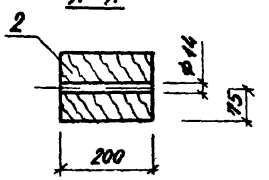

Б - Б

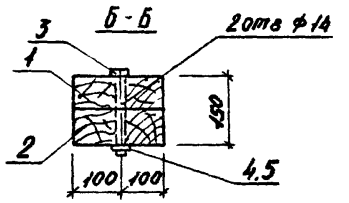

Формат	Зона	Поз.	Обозначение	Наименование	Кол.	Примеч.
				Детали		Масса ед. кг
				Брус 150×200 сосна сорт 2 / ГОСТ 8486-66		
Б4		1	330-018.85 27.20.01	l = 5350	1	80,25
Б4		2	27.20.02	l = 5350	1	80,25
				Стандартные изделия		
		3		Болт М12×220 ГОСТ 7798-70	1	
		4		Гайка М12 ГОСТ 5915-70	1	
		5		Шайба 12 ГОСТ 6958-73	1	

Н. контр.	Шурнюк		
Ст. инж.	Лисицына		
Гип.	Алексеева		
Гл. инж.	Железняк		
Рук. маст.	Овчинников		

330-018.85 16.00.05

Балка БД 5

Стадия	Масса	Масштаб
Р	4,1	1:10

Лист | Листов 1

Брус 75×75 сосна сорт 2 / ГОСТ 8486-66

ЦНИИПградостроительства

Копировал | Формат А4

Инв. № подл. | Подпись и дата | Взам. инв. №

Н. контр.	Шурнюк		
Ст. инж.	Лисицына		
Гип.	Алексеева		
Гл. инж.	Железняк		
Рук. маст.	Овчинников		

330-018.85 27.20.00

Балка ДБ4

Стадия	Масса	Масштаб
Р	160,5	1:10

Лист | Листов 1

ЦНИИПградостроительства

Копировал | Формат А4

20368-03

Инв. № подл. | Подпись и дата | Взам. инв. №

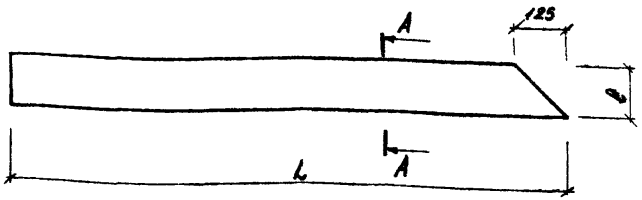

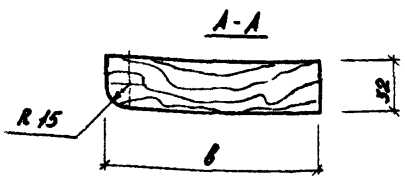

Обозначение	Марка	L,мм	в,мм	Масса ед. кг
330-018.85 16.00.06	А 1	2700	160	6,9
-01	А 12	2750	120	5,28

Инв. № подл.	Подпись и дата	Взам. инв. №

Н. контр.	Шурнюк		
Ст. инж.	Анисцына		
ГИП	Алексеева		
Гл. инж.	Железняк		
Рук. маст.	Овчинников		

330-018.85 16.00.06

Доска А 1, А 12

Стадия	Масса	Масштаб
Р	см. табл.	1:10
Лист	Листов 1	

Доски 32×120 сосна сорт 2 / ГОСТ 8486-65

ЦНИИПградостроительства

Копировал: Формат А4

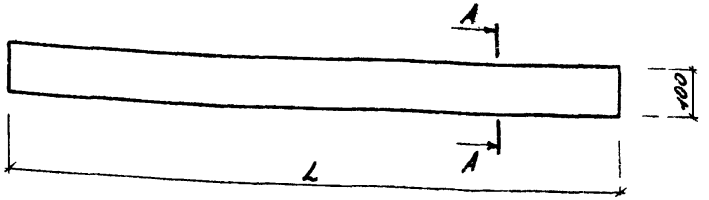

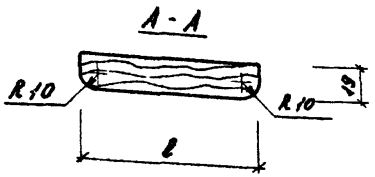

Обозначение	Марка	в	L	Масса ед. кг
330-018.85 16.00.11	А 15	100	3490	3,32
-0.1	А 16	100	2740	2,6
-02	А 17	80	2740	2,1
-03	А 19	80	3490	2,65

Инв. № подл.	Подпись и дата	Взам. инв. №

Н. контр.	Шурнюк		
Ст. инж.	Анисцына		
ГИП	Алексеева		
Гл. инж.	Железняк		
Рук. маст.	Овчинников		

330-018.85 16.00.11

Доска А 15, А 16, А 17

Стадия	Масса	Масштаб
Р	см. табл.	1:10
Лист	Листов 1	

Доска δ=19 сосна сорт 2 / ГОСТ 8486-66

ЦНИИПградостроительства

Копировал: Формат А4

20368-03

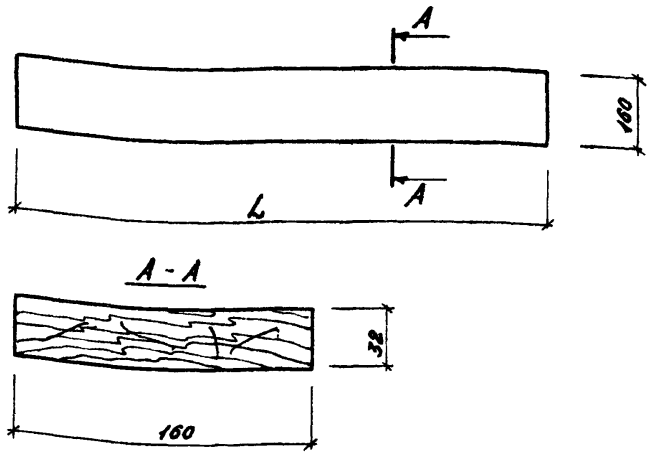

Обозначение	Марка	L, мм	Масса ед., кг
330-018.85 16.00.07	Д 2	2533	6,5
-01	Д 7	1917	4,9
-02	Д 10	2867	7,3
-03	Д 13	2617	6,7

Инв. № подл. | Подпись и дата | Взам. инв. №

Н. контр.	Шурнюк		
Ст. инж.	Лисицына		
ГИП	Алексеева		
Гл. инж.	Железняк		
Рук. маст.	Овчинников		

330-018.85 16.00.07

Доска Д2, Д7, Д10, Д13

Стадия	Масса	Масштаб
Р	см. табл.	1:10
Лист	Листов 1	

Доска 32×160 сосна сорт 2 ГОСТ 8486-66

ЦНИИПградостроительства

Копировал: Формат А4

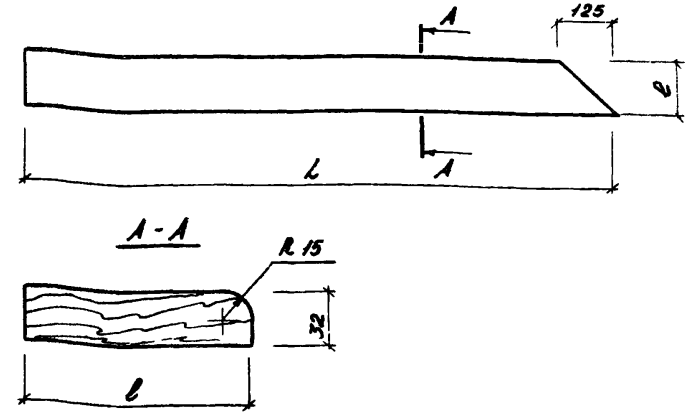

Обозначение	Марка	L, мм	ℓ, мм	Масса ед., кг
330-018.85 16.00.08	Д 3	2367	160	6,1
-01	Д 14	2480	120	4,8

Инв. № подл. | Подпись и дата | Взам. инв. №

Н. контр.	Шурнюк		
Ст. инж.	Лисицына		
ГИП	Алексеева		
Гл. инж.	Железняк		
Рук. маст.	Овчинников		

330-018.85 16.00.08

Доска Д3, Д14.

Стадия	Масса	Масштаб
Р	см. табл.	1:10
Лист	Листов 1	

Доска 32×120 сосна сорт 2 ГОСТ 8486-66

ЦНИИПградостроительства

Копировал: Формат А4

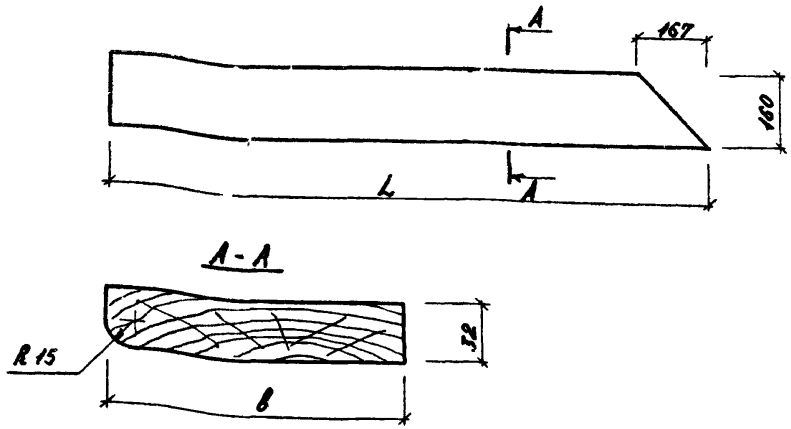

Обозначение	Марка	в,мм	L,мм	Масса ед.,кг
330-018.85 16.00.09	Д5	125	1600	3,2
-01	Д8	160	2250	5,8
-02	Д11	160	3200	8,2

Н.контр.	Шурнюк		
Ст.инж.	Лисицына		
ГИП.	Алексеева		
Гл.инж.	Железняк		
Рук.маст.	Овчинников		

330-018.85 16.00.09

Доска Д5, Д8, Д11

Стадия	Масса	Масштаб
Р	см. табл.	1:10
Лист	Листов 1	

Доска 32×160 сосна сорт 2 ГОСТ 8486-66

ЦНИИПградостроительства

Копировал: Формат А4

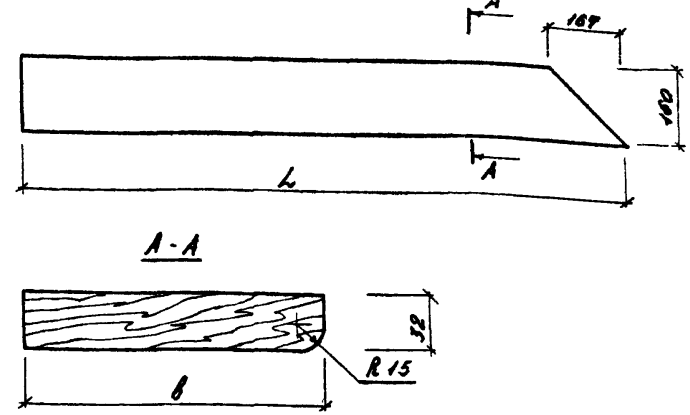

Обозначение	Марка	в,мм	L,мм	Масса ед.,кг
330-018.85 16.00.10	Д4	125	1475	3,0
-01	Д6	160	1917	4,9
-02	Д9	160	2867	7,34

Н.контр.	Шурнюк		
Ст.инж.	Лисицына		
ГИП.	Алексеева		
Гл.инж.	Железняк		
Рук.маст.	Овчинников		

330-018.85 16.00.10

Доска Д4, Д6, Д9

Стадия	Масса	Масштаб
Р	см. табл.	1:10
Лист	Листов 1	

Доска 32×160 сосна сорт 2 ГОСТ 8486-66

ЦНИИПградостроительства

Копировал: Формат А4

Альбом III

Т.пр.р. 330-018.85

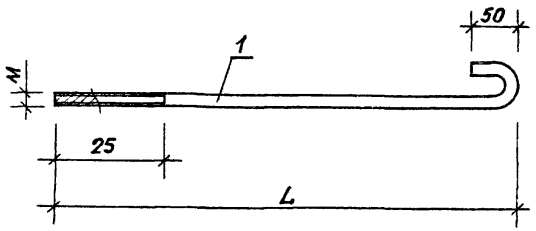

Обозначение	Марка	L мм	ф м	Масса ед. кг
330-018.85 20.00.01	А 2	200	6	0,06
-01	А 3	400	8	0,2

Взам.инв.№ | Подпись и дата | Инв.№ подл.

Н.контр.	Шурнюк		
Ст.инж.	Лисицына		
ГИП	Алексеева		
Гл.инж.	Железняк		
Рук.маст.	Овчинников		

330-018.85 20.00.01

Анкер А2

Стадия	Масса	Масштаб
Р	0.02	1:2
Лист	Листов 1	

ЦНИИПградостроительства

Копировал Ег

Формат А4

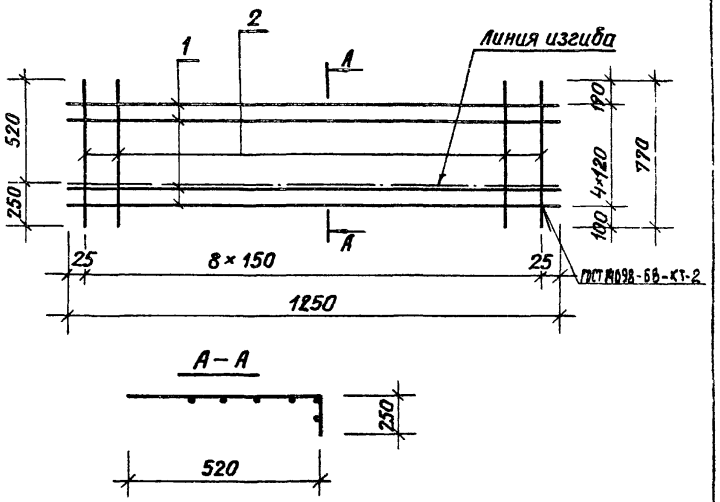

Формат	Зона	Поз.	Обозначение	Наименование	Кол	Примечание
				Детали		Масса ед., кг
Б4.		1	330-018.85 16.05.01	ф8А-III ГОСТ5781-82 ℓ=1250	5	0,6
Б4.		2	16.05.02	ф8А-III ГОСТ 5781-82 ℓ - 770	9	0,3

Взам.инв.№ | Подпись и дата | Инв.№ подл.

Н.контр.	Шурнюк		
Ст.инж.	Лисицына		
ГИП	Алексеева		
Гл.инж.	Железняк		
Рук.маст.	Овчинников		

330-018.85 16.01.00

Сетка арматурная С1

Стадия	Масса	Масштаб
Р	5.7	
Лист	Листов 1	

ЦНИИПградостроительства

Копировал Ег

Формат А4

20368-03

Альбом III

Т.пр.р. 330-018.85

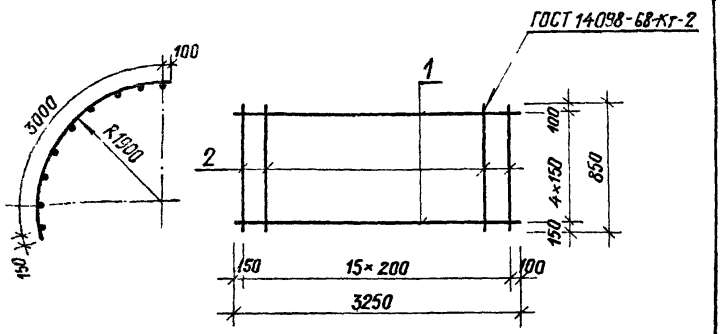

Формат	Зона	Поз.	Обозначение	Наименование	Кол.	Примечание
				Детали		Масса ед., кг
Б.4		1	330-018.85 20.01.01	ф4В-I ГОСТ 6727-80 ℓ=3250	5	0,32
Б.4		2	20.01.02	ф4В-I ГОСТ 6727-80 ℓ=850	16	0,085

Взам.инв.№

Подпись и дата

Инв.№ подл.

Н.контр.	Лисицына		
Ст.инж.	Шурнак		
Гап	Алексеева		
Гл.инж.	Железняк		
Рук.маст.	Овчинников		

330-018.85 22.01.00

Сетка арматурная С1

Стадия	Масса	Масштаб
Р	2,96	
Лист	Листов 1	

ЦНИИПградостроительства

Копировал Ел

Формат А4

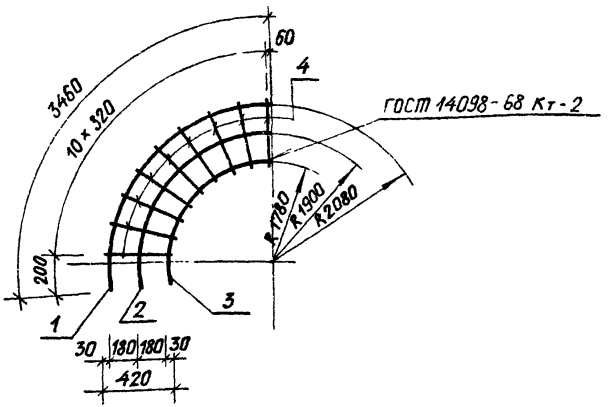

Формат	Зона	Поз.	Обозначение	Наименование	Кол.	Примечание
				Детали		Масса ед., кг
Б.4		1	330-018.85 20.02.01	ф4В-I ГОСТ 6727-80 ℓ=3460	1	0,35
Б.4		2	20.02.02	ф4В-I ГОСТ 6727-80 ℓ=3180	1	0,32
Б.4		3	20.02.03	ф4В-I ГОСТ 6727-80 ℓ=2990	1	0,30
Б.4		4	20.02.04	ф4В-I ГОСТ 6727-80 ℓ=420	11	0,042

Взам.инв.№

Подпись и дата

Инв.№ подл.

Н.контр.	Шурнак		
Ст.инж.	Лисицына		
Гап	Алексеева		
Гл.инж.	Железняк		
Рук.маст.	Овчинников		

330-018.85 22.02.00

Сетка арматурная С2

Стадия	Масса	Масштаб
Р	1,01	
Лист	Листов 1	

ЦНИИПградостроительства

Копировал Ел

Формат А4

20368-03

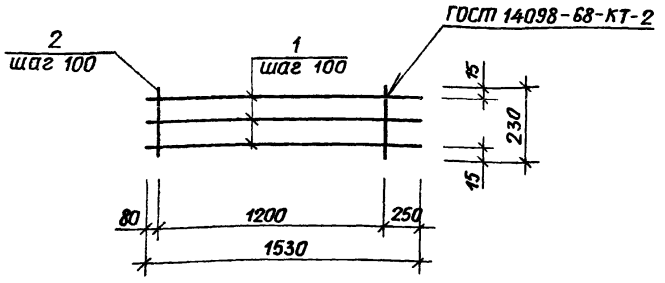

Формат	Зона	Поз.	Обозначение	Наименование	Кол.	Примеч.
				Детали		Масса ед., кг
				ФЗВ1 ГОСТ 6727-80		
Б4		1	330-018.85 23.01.01	ℓ = 1530	3	0.08
Б4		2	23.01.02	ℓ = 230	13	0.01

		330-018.85 23.01.00			
Н.контр.	Лисицына	Сетка арматурная С1	Стадия	Масса	Масштаб
Рук.гр.инж.	Ширнюк		Р	0.37	
Гип	Алексеева		Лист	Листов 1	
Гл.инж.	Железняк		ЦНИИПградостроительства		
Рук.маст.	Овчинников				

Копировал Ед. Формат А4

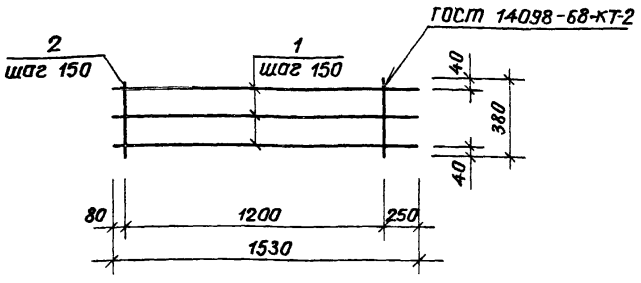

Формат	Зона	Поз.	Обозначение	Наименование	Кол.	Примеч.
				Детали		Масса ед., кг
				ФЗВ1 ГОСТ 6727-80		
Б4		1	330-018.85 23.02.01	ℓ = 1530	3	0.08
Б4		2	23.02.02	ℓ = 380	9	0.02

		330-018.85 23.02.00			
Н.контр.	Лисицына	Сетка арматурная С2	Стадия	Масса	Масштаб
Рук.гр.инж.	Ширнюк		П	0,42	
Гип	Алексеева		Лист	Листов 1	
Гл.инж.	Железняк		ЦНИИПградостроительства		
Рук.маст.	Овчинников				

Инв.№ подл. | Подпись и дата | Взам.инв.№

Копировал Ед. Формат А4

Альбом III

Т.пр.р. 330-018.85

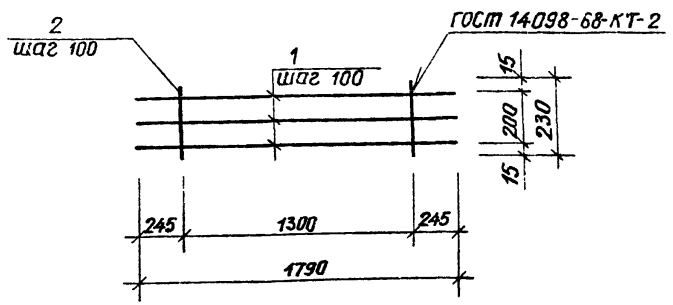

Формат	Зона	Поз.	Обозначение	Наименование	Кол.	Примечание
				Детали		Масса ед., кг
				ФЗ В1 ГОСТ 6727-80		
Б4		1	330-018.85 23.03.01	ℓ = 1790	3	0,09
Б4		2	23.03.02	ℓ = 230	14	0,01

Инв.№ подл. | Подпись и дата | Взамен инв.№

Н.контр.	Лисицына		
Рук.гр.инж.	Шурнюк		
Гип	Алексеева		
Гл.инж.	Железняк		
Рук.маст.	Овчинников		

330-018.85 23.03.00

Сетка арматурная С3

Стадия	Масса	Масштаб
Р	0,41	
Лист	Листов 1	

ЦНИИПградостроительства

Копировал

Формат А4

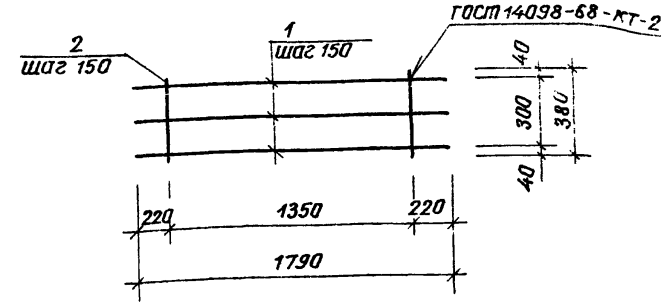

Формат	Зона	Поз.	Обозначение	Наименование	Кол.	Примечание
				Детали		Масса ед., кг
				ФЗ В1 ГОСТ 6727-80		
Б4		1	330-018.85 23.04.01	ℓ = 1790	3	0,09
Б4		2	23.04.02	ℓ = 380	10	0,02

Инв.№ подл. | Подпись и дата | Взамен инв.№

Н.контр.	Лисицына		
Рук.гр.инж.	Шурнюк		
Гип	Алексеева		
Гл.инж.	Железняк		
Рук.маст.	Овчинников		

330-018.85 23.04.00

Сетка арматурная С4

Стадия	Масса	Масштаб
Р	0,47	
Лист	Листов 1	

ЦНИИПградостроительств

Копировал

Формат А4

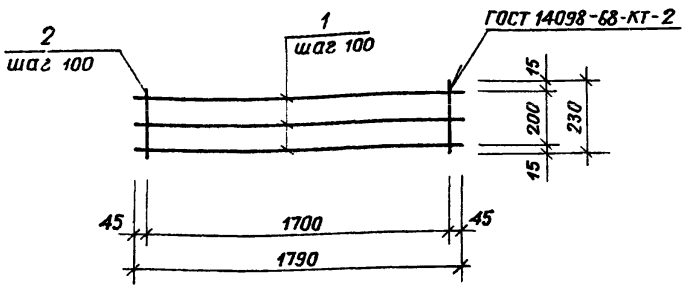

формат	зона	поз.	Обозначение	Наименование	Кол.	Примечание
				Детали		Масса ед., кг
				ф3В1 ГОСТ 6727-80		
Б4		1	330-018.85 23.05.01	ℓ = 1790	3	0,09
Б4		2	23.05.02	ℓ = 230	18	0,01

Т.п.р. 330-018.85 Альбом III

Инв. № подл. | Подпись и дата | Взамен инв. №

Н.контр.	Лисицына		
Рук.гр.инж.	Шурнюк		
Гип	Алексеева		
Гл.инж.	Железняк		
Рук.маст.	Овчинников		

330-018.85 23.05.00

Сетка арматурная С5

Стадия	Масса	Масштаб
р	0,45	

Лист | Листов 1

ЦНИИПградастроительства

Копировал Ел

Формат А4

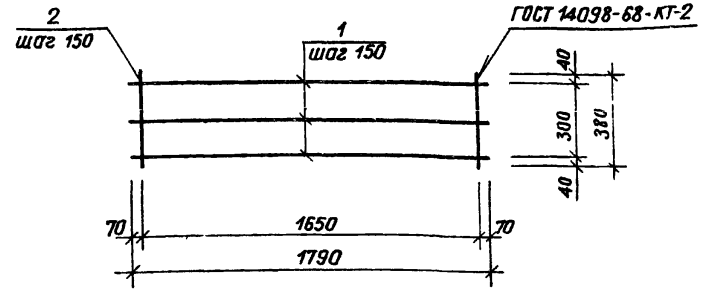

формат	зона	поз.	Обозначение	Наименование	Кол.	Примечание
				Детали		Масса ед., кг
				ф3В1 ГОСТ 6727-80		
Б4		1	330-018.85 23.06.01	ℓ = 1790	3	0,09
Б4		2	23.06.02	ℓ = 280	12	0,02

Инв. № подл. | Подпись и дата | Взамен инв. №

Н.контр.	Лисицына		
Рук.гр.инж.	Шурнюк		
Гип	Алексеева		
Гл.инж.	Железняк		
Рук.маст.	Овчинников		

330-018.85 23.06.00

Сетка арматурная С6

Стадия	Масса	Масштаб
р.	0,51	

Лист | Листов 1

ЦНИИПградастроительства

Копировал Ел 20368-03

Формат А4

Альбом III

Т.п.р. 330-018.85

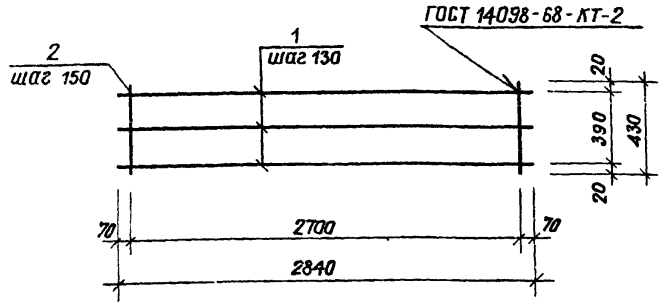

Формат	Зона	Поз.	Обозначение	Наименование	Кол.	Примечание
				Детали		Масса ед., кг
				ф3 В1 ГОСТ 6727-80		
Б4			330-018.85 29.08.01	ℓ = 2840	3	0,16
Б4			29.08.02	ℓ = 430	19	0,02

Инв. № подл. | Подпись и дата | Взамен инв. №

Н.контр.	Лисицына		
Рук.группы	Шурнюк		
ГИП	Алексеева		
Гл.инж.	Железняк		
Рук.маст.	Овчинников		

330-018.85 23.08.00

Сетка арматурная С8

Стадия	Масса	Масштаб
Р	0,86	
Лист	Листов 1	

ЦНИИПградостроительства

Копировал

Формат А4

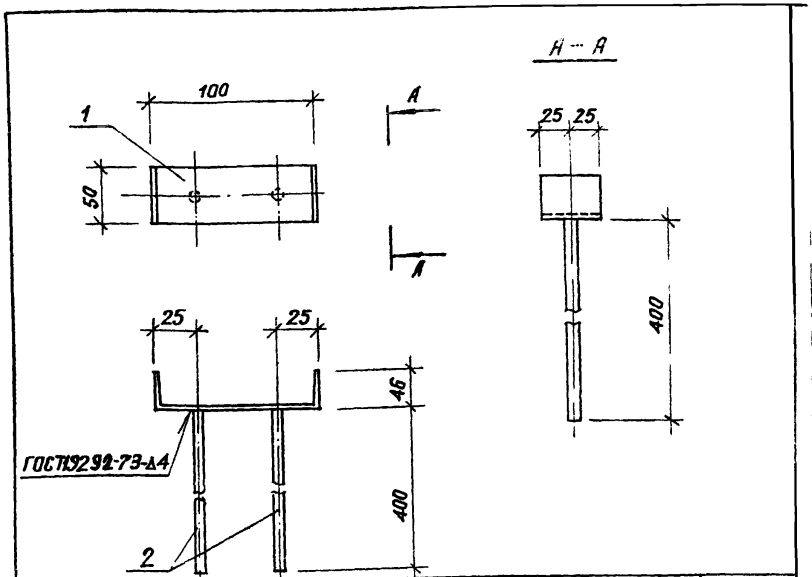

Формат	Зона	Поз.	Обозначение	Наименование	Кол.	Примечание
				Детали		Масса ед., кг
Б4		1	330-018.85 25.10.01	швеллер 10 ГОСТ 8240-72 Ст.3 ГОСТ 535-79, в-50	1	0,43
Б4		2	25.10.02	ф10 AIII ГОСТ 5781-82 ℓ = 400	2	0,25

Инв. № подл. | Подпись и дата | Взамен инв. №

Н.контр.	Лисицына		
Рук.группы	Шурнюк		
ГИП	Алексеева		
Гл.инж.	Железняк		
Рук.маст.	Овчинников		

330-018.85 25.10.00

Деталь М1

Стадия	Масса	Масштаб
Р	0,93	
Лист	Листов 1	

ЦНИИПградостроительства

Копировал

20368-03

Формат А4

Т.п.р. 330-018.85 Альбом III

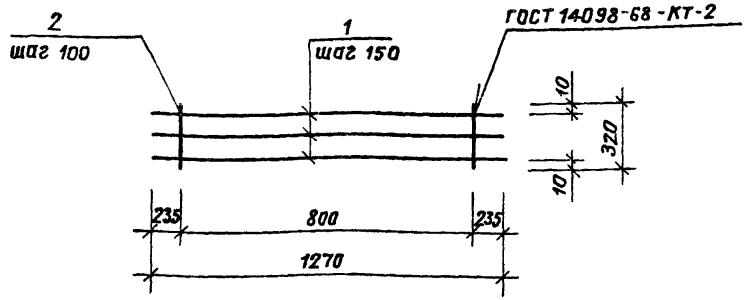

Формат	Зона	Поз.	Обозначение	Наименование	Кол.	Примечание
				Детали		Масса ед., кг
				ф3 В1 ГОСТ 6727-80		
Б4		1	330-018.85 23.09.01	ℓ = 1270	3	0,07
Б4		2	23.09.02	ℓ = 320	9	0,02

		330-018.85	23.09.00
Н.контр.	Лисицына	Сетка арматурная С9	Стадия: Р; Масса: 0,39; Масштаб:
Рук.гр.	Шурпяк		Лист; Листов 1
Гип	Алексеева		ЦНИИПградостроительства
Гл.инж.	Железняк		
Рук.маст.	Обчинников		

Инв.№ подл. | Подпись и дата | Взам.инв.№

Копировал Ел Формат А4

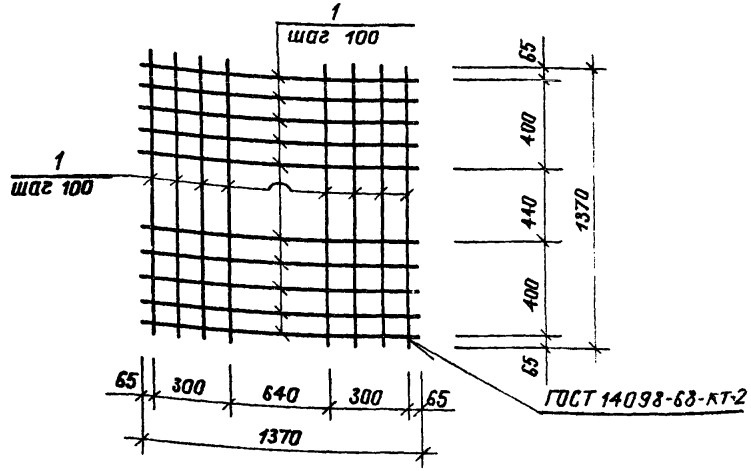

Формат	Зона	Поз.	Обозначение	Наименование	Кол.	Примечание
				Детали		Масса ед., кг
				ф3 В1 ГОСТ 6727-80		
Б4		1	330-018.85 23.10.01	ℓ = 1370	18	0,07

		330-018.85	23.10.00
Н.контр.	Лисицына	Сетка арматурная С10	Стадия: Р; Масса: 1,26; Масштаб:
Рук.гр.	Шурпяк		Лист; Листов 1
Гип	Алексеева		ЦНИИПградостроительства
Гл.инж.	Железняк		
Рук.маст.	Обчинников		

Инв.№ подл. | Подпись и дата | Взам.инв.№

Копировал Ел Формат А4

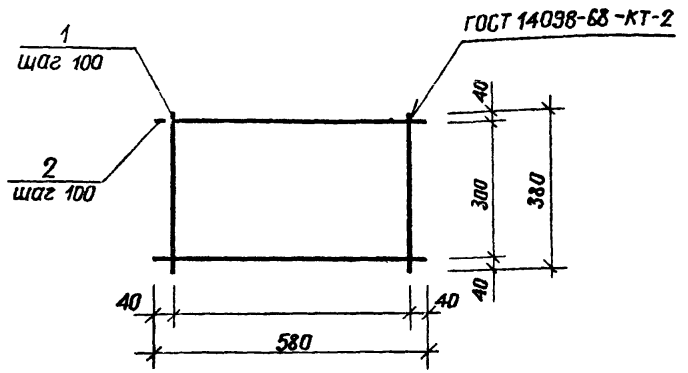

Формат	Зона	Поз.	Обозначение	Наименование	Кол.	Примечание
						Масса ед., кг
				Детали		
				⌀3 В1 ГОСТ 6727-80		
Б4		1	330-018.85 23.12.01	ℓ = 580	4	0,03
Б4		2	23.12.02	ℓ = 380	6	0,02

		330-018.85	23.12.00		
Н.контр.	Лисицына	Сетка арматурная С11	Стадия	Масса	Масштаб
Рук.гр.инж.	Шурнюк		Р	0,24	
Гип	Алексеева		Лист	Листов 1	
Гл. инж.	Железняк		ЦНИИПградостроительства		
Рук.маст.	Обчинников				

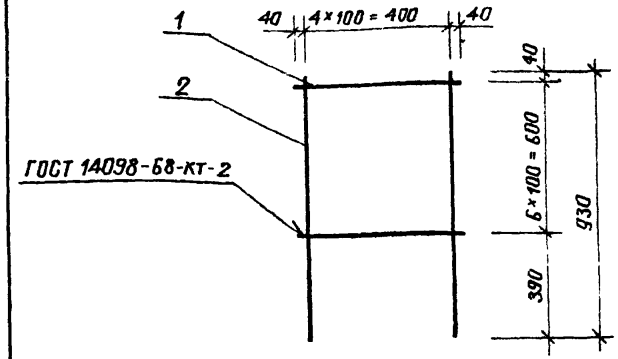

Формат	Зона	Поз.	Обозначение	Наименование	Кол.	Примечание
						Масса ед., кг
				Детали		
				⌀5 В1 ГОСТ 6727-80		
Б4		1	330-018.85 18.01.01	ℓ = 480	7	0,074
Б4		2	18.01.02	ℓ = 930	5	0,14

		330-018.85	18.01.00		
Н.контр.	Лисицына	Сетка арматурная С1	Стадия	Масса	Масштаб
Рук.гр.инж.	Шурнюк		Р	1,24	
Гип	Алексеева		Лист	Листов 1	
Гл. инж.	Железняк		ЦНИИПградостроительства		
Рук.маст.	Обчинников				

Инв.№ подл. | Подпись и дата | Взам.инв.№

Копировал Ел 20368-03 Формат А4

Альбом III

Т.п.р. 330-018.85

Формат	Зона	Поз.	Обозначение	Наименование	Кол.	Примечание
				Документация		
А3			330-018.85 00.00.00 ТТ	Технические требования		
А4			24.10.00 СБ	Сборочный чертеж		
				Детали		Масса ед.,кг
Б.Ч.		1	24.00.01	ф4 В1 ГОСТ 6727-80		
				ℓ = 5010	1	0,59
Б.Ч.		2	24.00.02	ℓ = 4750	1	0,47
Б.Ч.		3	24.00.03	ℓ = 230	46	0,023

Инв.№ подл. | Подпись и дата | Взамен инв.№

Н.контр.	Шурнак		
Ст.инж.	Лисицына		
Гип	Алексеева		
Гл.инж.	Железняк		
Рук.маст.	Овчинников		

330-018.85 24.10.00

Сетка арматурная С1

Стадия	Лист	Листов
Р		1

ЦНИИПградостроительства

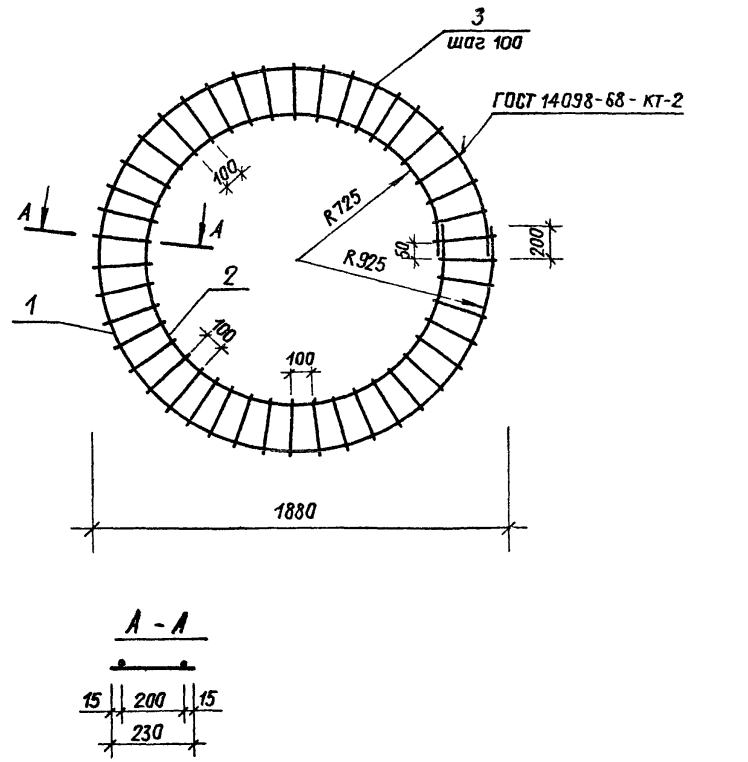

Инв.№ подл. | Подпись и дата | Взамен инв.№

Н.контр.	Шурнак		
Ст.инж.	Лисицына		
Гип	Алексеева		
Гл.инж.	Железняк		
Рук.маст.	Овчинников		

330-018.85 24.10.00 СБ

Сетка арматурная С1. Сборочный чертеж.

Стадия	Масса	Масштаб
Р	2,12	
Лист	Листов 1	

ЦНИИПградостроительства

Копировал

Формат А4

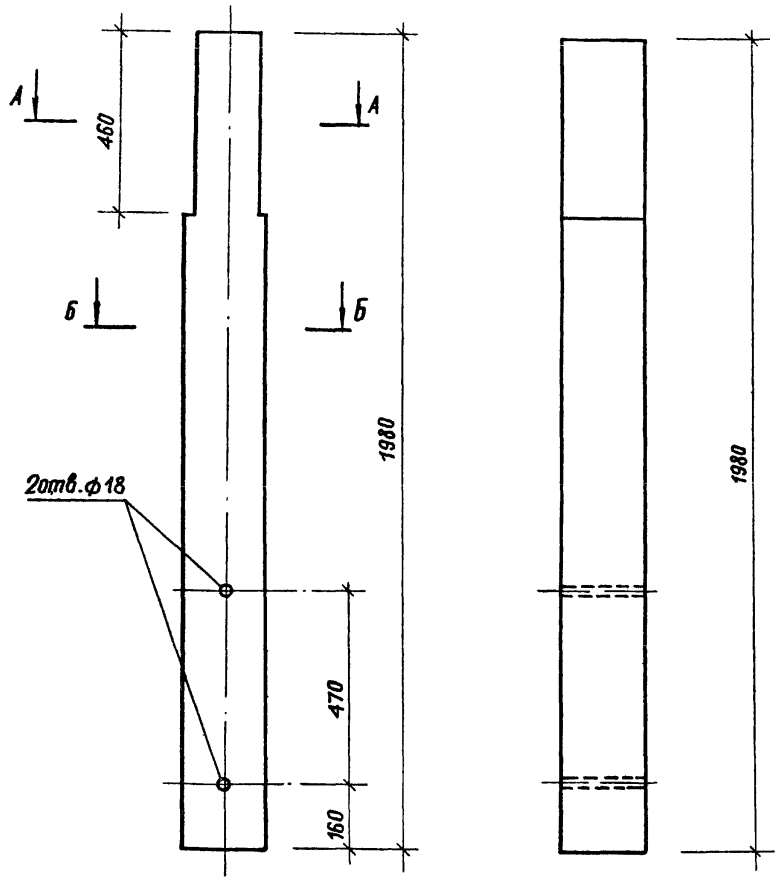

А – А
М1:5

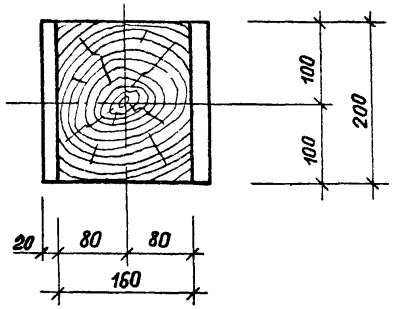

Б – Б
М1:5

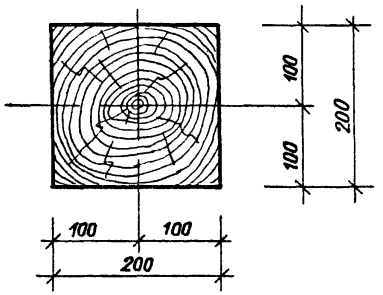

Н.контр	Лисицына		
Рук.гр.инж.	Шурпак		
Гип	Алексеева		
Гл. инж.	Железняк		
Рук.маст.	Овчинников		

330-018.85 25.00.01

Стойка ДС1

Стадия	Масса	Масштаб
Р	38,0	1:10

Лист | Листов 1

Брус 200×200 сосна сорт 2 / ГОСТ 8486-66

ЦНИИПградостроительства

Копировал

Формат А3

20368-03

Инв.№ подл. | Подпись и дата | Взамен инв.№

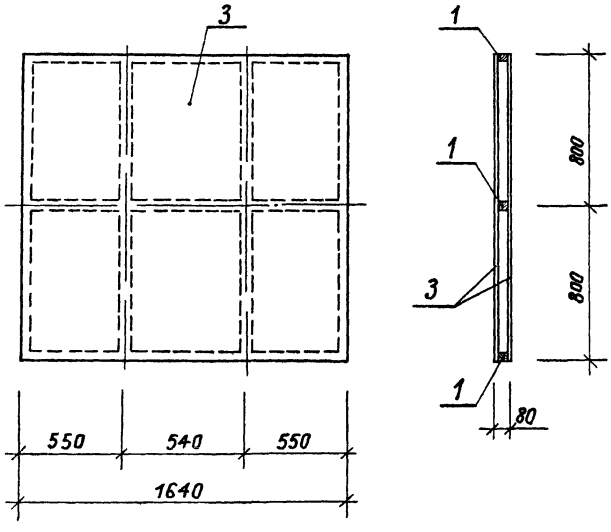

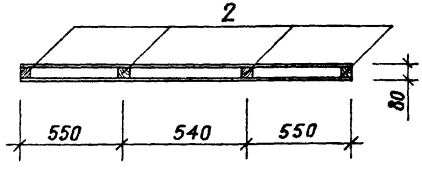

Формат	Зона	Поз.	Обозначение	Наименование	Кол.	Примечание
				Документация		
А3			330-018.85 00.00.00.ТТ	Технические требования		
				Детали		
А4		1	25.20.01	Брусок	3	
А4		2	25.20.02	то же	4	
				Материалы		
		3	25.20.03	Фанера ФСФ δ=4 мм		
				ГОСТ 5.1494-72		0,021 м^3
				Стандартные изделия		
				Гвозди 1,6×50		
				ГОСТ 4028-63		3 кг

Н.контр.	Лисицына	
Рук.группы	Щурнюк	
ГИП	Алексеева	
Гл.инж.	Жлезняк	
Рук.маст.	Обчинников	

330-018.85 25.20.00

Щит ЩД1

Стадия	Масса	Масштаб
Р	44,05	1:20
Лист	Листов 1	

ЦНИИПградостроительства

Копировал

Формат А3

Инв.№ подл. | Подпись и дата | Взам.инв.№

Альбом III

Т.п р 330-018.85

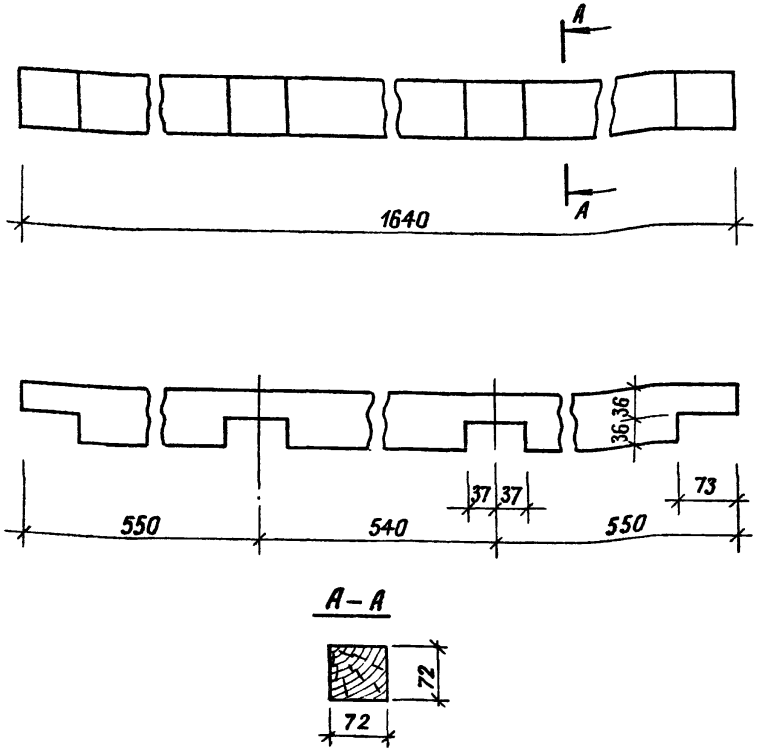

Н.контр.	Лисицына			330-018.85 25.20.01			
Рук.гр.инж.	Шурнюк			Позиция 1	Стадия	Масса	Масштаб
Гип	Алексеева				р	4,25	1:5
Гл.инж.	Железняк				Лист	Листов 1	
Рук.маст.	Овчинников			брусок 75×75 сосна, сорт 2 / ГОСТ 9685-61	ЦНИИПградостроительства		

Инв.№ подл. | Подпись и дата | Взамен инв.№

Копировал Ем | Формат А4

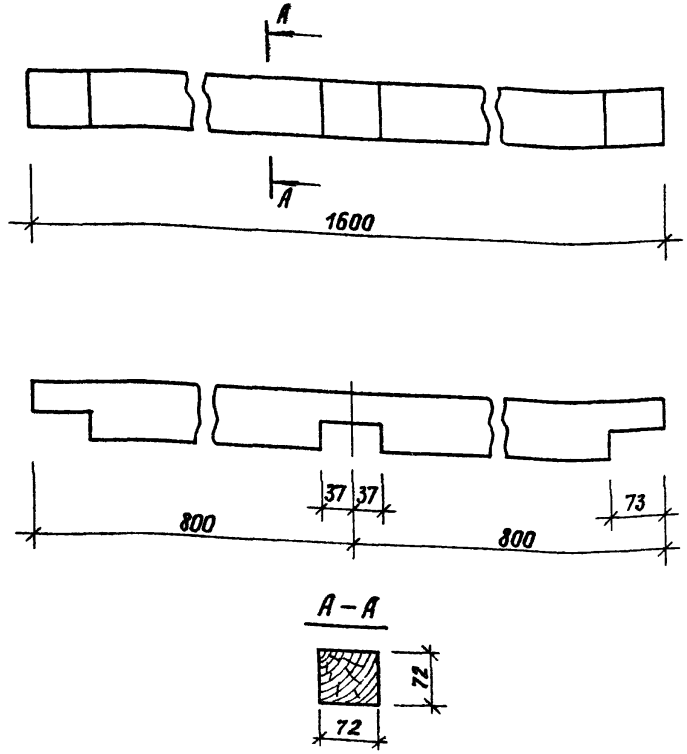

Н.контр.	Лисицына			330-018.85 25.20.02			
Рук.гр.инж.	Шурнюк			Позиция 2	Стадия	Лист	Масштаб
Гип	Алексеева				р	4,15	1:5
Гл.инж.	Железняк				Лист	Листов 1	
Рук.маст.	Овчинников			брусок 75×75 сосна, сорт 2 / ГОСТ 9685-61	ЦНИИПградостроительства		

Инв.№ подл. | Подпись и дата | Взамен инв.№

Копировал Ем | Формат А4

20368-03

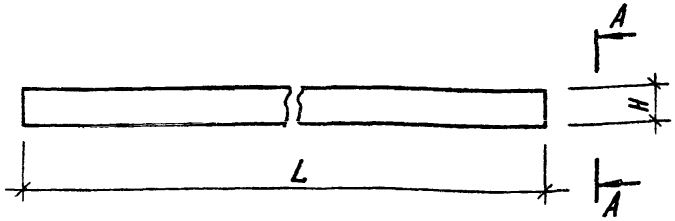

А – А

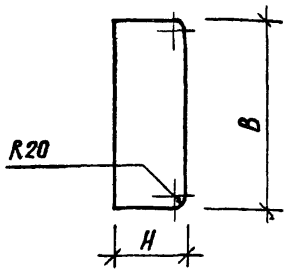

Обозначение	Поз.	Размеры, мм			Масса, кг
		L	B	H	
330.018.85 25.00.08	6	500	100	20	0,50
25.00.12	10	2100	90	32	3.00

330-018.85 25.00.08

Позиция 6,10

Стадия: Р | Масса: см. табл. | Масштаб: 1:2

Лист | Листов 1

Доска сосна, сорт 2 / ГОСТ 8486-66

ЦНИИПградостроительства

Н.контр.	Лисицына	
Рук.гр.инж.	Шурпюк	
Гип	Алексеева	
Гл.инж.	Железняк	
Рук.маст.	Обчинников	

Инв.№ подл. | Подпись и дата | Взамен инв.№

Копировал Ег Формат А4

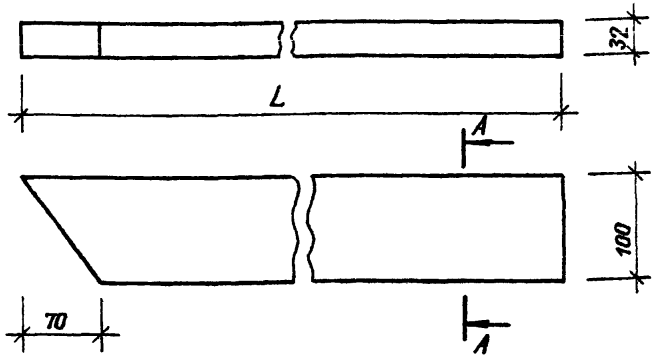

А – А

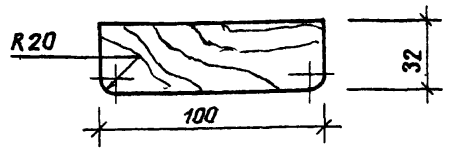

Обозначение	Поз. мм	L мм	Масса кг
330.018.85 25.00.09	7	1820	3,00
25.00.10	8	1890	3,02
25.00.11	9	1960	3,13

330-018.85 25.00.09

Позиция 7,8,9

Стадия: Р | Масса: см. табл. | Масштаб: 1:2

Лист | Листов 1

Доска 32×100 сосна, сорт 2 / ГОСТ 8486-66

ЦНИИПградостроительства

Н.контр.	Лисицына	
Рук.гр.инж.	Шурпюк	
Гип	Алексеева	
Гл.инж.	Железняк	
Рук.маст.	Обчинников	

Инв.№ подл. | Подпись и дата | Взамен инв.№

Копировал Ег Формат А4

ДС1 изображена
ДС2 зеркальное отражение

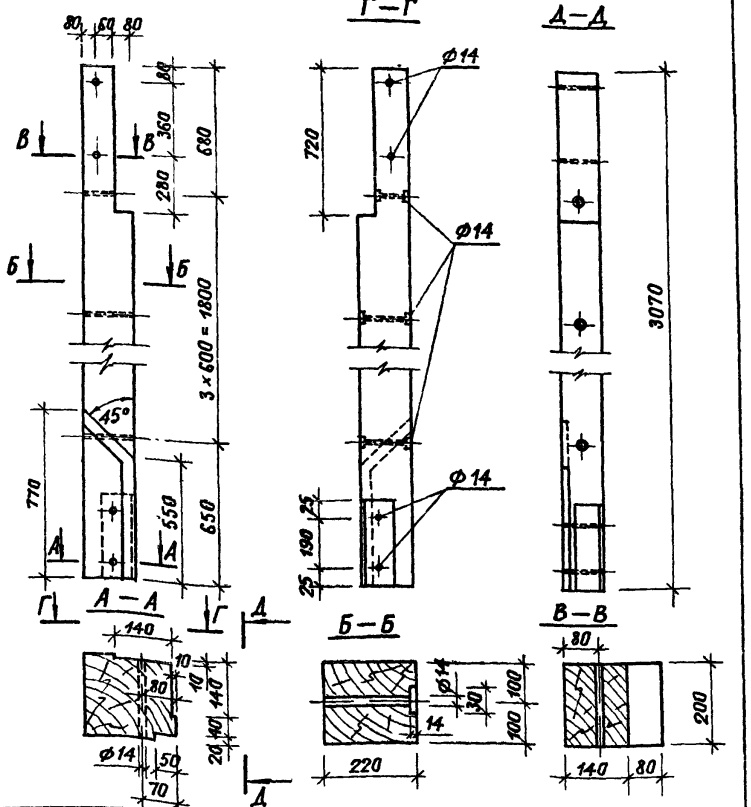

Альбом III
Т.п.р. 330-018.85

Инв.№ подл.	Подпись и дата	Взамен инв.№

Н.контр.	Шурнюк	
Ст.инж.	Лисицына	
Гип	Алексеева	
Гл.инж.	Железняк	
Рук.маст.	Обчинников	

330-018.85 26.00.02

Стойка ДС1, ДС2

Стадия	Масса	Масштаб
Р.	68,7	1:10
Лист	Листов 1	

Брус 200×220 сосна, сорт 2 / ГОСТ 8486-66

ЦНИИПградостроительства

Копировал

Формат А4

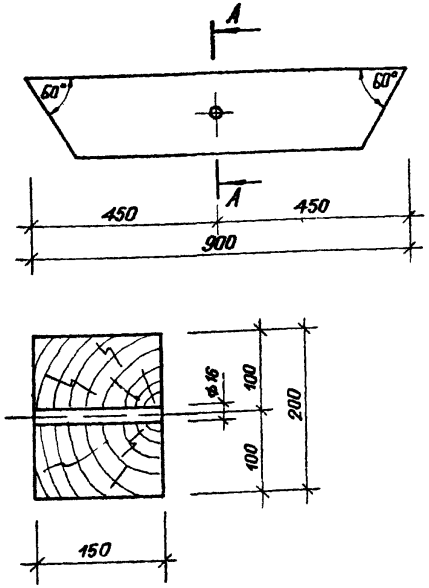

Инв.№ подл.	Подпись и дата	Взамен инв.№

Н.контр.	Шурнюк	
Ст.инж.	Лисицына	
Гип	Алексеева	
Гл.инж.	Железняк	
Рук.маст.	Обчинников	

330-018.85 26.00.03

Балка ДБ1

Стадия	Масса	Масштаб
Р.	13,5	1:10
Лист	Листов 1	

Брус 150×200 сосна, сорт 2 / ГОСТ 9685-61

ЦНИИПградостроительства

Копировал

Формат А4

20368-03

Т.пр.д. 330-018.85 Альбом III

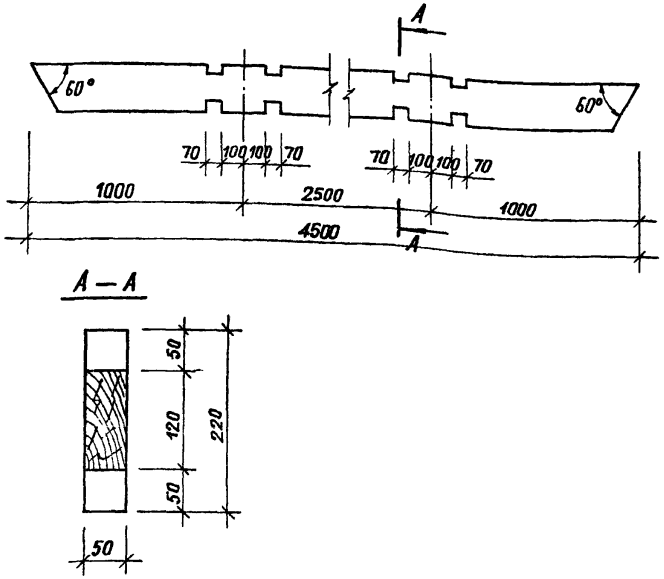

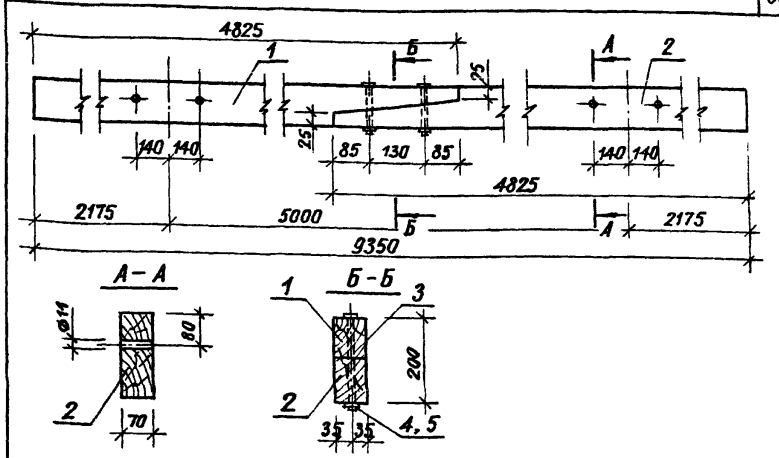

Формат	Зона	Поз.	Обозначение	Наименование	Кол.	Примечание
				Детали		Масса ед.кг
				Доска 70×200 сосна, сорт 2 ГОСТ 8486-66		
Б.Ч		1	330-018.85 26.20.01	ℓ = 4825	1	33,8
Б.Ч		2	26.20.02	ℓ = 4825	1	33,8
				Стандартные изделия		
		3		Болт М12×220 ГОСТ 7798-70	1	
		4		Гайка М12 ГОСТ 5915-70	1	
		5		Шайба 12 ГОСТ 6958-78	1	

Инв.№ подл. | Подпись и дата | Взам.инв.№

Н.контр.	Шурнюк	
Ст.инж.	Лисицына	
Гип	Алексеева	
Гл.инж.	Железняк	
Рук.маст.	Овчинников	

330-018.85 26.00.04

Балка ДБ2

Стадия	Масса	Масштаб
Р	24,8	1:20
Лист	Листов 1	

Брус 50×220 сосна, сорт 2 ГОСТ 8486-66

ЦНИИПградостроительства

Инв.№ подл. | Подпись и дата | Взам.инв.№

Н.контр.	Шурнюк	
Ст.инж.	Лисицына	
Гип	Алексеева	
Гл.инж.	Железняк	
Рук.маст.	Овчинников	

330-018.85 26.20.00

Балка ДБ3

Стадия	Масса	Масштаб
Р	67,6	1:10
Лист	Листов 1	

ЦНИИПградостроительства

Кронировал 58-

Формат А4

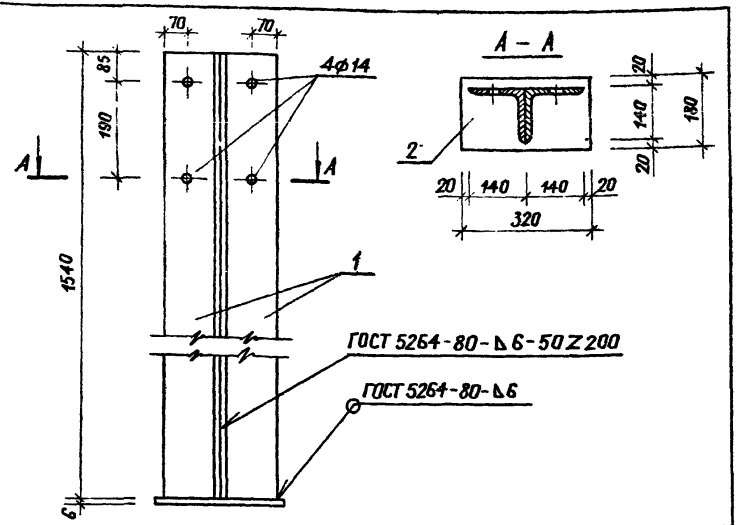

Формат	Зона	Поз.	Обозначение	Наименование	Кол.	Примечание
				Детали		масса ед. кг
Б.Ч.		1	330-018.85 26.10.01	уголок Б140×140×10 ГОСТ 8509-72 / СТ3 ГОСТ 535-79 ℓ=1540	2	33,1
Б.Ч.		2	26.10.02	полоса 6×180 ГОСТ 103-76 / СТ3сп ГОСТ 535-79 ℓ=320	1	2,7

Н.контр.	Шурнюк		
Ст.инж.	Лисицына		
Гип	Алексеева		
Гл.инж.	Железняк		
Рук.маст.	Овчинников		

330-018.85 26.10.00

Стойка ММ1

Стадия	Масса	Масштаб
Р	68,9	1:10

Лист | Листов 1

ЦНИИПградостроительства

Копировал Ем

Формат А4

Т.п.р. 330-018.85 А Адам III

Взамен инв.№ | Подпись и дата | Инв.№ подл.

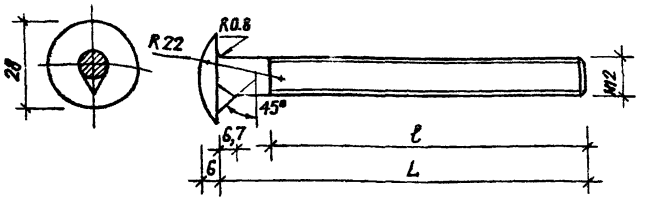

Марка	Обозначение	$L_{мм}$	$\ell_{мм}$	Масса ед.,кг
М1	330-018.85 26.00.01	450	200	0,22
М2	-01	360	160	0,18

Н.контр.	Шурнюк		
Ст.инж.	Лисицына		
Гип	Алексеева		
Гл.инж.	Железняк		
Рук.маст.	Овчинников		

330-018.85 26.00.01

Болт специальный М1, М2

Стадия	Масса	Масштаб
Р.	см. табл.	1:2

Лист | Листов 1

Болт М12

ЦНИИПградостроительства

Копировал Ем 20368-03

Формат А4

Взамен инв.№ | Подпись и дата | Инв.№ подл.

Т.п.р. 330-018.85 Альбом III

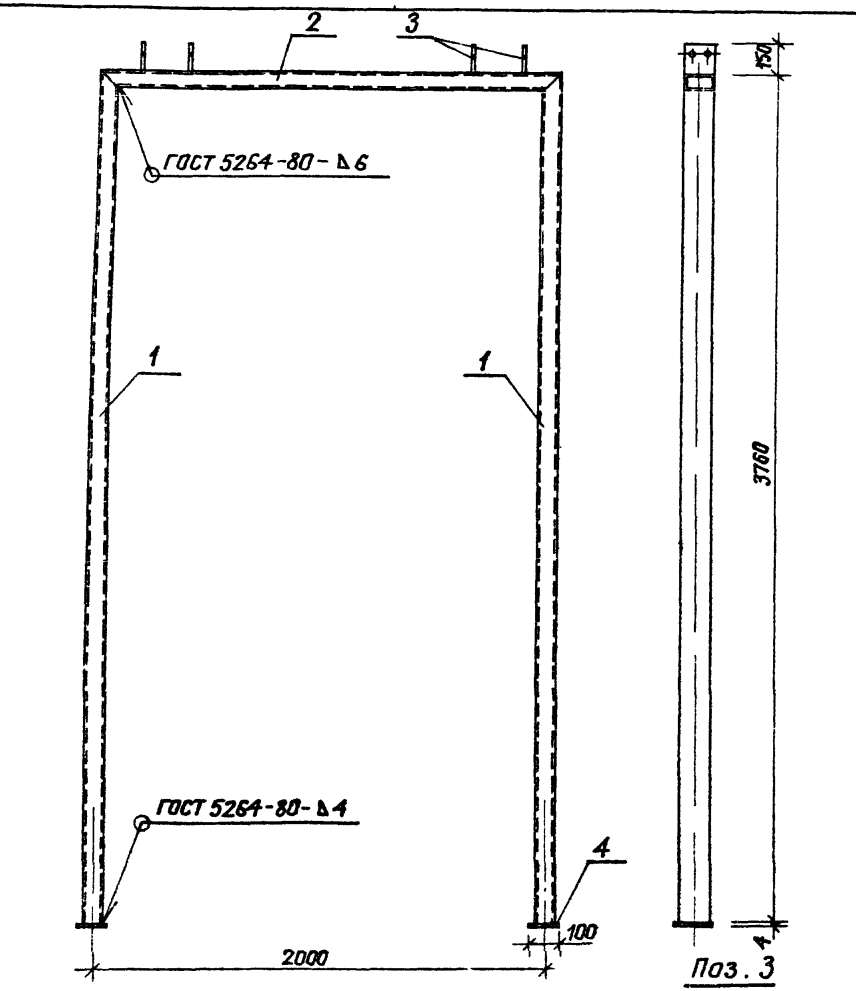

Формат	Зона	поз.	Обозначение	Наименование	Кол.	Примечание
				Документация		
А3			330-018.85 ОО.ОО.ООТТ	Технические требования		
				Детали		Масса ед., кг
Б.Ч.		1	27.10.01	труба 120×80×5 ГОСТ 8645-68		
				ℓ=3760	2	56,1
Б.Ч.		2	27.10.02	труба 120×80×5 ГОСТ 8645-68		
				ℓ=2080	1	31,0
Б.Ч.		3	27.10.03	полоса 4×150 ГОСТ 103-76 / Ст3 ГОСТ 535-79 ℓ=120	4	0,57
Б.Ч.		4	27.10.04	полоса 4×100 ГОСТ 103-76 / Ст3 ГОСТ 535-79 ℓ=140	2	0,44

Н.контр.	Шурпюк		
Ст.инж.	Лисицына		
Гип	Алексеева		
Гл.инж.	Железняк		
Рук.маст.	Овчинников		

330-018.85 27.10.00

Рама Рм 1

Стадия	Масса	Масштаб
Р.	146,4	1:20
Лист	Листов 2	

ЦНИИПградостроительства

Копировал

Формат А3

20368-03

Инв.№ подл. | Подпись и дата | Взам.инв.№

Т.П.р. 330-018.85 Альбом III

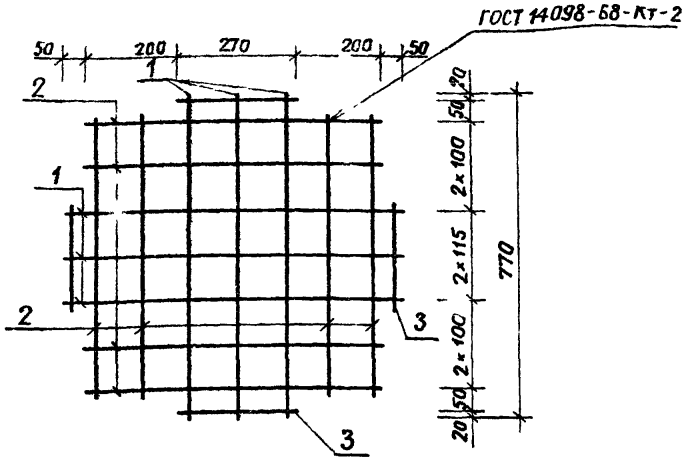

Формат	Зона	Поз.	Обозначение	Наименование	Кол.	Примечание
				Документация		
А3			330-018.85 ОО. ОО.ОО ТТ	Технические требования		
				Детали		Масса ед., кг
				ф 8 А-III ГОСТ 5781-82		
Б4		1	29.11.01	ℓ = 770	6	0,30
Б4		2	29.11.02	ℓ = 670	8	0,27
Б4		3	29.11.03	ℓ = 270	4	0,18

Взамен инв.№ | Подпись и дата | Инв.№ подл.

			330-018.85 29.11.00	
Н.контр.	Шурнюк		Сетка арматурная С1	Стадия: Р; Масса: 4,7; Масштаб:
Ст.инж.	Лисицына			Лист; Листов 1
Гип	Алексеева			ЦНИИПградостроительства
Гл.инж.	Железняк			
Рук.маст.	Овчинников			

Копировал | Формат А4

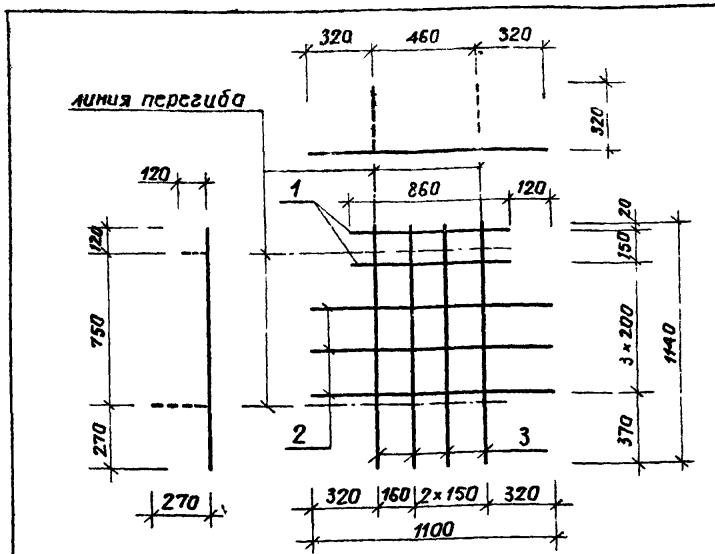

Формат	Зона	Поз.	Обозначение	Наименование	Кол.	Примечание
				Документация		
А3			330-018.85 ОО. ОО. ОО ТТ	Технические требования		
				Детали		Масса ед., кг
				ф 6 А III. ГОСТ 5781-82		
Б4		1	29.12.01	ℓ = 460	2	0,1
Б4		2	29.12.02	ℓ = 1100	3	0,25
Б4		3	29.12.03	ℓ = 1140	4	0,26

Взамен инв.№ | Подпись и дата | Инв.№ подл.

			330 018.85 29.12.00	
Н.контр.	Шурнюк		Сетка арматурная С2	Стадия: Р; Масса: 2,0; Масштаб:
Ст.инж.	Лисицына			Лист; Листов 1
Гип	Алексеева			ЦНИИПградостроительство
Гл.инж.	Железняк			
Рук.маст.	Овчинников			

Копировал | 20368-03 | Формат А4

Т.п.р. 330-018.85 Альбом III

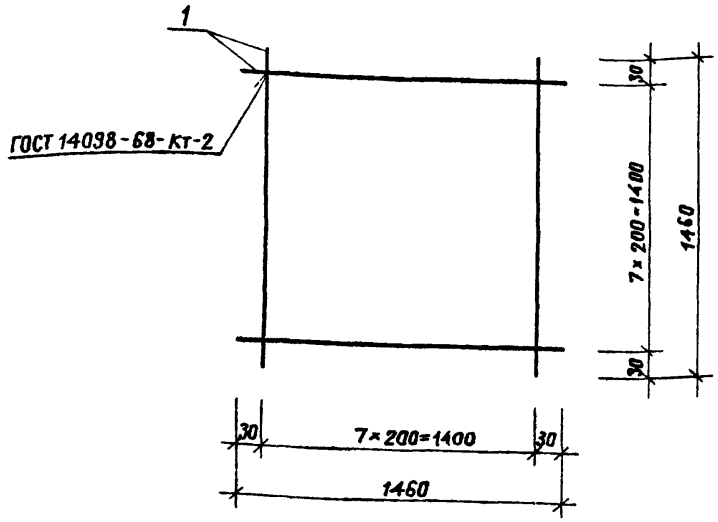

Формат	Зона	Поз.	Обозначение	Наименование	Кол.	Примечание
				Детали		Масса ед., кг
Б4		1	330-018.85 29.13.01	ф 6А III ГОСТ 5781-82 ℓ=1460	16	0,32

Н.контр.	Шурпюк	
Ст.инж.	Лисицына	
Гип	Алексеева	
Гл.инж.	Железняк	
Рук.маст.	Овчинников	

330-018.85 29.13.00

Сетка арматурная С3

Стадия	Масса	Масштаб
Р	5,2	
Лист	Листов 1	

ЦНИИПградостроительства

Копировал

Формат А4

Инв.№ подл. | Подпись и дата | Взам.инв.№

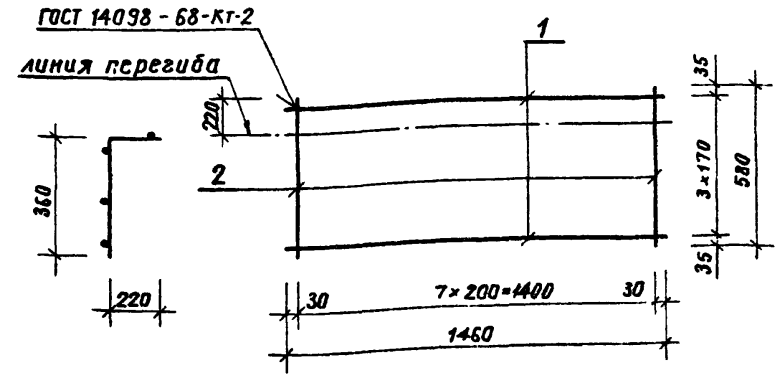

Формат	Зона	Поз.	Обозначение	Наименование	Кол.	Примечание
				Детали		Масса ед., кг
Б4		1	330-018.85 29.14.01	ф 6А III ГОСТ 5781-82 ℓ=1460	4	0,32
Б4		2	29.14.02	ф 6А III ГОСТ 5781-82 ℓ=580	8	0,13

Н.контр.	Шурпюк	
Ст.инж.	Лисицына	
Гип	Алексеева	
Гл.инж.	Железняк	
Рук.маст.	Овчинников	

330 018 85 29.14.00

Сетка арматурная С4

Стадия	Масса	Масшт
Р	2,4	
Лист	Листов 1	

ЦНИИПградостроительс

Копировал

Формат А4

Инв.№ подл. | Подпись и дата | Взам.инв.№

Т.пр.ф. 330-018.85

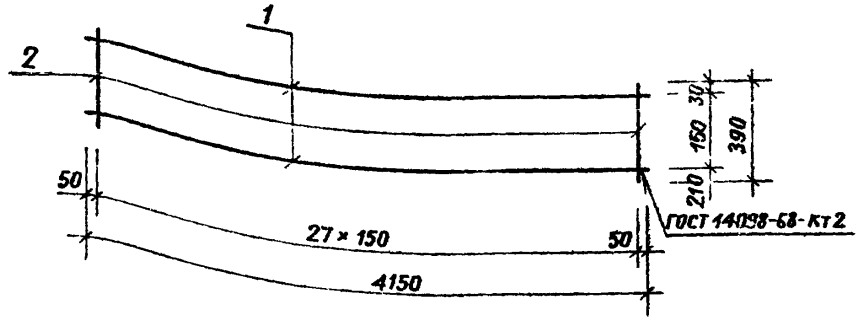

Формат	Зона	Поз.	Обозначение	Наименование	Кол.	Примечание
				Детали		Масса ед., кг
Б4		1	330-018.85 30.10.01	ф5 В1 ГОСТ 6727-80 ℓ=4260	2	0.7
Б4		2	30.10.02	ф5 В1 ГОСТ 6727-80 ℓ=390	28	0,06

			330-018.85 30.10.00		
Н.контр.	Шурнюк		Сетка арматурная С1	Стадия: Р; Масса: 3,14; Масштаб:	
Ст.инж.	Лисицына			Лист; Листов 1	
Гип	Алексеева			ЦНИИПградостроительства	
Гл.инж.	Железняк				
Рук.маст.	Овчинников				

Копировал

Формат А4

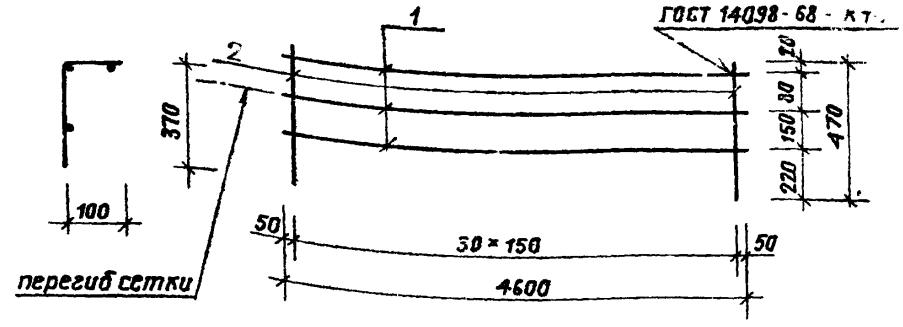

Формат	Зона	Поз.	Обозначение	Наименование	Кол.	Примечание
				Детали		Масса ед., кг
Б4		1	30.20.01	ф5 В1 ГОСТ 6727-80 ℓ=4710	3	0,73
Б4		2	30.20.02	ф5 В1 ГОСТ 6727-80 ℓ=470	31	0,07

			30.20.00		
Н.контр.	Шурнюк		Сетка арматурная С2	Стадия: Р; Масса: 4,9; Масштаб:	
Ст.инж.	Лисицына			Лист; Листов 1	
Гип	Алексеева			ЦНИИПградостроительства	
Гл.инж.	Железняк				
Рук.маст.	Овчинников				

Копировал

Формат А4

Инв.№ подл. | Подпись и дата | Взамен инв.№

20368-04

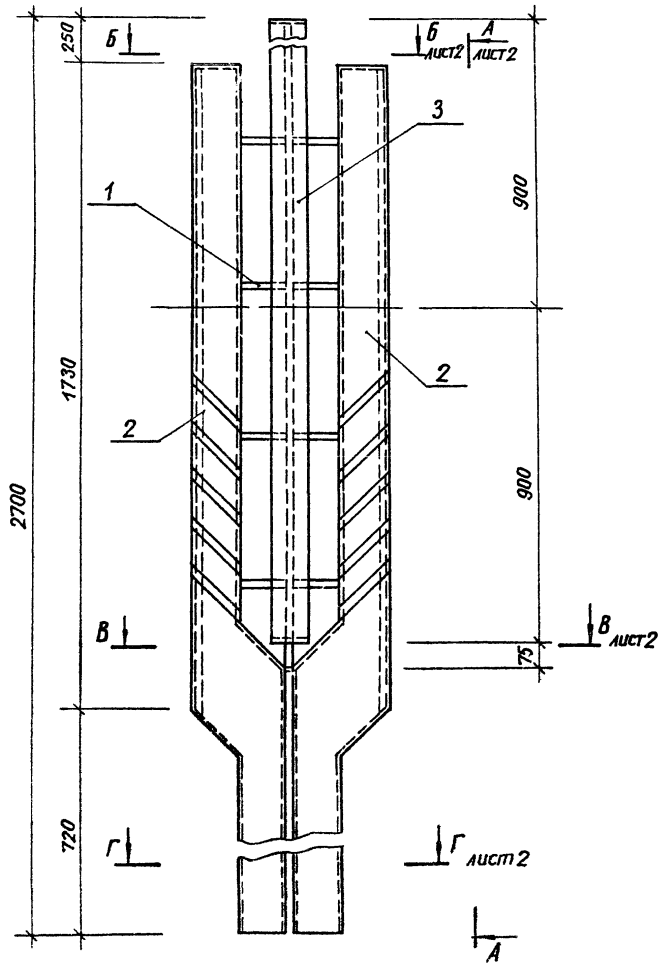

формат	зона	поз.	Обозначение	Наименование	Кол.	Примечание
				Документация		
А3			330-018.85 00.00.00 ТТ	Технические требования		
				Сборочные единицы		
				Деталь соединительная:		
А4		1	32.10.00	СД 1	1	
А4		2	32.11.00	СД 2	2	
				Детали		
А4		3	32.00.01	Кольцо М1	1	

Н.контр.	Лисицына		
Рук.гр.инж.	Шурнюк		
Гип	Алексеева		
Гл.инж.	Жвлезняк		
Рук.маст.	Овчинников		

330-018.85 32.00.00

Каркас КМ2

Стадия	Масса	Масштаб
Р	146,0	1:10

Лист 1 Листов 2

ЦНИИПградостроительства

Копировал 20368-03 Формат А3

Т.п.р. 330-018.85 Альбом III

Инв.№ | Подпись и дата | Взамен инв.№

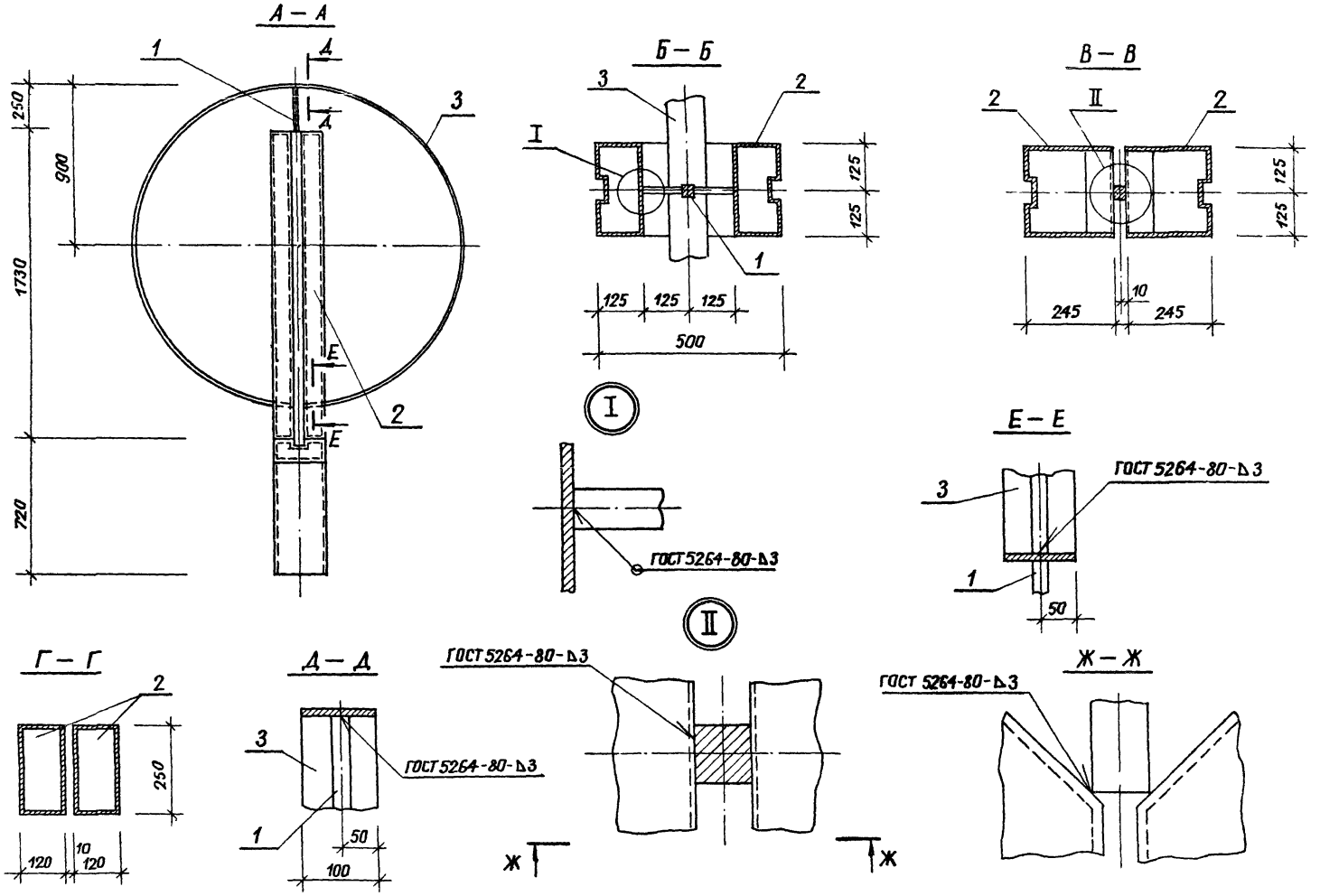

Т.п.р. 330-018.85 Альбом III

Инв.№ подл.	Подпись и дата	Взамен инв.№

330-018.85	32.00.00	Лист 2

Копировал Ест 20368-03 Формат А3

Т.п.р. 330-018.85 Альбом III

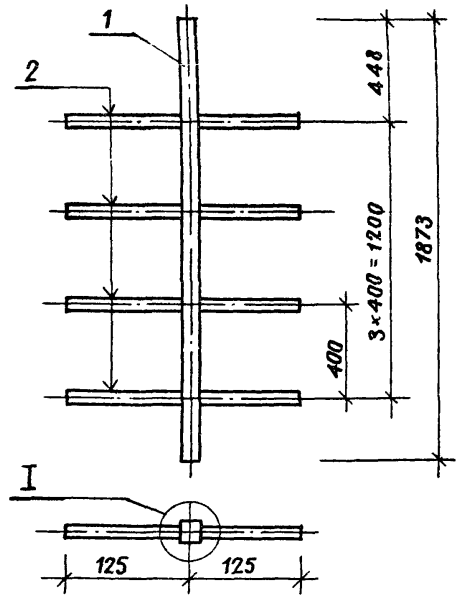

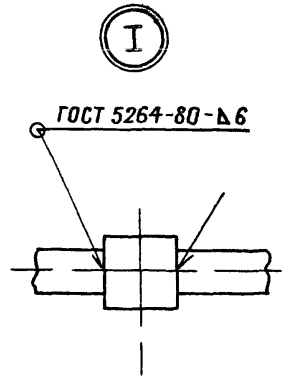

Формат	Зона	Поз.	Обозначение	Наименование	Кол.	Примечание
				Детали		Масса ед., кг
Б.Ч.		1	330-018.85 32.10.01	квадрат В16 ГОСТ 2591-71 / Ст.3 ГОСТ 535-79, ℓ=1873	1	3,6
Б.Ч.		2	32.10.02	ф10AI ГОСТ 5781-82 ℓ=117	8	0,74

Н.контр.	Лисицына		
Рук.гр.инж.	Шурнюк		
Гип	Алексеева		
Гл.инж.	Железняк		
Рук.маст.	Овчинников		

330-018.85 32.10.00

Деталь соединительная СД1

Стадия	Масса	Масштаб
Р	9,52	1:10
Лист	Листов 1	

ЦНИИПградостроительства

Копировал Ел Формат А4

Инв.№ подл. | Подпись и дата | Взамен инв.№

Развертка

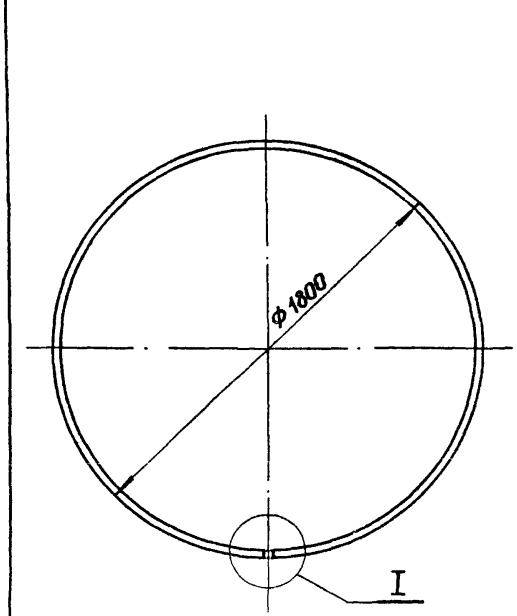

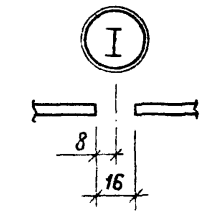

Н.контр.	Лисицына		
Рук.гр.инж.	Шурнюк		
Гип	Алексеева		
Гл.инж.	Железняк		
Рук.маст.	Овчинников		

330-018.85 32.00.01

Кольца М1

Стадия	Масса	Масштаб
Р	11,1	1:20
Лист	Листов 1	

Лист 52,5 ГОСТ 19903-74 / Ст 3 ГОСТ 16523-70

ЦНИИПградостроительства

Копировал Ел Формат А4

20368-03

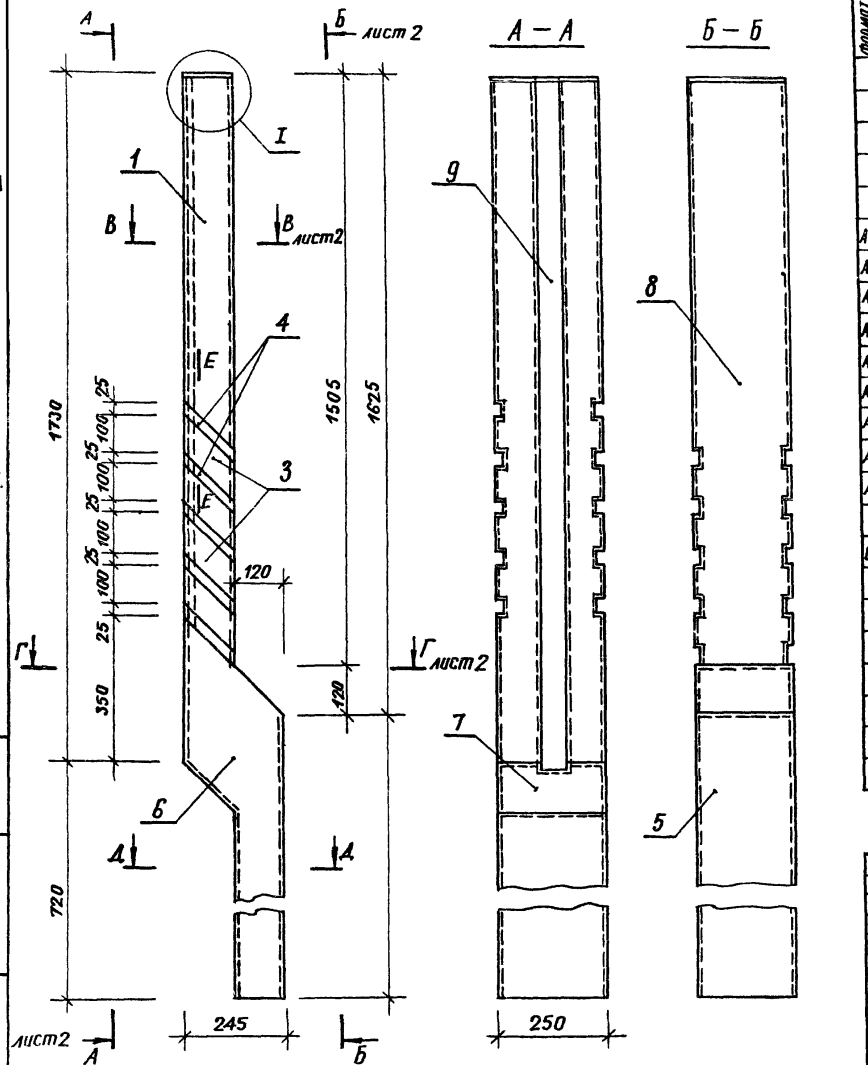

Альбом III

Т.п.р. 330-018.85

Инв.№ подл. | Подпись и дата | Взамен инв.№

Формат	Зона	Поз.	Обозначение	Наименование	Кол.	Примечание
				Детали		
А4		1	330-018.85 32.11.01	лист	2	
А4		2	32.11.02	то же	1	
А4		3	32.11.03	"	8	
А4		4	32.11.04	"	10	
А4		5	32.11.05	"	1	
А4		6	32.11.06	"	2	
А3		7	32.11.07	"	1	
А4		8	32.11.08	"	1	
А4		9	32.11.09	"	1	
Бч		10	32.11.10	лист 2,5×27,5 ГОСТ 19903-74 / Ст.3 ГОСТ 18523-70		см. лист 2
				ℓ = 177	10	

Н.контр.	Лисицына	
Рук.гр.	Шурпюк	
Гип	Алексеева	
Гл.инж.	Железняк	
Рук.маст.	Овчинников	

330-018.85 32.11.00

Деталь соединительная СД.2

Стадия	Масса	Масштаб
Р	52,9	1:10
Лист 1	Листов 2	

ЦНИИПградостроительства

Копировал

Формат А4

20368-03

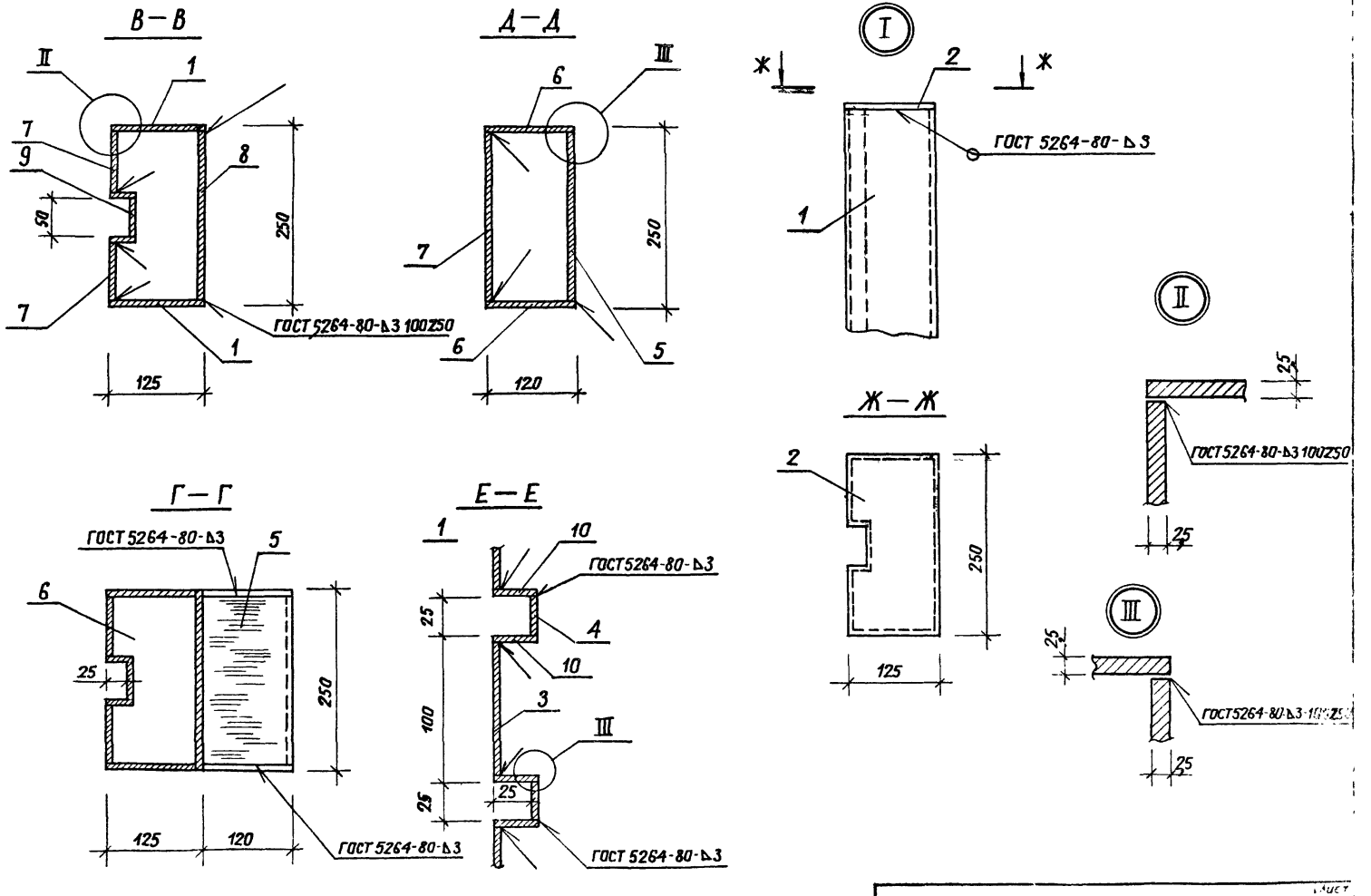

Копировал Формат А3
20368-03

Т.п.р. 330-018.85 Альбом III

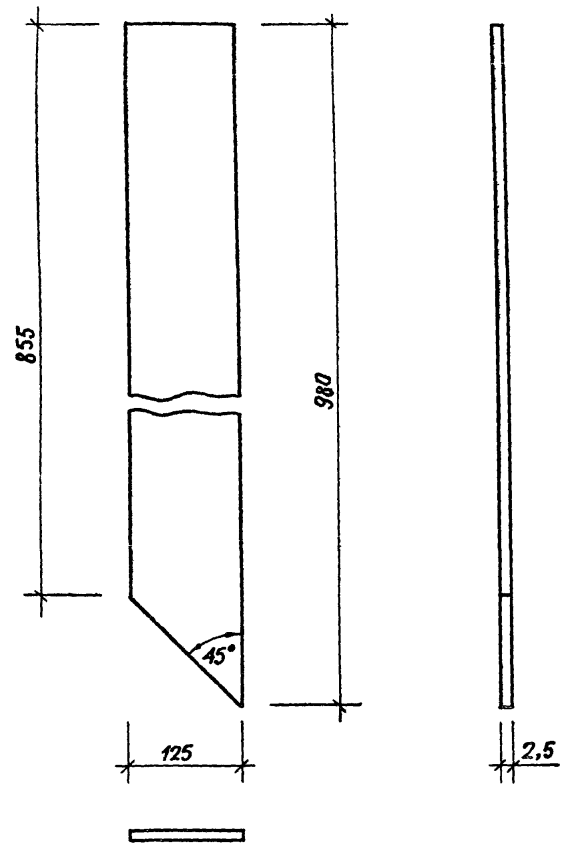

Н.контр.	Лисицына		330-018.85 32.11.01		
Рук.гр.инж.	Шурнак		Позиция 1	Стадия: Р	Масса: 2,41	Масштаб: 1:5
Гип	Алексеева			Лист	Листов 1
Гл.инж.	Железняк		лист Б 2,5 ГОСТ 19903-74 / ГОСТ 16523-70	ЦНИИПградостроительства	
Рук.маст.	Обчинников				

Копировал

Формат А4

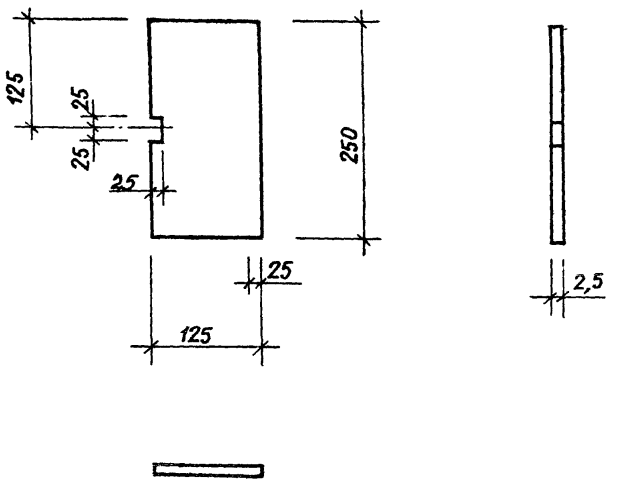

Н.контр.	Лисицына		330-018.85 32.11.02		
Рук.гр.инж.	Шурнак		Позиция 2	Стадия: Р	Масса: 0,63	Масштаб: 1:1
Гип	Алексеева			Листов	Листов 1
Гл.инж.	Железняк		лист Б 2,5 ГОСТ 19903-74 / ГОСТ 16523-70	ЦНИИПградостроительства	
Рук.маст.	Обчинников				

Копировал

Формат А4

20368-03

Т.п.р. 330-018.85 Альбом III

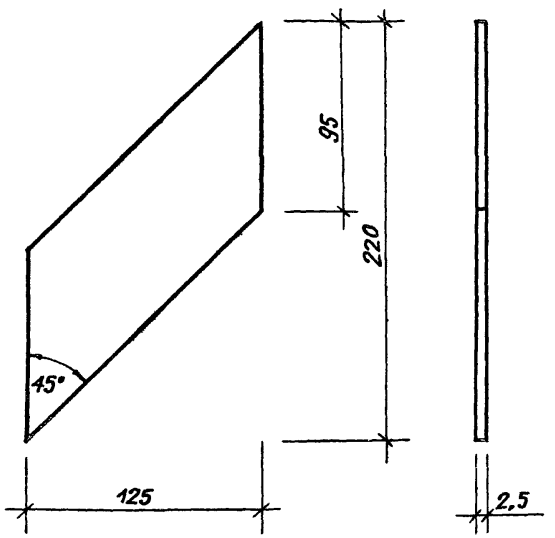

Инв.№ подл.	Подпись и дата	Взамен инв.№	

				330-018.85	32.11.03	
				Позиция 3	Стадия: Р	Масса: 0.54
					Масштаб: 1:2,5	
					Лист	Листов 1
Н.контр.	Лисицына			полоса 2,5×125 ГОСТ 19903-74 / Ст. 3 ГОСТ 16523-70	ЦНИИПградостроительства	
Рук.гр.инж.	Шурпяк					
Гип	Алексеева					
Гл.инж.	Железняк					
Рук.маст.	Овчинников					

Копировал

Формат А4

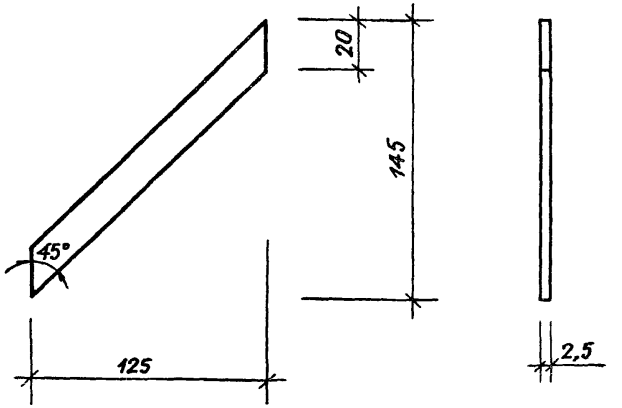

Инв.№ подл.	Подпись и дата	Взамен инв.№	

				330-018.85	32.11.04	
				Позиция 4	Стадия: Р	Масса: 0,36
					Масштаб: 1:2,5	
					Лист	Листов 1
Н.контр.	Лисицына			полоса 2,5×25 ГОСТ 19903-74 / Ст. 3 ГОСТ 16523-70	ЦНИИПградостроительства	
Рук.гр.инж.	Шурпяк					
Гип	Алексеева					
Гл.инж.	Железняк					
Рук.маст.	Овчинников					

Копировал

Формат А4

Т.п.р. 330-018.85 Альбом III

Развертка

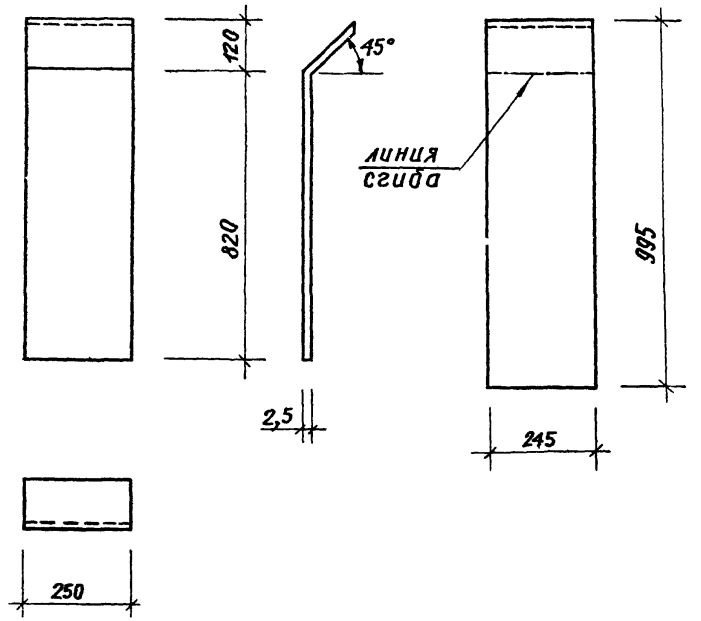

330-018.85 32.11.05			
Позиция 5	Стадия	Масса	Масштаб
	Р	4,85	1:10
	Лист	Листов 1	
Лист 2,5×245 19903-74 / Ст 3 ГОСТ 16523-70	ЦНИИПградостроительства		
Н.контр. Лисицына; Рук.гр.инж. Шурнюк; Гип Алексеева; Гл.инж. Железняк; Рук.маст. Овчинников			

Инв.№ подл. | Подпись и дата | Взам.инв.№

Копировал Ел Формат А4

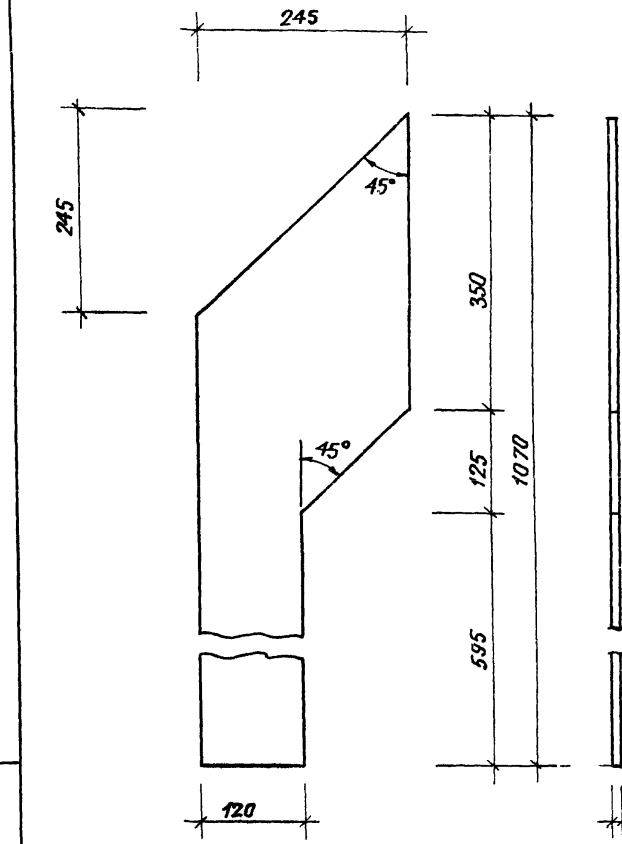

330-018.85 32.11.06			
Позиция 6	Стадия	Масса	Масштаб
	Р	5,42	1:5
	Лист	Листов 1	
Лист 2,5×245 ГОСТ 19903-74 / Ст. 3 ГОСТ 16523-70	ЦНИИПградостроительства		
Н.контр. Лисицына; Рук.грин. Шурнюк; Гип Алексеева; Гл.инж. Железняк; Рук.маст. Овчинников			

Инв.№ подл. | Подпись и дата | Взам.инв.№

Копировал Ел Формат А4

Т.п.р. 330-018.85 Альбом III

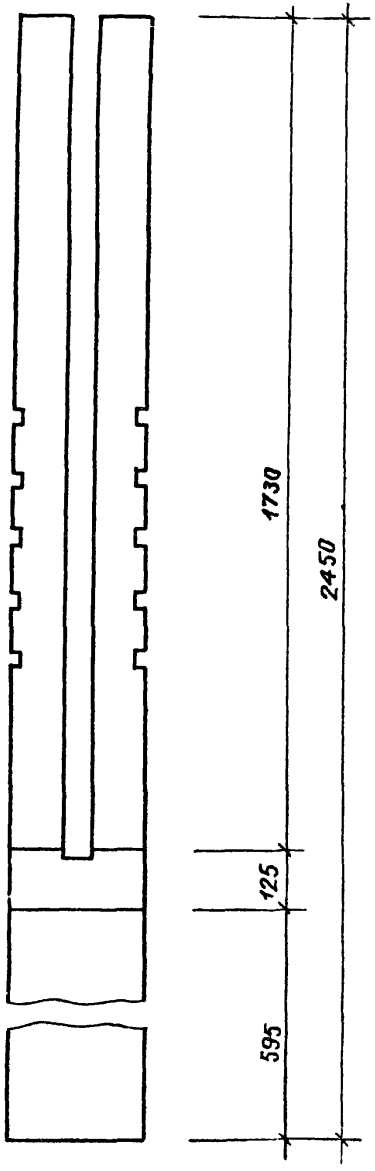

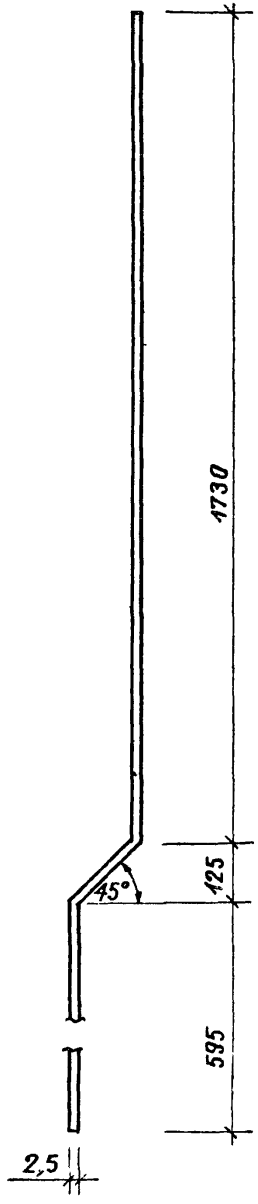

Развертка

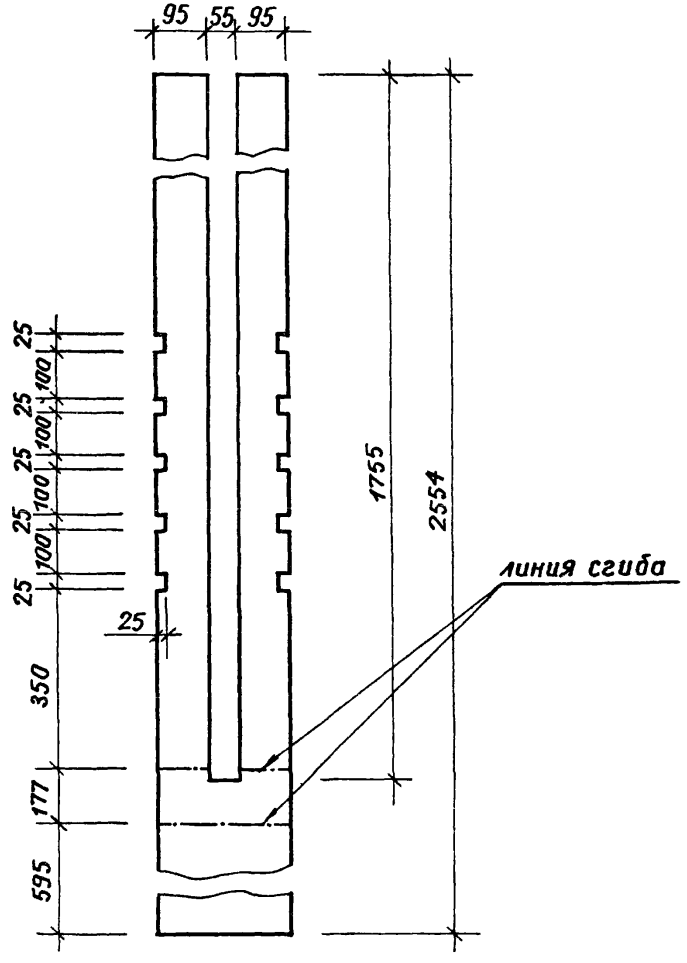

Н.контр.	Лисицына		
Рук.гр.инж.	Щурняк		
Гип	Алексеева		
Гл.инж.	Железняк		
Рук.маст.	Овчинников		

330-018.85 32.11.07

Позиция 7

Стадия	Масса	Масштаб
Р	12,95	1:5
Лист	Листов 1	

Лист 2,5 × 245 ГОСТ 19903-74 / Ст.3 ГОСТ 16523-70

ЦНИИПградостроительства

Калировал Ев 20368-03 Формат А4

Инв.№ подл. | Подпись и дата | Взам.инв.№

Т.п.р. 330-018.85 Альбом III

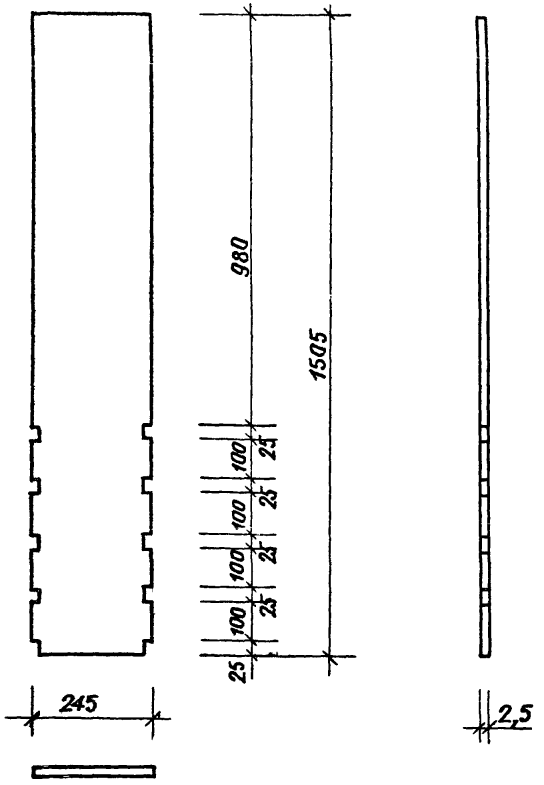

Н.контр.	Лисицына			330-018 85		32.11.08	
Рук.гр.инж.	Шурнюк			Позиция 8	Стадия	Масса	Масштаб
Гип	Алексеева				р	7,35	1:10
Гл.инж.	Железняк				Лист	Листов 1	
Рук.маст.	Овчинников			лист 2,5×245 ГОСТ 19903-74 / Ст.3 ГОСТ 16523-70	ЦНИИПградостроительства		

Инв.№ подл. | Подпись и дата | Взамен инв.№

Копировал Формат А4

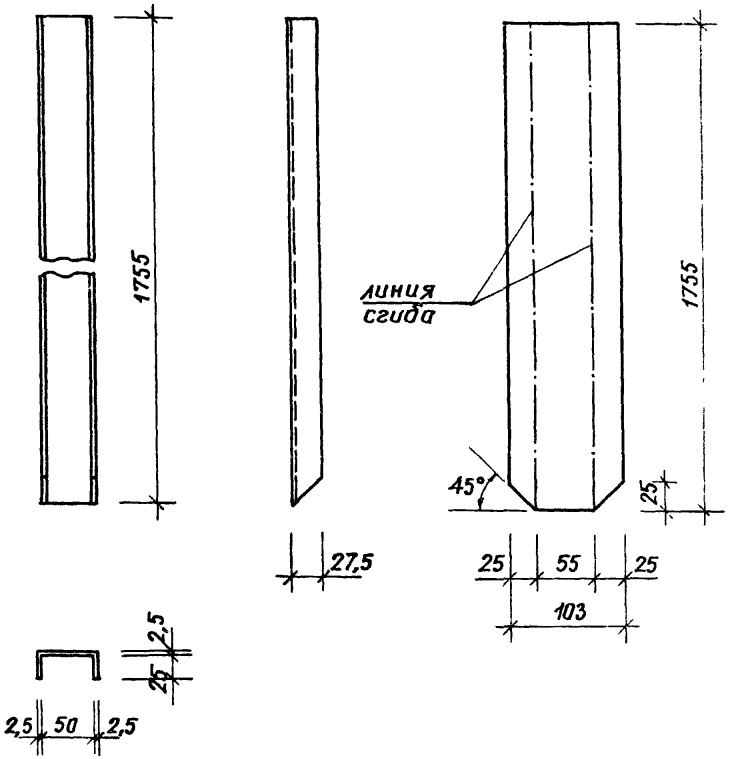

Н.контр.	Лисицына			330-018.85		32.11.09	
Рук.гр.инж.	Шурнюк			Позиция 9	Стадия	Масса	Масштаб
Гип	Алексеева				р	3,54	1:4
Гл.инж.	Железняк				Лист	Листов 1	
Рук.маст.	Овчинников			полоса 2,5×103 ГОСТ 19903-74 / Ст.3 ГОСТ 16523-70	ЦНИИПградостроительства		

Инв.№ подл. | Подпись и дата | Взамен инв.№

Копировал 20368-03 Формат А4

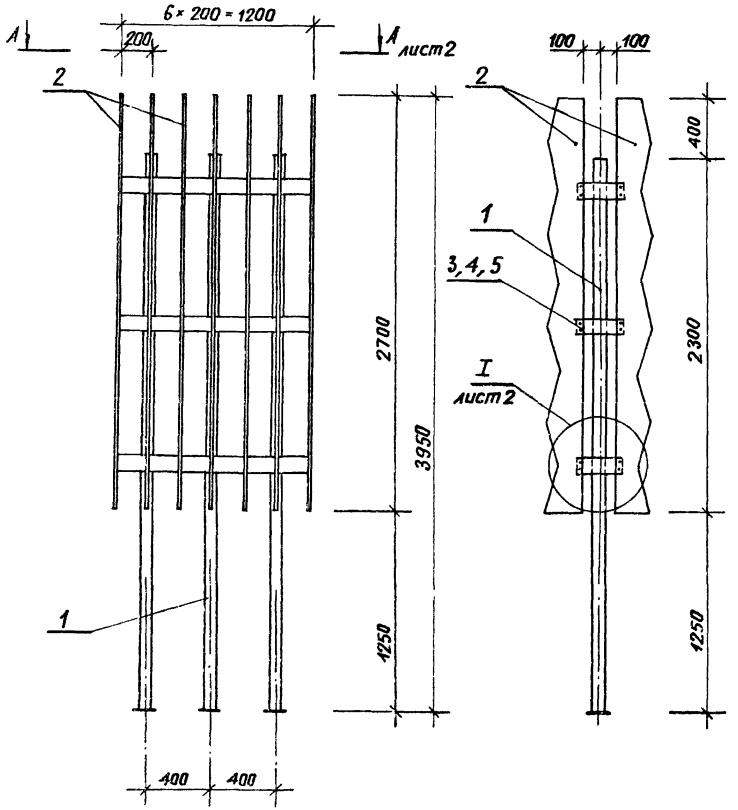

Формат	Зона	Поз.	Обозначение	Наименование	Кол.	Примечание
				Документация		
А3			330-018.85 ОО.ОО.ОО ТТ	Технические требования		
				Сборочные единицы		
А3		1	33.11.00	Каркас КМ 1	1	
				Детали		
А1		2	33.10.01	Доска Д1	14	
				Стандартные изделия		
		3	33.10.02	Болт М6×40 ГОСТ 7798-70	84	
		4	33.10.03	Гайка М6 ГОСТ 5915-70	84	
		5	33.10.04	Шайба 6 ГОСТ 10450-78	84	

Н. контр.	Лисицына		
Рук. гр. инж.	Шурпяк		
Гип	Алексеева		
Гл. инж.	Железняк		
Рук. маст.	Овчинников		

330-018.85 33.10.00

Декоративный элемент ДЭ

Стадия	Масса	Масштаб
Р	256,6	1:25
Лист 1	Листов 2	

ЦНИИПградостроительства

Копировал

Формат А4

20368-03

Инв. № подл. | Подпись и дата | Взам. инв. №

А — А

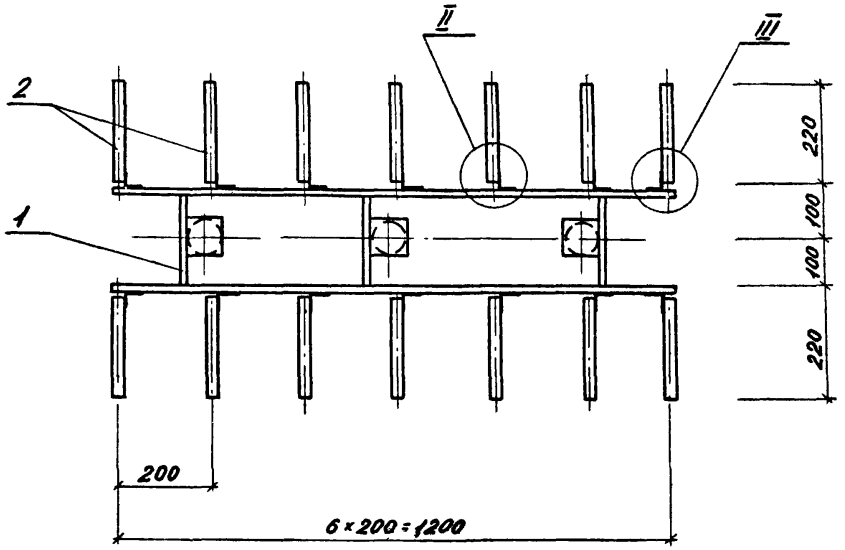

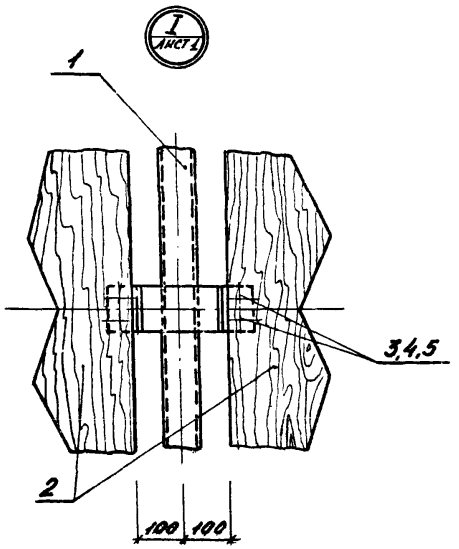

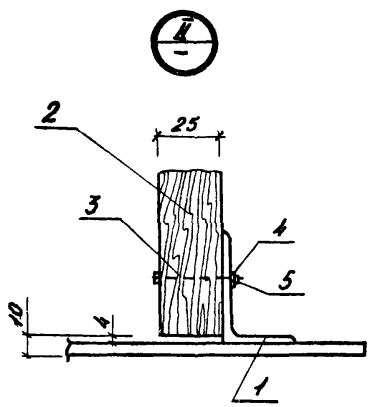

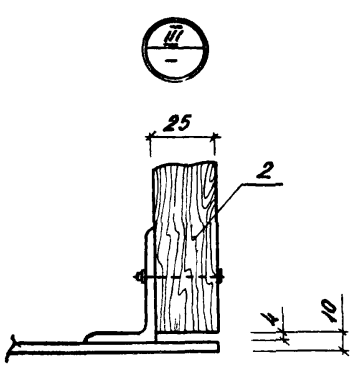

Копировал: 20368-03 Формат А3

Инв. № подл. | Подпись и дата | Взам. инв. №

Альбом III

Т.п.р. 330-018.85

Формат	Зона	Поз.	Обозначение	Наименование	Кол.	Примечание
А3			330-018.85 33.11.00 СБ	Сборочный чертеж		масса ед., кг
				Детали		
Бч		1	33.11.01	труба 68×6 ГОСТ 8732-78 / Ст.3 сп ГОСТ 8731-74		
				ℓ = 3550	3	32,6
				полоса Б=100 ГОСТ 103-76 / Ст.3 ГОСТ 535-79		
Бч		2	33.11.02	ℓ = 1225	6	5,8
Бч		3	33.11.03	ℓ = 180	9	0,9
Бч		4	33.11.04	пластик 4×80, ГОСТ 380-71		
				ℓ = 80	3	0,2
Бч		5	33.11.05	пластик 4×110, ГОСТ 380-71		
				ℓ = 110	3	0,4
А4		6	33.11.06	уголок М2	42	

Инв.№ подл. | Подпись и дата | Взам.инв.№

Н.контр.	Лисицына		
Рук.гр.инж.	Шурнюк		
Гип	Алексеева		
Гл.инж.	Железняк		
Рук.маст.	Овчинников		

330-018.85 33.11.00

Каркас КМ1

Стадия	Лист	Листов
Р		1

ЦНИИПградостроительства

Копировал

Формат А4

Формат	Зона	Поз.	Обозначение	Наименование	Кол.	Примечание
				Документация		
А3			330-018.85 00.00.00 ТТ	Технические требования		
А3			34.01.00 СБ	Сборочный чертеж		
				Детали		
А3		1	34.01.01	Брус	4	
А1		2	34.01.02	то же	2	
А4		3	34.01.03	"	4	
А4		4	34.01.02-01	"	2	
А4		5	34.01.03-01	"	4	

Инв.№ подл. | Подпись и дата | Взам.инв.№

Н.контр.	Лисицына		
Рук.гр.инж.	Шурнюк		
Гип	Алексеева		
Гл.инж.	Железняк		
Рук.маст.	Овчинников		

330-018.85 34.01.00

Каркас КД1

Стадия	Лист	Листов
Р		1

ЦНИИПградостроительства

Копировал

Формат А4

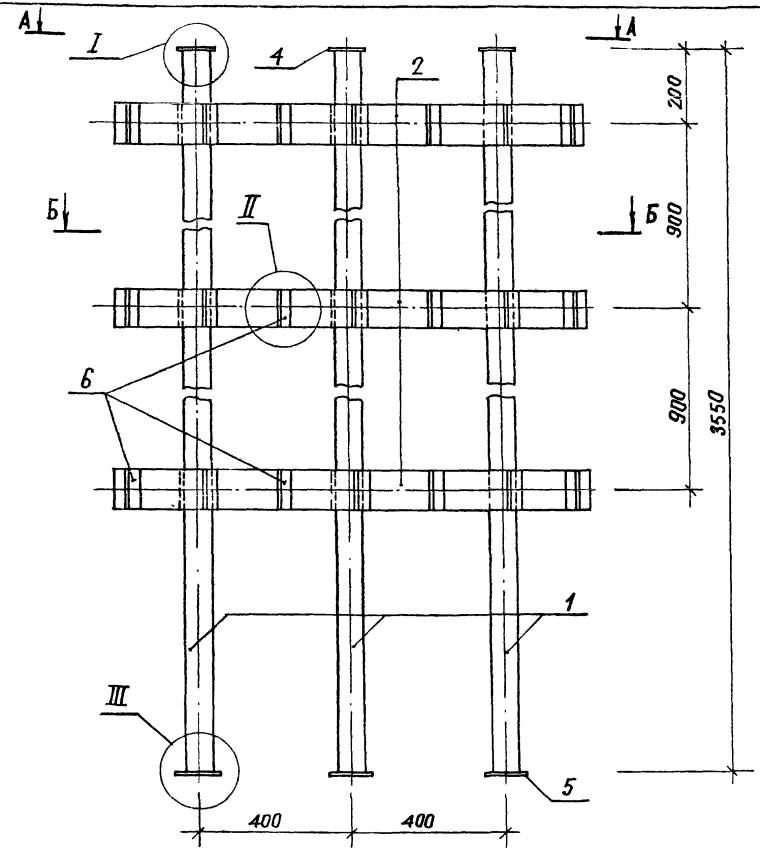

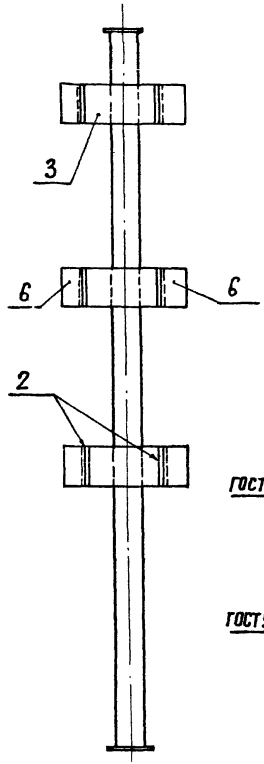

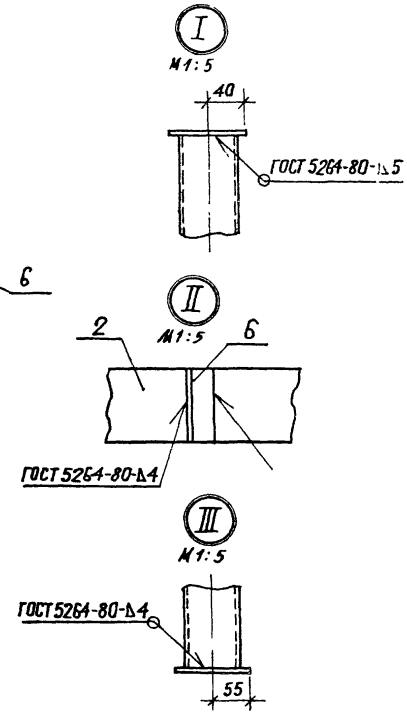

Т.п р 330 018.85 Альбом III

Инв.№ подл. | Подпись и дата | Взамен инв.№

		330-018.85	33.11.00 СБ
		Каркас КМ1 Сборочный чертеж	Стадия: Р; Масса: 153; Масштаб: 1:10; Лист 1; Листов 2
Н.контр.	Лисицына		ЦНИИПградостроительств
Рук.гр.инж.	Шурнюк		
Гип	Алексеева		
Гл. инж.	Железняк		
Рук.маст.	Обчинников		

Копировал [illegible] 20368-03 Формат А3

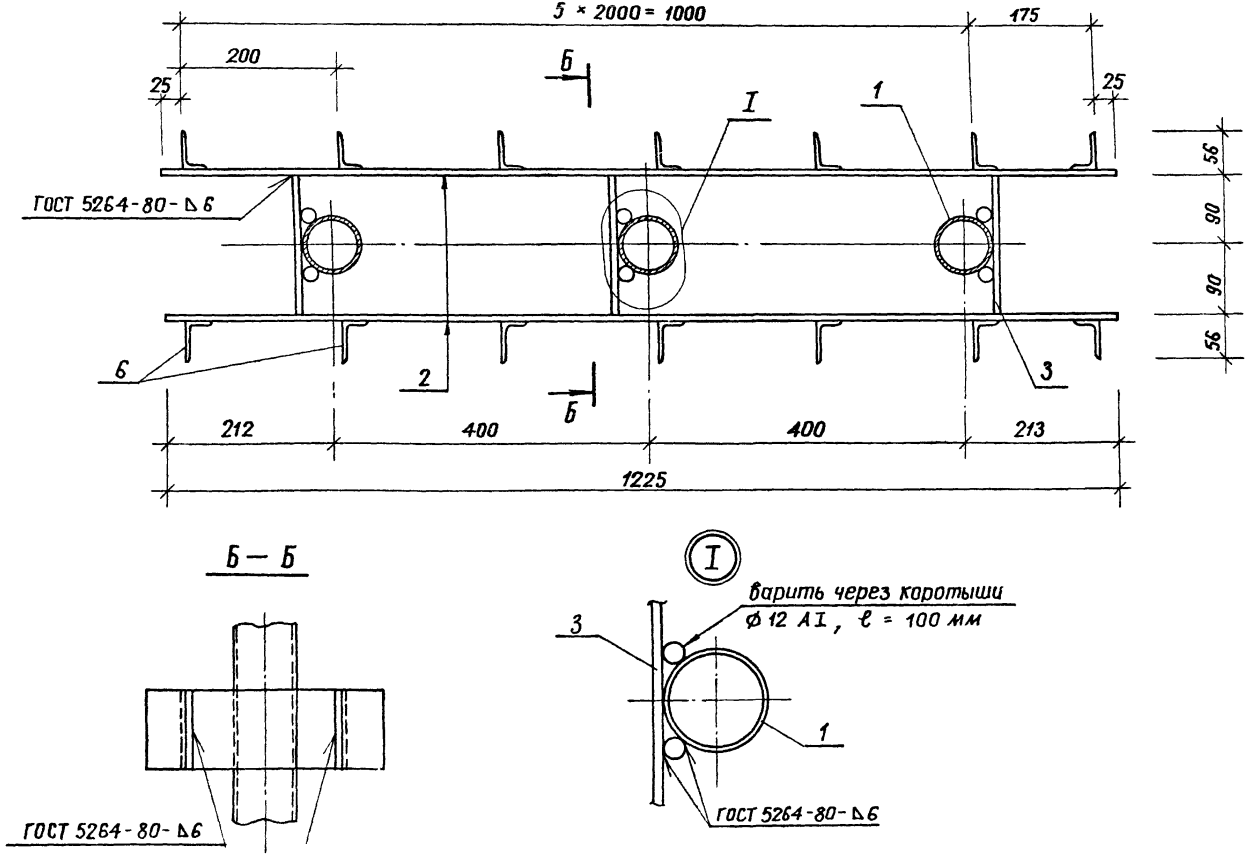

Т.п.р. 330-018.85 Альбом III

Инв. № подл. | Подпись и дата | Взамен инв. №

330-018.85 33.11.00 СБ 2

Копировал Е.Г. 20368-03 Формат А3

Т.п.р. 330-018.85 Альбом III

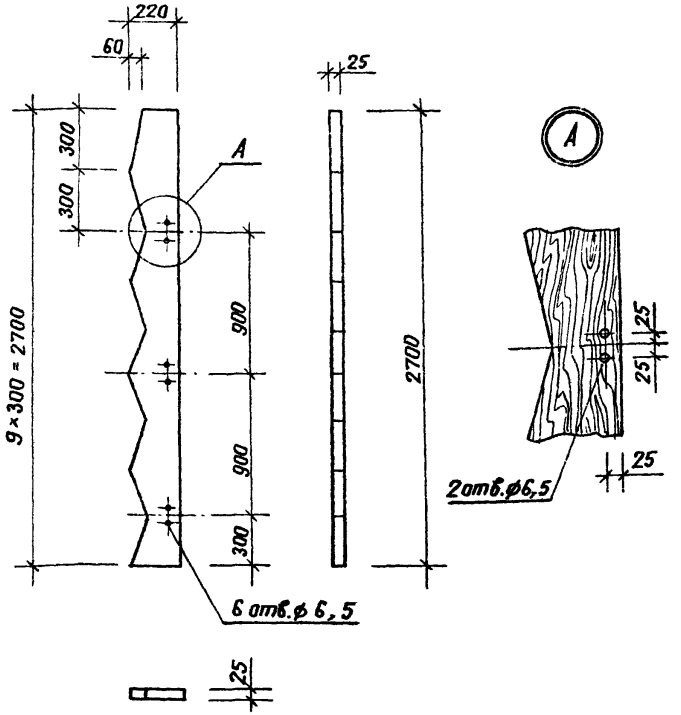

Н.контр.	Лисицына		
Рук.гр.инж.	Шурнюк		
Гип	Алексеева		
Гл.инж.	Железняк		
Рук.маст.	Овчинников		

Инв.№ подл. | Подпись и дата | Взамен инв.№

330 018.85 33.00.01

Доска Д1	Стадия	Масса	Масштаб
	р	7,4	1:20
	Лист	Листов 1	

Доска 25×220 сосна, сорт 2 / ГОСТ 8486-66, ℓ=2700

ЦНИИПградостроительства

Копировал Формат А4

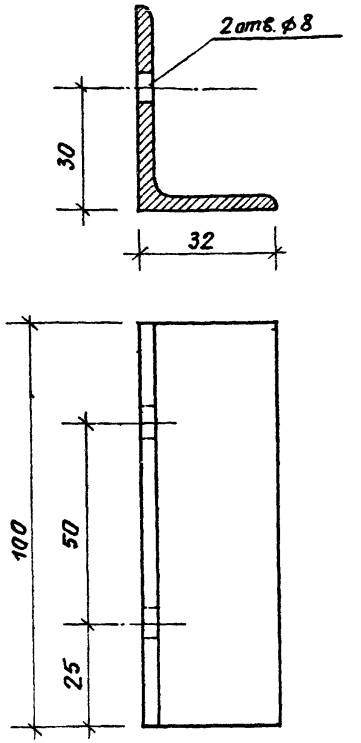

Н.контр.	Лисицына		
Рук.гр.инж.	Шурнюк		
Гип	Алексеева		
Гл.инж.	Железняк		
Рук.маст.	Овчинников		

Инв.№ подл. | Подпись и дата | Взамен инв.№

330-018.85 33.11.06

Уголок М2	Стадия	Масса	Масштаб
	р	0,25	1:1
	Лист	Листов 1	

Уголок Б-50×32×4 ГОСТ 8510-72 / Ст.3 сп ГОСТ 535-79

ЦНИИПградостроительства

Копировал 20368-03 Формат А4

Типовые проектн. решения 330-018.85 Альбом III

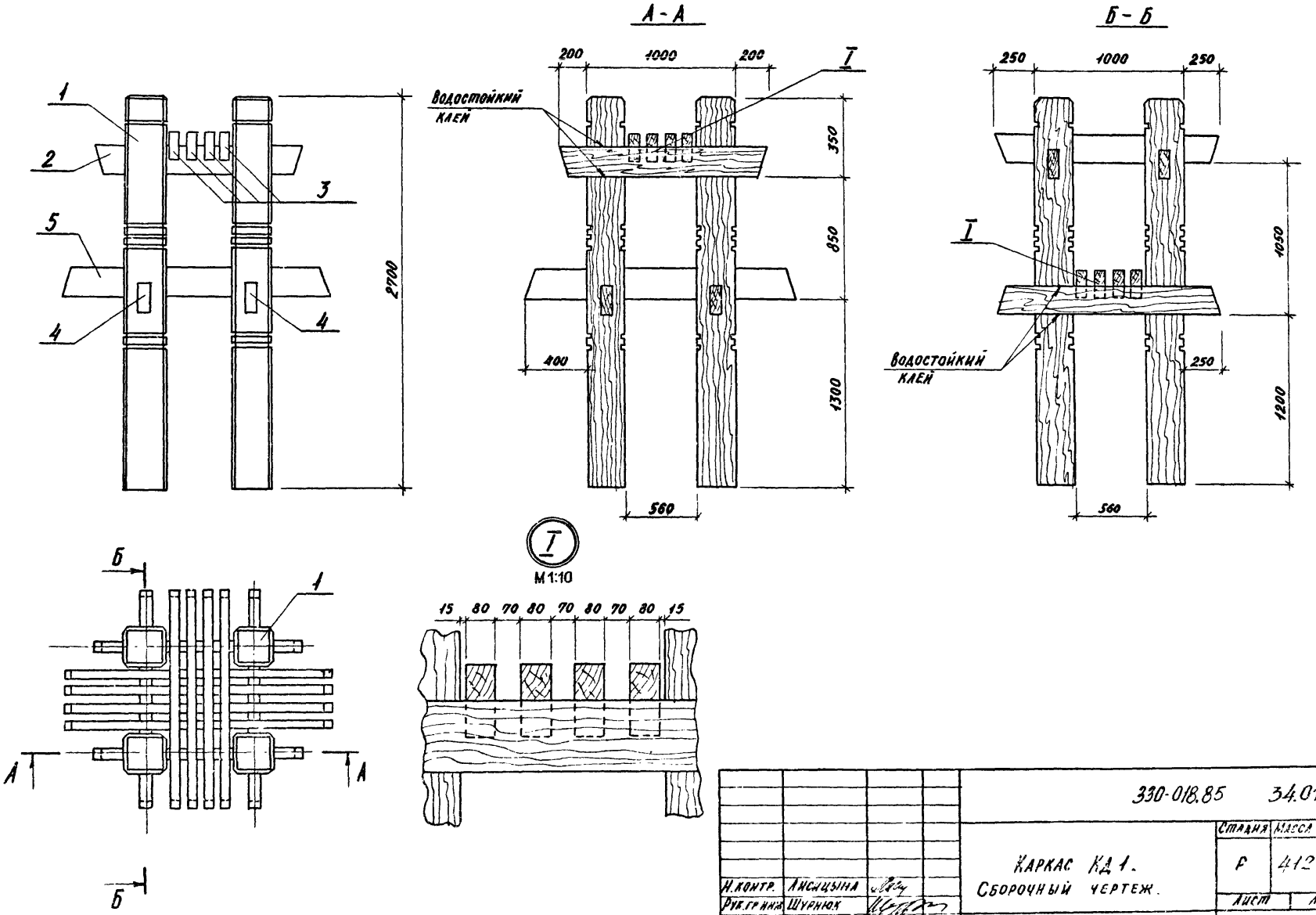

				330-018.85		34.01.00 С5	
				Каркас КД 1. Сборочный чертеж.	Стадия	Масса	Масштаб
					Р	412	1:25
Н. контр.	Лисицына				Лист	Листов	
Рук. гр. инж.	Шурнюк				ЦНИИПградостроительства		
Гл. инж. пр.	Алексеева						
Гл. инж. м.	Железняк						
Рук. маст.	Овчинников						

Копировал: Формат А 3

20368-03

Инв. № подл. | Подпись и дата | Взам. инв. №

Типовые проектн. решения 330-018.85 Альбом III

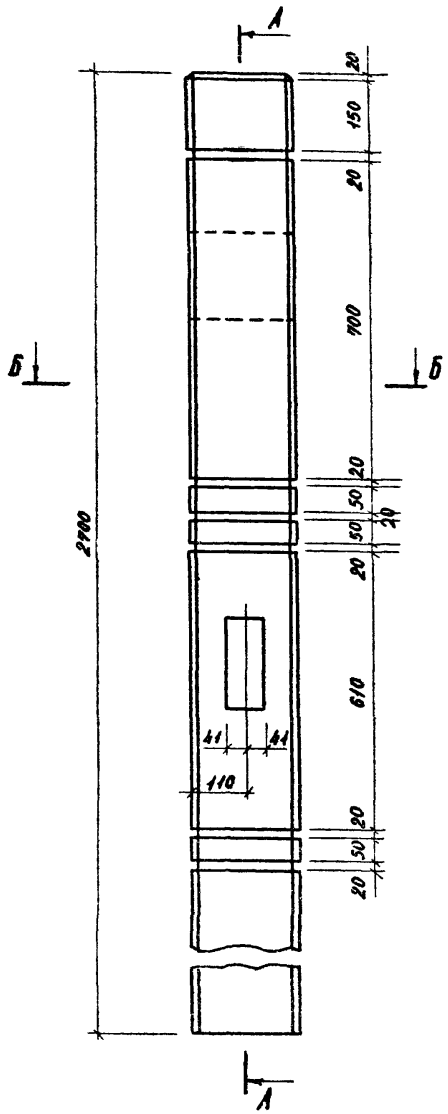

А - А

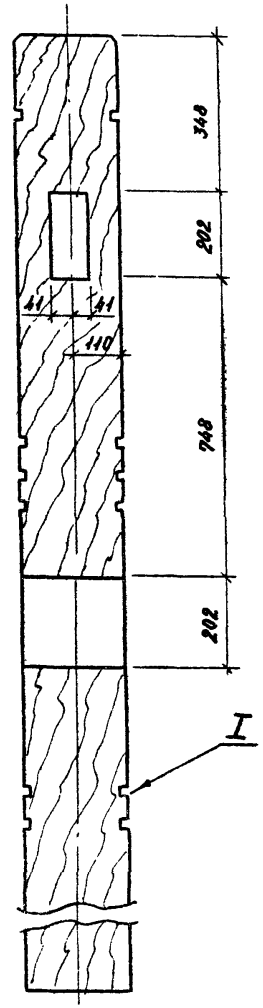

Б - Б

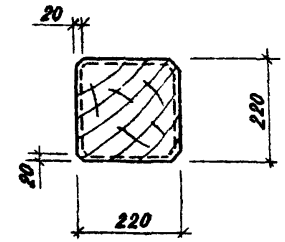

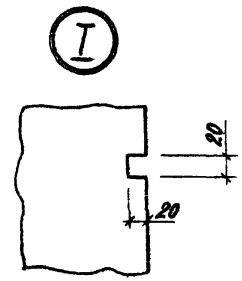

				330-018.85 34.01.01	
				Поз. 1	Стадия: Р; Масса: 65,0; Масштаб: 1:10
					Лист; Листов 1
Н. контр.	Лисицына			Брус 220×220 сосна, сорт 2 ГОСТ 8486-66	ЦНИИПградостроительства
Рук. гр. инж.	Шурнюк				
Гл. инж. пр.	Алексеева				
Гл. инж. м.	Железняк				
Рук. маст.	Озимников				

Копировал: Формат А3

20368-03

Инв. № подл. | Подпись и дата | Взам. инв. №

Рис. 1

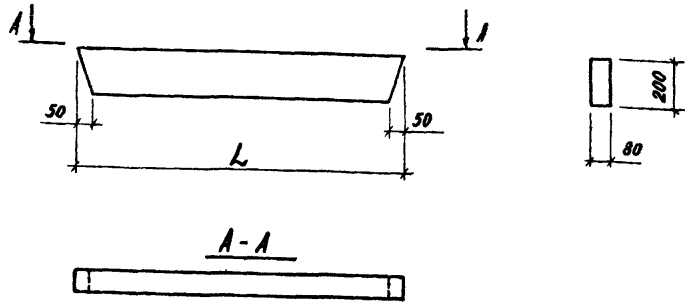

Рис. 2

остальное см. рис. 1

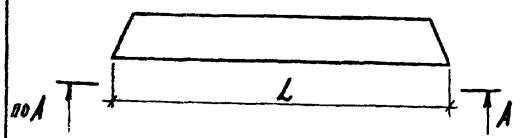

Обозначение	Рис.	Поз.	L	Масса, кг
330-018.85 34.01.02	1	2	1400	11,2
34.01.02-01	2	4	1500	12,0

Инв. № подл. | Подпись и дата | Взам. инв. №

Н. контр.	Лисицына	
Рук. гр. инж.	Шурпюк	
Гл. инж. пр.	Алексеева	
Гл. инж. м.	Железняк	
Рук. маст.	Овчинников	

330-018.85 34.01.02

Позиция (2,4)

Стадия	Масса	Масштаб
Р	см. табл.	
Лист	Листов 1	

Брус 200×80 сосна, сорт 2 ГОСТ 8486-66

ЦНИИПградостроительства

Копировал

Рис. 1

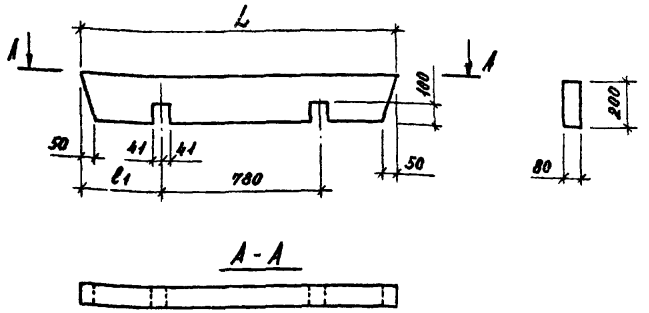

Рис. 2

остальное см. рис. 1

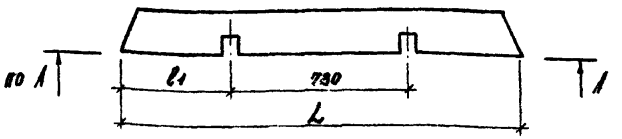

Обозначение	Рис.	Поз.	Размеры, мм		Масса, кг
			L	l1	
330 018.85 34.01.03	1	3	1500	360	12.8
34.01.03-01	2	5	1800	510	14.4

Инв. № подл. | Подпись и дата | Взам. инв. №

Н. контр.	Лисицына	
Рук. гр. инж.	Шурпюк	
Гл. инж. пр.	Алексеева	
Гл. инж. м.	Железняк	
Рук. маст.	Овчинников	

330-018.85 34.01.03

Позиция (3,5)

Стадия	Масса	Масштаб
Р	см. табл.	
Лист	Листов 1	

Брус 200×80 сосна, сорт 2 ГОСТ 8486-66

ЦНИИПградостроительства

Копировал

Формат А4

Альбом III

Т. п. р. 330-018-85

Формат	Зона	Поз.	Обозначение	Наименование	Кол.	Примечание
				Документация		
А4			330-018.85 37.10.00 СБ	Сборочный чертеж		
				Сборочные единицы		
А4		1	37.11.00	Каркас плоский КП1	2	
				Детали		Масса ед., кг
Б4		2	37.10.01	ф3 А III ГОСТ 5781-82		
				ℓ = 200	2	0,08
Б4		3	37.10.02	ф4 В1 ГОСТ 6727-80		
				ℓ = 220	8	0,02

Инв. № подл. | Подпись и дата | Взамен инв. №

Н. контр.	Шурнюк		
Ст. инж.	Лисицына		
Гип	Алексеева		
Гл. инж.	Железняк		
Рук. маст	Овчинников		

330-018.85 37.10.00

К (ахис пространственный КП1

Стадия	Лист	Листов
Р		1

ЦНИИПградостроительства

Копировал

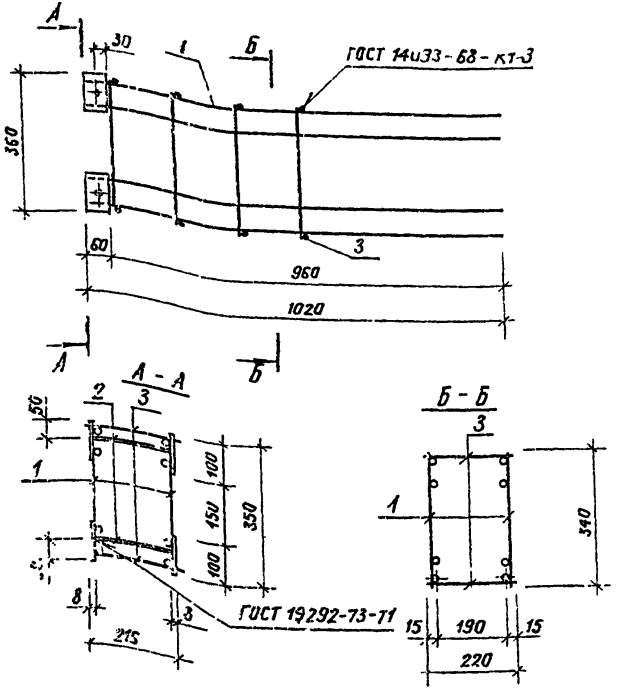

Н. контр.	Шурнюк		
Ст. инж.	Лисицына		
Гип	Алексеева		
Гл. инж.	Железняк		
Рук. маст.	Овчинников		

330-018.85 37.10.00 СБ

Каркас пространственный КП1. Сборочный чертеж.

Стадия	Масса	Масштаб
Р	5,44	

Лист | Листов 1

ЦНИИПградостроительства

Копировал

Формат А4

20363-03

Т.п.р. 330 018 85

Формат	Зона	Поз.	Обозначение	Наименование	Кол.	Примечание
				Документация		
А4			330-018.85 37.11.00 СБ	Сборочный чертеж		
				Детали		Масса ед., кг
Б4		1	37.11.01	ф8А-III ГОСТ 578 - 82		
				ℓ = 1010	4	0,4
Б4		2	37.11.02	ф48 I ГОСТ 6727 - 80		
				ℓ = 340	4	0,04
Б4		3	37.11.03	полоса 8×60 ГОСТ 103 - 76 / 18СП ГОСТ 23570 - 79		
				ℓ = 100	2	0,4

Инв.№ подл. | Подпись и дата | Взам.инв.№

Н.контр.	Шурпяк	
Ст.инж.	Лисицына	
Гип	Алексеева	
Гл.инж.	Железняк	
Рук.маст.	Овчинников	

330-018.85 37.11.00

Каркас плоский КП1

Стадия	Лист	Листов
Р		1

ЦНИИПградостроительства

Копировал

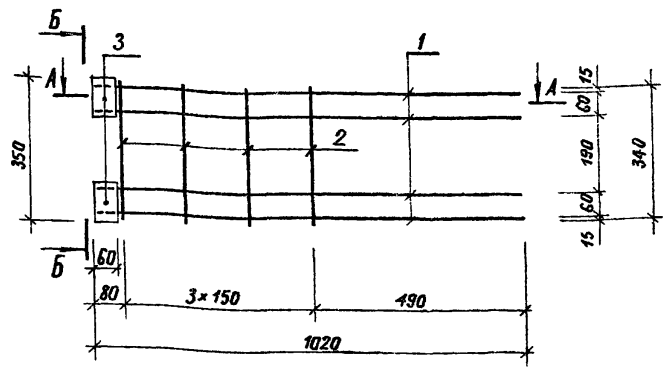

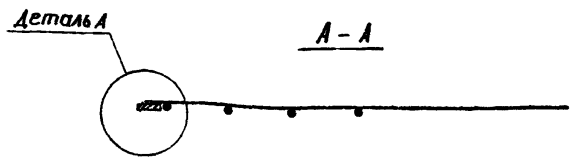

Деталь А

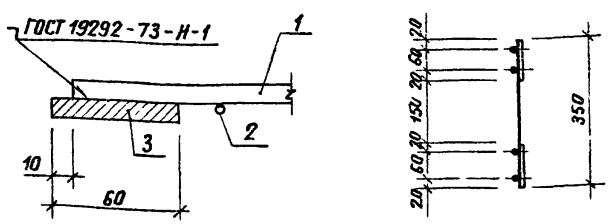

Инв.№ подл. | Подпись и дата | Взам.инв.№

Н.контр.	Шурпяк	
Ст.инж.	Лисицына	
Гип	Алексеева	
Гл.инж.	Железняк	
Рук.маст.	Овчинников	

330-018.85 37.11.00 СБ

Каркас плоский КП1
Сборочный чертеж

Стадия	Масса	Масштаб
Р	2,56	
Лист	Листов 1	

ЦНИИПградостроительства

Копировал

Формат А4

Т.п.р. 330-018.85 Альбом III

Формат	Зона	Поз.	Обозначение	Наименование	Кол.	Примечание
				Документация		
А4			330-018.85 37.20.00 СБ	Сборочный чертеж		
				Детали		Масса ед., кг
Б4		1	37.20.01	Ф4 В1 ГОСТ 6727-80 ℓ = 2180	7	0,2
Б4		2	37.20.02	ℓ = 980	15	0,1

Н.контр.	Шурнюк		330-018.85 37.20.00
Ст.инж.	Лисицына		Сетка арматурная С1 — Стадия: Р; Лист; Листов: 1
Гип	Алексеева		ЦНИИПградостроительства
Гл.инж.	Железняк		
Рук.маст.	Овчинников		

Копировал Format А4

gost.e-ecolog.ru

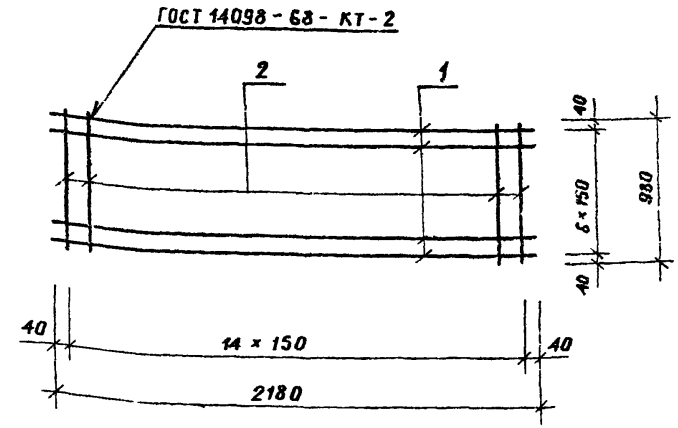

Н.контр.	Шурнюк		330-018.85 37.20.00 СБ
Ст.инж.	Лисицына		Сетка арматурная С1 Сборочный чертеж — Стадия: Р; Масса: 2,9; Масштаб:
Гип	Алексеева		Лист; Листов 1
Гл.инж.	Железняк		ЦНИИПградостроительства
Рук.маст.	Овчинников		

Копировал Format А4