# ТИПОВЫЕ ПРОЕКТНЫЕ РЕШЕНИЯ
# 330 – 018.85

# ТИПОВЫЕ РЕШЕНИЯ АГИТПЛОЩАДОК С МАЛЫМИ ФОРМАМИ АРХИТЕКТУРЫ И ОЗЕЛЕНЕНИЕМ

## АЛЬБОМ II

## МАЛЫЕ ФОРМЫ АРХИТЕКТУРЫ

20368 02

| | | | | | |
|---|---|---|---|---|---|
| | | | | Привязан | |
| | | | | | |
| | | | | | |
| | | | | | |
| | | | | | |
| | | | | | |

gost.e-ecolog.ru

Госстрой СССР
ЦЕНТРАЛЬНЫЙ ИНСТИТУТ ТИПОВОГО ПРОЕКТИРОВАНИЯ
Свердловский филиал
620062, г.Свердловск-62, ул.Чебышева,4
Заказ № 19 Инв.№ 20368-02 тираж 1900
Сдано в печать 19.10 1985г цена 5-78

ТИПОВЫЕ ПРОЕКТНЫЕ РЕШЕНИЯ
330 – 018.85

# ТИПОВЫЕ РЕШЕНИЯ АГИТПЛОЩАДОК С МАЛЫМИ ФОРМАМИ АРХИТЕКТУРЫ И ОЗЕЛЕНЕНИЕМ

## АЛЬБОМ II

## МАЛЫЕ ФОРМЫ АРХИТЕКТУРЫ

СОСТАВ ПРОЕКТА


АЛЬБОМ I. АРХИТЕКТУРНО-ПЛАНИРОВОЧНЫЕ РЕШЕНИЯ.
АЛЬБОМ II. МАЛЫЕ ФОРМЫ АРХИТЕКТУРЫ.
АЛЬБОМ III. СТРОИТЕЛЬНЫЕ ИЗДЕЛИЯ.
АЛЬБОМ IV. СПЕЦИФИКАЦИИ ОБОРУДОВАНИЯ.
АЛЬБОМ V. ВЕДОМОСТИ ПОТРЕБНОСТИ В МАТЕРИАЛАХ.
АЛЬБОМ VI. СМЕТЫ.



РАЗРАБОТАНЫ
ЦНИИП ГРАДОСТРОИТЕЛЬСТВА

ГЛАВНЫЙ ИНЖЕНЕР ИНСТИТУТА МАКСИМОВ Ю.Н.
ГЛАВНЫЙ АРХИТЕКТОР ПРОЕКТА ЧЕСАКОВА Л.Г.

УТВЕРЖДЕНЫ ГОСГРАЖДАНСТРОЕМ
ПРИКАЗ № 35 ОТ 8.02.1982 г.

ВВЕДЕНЫ В ДЕЙСТВИЕ
ЦНИИП ГРАДОСТРОИТЕЛЬСТВА
ПРИКАЗ № 141 ОТ 25.02.1985 г.

20368-02

Альбом II

ТПР 330-018.85

## Ведомость чертежей основного комплекта

| Лист | Наименование | Примеч. |
|---|---|---|
| ОД-1 | Ведомость чертежей основного комплекта | |
| ОД-2 | Ведомость чертежей основного комплекта (продолжение). Ведомость ссылочных и прилагаемых документов. Ведомость спецификаций. | |
| ОД-3,4 | Общие указания | |
| ОД-5÷8 | Номенклатура | |
| АС1-1 | Архитектурно-декоративный вход тип 1. Виды А,Б,В,Г. Планы. Сечения 1-1, 2-2 | |
| АС2-1 | Архитектурно-декоративный вход тип 2. Виды А,Б,В,Г. Планы. Схема раскладки сеток. Сечения 1-1, 2-2 | |
| АС3-1 | Архитектурно-декоративный вход тип 3. Виды А,Б,В,Г. Планы. Сечения 1-1, 2-2 | |
| АС3-2 | Архитектурно-декоративный вход тип 3. Скамья (фрагмент). Схема армирования стенки. Сечения 1-1 ÷ 4-4 | |
| АС4-1 | Эстрада тип 1. Виды А,Б,В. План. Сечения 1-1, 2-2. | |
| АС4-2 | Эстрада тип 1. Кафедра. Виды А,Б,В. План. Сечения 1-1, 2-2. | |
| АС4-3 | Эстрада тип 1. Монолитный участок Ум 1. Планы на отм. +0.800, -1.000, +1.550. Сечения А-А ÷ Е-Е. | |
| АС5-1 | Эстрада тип 2. План. Виды А,Б,В. Сечение 1-1. Узлы I, II. | |
| АС5-2 | Эстрада тип 2. Монолитный участок Ум 1. Схема армирования. Сечения 1-1, 2-2. Узел I. | |
| АС5,6-1 | Эстрады тип 2 и 2а. Фрагмент фасада. Сечения 2-2 ÷ 5-5. | |
| АС5,6-2 | Эстрады тип 2 и 2а. Элементы декоративные. | |
| АС6-1 | Эстрада тип 2а. План. Виды А,Б,В. | |
| АС6-2 | Эстрада тип 2а. Схема армирования монолитного участка Ум 2. Сечения 3-3, 4-4. | |
| АС7-1 | Эстрада тип 3. Виды А,Б,В. План. Фрагменты 1,2. Разрез 1-1. | |
| АС7-2 | Эстрада тип 3. План на отм. 0.000, -0.800. План раскладки сеток. Фрагменты плана. | |
| АС7-3 | Эстрада тип 3. Сечения 1-1 ÷ 8-8. | |
| АС7-4 | Эстрада тип 3. Разрез А-А. Сечения 1-1 ÷ 3-3. | |

## Ведомость чертежей основного комплекта (продолжение)

| Лист | Наименование | Примеч. |
|---|---|---|
| АС7-5 | Эстрада тип 3. Фрагмент стенки экрана. Сечения 1-1 ÷ 3-3. Узлы I, II, III. | |
| АС8-1 | Архитектурно-декоративный элемент с постаментом тип 1. План. Виды А и Б. Разрезы 1-1, 2-2, 3-3. Узел I. | |
| АС9-1 | Архитектурно-декоративный элемент с постаментом тип 2. План. Виды А и Б. Сечения 1-1, 2-2. | |
| АС10-1 | Архитектурно-декоративный элемент с постаментом тип 3. План. Виды А,Б. Сечения 1-1, 2-2. Узел I | |
| АС11-1 | Устройство для посадки цветов и оформления газонов тип 1. План. Виды А,Б. Сечения 1-1 ÷ 5-5 | |
| АС12-1 | Устройство для посадки цветов и оформления газонов тип 2. Виды А,Б. План. Сечения 1-1 ÷ 5-5 | |
| АС13-1 | Устройство для посадки цветов и оформления газонов тип 3. Вид А. Фрагмент вида А. Сечения 1-1 ÷ 3-3. | |
| АС14-1 | Декоративная стенка тип 1. План. Виды А,Б,В,Г. Сечение 1-1. | |
| АС14-2 | Декоративная стенка тип 1. План раскладки сеток. Сечения 1-1 ÷ 6-6. | |
| АС15-1 | Декоративная стенка тип 2. План. Виды А,Б,В,Г. Сечения 1-1, 2-2, 3-3. Варианты блокировки. | |
| АС15-2 | Декоративная стенка тип 2. План фундаментов. Сечения 1-1 ÷ 6-6. | |
| АС16-1 | Декоративная стенка тип 3. Виды А,Б,В. Разрез 1-1. Фрагмент обшивки. | |
| АС16-2 | Декоративная стенка тип 3. План на отм -0 050. Узел I. Сечение 1-1. | |
| АС16-3 | Декоративная стенка тип 3. Схема расположения. | |
| АС16-4 | Декоративная стенка тип 3. Сечения 1-1 ÷ 6-6, А-А | |
| АС17-1 | Пергола тип 1. Фасады 1-2, 2-1, Б-А, А-Б. Фрагмент 1. План. Сечение 1-1. | |
| АС17-2 | Пергола тип 1. План фундаментов. Узлы I, II, III. Сечения А-А ÷ Ж-Ж. | |
| АС18-1 | Пергола тип 2. Фасады 1-4, 4-1, А-Б. План. Сечения 1-1, 2-2. | |
| АС18-2 | Пергола тип 2. План фундаментов. План скамьи. Сечения А-А, Б-Б, В-В. Узлы I, II. | |
| АС19-1 | Пергола тип 3. Фасады 1-2, 2-1, Б-А, А-Б. План. Сечения 1-1 ÷ 3-3. Узел I. | |

## Ведомость чертежей основного комплекта (продолжение)

| Лист | Наименование | Примеч |
|---|---|---|
| АС20-1 | Декоративный фонтан тип 1. Фасад. План. Сечения 1-1 ÷ 5-5. Узлы I, II. | |
| АС21-1 | Декоративный фонтан тип 2. Виды А,Б. Фрагмент плана. Сечение 1-1. | |
| АС21-2 | Декоративный фонтан тип 2. Схема армирования. Сечения 1-1, 2-2. | |
| АС22-1 | Декоративный фонтан тип 3. Виды А,Б,В,Г. План. Фрагмент плана. Сечение 1-1. | |
| АС22-2 | Декоративный фонтан тип 3. Раскладка сеток днища. Схема армирования. | |
| АС22-3 | Декоративный фонтан тип 3. Сечения 1-1, 2-2. Узлы I, II. Детали 1,2. | |
| АС23-1 | Указатели и знаки с опорами и кронштейнами. Указатели тип 1,2,3. План. Виды. | |
| АС24-1 | Трельяжи тип 1,2,3. Фасады. Сечения 1-1 ÷ 7-7. Узел I. | |
| АС25-1 | Флагштоки тип 1,2,3. Фасады, планы, разрезы 1-1, 2-2. | |
| АС25-2 | Флагшток тип 1. Фасад. Сечение А-А. Узел I. | |
| АС25-3 | Флагшток тип 2. Фасад. Разрезы 1-1, 2-2. Схема армирования. | |
| АС25-4 | Флагшток тип 3. План. Вид 1-1. Узлы I, II. | |
| АС25-5 | Флагшток тип 3. Фрагмент А. Узел III. Сечения 1-1, 2-2, 3-3. | |
| АС26-1 | Стенд тип 1 со световым табло тип 1. Виды А, Б, В. План. Разрезы 1-1, 2-2. Узлы I, II. Сечения 3-3, 4-4, 5-5. | |
| АС27-1 | Стенд тип 2 со световым табло тип 2. Виды А, Б. План. Сечения 1-1 ÷ 4-4. Узлы I, II. Поз. 1. | |
| АС28-1 | Стенд тип 3. Виды А, Б. План. Сечения 1-1 ÷ 5-5. Узлы I, II, III, IV. Варианты блокировок. | |

Типовые проектные решения разработаны в соответствии с действующими нормами и правилами и предусматривают мероприятия, обеспечивающие взрывопожарную и пожарную безопасность.

Главный инженер проекта /Л.А.Алексеева/

Инв. № подл. | Подпись и дата | Взам. инв. №

Привязан:

330-018.85 ОД

Типовые решения агитплощадок с малыми формами архитектуры и озеленением

| | | | |
|---|---|---|---|
| Гл. инж. пр. | Алексеева | | |
| Гл. арх. пр. | Чесакова | | |
| Гл. инж. м. | Железняк | | |
| Рук. маст. | Овчинников | | |

ОБЩИЕ ДАННЫЕ

| Стадия | Лист | Листов |
|---|---|---|
| Р | 1 | 8 |

ВЕДОМОСТЬ ЧЕРТЕЖЕЙ ОСНОВНОГО КОМПЛЕКТА

ЦНИИПРАВОСТРОИТЕЛЬСТВА

20268-02

Формат А2

Альбом II

т.р.п. 330-048.85

## Ведомость чертежей основного комплекта (окончание)

| Лист | Наименование | Примеч. |
|---|---|---|
| АС28-2 | Стенд тип 3. Постамент монолитный Пм 1. Сечения А-А ÷ Е-Е. Узел I. | |
| АС29-1 | Табло световое тип 3. Виды А и Б. План. Разрезы 1-1, 2-2, 3-3. | |
| Э01-1 | Стенд тип 1 со световым табло тип 1. Электроосвещение. | |
| Э02-1 | Стенд тип 2 со световым табло тип 2. Электроосвещение. | |
| Э03-1 | Табло световое тип 3. Электроосвещение. | |
| ВК ОД | Общие данные | |
| ВК1-1 | Декоративный фонтан тип 1. План. Разрез 1-1. Узел I. | |
| ВК1-2 | Декоративный фонтан тип 1. Разрез 2-2. „Ковер". Насадка. | |
| ВК2-1 | Декоративный фонтан тип 2. Схема водопровода. „Ковер". План. Разрез 1-1. | |
| ВК2-2 | Декоративный фонтан тип 2. План. Разрез 1-1. Узел I. | |
| ВК3-1 | Декоративный фонтан тип 3. План. Схема водопровода. Разрез 1-1. | |
| ВК3-2 | Декоративный фонтан тип 3. Схема „Ковер". Насадка с регулирующим тройником. | |

## Ведомость ссылочных и прилагаемых документов

| Обозначение | Наименование | Примеч. |
|---|---|---|
| | Ссылочные документы | |
| Серия 3.300.9-1 | Малые формы архитектуры и элементы благоустройства | |
| | Прилагаемые документы | |
| 330-018.85 ВМ | Ведомости потребности в материалах | |
| 330-018.85 СО | Спецификации оборудования | |

## Ведомость спецификаций

| Лист | Наименование | Примеч. |
|---|---|---|
| АС1-1 | Спецификация к архитектурно-декоративному входу тип 1 | |
| АС2-1 | Спецификация к архитектурно-декоративному входу тип 2 | |
| АС3-1 | Спецификация к архитектурно-декоративному входу тип 3 | |
| АС4-1,2 | Спецификация к эстраде тип 1 | |
| АС4-1,2 | Спецификация к эстраде тип 2 | |
| АС5,6-4 | Спецификация к эстрадам тип 2 и 2а. | |
| АС6-1,2 | Спецификация к эстраде тип 2а. | |
| АС7-4 | Спецификация к эстраде тип 3. | |
| АС8-1 | Спецификация к архитектурно-декоративному элементу с постаментом тип 1 | |
| АС9-1 | Спецификация к архитектурно-декоративному элементу с постаментом тип 2 | |
| АС10-1 | Спецификация к архитектурно-декоративному элементу с постаментом тип 3 | |
| АС11-1 | Спецификация к устройству для посадки цветов и оформления газонов тип 1 | |
| АС12-1 | Спецификация к устройству для посадки цветов и оформления газонов тип 2 | |
| АС13-1 | Спецификация к устройству для посадки цветов и оформления газонов тип 3 | |
| АС14-1 | Спецификация к декоративной стенке тип 1 | |
| АС15-2 | Спецификация к декоративной стенке тип 2 | |
| АС15-2,3 | Спецификация к декоративной стенке тип 3 | |
| АС17-1 | Спецификация к перголе тип 1 | |
| АС18-1 | Спецификация к перголе тип 2 | |
| АС19-1 | Спецификация к перголе тип 3 | |
| АС20-1 | Спецификация к декоративному фонтану тип 1 | |
| АС21-2 | Спецификация к декоративному фонтану тип 2 | |
| АС22-2 | Спецификация к декоративному фонтану тип 3 | |
| АС23-1 | Спецификация к указателям и знакам с опорами и кронштейнами тип 1, 2, 3 | |

## Ведомость спецификаций

| Лист | Наименование | Примеч. |
|---|---|---|
| АС24-1 | Спецификация к трельяжам тип 1, 2, 3 | |
| АС25-1 | Спецификация к флагштоку тип 1 | |
| АС25-3 | Спецификация к флагштоку тип 2 | |
| АС25-4 | Спецификация к флагштоку тип 3 | |
| АС26-1 | Спецификация к стенду со световым табло тип 1 | |
| АС27-1 | Спецификация к стенду со световым табло тип 2 | |
| АС28-1,2 | Спецификация к стенду тип 3 | |
| АС29-1 | Спецификация к табло световому тип 3 | |
| Э01-1 | Спецификация к стенду тип 1 со световым табло тип 1 | |
| Э02-1 | Спецификация к стенду тип 2 со световым табло тип 2 | |
| Э03-1 | Спецификация к табло световому тип 3 | |

| | | | |
|---|---|---|---|
| Гип | Алексеева | | |
| Гап | Чесакова | | |
| Гл. инж. | Железняк | | |
| Рук маст | Овчинников | | |

330-018.85 ОД

Типовые решения агитплощадок с малыми формами архитектуры и озеленением

Общие данные

| Стадия | Лист | Листов |
|---|---|---|
| Р | 2 | |

Ведомость чертежей основного комплекта (окончание). Ведомость ссылочных и прилагаемых документов. Ведомость спецификаций.

Ленинградстроительство

Инв. № подл. | Подпись и дата | Взамен инв. №

20268-02

Формат 89

Малые формы архитектуры запроектированы для следующих условий строительства
-расчетная зимняя температура наружного воздуха минус 30°С;
-скоростной напор ветра - для I географического района;
-вес снегового покрова - для III географического района;
-грунтовые воды отсутствуют;
-грунты непучинистые, непросадочные.

Малые формы архитектуры и элементы благоустройства агитплощадок запроектированы для размещения на открытых площадках и являются средством проведения агитационно-массовой и просветительной работы. Это - стенды, эстрады, декоративные элементы, флагштоки. Перголы, трельяжи, фонтаны, декоративные стенки запроектированы с целью повышения комфорта пребывания на площадках. Каждый вид малых форм архитектуры решен трёх типов в одном случае это продиктовано функциональным назначением, в другом условиями применения и размещения на площадках разной величины. Малые формы архитектуры сомасштабны и решены в едином стиле, что позволяет применять их в различных сочетаниях друг с другом. Они имеют малое количество декора, выдержаны в строгих формах, помогающих восприятию основного элемента площадок - наглядной агитации, которая выполняется по месту размещения площадок и периодически меняется. Материалы, применяемые в проекте малых форм архитектуры, - металл, дерево, бетон, кирпич.

Малые формы архитектуры должны быть выполнены тщательно, с высоким качеством отделки. Металлоконструкции по очищенной поверхности покрываются масляной краской за 2 раза. Цвет покраски указывается в тексте описания типов малых форм. Деревянные элементы должны быть остружены и ошкурены, пропитаны горячей натуральной олифой за 2 раза, а фасадные поверхности покрыты бесцветным водостойким лаком. Исключение составляет архитектурно-декоративный элемент тип 2, деревянные детали которого красятся масляной краской за 2 раза. Бетонные поверхности постаментов флагштоков тип 2 и тип 3, фасадных поверхности кафедр эстрад тип 1, тип 2-2а обрабатываются под мелкую бучарду. Часть бетонной поверхности фонтанов обрабатывается втапливанием гравия фракции 30-50мм светло-серого и розово-серого цвета, другая часть поверхности остается необработанной. Рисунок обработки поверхности фонтанов - см АС-20, АС-21, АС-22. Декоративные элементы ПД1 архитектурно-декоративного входа тип 3 и эстрады тип 1 красятся перхлорвиниловой краской в красный цвет. Остальные бетонные поверхности имеют естественный цвет бетона, наплывы бетона тщательно удаляются, раковины затираются.

Кирпичная кладка - декоративная, с расшивкой швов.

<u>Архитектурно-декоративные входы</u> организуют места входов на площадки, регламентируют направление движения и размещаются раздельно на меньших площадках и комплексно на больших площадках. Они различны по габаритам, конфигурации и материалу. Входы тип 1 и тип 2 запроектированы из кирпича по бетонному основанию. На входах устанавливается световое табло тип 3, предназначенное для размещения информации о проводимых мероприятиях. Вход тип 1 имеет четыре декоративные скамьи - банкетки. Архитектурно-декоративный вход тип 3 запроектирован в виде закруглённой стенки со скамьей и двумя стелами, которые украшены декоративными элементами - бетонными плитами с рельефом, отвечающим тематике площадки. Вход тип 3 выполняется в бетоне: стенка входа из монолитного бетона М 200, армированного сварными сетками; стелы и декоративные плиты - сборные, из бетона М 300.

<u>Эстрады</u> открытые предназначаются для выступлений ораторов, агитколлективов, коллективов самодеятельности и др. и запроектированы с учетом их размещения на площадках различной величины. Эстрада тип 1 - круглая в плане, с кафедрой для оратора и маленькой площадкой для выступлений. Цветочница образует задник. Декоративный элемент - стела с декоративной плитой. Эстрада тип 1 запроектирована в монолитном железобетоне М 200 с арматурой классов AI и AIII. Эстрады тип 2 и 2а - овальные в плане, с кафедрой и скамьей. Вход на эстрады расположен со стороны зрителей. На деревянной стенке - заднике - декоративные элементы, имитирующие занавес. Эстрады тип 2 и 2а выполняются в монолитном железобетоне М 200. Армирование - сварными сетками. Обвязка деревянных стоек стенки - задника служат швеллеры, замоноличенные в бетон. Стойки крепятся к швеллерам болтами. Швеллеры перед установкой окрашиваются масляной краской в темно-серый цвет. Эстрада тип 3 - сложная в плане, с боковыми кулисами. На стенке - заднике расположен экран для экспозиции лекционных материалов. Закулисная часть эстрады предназначается для организации выхода выступающих и образует площадку с лестницами и устройствами для посадки деревьев с целью создания солнцезащиты. Сцена эстрады тип 3 из монолитного железобетона М 200, подстилающий слой из бетона М 100. Армирование - сварными сетками. Две лестницы выполняются в монолите из бетона тех же марок. Облицовка цоколя эстрады и устройства для посадки деревьев выполняется из лицевого керамического кирпича М 100. Кулисные стенки и стенка - задник с экраном и декоративными элементами - деревянные. Подземная часть стоек антисептируется и антипирируется. На участках заглубления стоек в бетон устраивается бандаж. Экран выполняется из водостойкой фанеры и красится масляной краской за 2 раза в белый цвет.

<u>Архитектурно-декоративные элементы с постаментами</u> запроектированы как тематические и декоративные установки в металлическом, металло-деревянном и деревянном вариантах. Элемент тип 1 символизирует труд и мир в образе кольца - „земного шара и „колоса", элемент тип 2 имитирует флаги; элемент тип 3 не несет технологической нагрузки и предназначен для игр. Основные опорные элементы в 1 и 2 типах выполнены из прокатного металла и стальных бесшовных труб, замоноличенных в бетон М 200. Металлические элементы соединяются на сварке, деревянные на болтах. Постамент элемента тип 1 - кирпичный, постаменты элементов тип 2 и тип 3 - бетонные. В архитектурно-декоративном элементе тип 1 „колос" красится под темную бронзу, „кольцо" - в серебристо-серый цвет. Как вариант кольцо может быть хромировано. Деревянные части элемента тип 2 красятся в охро-красный цвет, металлические - в светло-серый цвет. Основная опорная конструкция архитектурно-декоративного элемента тип 3 - деревянные брусья, замоноличенные в бетон, антисептированные и антипирированные. Соединение брусьев на врубках. Брусья стянуты анкерной резьбой. Внешний борт площадки, на которой размещается элемент тип 3 - из лицевого керамического кирпича, положенного на ребро. Покрытие площадки - гравий фракции 50-100мм, втопленный в бетон.

<u>Устройства для посадки цветов и оформления газонов</u>, запроектированные с целью расчленения открытого пространства площадок и создания декоративных акцентов, - прямоугольные и круглые в плане. В прямоугольных устройствах тип 1 и тип 2 с двух сторон проектом предусмотрено устройство скамей и посадка цветов и кустарников. В элементах малого диаметра устройства тип 3 предусмотрена посадка цветов, в элементе большого диаметра - устройство газона. Устройства тип 1, тип 2 и тип 3 запроектированы с монолитным бетоном М 200, с облицовкой сборными железобетонными плитками. Стенки устройства тип 3 армируются сварными сетками. Деревянные вкладыши под скамьи устройств тип 1 и тип 2, втопленные в бетон, антисептируются и антипирируются.

<u>Декоративные стенки</u> служат ограничителями пространства. Они разной высоты и протяженности, с различными декоративными элементами. Стенка тип 1 включает архитектурно-декоративный элемент с постаментом тип 1 и имеет угловое решение. Стенка тип 2 - криволинейная в плане, включает устройства для посадки цветов и допускает различную компоновку, что позволяет создавать композиции разной конфигурации и протяженности.

| | | | |
|---|---|---|---|
| | | 330-018.85 | 04 |
| | | Типовые решения агитплощадок с малыми формами архитектуры и озеленением | |
| | | Общие данные | Стадия: Р; Лист: 3; Листов: |
| ГИП | Алексеева | | |
| ГАП | Чесахова | | |
| Гл. инж. пр. | Железняк | | |
| Рук. маст. | Овчинникова | Общие указания | ЦНИИП градостроительства |

Инв. № подл. | Подпись и дата | Взам. инв. №

Стенка тип 3 также криволинейна в плане и предназначена для размещения наглядной агитации на щитах, разделённых декоративными деревянными элементами, аналогичными декору эстрад тип 2 и 2а. Декоративные стенки тип 1 и тип 2 выполняются из лицевого керамического кирпича М 100 с расшивкой швов, кладка армированная. Декоративная стенка тип 3 - деревянная, со съёмными щитами. Брусковые стойки крепятся болтами к металлическим швеллерам, замоноличенным в бетон. Швеллеры красятся в черный цвет. Щиты для информации обшиваются водостойкой фанерой.

ПЕРГОЛЫ создают комфортные условия отдыха на площадках, декоративны. В плане они - прямоугольные, разной длины, допускают блокировку. Тенесоздающее покрытие пергол запроектировано из деревянных досок и брусков. Стойки перголы тип 1 - деревянные брусья, имеющие с фасадной стороны декоративную врезку, крепятся к замоноличенным в бетон уголкам. Поперечные балки покрытия спарены. Опорами пергол тип 2 и тип 3 являются металлические рамы из сварных прямоугольных труб. Боковые рамы заполнены орнаментом из металлической полосы. Стойки рам замоноличиваются в буровые скважины, заполненные бетоном М 200. В перголе тип 2 вдоль заднего фасада предусмотрена кирпичная стенка со скамьями. Стенка устанавливается на бетонное основание. Металлоконструкции (рамы и декоративные решетки) окрашиваются в черный цвет.

ДЕКОРАТИВНЫЕ ФОНТАНЫ запроектированы без водосборных бассейнов. В плане фонтаны - квадрат, круг и прямоугольник. Фонтан тип 1 - одноструйный, вода струится по кубическому объёму. Фонтаны тип 2 и тип 3 - многоструйные, вода малыми струями поднимается вверх с насадок. Днища фонтанов тип 1 и тип 2 и объёмы фонтана тип 3 декорированы втопленным в бетон гравием фракции 30-50мм. К днищам фонтанов тип 2 и тип 3 примыкают участки, предназначенные для устройства газона или цветочницы. Декоративные фонтаны запроектированы из гидротехнического бетона марки 300 по бетонной подготовке М 100. Армирование сварными сетками и отдельными стержнями, арматура классов В I, А I и А III. Гидроизоляция - обмазка тиоколовой мастикой за 2 раза. Для стока воды по поверхности предусматривается уклонообразующая армированная цементная стяжка.

Указатели и знаки с опорами и кронштейнами типы 1,2,3, трельяжи типы 1,2,3, флагштоки типы 1,2,3, стенды типы 1,2 со световым табло тип 1,2 элементы стенда тип 3, световое табло тип 3 разработаны в серии 3.300.9-1. Архитектурная отделка должна соответствовать техническим требованиям серии.

УКАЗАТЕЛИ И ЗНАКИ С ОПОРАМИ И КРОНШТЕЙНАМИ предназначены для размещения постоянной информации. Размеры и форма щитов допускают линейную и угловую блокировку.

ТРЕЛЬЯЖИ для вьющихся растений, запроектированы с целью создания зеленых экранов и имеют разную высоту и протяженность. Рисунок металлических рам трельяжей повторяет рисунок металлических рам пергол, что позволяет их применять в комплекте.

ФЛАГШТОКИ размещаются на открытых территориях площадок с целью увеличения эмоционального воздействия на посетителей и создания торжественной и радостной обстановки. Высота древка флагштоков 5-6,5м, полотнища флагов вертикальные и горизонтальные. Флагштоки запроектированы одиночный, из трёх флагов, на декоративных блоках и из шести флагов, объединенных кольцом - барабаном, которое можно использовать для наклейки плакатов, лозунгов и другого агитационного материала. Флагштоки могут образовывать группы или аллеи флагов.

СТЕНДЫ для размещения информации решены с учётом возможности одностороннего и двухстороннего обозрения, одиночного и группового размещения на площадке, блокировки в группы различной конфигурации. Стенд тип 1 со световым табло тип 1 и стенд тип 2 со световым табло тип 2 рассчитаны на обозрение и в вечернее время. Стенд тип 3 предназначен для размещения крупномерных агитационных материалов (лозунгов, фотовыставок, плакатов).

ТАБЛО СВЕТОВОЕ ТИП 3 применяется в составе архитектурно - декоративных входов и предназначено для наклейки объявлений о проводимых мероприятиях.

УКАЗАТЕЛИ У1, У2, У3, трельяжи Т1, Т2, Т3, флагшток ФЛ1, стеды СТС 1, СТС 2, элементы стенда тип 3 - Р1 и ЩД 1, табло световое ТС 3 привозятся с завода - изготовителя и замоноличиваются в бетон М 200. Флагштоки ФЛ 2 и ФЛ 3 устанавливаются в монолитные железобетонные постаменты из бетона М 200, армированные сетками и каркасами. Монтаж стендов СТС 1 и СТС 2 производится на болтах к замоноличенным в бетон М 200 опорным швеллерам. Сварочные работы металлических элементов выполняются ручной электродуговой сваркой электродами типа Э-42 по ГОСТ 5264-80. После производства сварочных работ швы тщательно зачищаются. Окраска металлоконструкций производится масляной краской за 2 раза по чистой загрунтованной поверхности.

Для деревянных изделий применяется древесина хвойных пород 1,2 и 3 сорта

Изготовление железобетонных элементов производится в соответствии с требованиями СНиП III-16-73.

Кирпичная кладка производится из лицевого керамического кирпича с декоративной расшивкой швов.

| | | | | | | | |
|---|---|---|---|---|---|---|---|
| | | | | 330-018.85 ОА | | | |
| | | | | Типовые решения агитплощадок с малыми формами архитектуры и озеленением | | | |
| | | | | Общие данные | Стадия | Лист | Листов |
| | | | | | Р | 4 | |
| ГИП | Алексеева | | | Общие указания | ЦНИИП градостроительства | | |
| ГАП | Чесакова | | | | | | |
| Гл. инж. м. | Железняк | | | | | | |
| Рук. маст. | Овчинников | | | | | | |

Копировал: [signature] Формат А2

Инв. № подл. | Подпись и дата | Взам. инв. №

ТПР 330-018.85 Альбом II

| NN п.п. | Наименование сооружения | Эскиз | Тип | Материал | Габаритные размеры в мм | | | Стоимость | |
|---|---|---|---|---|---|---|---|---|---|
| | | | | | Длина | Ширина | Высота | Единица измерения | Цена в руб. |
| 1 | 2 | 3 | 4 | 5 | 6 | 7 | 8 | 9 | 10 |
| 1 | Архитектурно-декоративный вход | 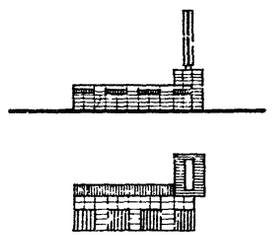 | 1 | кирпич дерево | 3,10 | 1,80 | 2,20 | 1 шт. | 245 |
| 2 | Архитектурно-декоративный вход | 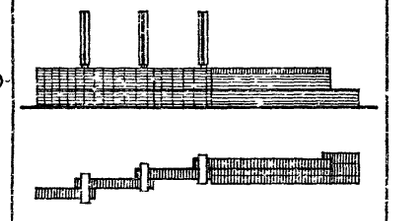 | 2 | кирпич | 7,70 | 1,20 | 2,20 | —"— | 254 |
| 3 | Архитектурно-декоративный вход | 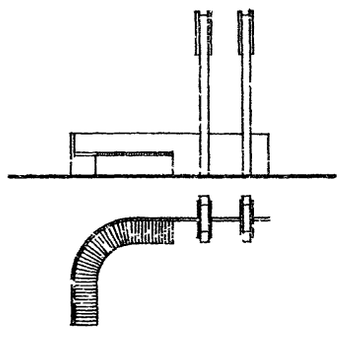 | 3 | бетон дерево | 4,75 | 2,50 | 3,85 | —"— | 442 |
| 4 | Эстрада | 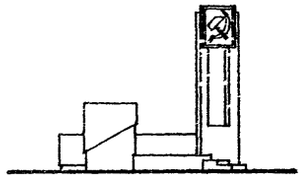 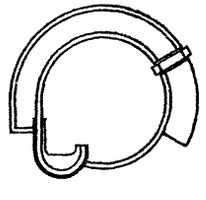 | 1 | бетон | 4,50 | 4,00 | 3,85 | —"— | 738 |
| 5 | Эстрада | 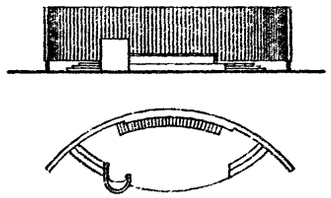 | 2 | бетон | 11,40 | 3,70 | 3,00 | 1 шт. | 1795 |
| 6 | Эстрада | 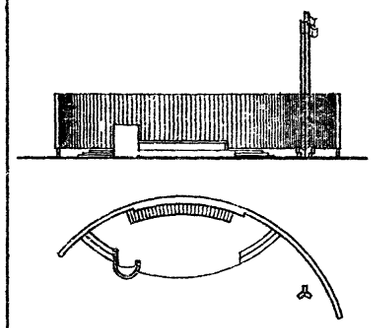 | 2а | бетон дерево | 13,50 | 3,70 | 3,00 | —"— | 2318 |
| 7 | Эстрада | 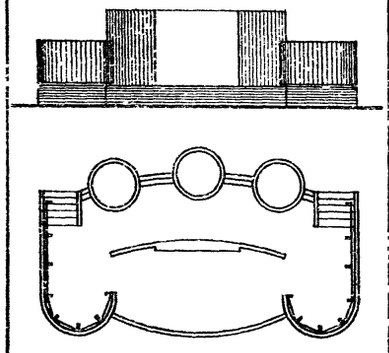 | 3 | бетон кирпич дерево | 15,00 | 8,75 | 4,40 | —"— | 3903 |

Типовые проектные решения 330-018.85 Альбом II

Инв. № подл. | Подпись и дата | Взамен инв. №

| | | | |
|---|---|---|---|
| | | | 330-018.85 ОД |
| | | | Типовые решения агитплощадок с малыми формами архитектуры и озеленением |
| Архит. | Штромберг | | Общие данные — Стадия: Р; Лист: 5; Листов: |
| Гип | Алексеева | | Номенклатура — ЦНИИПградостроительства |
| Гап | Чесакова | | |
| Гл.инж. | Железняк | | |
| Рук.маст. | Овчинников | | |

Копировал

Формат А2

| №№ п.п. | Наименование сооружения | Эскиз | Тип | Материал | Габаритные размеры в м | | | Стоимость | |
|---|---|---|---|---|---|---|---|---|---|
| | | | | | Длина | Ширина | Высота | Единицы измерения | Цена в руб. |
| 1 | 2 | 3 | 4 | 5 | 6 | 7 | 8 | 9 | 10 |
| 8 | Архитектурно-декоративный элемент с постаментом | 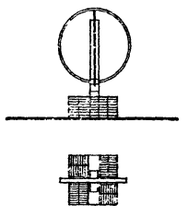 | 1 | кирпич металл | 1,80 | 1,30 | 2,80 | 1 шт. | 152 |
| 9 | Архитектурно-декоративный элемент с постаментом | 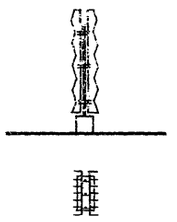 | 2 | бетон дерево | 1,20 | 0,60 | 3,25 | —"— | 146 |
| 10 | Архитектурно-декоративный элемент с постаментом | 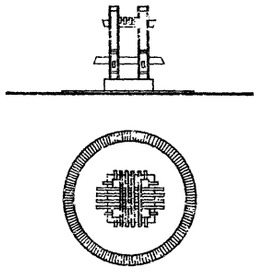 | 3 | бетон дерево кирпич | ⌀ 3,50 | | 2,30 | —"— | 248 |
| 11 | Устройство для посадки цветов и оформления газонов | 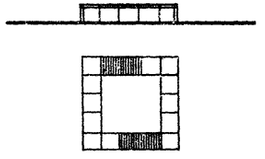 | 1 | бетон дерево | 2,60 | 2,50 | 0,40 | —"— | 222 |
| 12 | Устройство для посадки цветов и оформления газонов | 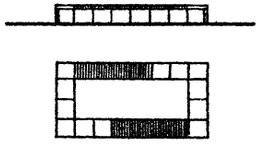 | 2 | бетон дерево | 4,10 | 2,00 | 0,40 | —"— | 282 |
| 13 | Устройство для посадки цветов и оформления газонов | 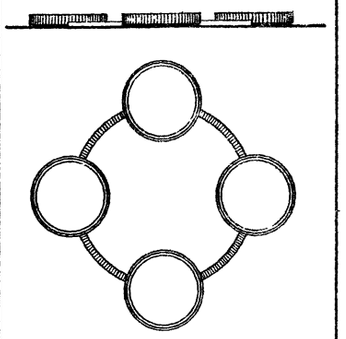 | 3 | бетон | ⌀ 14,00 | | 0,60 | 1 шт. | 969 |
| 14 | Декоративная стенка | 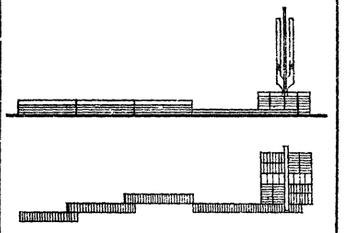 | 1 | кирпич | 7,80 | 1,80 | 2,80 | —"— | 321 |
| 15 | Декоративная стенка | 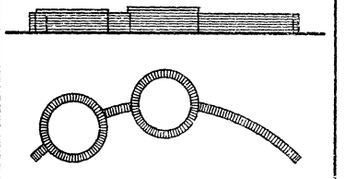 | 2 | кирпич | 7,20 | 1,90 | 0,65 | —"— | 249 |
| 16 | Декоративная стенка | 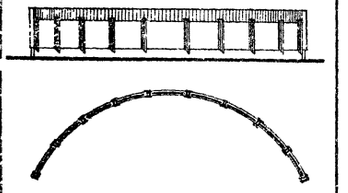 | 3 | бетон дерево | 14,40 | 3,40 | 2,50 | —"— | 1320 |

| | | | |
|---|---|---|---|
| | | 330-018.85 | 04 |
| | | Типовые решения агитплощадок с малыми формами архитектуры и озеленением | |
| Архитект. | Штромберг | Общие данные | Стадия: Р; Лист: 6; Листов: |
| ГИП | Алексеева | | |
| ГАП | Чесакова | | |
| Гл. инж. | Железняк | Номенклатура | ЦНИИП градостроительства |
| Рук. маст. | Овчинников | | |

Инв. № подл. | Подпись и дата | Взамен инв. №

| №№ п.п. | Наименование сооружения | Эскиз | Тип | Материал | Габаритные размеры в м: Длина | Ширина | Высота | Стоимость: Единица измерения | Цена в руб. |
|---|---|---|---|---|---|---|---|---|---|
| 1 | 2 | 3 | 4 | 5 | 6 | 7 | 8 | 9 | 10 |
| 17 | Пергола | 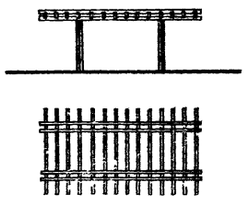 | 1 | Дерево | 9,40 | 4,50 | 3,10 | 1 шт. | 759 |
| 18 | Пергола | 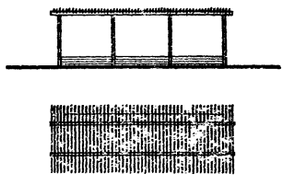 | 2 | Дерево кирпич металл | 10,00 | 3,50 | 2,95 | —"— | 943 |
| 19 | Пергола | 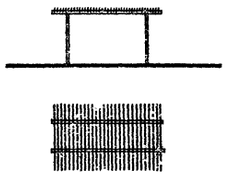 | 3 | Дерево металл | 6,00 | 3,50 | 2,95 | —"— | 397 |
| 20 | Декоративный фонтан | 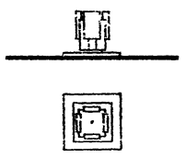 | 1 | Бетон | 1,50 | 1,50 | 1,20 | —"— | 378 |
| 21 | Декоративный фонтан | 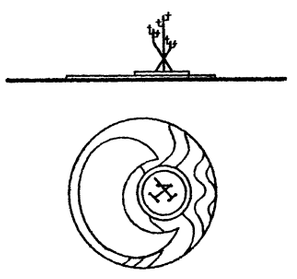 | 2 | Бетон | ⌀ 4,00 | | 1,70 | —"— | 498 |

| 1 | 2 | 3 | 4 | 5 | 6 | 7 | 8 | 9 | 10 |
|---|---|---|---|---|---|---|---|---|---|
| 22 | Декоративный фонтан | 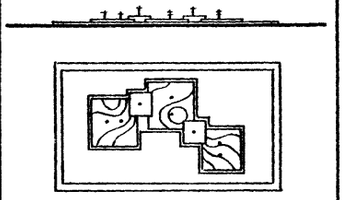 | 3 | Бетон | 6,00 | 3,40 | 0,35 | 1 шт | 575 |
| 23 | Указатели и знаки с опорами и кронштейнами | 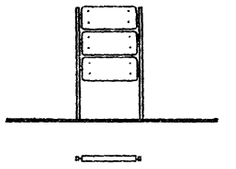 | 1 | Металл дерево | 1,20 | 0,10 | 2,00 | —"— | 46 |
| 24 | Указатели и знаки с опорами и кронштейнами | 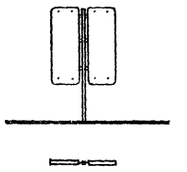 | 2 | Металл дерево | 1,10 | 0,10 | 2,00 | —"— | 31 |
| 25 | Указатели и знаки с опорами и кронштейнами | 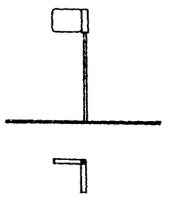 | 3 | Металл дерево | 0,60 | 0,60 | 2,00 | —"— | 27 |
| 26 | Пределяж | 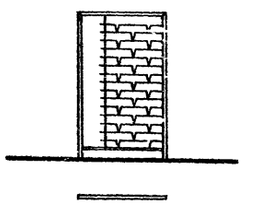 | 1 | Металл | 1,50 | 0,08 | 2,60 | —"— | 63 |

| | | | |
|---|---|---|---|
| Архит. | Шпромберг | | |
| ГИП | Алексеева | | |
| ГАП | Чесакова | | |
| Н.контр. | Железняк | | |
| Рук.маст. | Овчинников | | |

330-018.85 ОД

Типовые решения агитплощадок с малыми формами архитектуры и озеленением

| Общие данные | Стадия | Лист | Листов |
|---|---|---|---|
| | Р | 7 | |

Номенклатура

ЦНИИЭП градостроительства

Инв.№ подл. | Подпись и дата | Взам.инв.№

| NN п.п. | НАИМЕНОВАНИЕ СООРУЖЕНИЯ | ЭСКИЗ | ТИП | МАТЕРИАЛ | ГАБАРИТНЫЕ РАЗМЕРЫ В М | | | СТОИМОСТЬ | |
|---|---|---|---|---|---|---|---|---|---|
| | | | | | ДЛИНА | ШИРИНА | ВЫСОТА | ЕДИНИЦА ИЗМЕРЕНИЯ | ЦЕНА В РУБ. |
| 1 | 2 | 3 | 4 | 5 | 6 | 7 | 8 | 9 | 10 |
| 27 | ТРЕЛЬЯЖ | 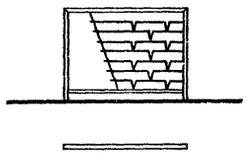 | 2 | МЕТАЛЛ | 1,80 | 0,08 | 1,40 | 1 шт. | 46 |
| 28 | ТРЕЛЬЯЖ | 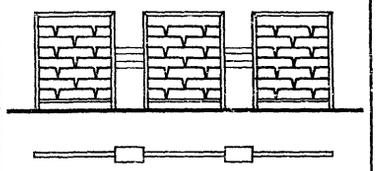 | 3 | МЕТАЛЛ | 4,70 | 0,30 | 1,40 | —"— | 126 |
| 29 | ФЛАГШТОК | 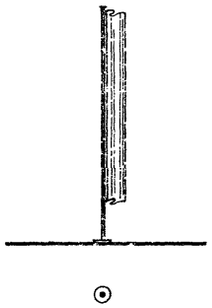 | 1 | МЕТАЛЛ БЕТОН | ⌀ 0,40 | | 5,50 | —"— | 41 |
| 30 | ФЛАГШТОК | 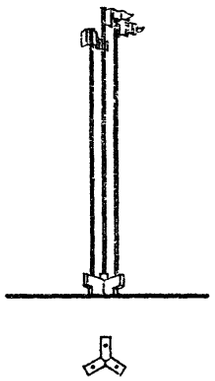 | 2 | МЕТАЛЛ БЕТОН | 1,00 | 1,00 | 6,75 | —"— | 153 |
| 31 | ФЛАГШТОК | 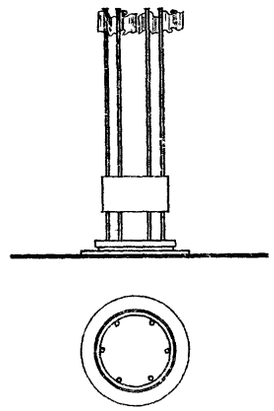 | 3 | МЕТАЛЛ БЕТОН | ⌀ 2,50 | | 5,75 | 1 шт. | 381 |
| 32 | СТЕНД СО СВЕТОВЫМ ТАБЛО | 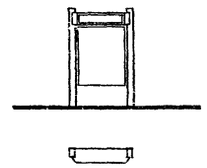 | 1 | ДЕРЕВО | 1,50 | 0,30 | 2,30 | —"— | 86 |
| 33 | СТЕНД СО СВЕТОВЫМ ТАБЛО | 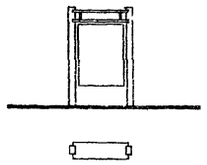 | 2 | ДЕРЕВО | 1,50 | 0,50 | 2,30 | —"— | 91 |
| 34 | СТЕНД | 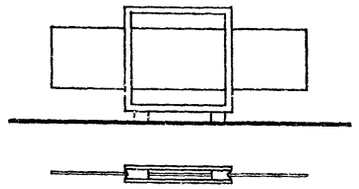 | 3 | БЕТОН ДЕРЕВО | 6,00 | 0,40 | 2,75 | —"— | 272 |
| 35 | ТАБЛО СВЕТОВОЕ | 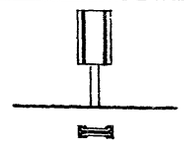 | 3 | МЕТАЛЛ ДЕРЕВО | 0,75 | 0,25 | 2,20 | —"— | 39 |

| | | | |
|---|---|---|---|
| Архит. | Штромберг | | |
| ГИП | Алексеева | | |
| ГАП | Чесакова | | |
| Гл. инж. | Железняк | | |
| Рук. маст. | Овчинников | | |

330-018.85 ОД

ТИПОВЫЕ РЕШЕНИЯ АГИТПЛОЩАДОК С МАЛЫМИ ФОРМАМИ АРХИТЕКТУРЫ И ОЗЕЛЕНЕНИЕМ

| ОБЩИЕ ДАННЫЕ | Стадия | Лист | Листов |
|---|---|---|---|
| | Р | 8 | |
| НОМЕНКЛАТУРА | ЦНИИПГРАДОСТРОИТЕЛЬСТВА | | |

Копировал 20368-02 Формат А2

Инв. № подл. | Подпись и дата | Взамен инв. №

Т.п.р. 330-018.85 Альбом II

Альбом II

Т.п.р. 330-018.85

## ВИД А

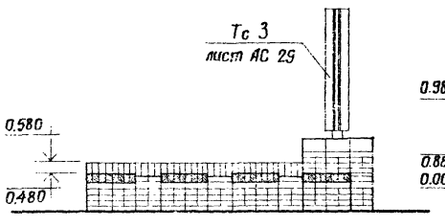


## ВИД Б

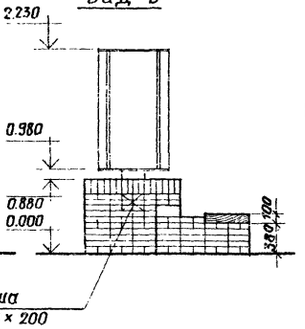


## Вид В

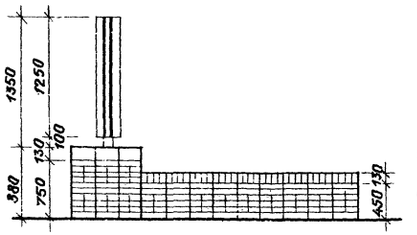


## Вид Г

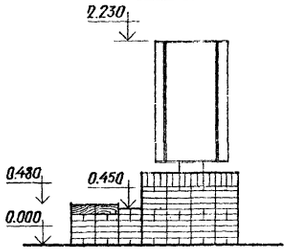


## ПЛАН

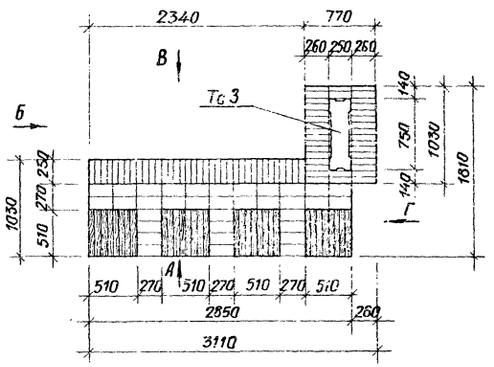


## 1 — 1

М 1:25

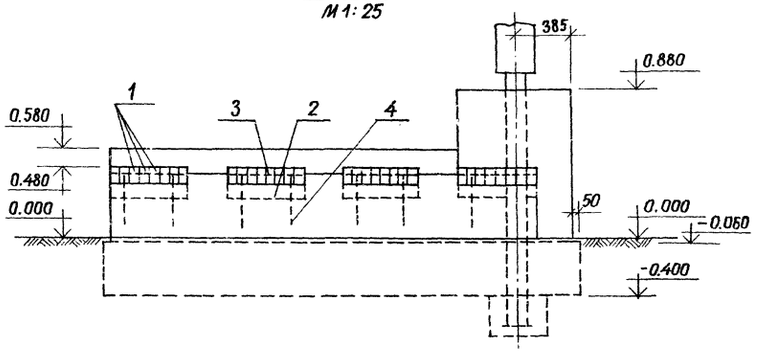


## ПЛАН ФУНДАМЕНТА

М 1:50

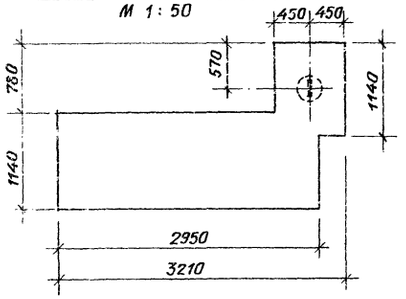


## 2 — 2

М 1:25

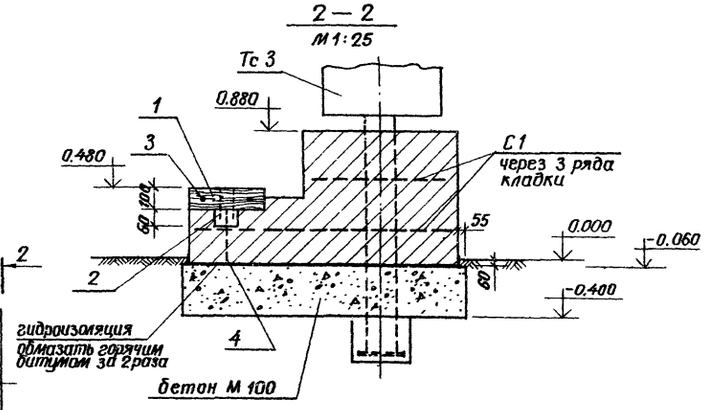


## ПЛАН НА ОТМ. 0.480

М 1:25

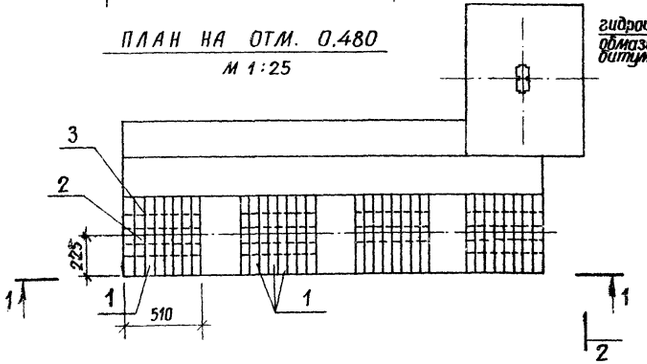


| Марка поз. | Обозначение | Наименование | Кол. | Масса ед. кг | Примечание |
|---|---|---|---|---|---|
| Тс 3 | 3.300.9-1.1-13.00.00 | табло световое тип3 | 1 | | лист АС 29 |
| С1 | 330-018.85- 11.00.00 | сетка арматурная | 1 | 2,15 | |
| 1 | " 11.00.01 | брус | 32 | 2,45 | |
| 2 | " -01 | то же | 4 | 2,45 | |
| 3 | " 11.00.02 | болт специальный | 8 | 0,22 | |
| 4 | " | ф6AI ГОСТ 5781-82, ℓ=380 | 8 | 0,08 | б/ч |
| | | материалы | | | |
| | | бетон М 100 | | | 1,8 м³ |
| | | кирпич М 100 | | | 2,5 м³ |

### Ведомость расхода стали на элемент, кг

| Марка элемента | Изделия арматурные | | | | | | Всего | Общий расход |
|---|---|---|---|---|---|---|---|---|
| | арматура класса | | | | | | | |
| | A-I | | | Вр. I | | | | |
| | ГОСТ 5781-82 | | | ГОСТ 6727-80 | | | | |
| | ф 8 | ф 6 | Итого | ф 3 | | Итого | | |
| Архитектурно-декоративный вход тип 1 | 1,60 | 0,64 | 2,24 | 4,3 | | 4,3 | 6,54 | 6,54 |

Привязан

| | | |
|---|---|---|
| Н.контр. | Лисицына | |
| Рук.гр.отд. | Шурпяк | |
| Гип | Алексеева | |
| Гап | Чесакова | |
| Гл.инж. | Железняк | |
| Рук.маст. | Овчинников | |

330-018.85 АС 1

Типовые решения агитплощадок с малыми формами архитектуры и озеленением

Архитектурно-декоративный вход тип 1

| Стадия | Лист | Листов |
|---|---|---|
| Р | | 1 |

Виды А, Б, В, Г. Планы. Сечение 1-1, 2-2

ЦНИИПградостроительства

Инв.№ подл. | Подпись и дата | Взамен инв.№

Альбом VII

## ВИД А

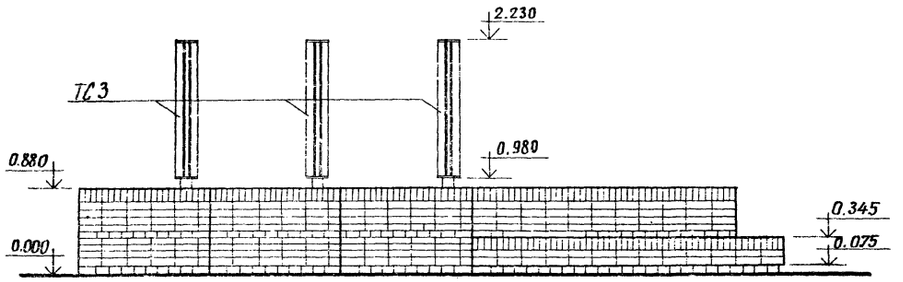


## ВИД Б

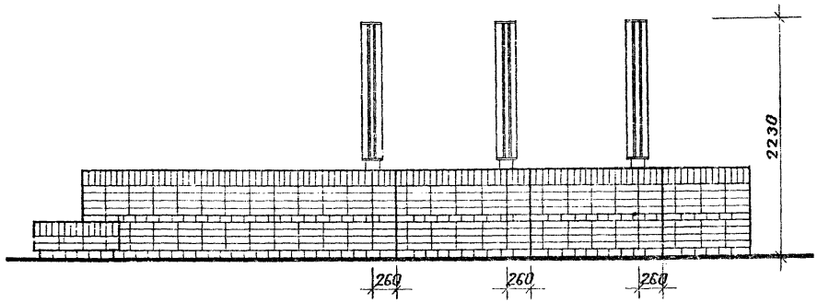


## ПЛАН

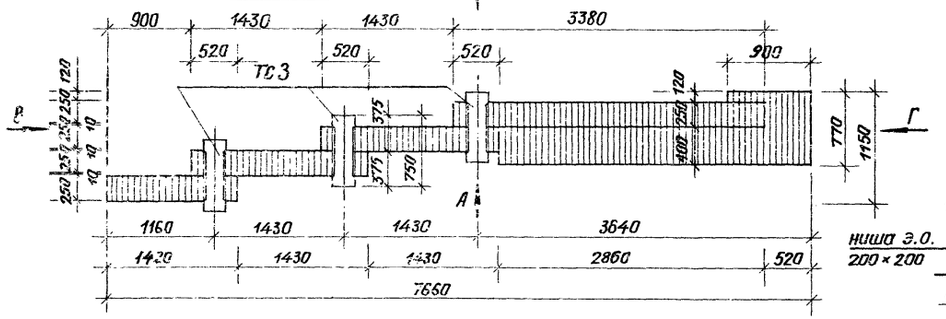


## ВИД В

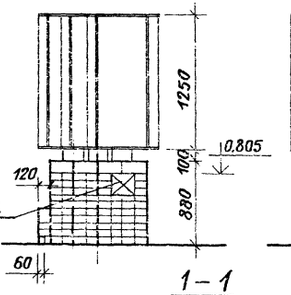


## ВИД Г

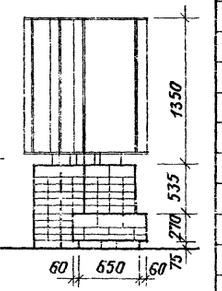


## Схема раскладки сеток

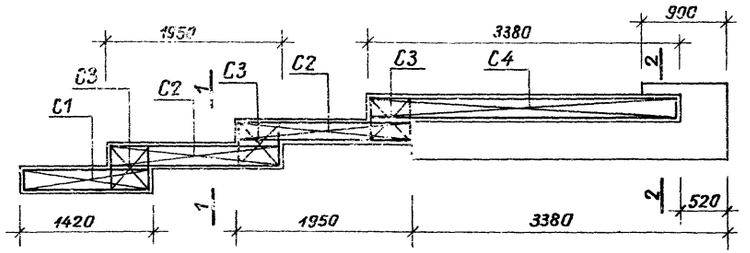


## 1–1

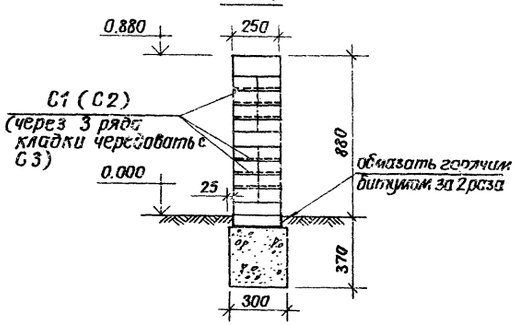


## План фундамента

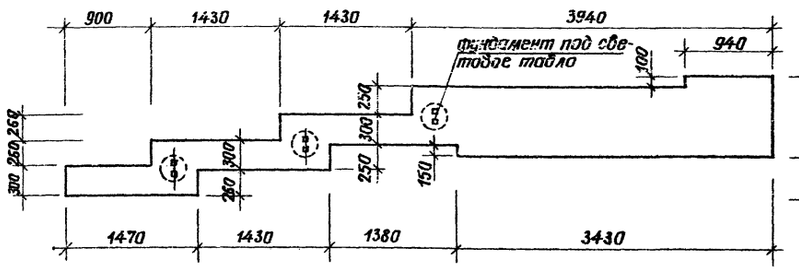


## 2–2

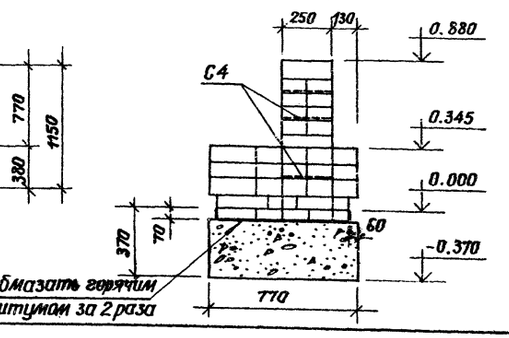


| Марка поз. | Обозначение | Наименование | Кол. | Масса ед.кг | Примечание |
|---|---|---|---|---|---|
| | | | | | |
| ТС 3 | 3.900.9-11-13.00.00 | Табло световое | 3 | | лист АС-29 |
| С1 | 330-018.85 12.01.00 | Сетка арматурная | 3 | 0,32 | |
| С2 | 12.02.00 | то же | 6 | 0,38 | |
| С3 | 12.03.00 | | 3 | 0,18 | |
| С4 | 12.04.00 | | 3 | 0,77 | |
| | | | | | |
| | | | | | |
| | | Материалы | | | |
| | | бетон марки 200 | | | 1,5 м³ |
| | | кирпич марки 100 | | | 2,92 м³ |

## Ведомость расхода стали на элемент, кг

| Марка элемента | Изделия арматурные | | | | Всего | Общий расход |
|---|---|---|---|---|---|---|
| | Арматура класса | | | | | |
| | В1 | | | | | |
| | ГОСТ 6727-80 | | | | | |
| | ф3 | | | Итого | | |
| Архитектурно-декоративный вход тип 2 | 6,09 | | | 6,09 | 6,09 | 6,09 |

Привязан

| | | |
|---|---|---|
| Н.контр. | Лисицына | |
| Рук.группы | Шурпюк | |
| Гип | Алексеева | |
| Гап | Чесакова | |
| Гл. инж. | Железняк | |
| Рук.маст. | Овчинников | |

330-018.85 АС 2

Типовые решения агитплощадок с малыми формами архитектуры и озеленением

| Архитектурно-декоративный вход тип 2 | Стадия | Лист | Листов |
|---|---|---|---|
| | Р | | 1 |

Виды А, Б, В, Г. Планы. Схема расположения сеток. Сечения 1–1, 2–2.

ЦНИИпромзрелищ Госстроя СССР

Копировал Ел

20368-02

Формат А2

Инв.№ подл. | Подпись и дата | Взам.инв.№

Альбом III

Т.п.р. 330-018.85

## Вид А

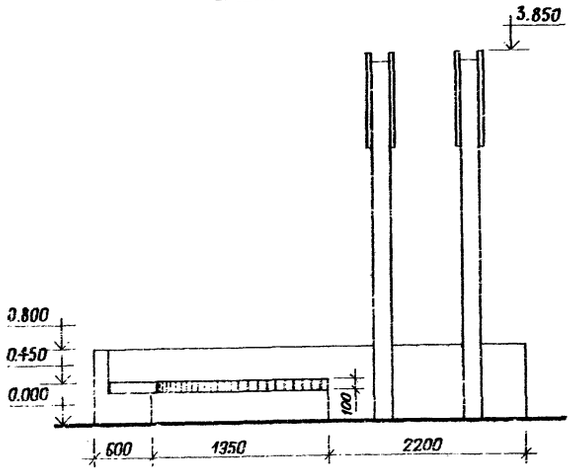


## Вид Б

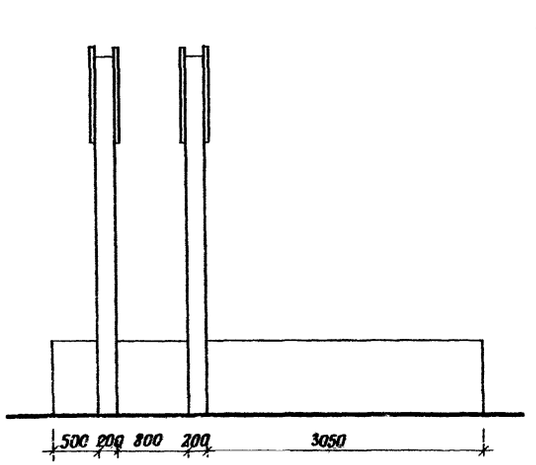


## Вид В

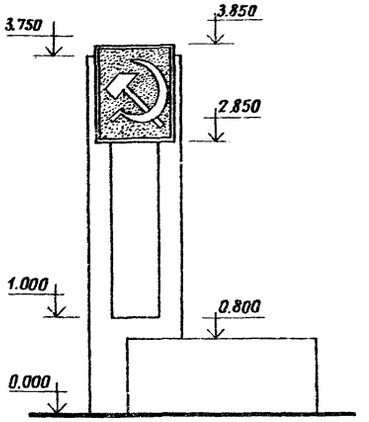


## Вид Г

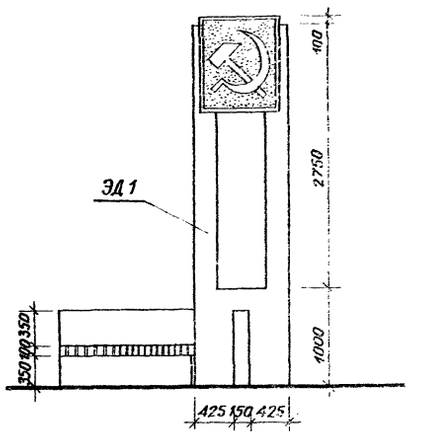


## План

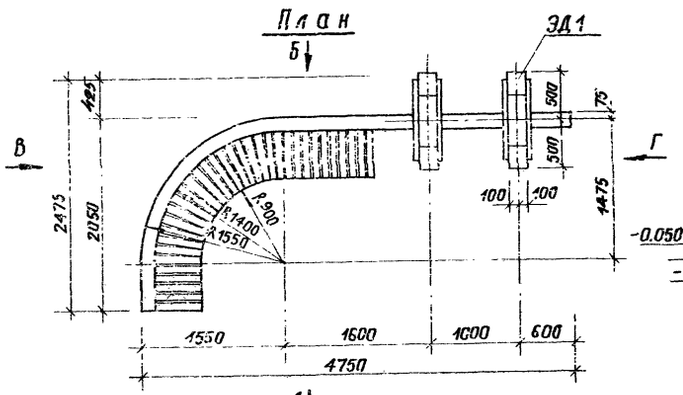


## 1–1

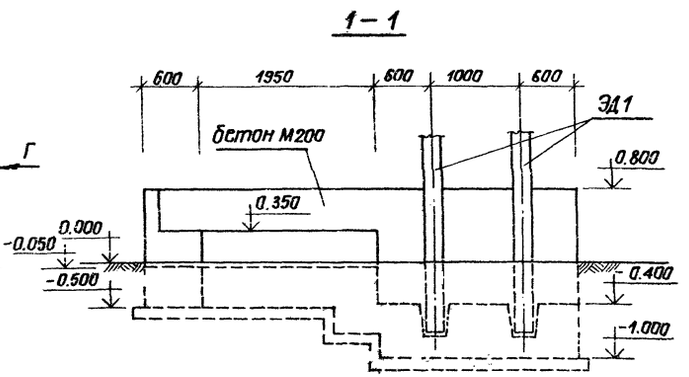


## План арматурных выпусков на отм -0.050

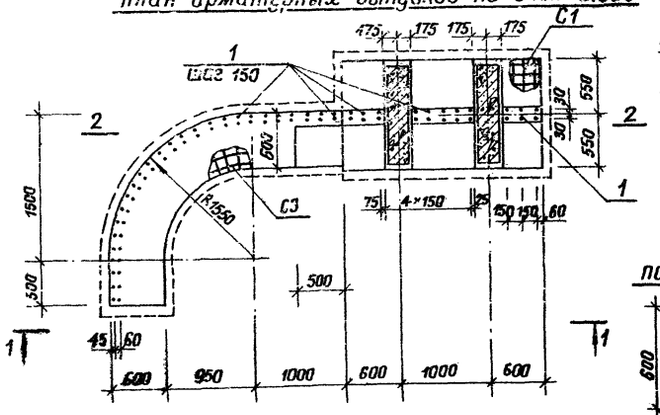


## 2–2

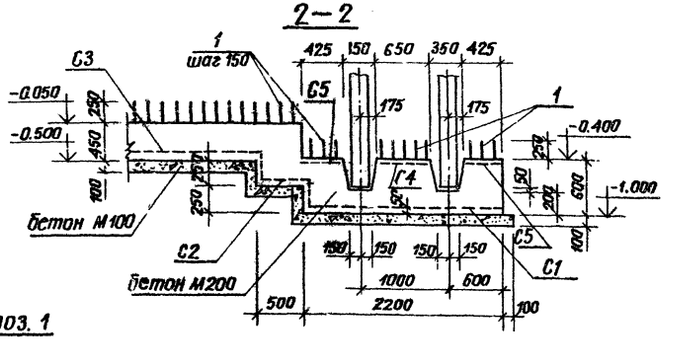


## поз. 1

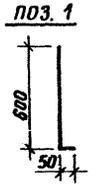


| Марка поз. | Обозначение | Наименование | Кол. | Масса ед. кг | Примечание |
|---|---|---|---|---|---|
| | | | | | |
| ЭД1 | 330-018.85 14.30.00 | Элемент декоративный | 2 | 158.7 | |
| ПД1 | 14.40.00 | Плита декоративная | 4 | 137,5 | |
| С1 | 13.01.00 | Сетка арматурная | 1 | 5,04 | |
| С2 | 13.02.00 | то же | 1 | 0,89 | |
| С3 | 13.03.00 | " | 1 | 4,23 | |
| С4 | 13.04.00 | " | 1 | 1,60 | |
| С5 | 13.05.00 | " | 2 | 0,96 | |
| С6 | 13.06.00 | " | 4 | 2,36 | см. лист 2 |
| С7 | 13.07.00 | " | 2 | 4,17 | " |
| С8 | 13.08.00 | " | 2 | 14,0 | " |
| 1 | | ф3 AIII, ГОСТ 5781-82 ℓ=650 | 74 | 0,27 | |
| 2 | | ф5 BI, ГОСТ 6727-80 ℓ=130 | 60 | 0,07 | см. лист 2 |
| | | брус сосна сорт 2 : ГОСТ 8486-66 | | | |
| 3 | | 70×100×490 | 34 | 1,72 | см. лист 2 |
| 4 | | 75×150×550 | 6 | 3,1 | |
| | | Материалы | | | |
| | | бетон М 200 | | | 4,1 м³ |
| | | бетон М 100 | | | 0,8 м³ |

Привязан

| | | |
|---|---|---|
| Н.контр. | Лисицына | |
| Рук.гр.арх. | Шурпак | |
| Гип | Алексеева | |
| Гап | Чесакова | |
| Гл. инж. | Железняк | |
| Рук. маст. | Обчинников | |

330-018.85 АС 3

Типовые решения агитплощадок с малыми формами архитектуры и озеленением

| Архитектурно-декоративный вход тип 3 | Стадия | Лист | Листов |
|---|---|---|---|
| | Р | 1 | 2 |

Виды А, Б, В, Г. Планы. Сечения 1-1, 2-2

ЦИПГрадостроительства

Инв.№ подл. | Подпись и дата | Взам. инв.№

ТП Р 330-018.85 Альбом II

## Скамья (фрагмент)

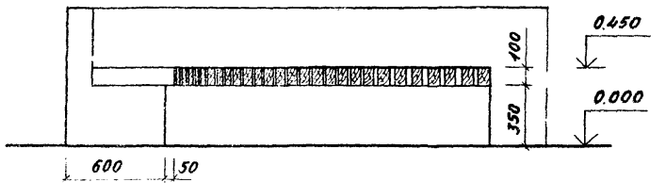


## План на отм. 0.450

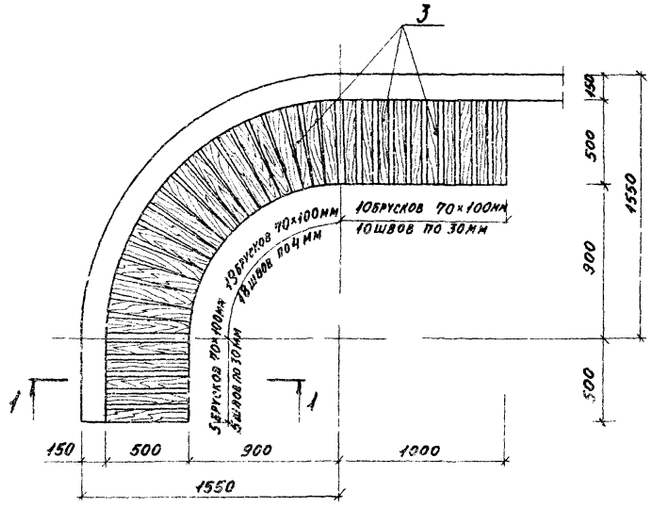


## Схема армирования стенки

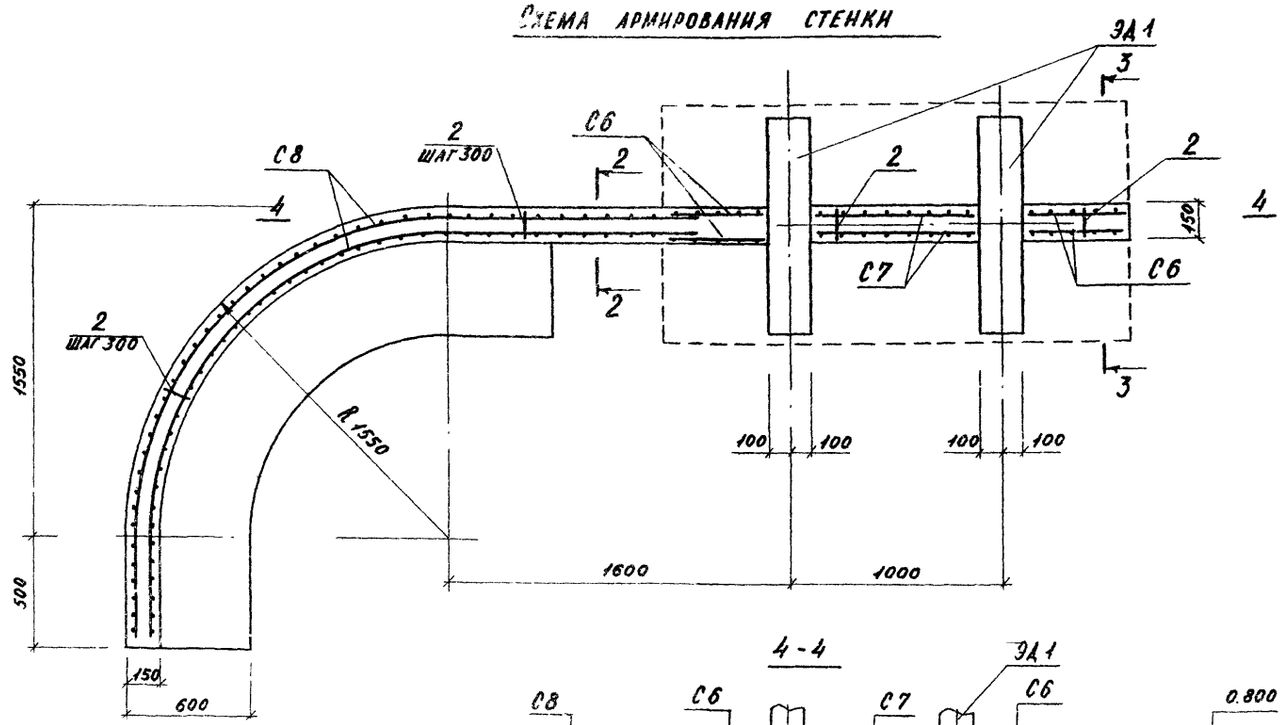


## 4 - 4

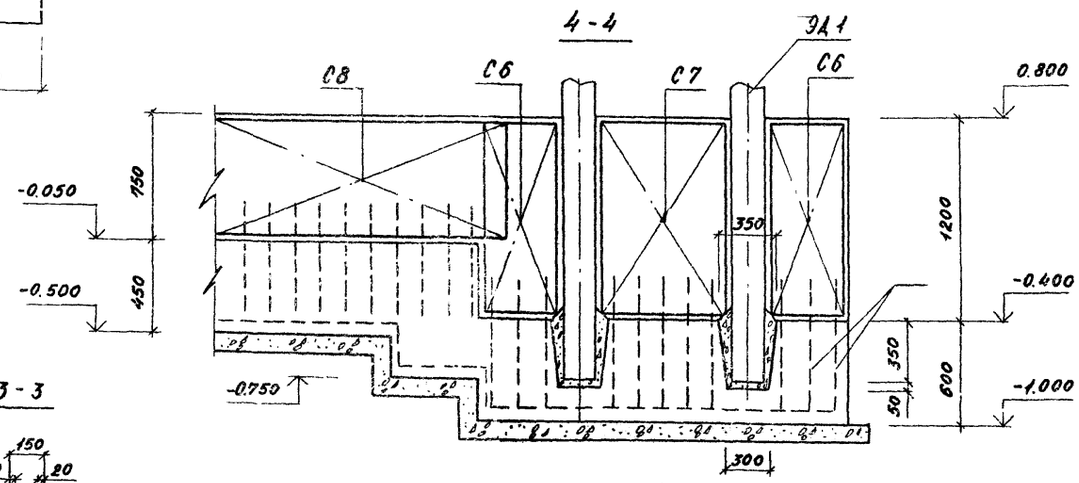


## 1 - 1

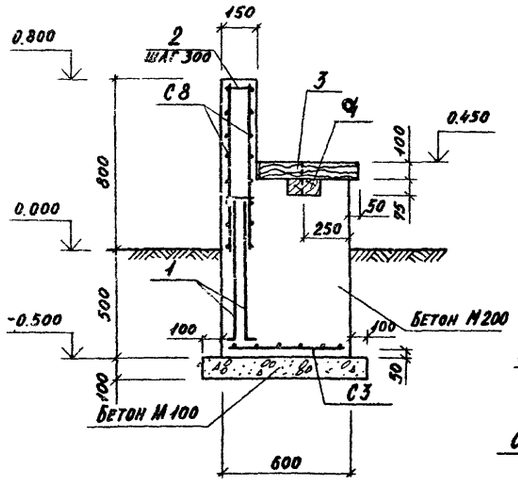


## 2 - 2

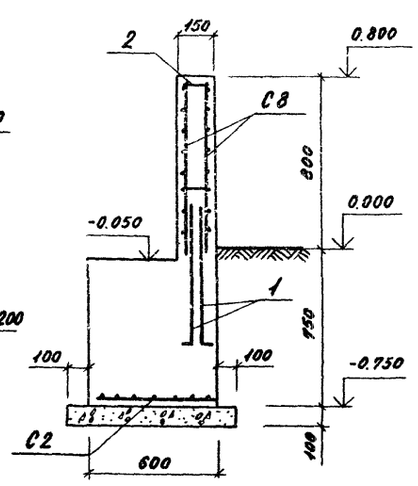


## 3 - 3

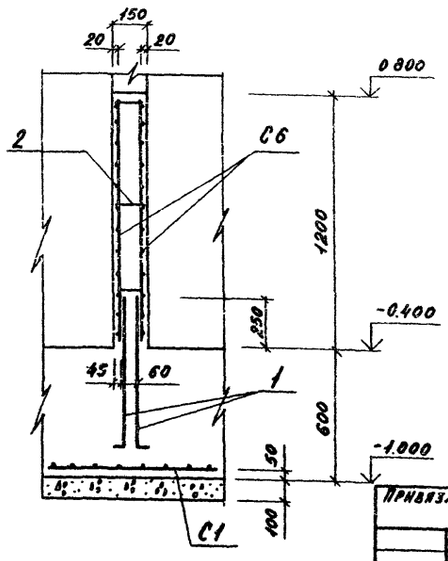


### Ведомость расхода стали на 1 элемент, кг

| Марка элемента | Изделия арматурные | | | | | Всего | Общий расход |
|---|---|---|---|---|---|---|---|
| | Арматура класса | | | | | | |
| | A-III ГОСТ 5781-82 | | | B-I ГОСТ 6727-80 | | | |
| | ф8 | | Итого | ф5 | Итого | | |
| Архитектурно-декоративный вход тип 3 | 56,12 | | 56,12 | 24,56 | 24,56 | 80,68 | 80,68 |

Привязан:

| | | |
|---|---|---|
| Н.контр | Лисицына | |
| Рук.грин. | Шурнюк | |
| ГИП | Алексеева | |
| ГАП | Чесакова | |
| Гл.инж. | Железняк | |
| Рук.маст | Овчинников | |

330-018.85 АС 3

Типовые решения архитектурно-малых форм архитектуры и озеленения

Архитектурно-декоративный вход тип 3

| Стадия | Лист | Листов |
|---|---|---|
| Р | 2 | |

С.Скамья (фрагмент). План. Схема армирования стенки. Сечения 1-1÷4-4

ЦНИИПградостроительства

Копировал: Формат А2

Инв. № подл. | Подпись и дата | Взам. инв. №

Альбом II

Т.п.р. 330-018.85

Инв.№ подл. | Подпись и дата | Взам.инв.№

## Вид А

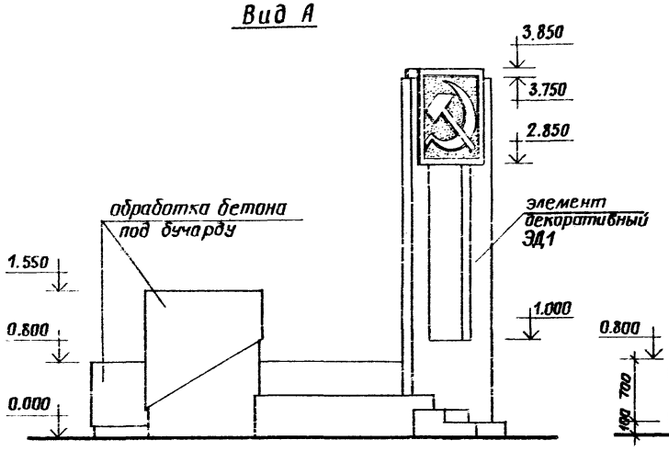


## Вид Б

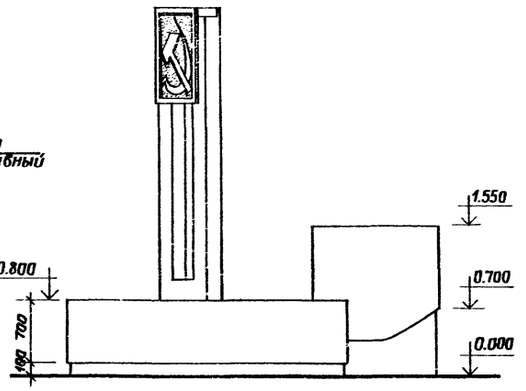


## Вид В

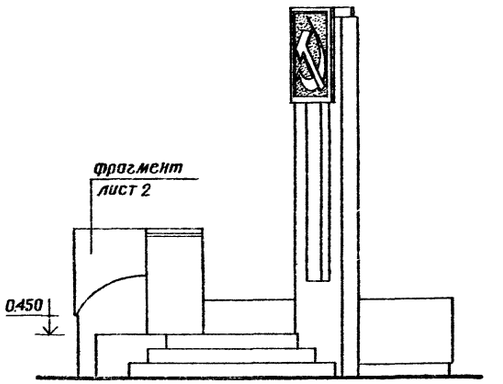


## 2-2

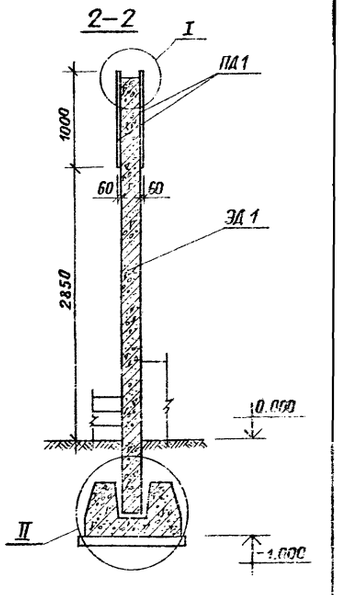


## План

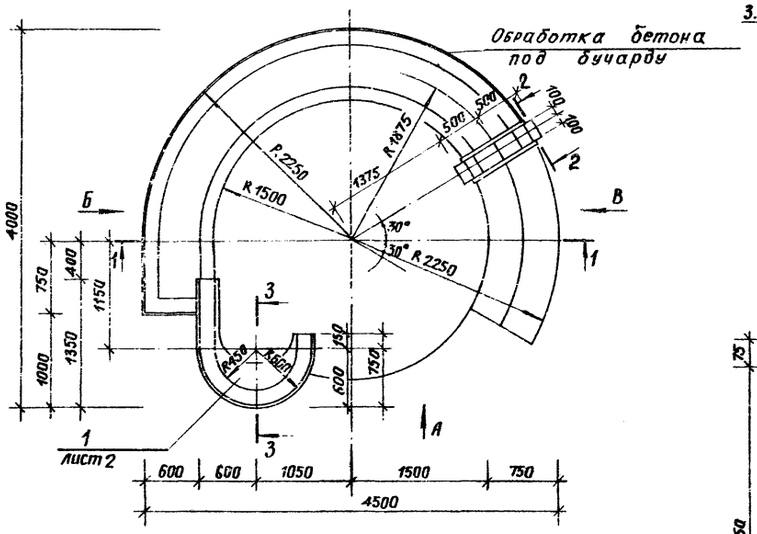


## 1-1

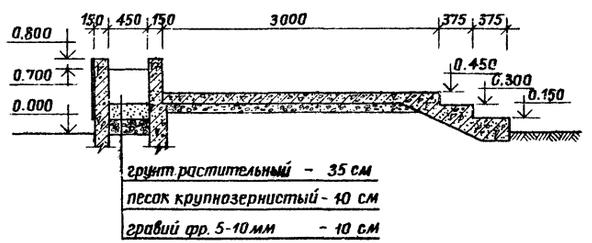


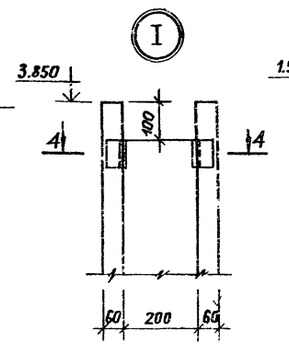


## 3-3

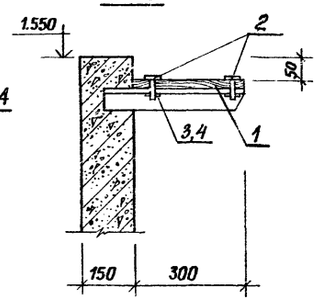


## 4-4

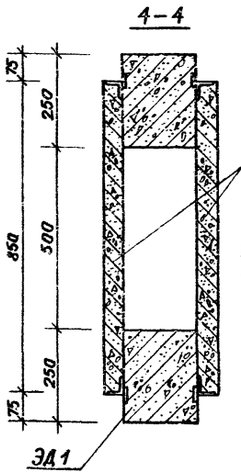


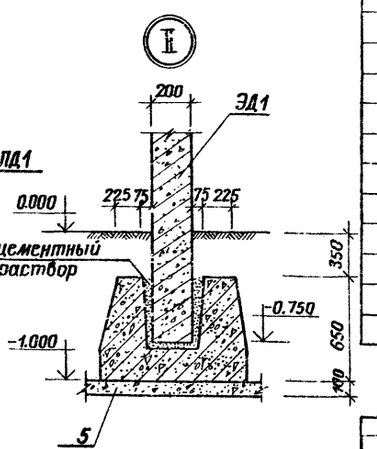


| Марка поз. | Обозначение | Наименование | Кол. | Масса ед., кг | Приме-чание |
|---|---|---|---|---|---|
| | | | | | |
| | | | | | |
| | | | | | |
| Ум1 | 330-018.85 | Монолитный участок | | | лист 3 |
| | | | | | |
| ЭД1 | 330-018.85 14.30.00 | Элемент декоративный | 1 | 1587 | |
| ПД | 14.40.00 | Плита декоративная | 2 | 137.5 | |
| | | *Детали* | | | |
| 1 | | ДСП - Б-а ГОСТ 20966-75 | | | |
| | | *Стандартные изделия* | | | |
| 2 | | Болт М6 ГОСТ 7798-70 ℓ=45 | 5 | | |
| 3 | | Гайка М6 ГОСТ 9515-70 | 5 | | |
| 4 | | Шайба 6 ГОСТ 6958-78 | 5 | | |
| | | *Материалы* | | | |
| 5 | | Бетон М100 | 1,0 | | м³ |

Привязан

| | | |
|---|---|---|
| Н.контр. | Шурнюк | |
| Ст.инж. | Лисицына | |
| Гип | Алексеева | |
| Гап | Чесакова | |
| Гл.инж. | Железняк | |
| Рук.маст. | Овчинников | |

330-018.85 АС4

Типовые решения агитплощадок с малыми формами архитектуры и озеленением

Эстрада тип 1

| Стадия | Лист | Листов |
|---|---|---|
| Р | 1 | 3 |

Виды А,Б,В. План. Узлы I, II. Сечения 1-1, 2-2

ЦИИПградостроительства

Альбом II

Т.п.р. 330-018.85

## Вид А

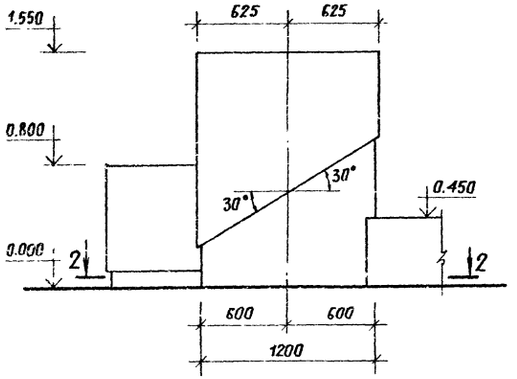


## 1–1

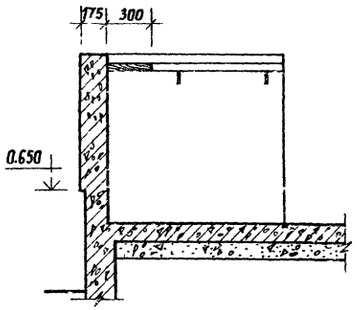


## Поз. 1

## 3–3

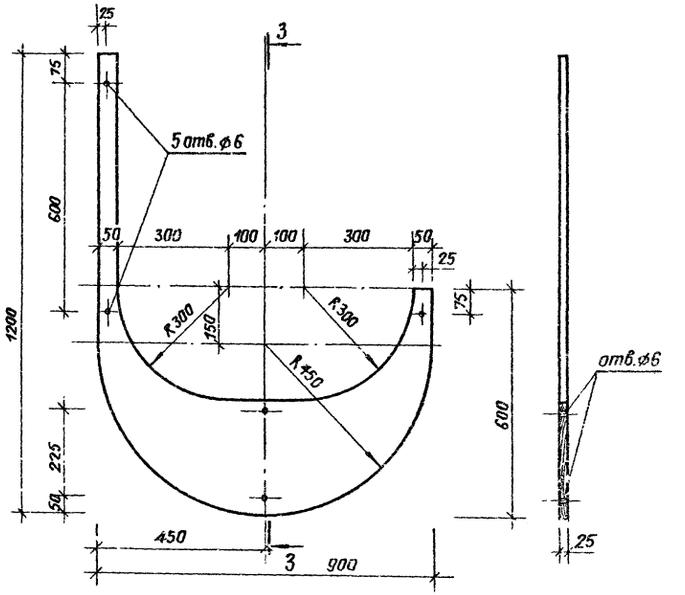


## Вид Б

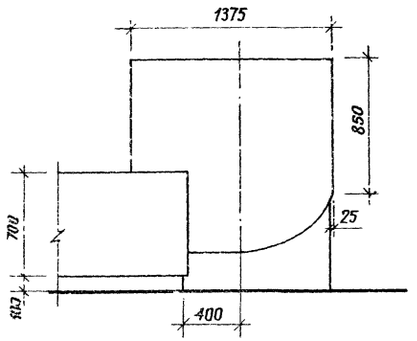


## Вид В

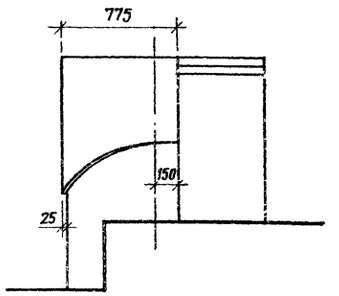


## План

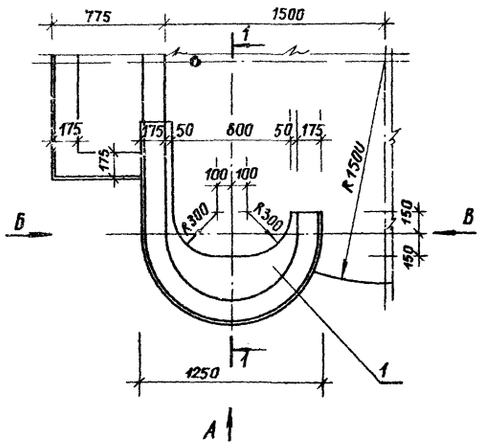


## 2–2

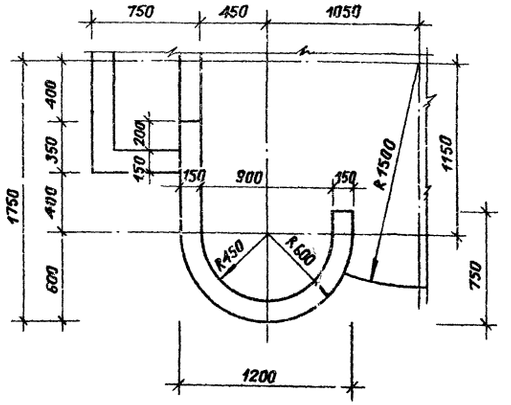


Привязан

| | | | |
|---|---|---|---|
| Н.контр. | Шурнюк | | |
| Ст.инж. | Лисицына | | |
| Гип | Алексеева | | |
| Гап | Чесакова | | |
| Гл.инж. | Железняк | | |
| Рук.маст. | Овчинников | | |

330-018.85 АС 4

Типовые решения агитплощадок с малыми формами архитектуры и озеленением

Эстрада тип 1

| Стадия | Лист | Листов |
|---|---|---|
| Р | 2 | |

Кафедра. Виды А, Б, В. План. Сечения 1-1, 2-2.

Ленгражданстройпроект

Копировал

Инв.№ подл. | Подпись и дата | Взам. инв.№

Альбом II

Т.п.р. 330-018.85

План на отм. 0.800

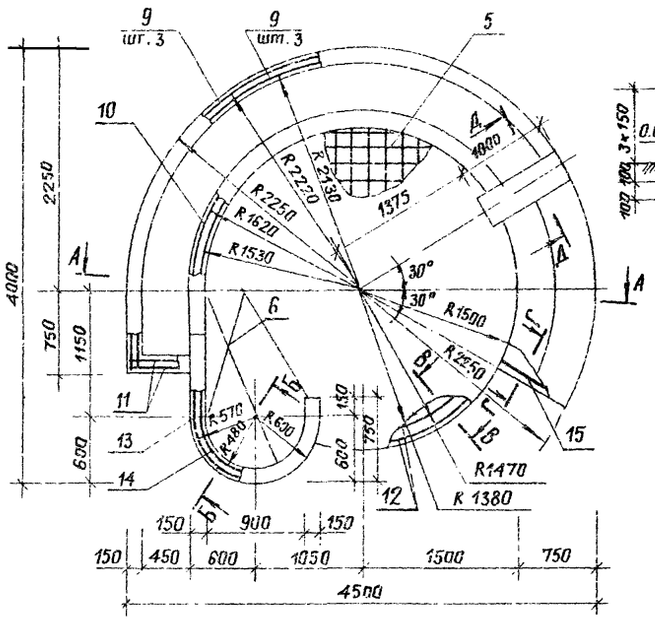


А – А

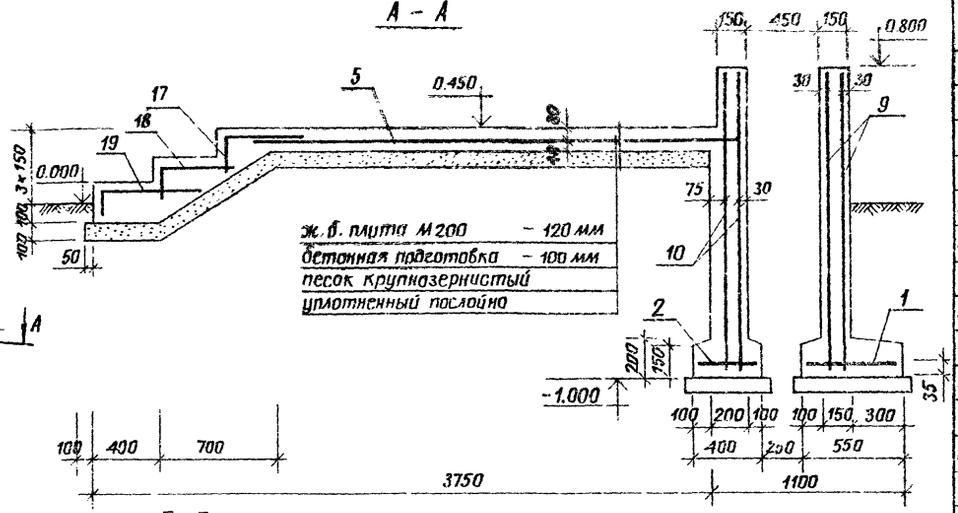


ж.б. плита М200 – 120 мм
бетонная подготовка – 100 мм
песок крупнозернистый уплотненный послойно

План на отм. -1.000

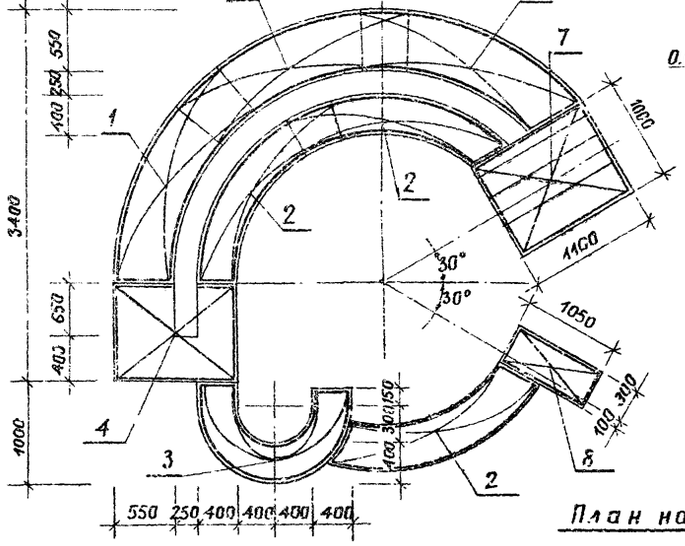


Б – Б

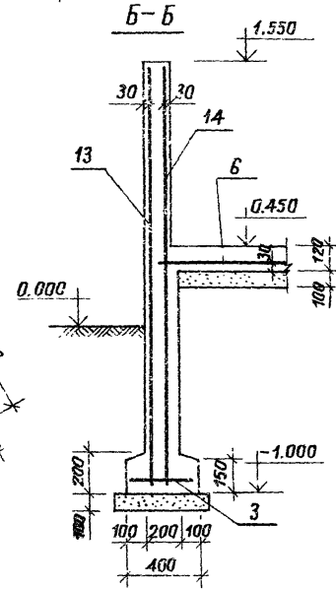


В – В

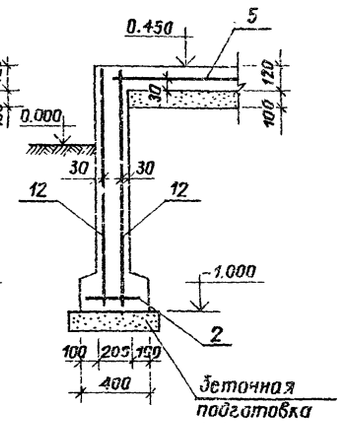


Г – Г

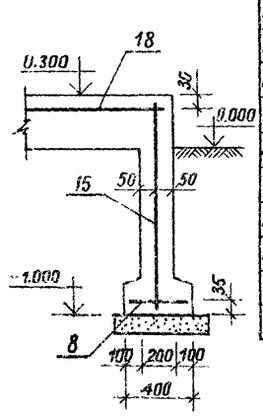


Д – Д

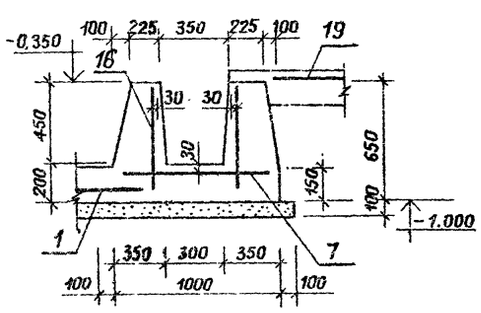


План на отм 1.550

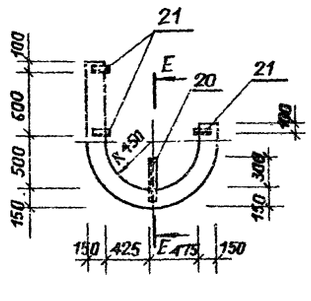


Е – Е

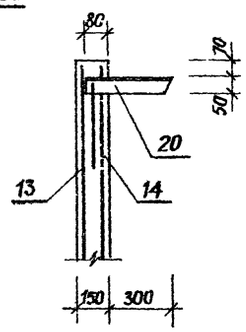


| Формат | Зона | Поз. | Обозначение | Наименование | Кол. | Примечание |
|---|---|---|---|---|---|---|
| | | | | | | |
| | | | | | | |
| | | | | Сборочные единицы | | |
| | | | | Арматурные сетки | | |
| А4 | | 1 | 330-018.85 14.01.00 | С1 | 3 | |
| А4 | | 2 | 14.02.00 | С2 | 3 | |
| А4 | | 3 | 14.03.00 | С3 | 1 | |
| А4 | | 4 | 14.04.00 | С4 | 1 | |
| А4 | | 5 | 14.05.00 | С5 | 1 | |
| А4 | | 6 | 14.06.00 | С6 | 1 | |
| А4 | | 7 | 14.07.00 | С7 | 1 | |
| А4 | | 8 | 14.08.00 | С8 | 1 | |
| А4 | | 9 | 14.09.00 | С9 | 6 | |
| А4 | | 10 | 14.11.00 | С10 | 4 | |
| А4 | | 11 | 14.12.00 | С11 | 2 | |
| А4 | | 12 | 14.13.00 | С12 | 2 | |
| А4 | | 13 | 14.14.00 | С13 | 1 | |
| А4 | | 14 | 14.15.00 | С14 | 1 | |
| А4 | | 15 | 14.16.00 | С15 | 1 | |
| А4 | | 16 | 14.17.00 | С16 | 2 | |
| А4 | | 17 | 14.18.00 | С17 | 1 | |
| А4 | | 18 | 14.19.00 | С18 | 1 | |
| А4 | | 19 | 14.21.00 | С19 | 1 | |
| | | | | Изделия закладные | | |
| А4 | | 20 | 14.22.00 | МН1 | 1 | |
| А4 | | 21 | 14.23.00 | МН2 | 3 | |
| | | | | Материалы | | |
| | | | | Бетон М200 | м³ | 10,5 |

Ведомость расхода стали на 1 элемент, кг

| Марка элемента | Изделия арматурные | | | | Изделия закладные | | | | | | Общий расход |
|---|---|---|---|---|---|---|---|---|---|---|---|
| | Арматура класса ГОСТ 5781-82 А-I | | | Всего | Арматура класса ГОСТ 5781-82 А-I | | | Прокат марки ГОСТ 8509-72 Ст3кп | | Всего | |
| | ⌀8 | ⌀6 | Итого | | ⌀6 | | Итого | 50×50×3 | Итого | | |
| Ум1 | 430,7 | 48,9 | 479,6 | 479,6 | 0,2 | | 0,2 | 0,9 | 0,9 | 1,1 | 480,7 |

Привязан

| | | | |
|---|---|---|---|
| Н.контр. | Шурнюк | | |
| Ст.инж. | Лисицына | | |
| Гип | Алексеева | | |
| Гап | Чесакова | | |
| Гл.инж. | Железняк | | |
| Рук.маст. | Овчинников | | |

330-018.85 АС4

Типовые решения агитплощадок с малыми формами архитектуры и озеленением

Эстрада тип 1

| Стадия | Лист | Листов |
|---|---|---|
| Р | 3 | |

Монолитный участок Ум1
Планы на отм. 0.800; -1.000, 1.550
Сечения А-А ÷ Е-Е

ЦНИИпградостроительства

Инв.№подл. | Подпись и дата | Взам.инв.№

Альбом II

Т.п.р. 330-018.85

## Вид А

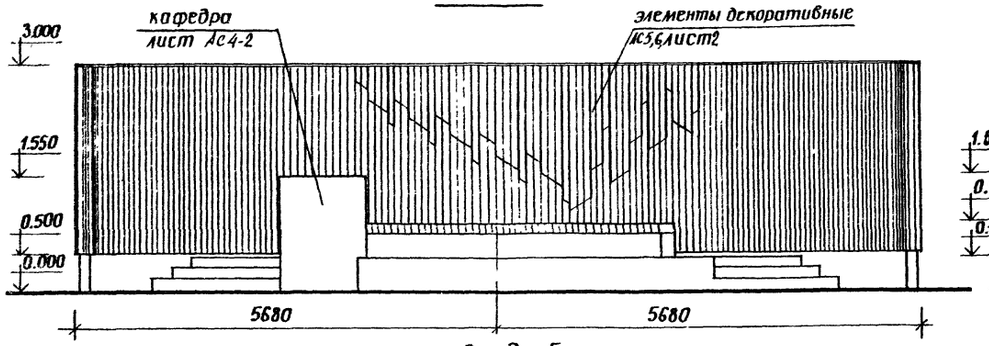


## Вид В

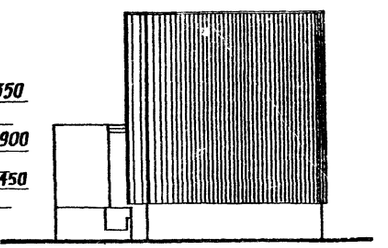


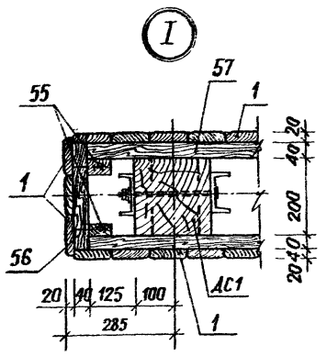


## Вид Б

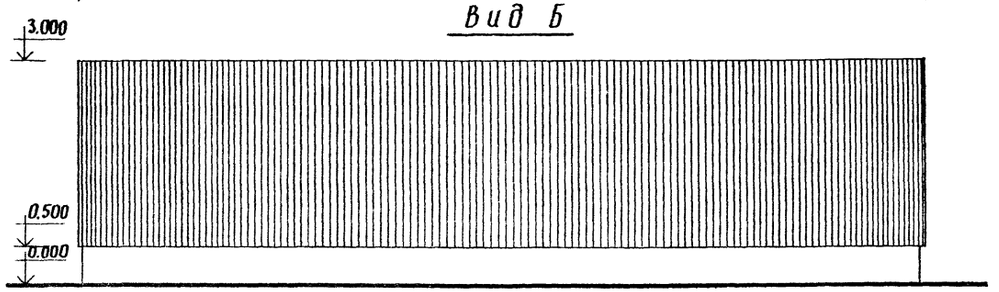


## План

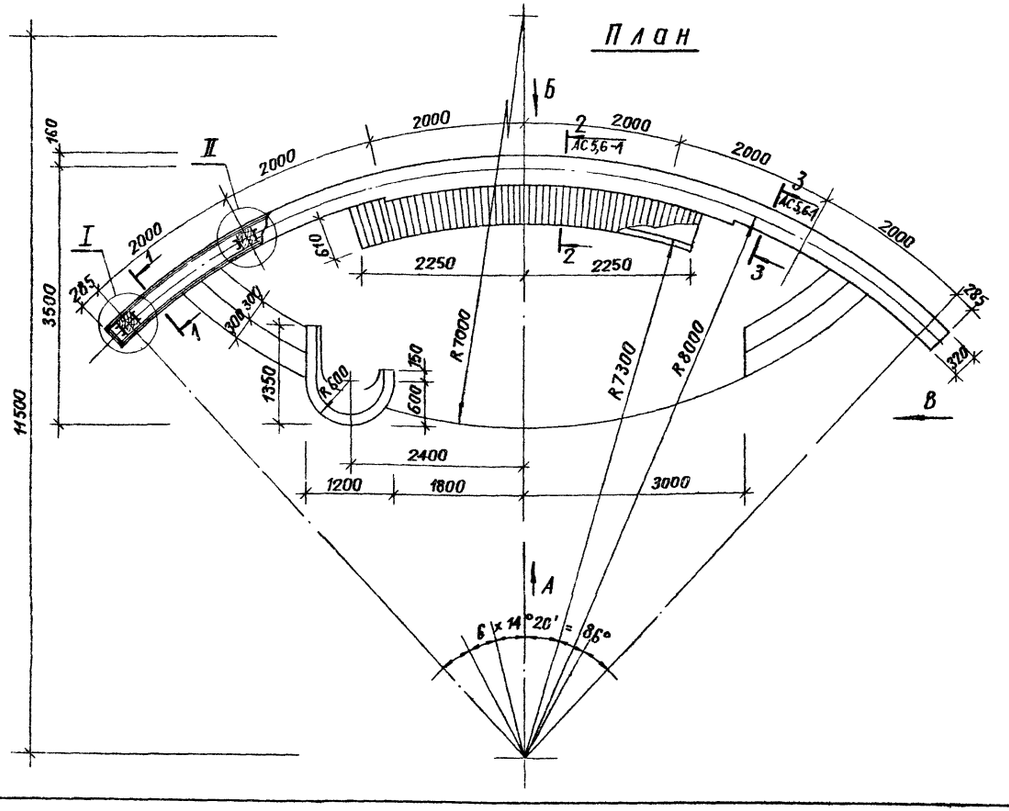


## 1—1

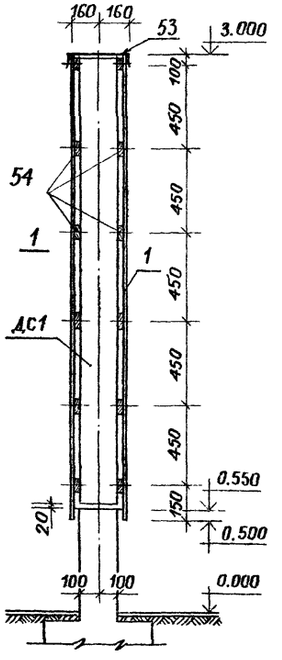


| Марка поз. | Обозначение | Наименование | Кол. | Масса ед. кг | Примечание |
|---|---|---|---|---|---|
| | | | | | |
| АС1 | 330-018.85 15.00.01 | Стойка | 7 | 48,6 | |
| М3 | 15.00.02 | Болт специальный | 14 | 0,41 | |
| 53 | 15.00.03 | Лист 6.08×360×2050, ГОСТ 19903-73 | | | |
| | | Стк-1 ГОСТ 17715-72 | 6 | 4,63 | б/ч |
| | | | | | |
| | | Сосна, сорт 2, ГОСТ 8486-66: | | | |
| 52 | 15.00.04 | Брусок 70×100, ℓ=670 | 50 | 3,22 | б/ч |
| 54 | 15.00.05 | Брусок 40×75, ℓ=2000 | 48 | 4,8 | б/ч |
| 55 | 15.00.06 | Брусок 40×75, ℓ=80 | 24 | 0,2 | б/ч |
| 56 | | Брусок 40×75, ℓ=280 | 12 | 0,7 | б/ч |
| 57 | 15.00.07 | Брусок 40×75, ℓ=2225 | 24 | 4,9 | б/ч |
| | | | | | |
| | | Стандартные изделия | | | |
| 58 | | Гайка М16, ГОСТ 5915-70 | 28 | | |
| 59 | | Шайба 16, ГОСТ 10450-78 | 14 | | |
| | | Гвозди 4×100, ГОСТ 4028-63 | | | 10 кг |
| | | Гвозди 2,5×60, ГОСТ 4028-63 | | | 35 кг |
| | | Гвозди 3,5×40, ГОСТ 4030-63 | | | 1,5 кг |
| Ум 1 | | Участок монолитный Ум1 | 1 | | лист 2 |
| | | | | | |

Инв.№ подл. | Подпись и дата | Взам.инв.№

Привязан

| | | |
|---|---|---|
| Н.контр. | Лисицына | |
| Рук.гр.мд | Шурнюк | |
| Гип | Алексеева | |
| Гап | Чесакова | |
| Гл.инж. | Железняк | |
| Рук.маст. | Обчинников | |

330-018.85 АС 5

Типовые решения огитплощадок с малыми формами архитектуры и озеленением

Эстрада тип 2

| Стадия | Лист | Листов |
|---|---|---|
| Р | 1 | 2 |

План. Виды А, Б, В
Сечение 1-1. Узлы I, II

ЦНИИПградостроительства

Копировал

Формат А2

20368-03

## Схема армирования

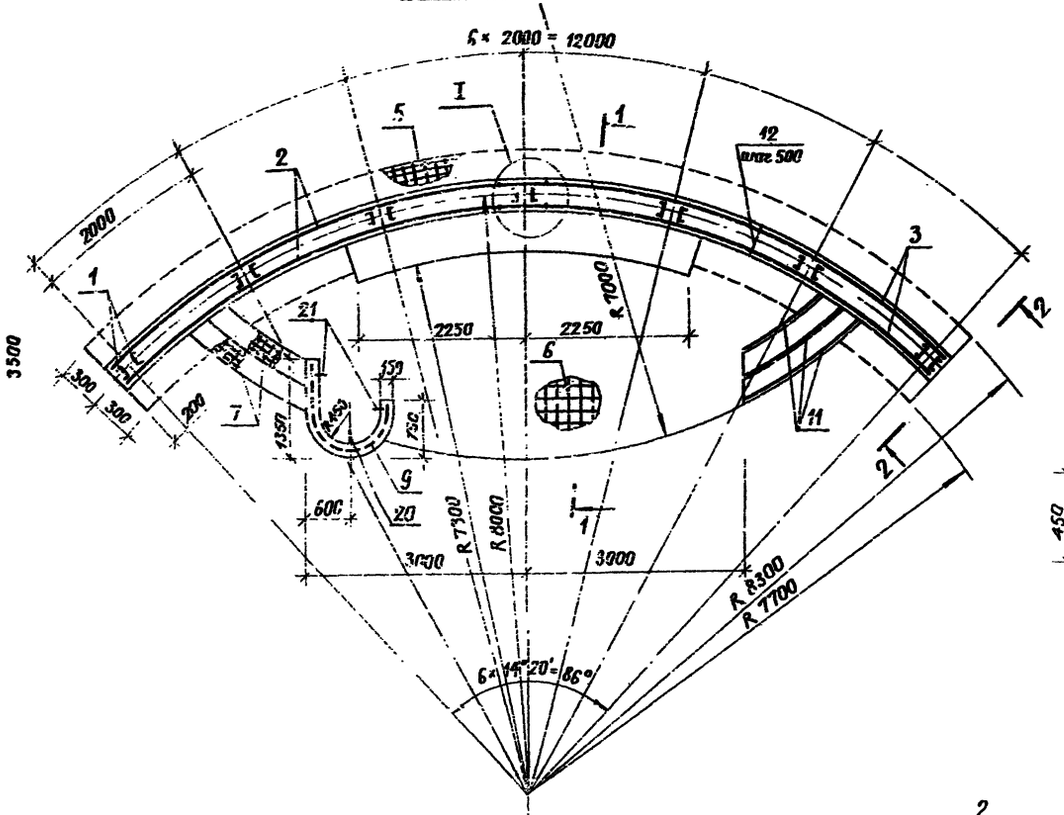


## 2—2

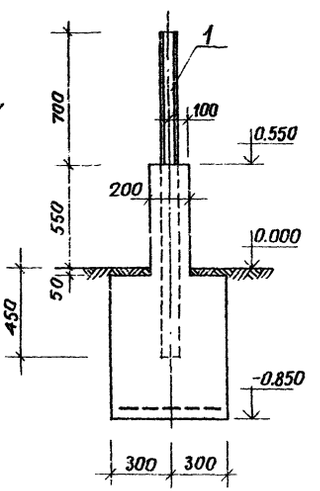


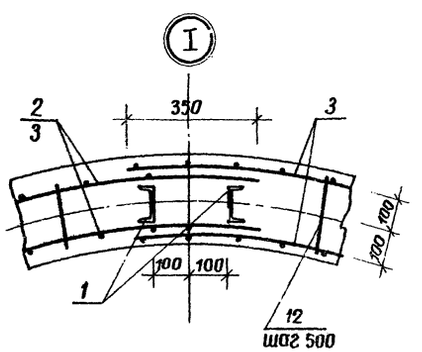


## 1—1

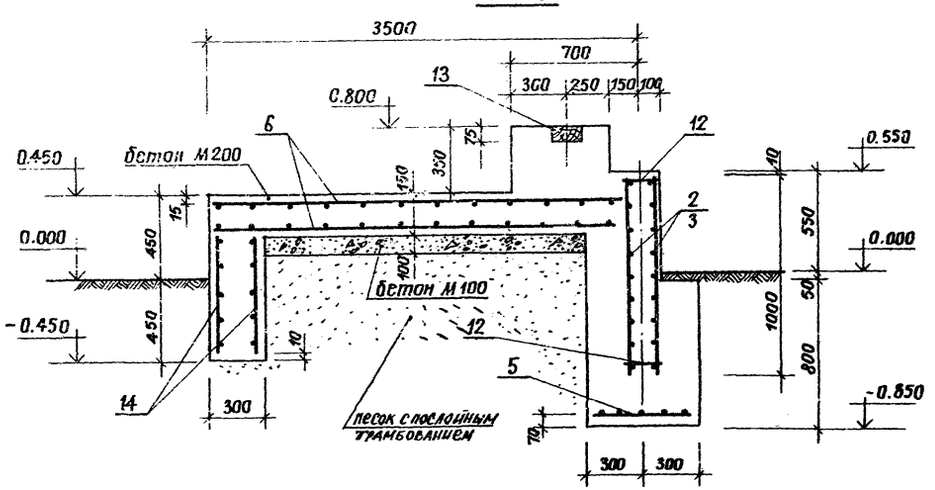


| Формат | Зона | Поз. | Обозначение | Наименование | Кол. | Примечание |
|---|---|---|---|---|---|---|
| | | | | | | Масса ед., кг |
| | | | | Сборочные единицы | | |
| А4 | | 1 | 330-018.85 15.11.00 | Стойка МС1 | 14 | 14,83 |
| А4 | | | 14.22.00 | Уголок МН1 | 1 | 0,95 |
| А4 | | | 14.23.00 | Уголок МН2 | 2 | 0,35 |
| | | | | Сетки арматурные | | |
| А4 | | 2 | 15.01.00 | С1 | 2 | 32,16 |
| А4 | | 3 | 15.01.00 | С2 | 2 | 33,4 |
| А4 | | 5 | 15.04.00 | С4 | 6 | 5,86 |
| А4 | | 6 | 15.05.00 | С5 | 2 | 69,7 |
| А4 | | 7 | 15.06.00 | С6 | 4 | 8,8 |
| А4 | | 8 | 15.07.00 | С7 | 2 | 4,09 |
| А4 | | 9 | 15.08.00 | С8 | 1 | 17,2 |
| А4 | | 10 | 15.09.00 | С9 | 1 | 6,31 |
| А4 | | 14 | 15.12.00 | С10 | 2 | 13,7 |
| А4 | | 11 | 15.10.00 | Каркас плоский К1 | 8 | 4,11 |
| | | | | Детали | | масса ед., кг |
| Б4 | | 12 | 15.00.15 | ф5 В1 ГОСТ 6727-80 ℓ=180 | 50 | 0,03 |
| Б4 | | 13 | 15.00.16 | Брус 75×150 сосна сорт 2 ГОСТ 8486-66 ℓ=1000 | 5 | 9,0 |
| | | | | Материалы | | |
| | | | | Бетон марки 200 | | 19,2 м³ |
| | | | | Бетон марки 100 | | 4,0 м³ |

Ведомость расхода стали на элемент, кг

| Марка элемента | Изделия арматурные | | | | | | | | Прокат марки | | | | | Общий расход |
|---|---|---|---|---|---|---|---|---|---|---|---|---|---|---|
| | Арматура класса | | | | | | | всего | Изделия закладные | | | | всего | |
| | А-III | | | А-I | | В1 | | | А-I | Ст.3пс ГОСТ 535-79 | | | | |
| | ГОСТ 5781-82 | | | | | 6727-80 | | | ГОСТ 5781 82 | 8240 72 | 8509 72 | 103 76 | | |
| | ф10 | ф6 | итого | ф8 | итого | ф5 | итого | | ф6 | ∟10 | 50×50×5 | 4×60 | | |
| Ум 1 | 103,6 | 135,4 | 243,8 | 79,6 | 79,6 | 58,6 | 58,6 | 384,2 | 0,15 | 294,4 | 1,5 | 4,14 | 210,2 | 594,0 |

| | | | |
|---|---|---|---|
| Привязан | | | |
| Н. контр. | Лисицына | | |
| Рук. гр. отд. | Ширнюк | | |
| Гип | Алексеева | | |
| Гдп | Чесакова | | |
| Гл. инж. | Железняк | | |
| Рук. маст. | Овчинников | | |

330-018.85 АС 5

Типовые решения агитплощадок с малыми формами архитектуры и озеленением

Эстрада тип 2

| Стадия | Лист | Листов |
|---|---|---|
| Р | 2 | |

Монолитный участок Ум1
Схема армирования.
Сечения 1-1 2-2

ЦНИИПградостроительства

Альбом II

Т.п.р. 330-018.85

Инв.№ подл. | Подпись и дата | Взам.инв.№

Альбом II

Т.п.р. 330-018.85

Инв.№ подл. | Подпись и дата | Взам.инв.№

## Фрагмент фасада

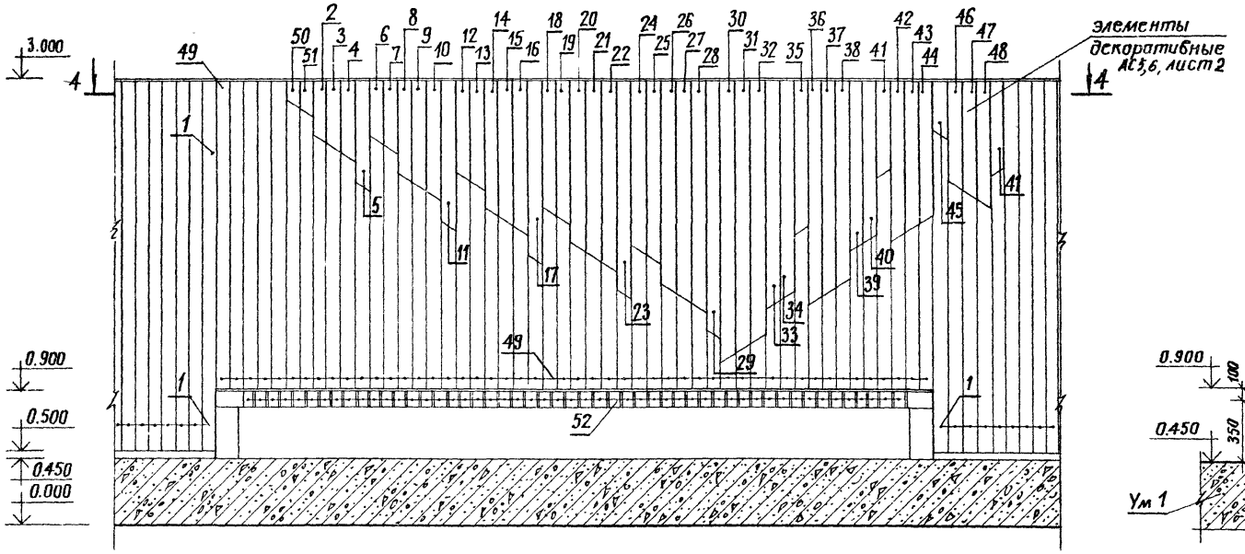


## 2–2

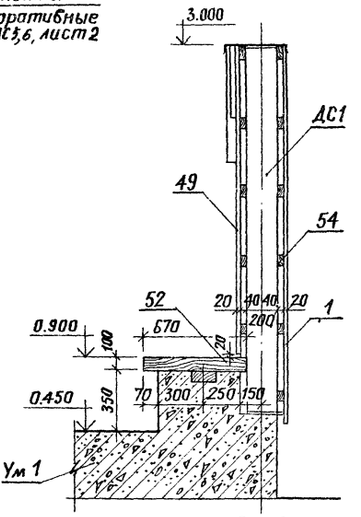


## Кафедра

## фасад

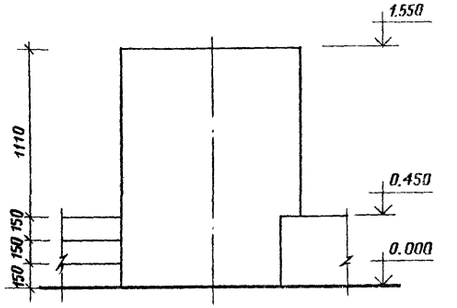


## План

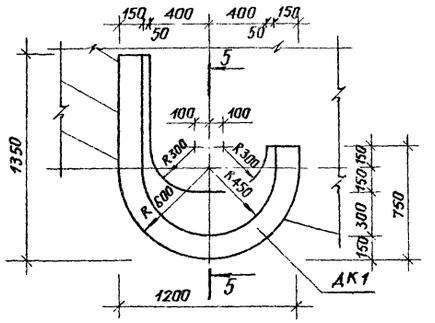


## 3–3

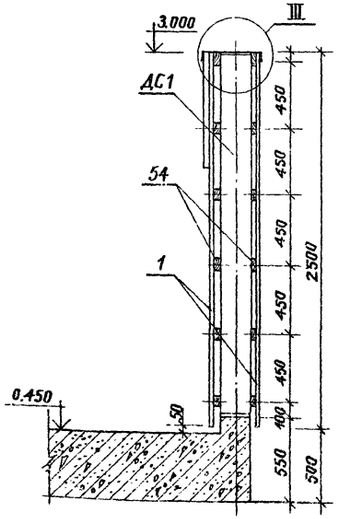


## 4–4

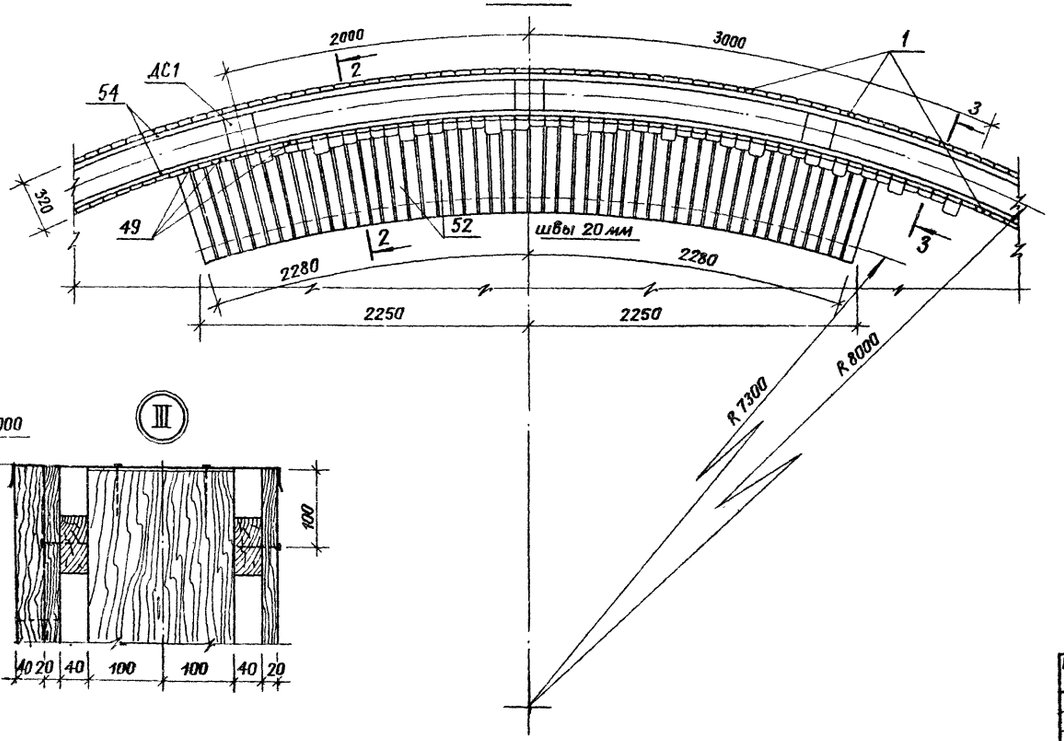


## 5–5

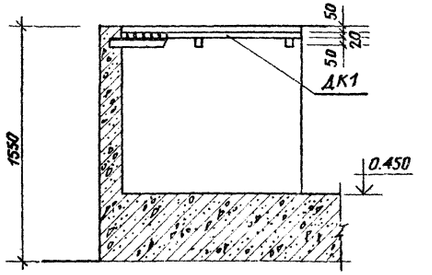





| | | | | | |
|---|---|---|---|---|---|
| Привязан | | | | 330-018.85 АС 5,6 | |
| | | | | Типовые решения агитплощадок с малыми формами архитектуры и озеленением | |
| | Н.контр. | Лисицына | | Эстрада тип 2 и 2а | Стадия: Р; Лист: 1; Листов: 2 |
| | Рук.гр. | Шурнюк | | | |
| | Гип | Алексеева | | Фрагмент фасада. Сечения. | ЦНИИПградостроительства |
| | Гап | Чесакова | | | |
| | Гл.инж. | Железняк | | | |
| | Рук.маст. | Овчинников | | | |

Копировал | Формат А2

| Марка поз. | Обозначение | Наименование | Кол. на тип 2 | Кол. на тип 2а | Масса ед. кг | Примечание |
|---|---|---|---|---|---|---|
| 1 | 330-018.85- 15. 00. 08 | Элемент декоративный | 230 | 310 | 2,50 | |
| 2 | 15. 00. 11 | то же | 2 | 2 | 0,90 | |
| 3 | 15. 00. 09 | — " — | 2 | 2 | 1,00 | |
| 4 | 15. 00. 12 | — " — | 2 | 2 | 1,10 | |
| 5 | 15. 00. 14 | — " — | 2 | 2 | 2.80 | |
| 6 | 15. 00. 11-01 | — " — | 2 | 2 | 1.35 | |
| 7 | 15. 00. 12-01 | — " — | 2 | 2 | 1,50 | |
| 8 | 15. 00. 11-02 | — " — | 2 | 2 | 1,40 | |
| 9 | 15. 00. 09-01 | — " — | 2 | 2 | 1,50 | |
| 10 | 15. 00. 12-02 | — " — | 2 | 2 | 1,60 | |
| 11 | 15. 00. 14-01 | — " — | 2 | 2 | 3,75 | |
| 12 | 15. 00. 11-03 | — " — | 2 | 2 | 2,10 | |
| 13 | 15. 00. 12-03 | — " — | 2 | 2 | 2,25 | |
| 14 | 15. 00. 11-04 | — " — | 2 | 2 | 1,90 | |
| 15 | 15. 00. 09-02 | — " — | 2 | 2 | 2,00 | |
| 16 | 15. 00. 12-04 | — " — | 2 | 2 | 2,10 | |
| 17 | 15. 00. 14-02 | — " — | 2 | 2 | 4,70 | |
| 18 | 15. 00. 11-05 | — " — | 2 | 2 | 2,85 | |
| 19 | 15. 00. 12-05 | — " — | 2 | 2 | 3,00 | |
| 20 | 15. 00. 11-06 | — " — | 2 | 2 | 2,50 | |
| 21 | 15. 00. 09-03 | — " — | 2 | 2 | 2,60 | |
| 22 | 15. 00. 12-06 | — " — | 2 | 2 | 2,60 | |
| 23 | 15. 00. 14-03 | — " — | 2 | 2 | 5 65 | |
| 24 | 15. 00. 11-07 | — " — | 2 | 2 | 3 50 | |
| 25 | 15. 00. 12-07 | — " — | 2 | 2 | 3 75 | |
| 26 | 15. 00. 11-08 | — " — | 2 | 2 | 2,80 | |
| 27 | 15. 00. 09-04 | — " — | 2 | 2 | 2,90 | |
| 28 | 15. 00. 12-08 | — " — | 2 | 2 | 3,00 | |
| 29 | 15. 00. 14-04 | — " — | 2 | 2 | 6,50 | |
| 30 | 15. 00. 12 | — " — | 2 | 2 | 3,80 | |
| 31 | 15. 00. 10 | — " — | 2 | 2 | 3,70 | |
| 32 | 15. 00. 13 | — " — | 2 | 2 | 3,60 | |
| 33 | 15. 00. 12-01 | — " — | 2 | 2 | 4,65 | |

| Марка поз. | Обозначение | Наименование | Кол. на тип 2 | Кол. на тип 2а | Масса ед. кг | Примечание |
|---|---|---|---|---|---|---|
| 34 | 330-018.85 15. 00. 13 - 01 | Элемент декоративный | 2 | 2 | 4,50 | |
| 35 | 15. 00. 15 | то же | 2 | 2 | 3,95 | |
| 36 | 15. 00. 12 - 02 | — " — | 2 | 2 | 3,00 | |
| 37 | 15. 00. 10 - 02 | — " — | 2 | 2 | 2,90 | |
| 38 | 15. 00. 13 - 02 | — " — | 2 | 2 | 2,80 | |
| 39 | 15. 00. 12 - 03 | — " — | 2 | 2 | 4,45 | |
| 40 | 15. 00. 13 - 03 | — " — | 2 | 2 | 3.30 | |
| 41 | 15. 00. 15 - 01 | — " — | 4 | 4 | 2.47 | |
| 42 | 15. 00. 12 - 04 | — " — | 2 | 2 | 3.30 | |
| 43 | 15. 00. 10 - 03 | — " — | 2 | 2 | 2.10 | |
| 44 | 15. 00. 13 - 04 | — " — | 2 | 2 | 2.00 | |
| 45 | 15. 00. 14 - 05 | — " — | 2 | 2 | 1,50 | |
| 46 | 15. 00. 11 - 09 | — " — | 2 | 2 | 1,50 | |
| 47 | 15. 00. 09 - 05 | — " — | 2 | 2 | 1,60 | |
| 48 | 15. 00. 12 - 09 | — " — | 2 | 2 | 1,70 | |
| 49 | 15. 00. 08 - 01 | — " — | 50 | 50 | 2,47 | |
| 50 | 15. 00. 11 - 10 | — " — | 2 | 2 | 0,60 | |
| 51 | 15. 00. 12 - 10 | — " — | 2 | 2 | 0,80 | |

Альбом II

Т. п. р. 330-018.85

Инв. № подл. | Подпись и дата | Взамен инв. №

Привязан

| | | |
|---|---|---|
| Н. контр. | Лисицына | |
| Рук. гр. инж. | Шурнюк | |
| Гип | Алексеева | |
| Гап | Чесакова | |
| Гл. инж. | Железняк | |
| Рук. маст. | Овчинников | |

330-018.85 № 5,6

Типовые решения агитплощадок с малыми формами архитектуры и озеленением

Эстрады тип 2 и 2а

| Стадия | Лист | Листов |
|---|---|---|
| Р | 2 | |

Элементы декоративные позиции 1 ÷ 51.

Цнилгрaдостроительства

Копировал

Формат А2

Альбом II

Т.п.р. 330-018.85

## Вид А

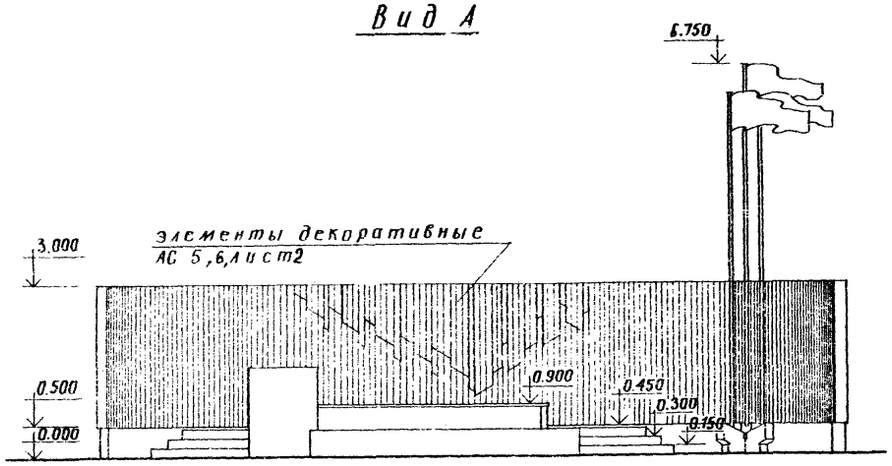


## Вид Б

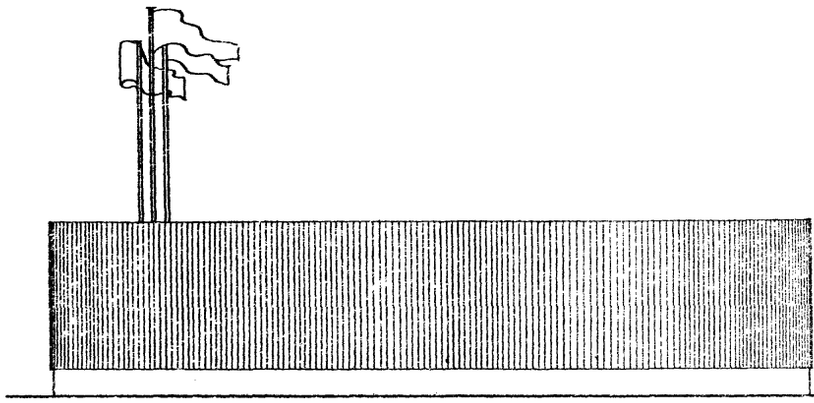

## Вид В

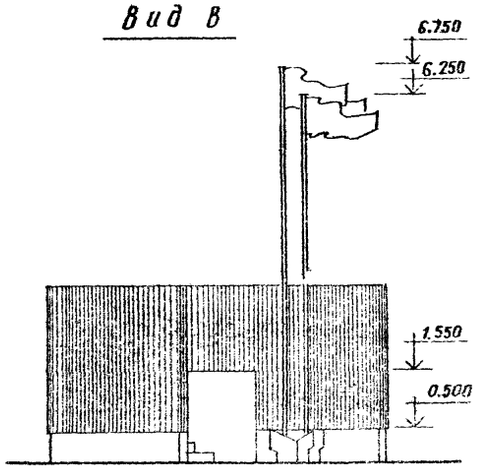


## План

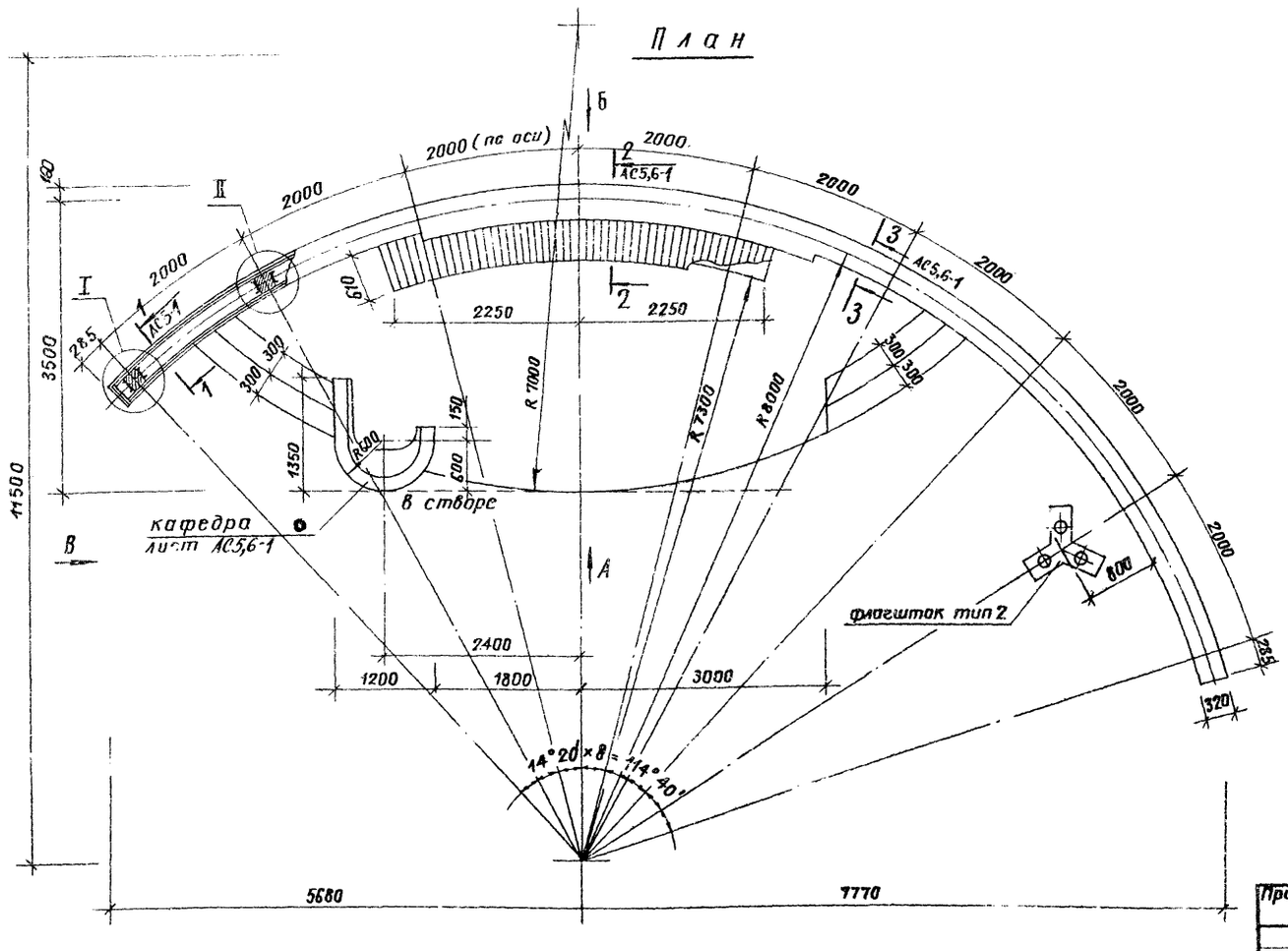


| Марка поз. | Обозначение | Наименование | Кол. | Масса ед., кг | Примечание |
|---|---|---|---|---|---|
| | | | | | |
| | | | | | |
| Фл 2 | 3.300.9-1.1-08.00.00 | Флагшток тип 2 | 1 | | Серия 3.300.9-1 вып. 1 |
| АС1 | 330-018.85-15.00.01 | Стойка деревянная | 9 | 48.6 | |
| М3 | 15.00.02 | Болт специальный | 18 | 0,41 | |
| 53 | 15.00.03 | лист Б0,8×360×2050 ГОСТ 19903-73 / Ст3-1 ГОСТ 17715-72 | 8 | 4,53 | б/ч |
| | | Сосна, сорт 2 ГОСТ 8486-66: | | | |
| 52 | 15.00.04 | Брусок 70×100 ℓ = 670 | 50 | 3,22 | б/ч |
| 54 | 15.00.05 | Брусок 40×75 ℓ = 2000 | 72 | 4,8 | б/ч |
| 55 | 15.00.06 | Брусок 40×75 ℓ = 80 | 24 | 0,2 | б/ч |
| 56 | | Брусок 40×75 ℓ = 280 | 12 | 0,7 | б/ч |
| 57 | | Брусок 40×75 ℓ = 2225 | 24 | 4,9 | б/ч |
| | | Стандартные изделия | | | |
| 58 | | Гайка М6 ГОСТ 5915-70 | 36 | | |
| 59 | | Шайба 16 ГОСТ 10450-78 | 18 | | |
| Ум 2 | | Участок монолитный Ум 2 | 1 | | лист 2 |

Привязан

Инв.№ подл. | Подпись и дата | Взам. инв.№

| | | | |
|---|---|---|---|
| Н.контр. | Лисицына | | |
| Рук.группы | Шурпак | | |
| Гип | Алексеева | | |
| Гап | Чесакова | | |
| Гл. инж. | Железняк | | |
| Рук.маст. | Овчинников | | |

330-018.85 АС 6

Типовые решения агитплощадок с малыми формами архитектуры и озеленением

Эстрада тип 2ч

| Стадия | Лист | Листов |
|---|---|---|
| Р | 1 | 2 |

План. Виды А, Б, В

ЦНИИпродостроительство

Копировал

Формат А2

## Схема армирования

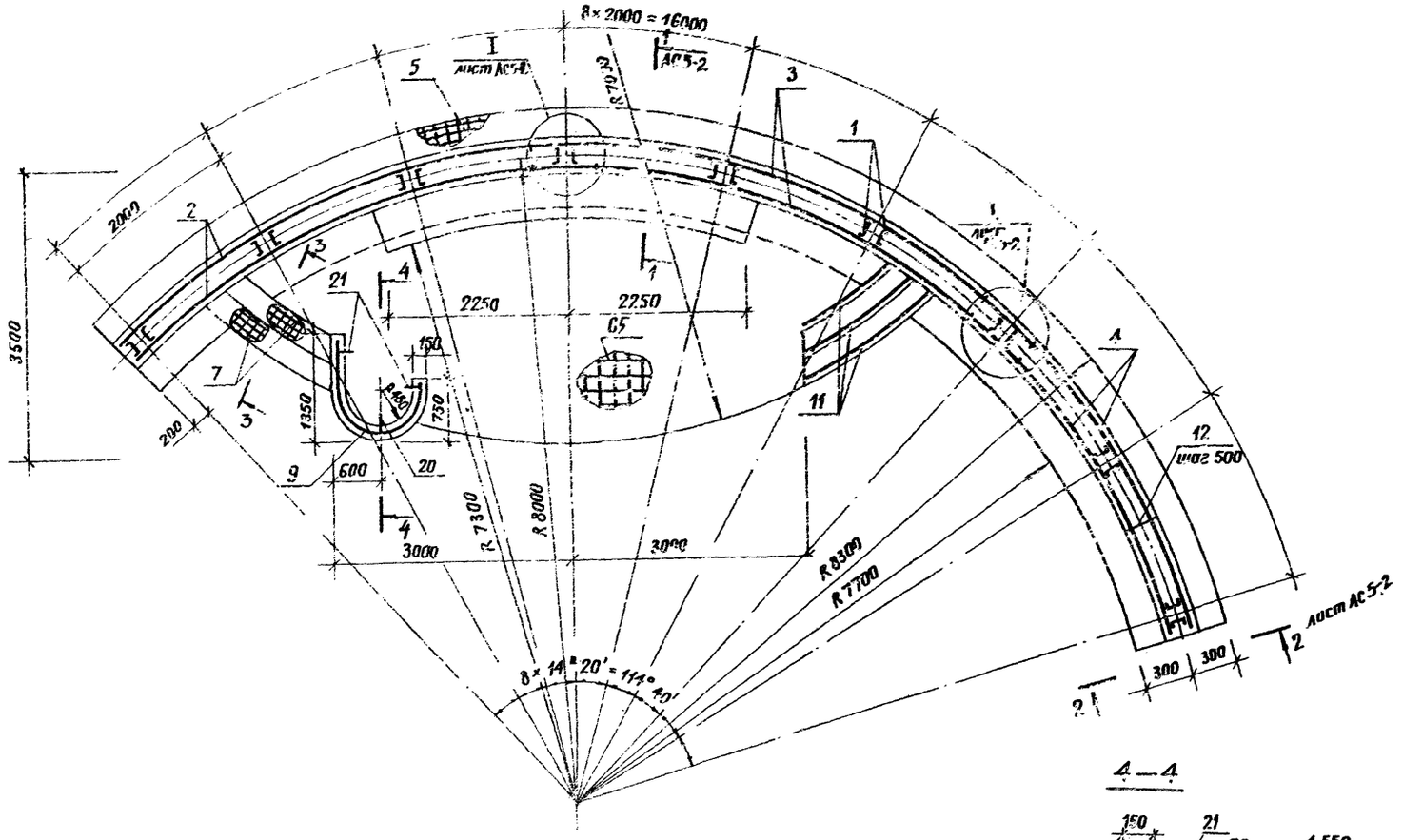


## 3 – 3

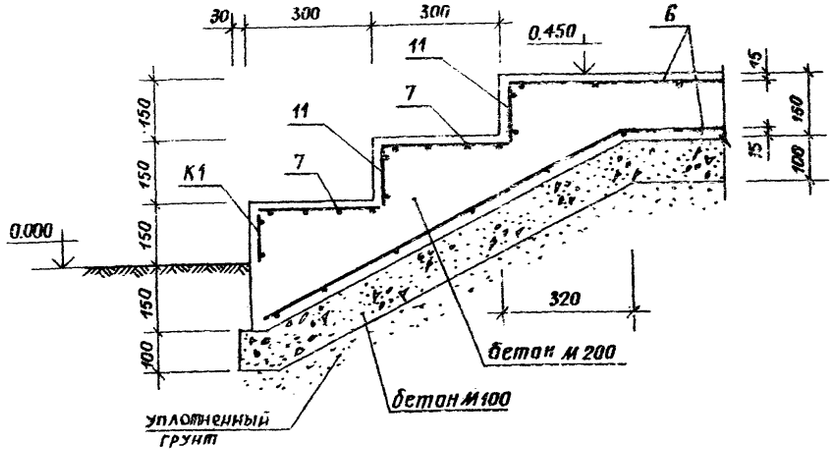


## 4 – 4

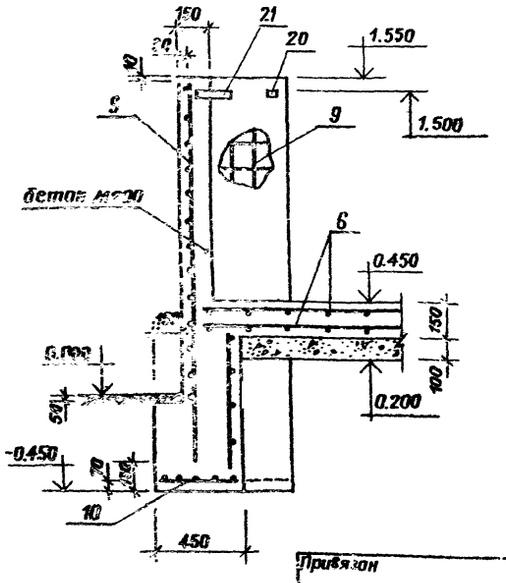


| Формат | Зона | Поз. | Обозначение | Наименование | Кол. | Примечание |
|---|---|---|---|---|---|---|
| | | | | | | Масса ед., кг |
| | | | | Сборочные единицы | | |
| А4 | | 1 | 330-018.85 - 15.00.00 | Стойка (МС 1) | 18 | |
| А4 | | 20 | 14.22.00 ° | Уголок МН1 | 1 | 0,95 |
| А4 | | 21 | 14.23.00 | Уголок МН2 | 2 | 0,35 |
| | | | | Сетки арматурные | | |
| А4 | | 2 | 15.01.00 | С1 | 2 | 32,16 |
| А4 | | 3 | 15.02.00 | С2 | 2 | 33,4 |
| | | 4 | 15.03.00 | С3 | 2 | 23,25 |
| А4 | | 5 | 15.04.00 | С4 | 8 | 5,86 |
| А4 | | 6 | 15.05.00 | С5 | 2 | 69,7 |
| А4 | | 7 | 15.06.00 | С6 | 4 | 8,8 |
| | | 8 | 15.07.00 | С7 | 2 | 4,09 |
| | | 9 | 15.08.00 | С8 | 1 | 17,2 |
| А4 | | 10 | 15.09.00 | С9 | 1 | 6,31 |
| А4 | | 14 | 15.12.00 | С10 | 1 | 13,7 |
| А4 | | 11 | 15.10.00 | Каркас плоский К1 | 8 | 4,11 |
| | | | | Детали | | |
| БЧ | | 12 | 15.00.15 | Ф 5 В1 ГОСТ 6727-80 ℓ=180 | 66 | 0,03 |
| БЧ | | 13 | 15.00.16 | Брус 75×150 сосна сорт 2 ГОСТ 8486-66 ℓ = 940 | 5 | 1,20 |
| | | | | Материалы | | |
| | | | | Бетон марки 200 | | 22.0 м³ |
| | | | | Бетон марки 100 | | 4.0 м³ |

## Ведомость расхода стали на элемент, кг

| Марка элемента | Изделия арматурные | | | | | | | | Изделия закладные | | | | | Общий расход |
|---|---|---|---|---|---|---|---|---|---|---|---|---|---|---|
| | Арматура класса | | | | | | | Всего | прокат марки | | | | Всего | |
| | А-III | | | А-I | | В-1 | | | А-I | Ст.3 ГОСТ 535-79 | | | | |
| | ГОСТ 5781-82 | | | | | 6727-80 | | | 5781-82 | 8240-72 | 8509-72 | 103-75 | | |
| | Ф10 | Ф6 | Итого | Ф8 | Итого | Ф5 | Итого | | Ф6 | С10 | L 50×50×5 | 4×60 | | |
| Эстрада тип 2а | 140,6 | 139,4 | 280,0 | 79,6 | 79,6 | 74,4 | 74,4 | 434,0 | 0,15 | 262,8 | 1,5 | 4,14 | 258,6 | 702,6 |

Привязан

| | | |
|---|---|---|
| Н.контр. | Лисицына | |
| Рук.гр.инж. | Шурнюк | |
| Гип | Алексеева | |
| Гап | Чесакова | |
| Гл. инж. | Железняк | |
| Рук.маст. | Овчинников | |

330-018.85 АС 6

Типовые решение агитплощадок с малыми формами архитектуры и озеленением

Эстрада тип 2а

| Стадия | Лист | Листов |
|---|---|---|
| Р | 2 | |

Схема армирования монолитного пункта ум1. Сечение 3-3, 4-4.

Копировал

Т.п.р. 330-018.85

Альбом II

Инв. № подл. | Подпись и дата | Взамен инв. №

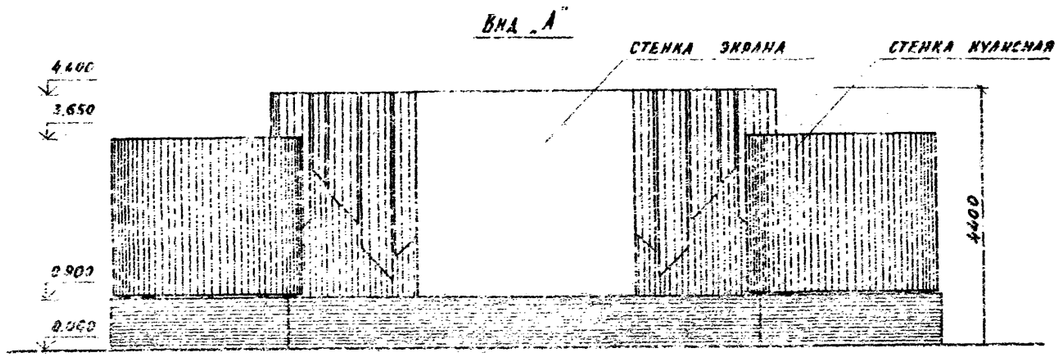


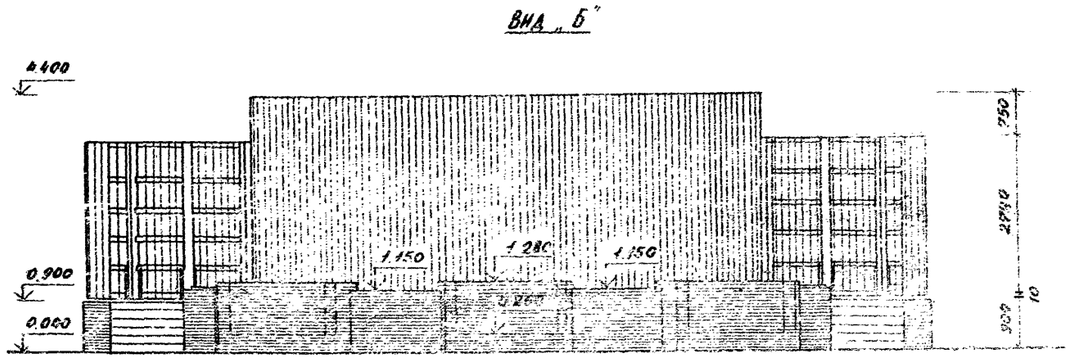


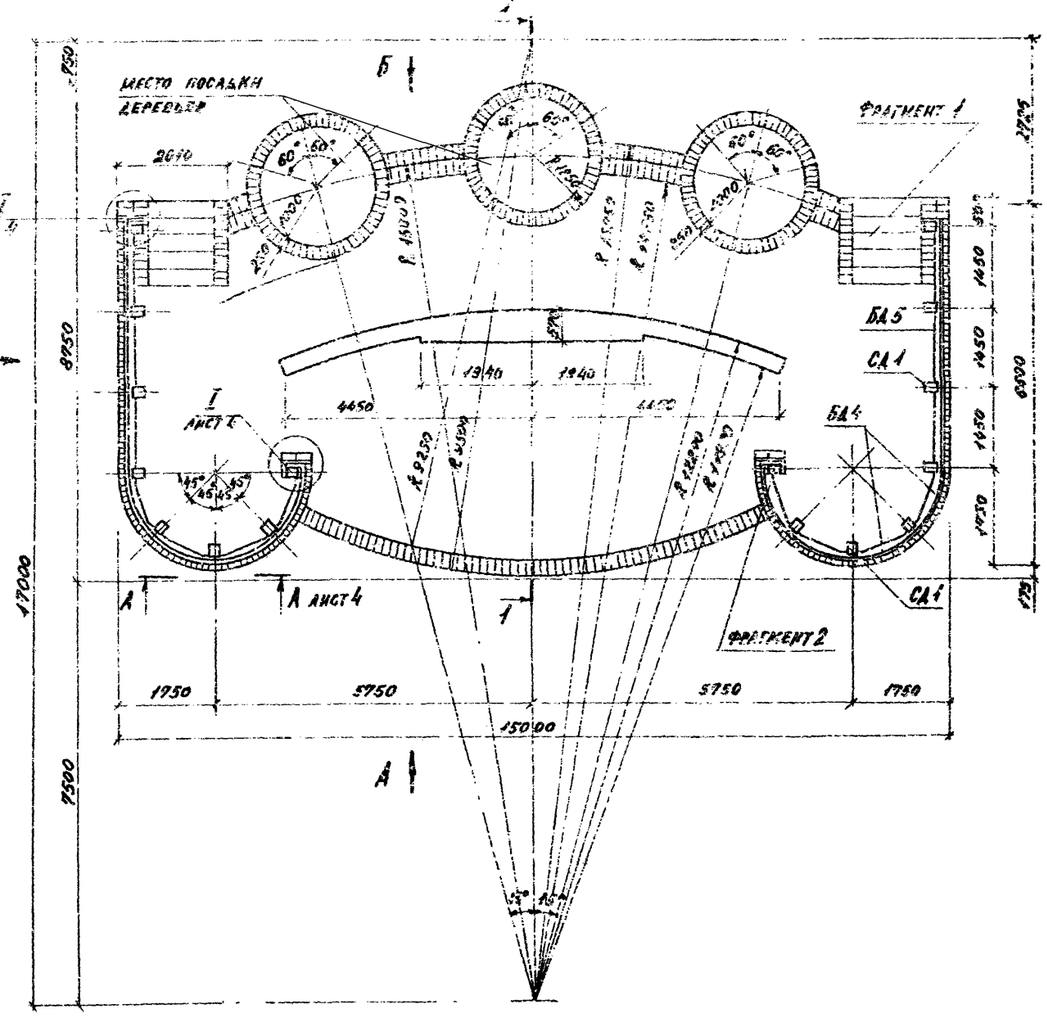


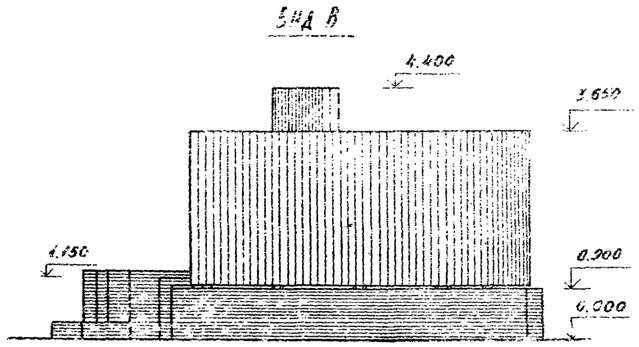


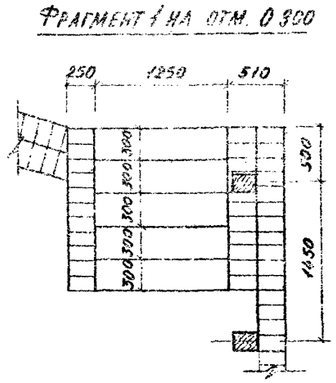


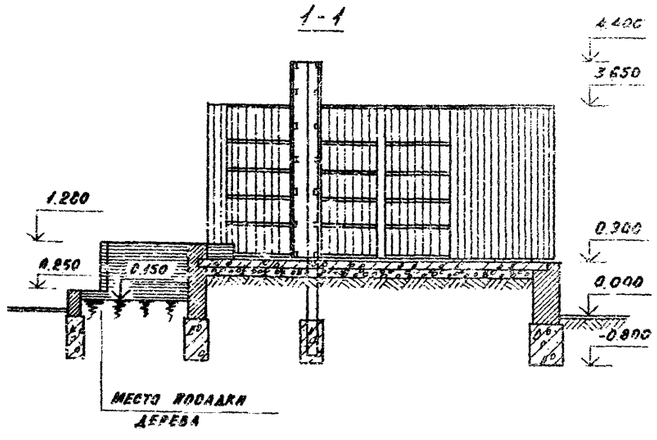


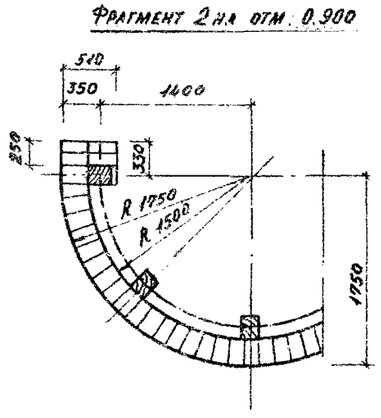


| | | | | | | |
|---|---|---|---|---|---|---|
| Н. контр. | Шурнюк | | 330-018.85 АС 7 | | | |
| Ст. инж. | Анисцына | | Типовые решения агитплощадок с малыми формами архитектуры и озеленением | | | |
| ГАП | Чесакова | | Эстрада тип 3 | Стадия | Лист | Листов |
| ГИП | Алексеева | | | Р | 1 | 5 |
| Гл. инж. | Железняк | | Виды А, Б, В. План. Фрагменты 1, 2. Разрез 1-1. | ЦНИИПградостроительства | | |
| Рук. маст. | Овчинников | | | | | |

Привязан:

Инв. № подл. | Подпись и дата | Взам. инв. №

Т.П.Р. 330-018.85 Альбом 3

Т.П.Р. 330-018.85 Альбом II

## План на отм. 0.000

## План на отм. −0.070

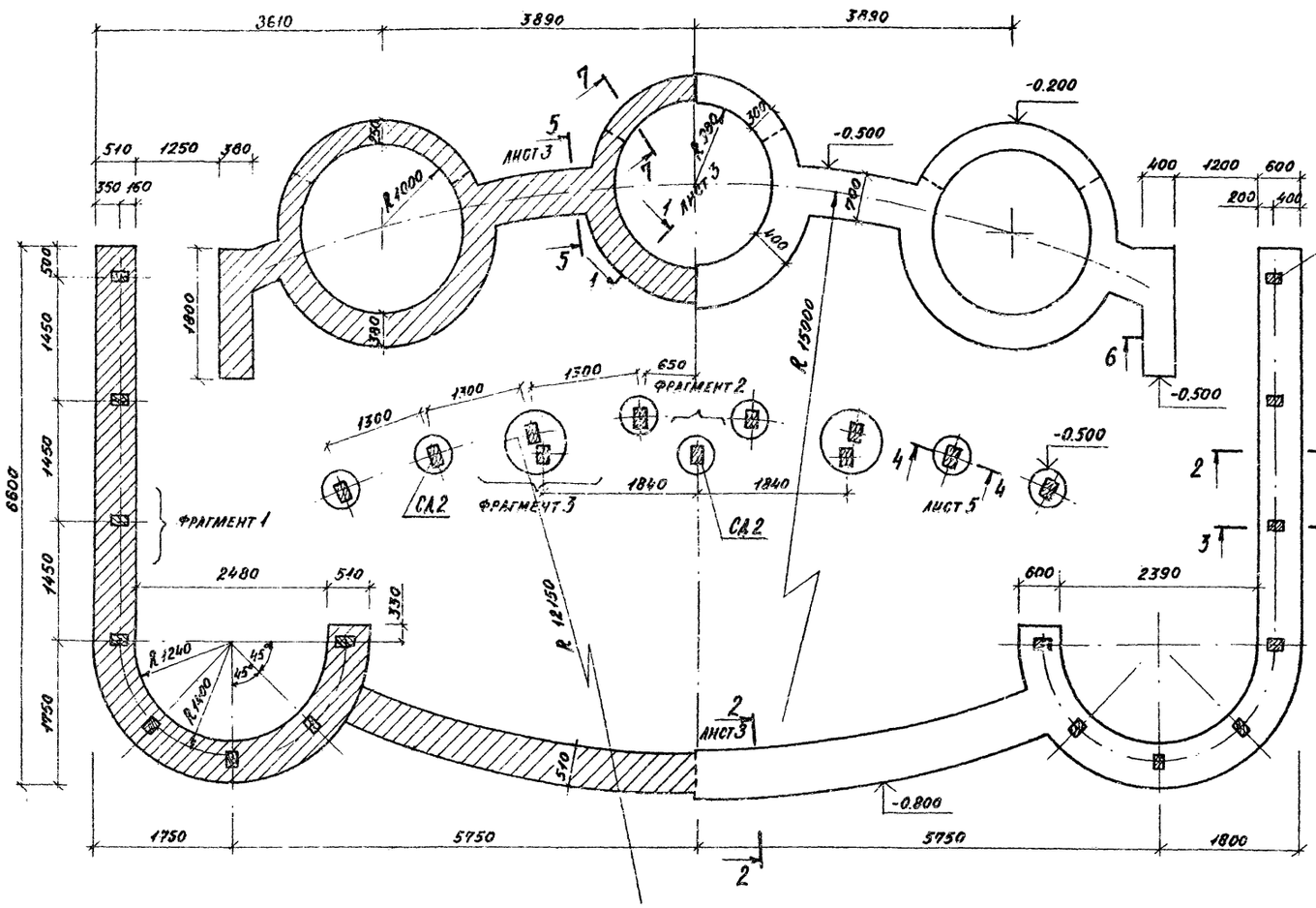


## План раскладки сеток

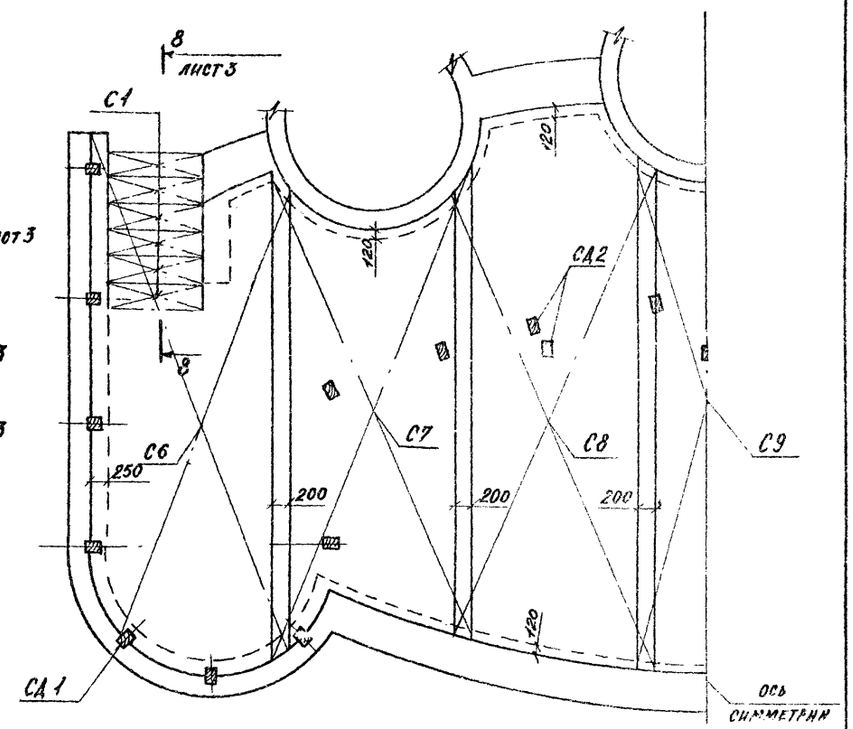


## Фрагмент 1

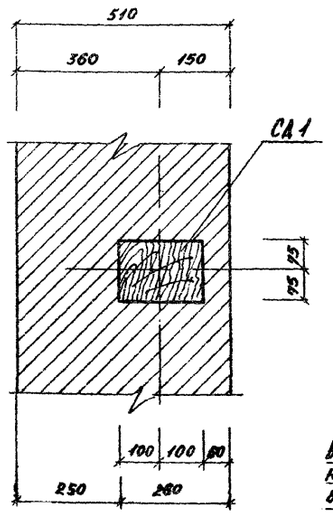


## Фрагмент 2

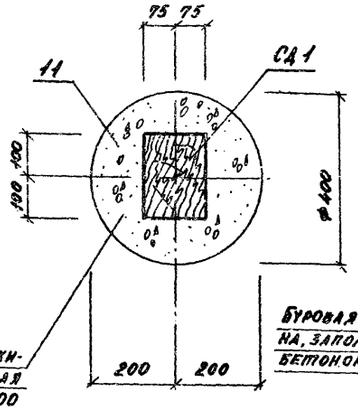


## Фрагмент 3

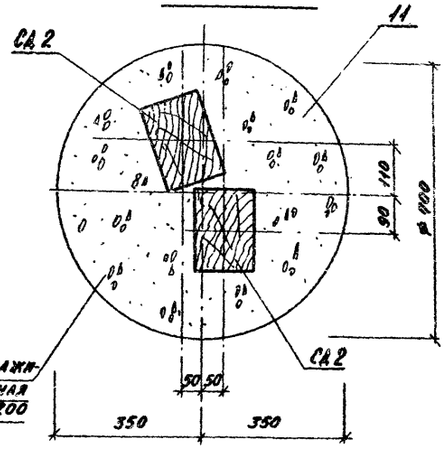


Альбом II

Т.П.Р. 330-018.85

Инв. № подл. | Подпись и дата | Взам. инв. №

Привязан:

| | | | |
|---|---|---|---|
| | | | |
| | | | |
| | | | |
| | | | |
| | | | |

330-018.85 АС 7

Типовые решения агитплощадок с малыми формами архитектуры и озеленением

| | | | |
|---|---|---|---|
| Н. контр. | Шурнюк | | |
| Ст. инж. | Янсицына | | |
| ГАП | Чесакова | | |
| ГИП | Алексеева | | |
| Гл. инж. | Железняк | | |
| Рук. маст. | Овчинников | | |

Эстрада тип 3.

| Стадия | Лист | Листов |
|---|---|---|
| Р | 2 | |

Планы на отм. 0.000; −0.800. План раскладки сеток. Фрагменты плана.

ЦНИИП Градостроительства

Копировал:

Т.П.Р 330-018.85 Альбом V

1-1

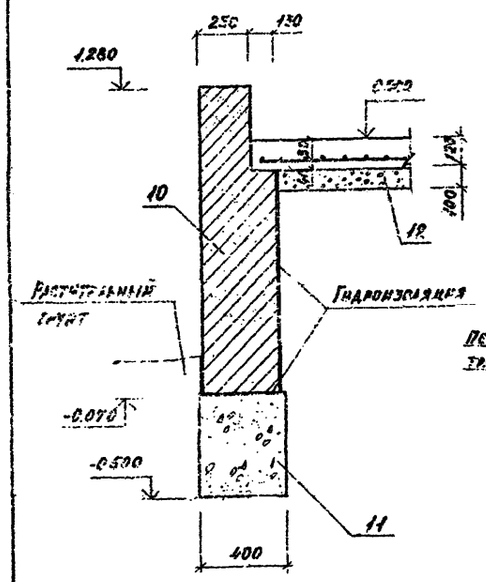


2-2

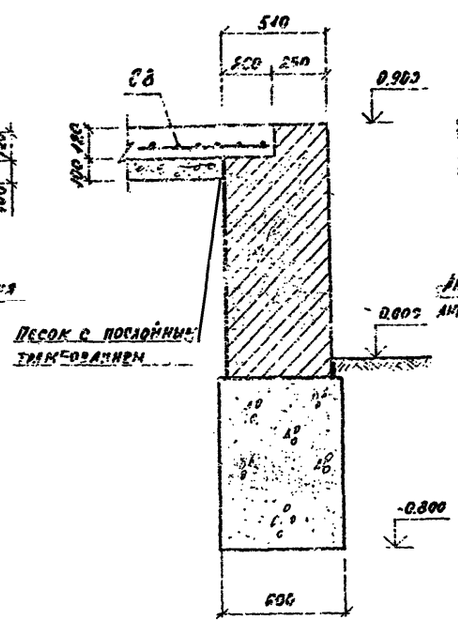


3-3

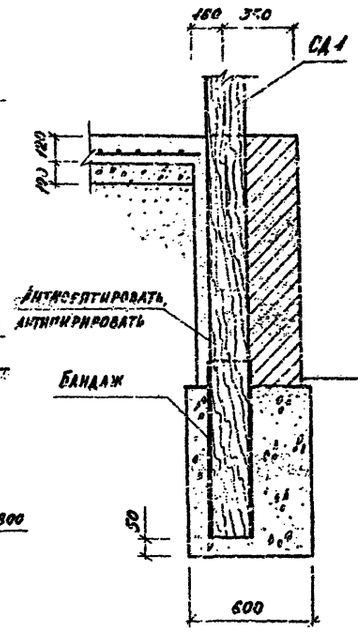


4-4

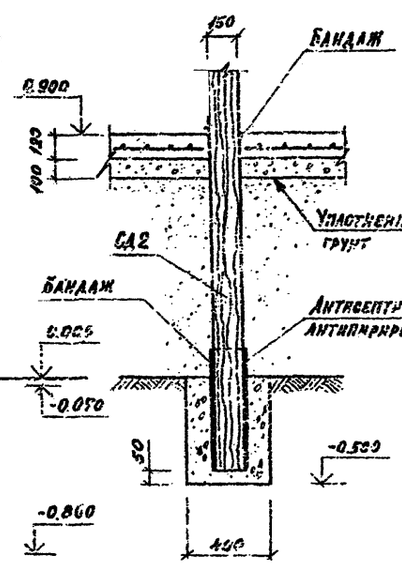


8-8

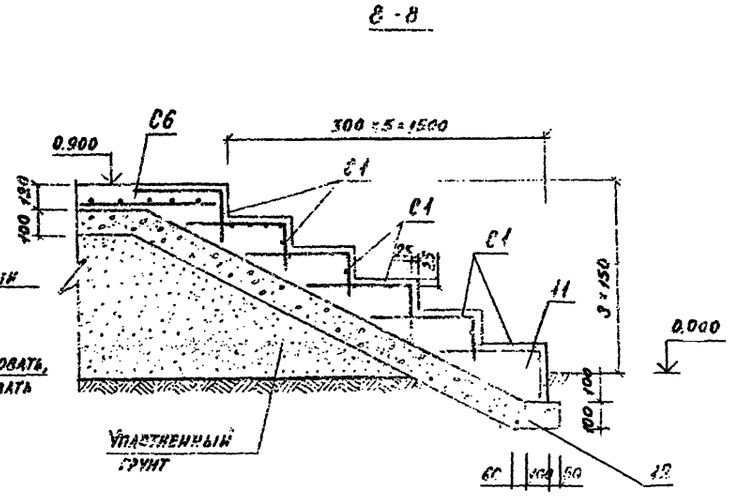


5-5

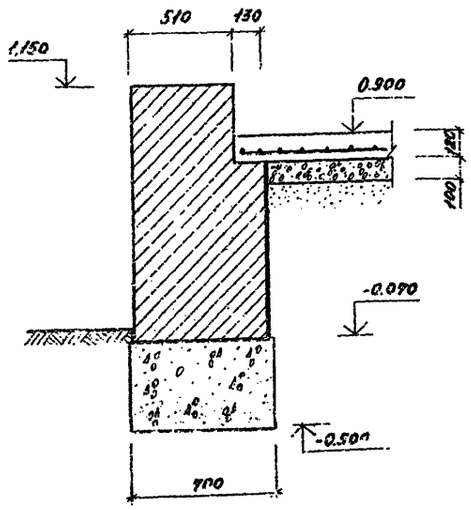


6-6

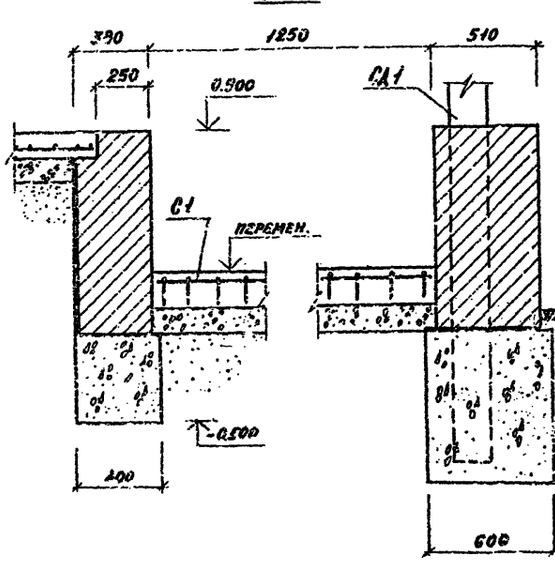


7-7

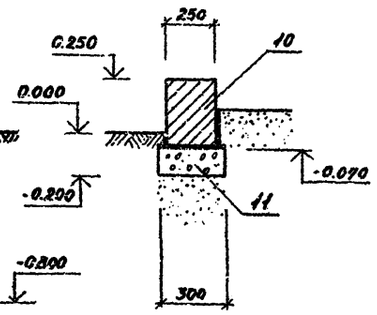


Ведомость расхода стали на элемент, кг

| Марка элемента | Изделия арматурные | | | | | Общий расход |
|---|---|---|---|---|---|---|
| | Арматура класса | | | | | |
| | A III | | | B I | | |
| | ГОСТ 5781-82 | | | ГОСТ 6727-80 | | |
| | ⌀8 | | Итого | ⌀5 | Итого | |
| Эстрада тип 3 | 75,6 | – | 75,6 | 323 | 323 | 398,6 |
| | | | | | | |

| | | | |
|---|---|---|---|
| Н.контр. | Шурнюк | | |
| Ст.инж. | Анисимова | | |
| ГАП | Чесакова | | |
| ГИП. | Алексеева | | |
| Гл.инж. | Железняк | | |
| Рук.маст. | Овчинников | | |

330-018.85 АС 7

Типовые решения архитектурных с малыми формами архитектуры и озеленением

Эстрада тип 3.

Стадия Р | Лист 3 | Листов

Сечения 1-1 ÷ 8-8

ЦНИИПградостроительства

Инв.№ подл. | Подпись и дата | Взам.инв.№

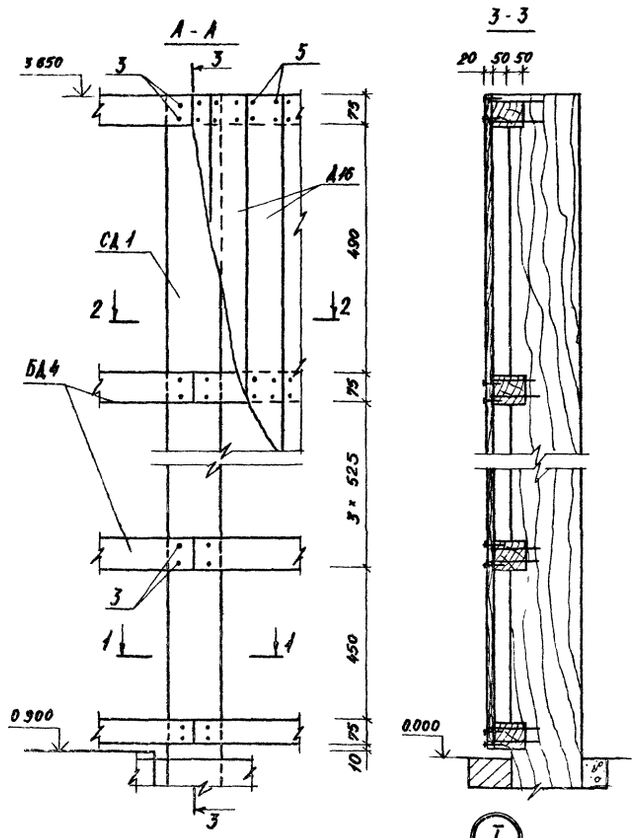


| Марка | Обозначение | Наименование | Кол. | Масса, ед. кг | Примеч. |
|---|---|---|---|---|---|
| | | | | | |
| | | | | | |
| С 1 | 330-018.85 16.01.00 | Арматурная сетка | 12 | 5,7 | |
| СД 1 | 16.00.01 | Стойка | 16 | 66,0 | |
| СД 2 | 16.00.02 | То же | 11 | 72,75 | |
| БД 1 | 16.00.03 | Балка | 28 | 2,72 | |
| БД 2 | -01 | То же | 49 | 2,5 | |
| БД 3 | -02 | " | 14 | 3,6 | |
| БД 4 | 16.00.04 | " | 48 | 10,0 | |
| БД 5 | 16.00.05 | " | 36 | 4,1 | |
| Д 1 | 16.00.06 | Доска | 2 | 6,9 | |
| Д 12 | -01 | То же | 2 | 5,28 | |
| Д 2 | 16.00.07 | " | 2 | 6,5 | |
| Д 7 | -01 | " | 2 | 4,9 | |
| Д 10 | -02 | " | 2 | 7,3 | |
| Д 13 | -03 | " | 2 | 6,7 | |
| Д 3 | 16.00.08 | " | 2 | 6,1 | |
| Д 14 | -01 | " | 2 | 4,8 | |
| Д 5 | 16.00.09 | " | 2 | 3,2 | |
| Д 8 | -01 | " | 2 | 5,8 | |
| Д 11 | -02 | " | 2 | 8,2 | |
| Д 4 | 16.00.10 | " | 2 | 3,0 | |
| Д 6 | -01 | " | 2 | 4,9 | |
| Д 9 | -02 | " | 2 | 7,34 | |
| Д 15 | 16.00.11 | " | 154 | 3,3 | |
| Д 16 | -01 | " | 190 | 2,6 | |
| Д 17 | -02 | " | 12 | 2,1 | |
| Д 18 | -03 | " | 6 | 2,65 | |
| Д 19 | 16.00.12 | Брусок 50×75 сосна, сорт 2 ГОСТ 9685-61 ℓ=75 | 8 | 0,15 | |
| | | | | | |
| 1 | | Фанера ФСФ В/В 1745×2000 ГОСТ 5.1494-72 | 4 | 23,6 | |
| | | | | | |
| 2 | | Лист Б Ст3 ГОСТ 19903-74 / Ст 4 ГОСТ 17715-72 | | | |
| | | 800×2000 | 4 | 10,1 | |
| | | | | | |
| | | | | | |
| | | | | | |
| | | Стандартные изделия | | | |
| 3 | | Гвоздь К 150×5 ГОСТ 4028-63 | | | 1,5 кг |
| 4 | | Гвоздь К 120×4 ГОСТ 4028-63 | | | 20 кг |

| Марка | Обозначение | Наименование | Кол. | Масса, ед. кг | Примеч. |
|---|---|---|---|---|---|
| 5 | 330-018.85 | Гвоздь К 60×2,5 ГОСТ 4028-63 | | | 20 кг |
| | | С 581-100/581-100 ГОСТ 8478-81 | | | |
| | | | | | |
| 6 | | 2350×6500 | 2 | 47,8 | |
| 7 | | 2350×6000 | 2 | 43,5 | |
| 8 | | 2350×6700 | 2 | 48,4 | |
| 9 | | 2350×6200 | 1 | 45,0 | |
| | | | | | |
| | | | | | |
| | | Материалы | | | |
| 10 | | Кирпич | 19 | | м³ |
| 11 | | Бетон М 200 | 29 | | м³ |
| 12 | | Бетон М 100 | 10 | | м³ |
| | | | | | |

Привязан

| | | | |
|---|---|---|---|
| Н. контр. | Шурпюк | | |
| Н. лок. | Аненцына | | |
| ГАП | Чесакова | | |
| ГИП | Алексеева | | |
| Гл. инж. | Железняк | | |
| Рук. маст. | Овчинников | | |

330-018.85 АС 7

Типовые решения архитектурных площадок с малыми формами архитектуры и озеленением

Эстрада тип 3.

| Стадия | Лист | Листов |
|---|---|---|
| Р | 4 | |

Разрез А-А. Сечения 4-4; 3-3

ЦНИИЭП Градостроительства

Копировал:

Формат А2

Инв. № подл. | Подпись и дата | Взам. инв. №

Т.П.Р 330-018.85 Альбом VII

## Фрагмент стенки экрана
(условно развернут)

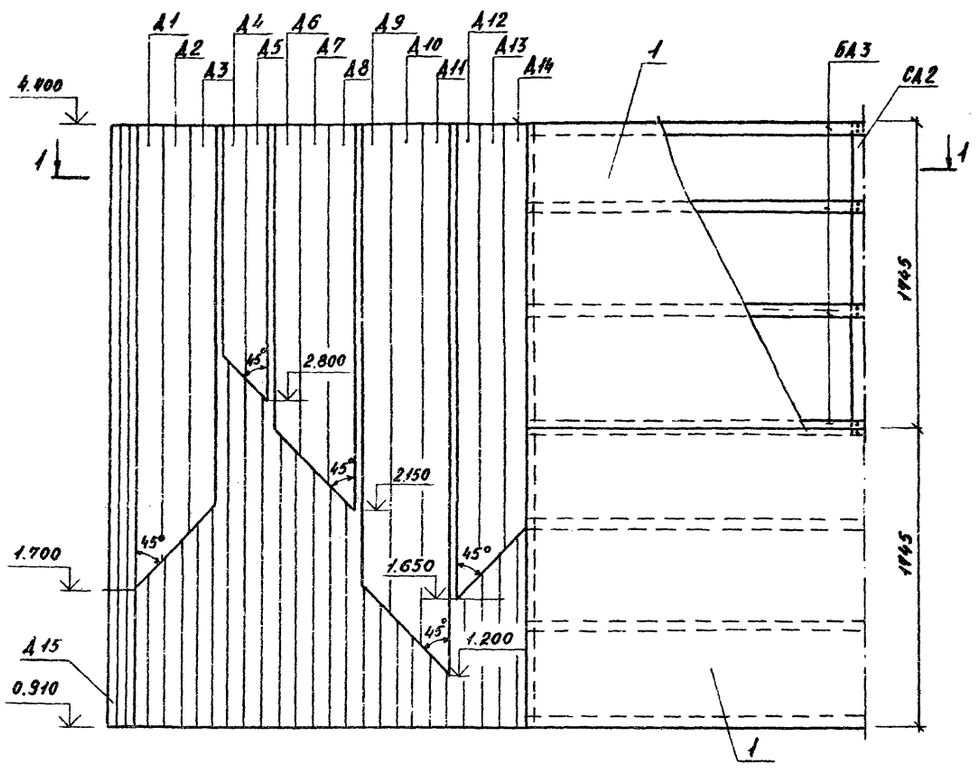


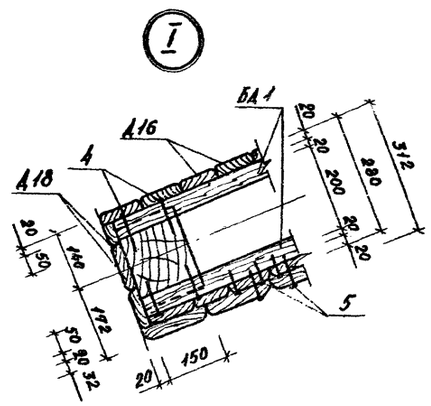


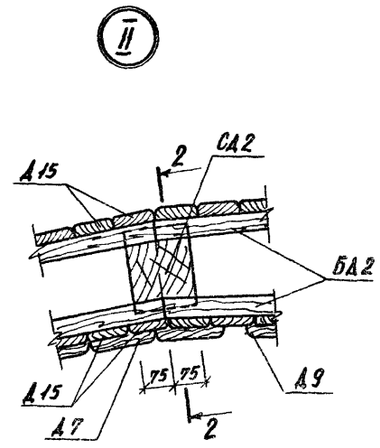


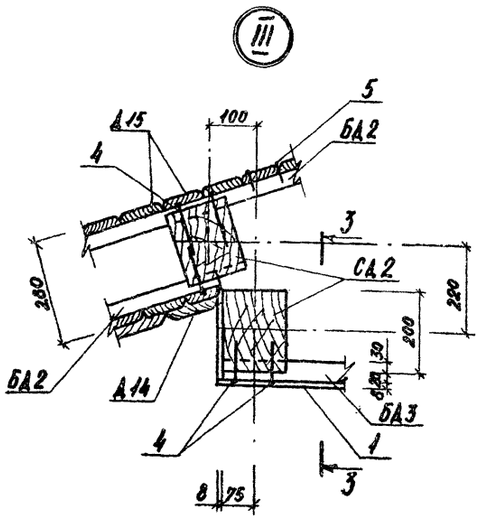


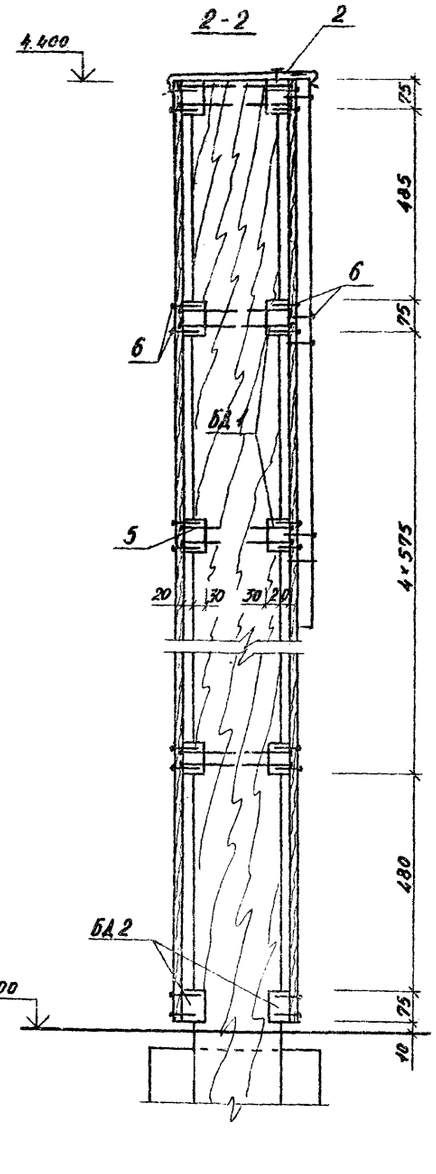


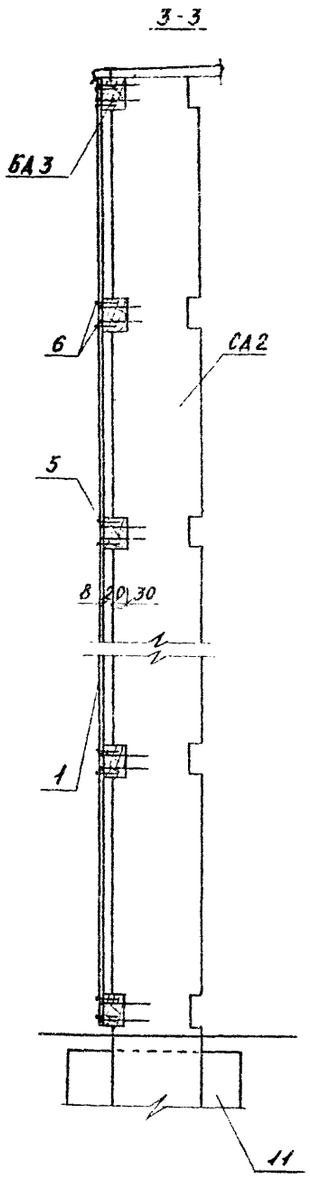


## 1-1

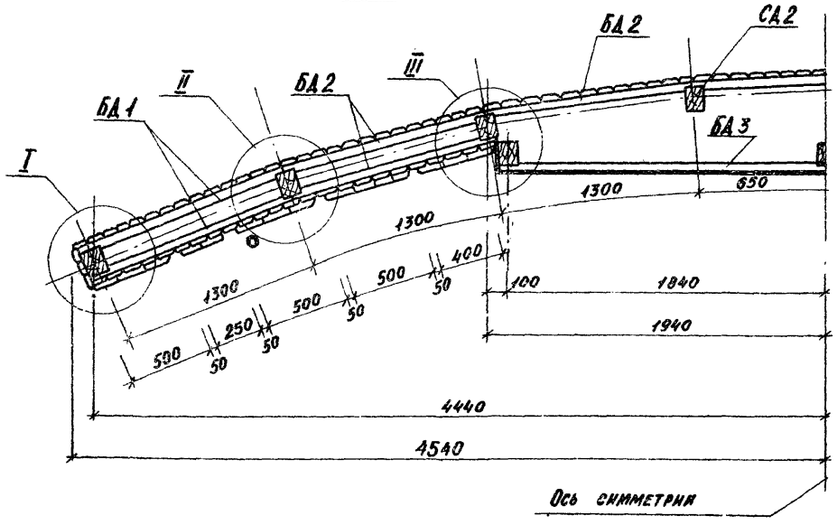


Привязан:

| | | | |
|---|---|---|---|
| | | | |
| | | | |
| | | | |
| | | | |

330-018.85 АС 7

Типовые решения агитплощадок с малыми формами архитектуры и озеленением.

| | | | |
|---|---|---|---|
| Н.контр. | Шурыгин | | |
| Ст.инж. | Анисцына | | |
| ГАП | Чесакова | | |
| ГИП | Алексеева | | |
| Гл.инж. | Железняк | | |
| Рук.маст. | Овчинников | | |

Эстрада тип 3.

| Стадия | Лист | Листов |
|---|---|---|
| Р | 5 | |

Фрагмент стенки экрана. Сечения 1-1÷3-3. Узлы I, II, III

ЦНИИП градостроительства

Инв.№ подл. | Подпись и дата | Взам.инв.№

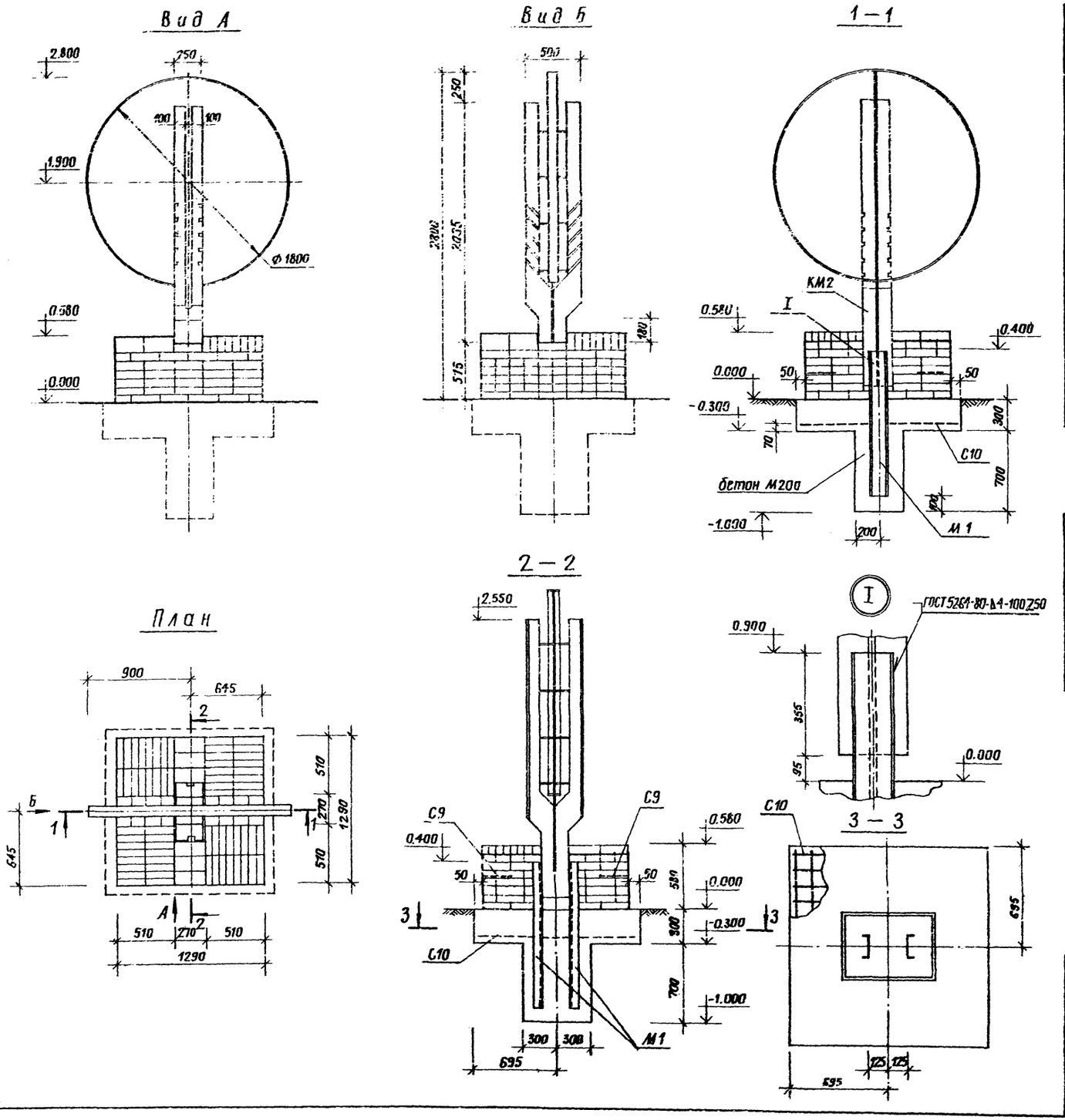


| Марка поз. | Обозначение | Наименование | Кол. | Масса ед. кг | Примечание |
|---|---|---|---|---|---|
| КМ2 | 330-018.85 32. 00. 00 | каркас | 1 | 146 | |
| С9 | 23. 09. 00 | сетка арматурная | 4 | 0,39 | |
| С10 | 23. 10. 00 | то же | 1 | 1,25 | |
| М1 | 23. 00. 02 | швеллер 16 ГОСТ 8240-72 / Ст.3 ГОСТ 535-79 | | | |
| | | ℓ = 1350 | 2 | 19,2 | |
| | | Материалы | | | |
| | | бетон М200 | 0,347 | | м³ |
| | | кирпич М100 | 0,97 | | м³ |

## Ведомость расхода стали на элемент, кг

| Марка элемента | Изделия арматурные | | | | | Изделия закладные | | | | | Общий расход кг |
|---|---|---|---|---|---|---|---|---|---|---|---|
| | Арматура класса | | | | Всего | Прокат марки | | | | Всего | |
| | А II | | В1 | | | В Ст. 3 | | | | | |
| | ГОСТ 5781-82 | | ГОСТ 6727-80 | | | ГОСТ 8240-72 | | ГОСТ 19903-74 | | | |
| | Ф10 | Итого | Ф 3 | Итого | | Б 16 | Итого | Б 2,5 | Итого | | |
| Архитектурно-декоративный элемент с постаментом тип 1 | 5,92 | 5,92 | 2,82 | 2,82 | 8,74 | 38,4 | 38,4 | 145,6 | 146,6 | 185,0 | 193,74 |

Привязан

| | | |
|---|---|---|
| Н. контр. | Лисицына | |
| Рук. гр. инж. | Шурнюк | |
| Гип | Алексеева | |
| Гап | Чесакова | |
| Гл. инж. | Железняк | |
| Рук. маст. | Ивчинников | |

330-018.85 АС 8

Типовые решения агитплощадок с малыми формами архитектуры и озеленением

Архитектурно-декоративный элемент с постаментом тип 1

| Стадия | Лист | Листов |
|---|---|---|
| Р | | 1 |

План. Виды А и Б. Разрезы 1-1, 2-2, 3-3 Узел I

Инв. № подл. | Подпись и дата | Взамен инв. №

Т. п. р. 330-018.85

Альбом II

Альбом V

Т.П.Р 330-018.85

### Вид А

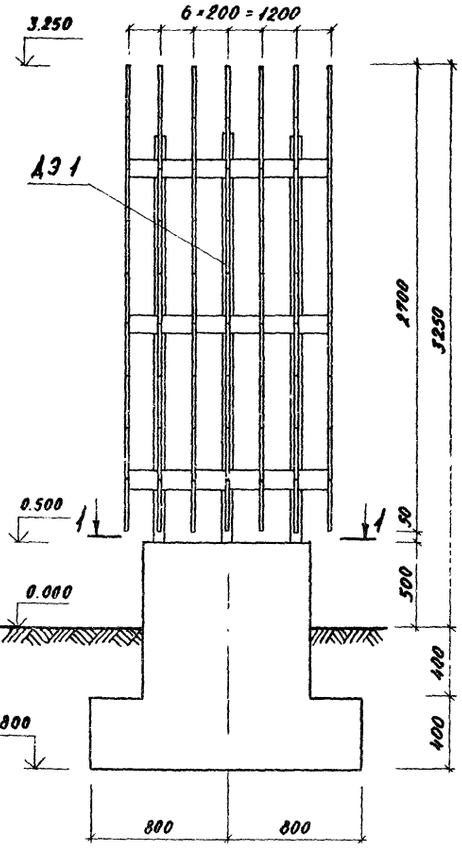


### Вид Б

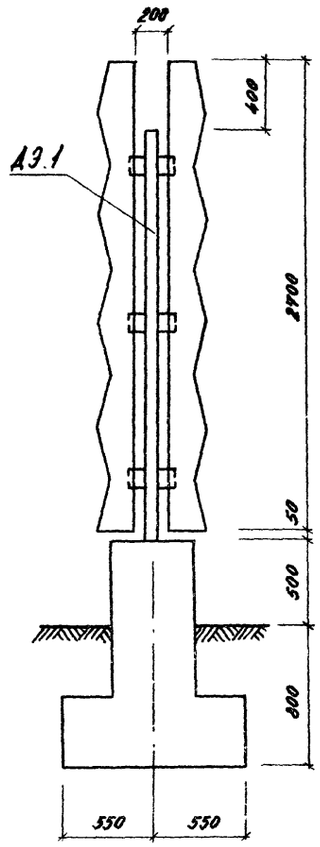


### 1-1

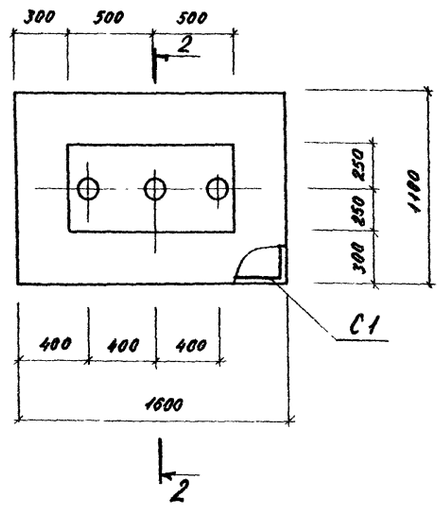


### 2-2

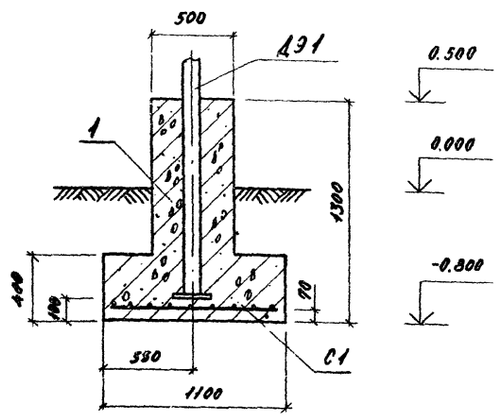


### План

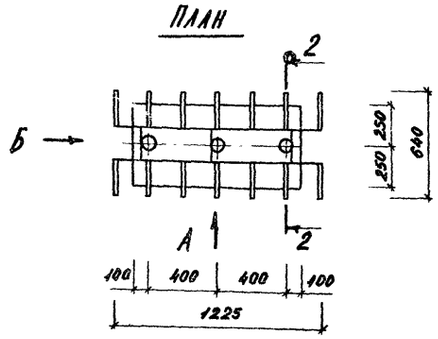


| Марка поз | Обозначение | Наименование | Кол. | Масса ед. кг | Примеч. |
|---|---|---|---|---|---|
| | | | | | |
| | | | | | |
| Д9 1 | 330-018.85 33.10.00 | Декоративный элемент | 1 | 621 | |
| | | | | | |
| | | | | | |
| С 1 | 33.00.01 | С $\frac{5Вр1-100}{5Вр1-100}$ 1540×970 | 1 | 4,84 | |
| | | ГОСТ 8478-81 | | | |
| | | | | | |
| | | | | | |
| | | Материалы | | | |
| Поз 1 | 33.00.02 | Бетон М 200 | 1,15 | | м³ |
| | | | | | |

| Марка элемента | Арматурные изделия | | | Изделия закладные | | | | | Всего | Общий расход кг |
|---|---|---|---|---|---|---|---|---|---|---|
| | Арматура класса | | Всего | Прокат марки | | | | | | |
| | Вр 1 | | | Ст 3 | | | | | | |
| | ГОСТ 6727-80 | | | ГОСТ 103-76 | | | ГОСТ 8510-82 | 8732-78 | | |
| | Ф5 | Итого | | -б=6 | -б=4 | Итого | L 50×32×4 | Тр 68×6 | | |
| Архитектурно-декоративный элемент с постаментом тип 2 | 4,84 | 4,84 | 4,84 | 42,3 | 1,8 | 44,7 | 10,5 | 97,8 | 153 | 157,84 |

| | | | |
|---|---|---|---|
| Привязан: | | | |
| Н. контр. | Лисицына | | |
| Рук. гр. инж. | Шурпяк | | |
| Гл. инж. пр. | Алексеева | | |
| Гл. арх. пр. | Чесакова | | |
| Гл. инж. пр. | Желязняк | | |
| Рук. маст. | Овчинников | | |

330-018.85 АС 9

Типовые решения автоплощадок с малыми формами архитектуры и озеленением

| Архитектурно-декоративный элемент с постаментом тип 2 | Стадия | Лист | Листов |
|---|---|---|---|
| | Р | | 1 |
| План. Виды А, Б. Сечения 1-1, 2-2. | ЦНИИПградостроительства | | |

Копировал: Формат А3

Альбом II

Т.П.Р. 330-018.85

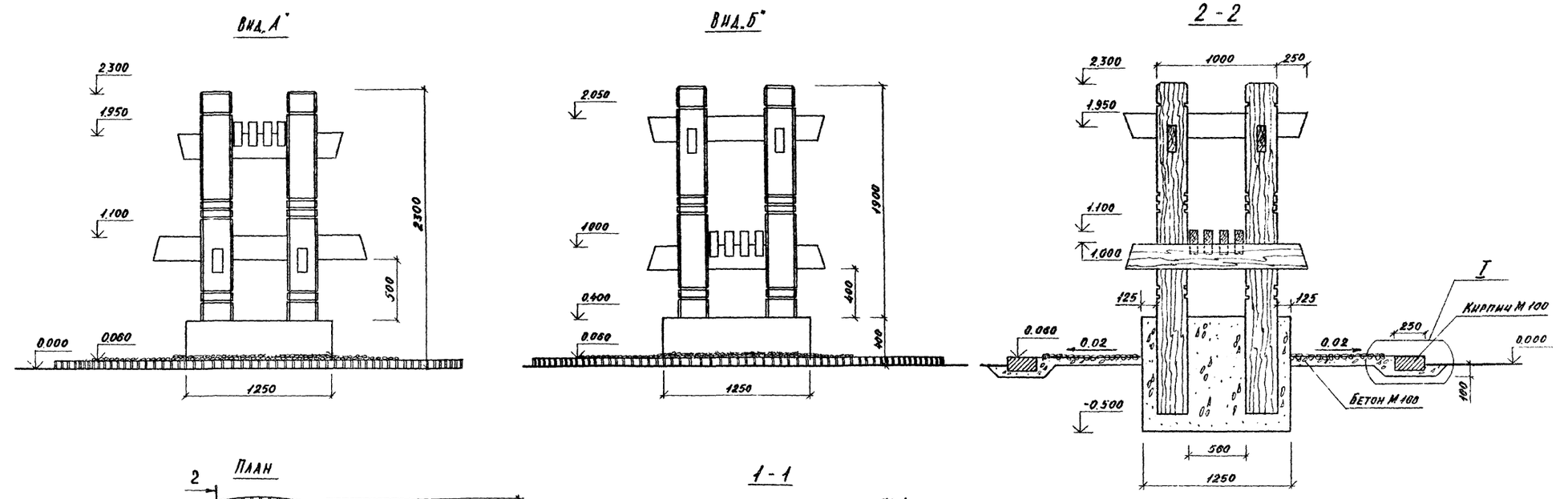


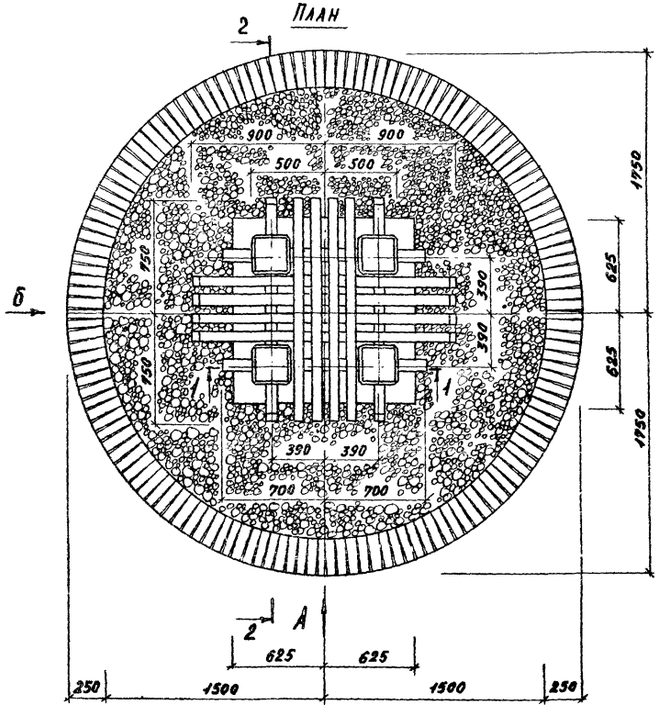


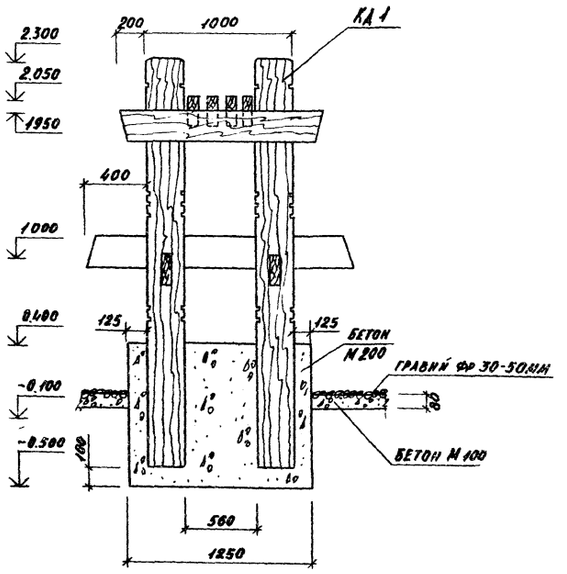


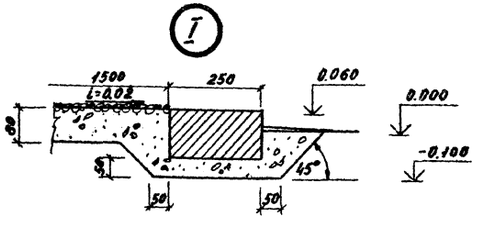


| Марка поз. | Обозначение | Наименование | Кол. | Масса ед., кг | Примеч. |
|---|---|---|---|---|---|
| | | | | | |
| | | Материалы | | | |
| | | | | | |
| КД 1 | 330-018.85 34.01.00 | Каркас | 1 | 412,0 | |
| | | | | | |
| | | Материалы | | | |
| | | | | | |
| | | Бетон М 200 | 1,42 | | $м^3$ |
| | | Бетон М 100 | 0,97 | | $м^3$ |
| | | Кирпич М 100 | 0,3 | | $м^3$ |
| | | Гравий фр. 30-50 мм | 0,5 | | $м^3$ |

Привязан:

| | | |
|---|---|---|
| Нор. контр. | Лисицына | |
| Рук. гр. инж. | Шурнюк | |
| Рук. гр. арх. | Горелик | |
| ГИП | Алексеева | |
| ГАП | Чесакова | |
| Гл. инж. | Железняк | |
| Рук. маст. | Овчинников | |

330-018.85 АС 10

Типовые решения агитплощадок с малыми формами архитектуры и озеленением

Архитектурно-декоративный элемент с постаментом тип 3.

| Стадия | Лист | Листов |
|---|---|---|
| Р | | 1 |

План. Виды А, Б. Сечения 1-1, 2-2. Узел I

ЦНИИПградостроительства

Копировал: Формат А2

Инв. № подл. | Подпись и дата | Взам. инв. №

Альбом III

Т.п.р. 330-018.85

## Вид А

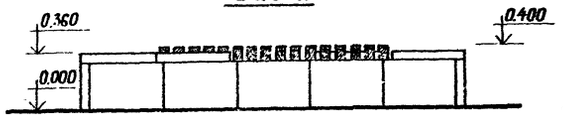


## Вид Б

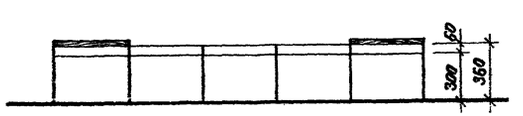


## План

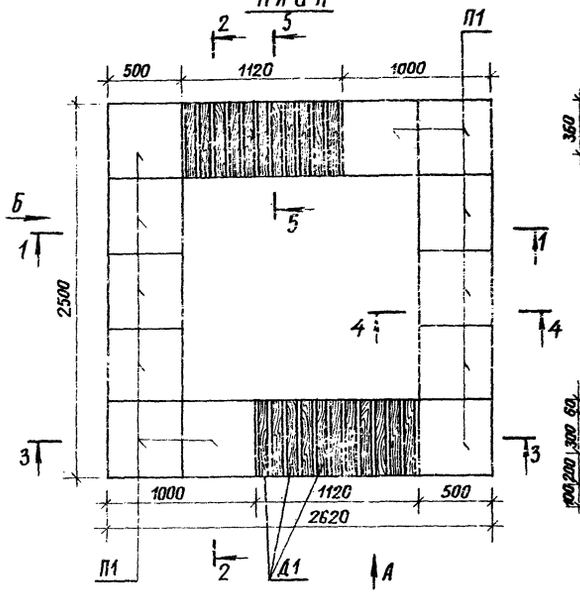


## 1 – 1

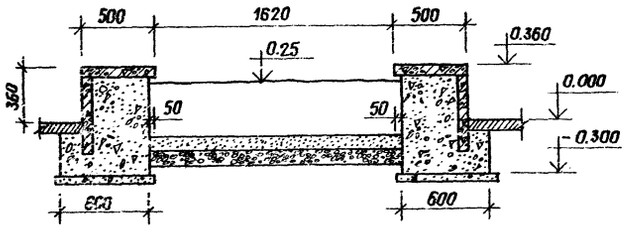


## 2 – 2

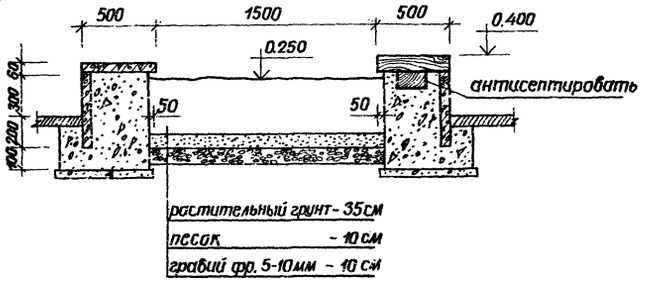


## 3 – 3

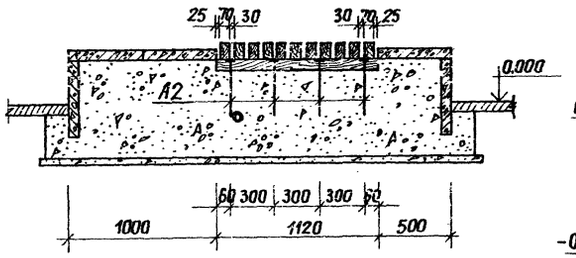


## 4 – 4

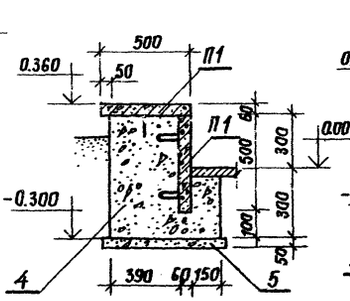


## 5 – 5

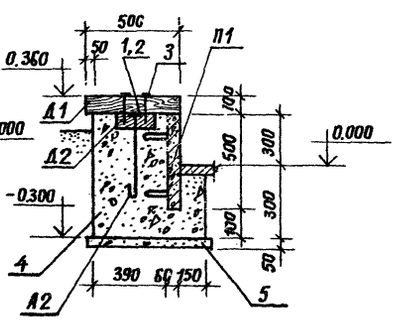


| Марка | Обозначение | Наименование | Кол. | Масса ед. кг | Примечание |
|---|---|---|---|---|---|
| | | | | | |
| | | | | | |
| | | | | | |
| П1 | 3.300.9-1.1-15.00.00 | Плита | 32 | 37,5 | |
| Д2 | 330-018.85 20.00.01 | Анкер | 8 | 0,02 | |
| Д1 | | Брусок 70×100 сосна сорт 2 ГОСТ 9685-61 ℓ=500 | 22 | 1,75 | |
| Д2 | | Доска 80×200 сосна сорт 2 ГОСТ 9685-61 ℓ=1120 | 2 | 8,96 | |
| | | | | | |
| | | | | | |
| | | Стандартные изделия | | | |
| 1 | | Гайка М6 ГОСТ 5915-76 | 3 | | |
| 2 | | Шайба 6 ГОСТ 6958-78 | 8 | | |
| 3 | | Гвоздик 6×150 ГОСТ 4028-63 | 50 | | |
| | | | | | |
| | | Материалы | | | |
| 4 | | Бетон М200 | 3,05 | | м³ |
| 5 | | Бетон М100 | 0,5 | | м³ |
| | | | | | |

Инв.№ подл. | Подпись и дата | Взамен инв.№

Привязан

| | | |
|---|---|---|
| Н. контр. | Шурнюк | |
| Ст. инж. | Лисицына | |
| Гип | Алексеева | |
| Гап | Чесакова | |
| Гл. инж. | Железняк | |
| Рук. маст. | Овчинников | |

330-018.85 АС 11

Типовые решения агитплощадок с малыми формами архитектуры и озеленением

Устройства для посадки цветов и оформления газонов тип 1

| Стадия | Лист | Листов |
|---|---|---|
| Р | | 1 |

Виды А, Б. План. Сечения 1-1 ÷ 5-5.

ЦНИИПградостроительства

Копировал

Формат А3

Альбом II

Т.п.д. 330-018.85

## Вид А

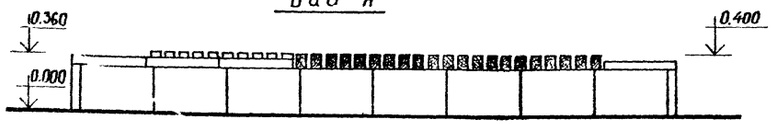


## Вид Б

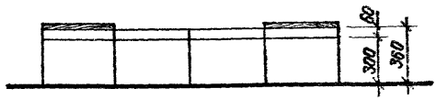


## План

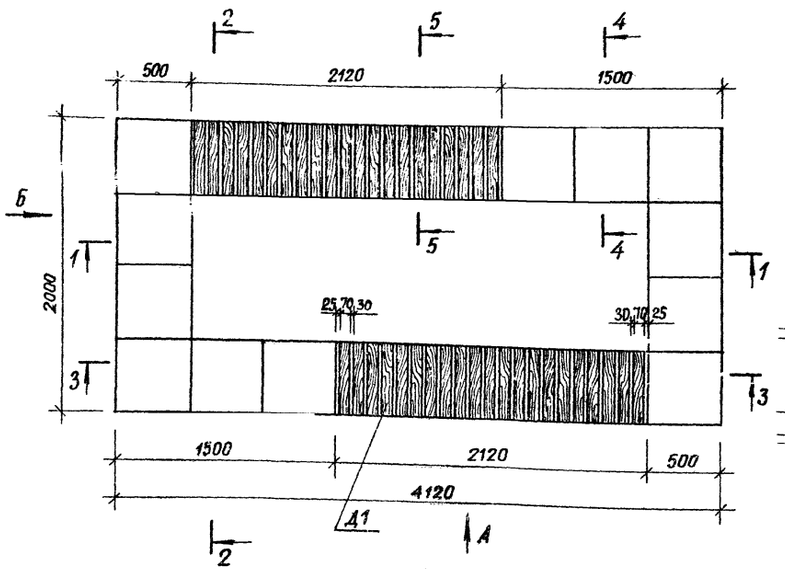


## 1 – 1

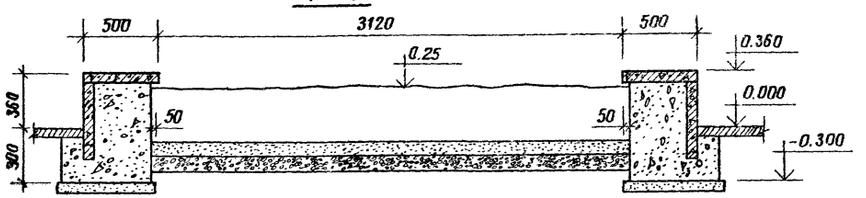


## 2 – 2

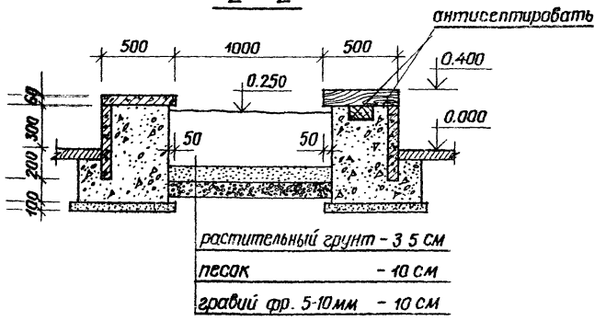


## 3 – 3

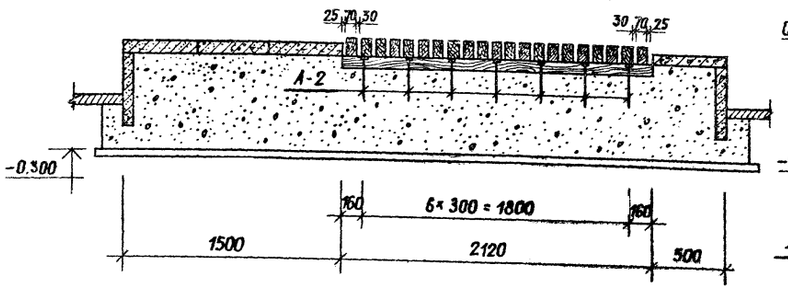


## 4 – 4

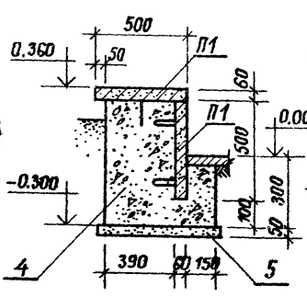


## 5 – 5

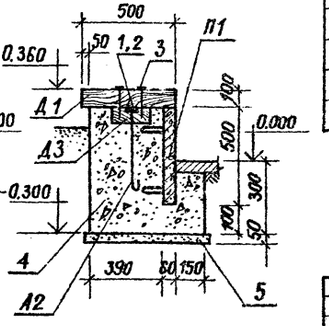


| Марка | Обозначение | Наименование | Кол. | Масса ед. кг | Примечание |
|---|---|---|---|---|---|
| | | | | | |
| | | | | | |
| | | | | | |
| П1 | 3.300.9-1.1-15.00.00 | Плита | 36 | 37.5 | |
| А2 | 330-018.85-20.00.01 | Анкер | 14 | 0.02 | |
| Д1 | | Брусок 70×100 сосна сорт 2 ГОСТ 4685-61 ℓ=500 | 42 | 1.75 | |
| | | | | | |
| Д3 | | Доска 80×200 сосна сорт 2 ГОСТ 9685-61 ℓ=2120 | 2 | 17.0 | |
| | | | | | |
| | | Стандартные изделия | | | |
| 1 | | Гайка М6 ГОСТ 9515-70 | 14 | | |
| 2 | | Шайба 6 ГОСТ 6958-78 | 14 | | |
| 3 | | Гвоздь К6×150 ГОСТ 4028-63 | 100 | | |
| | | Материалы | | | |
| 4 | | Бетон М 200 | 3.8 | | м³ |
| 5 | | Бетон М 100 | 0.8 | | м³ |

Инв.№ подл. | Подпись и дата | Взам.инв.№

Привязан

| | | |
|---|---|---|
| Н.контр. | Шурнюк | |
| Ст.инж. | Лисицына | |
| Гип | Алексеева | |
| Гап | Чесакова | |
| Гл.инж. | Железняк | |
| Рук.маст. | Обжтников | |

330-018.85 АС 12

Типовые решения агитплощадок с малыми формами архитектуры и озеленением

Устройство для посадки цветов и оформления газонов. тип 2

| Стадия | Лист | Листов |
|---|---|---|
| Р. | | 1 |

Виды А, Б. План. Сечения 1-1 ÷ 5-5

ЦНИИпромзданий Госгражданстроя

Альбом II

Тип 330-018.85

## Вид А




## План

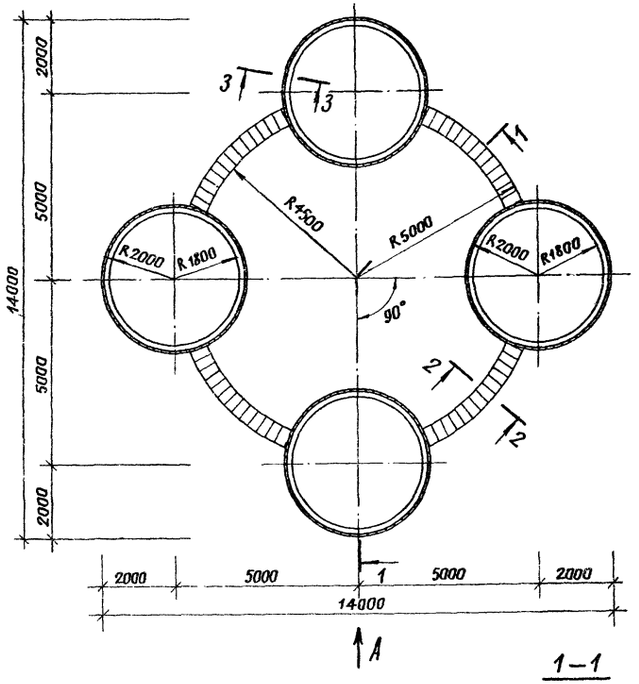


## 1–1

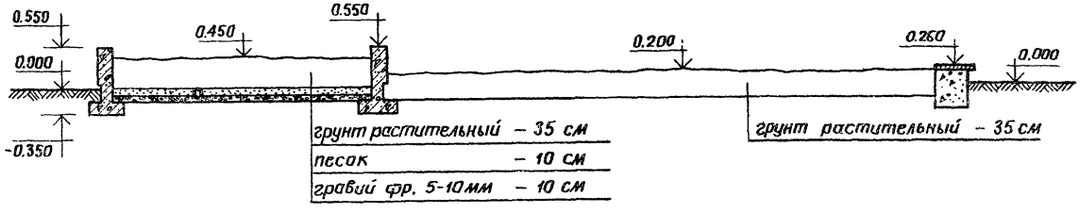


## 2–2

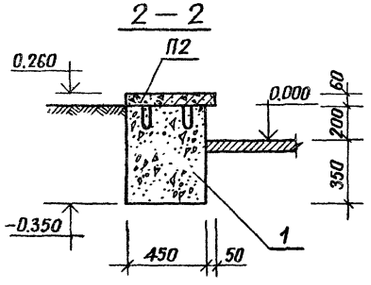


## Фрагмент вида А

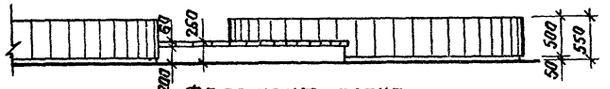


## Фрагмент плана

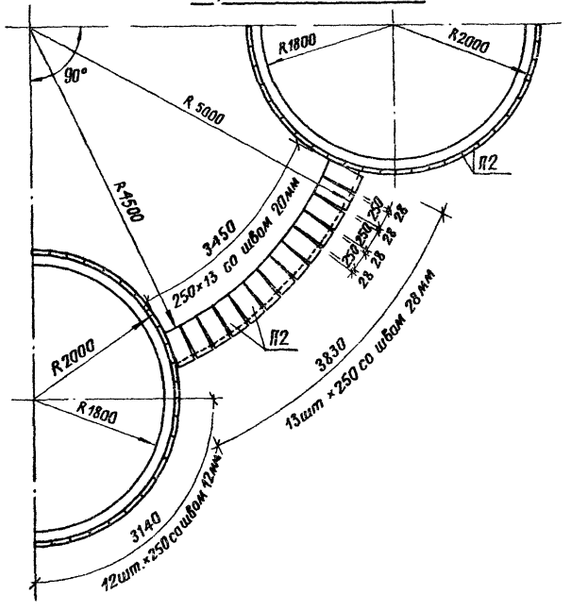


## 3–3

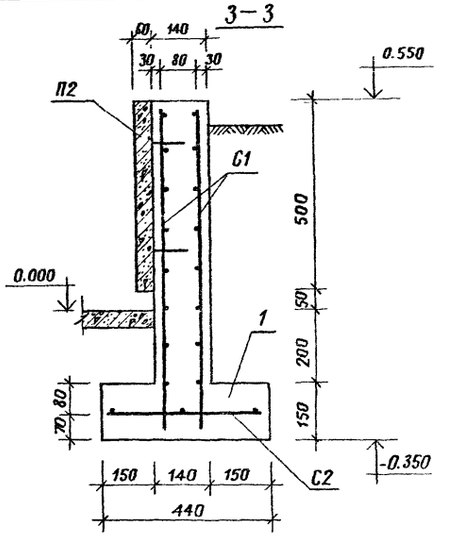


| Марка поз. | Обозначение | Наименование | Кол. | Масса ед. кг | Примечание |
|---|---|---|---|---|---|
| | | | | | |
| | | | | | |
| | | | | | |
| П2 | 3.300.9-1.1-16.00.00 | Плита | 244 | 18,75 | |
| С1 | 330-018.85 20.01.00 | Сетка арматурная | 32 | 2,96 | |
| С2 | 20.02.00 | То же | 16 | 1,01 | |
| | | | | | |
| | | Материалы | | | |
| 1 | | Бетон М 200 | 13,4 | | м³ |
| | | | | | |
| | | | | | |

Привязан

| | | |
|---|---|---|
| Н.контр. | Шурпяк | |
| Ст.инж. | Лисицына | |
| Гип | Алексеева | |
| Гап | Чесакова | |
| Гл.инж. | Железняк | |
| Рук.маст. | Овчинников | |

330-018.85 АС13

Типовые решения агитплощадок с малыми формами архитектуры и озеленением

Устройства для посадки цветов и оформления газонов тип 3

| Стадия | Лист | Листов |
|---|---|---|
| Р | | 1 |

Вид А. Фрагмент вида А Сечение 1-1 ÷ 3-3

ЦНИИПградостроительства

Копировал

Формат А2

20358-02

Инв.№ подл. | Подпись и дата | Взамен инв.№

Т.П.Р 330-018.85 Альбом 2

### Вид А

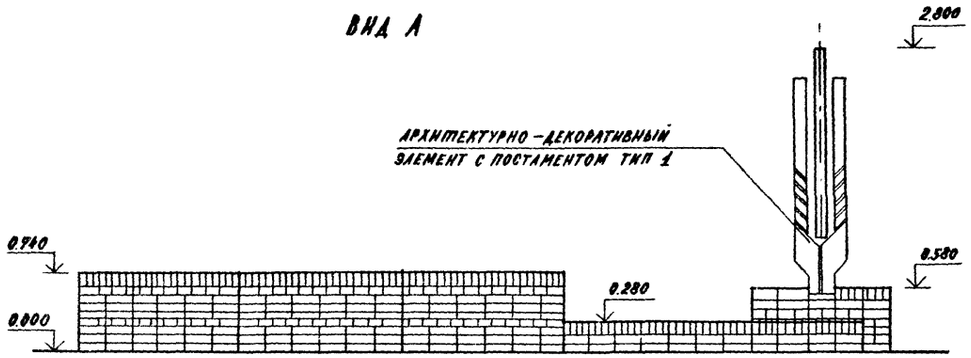


### Вид Б

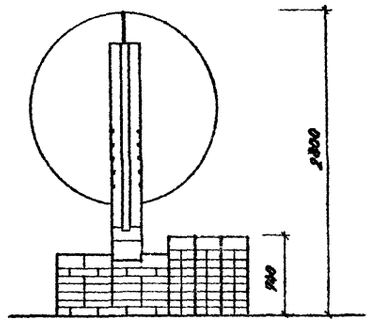


### Вид Г

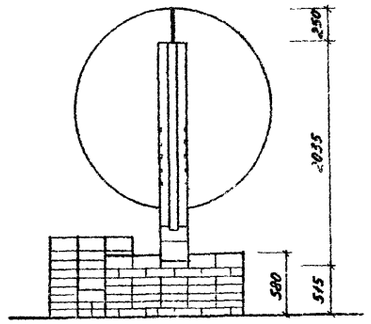


### Вид В

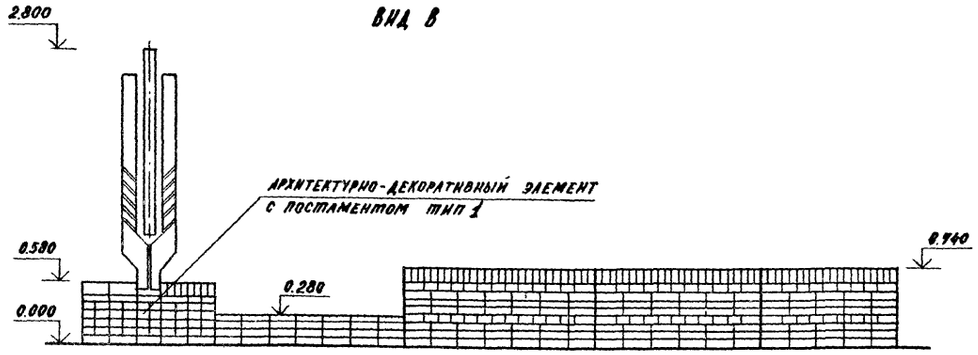


### План

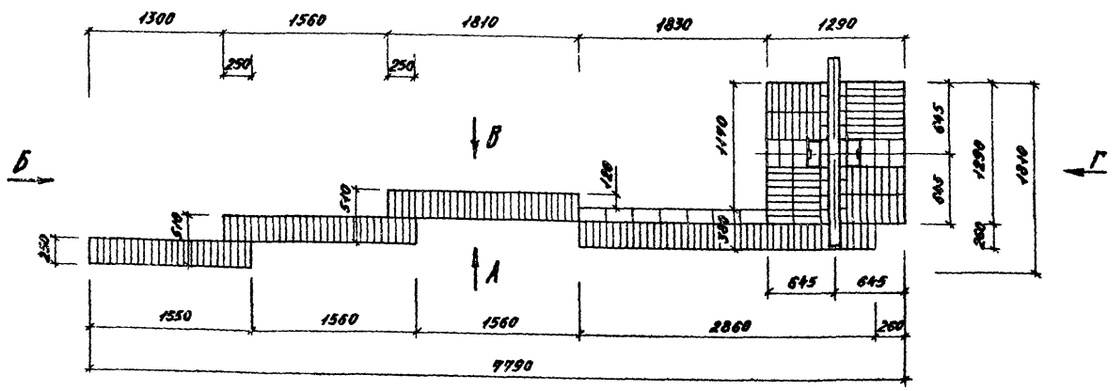


| Марка поз. | Обозначение | Наименование | Кол. | Масса ед. кг | Примеч. |
|---|---|---|---|---|---|
| КМ 2 | 330-018.85 32.00.00 | Каркас | 1 | | |
| С 1 | 23.01.00 | Сетка арматурная | 3 | 0,37 | |
| С 2 | 23.02.00 | То же | 1 | 0,42 | |
| С 3 | 23.03.00 | " | 3 | 0,41 | |
| С 4 | 23.04.00 | " | 1 | 0,47 | |
| С 5 | 23.05.00 | " | 3 | 0,45 | |
| С 6 | 23.06.00 | " | 1 | 0,51 | |
| | | | | | |
| С 8 | 23.08.00 | " | 1 | 0,86 | |
| С 9 | 23.09.00 | " | 4 | 0,39 | |
| С 10 | 23.10.00 | " | 1 | 1,26 | |
| | | | | | |
| | | | | | |
| 1 | 23.00.01 | ф38 1 ГОСТ 6727-80, ℓ=230 | 36 | 0,01 | |
| М 1 | 23.00.02 | Швеллер 16 ГОСТ 8240-72 / Ст3 ГОСТ 535-79 | | | |
| | | ℓ=1350 | 2 | 19,2 | |
| | | Материалы | | | |
| | | Бетон М 200 | 2,1 | | м³ |
| | | Кирпич М 100 | 2,5 | | м³ |

Инв. № подл. | Подпись и дата | Взам. инв. №

Привязан:

| | | |
|---|---|---|
| Н. контр. | Лисицына | |
| Рук. гр. инж. | Шурнюк | |
| Гл. инж. пр. | Алексеева | |
| Гл. арх. пр. | Чесакова | |
| Гл. инж. м. | Железняк | |
| Нач. маст. | Овчинников | |

330-018.85 АС 14

Типовые решения агроплощадок с малыми формами архитектуры и озеленением

Декоративная стенка тип 1

| Стадия | Лист | Листов |
|---|---|---|
| Р | 1 | 2 |

План. Виды А, Б, В, Г. Сечение 1-1.

ЦНИИП градостроительства

Альбом III

Т.пр.р. 330-018.85

## Схема расположения сеток

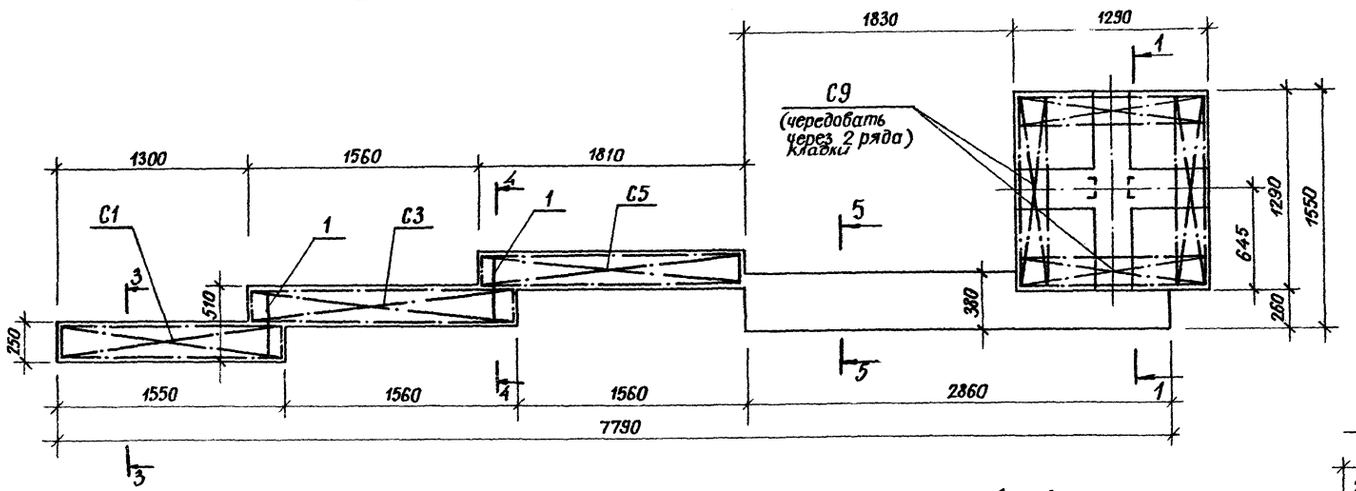


### 3 – 3

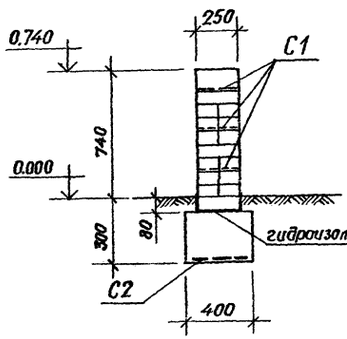


### 4 – 4

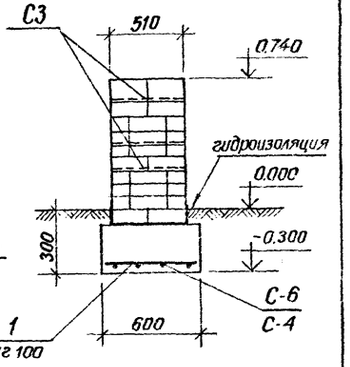


### 5 – 5

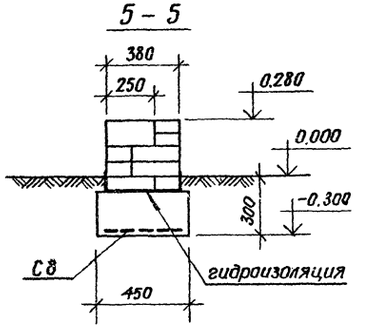


### 6 – 6

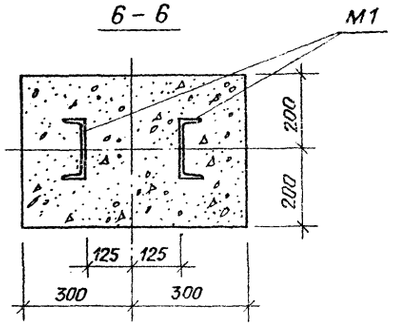


### 1 – 1

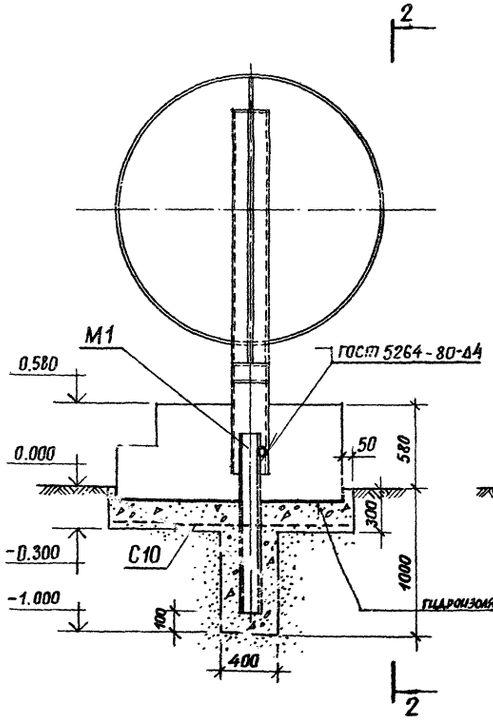


### 2 – 2

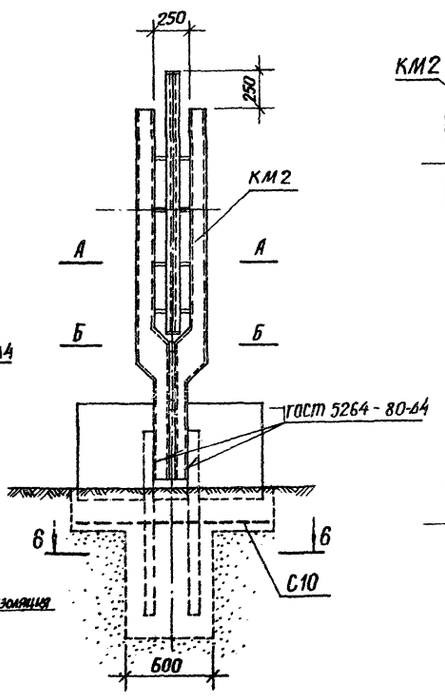


### А – А

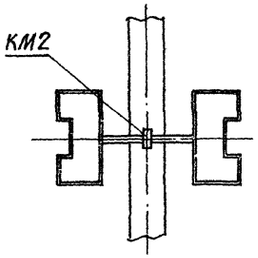


### Б – Б

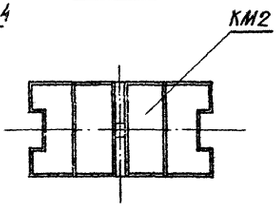


### Ведомость расхода стали на элемент, кг

| Марка элемента | Изделия арматурные | | | Изделия закладные | | | Общий расход |
|---|---|---|---|---|---|---|---|
| | арматура класса | | | прокат марки | | | |
| | А-I | | Всего | Ст.3 | | Всего | |
| | ГОСТ 6727-80 | | | ГОСТ 8240-72 | | | |
| | ф3 | Итого | | С16 | Итого | | |
| Декоративная стенка тип 1 | 9,12 | 9,12 | 9,12 | 38,4 | 38,4 | 38,4 | 47,52 |

Привязан

| | | | | | | |
|---|---|---|---|---|---|---|
| | | | | | | |

330-018.85 АС 14

типовые решения агитплощадок с малыми формами архитектуры и озеленением

| | | | | | | |
|---|---|---|---|---|---|---|
| Н.контр. | Лисицына | | Декоративная стенка тип 1 | Стадия | Лист | Листов |
| Рук.гр. | Шурпяк | | | Р | 2 | |
| Гип | Алексеева | | | | | |
| Гап | Чесакова | | План раскладки сеток. Сечение 1-1 ÷ 6-6. | ЦНИИПградостроительства | | |
| Н.инж. | Железняк | | | | | |
| Рук.маст. | Обчинников | | | | | |

Инв.№ подл. | Подпись и дата | Взамен инв.№

Копировал

Альбом II

Т.П.Р. 330-018.85

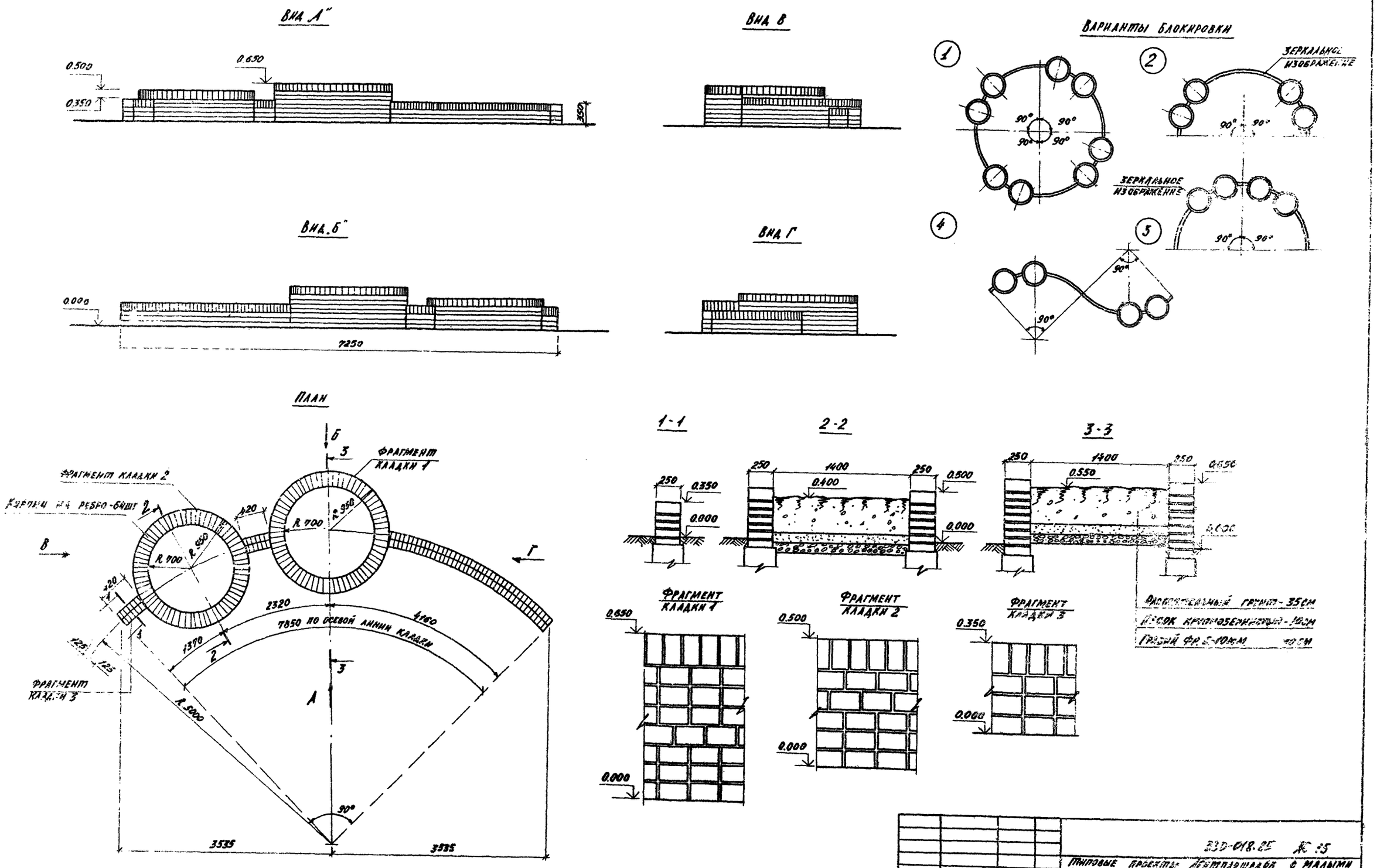


| | | | | |
|---|---|---|---|---|
| Ст. инж. | Лисицына | | | |
| Гл. инж. пр. | Алексеева | | | |
| Гл. арх. пр. | Чесакова | | | |
| Гл. инж. м. | Железняк | | | |
| Рук. маст. | Овчинников | | | |

Привязан

330-018.85 № 15

Типовые проекты агитплощадок с малыми формами архитектуры и озеленением

Декоративная стенка типа 2

| Стадия | Лист | Листов |
|---|---|---|
| Р | 1 | 2 |

План. Виды А, Б, В, Г. Сечения 1-1, 2-2, 3-3. Варианты блокировки.

ЦНИИП градостроительства

Копировал: Формат А2

20368-02

Т.П.Р. 330-018.85 Альбом II

## План фундаментов

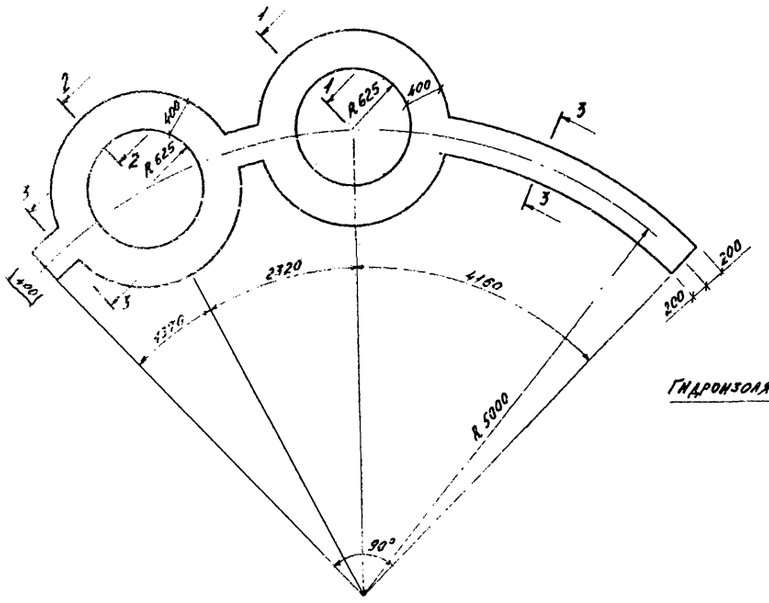


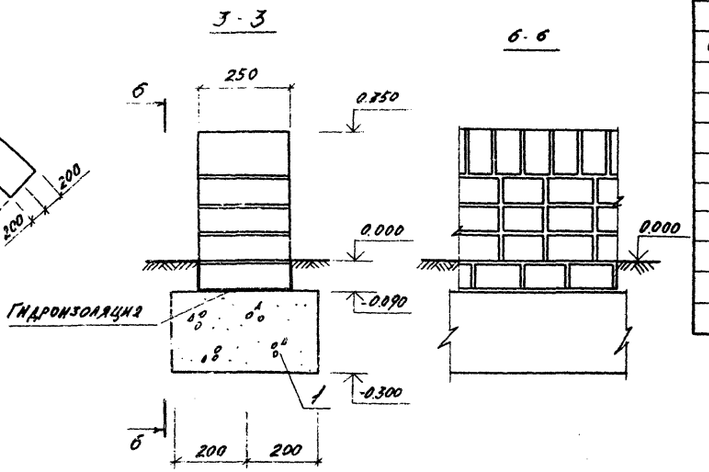


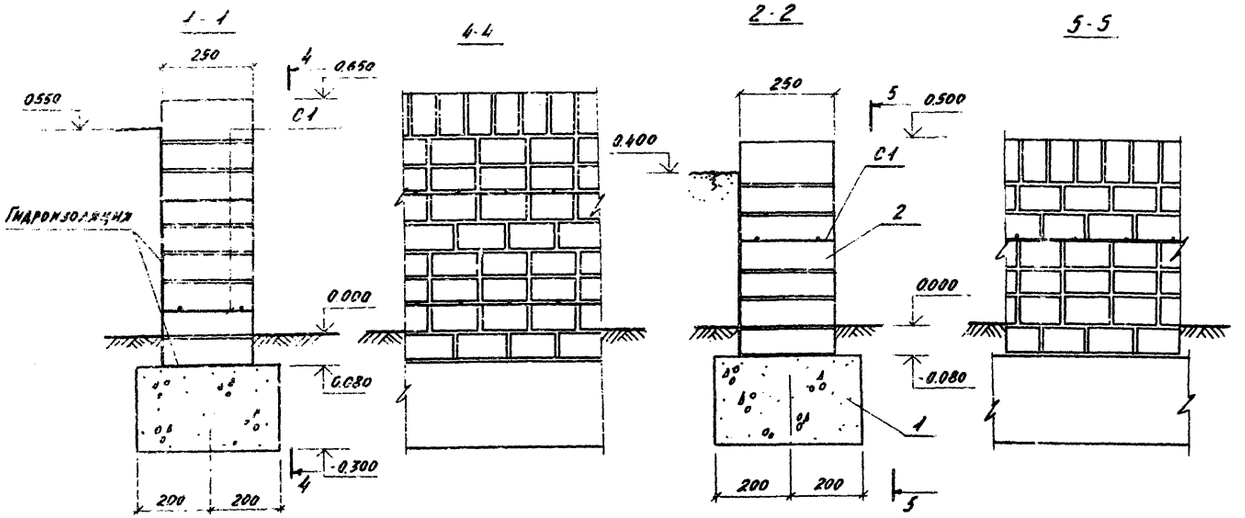


| Марка | Обозначение | Наименование | Кол | Масса ед. кг | Примеч |
|---|---|---|---|---|---|
| | | | | | |
| | | | | | |
| С1 | 330-018.85 24.10.00 | Сетка арматурная | 3 | 2,12 | |
| | | | | | |
| | | Материалы | | | |
| | | | | | |
| 1 | | Бетон М 200 | 2,15 | | м³ |
| | | | | | |
| 2 | | Кирпич М 100 | 2,5 | | м³ |
| | | | | | |
| | | | | | |
| | | | | | |

Привязан:

| | | |
|---|---|---|
| Н.контр. | Алексеева | |
| Ст. инж. | Анисицына | |
| Гип. | Алексеева | |
| Гап. | Чесакова | |
| Гл. инж. | Железняк | |
| Рук. маст. | Овчинников | |

330-018.85 [illegible]

Типовые проекты агитплощадок с малыми формами архитектуры и озеленением

Декоративная стенка тип 2

| Стадия | Лист | Листов |
|---|---|---|
| Р | 2 | |

План фундаментов. Сечения 1-1 ÷ 6-6

ЦНИИПградостроительства

Копировал: [illegible] Формат А2

20368-02

ВИД А

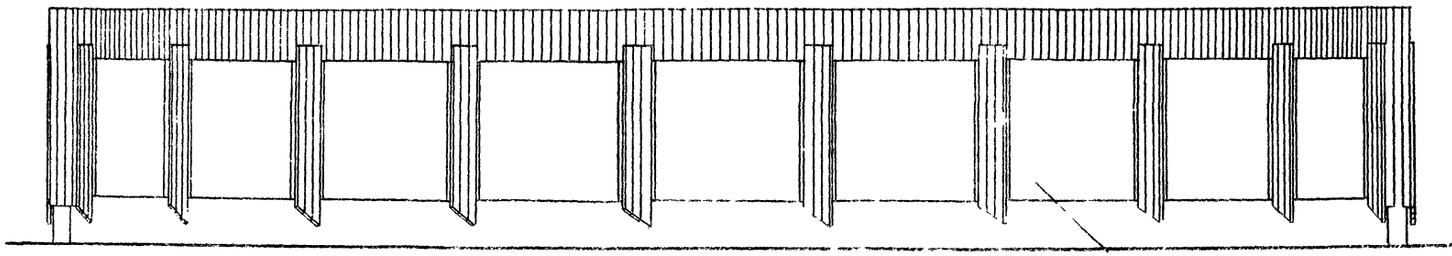


ВИД Б

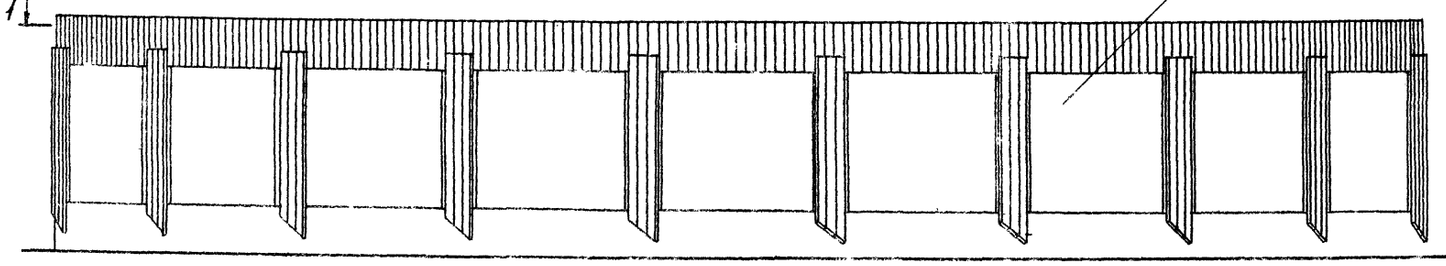


ВИД В

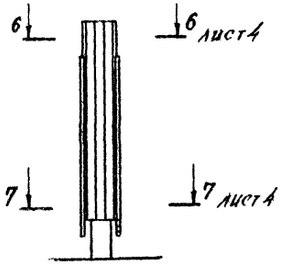


Фрагмент обшивки

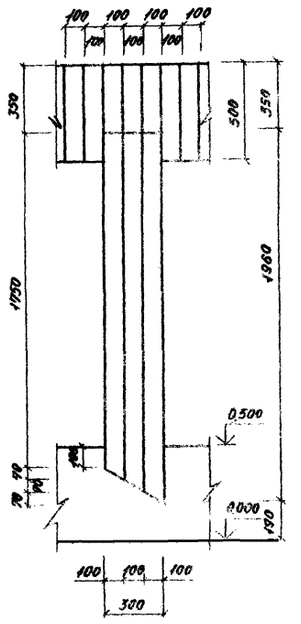


1-1

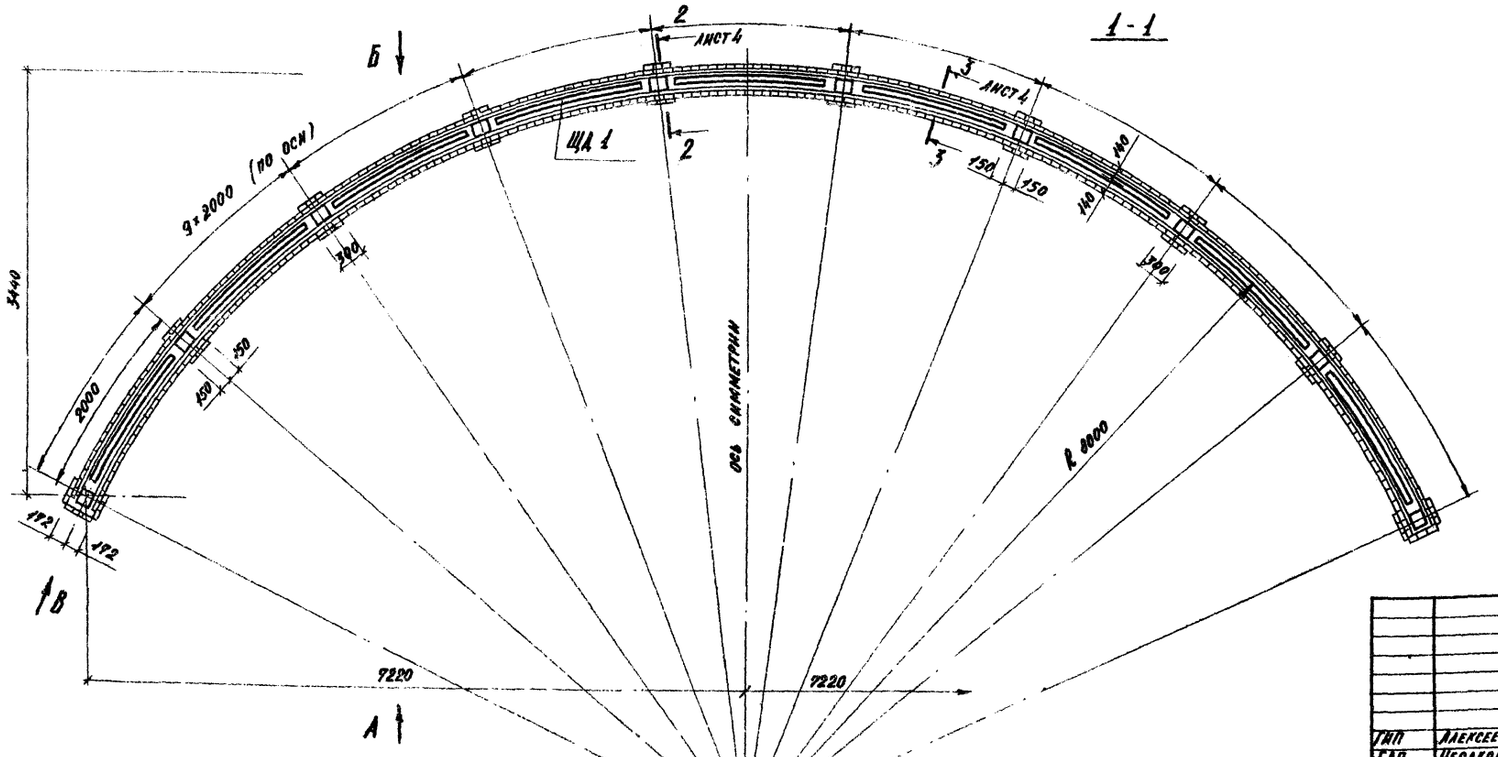


Привязан:

| | | | | | |
|---|---|---|---|---|---|
| | | | | | |
| | | | | | |

| | | | | | |
|---|---|---|---|---|---|
| | | | | 330-018.85 АС 16 | |
| | | | | Типовые решения агитплощадок с малыми формами архитектуры и озеленением | |
| | | | | Декоративная стенка тип 3. | Стадия: Р; Лист: 1; Листов: 4 |
| ГИП | Алексеева | | | Виды А,Б,В. Разрез 1-1. Фрагмент обшивки. | ЦНИИПградостроительства |
| ГАП | Чеслова | | | | |
| Гл.инж. | Железнак | | | | |
| Рук.маст. | Овчинников | | | | |

Копировал: 20368-02

Формат А2

Инв.№ подл. | Подпись и дата | Взам.инв.№

Т.П.Р. 330-018.85 Альбом II

## План на отм - 0.050
1:50

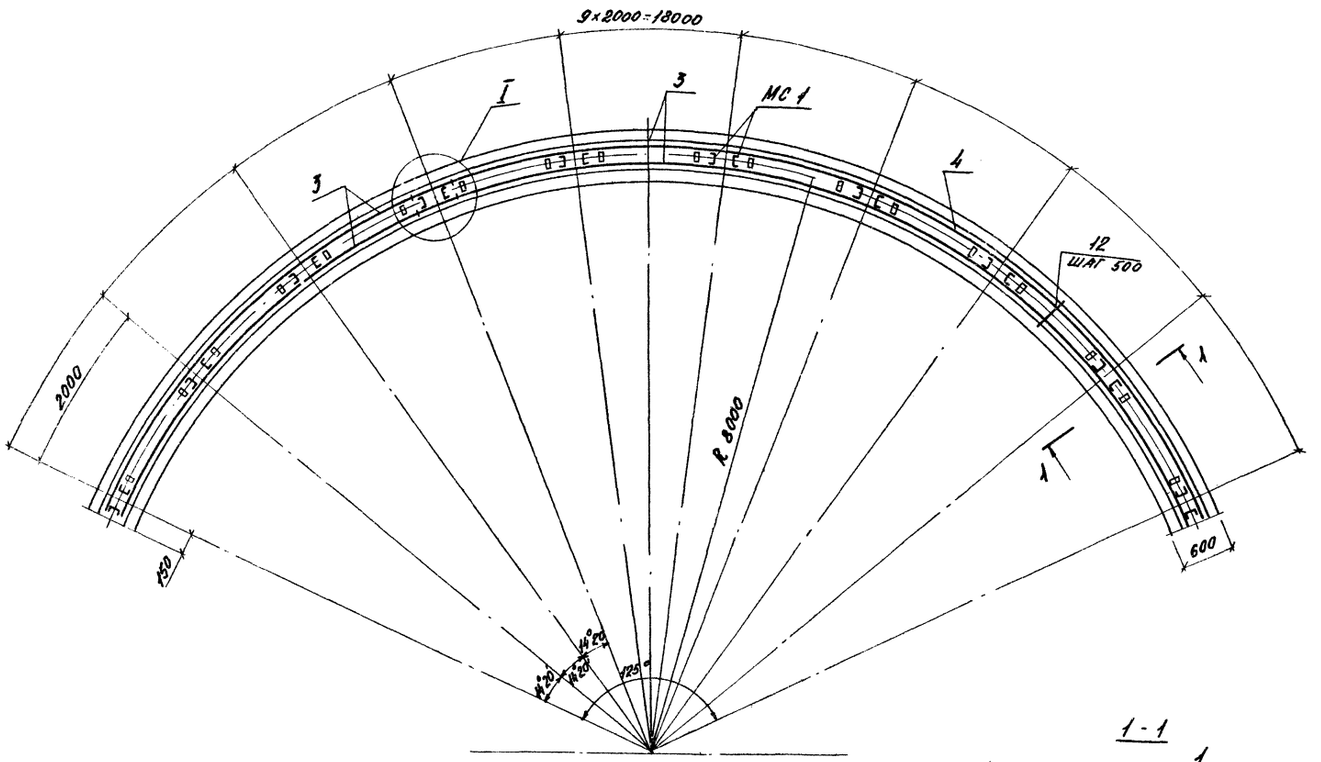


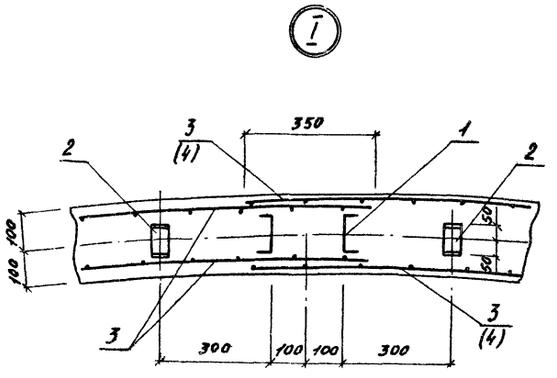


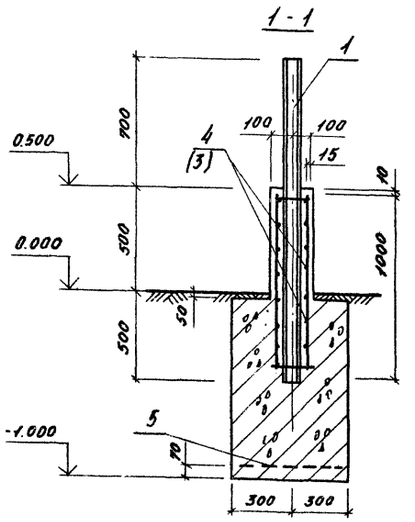


| Формат | Зона | Поз. | Обозначение | | Наименование | Кол. | Примеч. |
|---|---|---|---|---|---|---|---|
| | | | | | Сборочные единицы | | Масса ед. кг |
| А4 | | 1 | 330-018.85 | 15.11.00 | Стойка МС1 | 20 | 14,8 |
| А4 | | 2 | | 25.10.00 | Деталь М1 | 18 | 0,93 |
| | | | | | Сетки арматурные | | |
| А4 | | 3 | | 15.01.00 | С1 | 4 | 32,16 |
| А4 | | 4 | | 15.02.00 | С2 | 2 | 33,4 |
| А4 | | 5 | | 15.04.00 | С4 | 9 | 2,92 |
| | | | | | Детали | | |
| Б.4 | | 12 | | | Ф5 В I ГОСТ 6727-80, ℓ=180 | 76 | 0,03 |
| | | | | | Материалы | | |
| | | | | | Бетон М200 | | 12,3 м³ |

### Ведомость расхода стали на элемент, кг

| Марка элемента | Изделия арматурные | | | | | Изделия закладные | | | Общий расход кг |
|---|---|---|---|---|---|---|---|---|---|
| | Арматура класса | | | | Всего | Прокат марки | | Всего | |
| | А III | | В 1 | | | Ст.3 | | | |
| | ГОСТ 5781-82 | | ГОСТ 6727-80 | | | ГОСТ 8240-72 | | | |
| | Ф10 | Итого | Ф5 | Итого | | [10 | Итого | | |
| Декоративная стенка тип 3 | 163,2 | 163,2 | 67,4 | 67,4 | 230,6 | 302,7 | 302,7 | 302,7 | 533,3 |

Привязан:

| | | | |
|---|---|---|---|
| Н. контр. | Лисицына | | |
| Рук. гр. инж. | Шурнюк | | |
| ГИП | Алексеева | | |
| ГАП | Чесакова | | |
| Гл. инж. | Железняк | | |
| Рук. маст. | Овчинников | | |

330-018.85 АС 16

Типовые решения агитплощадок с малыми формами архитектуры и озеленением

Декоративная стенка тип 3.

| Стадия | Лист | Листов |
|---|---|---|
| Р | 2 | |

План на отм. - 0.050
Узел I. Сечение 1-1.

ЦНИИПградостроительства

Копировал: Формат А2

20368-02

Инв. № подл. | Подпись и дата | Взам. инв. №

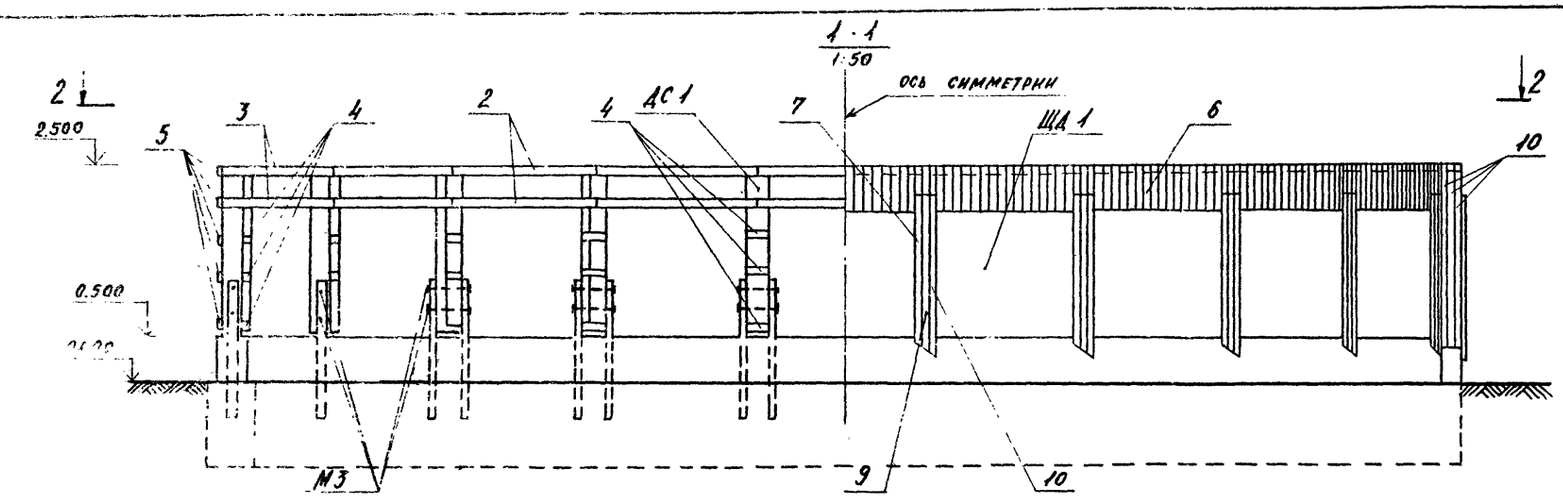


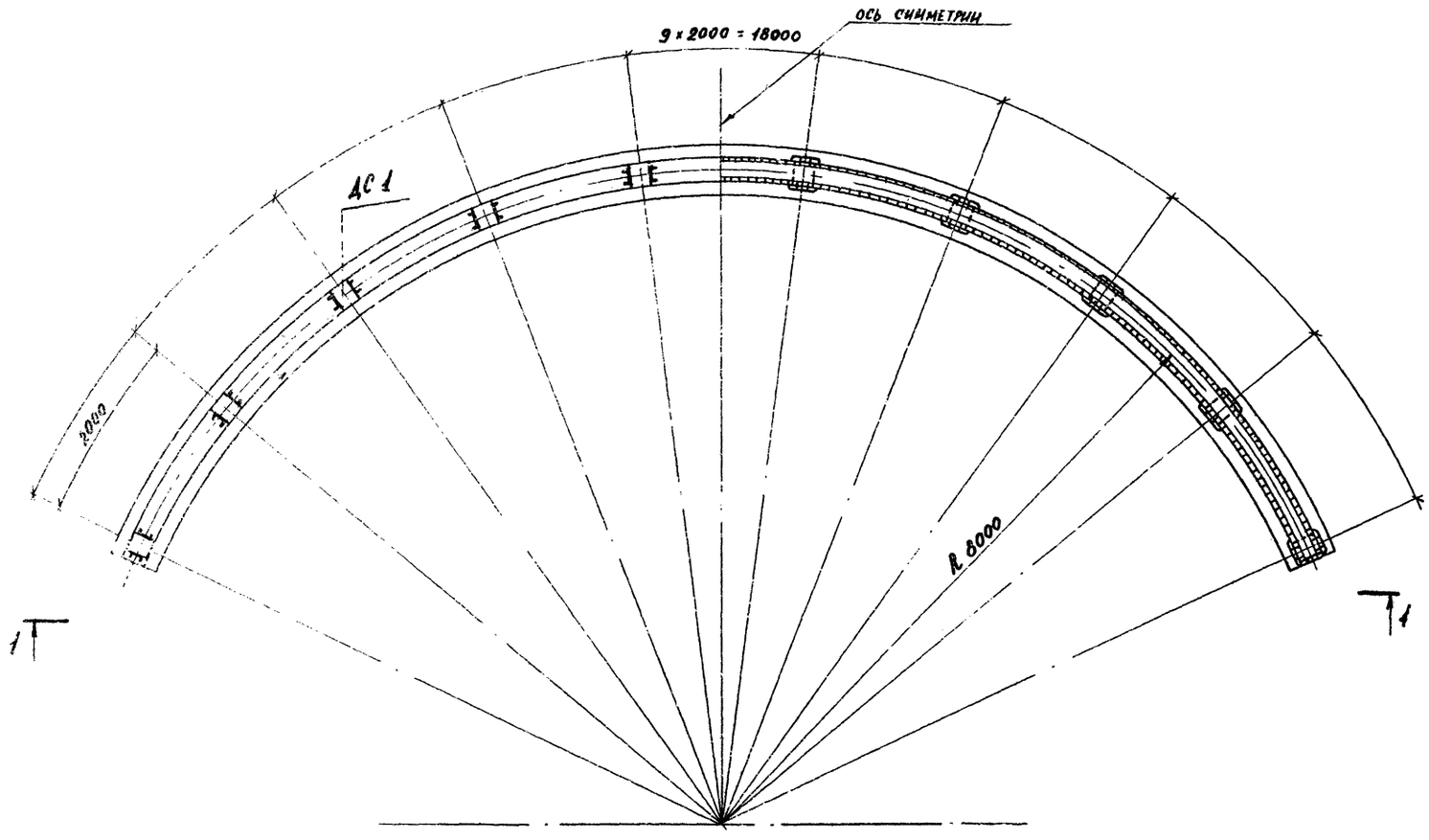


| Марка поз. | Обозначение | Наименование | Кол. | Масса, ед. кг | Прим. |
|---|---|---|---|---|---|
| ДС 1 | 330-018.85 25.00.01 | Стойка | 10 | 38,0 | |
| ЩД 1 | 25.20.00 | Щит | 9 | 44,05 | |
| М3 | 15.00.02 | Болт специальный | 20 | 0,41 | |
| 1 | 25.00.02 | Лист Б0,8×380×2050 ГОСТ 19903-74 / Стк-1, ГОСТ 17715-72 | 9 | 4,89 | |
| | | Брусок 40×75 сосна, сорт 2 / ГОСТ 8486-66 | | | |
| 2 | 25.00.03 | ℓ = 2000 | 28 | 3,0 | б/4 |
| 3 | 25.00.04 | ℓ = 2100 | 8 | 3,15 | б/4 |
| 4 | 25.00.05 | ℓ = 200 | 48 | 0,30 | б/4 |
| 5 | 25.00.07 | Доска 18×80 сосна, сорт 2 / ГОСТ 8486-66, ℓ=200 | 10 | 0,14 | |
| 6 | 25.00.08 | Элемент декоративный | 348 | 0,50 | |
| 7 | 25.00.09 | То же | 20 | 3,00 | |
| 8 | 25.00.10 | " | 20 | 3,02 | |
| 9 | 25.00.11 | " | 20 | 3,15 | |
| 10 | 25.00.12 | " | 6 | 3,00 | |
| | | Брусок сосна сорт 2 / ГОСТ 8685-61 | | | |
| 11 | 25.00.13 | 50×70, ℓ=200 | 18 | 0,35 | б/4 |
| 12 | 25.00.14 | 32×40, ℓ=1800 | 18 | 1,15 | б/4 |
| 13 | 25.00.15 | 40×50, ℓ=1960 | 36 | 1,96 | б/4 |
| | | Стандартные изделия | | | |
| 14 | | Гвозди К4×100 ГОСТ 4028-63 | | | |
| 15 | | Гвозди 3,5×40 ГОСТ 4030-63* | | | |
| 16 | | Гвозди 2,5×50 ГОСТ 4028-63 | | | |

Т.П.Р. 330-018.85 Альбом II

Инв. № подл. | Подпись и дата | Взам. инв. №

Привязан:

| | | |
|---|---|---|
| Н.контр. | Лисицына | |
| Рук.гр.инж. | Шурнюк | |
| ГИП. | Алексеева | |
| Гл.инж. | Железняк | |
| Рук.маст. | Овчинников | |

330-018.85 ДС 16

Типовые решения агитплощадок с малыми формами архитектуры и озеленением

Декоративная стенка тип 3.

| Стадия | Лист | Листов |
|---|---|---|
| Р | 3 | |

Схема расположения

ЦНИИПградостроительства

Копировал: 20368-02

Формат А2

Альбом II

Т.П.Р. 320-018.85

2-2

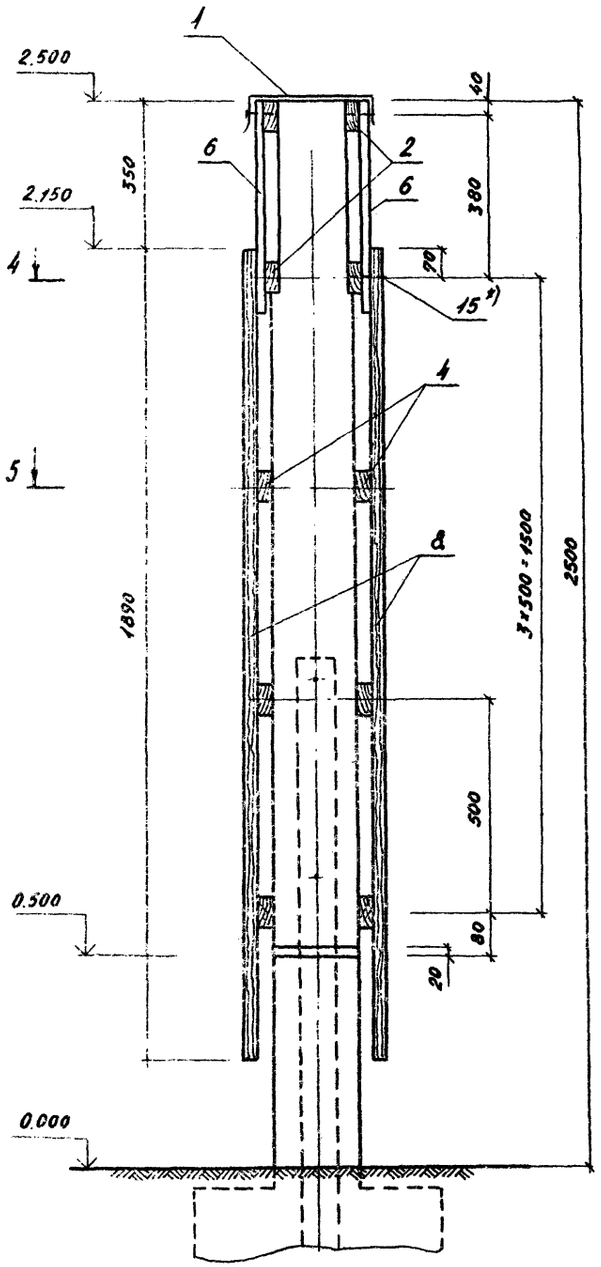


3-3

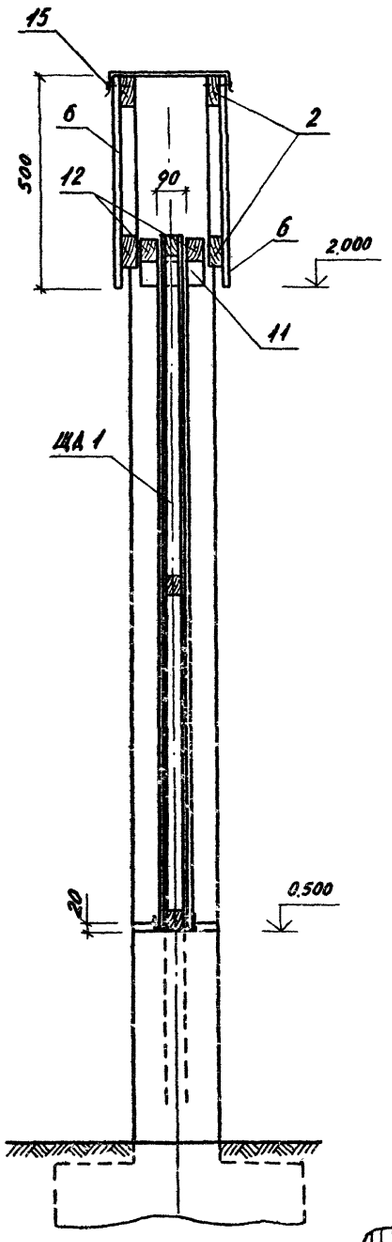


4-4

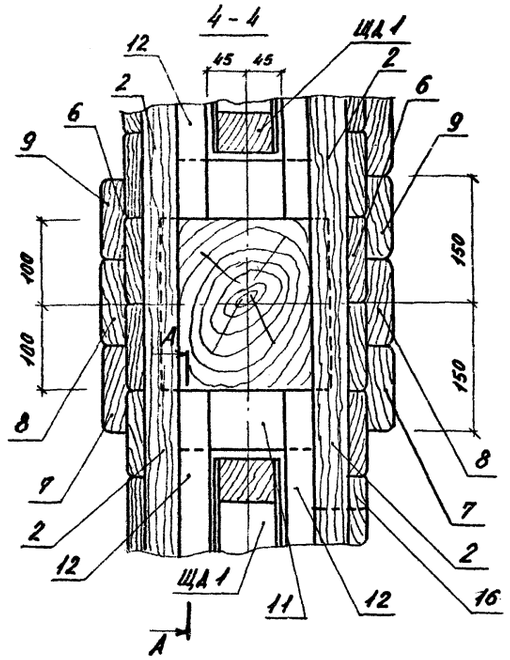


6-6

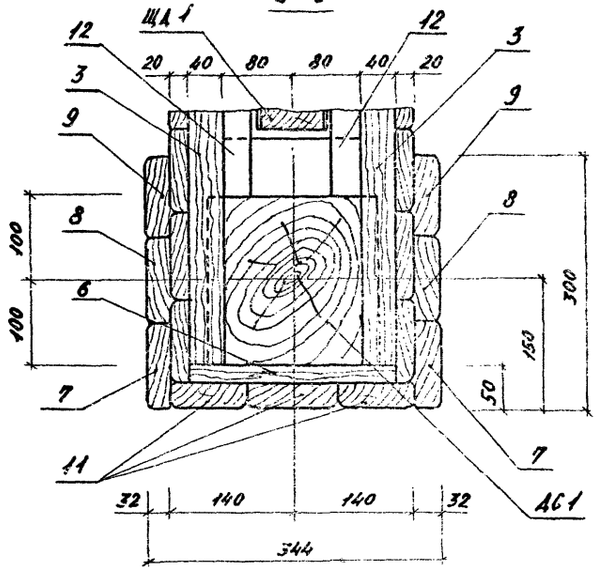


5-5

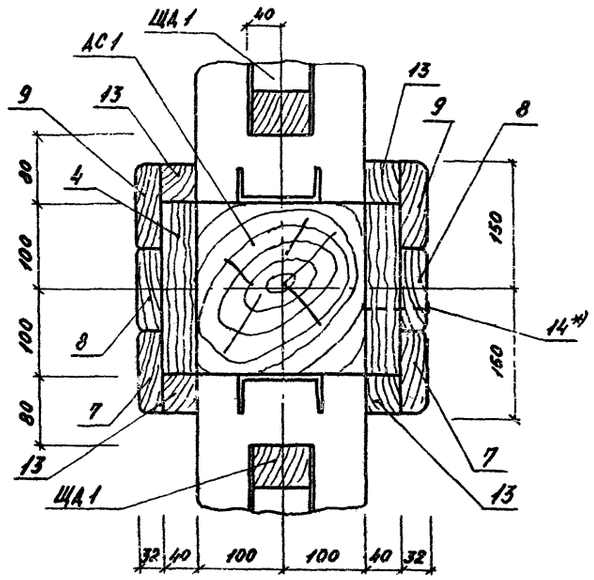


7-7

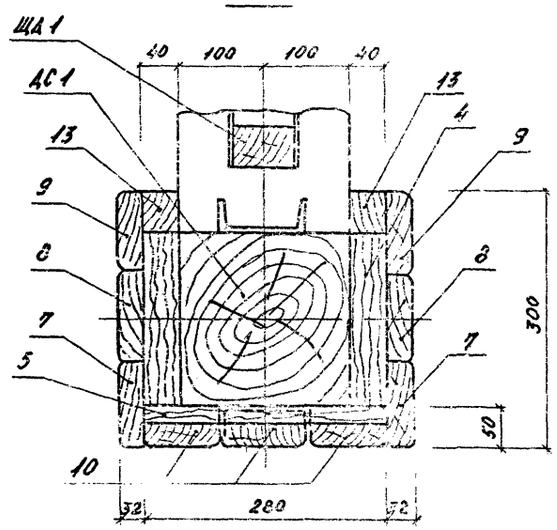


А-А

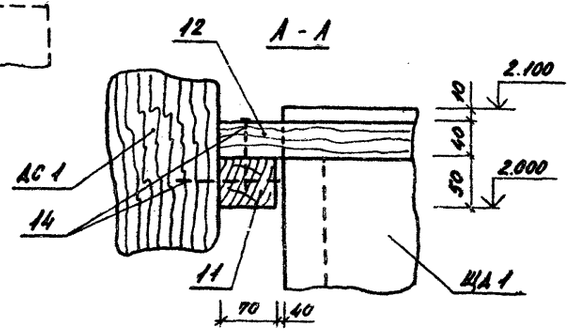


*) Гвозди условно не показаны

Инв. № подл. | Подпись и дата | Взам. инв. №

| | | | |
|---|---|---|---|
| Н.контр. | Лисицына | | |
| ГАП. | Чесанова | | |
| Рук.гр.инж. | Шурнюк | | |
| ГИП | Алексеева | | |
| Гл.инж. | Железняк | | |
| Рук.маст. | Овчинников | | |

Привязан:

| | | | |
|---|---|---|---|
| | | | |
| | | | |
| | | | |
| | | | |

| | | |
|---|---|---|
| 320-018.85 АС 16 | | |
| Типовые решения автостоянок с малыми формами архитектуры и озеленением. | | |
| Декоративная стенка тип 3. | Стадия | Лист | Листов |
| | Р | 4 | |
| Сечения 1-1÷6-6, А-А. | ЦНИИПградостроительства | | |

Копировал:

Формат А2

20368-02

Типовые проектные решения 330-018.85 Альбом VII

## Фасады 1-2, 2-1

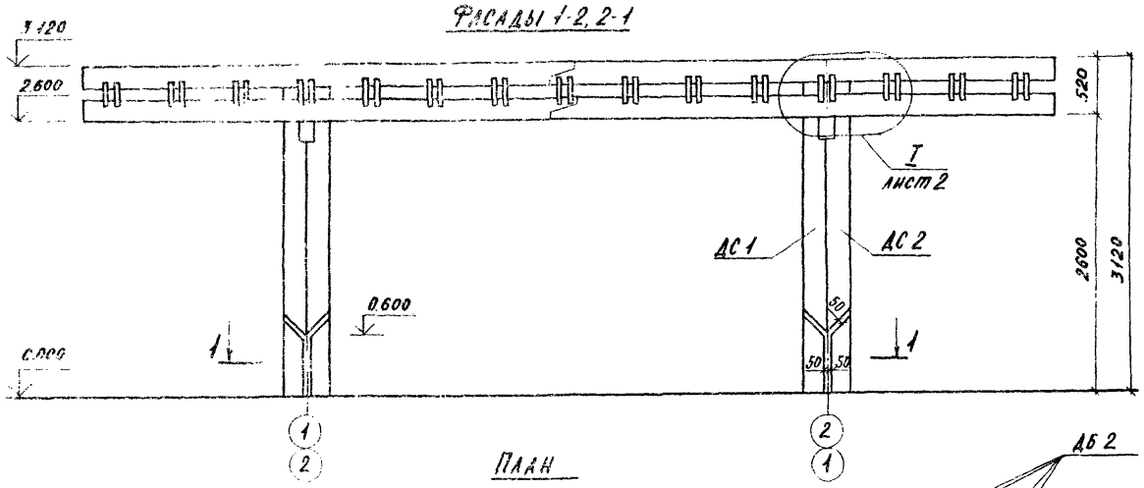


## План

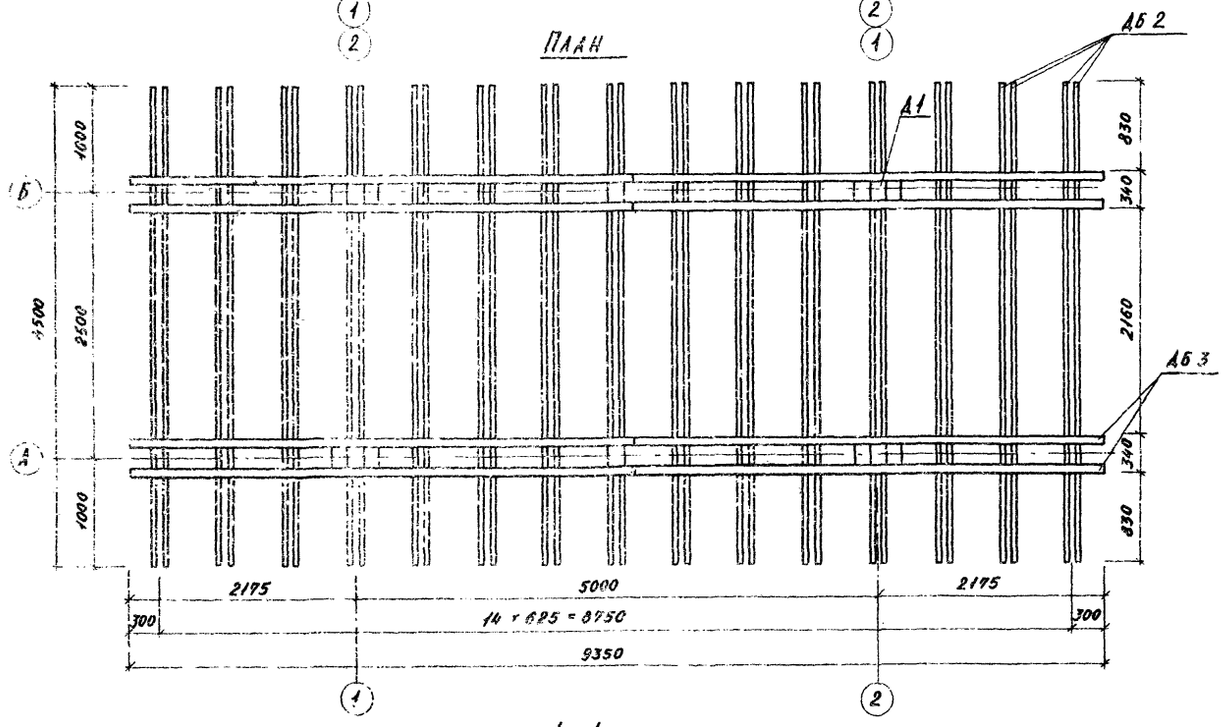


## 1 - 1

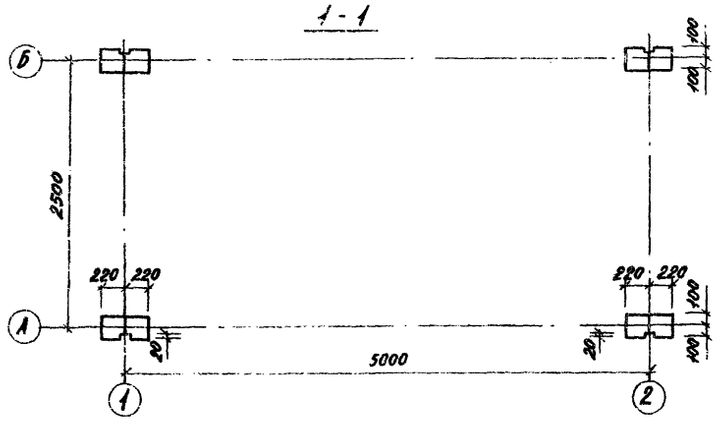


## Фасады Б-А, А-Б

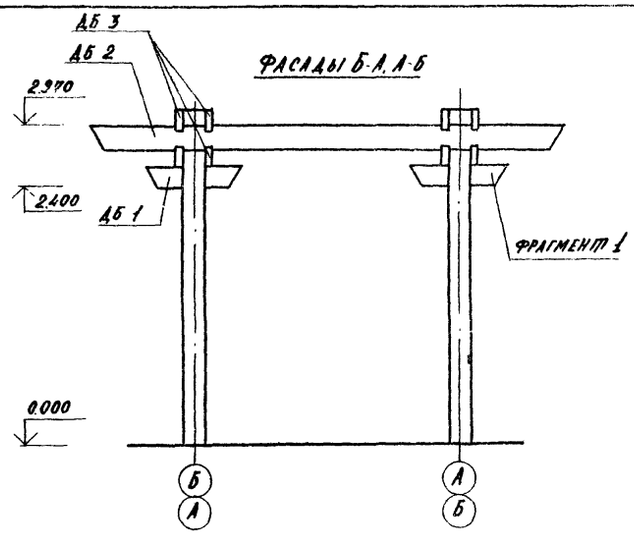


## Фрагмент 1

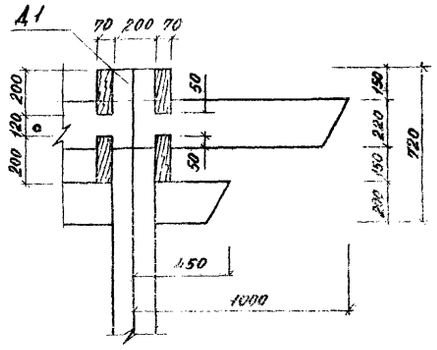


| Марка | Обозначение | Наименование | Кол. | Масса ед. кг. | Примеч. |
|---|---|---|---|---|---|
| | | | | | |
| | | | | | |
| | | | | | |
| ММ 1 | 330-018.85-26.10.00 | Стойка | 4 | 68,9 | |
| АБ 3 | 26.20.00 | Балка | 8 | 67,6 | |
| М 1 | 26.00.01 | Болт специальный | 16 | 0,22 | |
| М 2 | -01 | То же | 16 | 0,18 | |
| АС 1 | 26.00.02 | Стойка | 4 | 68,7 | |
| АС 2 | -01 | То же | 4 | 68,7 | |
| АБ 1 | 26.00.03 | Балка | 4 | 13,5 | |
| АБ 2 | 26.00.04 | То же | 30 | 24,8 | |
| | | | | | |
| А 1 | | Брус 150×150 обсна сорт 2 ГОСТ 9685-61 2-200 | 4 | 2,25 | |
| | | Стандартные изделия | | | |
| 1 | | Болт М 16-220 ГОСТ 7798-70 | 16 | | |
| 2 | | Гайка М 12 ГОСТ 5915-70 | 58 | | |
| 3 | | Шайба 12 ГОСТ 6958-78 | 58 | | |
| 4 | | Гвоздь К 6×200 ГОСТ 4028-63 | 240 | | |
| | | | | | |
| | | Материалы | | | |
| 5 | | Бетон М 200 | 4,1 м³ | | |

Привязан

| | | |
|---|---|---|
| Н. контр. | Шурнюк | |
| Ст. инж. | Ансицына | |
| Гл. инж. пр. | Алексеева | |
| Гл. арх. пр. | Чесакова | |
| Гл. инж. пр. | Железняк | |
| Рук. маст. | Овинников | |

330-018.85 АС 17

Типовые решения автопавильонов с малыми формами архитектуры и озеленением

Пергола тип 1

| Стадия | Лист | Листов |
|---|---|---|
| Р | 1 | 2 |

Фасады 1-2, 2-1, Б-А, А-Б. Фрагмент 1. План. Сечение 1-1.

ЦНИИПградостроительства

Копировал:

Формат А2

20368-02

Т.П.Р 330-018.85 Альбом №

План фундаментов

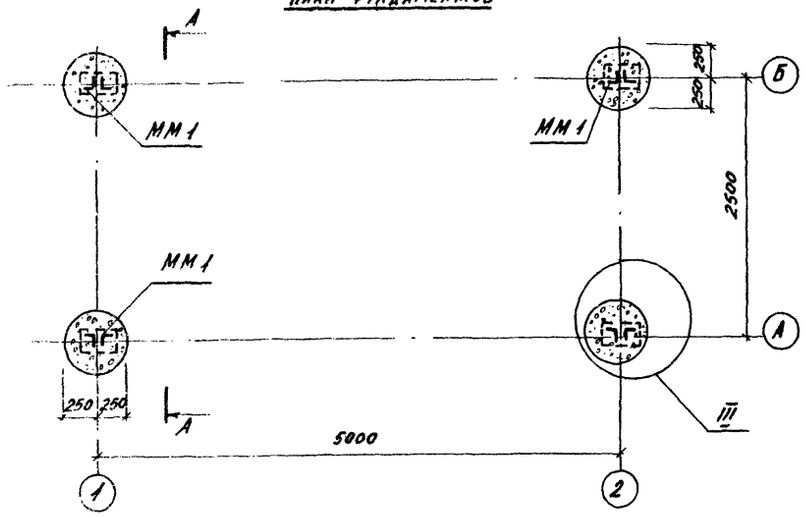


А - А

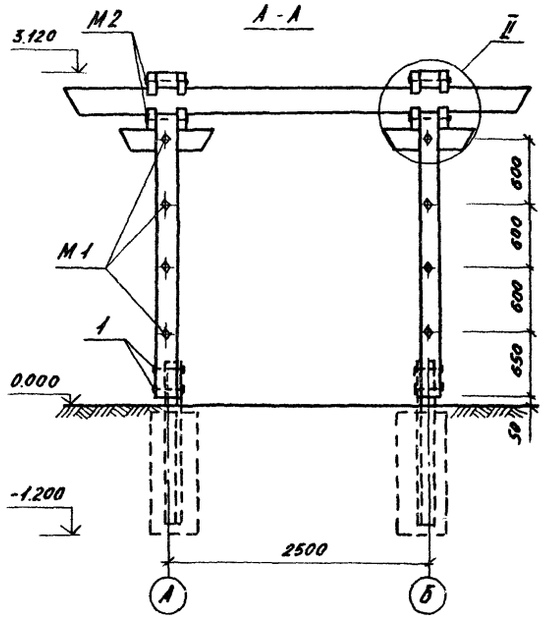


III

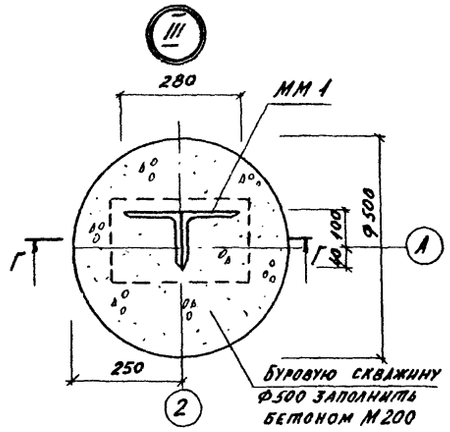


Е - Е

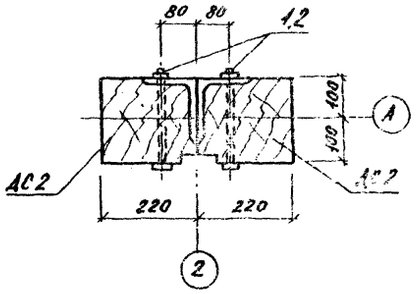


I

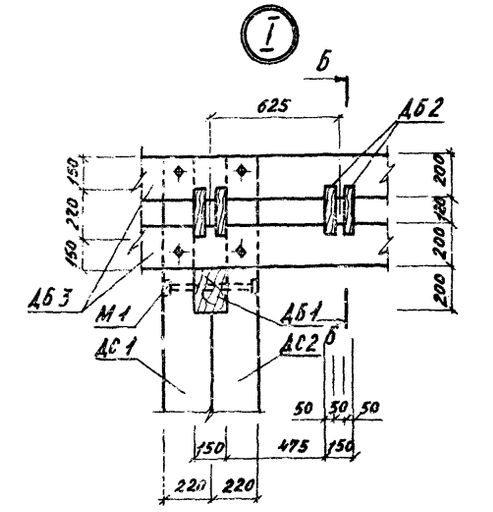


Б - Б

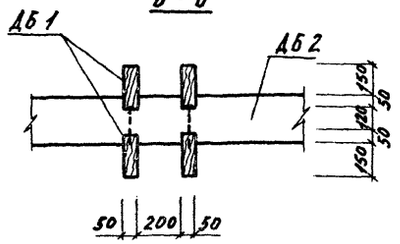


Г - Г

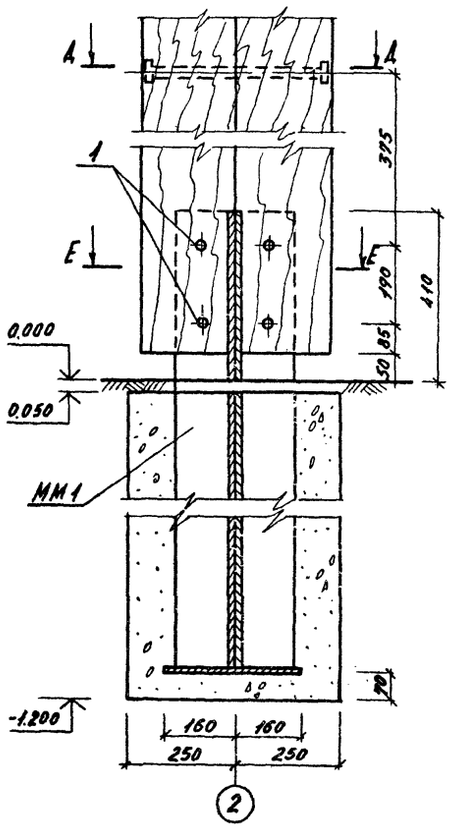


А - А

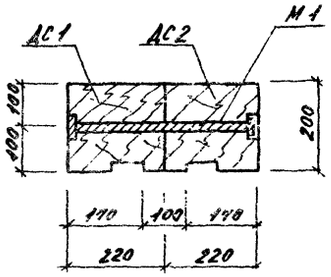


II

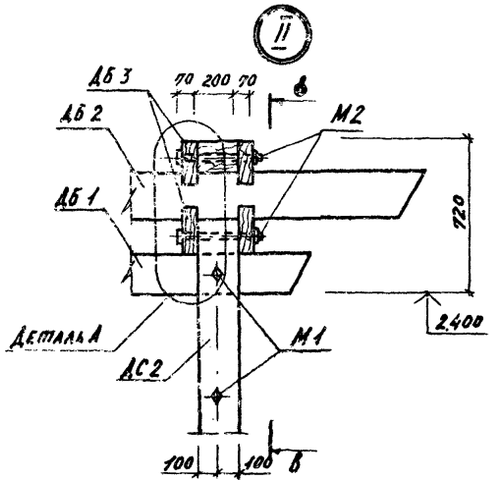


В - В

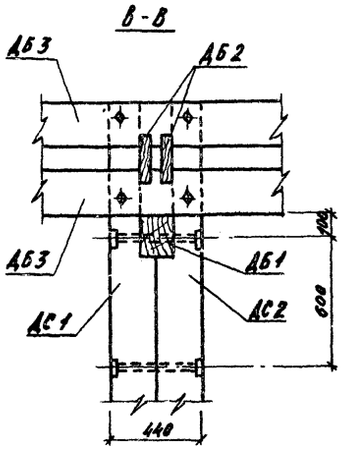


Деталь А

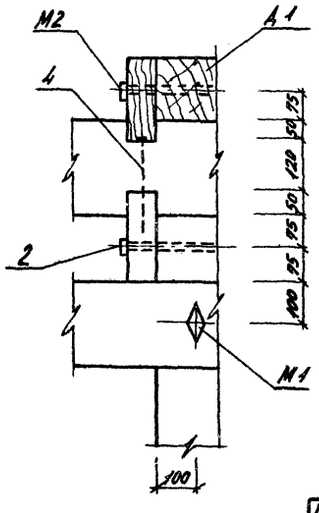


| | | | | | | |
|---|---|---|---|---|---|---|
| | | | | 330-018.85 АС 17 | | |
| | | | | Типовые решения агитплощадок с малыми формами архитектуры и озеленением | | |
| Привязан: | | | | Пергола тип 1. | Стадия: Р | Лист: 2 | Листов: |
| | | | | План фундаментов. Узлы I, II, III. Сечения А-А÷Ж-Ж. | ЦНИИПградостроительства | |
| | Н.контр. | Шурнюк | | | | |
| | Ст.инж. | Анисицына | | | | |
| | ГИП. | Алексеева | | | | |
| | ГАП. | Чесакова | | | | |
| | Гл.инж. | Железняк | | | | |
| | Рук.маст. | Овчинников | | | | |

Копировал: Формат А2

20368-02

Инв.№ подл. | Подпись и дата | Взам.инв.№

Альбом II

Т.П.р 330-018.85

## Фасады 1-4, 4-1

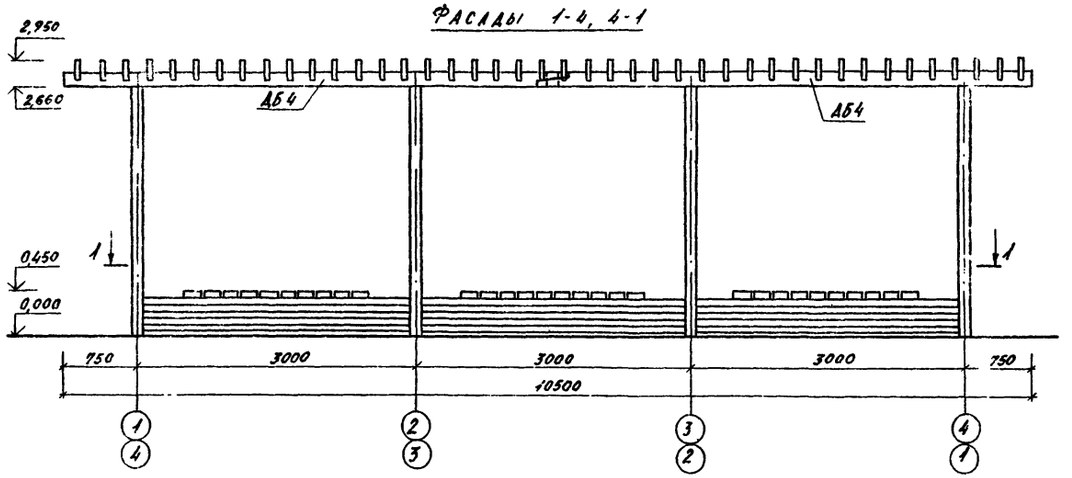


## Фасад А-Б

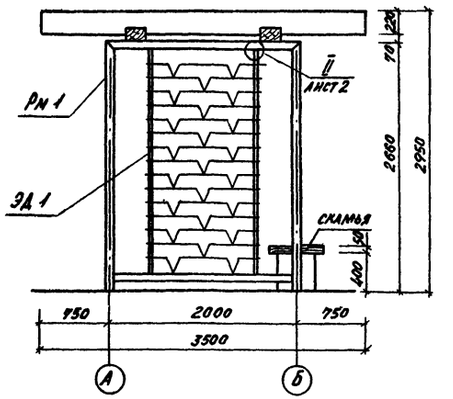


## 2-2

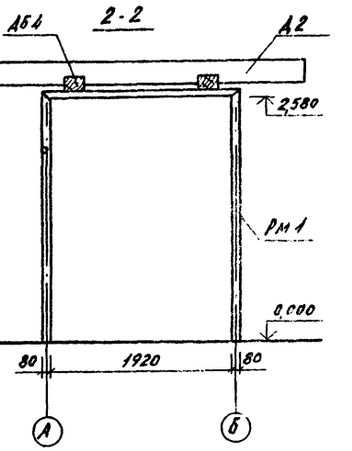


## План

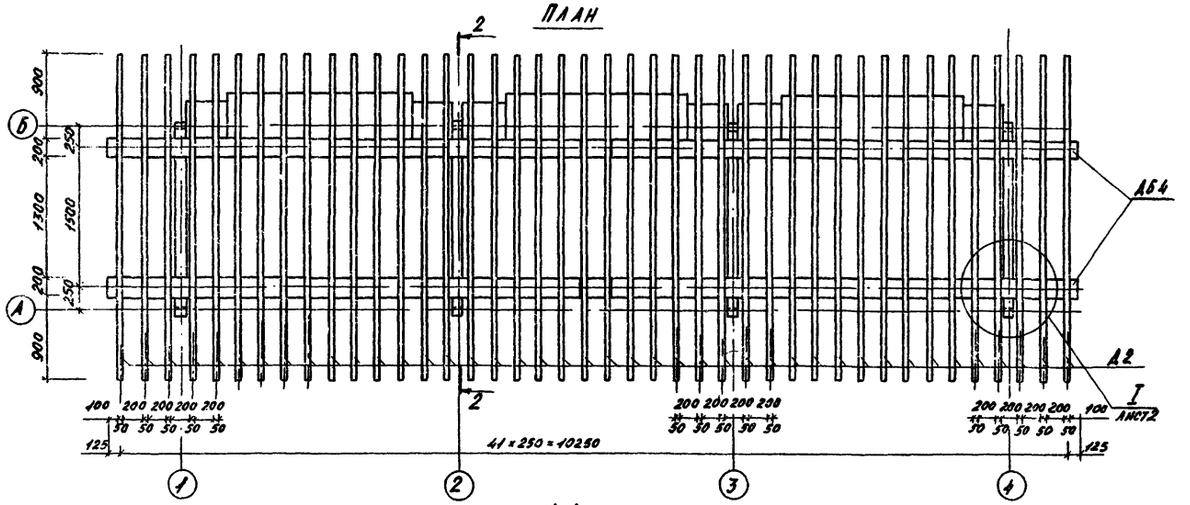


## 1-1

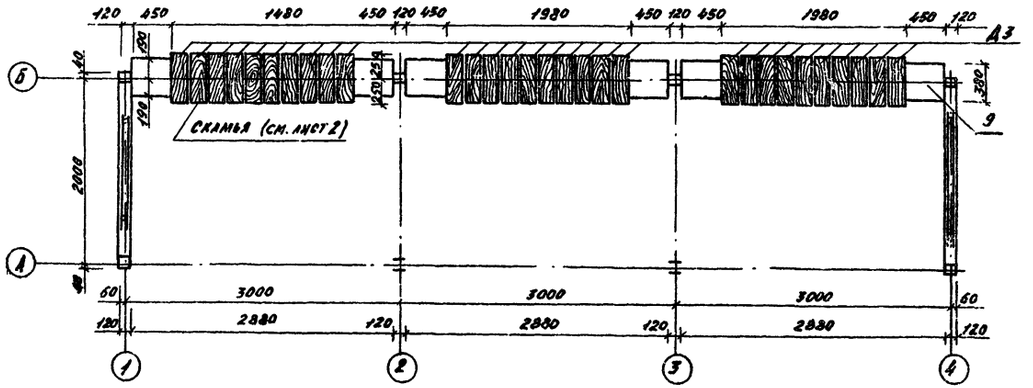


| Марка поз. | Обозначение | Наименование | Кол. | Масса ед., кг | Примеч. |
|---|---|---|---|---|---|
| Рм 1 | 330-018.85 27.10.00 | Рама | 4 | 146,4 | |
| ЭД 1 | 14.00.00 | Элемент декоративный | 2 | 68 | |
| АБ4 | 27.20.00 | Балка | 2 | 160,5 | |
| | | Детали | | | |
| Д2 | 27.00.02 | Доска 50×220 сосна сорт 2 ГОСТ 8486-66 ℓ=3500 | 42 | 19,3 | |
| Д3 | 27.00.03 | Доска 50×130 сосна сорт 2 ГОСТ 8486-66 ℓ=500 | 30 | 2,25 | |
| Д4 | 27.00.04 | Доска 50×200 сосна сорт 2 ГОСТ 8486-66 ℓ=1980 | 3 | 9,9 | См. лист 2 |
| А3 | 20.00.01-01 | Анкер | 15 | 0,2 | См. лист 2 |
| | | Стандартные изделия | | | |
| 1 | | Болт М12×240 ГОСТ 7798-70 | 20 | | |
| 2 | | Гайка М12 ГОСТ 5915-70 | 20 | | |
| 3 | | Гайка М8 ГОСТ 5915-70 | 15 | | |
| 4 | | Шайба 12 ГОСТ 6958-78 | 20 | | |
| 5 | | Шайба 8 ГОСТ 6958-78 | 15 | | |
| 6 | | Гвозди К6×200 ГОСТ 4028-63 | 200 | | |
| 7 | | Гвозди К3,5×90 ГОСТ 4028-63 | 40 | | |
| | | Материалы | | | |
| 8 | | Бетон М200 | 2,3 | | м³ |
| 9 | | Кирпич М100 | 1,4 | | м³ |

Инв. № подл. | Подпись и дата | Взам. инв. №

Привязан:

| | | |
|---|---|---|
| ГАП | Чесакова | |
| Н.контр. | Шурнюк | |
| Ст.инж. | Ансицына | |
| ГИП. | Алексеева | |
| Гл.инж. | Железняк | |
| Рук.маст. | Овчинников | |

330-018.85 АС 18

Типовые решения агитплощадок с малыми формами архитектуры и озеленением

Пергола тип 2 — Стадия: Р; Лист: 1; Листов: 2

Фасады 1-4, 4-1, А-Б. План. Сечения 1-1, 2-2

ЦНИИПграждостроительства

Копировал: Формат А2

20368-02

ТПР 330-018-85 Альбом II

План фундаментов
М 1:40

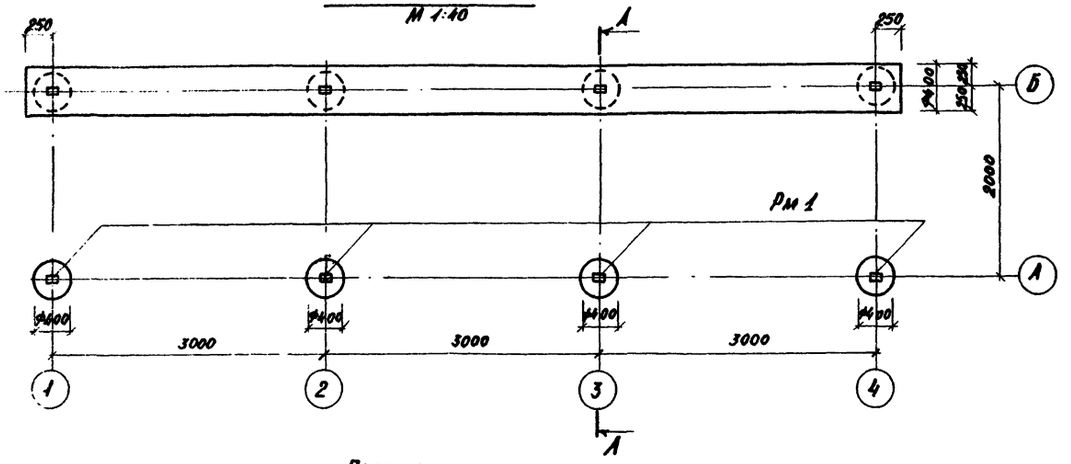


План скамьи
М 1:40

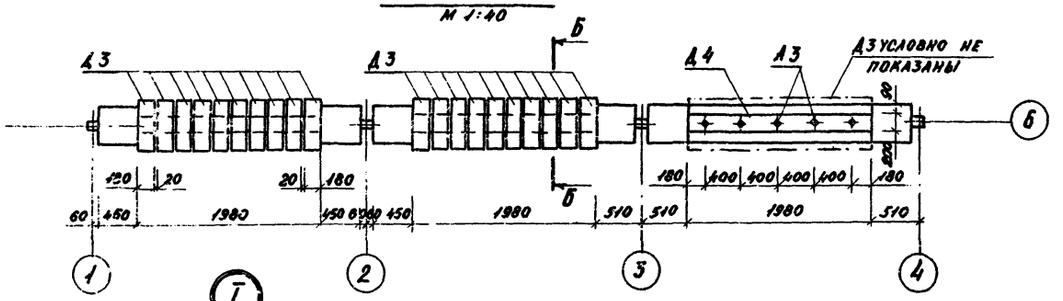


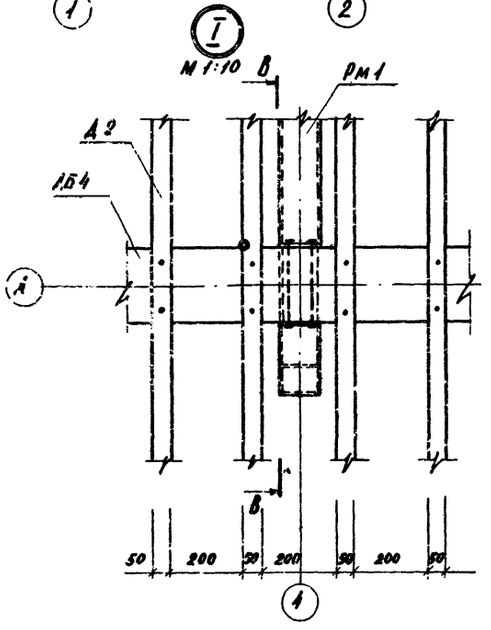


В-В

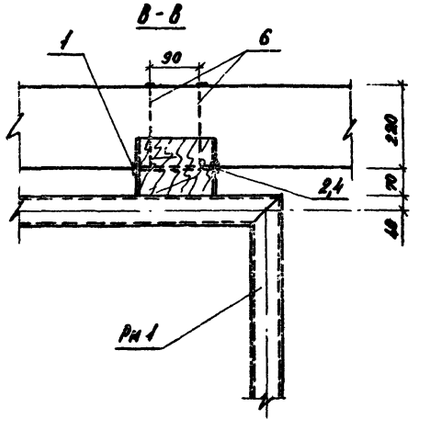


А-А
М 1:40

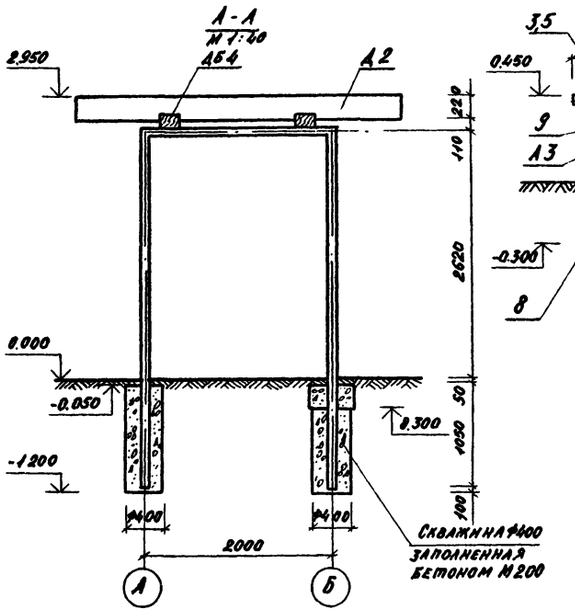


Б-Б
М 1:20

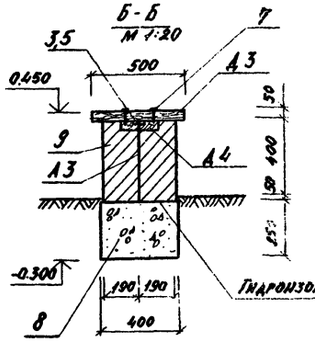


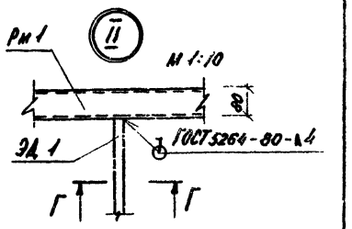


Г-Г




Д2 М 1:20

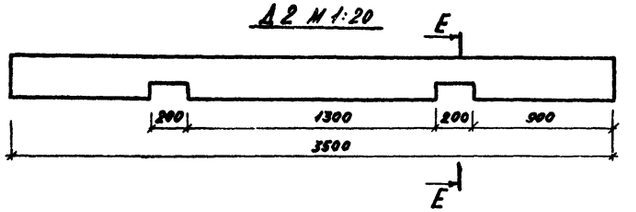


Е-Е

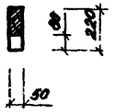


Инв. № подл. | Подпись и дата | Взам. инв. №

| | | | |
|---|---|---|---|
| Привязан: | | | |
| ГАП | Чесакова | | |
| Н. контр. | Шурпюк | | |
| Ст. инж. | Лисицына | | |
| ГИП. | Алексеева | | |
| Гл. инж. | Железняк | | |
| Рук. маст. | Овчинников | | |

330-018.85 АС 18

Типовые решения агплощадок с малыми формами архитектуры и озеленением.

Пергола тип 2

| Стадия | Лист | Листов |
|---|---|---|
| Р | 2 | |

План фундаментов. Узлы I-II.
План скамьи. Сечения А-А, Б-Б, В-В.

ЦНИИПградостроительства

Копировал:

Формат А2

20368-02

Т.П.Р. 330-018.85 Альбом II

Фасады 1-2, 2-1

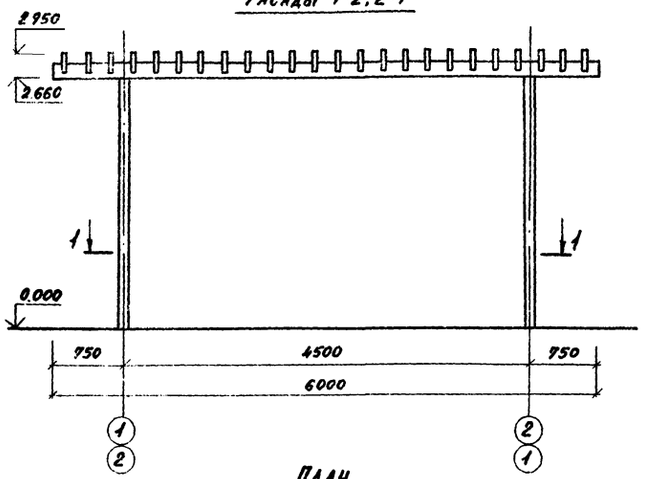


Фасады Б-А, А-Б

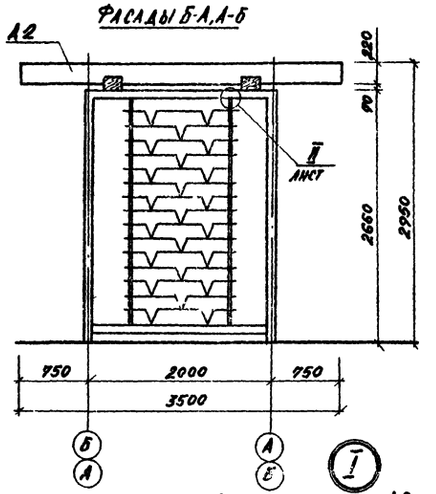


2-2

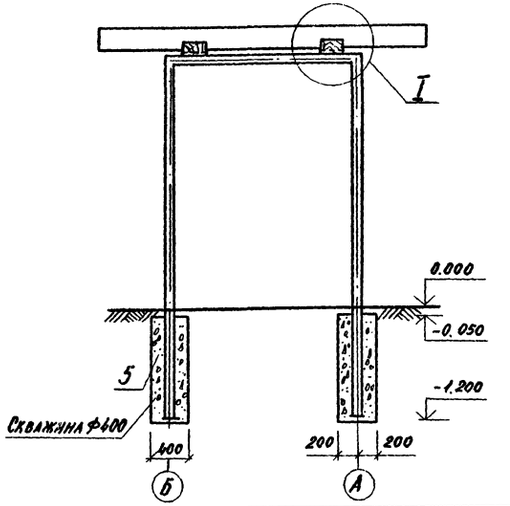


План

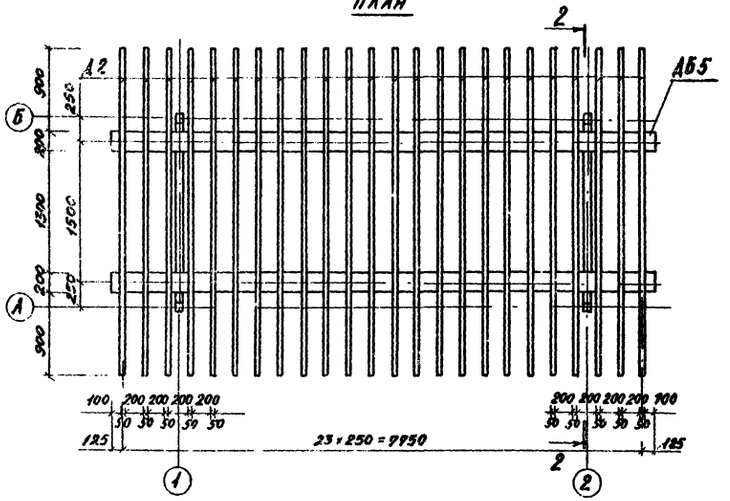


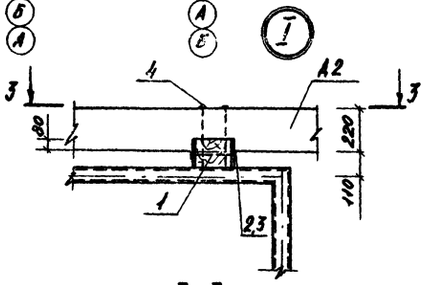


3-3

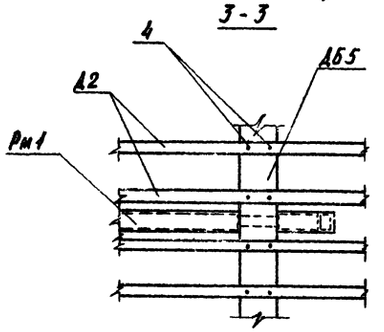


1-1

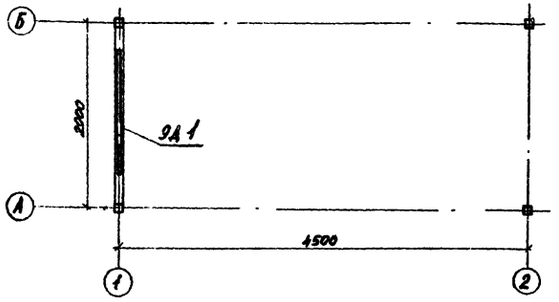


| Марка поз. | Обозначение | Наименование | Кол. | Масса ед. кг | Примеч. |
|---|---|---|---|---|---|
| | | | | | |
| Рм 1 | 330-018.85 27.10.00 | Рама | 2 | 146,4 | |
| ЭД 1 | 3.300-9.1 14.00.00 | Элемент декоративный | 1 | 68,0 | |
| | | | | | |
| АБ 5 | 330-018.85 | Брус 150×200 сосна сорт 2 ГОСТ 8486-66 ℓ=5750 | 2 | 86,3 | |
| | | | | | |
| А 2 | | Доска 50×200 сосна сорт 2 ГОСТ 8486-66 ℓ=3500 | 24 | 17,5 | см. лист АС 18 |
| | | Стандартные изделия | | | |
| 1 | | Болт М12×240 ГОСТ 7798-70 | 8 | | |
| 2 | | Гайка М12 ГОСТ 5915-70 | 8 | | |
| 3 | | Шайба 12 ГОСТ 10450-78 | 8 | | |
| 4 | | Гвоздь 6×200 ГОСТ 4028-63 | 105 | | |
| | | Материалы | | | |
| 5 | | Бетон М 200 | 0,61 | | м³ |
| | | | | | |
| | | | | | |

Инв. № подл. | Подпись и дата | Взам. инв. №

Привязан:

| | | | |
|---|---|---|---|
| ГАП | Чесакова | | |
| Н. контр. | Шурпюк | | |
| Ст. инж. | Листицына | | |
| ГИП | Алексеева | | |
| Гл. инж. | Железняк | | |
| Рук. маст. | Овчинников | | |

330-018.85 АС-19

Типовые решения архитектурных площадок с малыми формами архитектуры и озеленением

Пергола тип 3.

| Стадия | Лист | Листов |
|---|---|---|
| Р | | 1 |

Фасады 1-2, 2-1, Б-А, А-Б. План. Сечения 1-1 ÷ 3-3 Узел I.

ЦНИИПградостроительства

Копировал: Формат А4

Альбом II

Т.п.р. 330-018.85

## Фасад

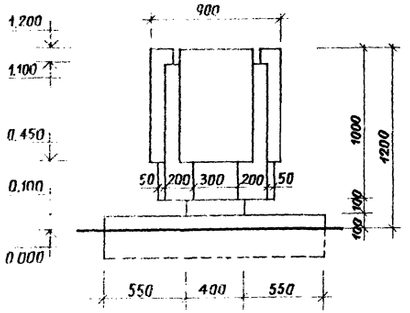


## План

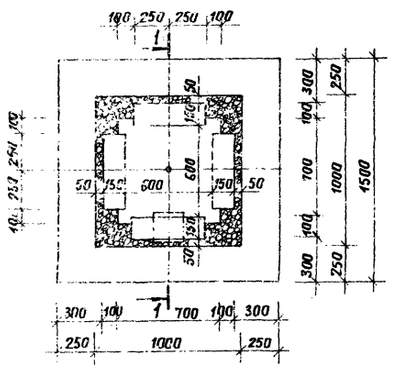


## 1–1

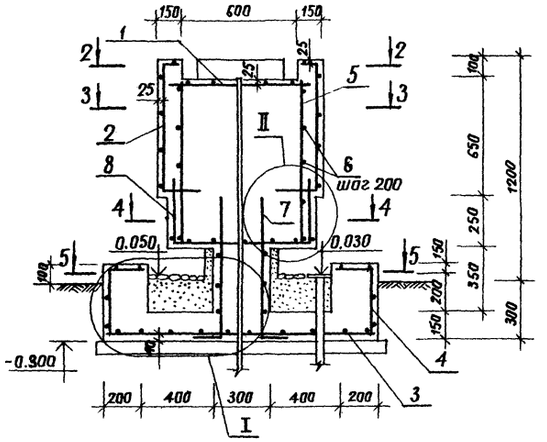


## 2–2

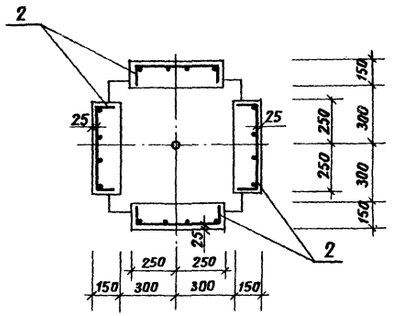


## 3–3

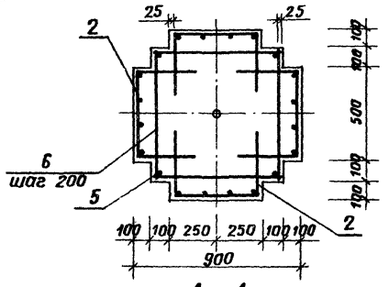


## 4–4

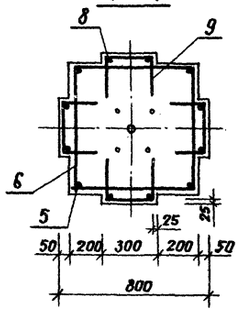


## 5–5

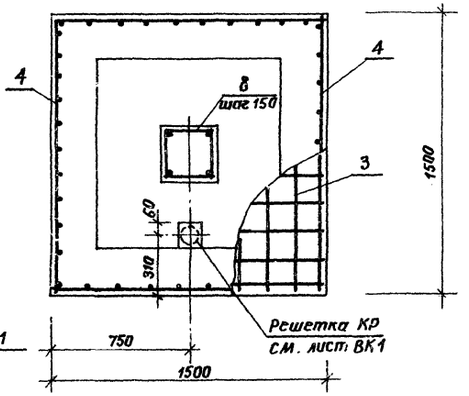


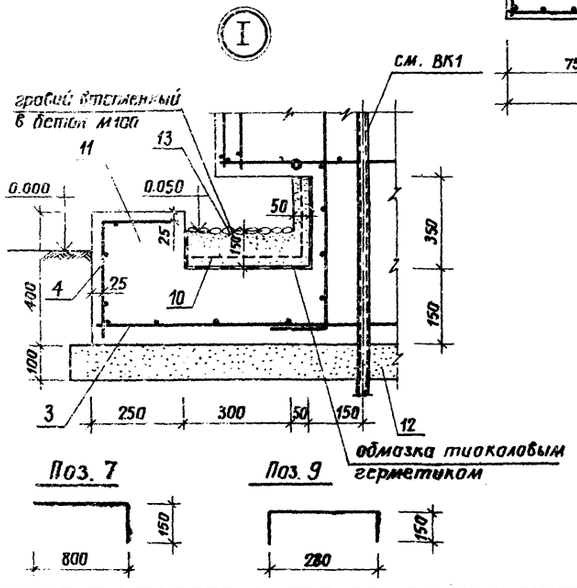


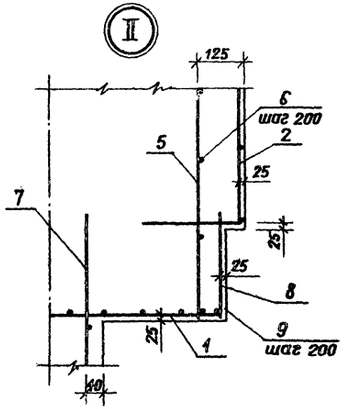


Поз. 7




Поз. 9




| Формат | Зона | Поз. | Обозначение | Наименование | Кол. | Примечание |
|---|---|---|---|---|---|---|
| | | | | Сетки арматурные | | |
| А4 | | 1 | 330-018.85 - 29.11.00 | С1 | 2 | |
| А4 | | 2 | 29.12.00 | С2 | 4 | |
| А4 | | 3 | 29.13.00 | С3 | 1 | |
| А4 | | 4 | 29.14.00 | С4 | 4 | |
| | | | | | | Масса 1 эл. кг |
| Бч | | 5 | | ф10А-III ГОСТ 5.1459-72 ℓ=630 | 4 | 0,39 |
| Бч | | 6 | | ф6А-I ГОСТ 5781-82 ℓ=680 | 20 | 0,15 |
| Бч | | 7 | | ф16А-III ГОСТ 5.1459-72 ℓ=950 | 4 | 1,5 |
| Бч | | 8 | | ф6А-I ГОСТ 5781-82 ℓ=280 | 20 | 0,06 |
| Бч | | 9 | | ф6А-I ГОСТ 5781-82 ℓ=580 | 8 | 0,13 |
| Бч | | 10 | | сетка N50-8,6 ГОСТ 5336-80 / ГОСТ 14964-79 | | |
| | | | | 1100 × 1100 | 1 | 1,7 |
| | | | | Материалы | | |
| | | 11 | | бетон М 300 | 1,6 | м³ |
| | | 12 | | бетон М 100 | 0,5 | м³ |
| | | 13 | | гравий фракция 30-50 мм | 0,01 | м³ |

Ведомость расхода стали на элемент, кг

| Марка элемента | Изделия арматурные | | | | | | | Общий расход |
|---|---|---|---|---|---|---|---|---|
| | Арматура класса | | | | | | | |
| | A III | | | | | A I | | |
| | ГОСТ 5781-82 | | | | | ГОСТ 5781-82 | | |
| | ф6 | ф8 | ф10 | ф16 | Итого | ф6 | Итого | |
| Фонтан тип 1 | 22,8 | 9,4 | 1,56 | 6,0 | 39,79 | 6,32 | 6,32 | 46,11 |

Привязан

| | | |
|---|---|---|
| Н. контр. | Шурпак | |
| Ст. инж. | Лисицына | |
| Гип | Алексеева | |
| Гап | Чесакова | |
| Гл. инж. | Железняк | |
| Рук. маст. | Овчинников | |

330-018.85 АС-20

Типовые решения автомоек с малыми формами архитектуры и озеленением

Декоративный фонтан тип 1

| Стадия | Лист | Листов |
|---|---|---|
| Р | | 1 |

Фасад. План. Сечения 1-1 ÷ 5-5. Узлы I, II.

ЦИТП Госгражданстроя

Копировал Ель

Формат А2

Т.П.Р. 330-018.85 Альбом II

## Вид „А"

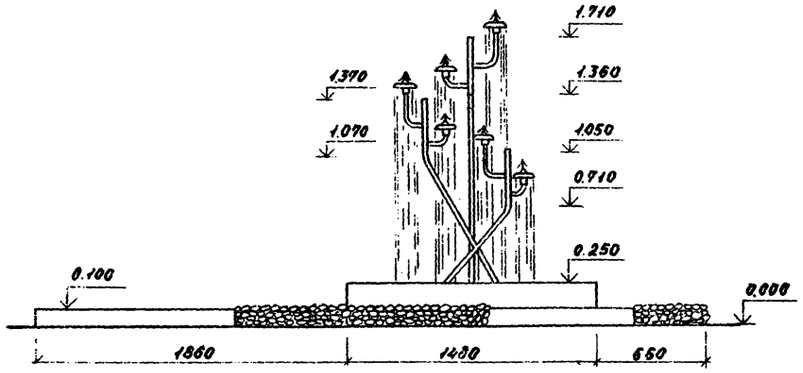


## Вид „Б"

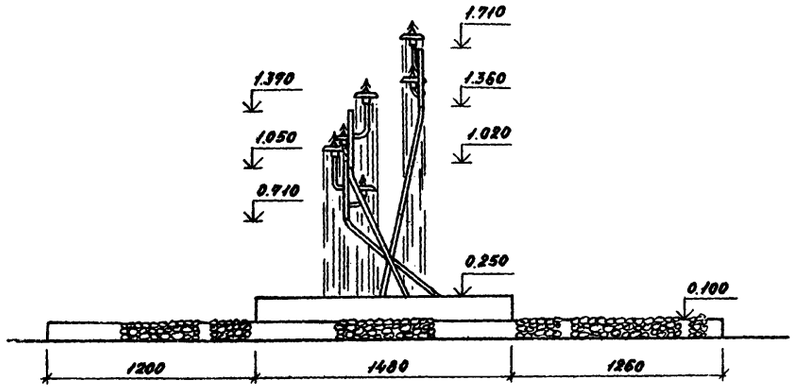


## План

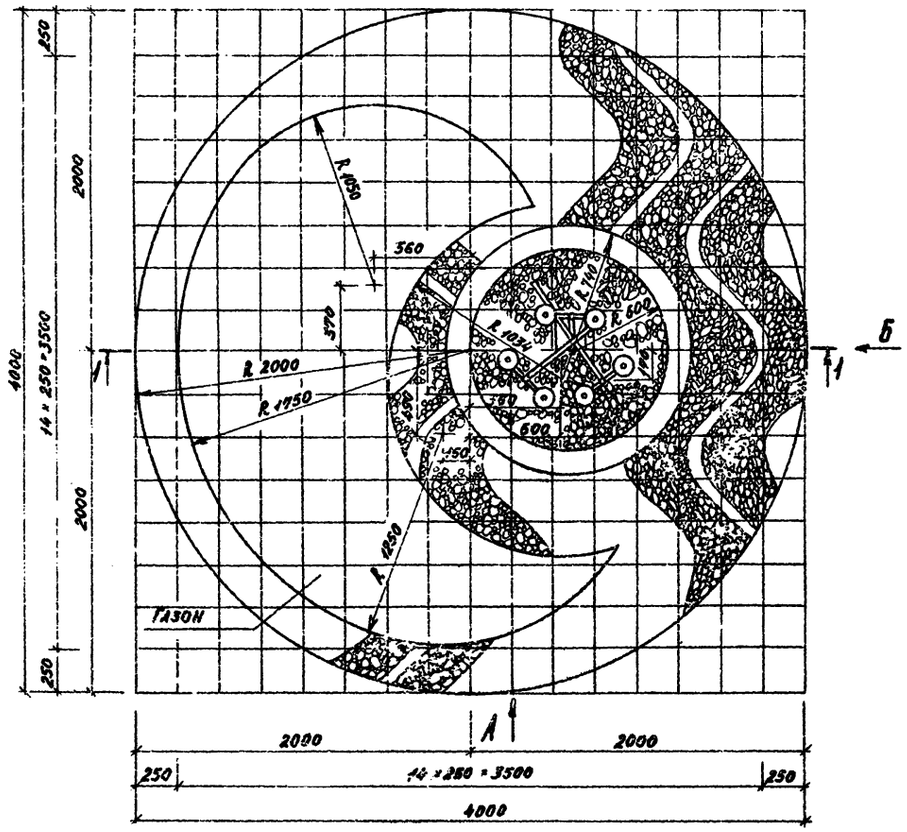


## 1-1

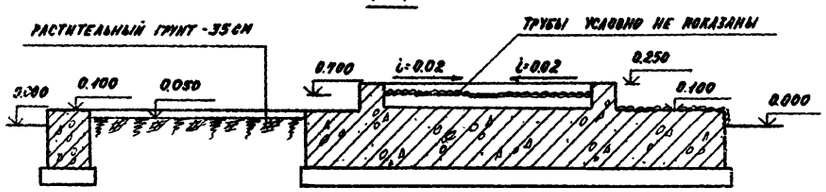


## Фрагмент плана М 1:20

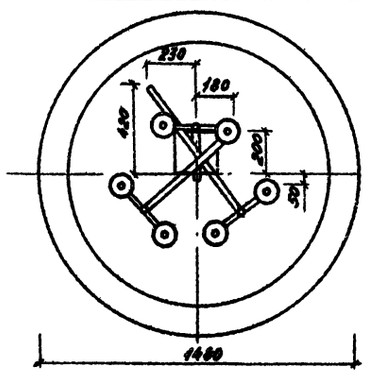


### Примечание

1. На поверхность бетона втапливается гладкий фракции 30-50мм на 1/2 толщины в соответствии с заданным рисунком.
2. Разбивка рисунка производится по условной сетке.

Привязан:

| | | | |
|---|---|---|---|
| | | | |
| | | | |
| | | | |
| | | | |

330-018.85 АС 21

Типовые решения архитектурных малых форм архитектуры и озеленения

Декоративный фонтан тип 2

| Стадия | Лист | Листов |
|---|---|---|
| | 1 | 2 |

| | | |
|---|---|---|
| ГАП | Чесакова | |
| ГИП | Алексеева | |
| Гл.инж. | Железная | |
| Рук.маст. | Овчинников | |

Виды А,Б. План. Фрагмент плана. Сечение 1-1.

ЦНИИЭПградостроительства

Копировал:

Формат А2

Инв. № подл. | Подпись и дата | Взам. инв. №

## 1 – 1 (М 1:10)

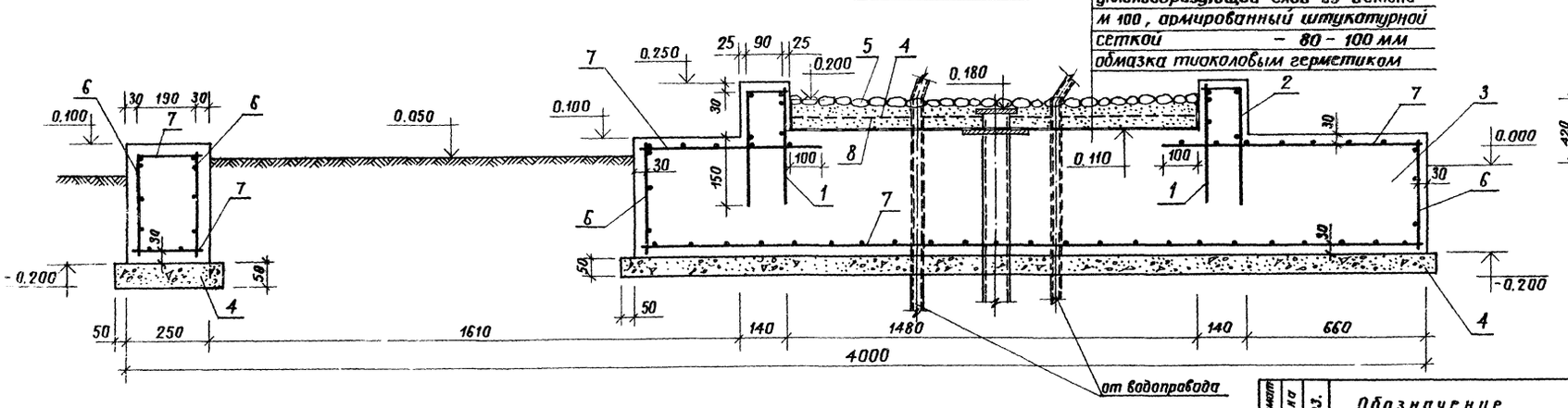


## Фрагмент 1

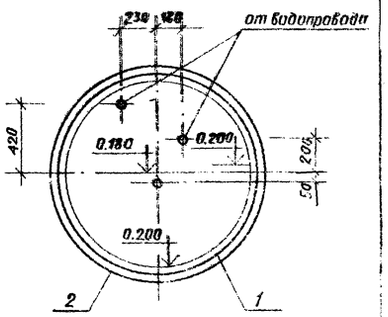


## 2 – 2 (М 1:10)

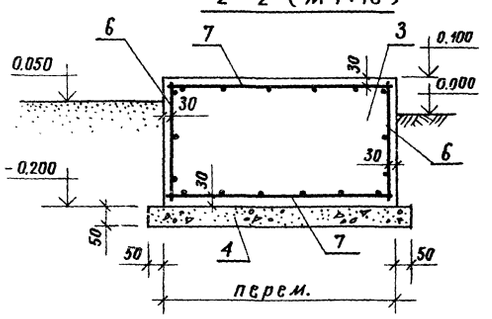


## Схема армирования

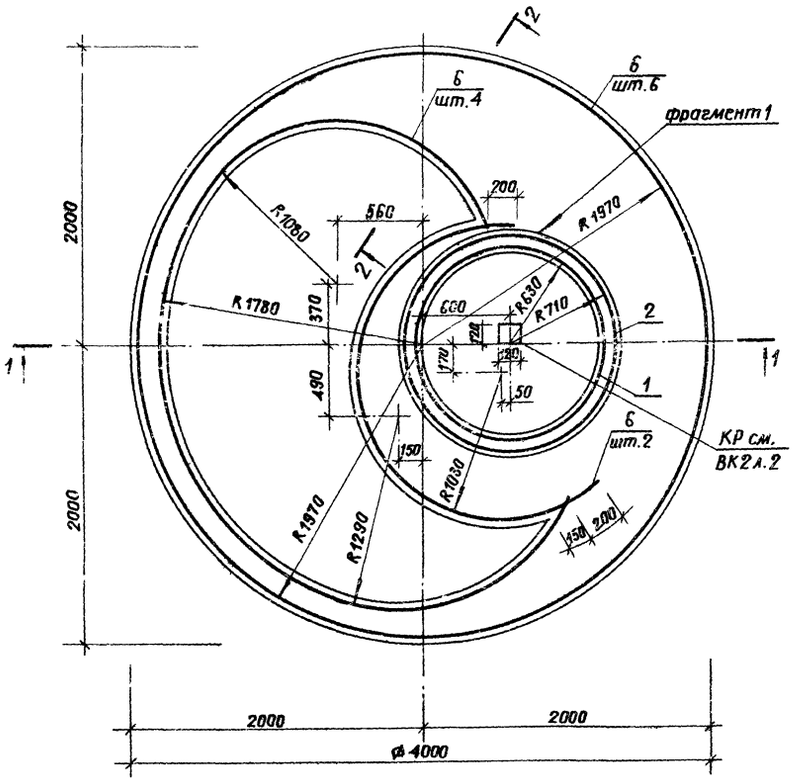


| Формат | Зона | Поз. | Обозначение | Наименование | Кол. | Примечание |
|---|---|---|---|---|---|---|
| | | | | Сетки арматурные | | масса ед., кг |
| А4 | | 1 | 330-018.85 30.10.00 | С1 | 1 | 3,14 |
| А4 | | 2 | 30.20.00 | С2 | 1 | 4,9 |
| | | | | Материалы | | |
| | | 3 | | Бетон М 200 | 2,9 | м³ |
| | | 4 | | Бетон М 100 | 1,0 | м³ |
| | | 5 | | Гравий фракция 30-50 мм | 0,4 | м³ |
| | | | | Стандартные изделия | | масса ед., кг |
| | | 6 | | С 581-100/581-100 2350×260 ГОСТ 8478-81 | 12 | 2,0 |
| | | 7 | | С 581-100/581-100 2350×4000 ГОСТ 8478-81 | 2 | 28,9 |
| | | 8 | | Сетка N50-25 ГОСТ 5336-80 / ГОСТ 14964-75 | | |
| | | | | 1300 × 1300 | 1 | 2,5 кг |

### Ведомость расхода стали на элемент, кг

| Марка элемента | Изделия арматурные | | | Общий расход |
|---|---|---|---|---|
| | Арматура класса | | | |
| | В1 | | | |
| | ГОСТ 6727 – 80 | | | |
| | ф5 | | Итого | |
| Фонтан тип 2 | 91,0 | | 91,0 | 91.0 |

Привязан

| | | | | |
|---|---|---|---|---|
| | | | 330-018.85 | АС 21 |
| | | | Типовые решения агитплощадок с малыми формами архитектуры и озеленением | |
| Н.контр. | Щурнюк | | Декоративный фонтан тип 2 | Стадия: Р; Лист: 2; Листов: |
| Ст.инж. | Лисицына | | | |
| Гип | Алексеева | | | |
| Гип | Чесакова | | Схема армирования. Сечение 1-1, 2-2. | ЦНИИПградостроительства |
| Гл.инж. | Железняк | | | |
| Рук маст | Овчинников | | | |

Копировал Ел 20368-02 Формат А2

Инв. № подл. | Подпись и дата | Взамен инв. №

Т.п.р. 330-018.85

Альбом II

Альбом II

Т.п.р. 330-018.85

## Вид А

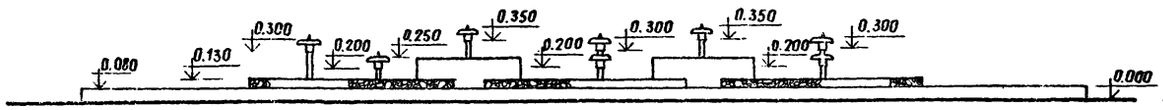


## Вид Б

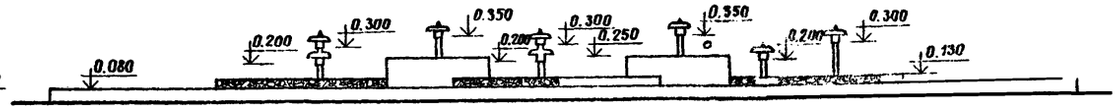


## План

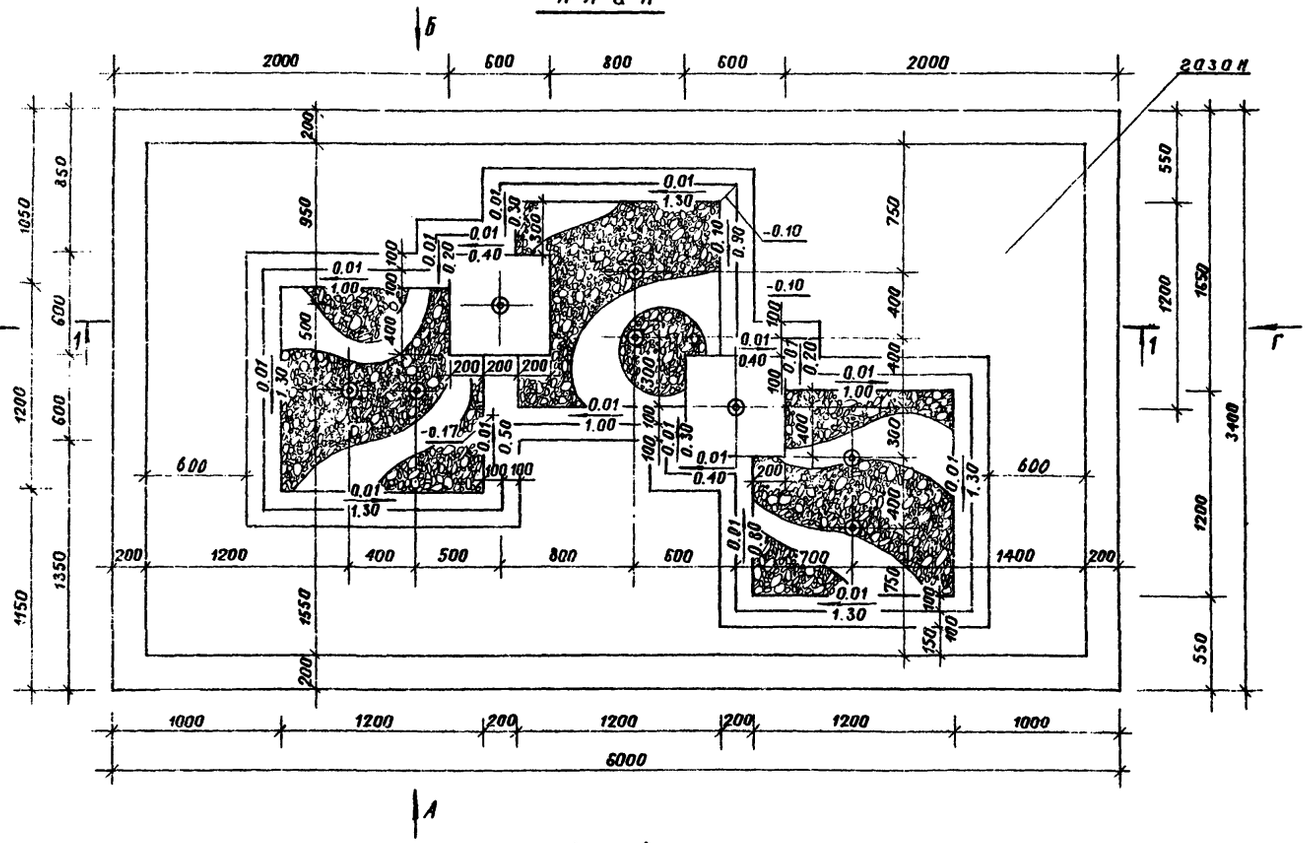


## Вид В

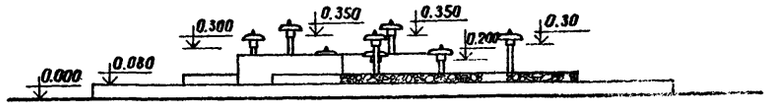


## Вид Г

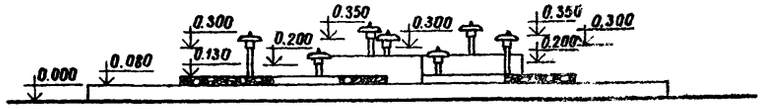


## Фрагмент плана.

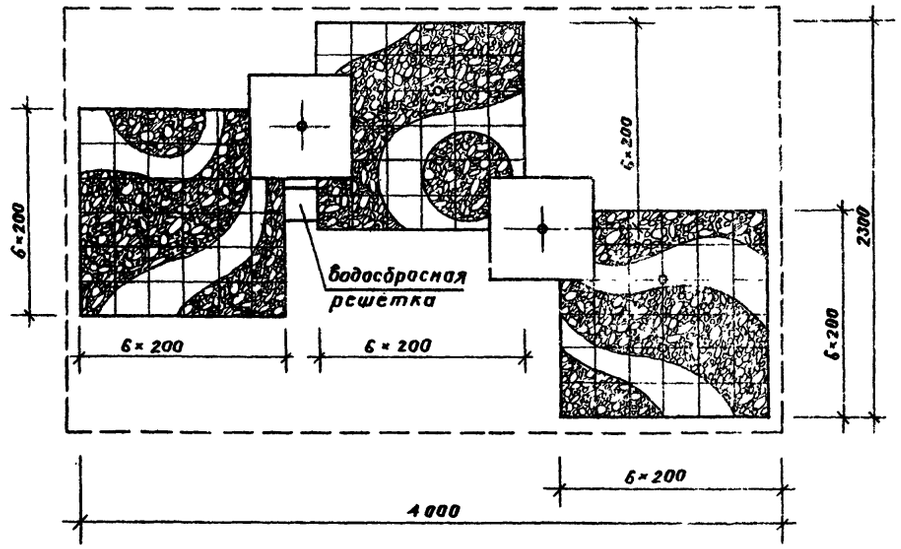


## 1 — 1

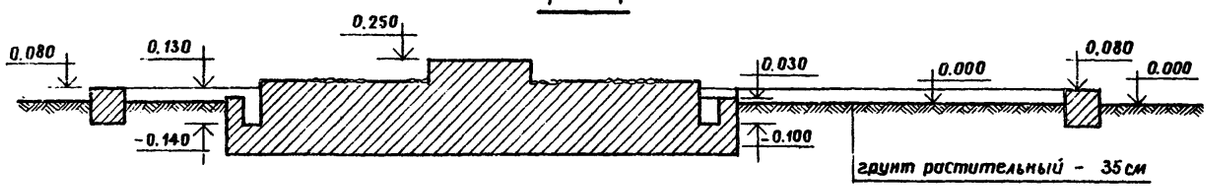


### Примечание

Гравий фракции 30-50 мм. втапливается в бетон на 1/2 своей толщины согласно рисунку. На боковых поверхностях линии рисунков располагаются вертикально.

Инв.№ подл. | Подпись и дата | Взам. инв.№

Привязан

| | | |
|---|---|---|
| Гип | Алексеева | |
| Гап | Чесакова | |
| Гл. инж. | Железняк | |
| Рук. маст. | Овчинников | |

330-018.85 АС 22

Типовые решения агитплощадок с малыми формами архитектуры и озеленением

Декоративный фонтан тип 3

| Стадия | Лист | Листов |
|---|---|---|
| Р | 1 | 3 |

Виды А, Б, В, Г. План. Фрагмент плана. Сечение 1-1.

ЦИИЭПградостроительства

Копировал

Формат А2

20368-02

Альбом II

ТПР 330-018.85

## Раскладка сеток днища

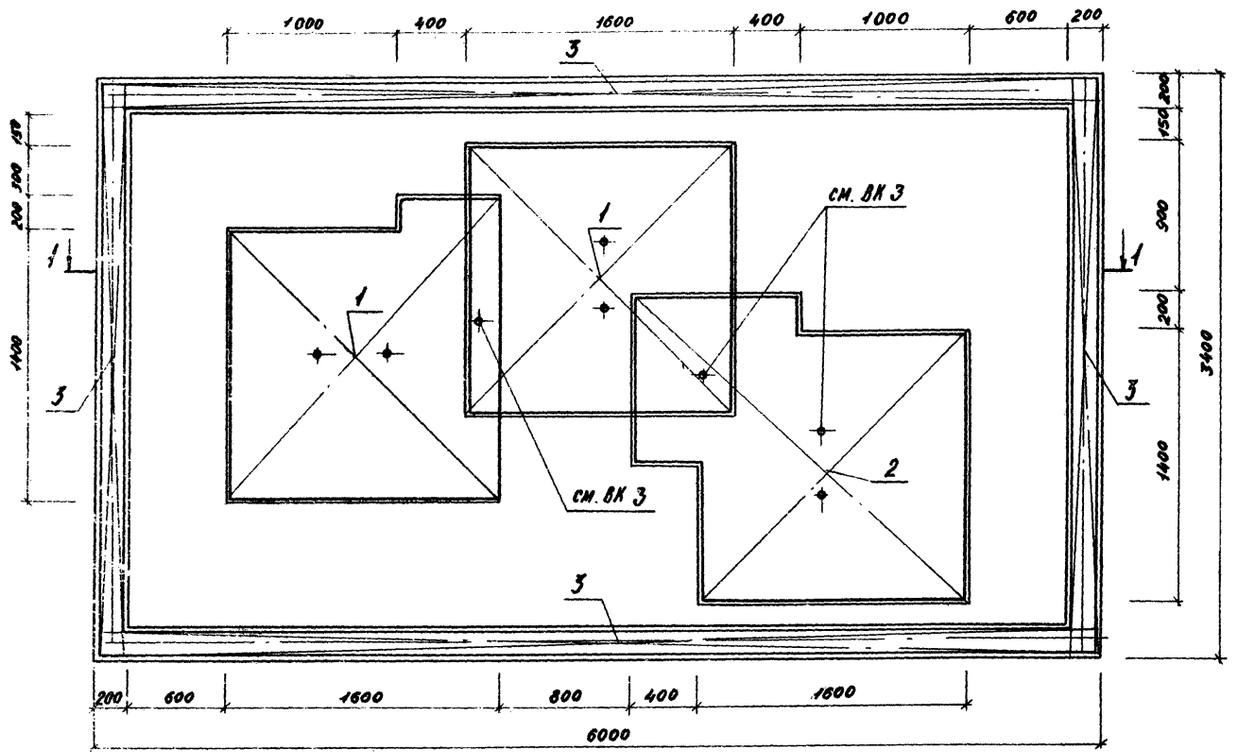


## Схема армирования

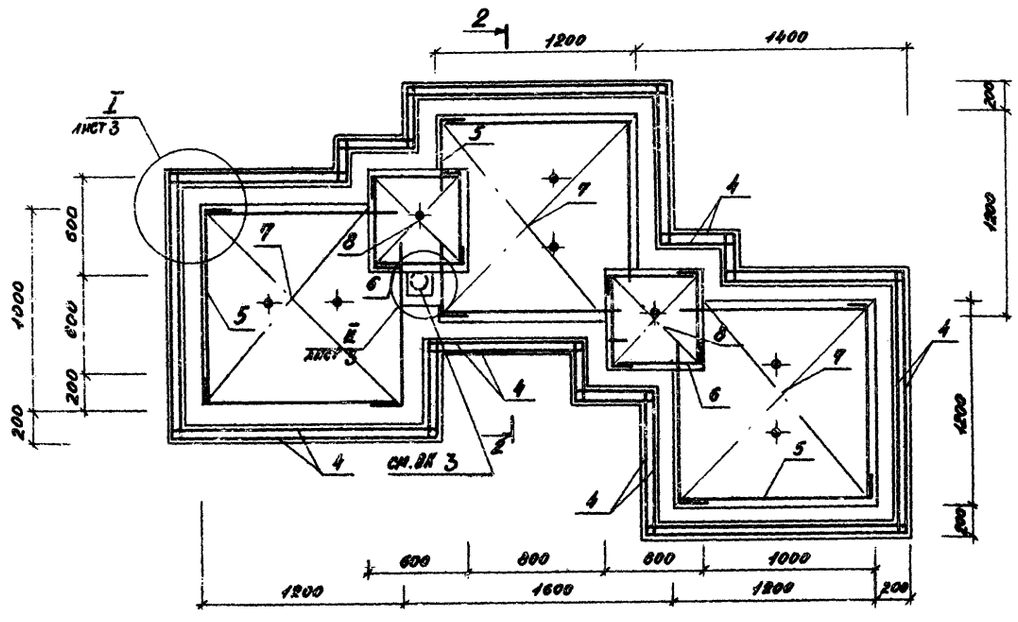


| Формат | Зона | Поз. | Обозначение | Наименование | Кол. | Примеч. |
|---|---|---|---|---|---|---|
| | | | | Стандартные изделия | | |
| Б.4 | | 1 | | $C\frac{5В1-100}{5В1-100}$ 1540×1400 ГОСТ 8478-81 | 2 | 6,64 кг |
| Б.4 | | 2 | | $C\frac{5В1-100}{5В1-100}$ 2350×1800 ГОСТ 8478-81 | 1 | 1,31 кг |
| Б.4 | | 3 | | $C\frac{5В1-100}{5В1-100}$ 2350×660 ГОСТ 8478-81 | 12,4 | м² |
| Б.4 | | 4 | | $C\frac{5В1-100}{5В1-100}$ 2350×290 ГОСТ 8478-81 | 7,3 | м² |
| Б.4 | | 5 | | $C\frac{5В1-100}{5В1-100}$ 2350×390 ГОСТ 8478-81 | 4,1 | м² |
| Б.4 | | 6 | | $C\frac{5В1-100}{5В1-100}$ 2350×500 ГОСТ 8478-81 | 1,8 | м² |
| Б.4 | | 7 | | $C\frac{5В1-100}{5В1-100}$ 2350×980 ГОСТ 8478-81 | 3 | м² |
| Б.4 | | 8 | | $C\frac{5В1-100}{5В1-100}$ 1500×500 ГОСТ 8478-81 | 0,72 | м² |
| | | | | Материалы | | |
| | | 9 | | Бетон М 200 | 4,3 | м³ |
| | | 10 | | Бетон М 100 | 0,9 | м³ |
| | | 11 | | Гравий 30-50 мм | 0,4 | м³ |

Ведомость расхода стали на элемент, кг

| Марка элемента | Изделия арматурные | | | Общий расход |
|---|---|---|---|---|
| | Арматура класса | | | |
| | В 1 | | | |
| | ГОСТ 6727-80 | | | |
| | Ф5 | | Итого | |
| Фонтан тип 3 | 115,0 | | 115,0 | 115,0 |

| | | | |
|---|---|---|---|
| Н. контр. | Шурнюк | | |
| Ст. инж. | Лисицына | | |
| Гип. | Алексеева | | |
| Гл. | Чесакова | | |
| Гл. инж. | Железняк | | |
| Рук. маст. | Овчинников | | |

Привязан:

330-018.85 АС 22

Типовые решения агитплощадок с малыми формами архитектуры и озеленением

Декоративный фонтан тип 3

| Стадия | Лист | Листов |
|---|---|---|
| Р | 2 | |

Раскладка сеток днища. Схема армирования.

ЦНИИПградостроительства

Копировал: Формат А2

Инв. № подл. | Подпись и дата | Взам. инв. №

## 1-1
М 1:25

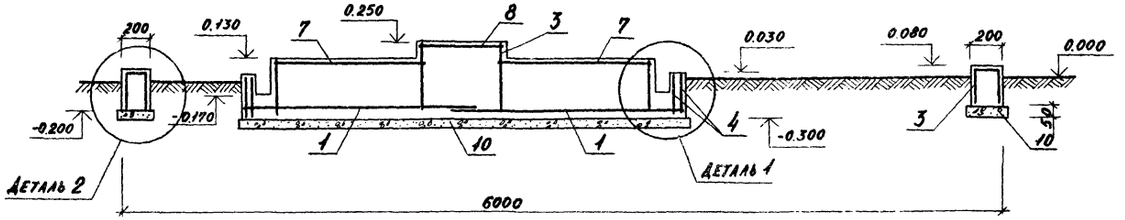


## Деталь 1

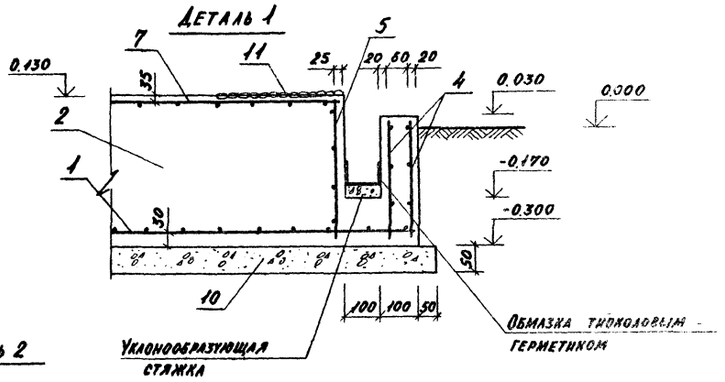


## 2-2
М 1:25

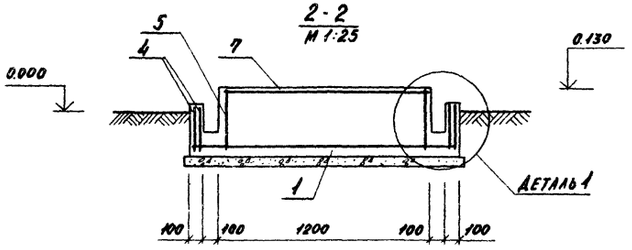


## Деталь 2

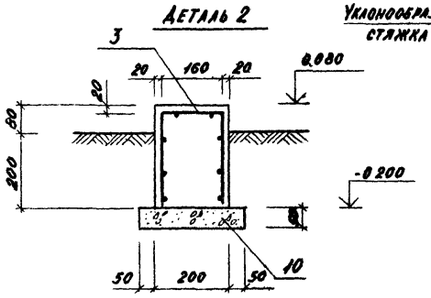


## I

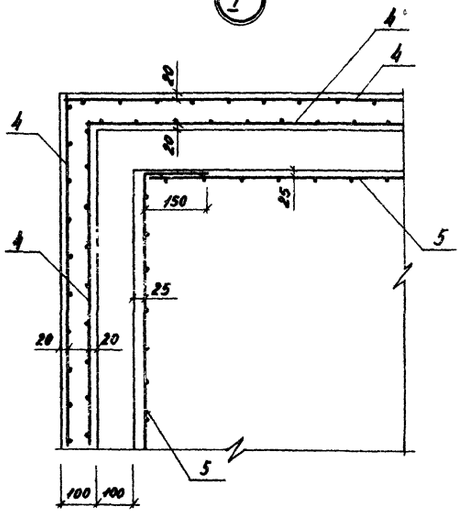


## II

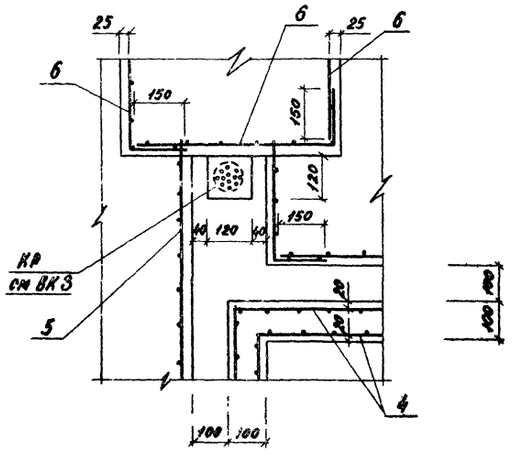


Привязан

| | | | | | |
|---|---|---|---|---|---|
| | | | | 330-012.95 АС 22 | |
| | | | | Типовые решения архитектурой с малыми формами архитектуры и озеленением | |
| Н.контр. | Шурнюк | | Декоративный фонтан тип 3. | Стадия | Лист | Листов |
| Ст. инж. | Анисимова | | | Р | 3 | |
| ГАП | Чеслагова | | | | | |
| ГИП | Алексеева | | | | | |
| Гл. инж. | Железная | | Сечения 1-1, 2-2. Узлы I, II. Детали 1, 2. | ЦНИИПградостроительства | | |
| Рук. маст. | Овчинников | | | | | |

Копировал: Формат А2

Инв. № подл. | Подпись и дата | Взам. инв. №

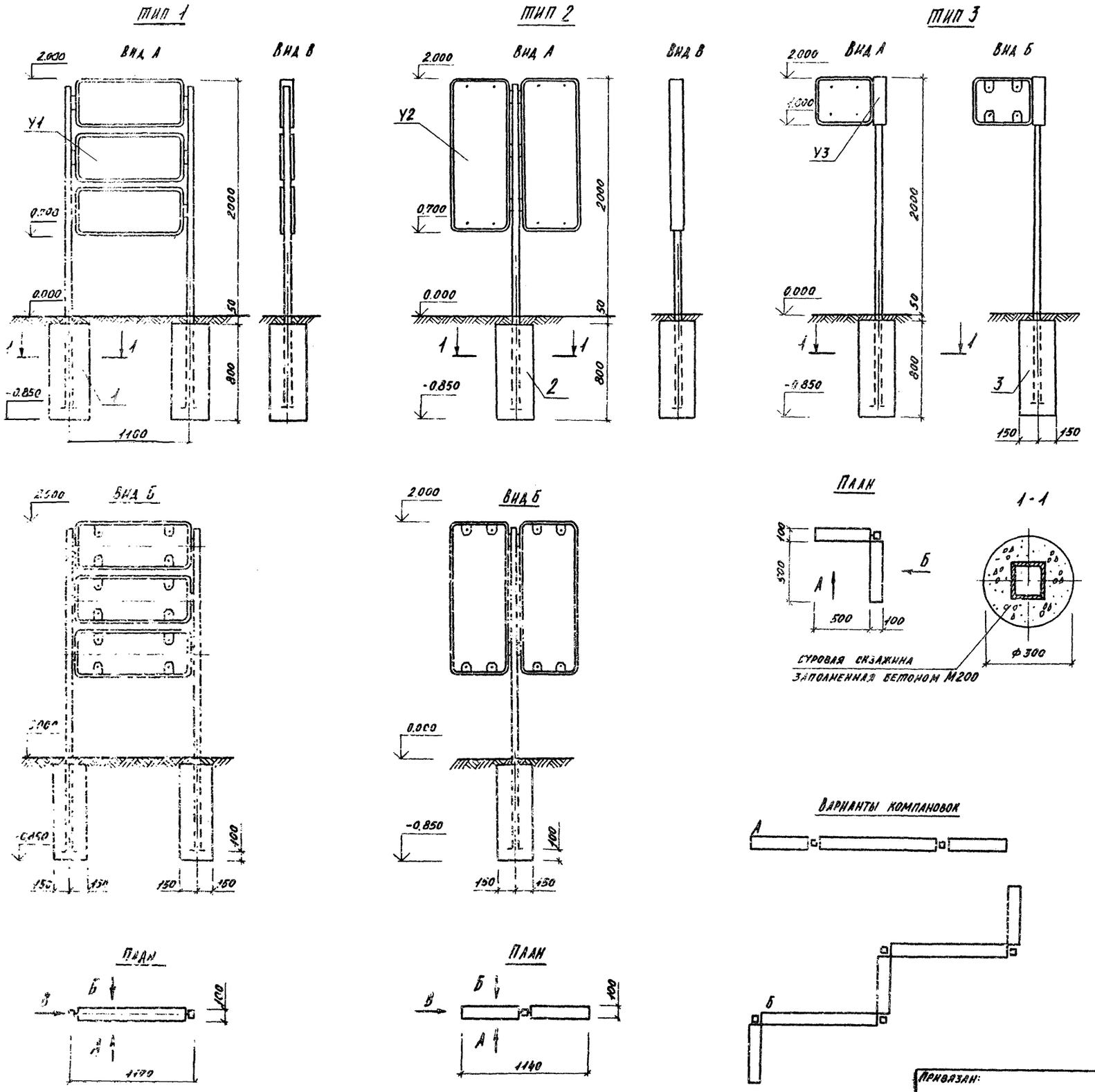


| Марка поз. | Обозначение | Наименование | Кол. | Масса ед., кг. | Примеч. |
|---|---|---|---|---|---|
| | | Указатель тип 1 | | | |
| У 1 | 3.300.9.1.1-01.00.00 | Указатель | 1 | 68.0 | |
| | | Материалы | | | |
| 1 | 330-018.85 | Бетон М 200 | 0,12 | | м³ |
| | | Указатель тип 2 | | | |
| У 2 | 3.300.9-11-02.00.00 | Указатель | 1 | 48.0 | |
| | | Материалы | | | |
| 2 | 330-018.85 | Бетон М 200 | 0,06 | | м³ |
| | | Указатель тип 3 | | | |
| У 3 | 3.300.9.1.1-03.00.00 | Указатель | 1 | 33.5 | |
| | | Материалы | | | |
| 3 | 330-018.85 | Бетон М 200 | 0,06 | | м³ |

Привязан:

| | | |
|---|---|---|
| Н.контр. | Аксицына | |
| Рук.гр.инж. | Шурнюк | |
| ГИП. | Алексеева | |
| ГАП. | Чесакова | |
| Гл.инж. | Железняк | |
| Рук.маст. | Овчинников | |

330-018.85 АС 23

Типовые решения агитплощадок с малыми формами архитектуры и озеленением

Указатели и знаки с опорами и кронштейнами.

| Стадия | Лист | Листов |
|---|---|---|
| Р | | 1 |

Указатели тип 1,2,3. Виды

ЦНИИПградостроительства

Копировал: Формат А2

20368-02

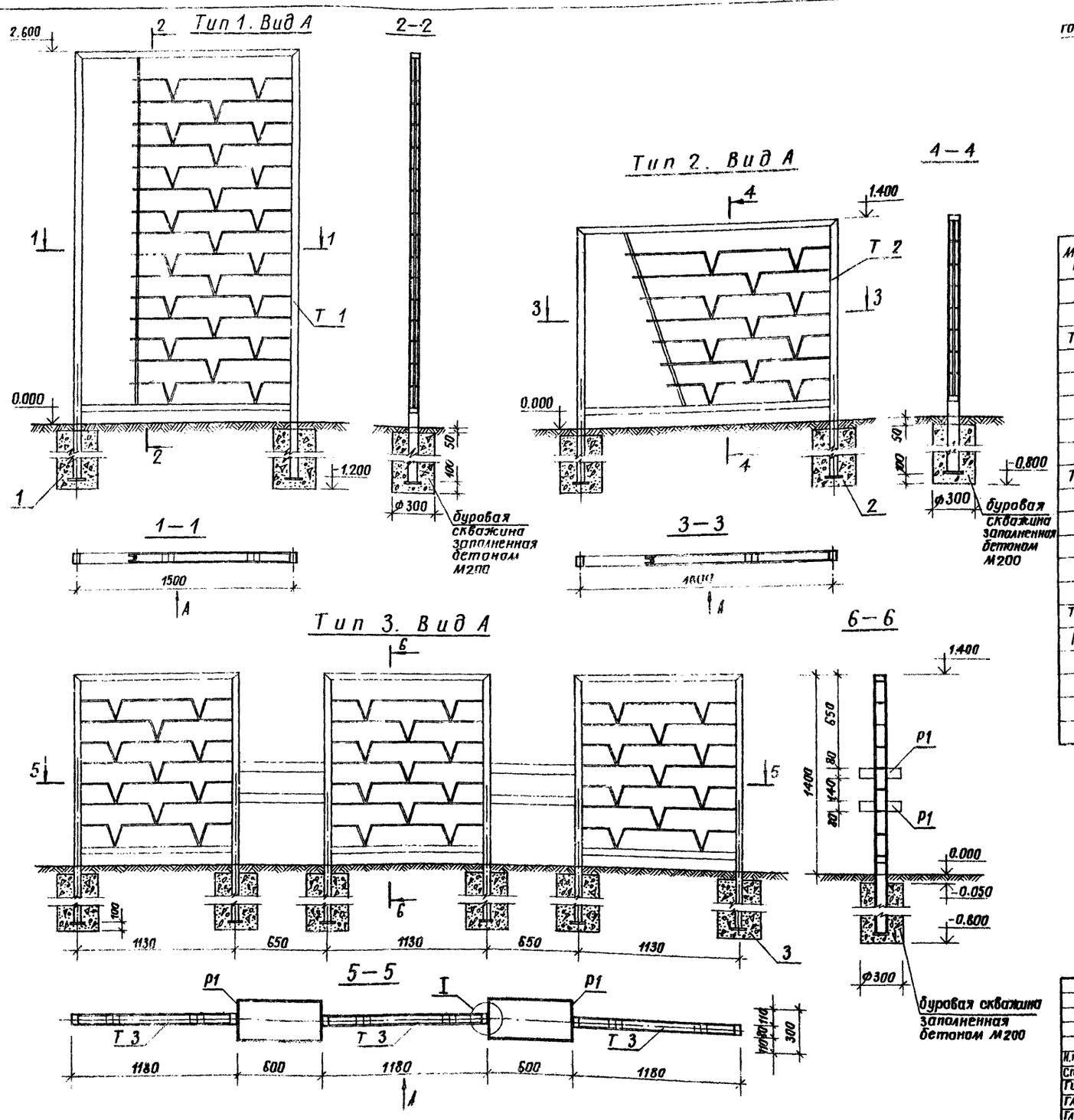


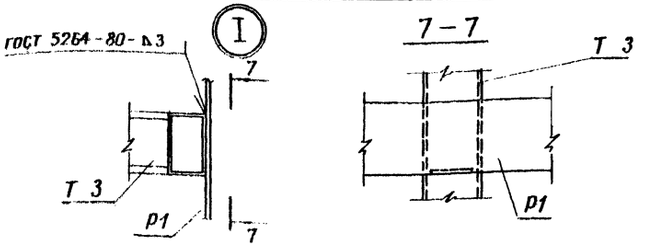


| Марка поз. | Обозначение | Наименование | Кол. | Масса ед. кг | Примечание |
|---|---|---|---|---|---|
| | | Трельяж тип 1 | | | |
| Т 1 | 3.300.9-1.1-04.00.00 | Трельяж | 1 | 99,3 | |
| | | Материалы | | | |
| 1 | | Бетон М200 | 0,17 | 0,17 | $м^3$ |
| | | Трельяж тип 2 | | | |
| Т 2 | 3.300.9-1.1-05.00.00 | Трельяж | 1 | 68,7 | |
| | | Материалы | | | |
| 2 | | Бетон М200 | | 0,12 | $м^3$ |
| | | Трельяж тип 3 | | | |
| Т 3 | 3.300.9-1.1-06.00.00 | Трельяж | 3 | 54,99 | |
| Р1 | 06.01.00 | Рамка | 4 | 4,5 | |
| | | Материалы | | | |
| 3 | | Бетон М200 | | 0,38 | $м^3$ |

Альбом II

Т. п. р. 330-018.85

Инв. № подл. | Подпись и дата | Взамен инв. №

Привязан

| | | | |
|---|---|---|---|
| Н.контр. | Шурнюк | | |
| Ст.инж. | Лисицына | | |
| Гип | Алексеева | | |
| Гап | Чесакова | | |
| Гл.инж. | Железняк | | |
| Рук.маст. | Овчинников | | |

330-018.85 АС 24

Типовые решения агитплощадок с малыми формами архитектуры и озеленением

Трельяжи тип 1, 2, 3

Вид А. Сечения 1-1 ÷ 7-7. Узел I

| Стадия | Лист | Листов |
|---|---|---|
| Р | | 1 |

ЦНИИПградостроительства

Копировал Ег

Формат А2

20368-02

Альбом II

Т.П.Р. 330-018.85

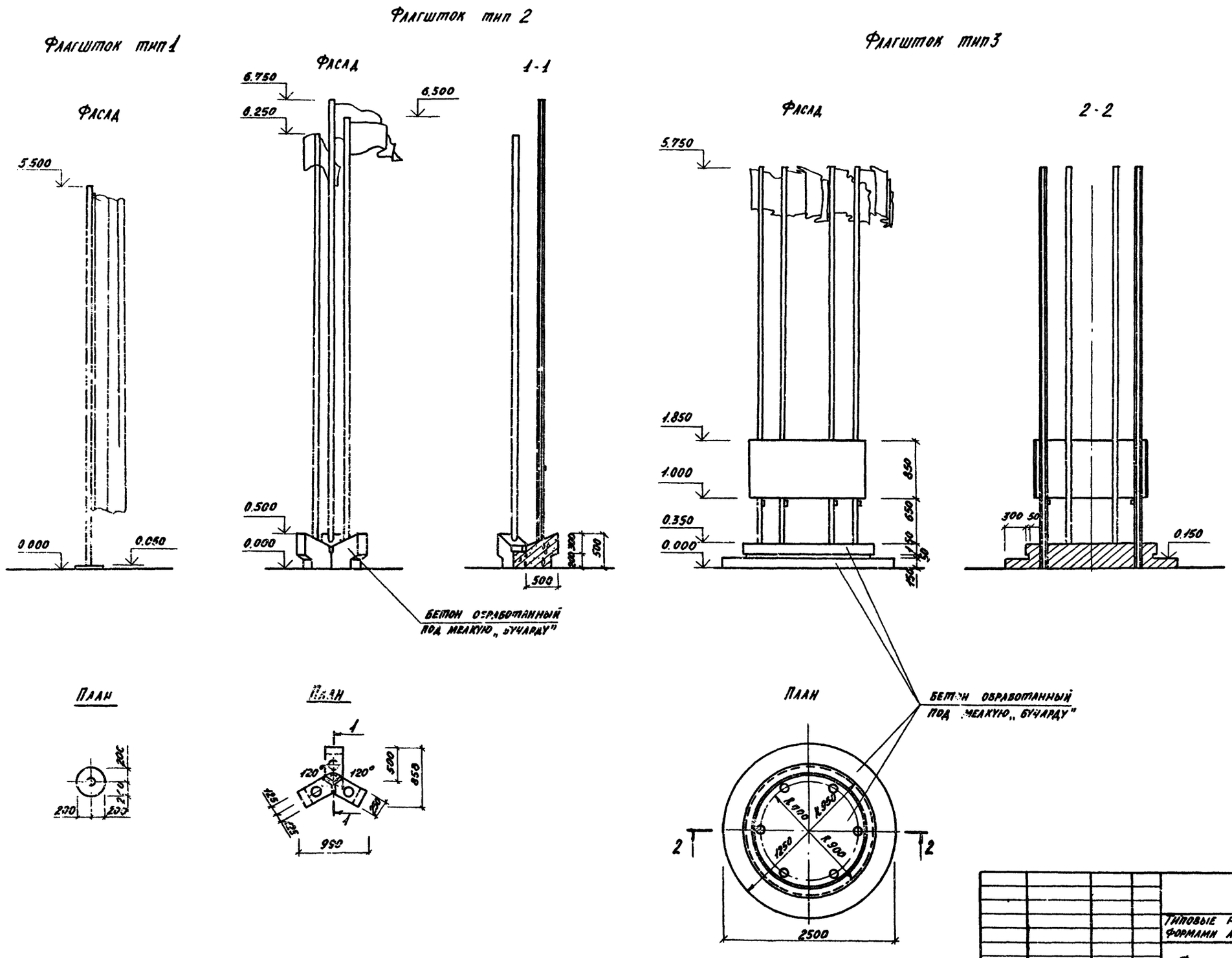


Инв. № подл. | Подпись и дата | Взам. инв. №

Привязан

| | | | |
|---|---|---|---|
| ГАП | Алексеева | | |
| ГАП | Чесакова | | |
| Гл. инж. м. | Железняк | | |
| Рук. маст. | Овчинников | | |

330-018.85 АС 25

Типовые решения агитплощадок с малыми формами архитектуры и озеленением.

Флагшт

| Стадия | Лист | Листов |
|---|---|---|
| | | |

20368-02

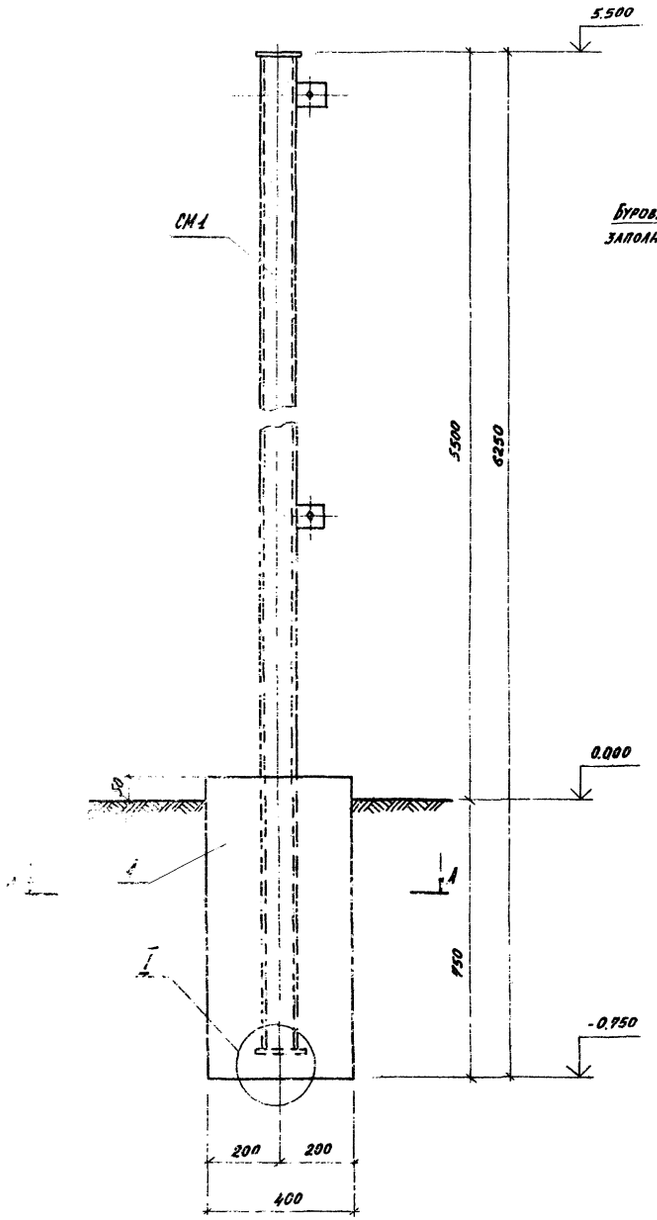


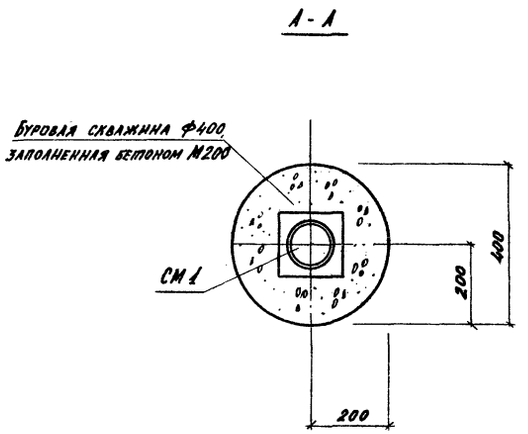


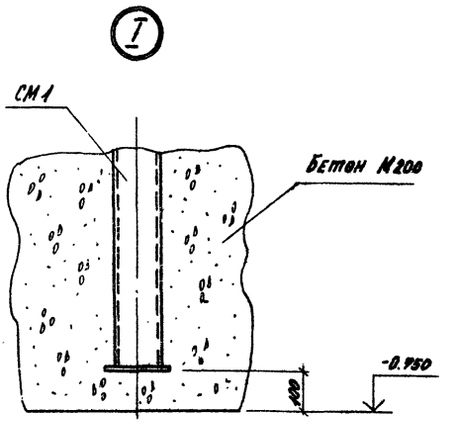


| Марка поз. | Обозначение | Наименование | Кол. | Масса ед., кг | Приме-чание |
|---|---|---|---|---|---|
| | | | | | |
| | | | | | |
| | | | | | |
| СМ 1 | 3.3009-1.1-07.10.00 | Стойка | 1 | | |
| | | | | | |
| | | | | | |
| | | Материал | | | |
| | | | | | |
| | | Бетон М200 | 0,11 | | м³ |
| | | | | | |
| | | | | | |

Привязан:

| | | |
|---|---|---|
| Н.контр. | Лисицына | |
| Рук.гр.инж. | Шурпик | |
| Гл.инж.пр. | Алексеева | |
| Гл.арх.пр. | Чесакова | |
| Гл.инж.пр. | Железняк | |
| Рук.маст. | Овчинников | |

330-018.85 АС 25

Типовые решения автоплощадок с малыми формами архитектуры и озеленением

Флагшток тип 1.

Стадия: Р | Лист: 2 | Листов:

Фасад, сечение А-А. Узел I.

ЦНИИПградостроительства

Копировал:

Формат А2

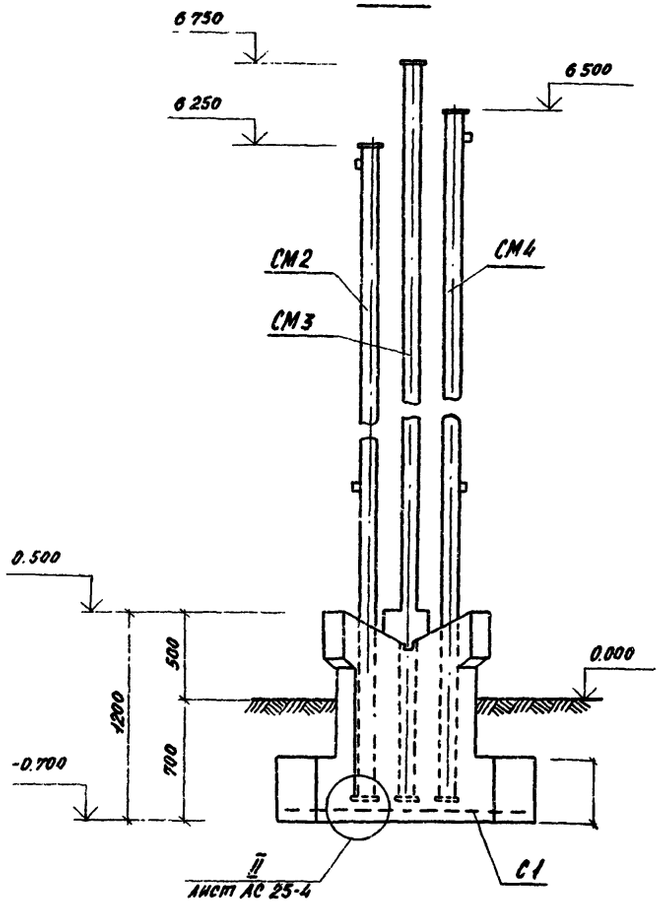


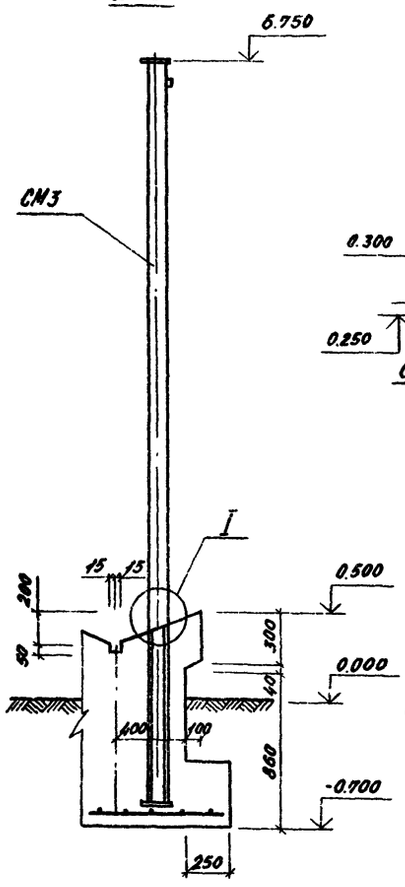


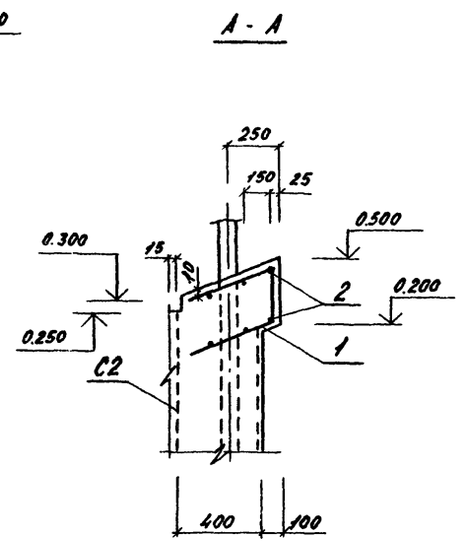


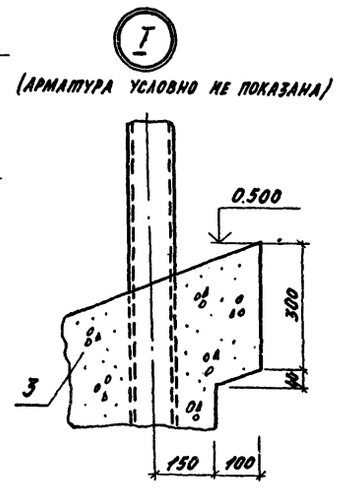


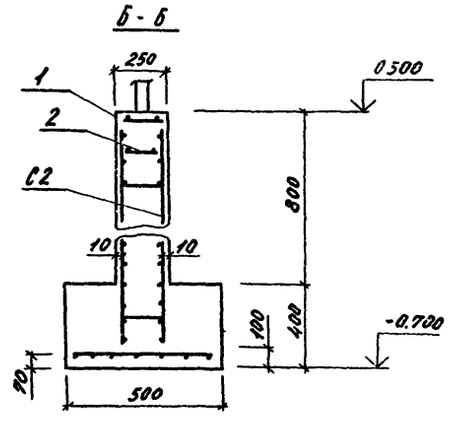


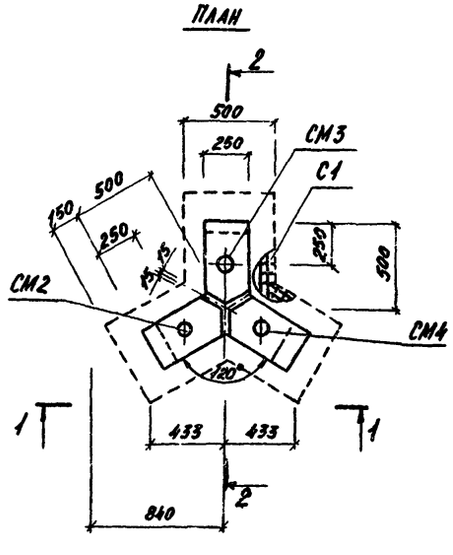


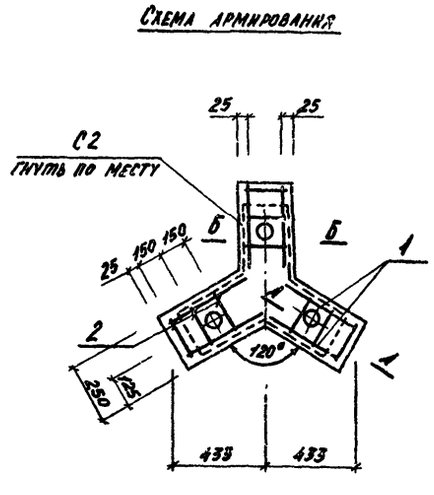


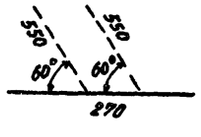


| Марка поз. | Обозначение | Наименование | Кол. | Масса ед., кг | Примеч. |
|---|---|---|---|---|---|
| | | | | | |
| | | | | | |
| СМ2 | 3.300.9-4.1-07.10.00-01 | Стойка | 1 | 62,4 | |
| СМ3 | 3.300.9.1.1-07.10.00-02 | То же | 1 | 66,7 | |
| СМ4 | 3.300.9.11-07.10.00-03 | " | 1 | 64,5 | |
| С1 | 330-018.85 18.01.00 | Сетка | 3 | 1,2* | |
| | | | | | |
| С2 | | С 5Вр1-200 / 5Вр1-150 3260×1100 | 1 | 6,* | |
| | | ГОСТ 8478-81 | | | |
| | | Ф5В1, ГОСТ 6727-80 | | | |
| 1 | 18.00.01 | ℓ=1370 | 6 | 0,21 | |
| 2 | 18.00.02 | ℓ=230 | 1,8 | 0,04 | |
| | | | | | |
| | | | | | |
| | | Материалы | | | |
| 3 | | Бетон М 200 | 0,90 | | м³ |
| | | | | | |
| | | | | | |
| | | | | | |

Привязан:

| | | |
|---|---|---|
| Н.контр. | Анисицына | |
| Рук.гр.ИО. | Шурнюк | |
| ГИП. | Алексеева | |
| ГАП. | Чесакова | |
| Гл.инж. | Железняк | |
| Рук.маст. | Овчинников | |

330-018.85 АС 25

Типовые решения агитплощадок с малыми формами архитектуры и озеленением

Флагшток тип 2 | Стадия Р | Лист 3 | Листов

Фасад. Разрезы 1-1, 2-2. Схема армирования.

ЦНИИПградостроительства

Копировал: Формат А2

20368-02

Инв. № подл. | Подпись и дата | Взам. инв. №

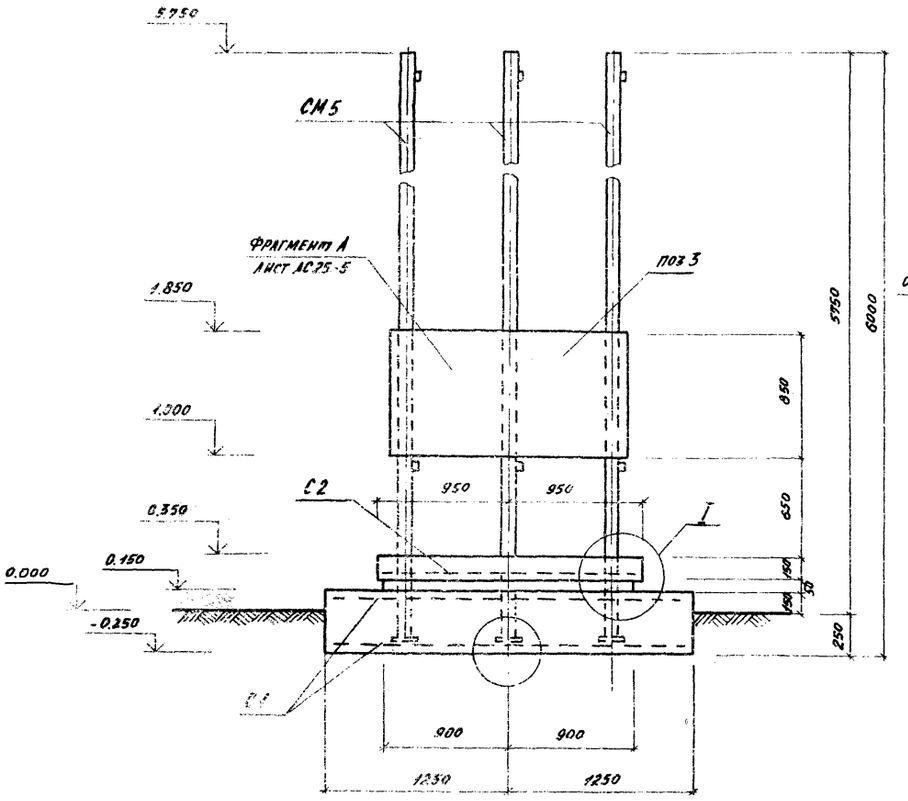


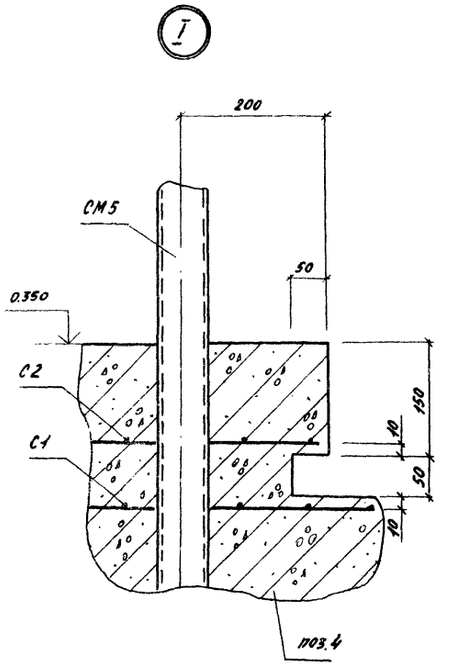


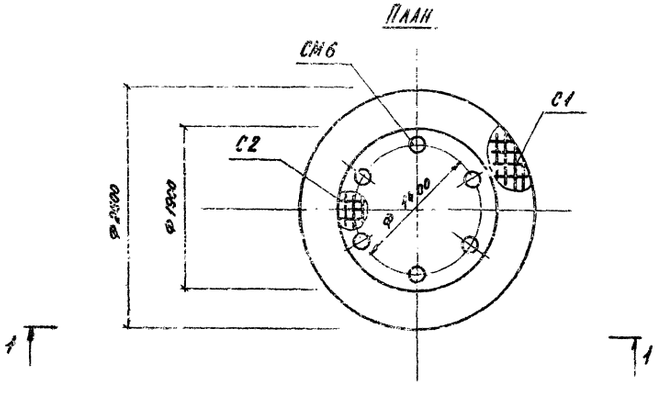


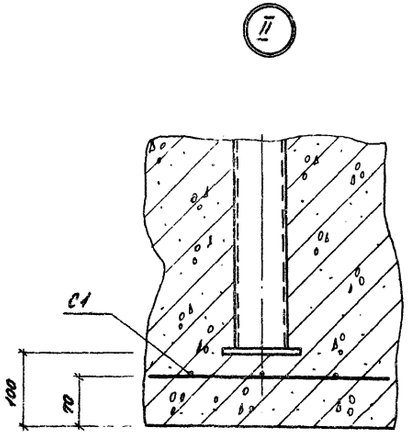


| Марка поз. | Обозначение | Наименование | Кол | Масса ед., кг | Примеч. |
|---|---|---|---|---|---|
| СМ5 | 3.300.9-1.1-07.10.00-04 | Стойка | 6 | 54,2 | |
| | | Сетки сварные ГОСТ 8478-81 | | | |
| С1 | | $С\frac{5В1-100}{5В1-100}$ 2550×6050 | 1 | 48,8 | |
| С2 | | $С\frac{5В1-100}{5В1-100}$ 2350×1880 | 1 | 13,9 | |
| 1 | 330-018.85-09.00.01 | Полоса | 2 | 4,7 | |
| 2 | 09.00.02 | Брус | 6 | 1,28 | |
| | | Материалы | | | |
| 3 | 19.00.01 | Фанера марки ФСФ толщиной 4 мм ГОСТ 5.1494-72 | 4,5 | | м² |
| 4 | 19.00.02 | Бетон М 200 | 2,8 | | м³ |
| | | Стандартные изделия | | | |
| 5 | 19.00.03 | Шуруп 2-8×50 ГОСТ 1145-80 | 3,5 | | кг |
| 6 | 19.00.04 | Болт М6×20 ГОСТ 7798-70 | 24 | | шт |
| 7 | 19.00.05 | Гайка М6 ГОСТ 5915-70 | 24 | | шт |
| 8 | 19.00.06 | Шайба 6 ГОСТ 10450-78 | 24 | | шт |

| | | | |
|---|---|---|---|
| Н.контр. | Лисицына | | |
| Рук.гр.арх. | Шурнюк | | |
| Гип. | Алексеева | | |
| Гап. | Несакова | | |
| Гл.инж. | Железняк | | |
| Рук.маст. | Овчинников | | |

Привязан:

330-018.85 АС 26

Типовые решения и штплощадок с малыми формами архитектуры и озеленением

Флагшток тип 3.

| Стадия | Лист | Листов |
|---|---|---|
| Р | 4 | |

План. Вид 1-1. Узел I, II.

ЦНИИПградостроительства

Копировал: [signature] 20368-02

Формат А2

Типовые проектные решения 330-018.85 Альбом III

## Фрагмент А

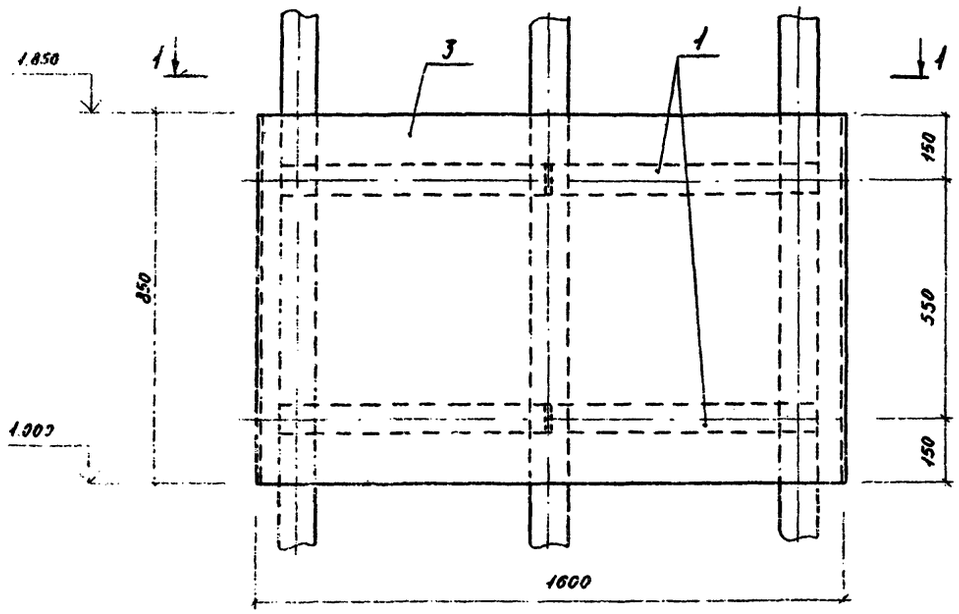


## 1 - 1

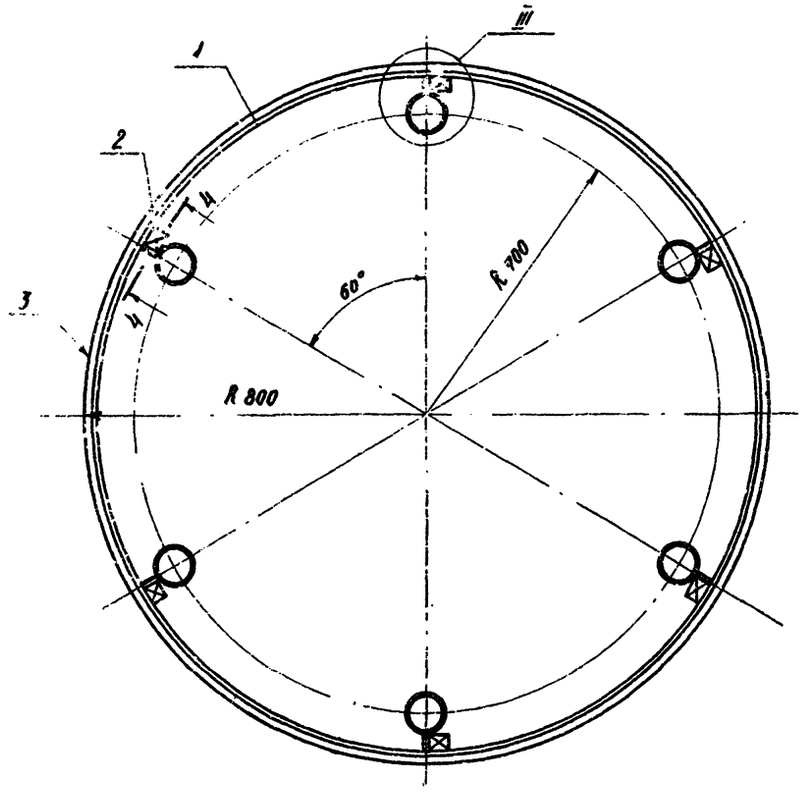


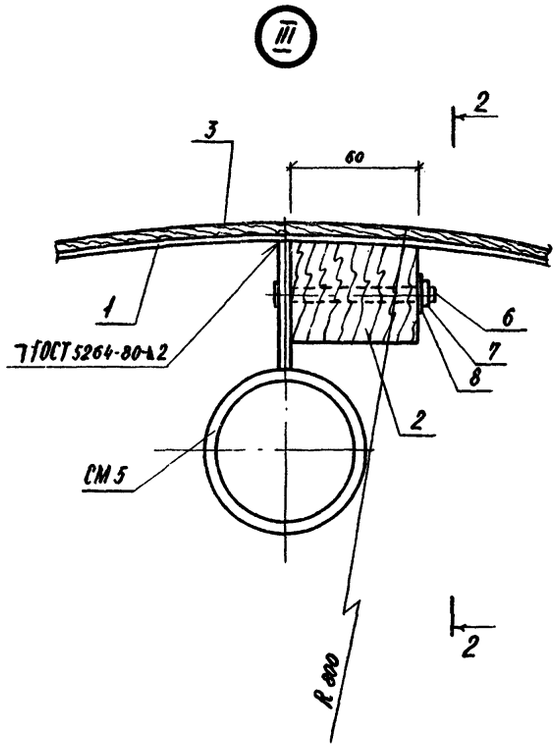


## 3 - 3

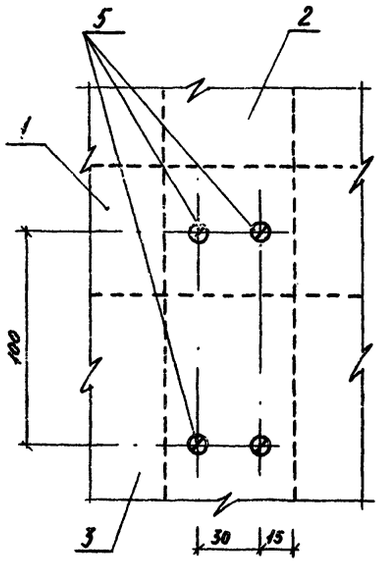


## 4 - 4

БРУС (ПОЗ. 2) УСЛОВНО НЕ ПОКАЗАН

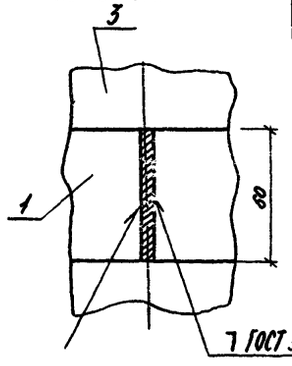


## 2 - 2

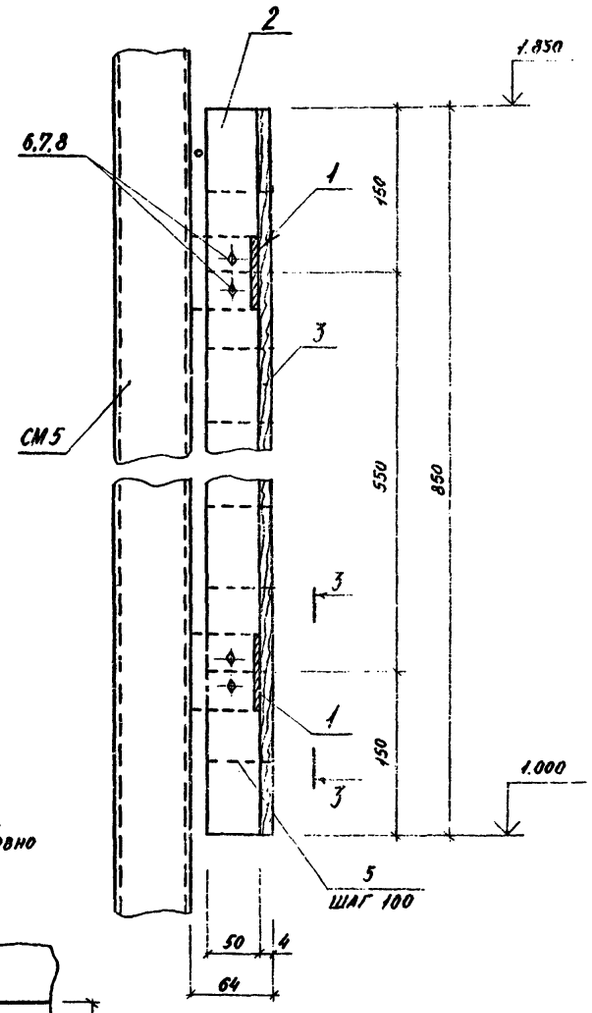


Привязан

| | | | |
|---|---|---|---|
| Н.контр. | Лисицына | | |
| Рук.гр.инж. | Шурнюк | | |
| Гл.инж.пр. | Алексеева | | |
| Гл.арх.пр. | Чесанова | | |
| Гл.инж.пр. | Железная | | |
| Рук.маст. | Овчинников | | |

330-018.85 АС 25

Типовые решения агитплощадок с малыми формами архитектуры и озеленением

Фрагшток тип 3

| Стадия | Лист | Листов |
|---|---|---|
| Р | 5 | |

Фрагмент А. Узел III. Сечения 1-1, 2-2, 3-3.

ЦНИИПградостроительства

Копировал:

Формат А2

20368-02

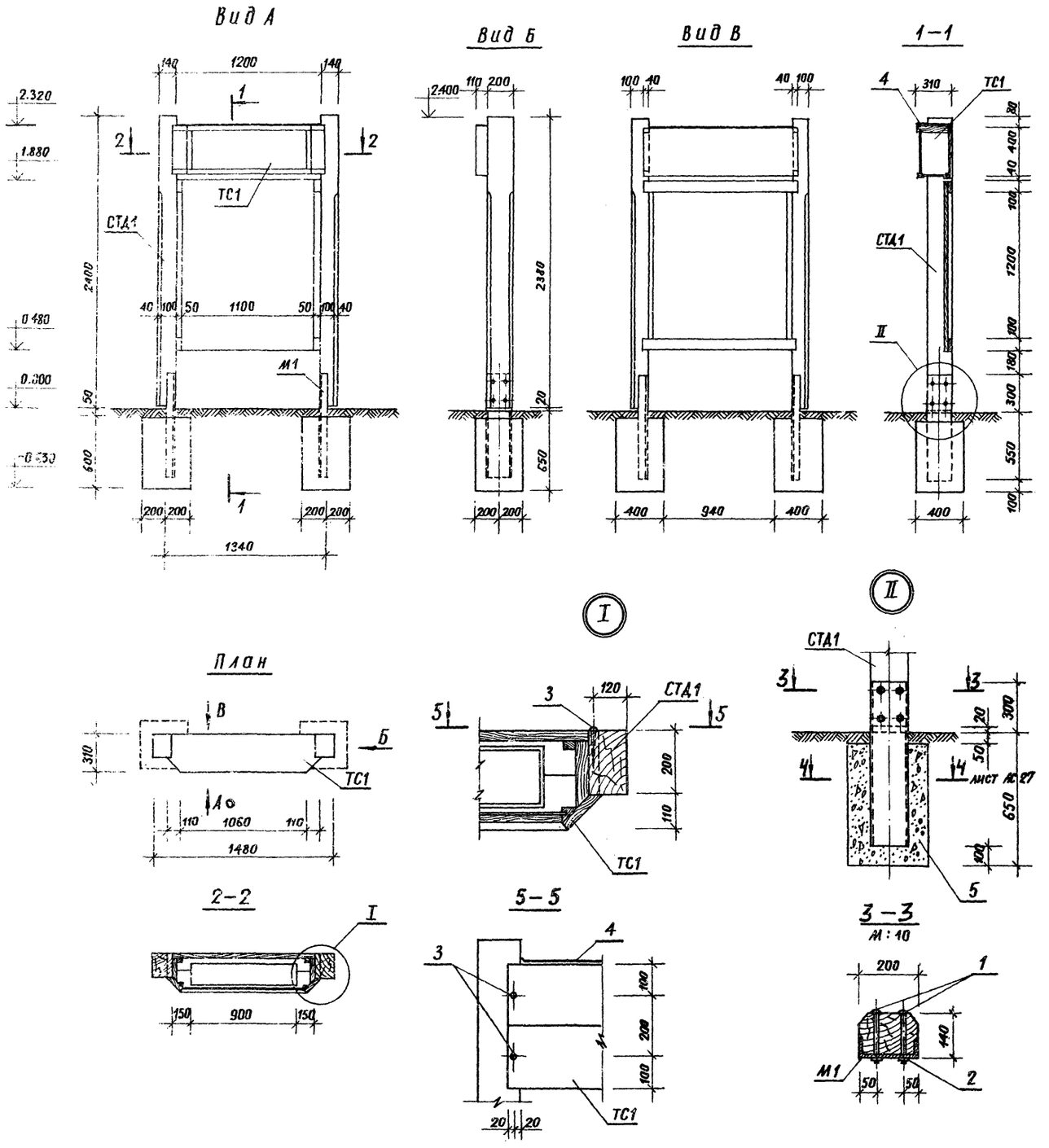


| Марка поз. | Обозначение | Наименование | Кол. | Масса ед. кг | Примечание |
|---|---|---|---|---|---|
| СТД1 | 3.300.9-1.1-10.10.00 | Стенд тип 1 | 1 | 83,6 | |
| ТС1 | 3.300.9-1.1-10.20.00 | Табло световое тип 1 | 1 | 37.6 | |
| М1 | | швеллер 20П ГОСТ 8240-72 / Ст3. ГОСТ 535-79 | | | |
| | | ℓ = 850 | 2 | 15,64 | |
| | | Стандартные изделия | | | |
| 1 | | Болт М10×150 ГОСТ 7801-81 | 8 | | |
| 2 | | Гайка М10 ГОСТ 5915-70 | 8 | | |
| 3 | | Шуруп 15×60 ГОСТ 1145-80 | 4 | | |
| | | Материалы | | | |
| 4 | | лист Б 0,8×310×1200 ГОСТ 19903-74 / СТК-1 ГОСТ 17715-72 | 1 | 2,34 | |
| 5 | | Бетон М 200 | 0,152 | | $м^3$ |

Привязан

| | | | |
|---|---|---|---|
| Н.контр. | Алексеева | | |
| Ст.инж. | Барматин | | |
| Рук.гр.арх. | Горелик | | |
| Гип | Алексеева | | |
| Гап | Чесакова | | |
| Гл.инж. | Железняк | | |
| Рук.маст. | Овчинников | | |

330-018.85 АС 26

Типовые решения агитплощадок с малыми формами архитектуры и озеленением

Стенд тип 1 со световым табло тип 1

| Стадия | Лист | Листов |
|---|---|---|
| Р | | 1 |

Виды А, Б, В. План. Разрезы 1-1, 2-2. Узлы I, II. Сечения 3-3, 4-4, 5-5

ЦНИИПградостроительства

Копировал Ew

Формат А2

20368-02

Альбом II

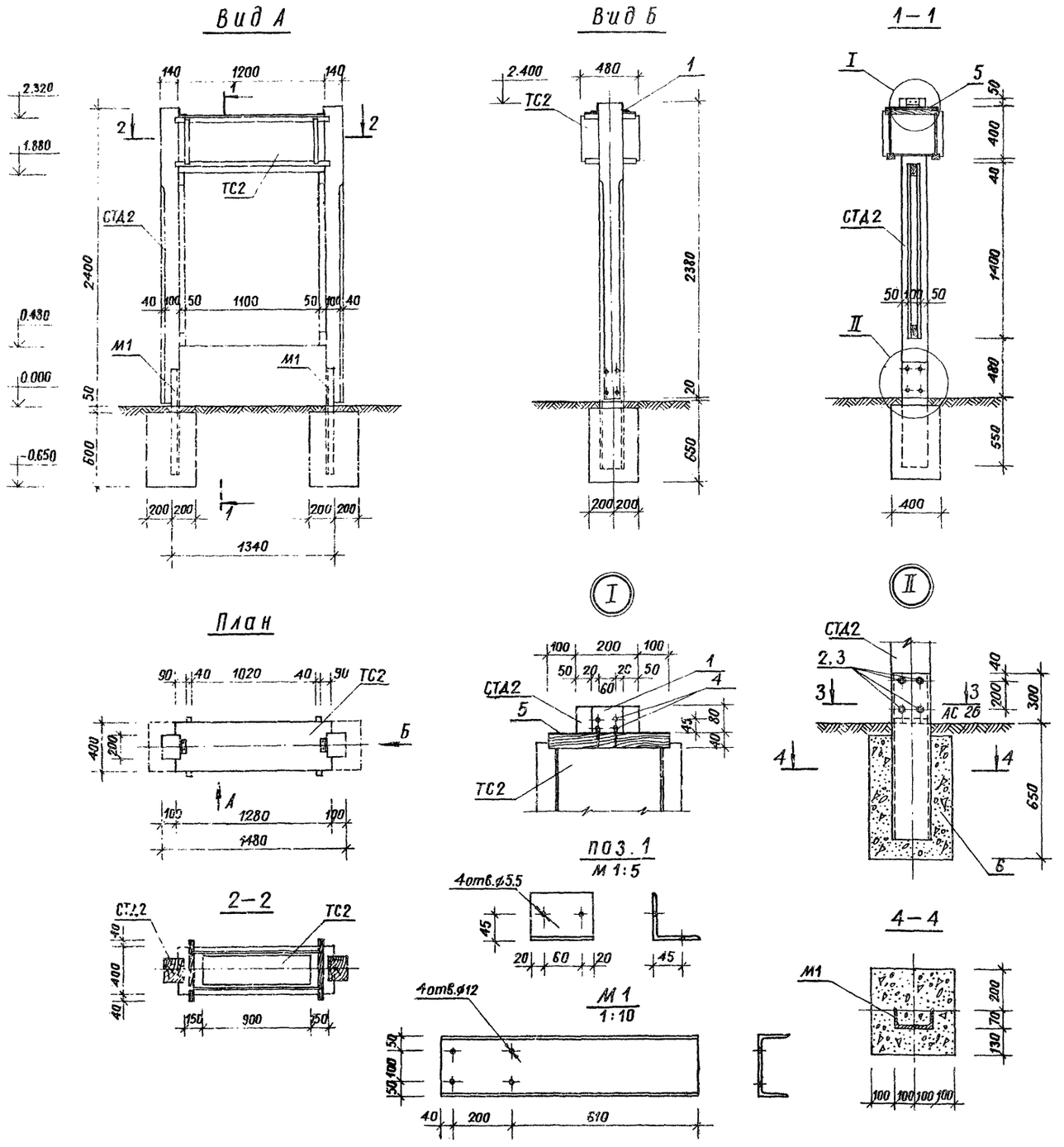


| Марка поз. | Обозначение | Наименование | Кол. | Масса ед. кг | Примечание |
|---|---|---|---|---|---|
| | | | | | |
| | | | | | |
| СТД 2 | 3.300.9-1.1-11.10.00 | Стенд тип 2 | 1 | 90,0 | |
| ТС2 | 3.300.9-1.1-11.20.00 | Табло световое тип 2 | 1 | 31,3 | |
| М1 | | Швеллер 20П ГОСТ 3240-72 / Ст.3 ГОСТ 535-79 | | | |
| | | ℓ = 850 | 2 | 15,64 | |
| | | Детали | | | |
| 1 | | Уголок Б-80×80×5,5 ГОСТ 8509-72 / Ст.3сп ГОСТ 535-79 | | | |
| | | ℓ = 100 | 2 | 0,68 | |
| | | Стандартные изделия | | | |
| 2 | | Болт М10×150 ГОСТ 7801-81 | 8 | | |
| 3 | | Гайка М10 ГОСТ 5915-70 | 8 | | |
| 4 | | Шуруп 1-5×45 ГОСТ 1145-80 | 8 | | |
| | | Материалы | | | |
| 5 | | Лист Б.0,8×400×1280 ГОСТ 19903-74 / Стк-1 ГОСТ 17715-72 | 1 | 3,22 | |
| 6 | | Бетон М 200 | 0,192 | | $м^3$ |
| | | | | | |

Привязан

| | | |
|---|---|---|
| Н.контр. | Алексеева | |
| Ст.инж. | Барматин | |
| Рук.гр.арх. | Горелик | |
| Гип | Алексеева | |
| Гл | Чесакова | |
| Гл. инж. | Железняк | |
| Рук.маст. | Овчинников | |

330-018.85 АС 27

Типовые решения агитплощадок с малыми формами архитектуры и озеленением

Стенд тип 2 со световым табло тип2

| Стадия | Лист | Листов |
|---|---|---|
| Р | | 1 |

Виды А, Б. План. Сечения 1-1 ÷ 4-4. Узлы I, II. Поз.1

ЦНИИПградостроительства

Копировал Формат А2

20368-02

Инв.№ | Подп. | Подпись и дата | Взамен инв.№

Т.п.р. 3-018.85

Альбом II

## Вид А

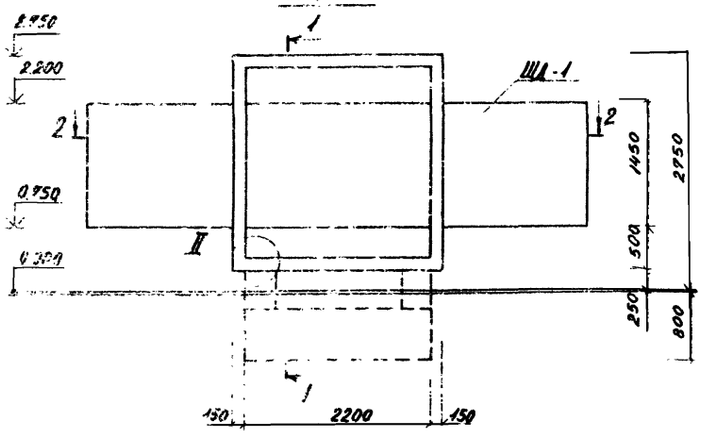


## Вид Б

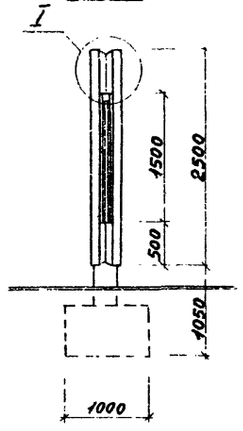


## 1-1

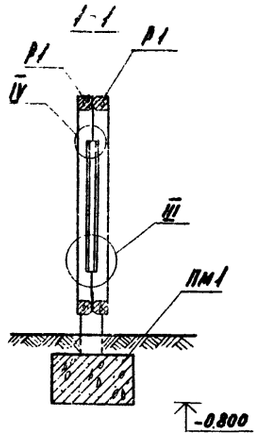


## Варианты блокировок

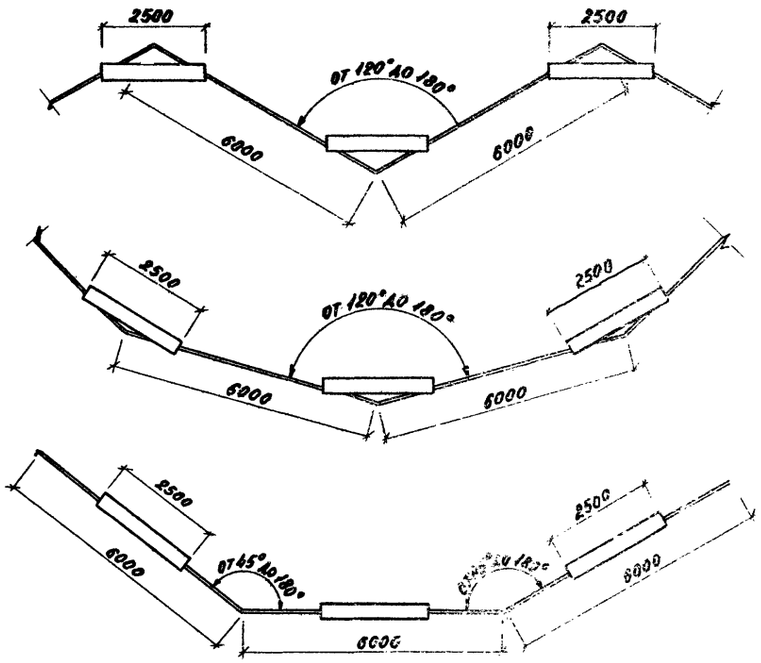


## План

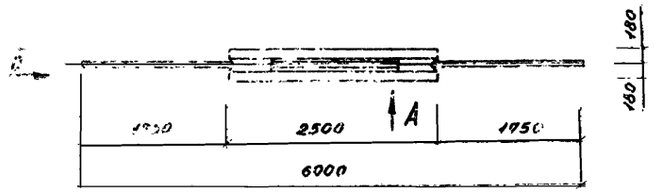


## 2-2

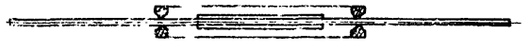

## I

м 1:10

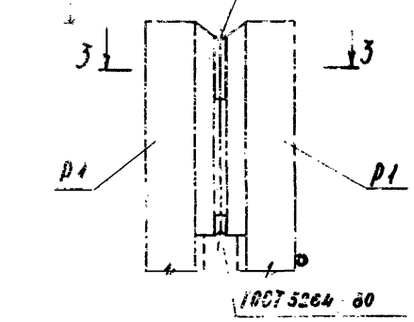


## II

м 1:10

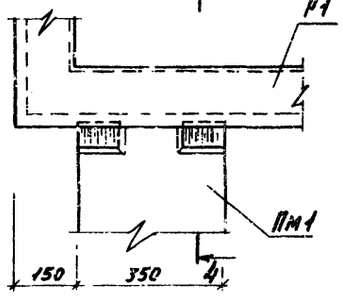


## 4-4

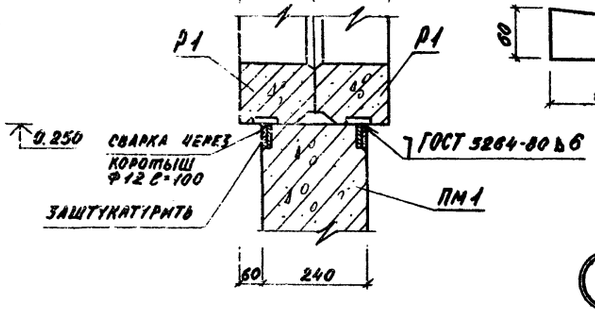


## Поз. 1

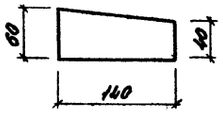


| Марка | Обозначение | Наименование | Кол. | Масса ед., кг | Примеч. |
|---|---|---|---|---|---|
| | | | | | |
| Р1 | 3.300.9-1 12.12.03 | Рама | 4 | 59? | |
| | | | | | |
| ЩД1 | 3.300.9-1 12.20.00 | Щит деревянный | 1 | 106.3 | |
| | | | | | |
| ПМ1 | | Постамент | | | 20 28 |
| | | Детали | | | |
| 1 | | Болт 36.46 ГОСТ 7798-62* 8×140 | 2 | 0.26 | 5/4 |

## 3-3

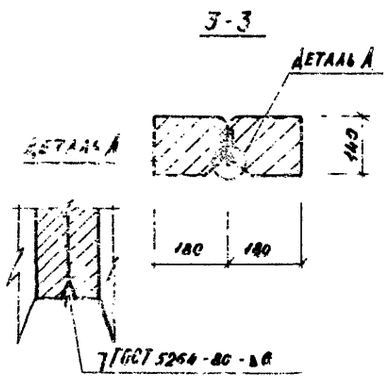


## III

м 1:5

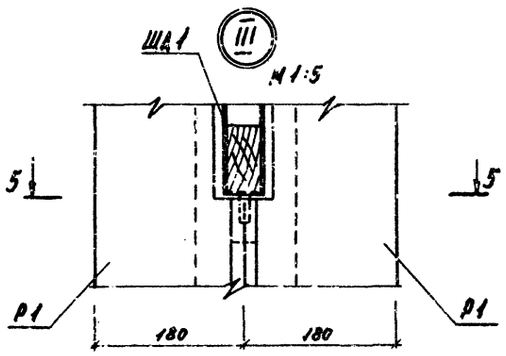


## 5-5

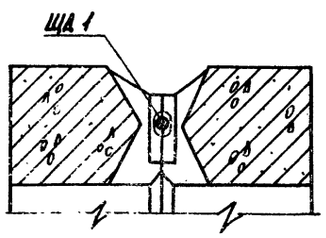


## IV

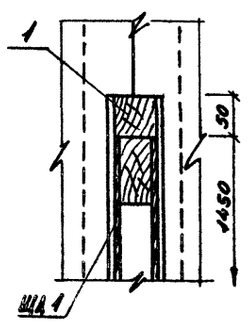


Привязан:

| | | | | | | |
|---|---|---|---|---|---|---|
| Н. контр. | Шурнюк | | 320-018.85 Ал 28 | | | |
| Ст. инж. | Анисимова | | Типовые решения адаптирующихся к малым формам архитектуры и оснащению | | | |
| ГАП. | Чесакова | | Стена тип 3. | Стадия | Лист | Листов |
| Гип. | Алексеева | | | Б | 1 | 2 |
| Гл. инж. | Железняк | | Виды А, Б. План. Сечения 1-1–4-4. Узлы I, II, III, IV. Варианты блокировок. | Минпромстроя РСФСР | | |
| Рук. маст. | Овчинников | | | | | |

Копировал: Формат А2

20368-32

Инв. № подл. | Подпись и дата | Взам. инв. №

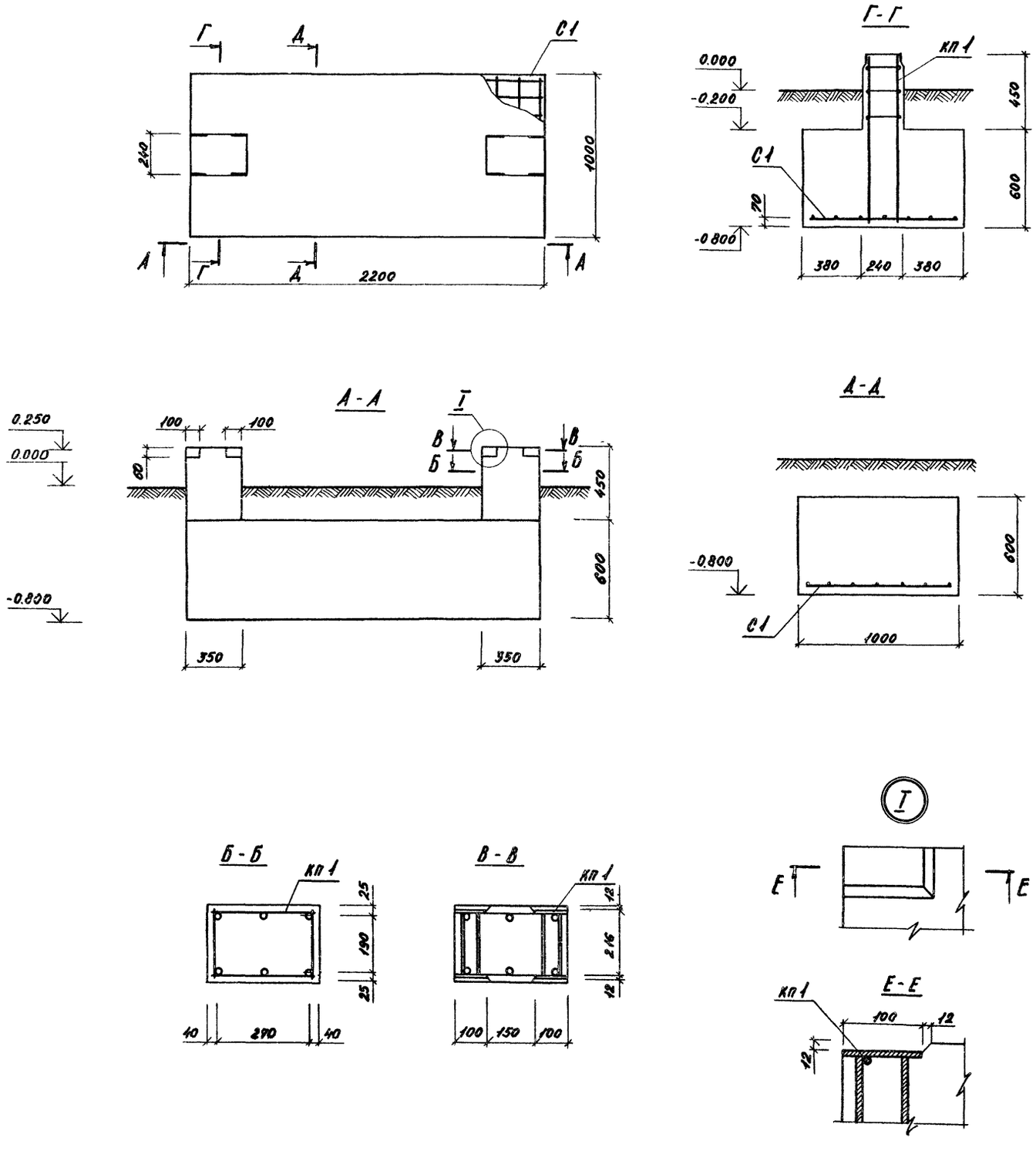


| Марка | Обозначение | Наименование | Кол. | Масса ед. кг. | Примеч. |
|---|---|---|---|---|---|
| | | | | | |
| | | | | | |
| | | | | | |
| | | | | | |
| | | | | | |
| кп 1 | 330-018.85- 28.10.00 | Каркас пространственный | 2 | 5,44 | |
| С 1 | 28.20.00 | Арматурная сетка | 1 | 2,9 | |
| | | | | | |
| | | | | | |
| | | Материалы | | | |
| 1 | | Бетон М 200 | 1,4 | | $м^3$ |
| | | | | | |

Ведомость расхода стали на элемент, кг.

| Марка элемента | Изделия арматурные | | | | | Изделия закладные | | | | | Общий расход |
|---|---|---|---|---|---|---|---|---|---|---|---|
| | Арматура класса | | | | Всего | Арматура кл | | Прокат марки | | Всего | |
| | А III | | В 1 | | | А-III | | Ст3сп | | | |
| | ГОСТ 5781-82 | | ГОСТ 727-80 | | | ГОСТ 5781-82 | | ГОСТ 103-76 | | | |
| | ф8 | Итого | ф4 | Итого | | ВА III | Итого | б=8 | Итого | | |
| | | | | | | | | | | | |
| Пм 1 | 6,4 | 6,4 | 2,9 | 2,9 | 9,3 | 0,64 | 0,64 | 3,04 | 3,04 | 3,68 | 12,98 |
| | | | | | | | | | | | |

Привязан

| | | |
|---|---|---|
| Н. контр. | Шурнюк | |
| Ст. инж. | Лисицына | |
| ГИП | Алексеева | |
| Гл. инж. | Железняк | |
| Рук. маст. | Овчинников | |

330-018.85 АС 28

Типовые решения агитплощадок с малыми формами архитектуры и озеленением

Стенд тип 3.

| Стадия | Лист | Листов |
|---|---|---|
| Р | 2 | |

Постамент монолитный ПМ 1

ЦНИИП градостроительства

Копировал: Формат А2

20368-02

Инв. № подл. | Подпись и дата | Взам. инв. №

Альбом №

Т.П.р 330-018.85

Вид А

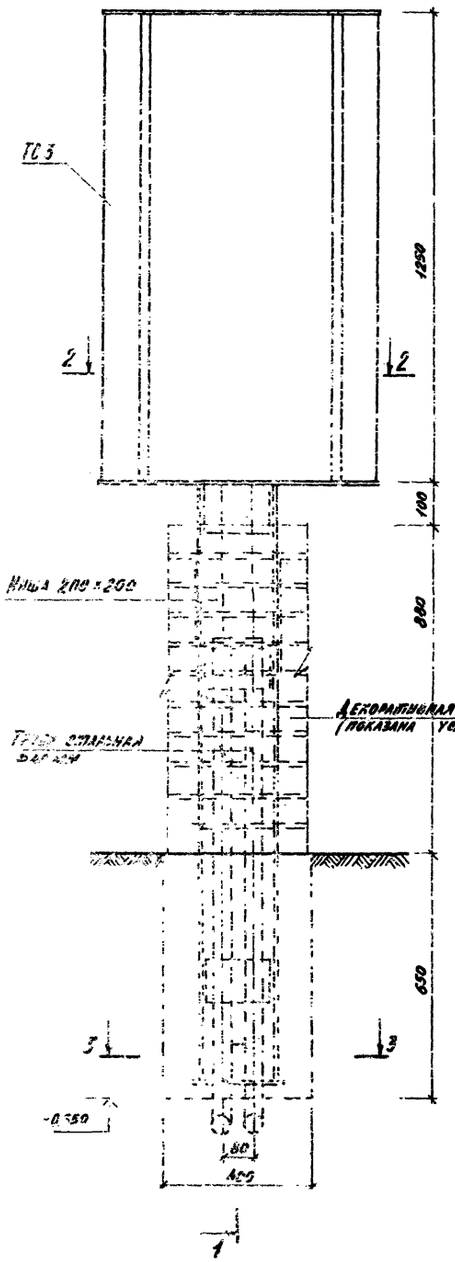


Вид Б

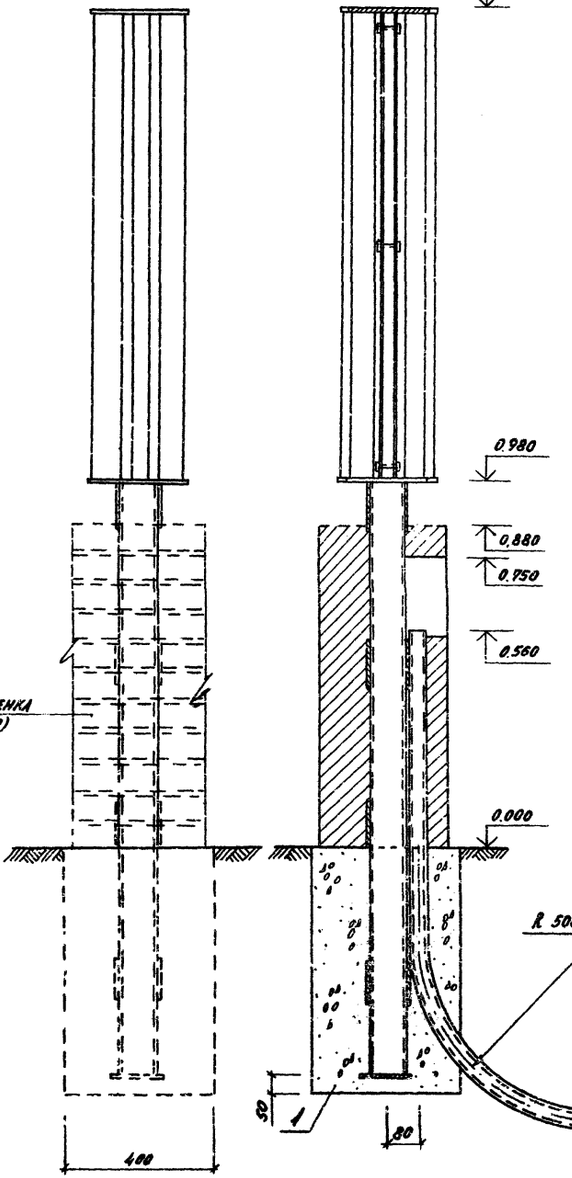


Разрез 1-1




План




Разрез 2-2

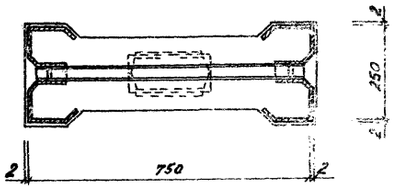


Разрез 3-3

| Марка | Обозначение | Наименование | Кол. | Масса ед., кг | Примеч. |
|---|---|---|---|---|---|
| | | | | | |
| ТС3 | 3.300.9.1-1 13.00.00 | Табло световое | 1 | 86,15 | |
| | | | | | |
| | | | | | |
| | | Материалы | | | |
| | | | | | |
| 1 | | Бетон М200 | 0,05 | | м³ |
| | | | | | |
| | | | | | |

Примечание

Декоративная стенка разработана на листах АС1, АС2

| | | | |
|---|---|---|---|
| Привязан: | | | |
| Ст.инж. | Лисицына | | |
| ГИП. | Алексеева | | |
| Гл.спец. | Чеслакова | | |
| Гл.инж. | Железняк | | |
| Рук.маст. | Овчинников | | |

330-018.85 АС 29

Типовые решения архитектурных площадок с малыми формами архитектуры и озеленением

Табло световое ТКПЗ

| Стадия | Лист | Листов |
|---|---|---|
| Р | | 1 |

Виды А и Б. План. Разрезы 1-1, 2-2, 3-3.

ЦНИИПградостроительства

Копировал: Формат А2

20368-02

Альбом II

Т.п.р. 330-016.85

Фасад

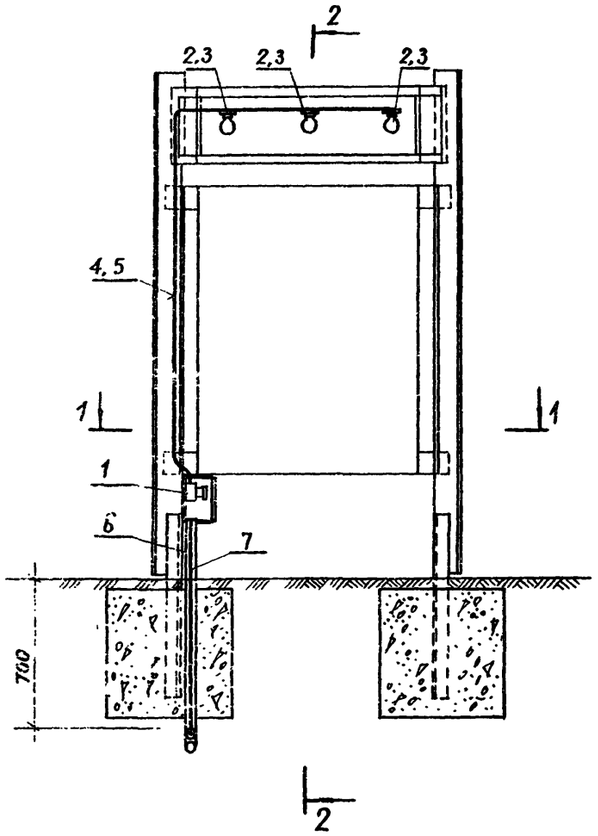


2—2

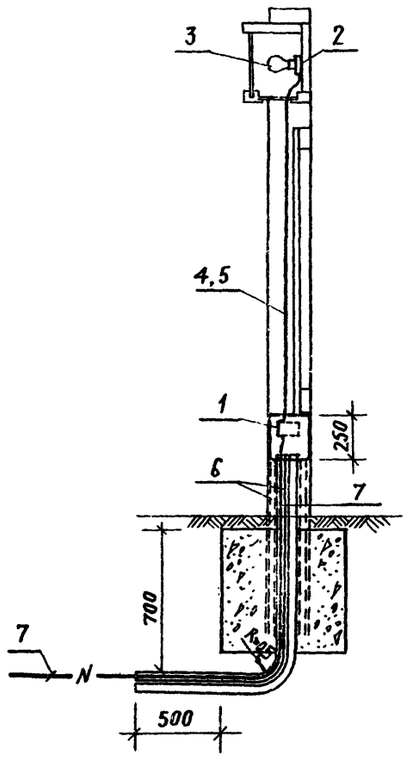


1—1

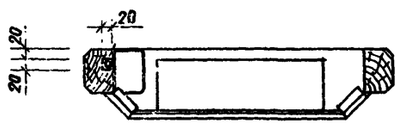


## Спецификация

| Марка поз. | Обозначение | Наименование | Кол. | Масса ед., кг | Примечан. |
|---|---|---|---|---|---|
| 1 | | Щиток на 2 предохранителя | | | |
| | | ля Ц-27 J=6А т. ИМ-1 | 1 шт. | | |
| 2 | | Патрон потолочный фарфо- | | | |
| | | ровый, индекс О1.1.2-16 | 3 шт. | | |
| 3 | | Лампа накаливания | | | |
| | | 220 в 60 вт т. Б220-60-1 | 3 шт. | | |
| 4 | | Провод с алюминиевой | | | |
| | | жилой, с ПВХ изоляцией | | | |
| | | м. АПВ-660, сечением 2,5 мм² | 10 м. | | |
| 5 | | Труба стальная электро- | | | |
| | | сварная ГОСТ 10704-76 | | | |
| | | условный проход 15 мм | 4 м | | |
| 6 | | Труба стальная электро- | | | |
| | | сварная ГОСТ 10704-76 | | | |
| | | условный проход 40 мм | 5 м | | |
| 7 | | Кабель силовой с алю- | | | учитывает- |
| | | миниевыми жилами м. АПвБ-1кв | | | ся в пр-ме |
| | | сечением 3×6+1×4 мм² | | | н/с сетей |

Привязан

| | | |
|---|---|---|
| Гл. инж. | Щербаков | |
| Гл. инж. | Бармашин | |
| Гип | Алексеева | |
| Гап | Чесакова | |
| Гл. инж. | Железняк | |
| Рук. маст. | Овчинников | |

330-016.85 301

Типовые решения автоплощадок с малыми формами архитектуры и озеленением

Стенд тип 1 со световым табло тип 1

| Стадия | Лист | Листов |
|---|---|---|
| Р | | 1 |

Электроосвещение

ЦКИИПградостроительства

Копировал

Формат А2

20368-02

Инв. № подл. | Подпись и дата | Взам. инв. №

## Фасад

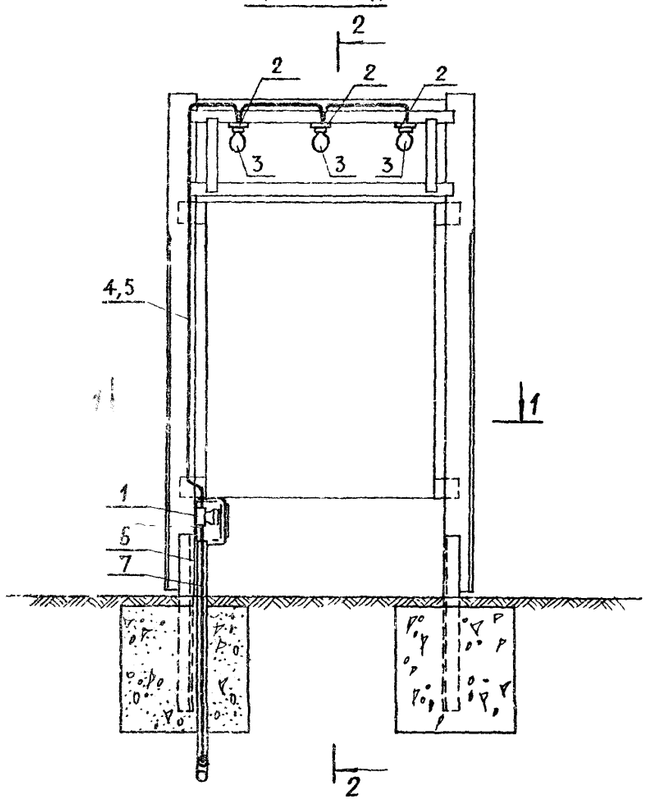


## 2—2

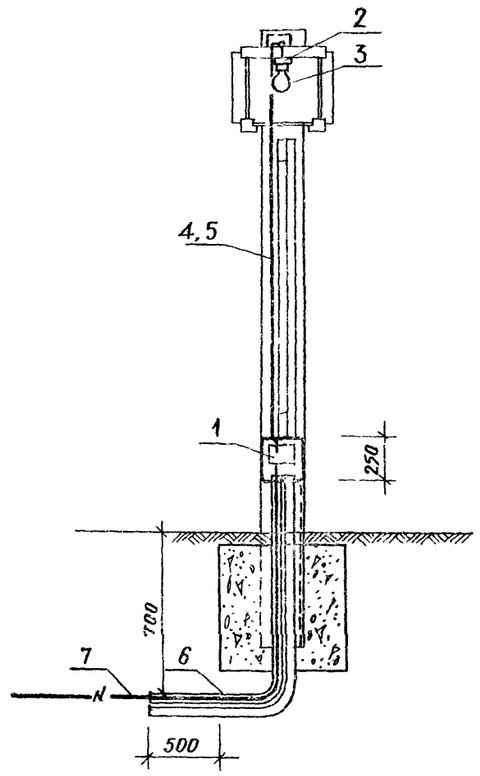


## 1°—1

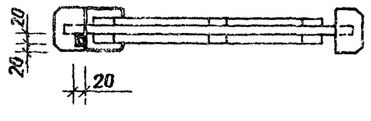


## Спецификация

| Марка поз | Обозначение | Наименование | Кол | Масса ед., кг | Примечан |
|---|---|---|---|---|---|
| 1 | | Щиток на 2 предохранителя | | | |
| | | Ц-27 У-6А т. ШМ-1 | 1 шт. | | |
| 2 | | Патрон потолочный фарфо- | | | |
| | | ровый, индекс 01.1.2-16 | 3 шт. | | |
| 3 | | Лампа накаливания | | | |
| | | 220 в 60 вт. т. Б220-60-1 | 3 шт. | | |
| 4 | | Провод с алюминиевой | | | |
| | | жилой, с ПВХ изоляцией, | | | |
| | | м. АПВ-660, сечением 2,5мм² | 10 м | | |
| 5 | | Труба стальная электро- | | | |
| | | сварная ГОСТ 10704-76 | | | |
| | | условный проход 15 мм | 4 м | | |
| 6 | | Труба стальная электро- | | | |
| | | сварная ГОСТ 10704-76 | | | |
| | | условный проход 40 мм | 3 м | | |
| 7 | | Кабель силовой с алюми- | | | учитывае- |
| | | ниевыми жилами | | | ется в |
| | | м. АПвБ-1 кВ сечением | | | проекте |
| | | 3×6+1×4 мм² | — | | н/в сетей |

| | | | |
|---|---|---|---|
| Привязан | | | |
| Ст.инж. | Щербаков | | |
| Ст.инж. | Бармашин | | |
| Гип | Алексеева | | |
| Гап | Чесакова | | |
| Га.инж. | Железняк | | |
| Рук.маст. | Овчинников | | |

330-018 85 ЭО 2

Типовые решения архиплощадок с малыми формами архитектуры и озеленением

Стенд тип 2 со световым табло тип 2

| Стадия | Лист | Листов |
|---|---|---|
| Р | | 1 |

Электроосвещение

ЦНИИПградостроительства

Копировал

Формат А2

20368-02

Типовые проектн решения 330-018 85 Альбом III

1-1

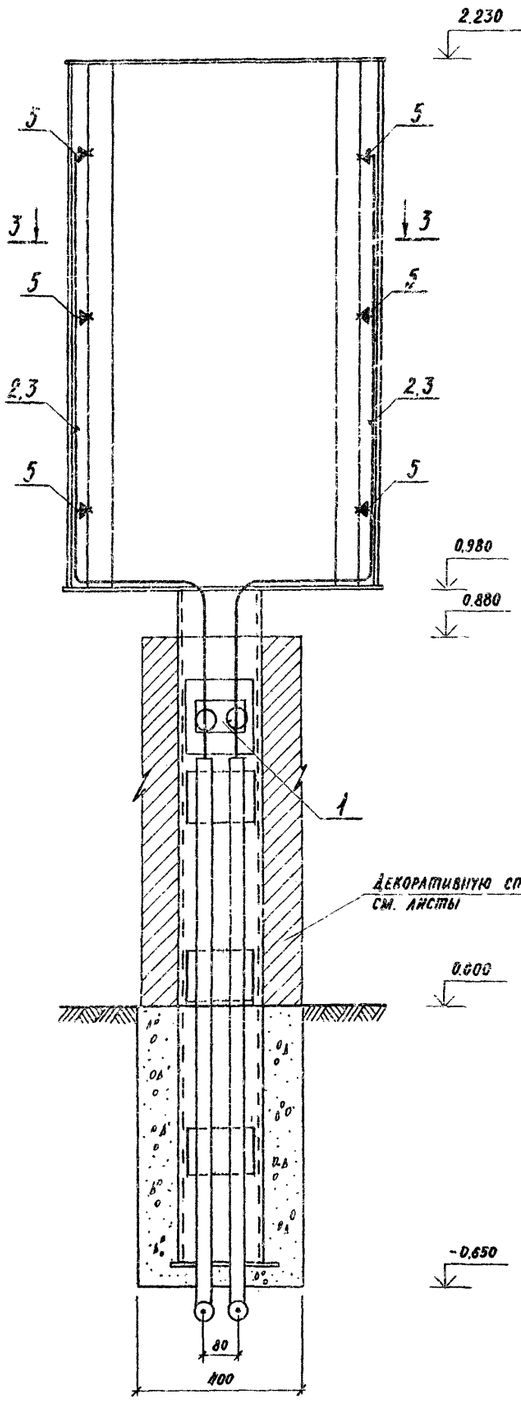


2-2

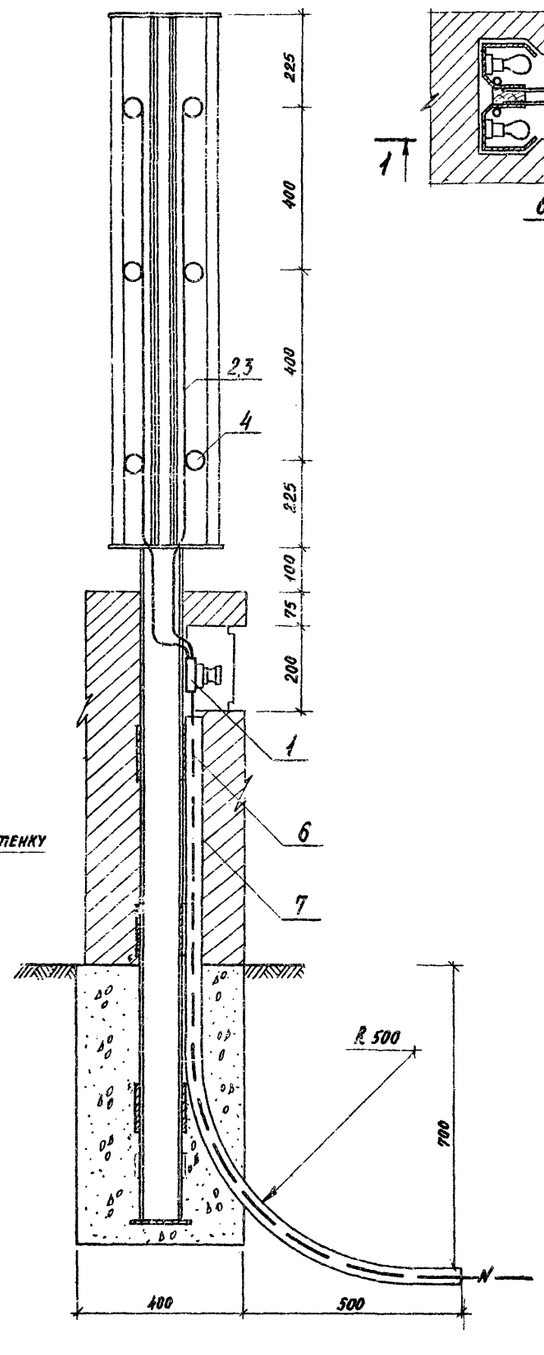


3-3

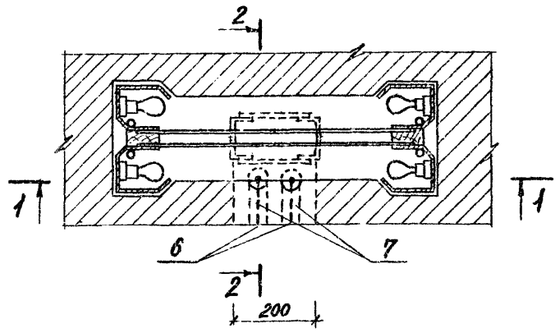


| Марка поз. | Обозначение | Наименование | Кол | Масса ед. кг | Примечание |
|---|---|---|---|---|---|
| 1 | | Щит на 2 предохрани- | | | |
| | | тел. с 27 У-6А.т ШМ-1 | 1 шт | | |
| 2 | | Провод с алюминиевой | | | |
| | | жилой с ПВХ изоляцией, | | | |
| | | м. АПВ-360, сечением | | | |
| | | 2,5 мм² | 15 м | | |
| 3 | | Труба стальная элект- | | | |
| | | росварная ГОСТ 10704-76 | | | |
| | | условный проход 15мм | 5 м | | |
| 4 | | Лампа накаливания | | | |
| | | 220в 40 вт т. Б220-40-1 | 12 | | |
| 5 | | Патрон потолочный | | | |
| | | фарфоровый, индекс | | | |
| | | 01.1.2-16 | 12 | | |
| 6 | | Кабель силовой с алюми- | | | учитыва- |
| | | ниевыми жилами | | | ется в |
| | | м. АПВ-1кв. сечением | | | пр-ге |
| | | 3×6+1×4 мм² | – | | Н/В сетей |
| 7 | | Труба стальная элект- | | | |
| | | росварная ГОСТ 10704-76 | | | |
| | | условный проход 40мм | 4м | | |

Инв. № подл. | Подпись и дата | Взам. инв. №

| | | | |
|---|---|---|---|
| Привязан | | | |
| Ст. инж. | Лисицына | | |
| Ст. инж. | Щербаков | | |
| Гл. инж. пр. | Алексеева | | |
| Гл. арх. пр. | Чеслакова | | |
| Гл. инж. м. | Железняк | | |
| Рук. маст. | Овчинников | | |

330-018.85 ЭО 3

Типовые проекты агитплощадок с малыми формами архитектуры и озеленением

Табло световое тип 3

Электроосвещение

| Стадия | Лист | Листов |
|---|---|---|
| Р | | 1 |

ЦНИИПградостроительства

Копировал: Формат А2

20368-02

## Ведомость рабочих чертежей основного комплекта

| Лист | Наименование | Примечание |
|---|---|---|
| ВК0Д | Общие данные. | |
| ВК1 | План. Разрез 1-1. Узел I. | |
| ВК1 | Разрез 2-2. „Ковер". Насадка. | |
| ВК2 | Схема водопровода „Ковер" План. Разрез 1-1. | |
| ВК2 | План. Разрез 1-1. Узел I. | |
| ВК3 | План. Схема водопровода. Разрез 1-1. | |
| ВК3 | Узел I. „Ковер" Насадка с регулирующим тройником. | |
| | | |

## Основные показатели по чертежам водопровода и канализации

| Наименование | Потребный напор на вводе м | Расчетный расход м³/сут | м³/ч | л/с | при пожаре л/с | Установленная мощность электродвигателей, кВт | Примечание |
|---|---|---|---|---|---|---|---|
| | Фонтан тип 1 | | | | | | |
| Водопровод | | | | | | | |
| хозяйственно- | | | | | | | |
| питьевой | | | 0,18 | 0,05 | | | |
| Канализация | | | | | | | |
| ливневая | | | 0,18 | 0,05 | | | |
| | Фонтан тип 2 | | | | | | |
| Водопровод | | | | | | | |
| хозяйственно- | | | | | | | |
| питьевой | | | 1,08 | 0,30 | | | |
| Канализация | | | | | | | |
| ливневая | | | 1,08 | 0,30 | | | |
| | Фонтан тип 3 | | | | | | |
| Водопровод | | | | | | | |
| хозяйственно- | | | | | | | |
| питьевой | | | 1,44 | 0,40 | | | |
| Канализация | | | | | | | |
| ливневая | | | 1,44 | 0,40 | | | |

Рабочие чертежи марки ВК выполнены в соответствии с действующими строительными нормами и правилами проектирования, которые предусматривают мероприятия в строительной части, обеспечивающие взрывную, взрывопожарную и пожарную безопасность при соблюдении правил эксплуатации зданий (сооружений).

Главный инженер проекта /Алексеева/

## Общие данные

1. Все трубопроводы, укладываемые в грунт, покрыть антикоррозийной изоляцией.
2. Трубопроводы до засыпки траншей испытать гидравлическим давлением.
3. Водопроводные трубы должны иметь уклон к месту подключения для опорожнения на зиму.
4. Уборка бассейна производится шлангом от поливочного крана, расположенного в „ковере".
5. Расход воды равен 0,05 л/с при высоте струи 0,15 м.
6. Спуск воды намечается в водосток, в дренажную или канализационную сеть.
7. При принятой в проекте высоте струи 0,15 м, диаметре насадки 6 мм и расходе воды 0,05 л/с напор у насадки должен быть 0,15 м.
8. В случае устройства фонтанов на просадочных грунтах трубопроводы через гидроизоляцию пропускаются в сальниках.
9. Размеры в миллиметрах.

| | | | | | |
|---|---|---|---|---|---|
| Привязан | | | | 330-018.85 ВК0Д | |
| | Ст.инж. | Лисицына | | Типовые решения огитлощадок с малыми формами архитектуры и озеленением | |
| | Ст.инж. | Какинский | | | |
| | Гип | Алексеева | | Общие данные | Стадия Р; Лист; Листов 1 |
| | Гап | Чесакова | | | |
| | Гл.инж. | Железняк | | | |
| | Рук.маст. | Овчинников | | | ЦНИИПградостроительства |

Копировал Ем Формат А2

20368-02

Инв.№ подл. | Подпись и дата | Взам.инв.№

Т.п.пр. 330-018.85

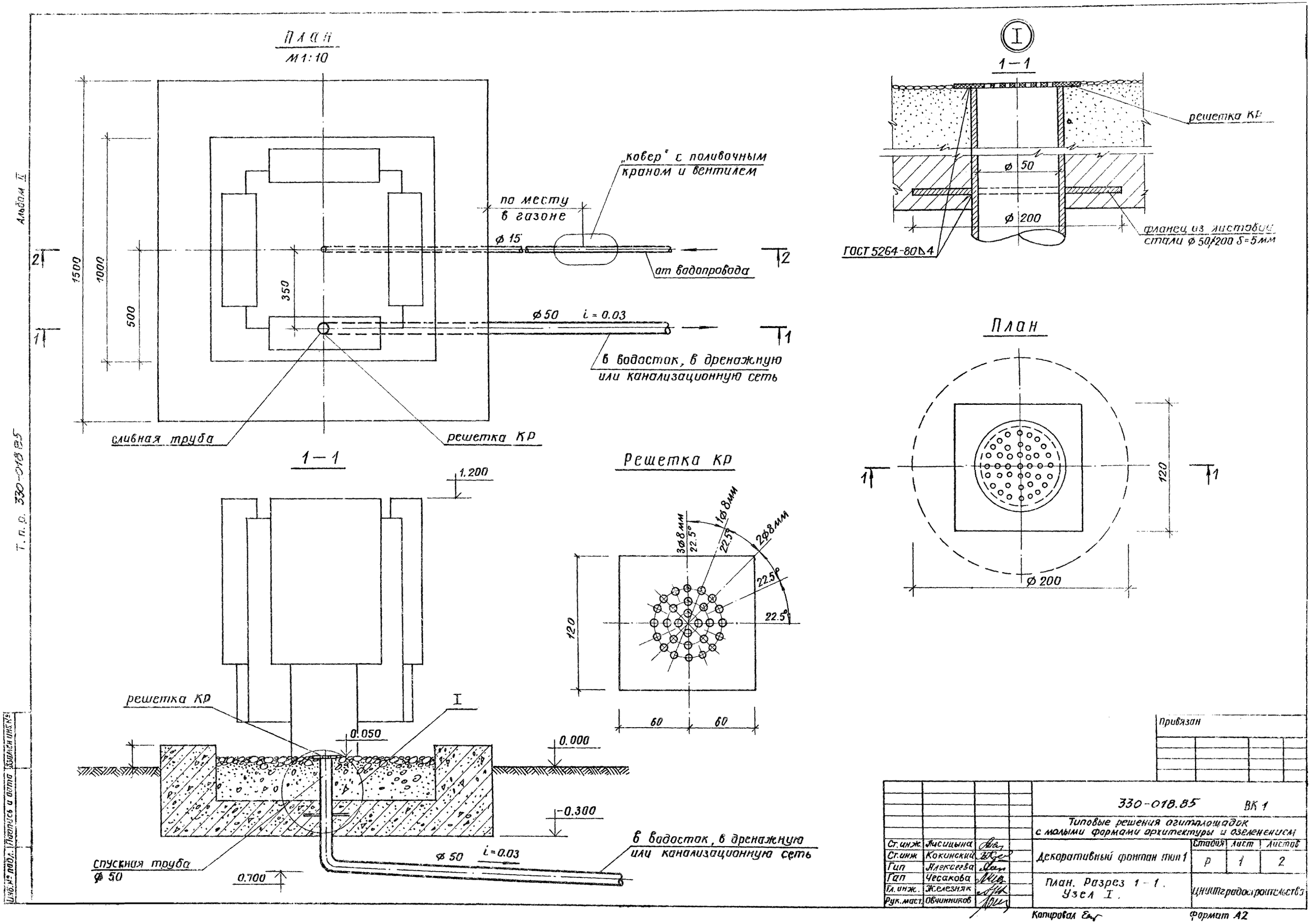


| | | | | | | |
|---|---|---|---|---|---|---|
| | | | 330-018.85 ВК 1 | | | |
| | | | Типовые решения агитплощадок с малыми формами архитектуры и озеленением | | | |
| Ст. инж. | Лисицына | | Декоративный фонтан тип 1 | Стадия | Лист | Листов |
| Ст. инж | Кокинский | | | Р | 1 | 2 |
| Гип | Алексеева | | | | | |
| Гап | Чесакова | | План. Разрез 1 - 1. Узел I. | ЦНИИТградостроительства | | |
| Гл. инж. | Железняк | | | | | |
| Рук. маст. | Овчинников | | | | | |

Копировал

Формат А2

20368-02

Альбом III

Т.П.Р 330-018.85

## 2-2

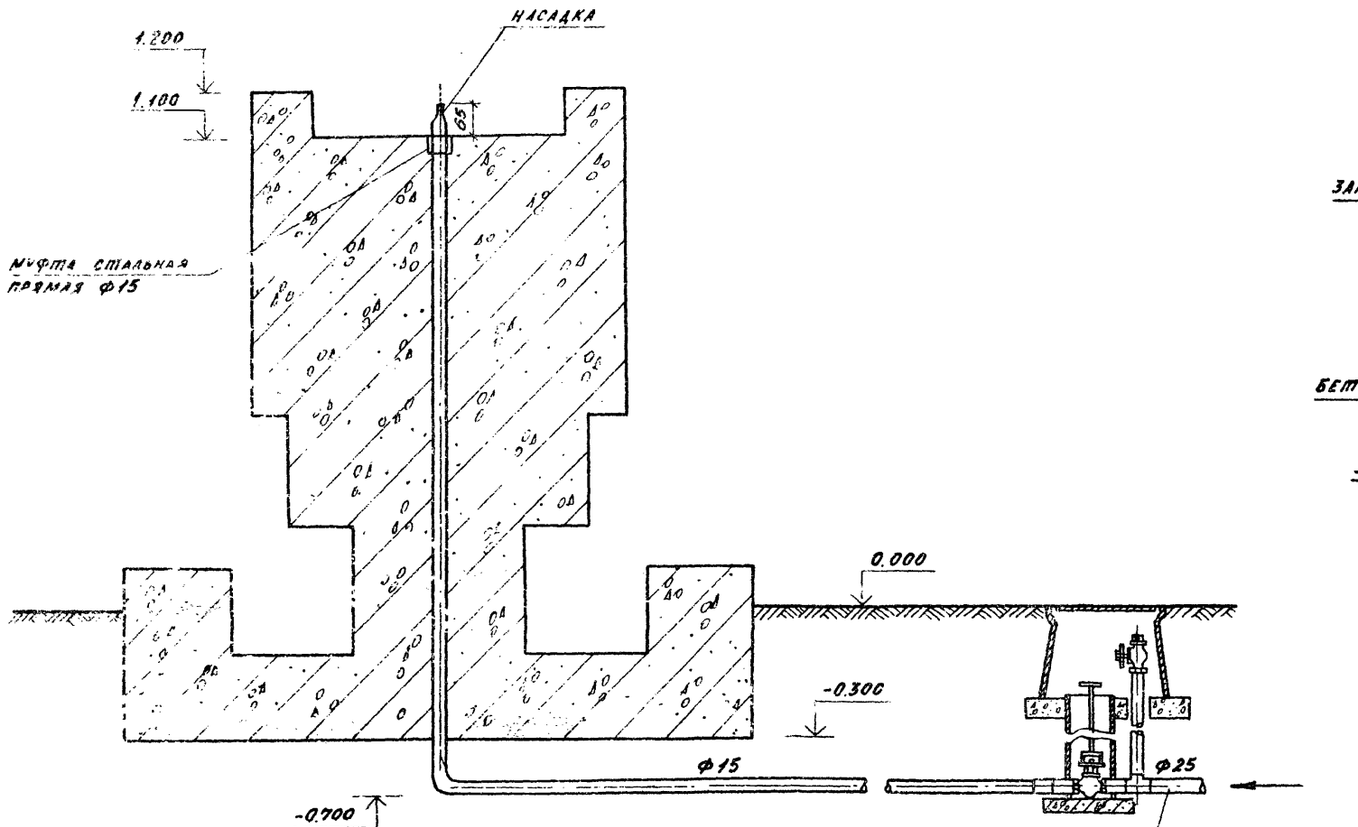


## „КОВЕР"

## 1-1

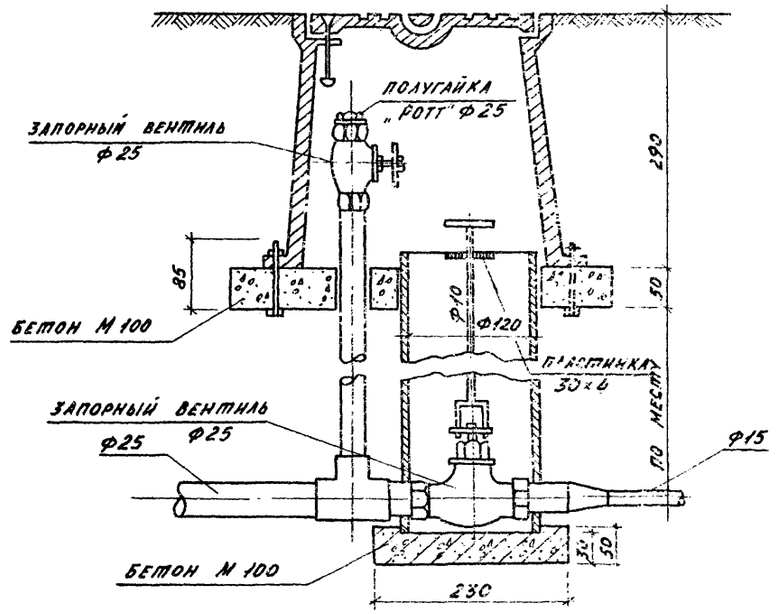


## ПЛАН

М 1:5

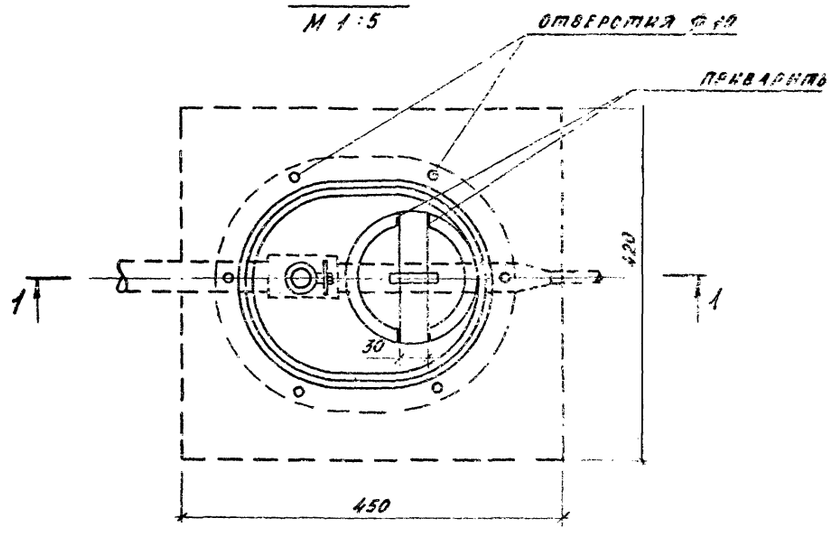


## НАСАДКА

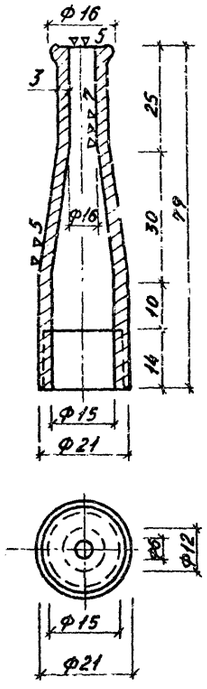


| | | | |
|---|---|---|---|
| | | | 330-018.85 ВК1 |
| | | | ТИПОВЫЕ РЕШЕНИЯ АГИТПЛОЩАДОК С МАЛЫМИ ФОРМАМИ АРХИТЕКТУРЫ И ОЗЕЛЕНЕНИЕМ |
| ПРИВЯЗАН: | | | Декоративный фонтан тип 1 — Стадия: Р; Лист: 2; Листов: |
| | Ст.инж. | Лисицына | Резрез 2-2. „Ковер." Насадка. — ЦНИИПградостроительства |
| | Ст.инж. | Кокинский | |
| | ГИП | Алексеева | |
| | ГАП | Чесакова | |
| | Гл.инж. | Железняк | |
| | Рук.маст. | Овчинников | |

Копировал:

Формат А2

20368-02

ТПР 330-018.85 Альбом I

## Схема водопровода

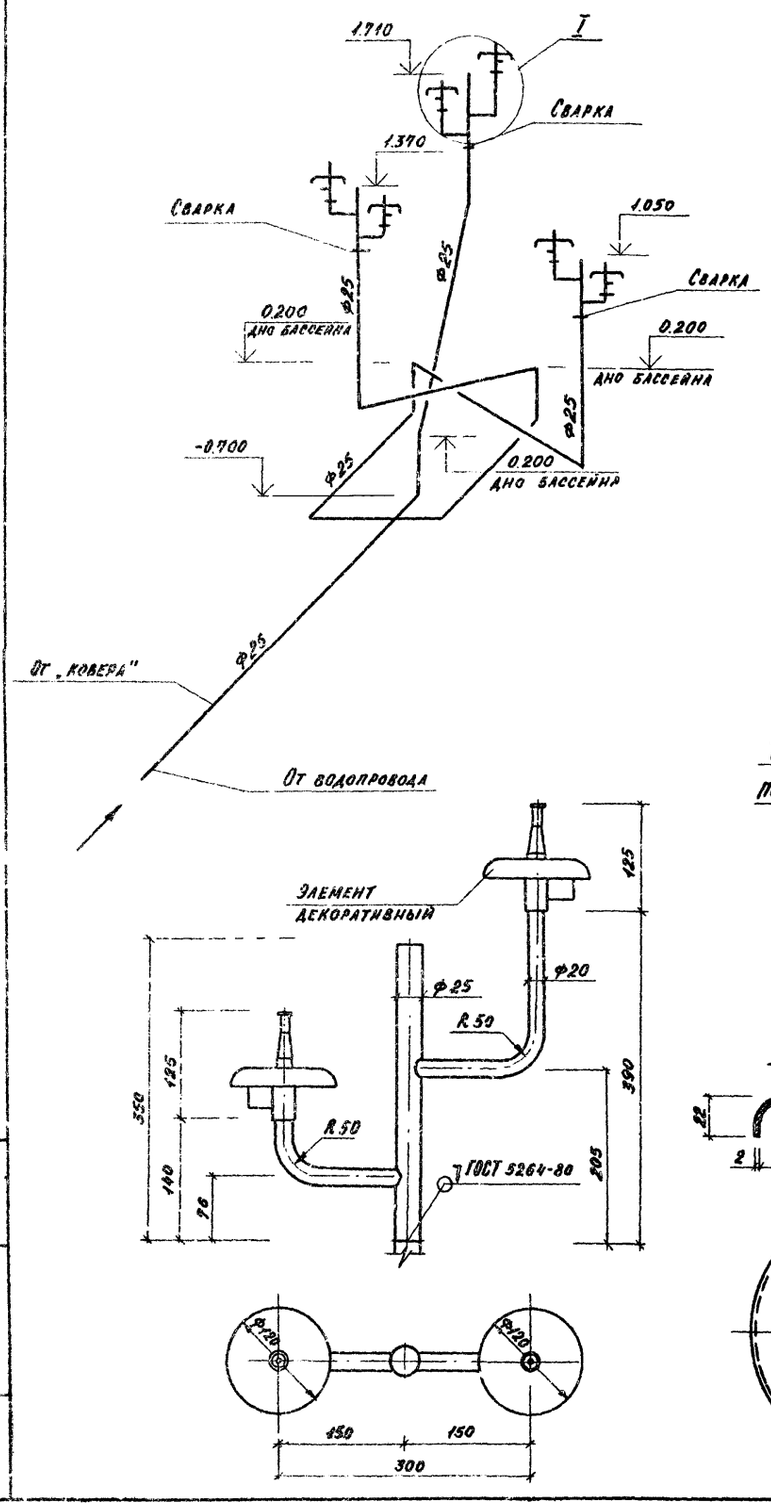


## „Ковер"
1-1
М 1:5

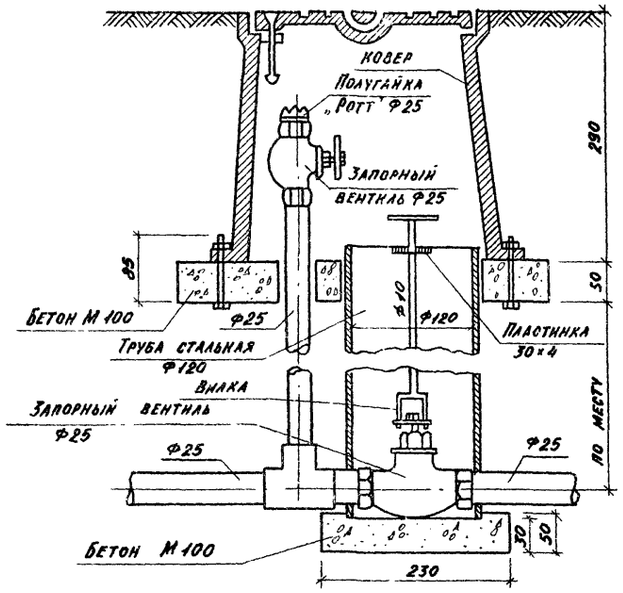


План М 1:5

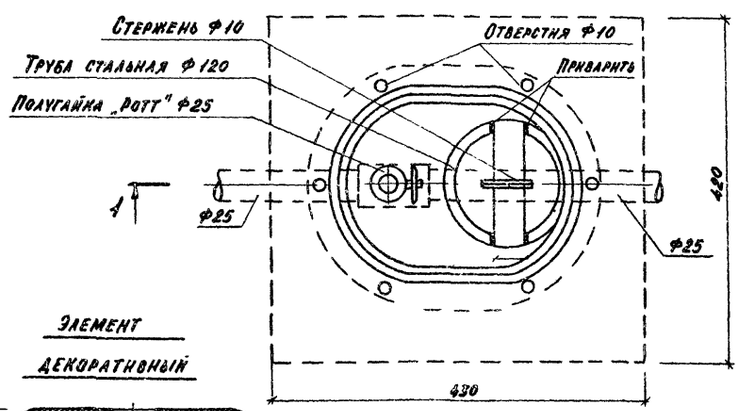


## Насадка с регулирующим тройником
М 1:1

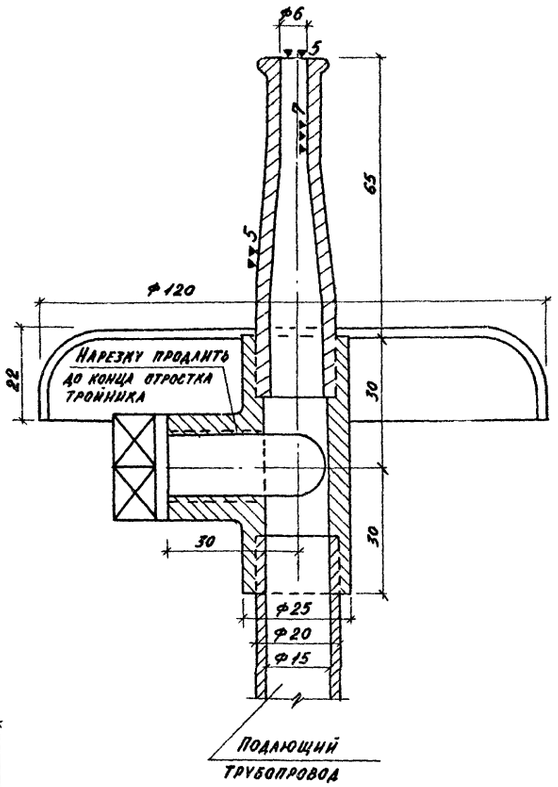


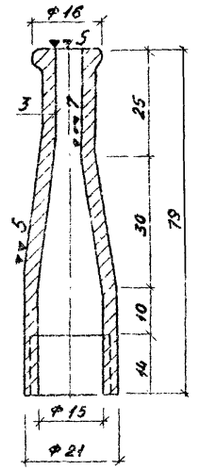


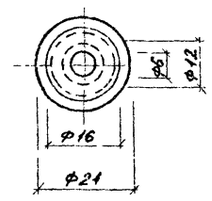


## Пробка
М 1:1

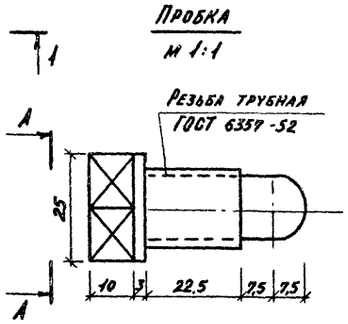


## А-А

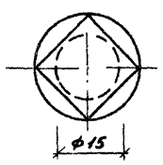








## Элемент декоративный

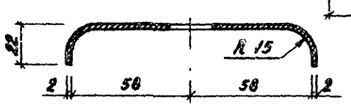


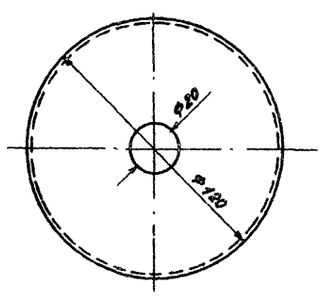


Инв. № подл. | Подпись и дата | Взам. инв. №

| | | | | | |
|---|---|---|---|---|---|
| Привязан: | | | | 330-018.85 ВК 2 | |
| | | | | Типовые решения ограждающих с малыми формами архитектуры и озеленением | |
| | | | | Декоративный фонтан тип 2 | Стадия: Р; Лист: 1; Листов: 2 |
| | | | | Схема водопровода. „Ковер". План. Разрез 1-1. | ЦНИИПградостроительства |

| | | |
|---|---|---|
| Инж.пр. | Кокинский | |
| Ст. инж. | Лисицына | |
| ГИП | Алексеева | |
| ГАП | Чесанова | |
| Гл. инж. | Железняк | |
| Рук. маст | Овчинников | |

Копировал: 20368-02 Формат А2

Альбом II

Т.П.Р. 330-018.85

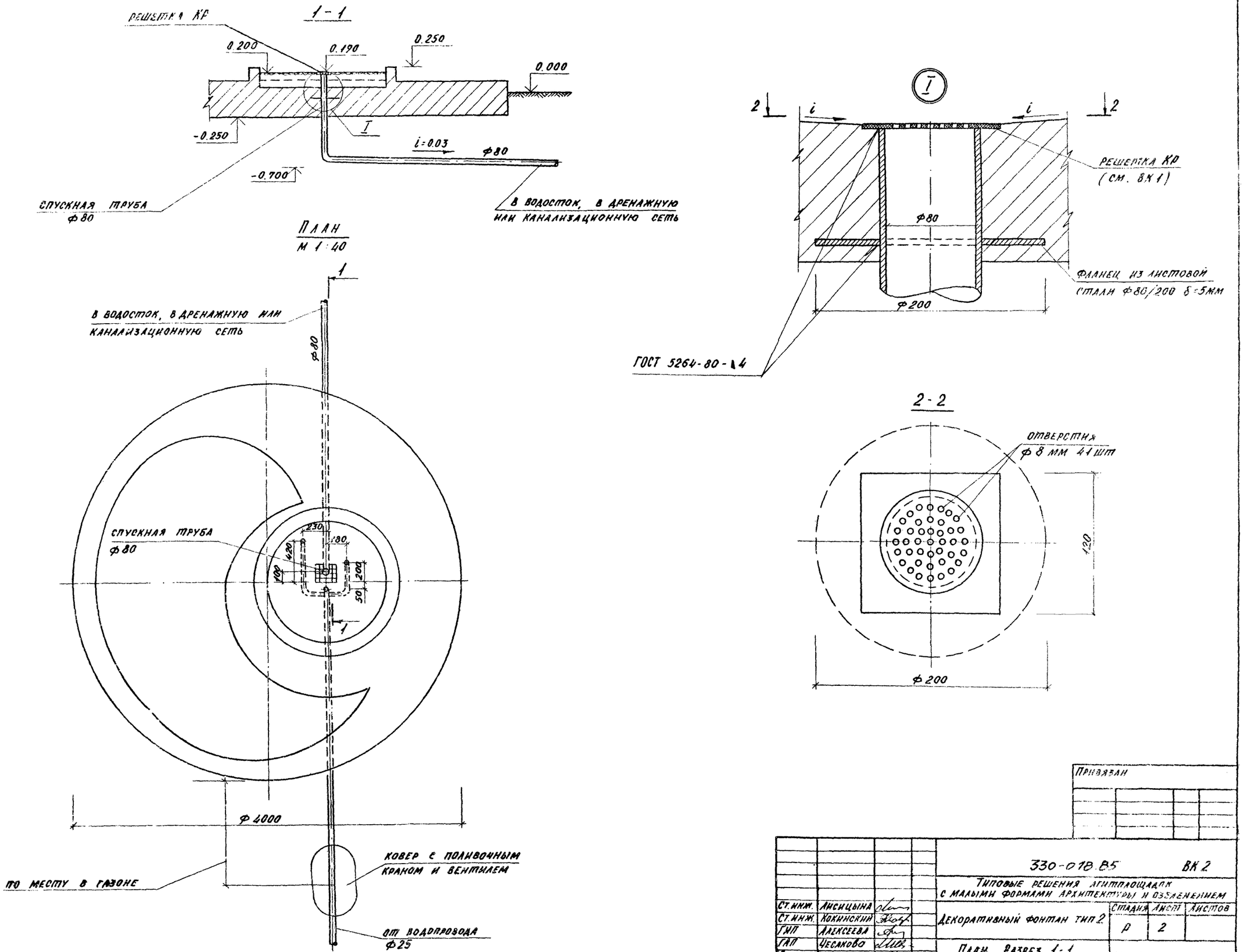


Инв. № подл. | Подпись и дата | Взам. инв. №

Привязан

| | | | |
|---|---|---|---|
| Ст. инж. | Лисицына | | |
| Ст. инж. | Кокинский | | |
| ГИП | Алексеева | | |
| ГАП | Чесаково | | |
| Гл. инж. | Железняк | | |
| Рук. маст. | Овчинников | | |

330-018.85 ВК 2

Типовые решения агитплощадок с малыми формами архитектуры и озеленением

Декоративный фонтан тип 2

| Стадия | Лист | Листов |
|---|---|---|
| Р | 2 | |

План. Разрез 1-1. Узел I.

ЦНИИПградостроительства

Копировал: Формат А2

20368-0

План
М1:25

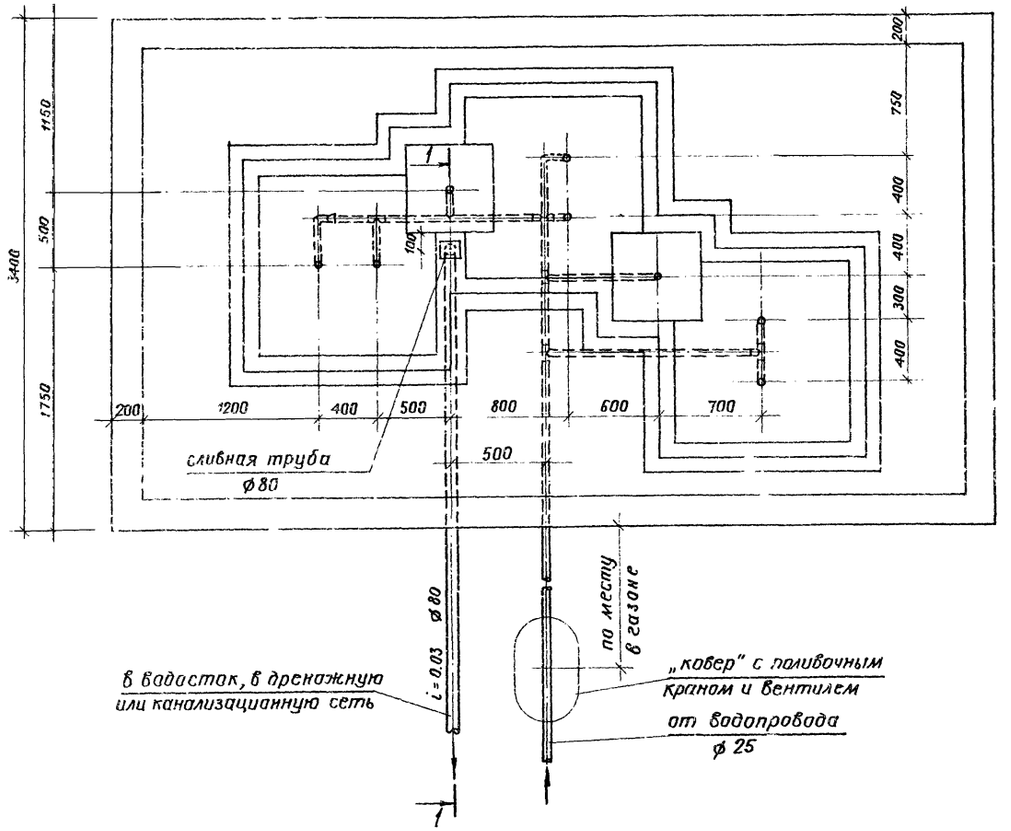


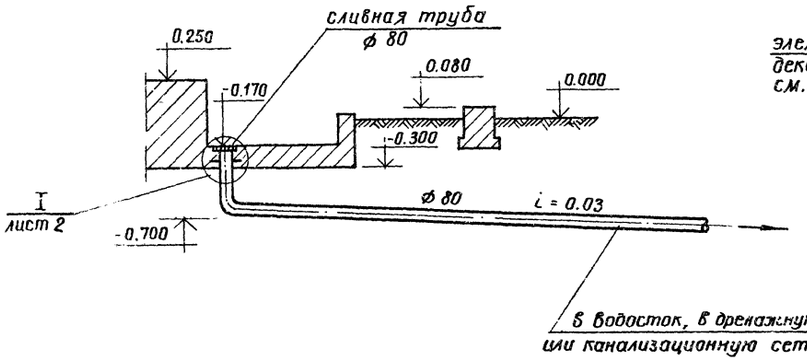


Схема водопровода

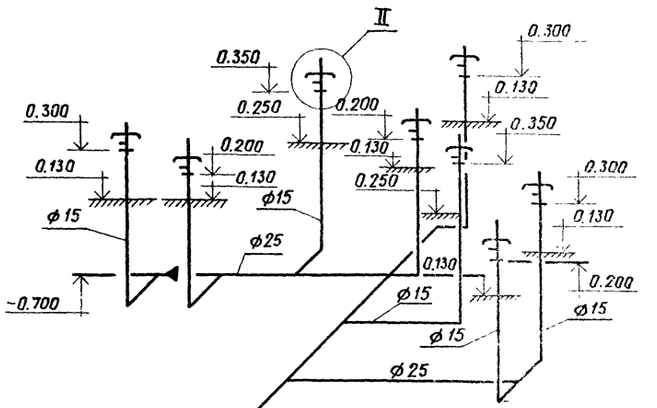


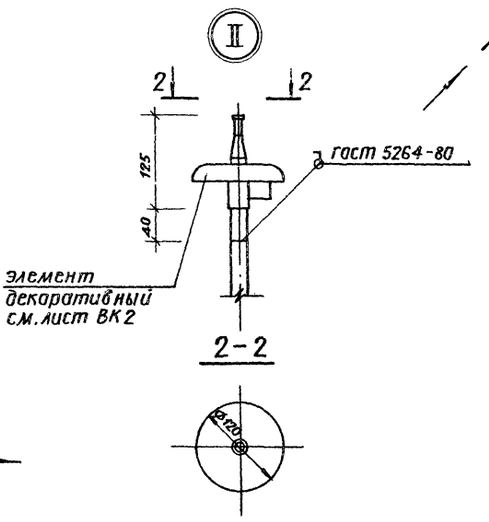


Привязан

| | | | | | |
|---|---|---|---|---|---|
| | | | 330-01885 ВК 3 | | |
| | | | Типовые решения агитплощадок с малыми формами архитектуры и озеленением | | |
| Ст. инж. | Лисицына | | Декоративный фонтан тип 3 | Стадия | Лист | Листов |
| Ст. инж. | Какинский | | | Р | 1 | 2 |
| Гип | Алексеева | | | | | |
| Гап | Чесакова | | План. Схема водопровода. Разрез 1 - 1 | ЦНИИПградостроительства | | |
| Гл. инж. | Железняк | | | | | |
| Рук. маст | Обчинников | | | | | |

Копировал

Формат А2

20368-02

Альбом II

Т.п.р. 330-01885

Инв. № подл. | Подпись и дата | Взамен инв. №

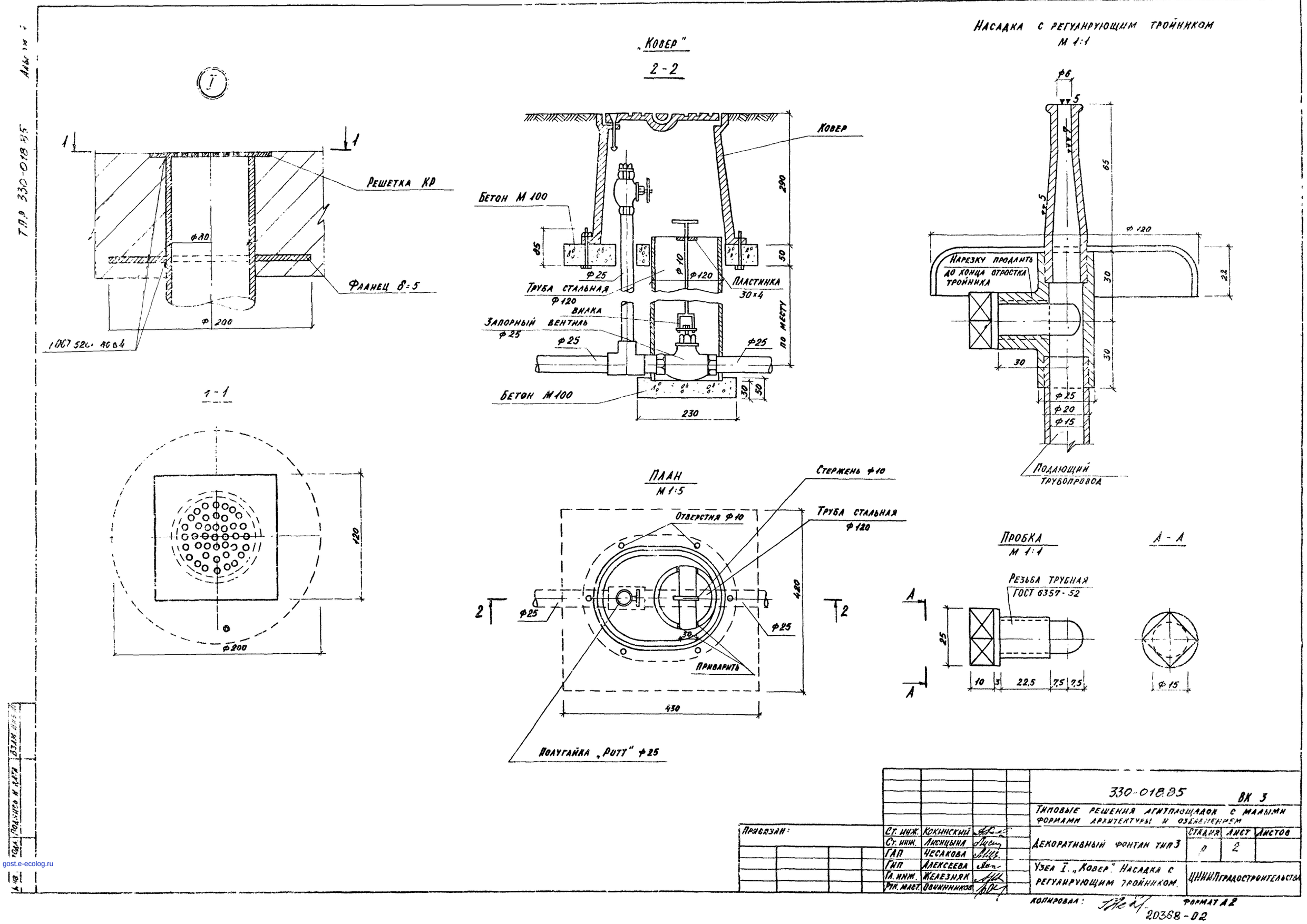


| | | | | | | |
|---|---|---|---|---|---|---|
| | | | | 330-018.85 | | ВК 3 |
| | | | | Типовые решения агитплощадок с малыми формами архитектуры и озеленением | | |
| Привязан: | Ст. инж. | Кокинский | | Декоративный фонтан тип 3 | Стадия: Р | Лист: 2 / Листов: |
| | Ст. инж. | Лисицына | | | | |
| | ГАП | Чесакова | | | | |
| | ГИП | Алексеева | | Узел I. „Ковер". Насадка с регулирующим тройником. | ЦНИИПградостроительства | |
| | Гл. инж. | Железняк | | | | |
| | Рук. маст. | Овчинников | | | | |

Копировал: Формат А2

20368-02

gost.e-ecolog.ru