ЗОНАЛЬНЫЕ ТИПОВЫЕ ПРОЕКТНЫЕ РЕШЕНИЯ

320-068.23.86

МАЛЫЕ АРХИТЕКТУРНЫЕ ФОРМЫ ДЛЯ ОБЩЕСТВЕННЫХ ЦЕНТРОВ СЕЛЬСКИХ ПОСЕЛКОВ БЕЛОРУССКОЙ ССР

АЛЬБОМ III

Часть I

СОСТАВ ПРОЕКТА

АЛЬБОМ I		Номенклатура малых архитектурных форм, примерные решения генпланов участков общественных центров, типы и схемы площадок
АЛЬБОМ II		Архитектурно-строительные чертежи (вариант из местных строительных материалов)
АЛЬБОМ III	Часть I	Архитектурно-строительные чертежи (вариант из индустриальных изделий)
	Часть 2	Изделия заводского изготовления
АЛЬБОМ IV	Часть I	Сметы в базисных ценах (вариант из местных строительных материалов)
	Часть 2	Сметы в ценах для строительства в сельской местности БССР (вариант из местных строительных материалов)
АЛЬБОМ V	Часть I	Сметы в базисных ценах (вариант из индустриальных изделий)
	Часть 2	Сметы в ценах для строительства в сельской местности БССР (вариант из индустриальных изделий)
АЛЬБОМ VI		Ведомость потребности в материалах

РАЗРАБОТАН институтом «БелНИИгипросельстрой»

Главный инженер института П. Шелавителев

Главный архитектор проекта Л. Нордштейн

Главный инженер проекта Т. Тартаковская

УТВЕРЖДЕН Госстроем БССР

Приказ № 147 от 6.09 1985 г

Введен в действие институтом

«БелНИИгипросельстрой»

Приказ № 248 от 4.10 1985 г

1963-03

gost.e-ecolog.ru

Альбом III часть 1.

Содержание альбома.

Лист	Наименование	Примечание
1	Содержание альбома	
2	Пояснительная записка (начало).	
3	Пояснительная записка (окончание)	
	Архитектурно-строительные решения АС	
1	Общие данные (начало)	
2	Общие данные (окончание)	
3	Въездной знак сечения 1-1 ÷ 5-5. Узел 1.	
4	Автобусная остановка. Сечения 3-3 ÷ 5-5.	
5	Автобусная остановка. Разрезы 3-3, 4-4	
6	Автобусная остановка. Узлы 1 ÷ 4	
7	Велосипедная стоянка. сечения 1-1, 2-2	
8	Стенд информации. Общий вид. Сечения 1-1 ÷ 6-6. Узлы 1 ÷ 5.	
9	Доска почета и трудовой славы. Общий вид. Сечения 1-1 ÷ 3-3, 5-5, 6-6.	
10	Доска почета и трудовой славы. Узел 1. Сечения 4-4, 7-7 ÷ 9-9.	
11	Стенд производственных показателей. Сечения 1-1 ÷ 4-4.	
12	Стенд производственных показателей. Узлы 1÷4. Сечения 5-5, 6-6.	
13	Газетная витрина. Сечения 1-1, 2-2, 4-4, 5-5. Узлы 1 ÷ 3.	
14	Газетная витрина. Сечения 3-3, 6-6 ÷ 9-9.	
15	Беседка. Сечения 1-1 ÷ 3-3	
16	Беседка. Узлы 1 ÷ 6.	
17	Скамья тип 1. Сечения 1-1 ÷ 4-4.	
18	Скамья тип 2. Сечения 1-1 ÷ 3-3.	
19	Скамья тип 3. Сечения 1-1 ÷ 2-2.	
20	Декоративная стенка. Сечение 1-1. План фундаментов.	
21	Декоративная стенка. Декоративные элементы 1, 2. Сечения 2-2 ÷ 4-4.	
22	Перголд. сечения 1-1 ÷ 3-3.	
23	Трибуна с флагштоком. Сечения 1-1 ÷ 4-4.	
24	Флагшток. План фундаментов. Узлы 1 ÷ 4. Сечение 1-1.	
25	Торговый ряд. Сечения 1-1 ÷ 4-4.	
26	Торговый ряд. Узлы 1 ÷ 5.	
27	Урна. Сечения 1-1 ÷ 3-3.	
28	Шрифт	
29	Варианты компоновки торговых рядов и автобусной остановки.	
30	Декоративный элемент 1-1 ÷ 4-4, 6-6 ÷ 8-8.	
31	Декоративный элемент. Шаблоны. Сечение 5-5.	

Взам. инв. №

Подпись и дата

Инв. № подл.

Привязан

Инв. №

Н. контр.	Бухарина		30.05.86
Нач. МТЭ П	Беганская		30.05.86
/ ГАП	Нордштейн		30.05
ГИП	Карташовская		30.05
Гл. констр.	Чернецкий		30.05
Ст. арх.	Слостенина		30.05.86

Т. П. Р. 320-068. 23. 86

Содержание альбома.

Стадия	Лист	Листов
Р	1	3

Госстрой БССР
БЕЛНИИПРОСЕЛЬСТРОЙ
г. Минск

Копировала: Федотенка

Формат А3

Авторский коллектив

Архитекторы: Нордштейн А., Зайцев В., Карпенко В., Горунович В.
Конструкторы: Доценко Л., Лукацевич Т.
При участии архитекторов: Кафановой Л., Сластениной Е.

Пояснительная записка.

Фундаменты

Основанием под фундаменты служат грунты непучинистые, непросадочные со следующими нормативными характеристиками:

Нормативный угол внутреннего трения $\varphi^н = 0{,}49$ радиан $28°$;
Нормативное удельное сцепление $C^н = 2$ кПа ($0{,}02$ кгс/см^2),
модуль деформации нескальных грунтов $E = 14{,}7$ МПа (150 кгс/см^2),
плотность грунта $\gamma = 1{,}8$ т/м^3,
коэффициент безопасности по грунту $K_г = 1$.

Фундаменты запроектированы из монолитного бетона М 100.

Железобетонные изделия

Сборные железобетонные элементы предназначены для устройства малых архитектурных форм. Чертежи разработаны в соответствии со СНиП II-21-75. Элементы несут нагрузки от ветра и транспортные. Нагрузки приняты с учетом указаний СНиП II-6-74 „Нагрузки и воздействия"

Элементы изготавливаются из тяжелого бетона М200. Марка по морозоустойчивости Мрз 100.

Отверстия в ж.-б. изделиях предназначены для крепления деревянных и металлических элементов малых форм.
Номенклатуру и рабочие чертежи изделий см. А-III ч.2.

Деревянные изделия

Деревянные изделия запроектированы из пиленого леса хвойных пород (ГОСТ 24454-80Е). Влажность древесины для конструкций должна быть не более 25%.

Лицевые поверхности деревянных элементов должны быть ровными, без задусениц и сколов.

Все деревянные элементы конструкций должны быть антисептированы в соответствии с указаниями СНиП III-19-76 „Деревянные конструкции. Правила производства и приемки работ" — приложения 2-4.

Крепление деревянных элементов между собой производить на болтах, гвоздях, шурупах.

Гвозди для крепления асбестоцементных листов применять по ГОСТ 9870-61*.

Металлические соединительные элементы — болты, гайки, шайбы и т.п. Применяются с антикоррозийным покрытием или оцинковываются.

При устройстве деревянных конструкций руководствоваться указаниями СНиП II-25-80 „Деревянные конструкции. Нормы проектирования" и СНиП III-19-76 „Деревянные конструкции. Правила производства и приемки работ".

Инв. № подл. | Подпись и дата | Взам. инв. №

Привязан

Инв. №

Н. контр.	Бухарина		30.05.85	Т.П.Р. 320-058.25.86
Нач. МТЭП	Беганская		30.05.85	
ГАП	Нордштейн		30.05.85	
ГИП	Тартаковская		30.05.85	Пояснительная записка (начало)
Гл. констр.	Чернецкий		16.05	
Ст. арх.	Сластенина		30.05.85	

Стадия	Лист	Листов
Р	2	

Госстрой БССР
БЕЛНИИГИПРОСЕЛЬСТРОЙ
г. Минск

Копировал: Федотенко Формат А3

1963-03

Наружная отделка.

Не использованные отверстия в ж.-б. элементах замонолитить цементно-песчаным раствором марки 100, затереть и окрасить в 2 слоя.

В проекте принята отделка поверхностей:

железобетонных – окраска перхлорвиниловыми красками (вариант – затирка и окраска в два слоя цветными эмалями);

деревянных – масляная окраска за 2 раза с предварительной зачисткой и грунтовкой поверхностей (вариант – пропитка горячей олифой за 2 раза с последующим покрытием водостойким лаком).

Для получения натурального цвета древесины ее перед грунтовкой (пропиткой горячей олифой) обрабатывают специальными растворами (бейцами), которые, изменяя цвет древесины, не скрывают её текстуру;

металлических – масляная окраска за 2 раза или покрытие кузбасслаком после тщательной очистки от ржавчины. В некоторых случаях болты закрывают деревянными пробками из антисептированной древесины.

Антикоррозийная и антисептическая защита.

Все металлические элементы защищают от коррозии в соответствии с требованиями СНиП II-28-73*. „Защита строительных конструкций от коррозии".

Все деревянные элементы защищают от увлажнения, загнивания и т.п. в соответствии с требованиями СНиП III-19-75 „Деревянные конструкции. Правила производства и приемки работ" – раздел „Защитная обработка" и приложения №2, №3 и №4.

Все железобетонные элементы защищают от коррозии в соответствии с требованиями СНиП II-28-73. На верхней грани элементов несмываемой краской должна быть нанесена буква „В".

Производство работ

При производстве работ руководствоваться правилами техники безопасности в соответствии с указаниями СНиП III-4-80 „Техника безопасности в строительстве" и соответствующими разделами III части СНиП.

Общая пояснительная записка приведена в альбоме I „Номенклатура малых архитектурных форм, примерные решения генпланов участков общественных центров, типы и схемы площадок".

Шрифт для текстовых надписей (вариант из дерева) разработан в альбоме II „Архитектурно-строительные чертежи (вариант из местных материалов).

Инв. № подл. | Подпись и дата | Взам. инв. №

Привязан

Инв. №

Госстрой БССР БЕЛНИИГИПРОСЕЛЬСТРОЙ г. Минск	Н. контр.	Бухарина		30.05.85
	ГИП	Тарчаковская		30.05
	Ст. арх.	Слостенина		30.05.85

Пояснительная записка (окончание)

Т.П.Р. 320-068.25.86

Лист 3

Копировала: Федотенко

1963-03

Формат А3

Альбом III часть 1.

Ведомость чертежей основного комплекта (начало)

Лист	Наименование	Примечание
1	Общие данные (начало)	
2	Общие данные (окончание)	
3	Въездной знак. Сечения 1-1÷3-3. Узел 1.	
4	Автобусная остановка Сечения 3-3÷5-5.	
5	Автобусная остановка. Разрезы 3-3, 4-4	
6	Автобусная остановка Узлы 1÷4.	
7	Велосипедная стоянка. Сечения 1-1, 2-2.	
8	Стенд информации. Общий вид. Сечения	
	1-1÷6-6. Узлы 1÷3.	
9	Доска почета и трудовой славы.	
	Общий вид. Сечения 1-1÷3-3, 5-5, 6-6	
10	Доска почета и трудовой славы. Узел 1.	
	Сечения 4-4, 7-7÷9-9.	
11	Стенд производственных показателей.	
	Сечения 1-1÷4-4, 7-7	
12	Стенд производственных показателей.	
	Узлы 1÷4, Сечения 5-5, 6-6	
13	Газетная витрина. Сечения 1-1, 2-2, 4-4, 5-5	
	Узлы 1÷3.	

Лист	Наименование	Примечание
14	Газетная витрина. Сечения 3-3, 6-6 ÷ 9-9	
15	Беседка. Сечения 1-1 ÷ 3-3	
16	Беседка. Узлы 1÷6.	
17	Скамья тип 1. Сечения 1-1 ÷ 4-4.	
18	Скамья тип 2. Сечения 1-1 ÷ 3-3.	
19	Скамья тип 3. Сечения 1-1 ÷ 2-2.	
20	Декоративная стенка. Сечение 1-1.	
	План фундаментов.	
21	Декоративная стенка. Декоративные эле-	
	менты 1.2. Сечения 2-2 ÷ 4-4.	
22	Перголд. Сечения 1-1 ÷ 3-3.	
23	Трибуна с флагштоком. Сечения 1-1÷4-4.	
24	Флагшток. План фундаментов. Узлы 1÷4.	
	Сечение 1-1.	
25	Торговый ряд. Сечения 1-1 ÷ 4-4.	
26	Торговый ряд. Узлы 1÷5.	
27	Урна. Сечения 1-1 ÷ 3-3	
28	Шрифт.	

Типовой проект привязан в соответствии с действующими нормами и правилами

Главный инженер проекта

Главный архитектор проекта

Типовой проект разработан в соответствии с действующими нормами и правилами

Главный инженер проекта Тартаковская Т.Р.

Главный архитектор проекта Нордштейн Л.А.

Инв. № подл. | Подпись и дата | Взам. инв. №

Привязан

Инв. №

Т.П.Р. 320-068.23.86 АС

Н. контр.	Бухарина		30.05.86
Нач. МТЭП	Беганская		30.05
ГАП	Нордштейн		30.05
ГИП	Тартаковская		30.05
Гл. констр.	Чернецкий		30.05
Ст. арх.	Кофанова		28.585

Малые архитектурные формы для общественных центров сельских поселков БССР

Стадия	Лист	Листов
Р	1	31

Общие данные (начало)

Госстрой БССР БЕЛНИИГИПРОСЕЛЬСТРОЙ г. Минск

Копировал: Федотенко Формат А3

1983-86

Ведомость чертежей основного комплекта (окончание)

Лист	Наименование	Примечание
29	Варианты компоновки торговых рядов и автобусной остановки	
30	Декоративный элемент 1-1 ÷ 4-4, 6-6 ÷ 8-8	
31	Декоративный элемент шаблоны	
	Сечение 5-5.	

Ведомость спецификаций

Лист	Наименование	Примечание
3	Спецификация элементов к въездному знаку.	
5	Спецификация элементов к автобусной остановке.	
7	Спецификация элементов к велосипедной стоянке.	
8	Спецификация элементов к стенду информации.	
9	Спецификация элементов к доске почета и трудовой славы.	
11	Спецификация элементов к стенду производственных показателей.	
13	Спецификация элементов к газетной витрине.	
15	Спецификация элементов к беседке.	
17	Спецификация элементов к скамье тип 1.	
18	Спецификация элементов к скамье тип 2.	
19	Спецификация элементов к скамье тип 3.	
20	Спецификация элементов к декоративной стенке	
22	Спецификация элементов к перголе	
24	Спецификация элементов к трибуне с флагштоком.	
25	Спецификация элементов к торговому ряду.	
27	Спецификация элементов к урне	
28	Спецификация элементов к декоративному элементу.	

Ведомость ссылочных и прилагаемых документов.

Обозначение	Наименование	Примечание
	Ссылочные документы	
2.160-1 выпуск 3	Детали покрытий жилых зданий чердачные деревянные покрытия и крыши сельских зданий.	

Привязки

Инв. №

Взам. инв. №

Подпись и дата

Инв. № подл.

				Т.П.Р. 320-068.23.86 АС
Н. контр.	Бухринд		30.05.85	
Нач. МТЭП	Богинская		30.05	
ГАП	Нордштейн		30.05	Малые архитектурные формы для общественных центров сельских поселков БССР
ГИП	Тартаковская		30.05	
Гл. констр.	Чернецкий		30.05	
Ст. арх.	Кофанова		29.5.85	Общие данные (окончание)

Стадия	Лист	Листов
Р	2	

Госстрой БССР БЕЛНИИГИПРОСЕЛЬСТРОЙ г. Минск

Копировал: Федоленко Формат А3

1963-03

Альбом III часть 1

Общий вид

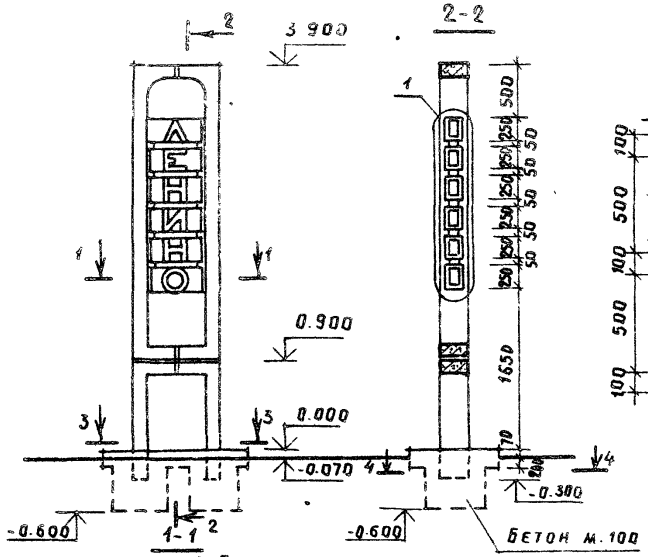

2-2

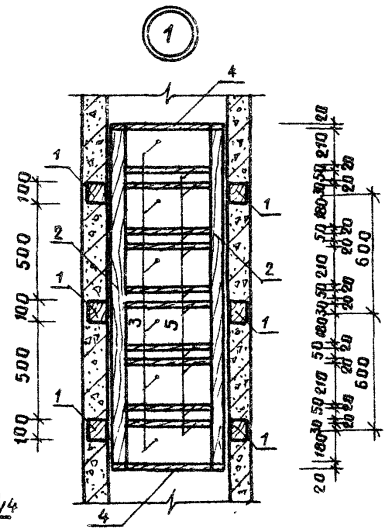
1
100
500
100
500
100
600
600
20
20
20

Альбом III часть 1

Общий вид

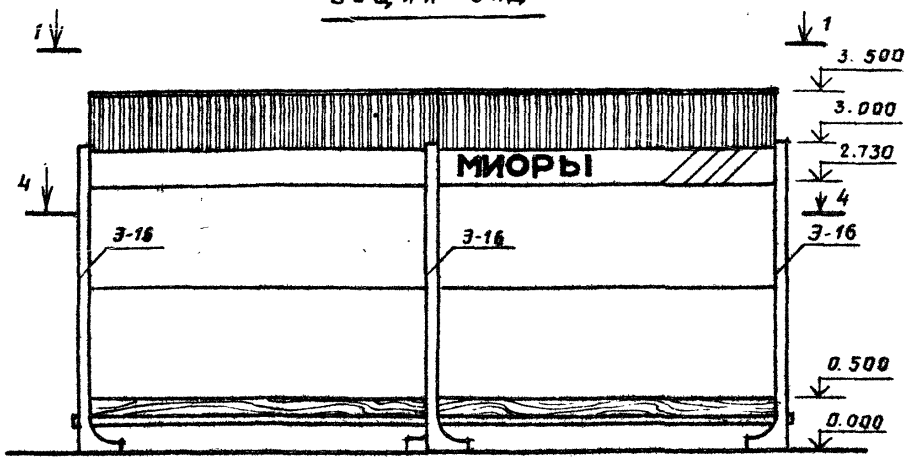

2-2

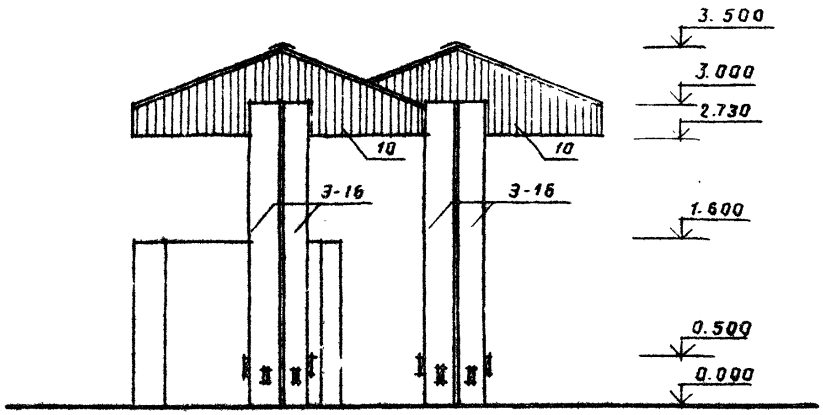

1-1

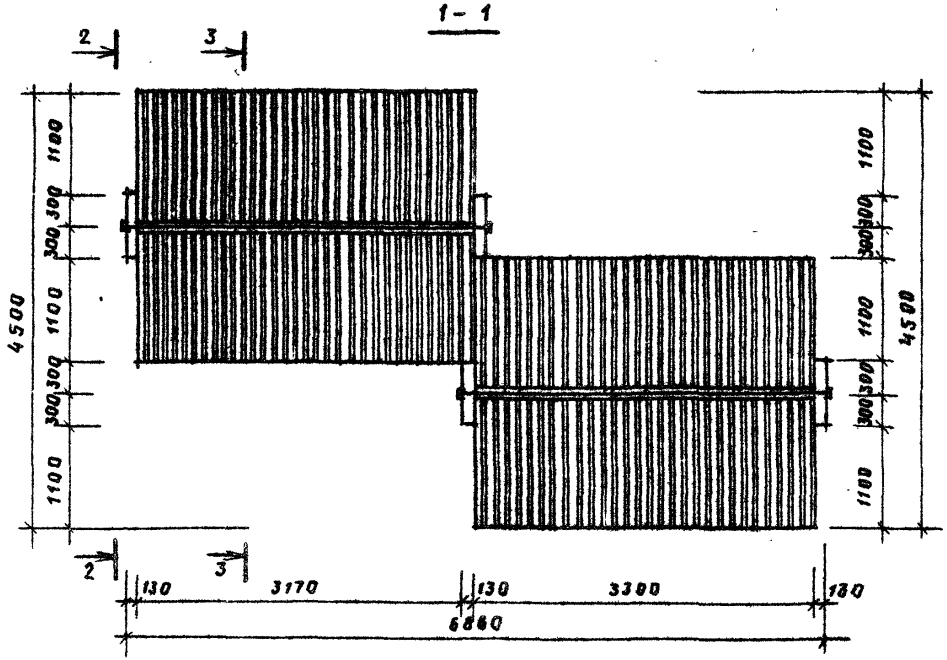

1. Шрифты смотри лист АС-28.
2. Данный лист смотри совместно с листами АС-5, 6

Т. п. р. 320-063.23.86							АС
Н. контр.	Бухарина		30.05.85				
Нач. МТЭП	Беганская		30.05				
ГАП	Нордштейн		30.05	Малые архитектурные формы для общественных центров сельских поселков БССР	Стадия	Лист	Листов
ГИП	Тартаковский		30.05		Р	4	
Гл. констр.	Чернецкий		30.05				
Ст. арх.	Горунович		30.05.85	Автобусная остановка Сечения 3-3 ÷ 5-5.	Госстрой БССР Белинигипросельстрой г. Минск		

Привязан

Инв. №

Инв. № подл. | Подпись и дата | Взам. инв. №

Копировала: Зау

Формат А3

1963-03

Альбом III часть 1

4-4

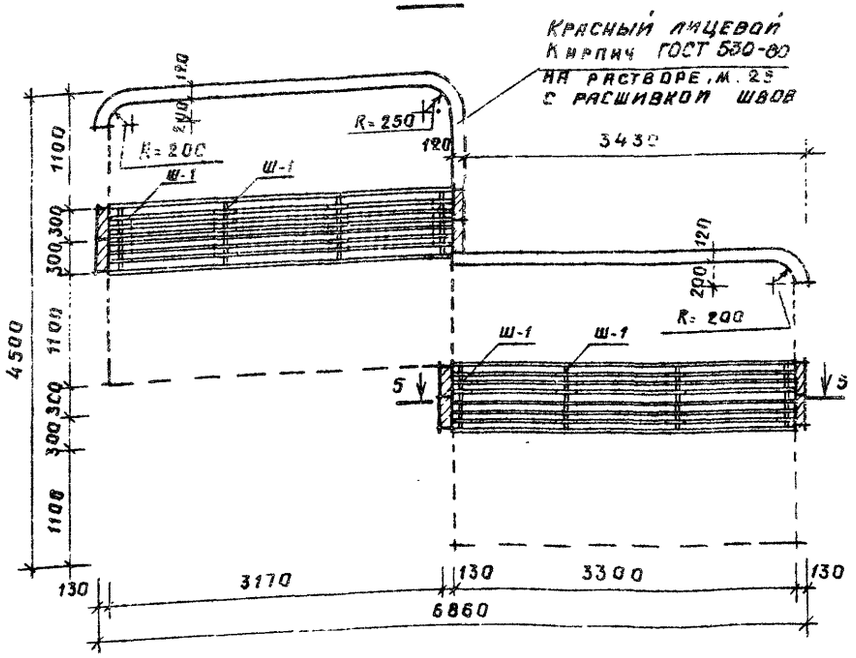

3-3

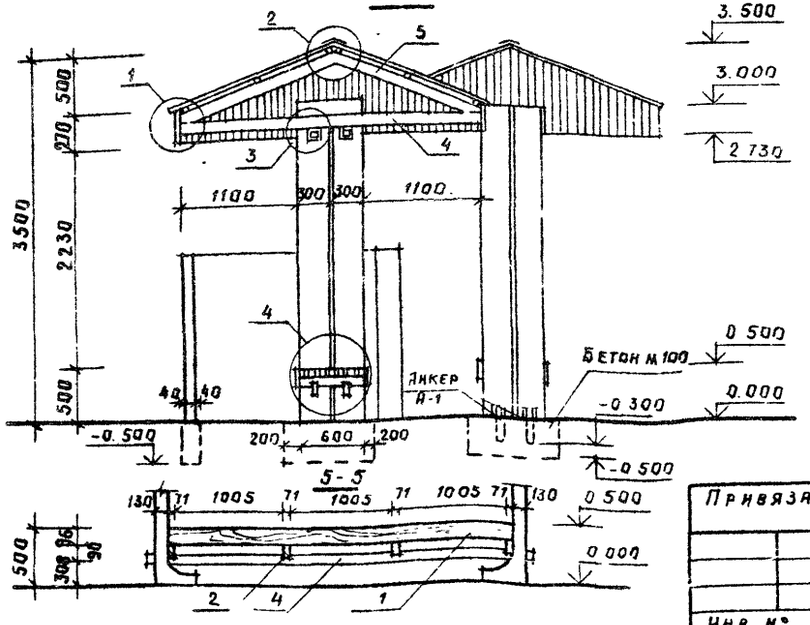

Спецификация элементов

Марка, поз.	Обозначение	Наименование	Кол.	Масса ед., кг	Объем ед., м³
		Изделия деревянные			
1	ГОСТ 24454-80Е	Брусок 71×96 ℓ=3300	14		0.023
2	ГОСТ 24454-80Е	71×96 ℓ=620	8		0.004
3	ГОСТ 24454-80Е	56×96 ℓ=3700	4		0.020
4	ГОСТ 24454-80Е	46×96 ℓ=2800	4		0.012
5	ГОСТ 24454-80Е	46×96 ℓ=1500	8		0.007
6	ГОСТ 24454-80Е	71×71 ℓ=3300	12		0.017
7	ГОСТ 24454-80Е	Доски 25×270 ℓ=3350	4		0.023
8	ГОСТ 24454-80Е	21×196 ℓ=3300	4		0.014
9	ГОСТ 24454-80Е	20×71 ℓ=200	48		0.001
10	ГОСТ 8242-75	13×74			0.001
		Элементы ж/б			
Э-16	Альбом III ч. 2 стр. 10	Элемент Э-16	8	321	
		Элементы металлические			
А-1	Альбом III ч. 2 стр 14	Анкер А-1	8	0.48	
		∠ 75×5; ℓ=70	8		
Ш-1	Альбом III ч 2 стр 16	Шпилька Ш-1	8	0.37	
	ГОСТ 5915-70	Гайка М 10	16	0.011	
	ГОСТ 11371-78	Шайба 10	16	0.004	
		Материалы			
		Бетон М 100, м³	2.0		

1. Все деревянные изделия даны с учетом отружки.
2. Данный лист читать совместно с листами АС-4, 6.

Т.п.р. 320-068.23.86 АС

Н. контр.	Бухарина		30.05.86
Нач. МЭП	Беганская		30.05.86
ГАП	Нордштейн		30.05.86
ГИП	Тартаковская		30.05.86
Гл. констр.	Чернецкий		30.05.86
Ст. арх.	Горуновнч		28.05.86
Рук. гр.	Доценко		28.05.86

Малые архитектурные формы для общественных центров сельских поселков БССР

Автобусная остановка

Разрезы 4-4, 3-3.

Стадия	Лист	Листов
Р	5	

Госстрой БССР
Белниигипросельстрой
г. Минск

Привязан

Инв. №

Копировала: Зам

Формат А3

1963-03

Инв. № подл. | Подпись и дата | Взам. инв. №

Альбом III часть 1

1

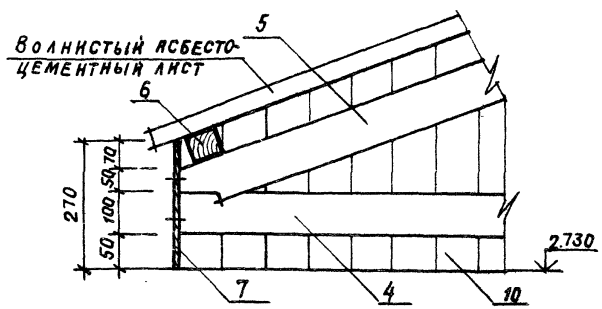

2

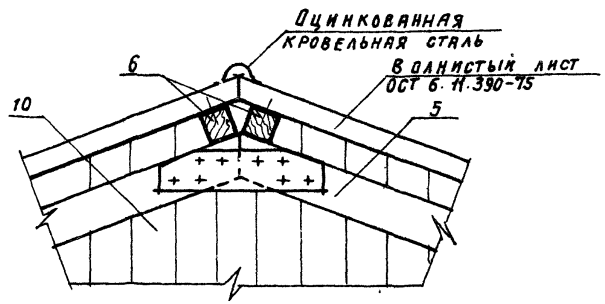

3

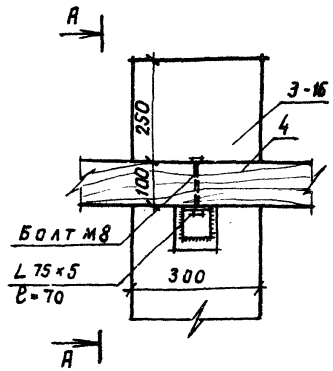

4

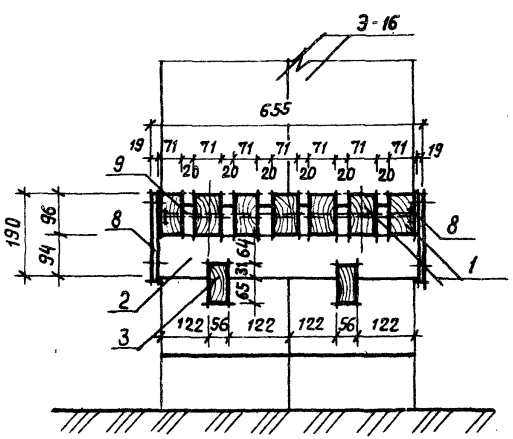

А-А

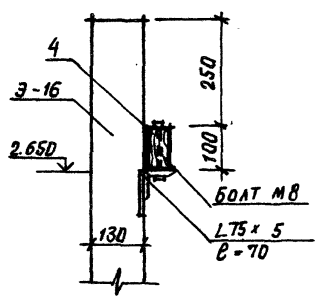

1. Данный лист читать совместно с листами АС-4,5.

Привязан:

Инв. №

				Т.П.Р. 320-068.23.86		АС
Н. контр.	Бухарина		30.05.86			
Нач. МТО	Беганская		30.05.86			
ГАП	Нардштейн		30.05.86	Малые архитектурные формы для общественных центров сельских поселков БССР	Стадия: Р	Лист: 6	Листов:
ГИП	Тартаковская		30.05.86				
Гл. констр.	Чернецкий		30.05.86				
Ст. арх.	Горунович		30.05.86	Автобусная остановка Узлы 1÷4.	Госстрой БССР Белниигипросельстрой г. Минск		

Копировал:

Формат А3

1063-03

Инв. № подл. | Подпись и дата | Взам. инв. №

Альбом III часть 1

Общий вид

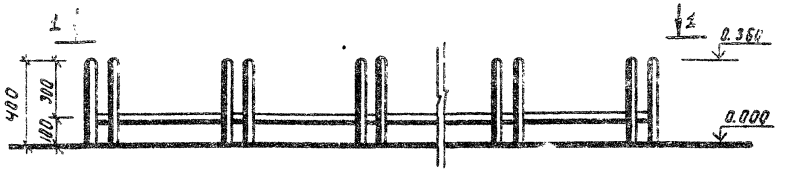

1-1

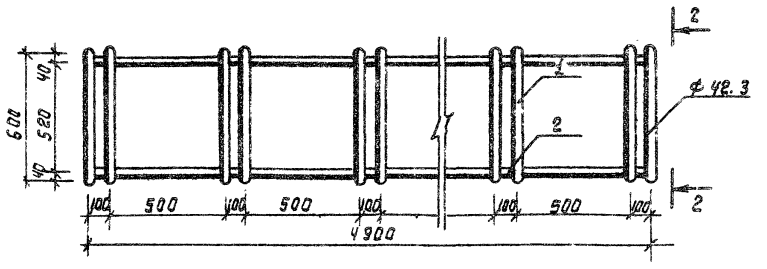

2-2

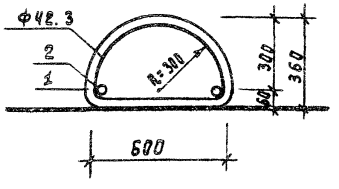

Спецификация элементов

Марка, поз.	Обозначение	Наименование	Кол.	Масса ед. кг	Примечание
		Изделия металлические			
1	ГОСТ 3262-75**	Труба 32×3.2 ℓ=1600	16	4.944	
2	ГОСТ 3262-75**	20×2.8 ℓ=4900	2	15.141	

1. Все металлические изделия зачистить и окрасить кузбасс лаком.

				Т.П.Р. 320-068.23.86	АС
Н. контр.	Бухарина		30.05.85		
Нач. МТЭП	Беганская		30.05.85		
ГИП	Нордштейн		30.05.85		
ГИП	Тарлаковская		30.05.85	Малые архитектурные формы для общественных центров сельских поселков БССР	Стадия: Р; Лист: 7; Листов:
Гл. констр.	Чернецкий		30.05.85		
Ст. арх.	Горунович		18.5.85	Велосипедная стоянка сечения 1-1, 2-2.	Госстрой БССР Белниигипросельстрой г. Минск

Привязан

Инв. №

Копировала: Бобр

Формат А3

1963-03

Инв. № подл. | Подпись и дата | Взам. инв. №

Альбом III часть 1

Общий вид

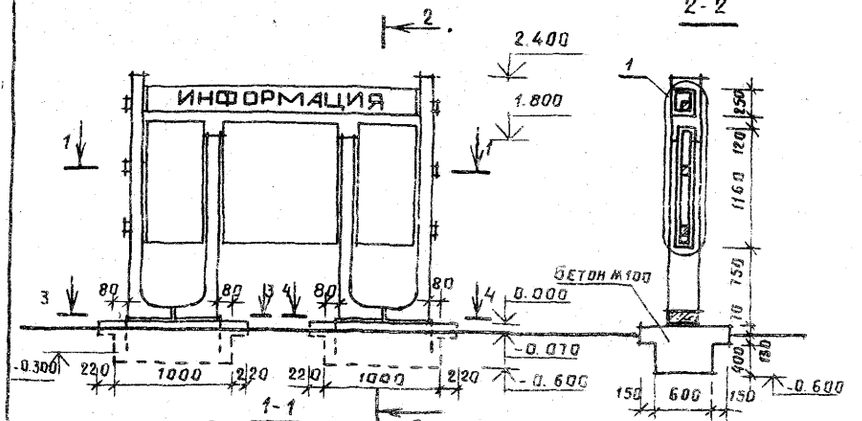

Спецификация элементов

Марка, поз.	Обозначение	Наименование	Кол.	Масса ед., кг	Объем ед. м³
		Изделия деревянные			
1	ГОСТ 24454-80Е	Брусок 60×100, ℓ=2940	3		0.0176
2	ГОСТ 24454-80Е	Доска 32×150, ℓ=210	5		0.0010
3	ГОСТ 11539-83	Фанера ФБС, 1120×1160, б=20мм	2		0.0260
4	ГОСТ 11539-83	ФБС, 1120×580, б=20мм	4		0.0130
5	ГОСТ 11539-83	ФБС, 210×2580, б=20мм	2		0.0108
6	ГОСТ 11539-83	ФБС, 100×1160, б=20мм	2		0.0023
7	ГОСТ 11539-83	ФБС, 100×580, б=20мм	4		0.0012
8	ГОСТ 1539-83	ФБС, 190×2580, б=20мм	2		0.0098
9	ГОСТ 11539-83	ФБС, 60×90, б=20мм	4		0.0001
		Изделия ж.б.			
З-2	Альбом III ч.2 стр.4	Элемент З-2	2	203	
З-3	Альбом III ч.2 стр.4	З-3	2	263	
		Изделия металлические			
А-1	Альбом III ч.2 стр.14	Анкер А-1	8		
		Материалы			
		Бетон м.100, м³	0.90		

1. Размеры деревянных элементов даны с учетом острожки.
2. Отделку деревянных ж/б изделий смотри пояснительную записку. Цвет указывается при привязке.
3. Шрифт смотри лист АС-28
4. Доска поз. 2 устанавливается с шагом 835 мм

Привязан:

Инв. №

Инв. № подл. | Подпись и дата | Взам. инв. №

Т.П.Р. 320-088.23.86 АС							
Н. контр.	Бухарина		30.05.86				
Нач. МТЭ	Бегунская		30.05				
ГИП	Нордштейн		30.05	Малые архитектурные формы для общественных центров сельских поселков БССР	Стадия	Лист	Листов
ГИП	Тартаковская		30.05		Р	6	
Гл. конструктор	Чернецкий		30.05		Госстрой БССР Белниигипросельстрой г. Минск		
Архит.	Карпенко		28.05.86	Стена информации. Общий вид. Сечения 1-1÷6-6 Узлы 1÷3			
Рук. гр.	Доценко		28.05.86				

Копировал: Формат А3

1963-03

Альбом III часть 1

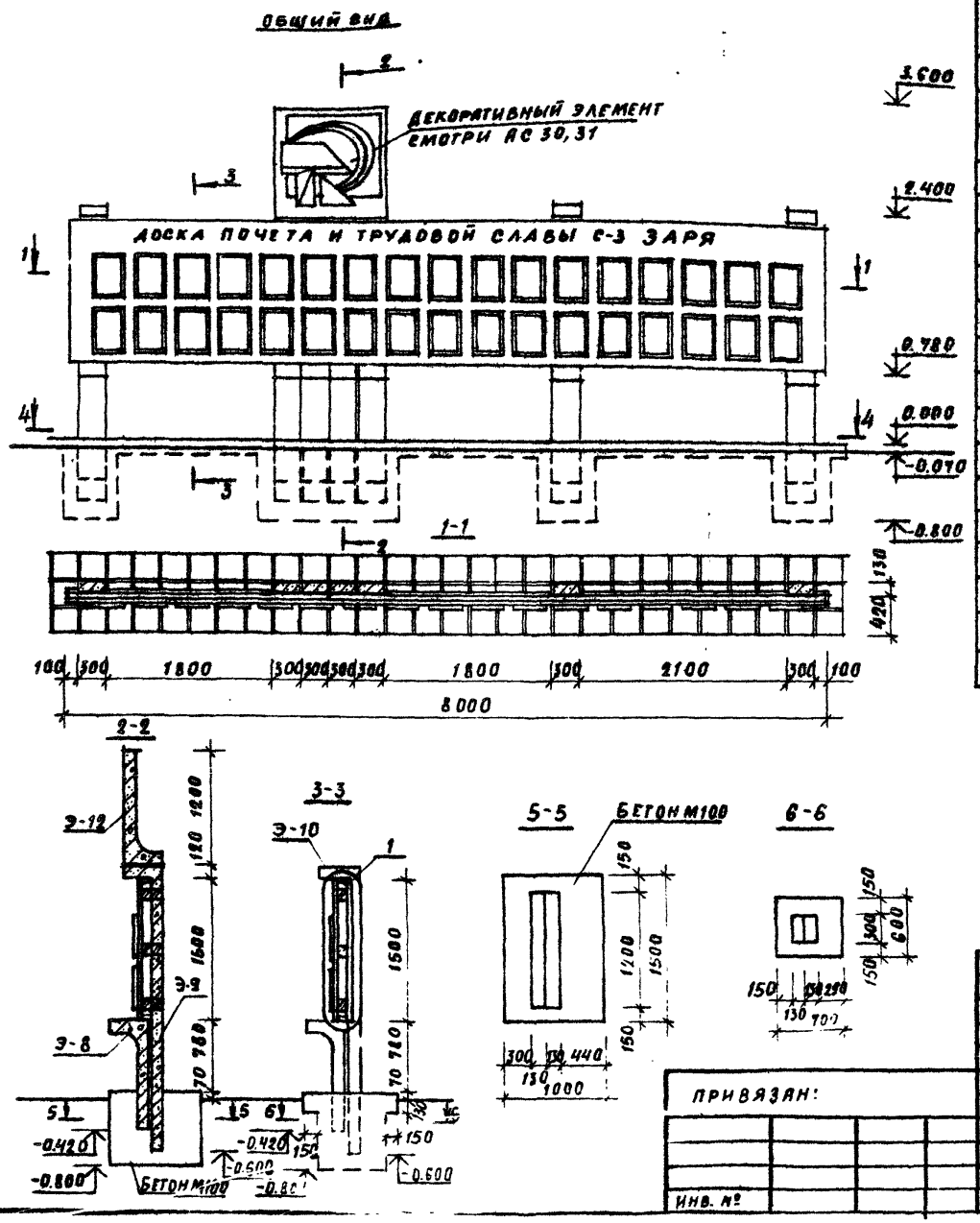

Спецификация элементов

Марка, поз.	Обозначение	Наименование	Кол.	Масса ед., кг	Объем ед. м³
		Деревянные изделия			
1	ГОСТ 24454-80Е	Брусок 60×100, ℓ=100	21		0,0006
2	ГОСТ 24454-80Е	60×100, ℓ=2800	9		0,0168
3	ГОСТ 11539-83	Фанера ФБС1 1460×1000, δ=20мм	8		0,0292
4	ГОСТ 11539-83	ФБС, 1470×1000, δ=20мм	8		0,0294
5	ГОСТ 11539-83	ФБС, 100×2800, δ=20мм	6		0,0056
6	ГОСТ 11539-83	ФБС 100×1510, δ=20мм	2		0,0030
		Алюминиевые, резиновые			
		и стеклянные изделия			
7	Каталог ВИЛС	ПВ-612, ℓ=1600	34		
8		Резиновый профиль пр2, ℓ=1600	34		
9	ГОСТ 111-78	Стекло оконное 440×370, δ=200м	68		0,0003
		Ж/Б изделия			
Э-8	Альбом III ч.2 стр. 7	Элемент Э-8	7	146	
Э-9	Альбом III ч.2 стр. 7	Э-4	4	321	
Э-10	Альбом III ч.2 стр. 7	Э-10	3	321	
		Материалы			
		Бетон М100 м³	3,4		

1. Данный лист смотреть совместно с листом АС-10, 30, 31.

Н.контр.	Бухарина		30.05.85	Т.П.Р. 320-058.23.85 АС
Нач.мтэп	Беганская		30.05	
/ГАП	Нордштейн		30.05	Малые архитектурные формы для общественных центров сельских поселков БССР
ГИП	Тартаковская		30.05	
Гл.констр.	Чернецкий		30.05	
/Арх.	Карпенко		28.05.85	Доска почета и трудовой славы. Общий вид. Сечения 1-1÷3-3; 5-5, 6-6.
Ст. инж.	Лукацевич		28.05.85	

Стадия	Лист	Листов
Р	9	

Госстрой БССР Белниигипросельстрой г. Минск

Привязан:

Инв. №

Инв. № подл. | Подпись и дата | Взам. инв. №

Копир. Гиц

Формат А3.

1963-03

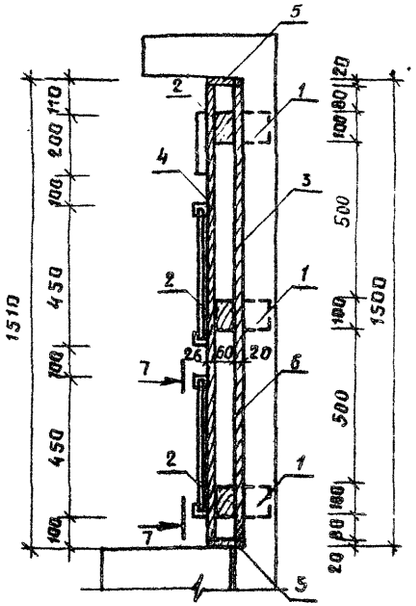

4 - 4

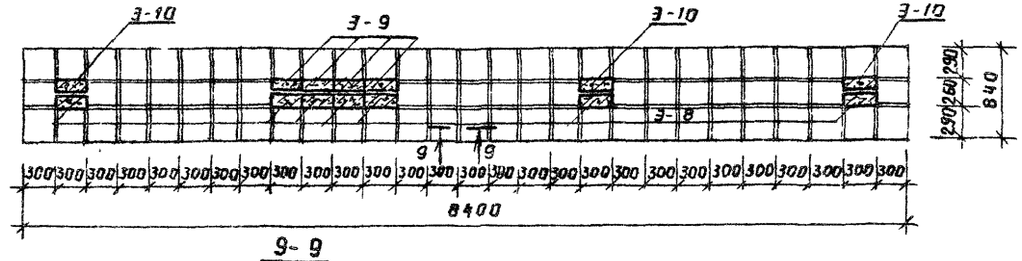

9 - 9

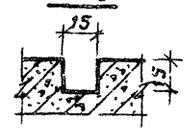

1. Данный лист смотреть совместно с листом АС-9.
2. Размеры деревянных элементов даны с учетом острожки.
3. Отделку деревянных и ж/б изделий смотри пояснительную записку. Цвет указывается при привязке.
4. Шрифты смотри лист АС-28.
5. Декоративный элемент (серп и молот) смотри листы АС-30; 31.

8 - 8

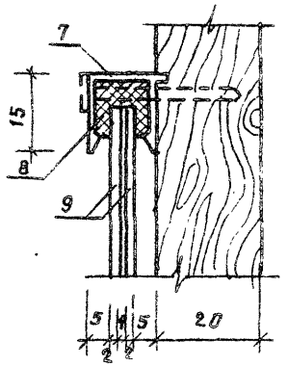

7 - 7

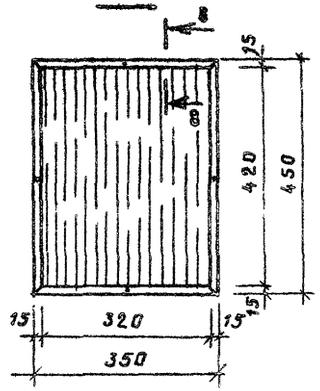

					Т. п. Р. 320-068.23.86		АС
Н. контр.	Бухарина		30.05.86				
Нач. МТЭП	Бегянская		30.05				
ГАП	Нордштейн		30.05	Малые архитектурные формы для общественных центров сельских поселков БССР	Стадия	Лист	Листов
ГИП	Тартаковская		30.05		Р	10	
Гл. констр.	Чернецкий		30.05				
Арх.	Карпенко		30.05.86	Доска почета и трудовой славы, узел 1, сечения 4-4, 7-7 ÷ 9-9.	Госстрой БССР Белниигипросельстрой г. Минск		

Привязан:

Инв. №

Инв. № подл. | Подпись и дата | Взам. инв. №

Копировала:

Формат А3

1963-03

Общий вид

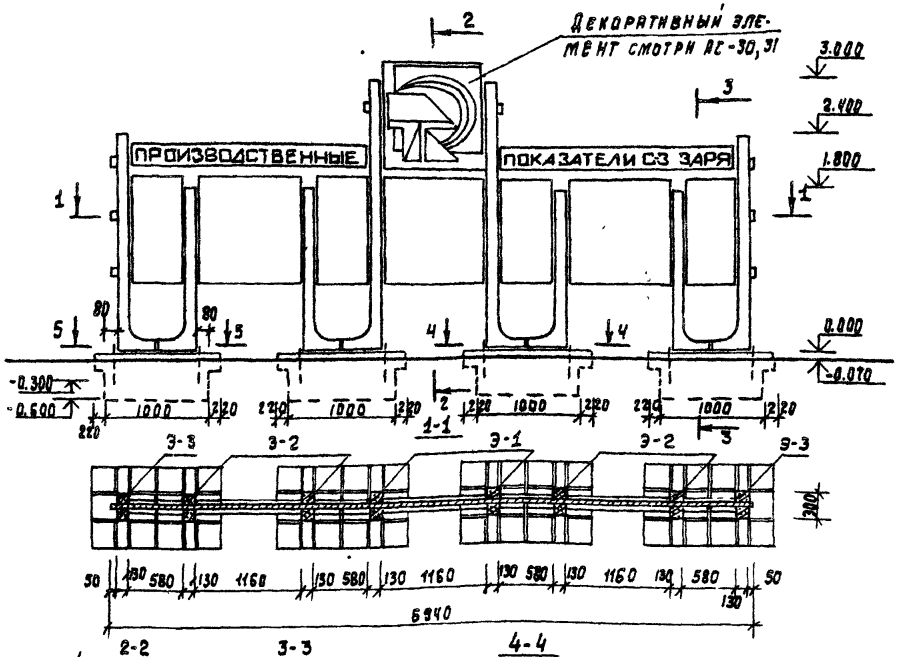

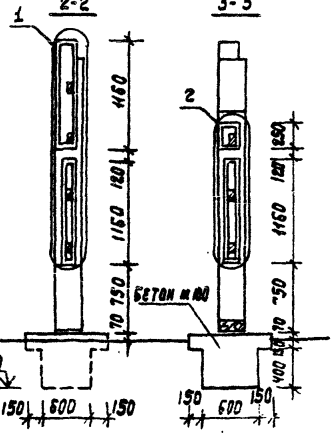

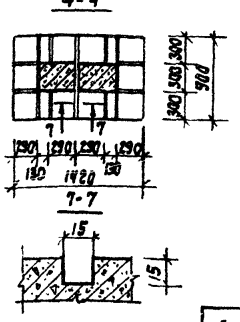

Спецификация элементов

Марка, поз.	Обозначение	Наименование	Кол.	Масса, ед. кг.	Объем, ед. м³
		Деревянные элементы			
1	ГОСТ 24454-80 Е	Брусок 60×100 ℓ= 1520	4		0.0091
2	ГОСТ 24454-80 Е	60×100 ℓ= 2840	6		0.0170
3	ГОСТ 24454-80 Е	Доска 32×150 ℓ= 1120	3		0.0054
4	ГОСТ 24454-80 Е	32×150 ℓ= 210	10		0.0010
5	ГОСТ 11539-83	Фанера ФБС$_1$ 1120×1160 δ=20мм	8		0.0260
6	ГОСТ 11539-83	ФБС$_1$ 1120×580 δ=20мм	8		0.0130
7	ГОСТ 11539-83	ФБС$_1$ 210×2580 δ=20мм	4		0.0108
8	ГОСТ 11539-83	ФБС$_1$ 190×2580 δ=20мм	4		0.0038
9	ГОСТ 11539-83	ФБС$_1$ 190×1160 δ=20мм	2		0.0044
10	ГОСТ 11539-83	ФБС$_1$ 100×1160 δ=20мм	6		0.0023
11	ГОСТ 11539-83	ФБС$_1$ 100×580 δ=20мм	8		0.0012
12	ГОСТ 11539-83	ФБС$_1$ 60×90 δ=20мм	8		0.0001
		Ж/Б элементы			
Э-1	Альбом III ч.2 стр. 3	Элемент Э-1	2	321	
Э-2	Альбом III ч.2 стр. 4	Э-2	4	205	
Э-3	Альбом III ч.2 стр. 4	Э-3	2	263	
		Металлические элементы			
А-1	Альбом III ч.2 стр. 14	Анкер А-1	8	0.48	
		Материалы			
		Бетон м 100; м³	1.8		

1. Данный лист смотреть совместно с листом АС-12

Инв.№ подл. | Подпись и дата | Взам. инв.№

Привязан

Инв.№

Н. контр.	Бухарина		30.05.85
Нач. МТЭП	Бегайская		30.05
ГАП	Нордштейн		30.05
ГИП	Тартаковская		30.05
Гл. конструктор	Черницкий		30.05
Архит.	Карпенко		30.05.85
Рук. гр.	Коценко		15.07.85

Т.П.Р. 320-068.85.86 АС

Малые архитектурные формы для общественных центров сельских поселков БССР

Стенд производственных показателей.

Сечения 1-1 ÷ 4-4; 7-7.

Стадия	Лист	Листов
Р	11	

Госстрой БССР Белниигипросельстрой г. Минск

Копировала: Бо

Формат А3

1983-03

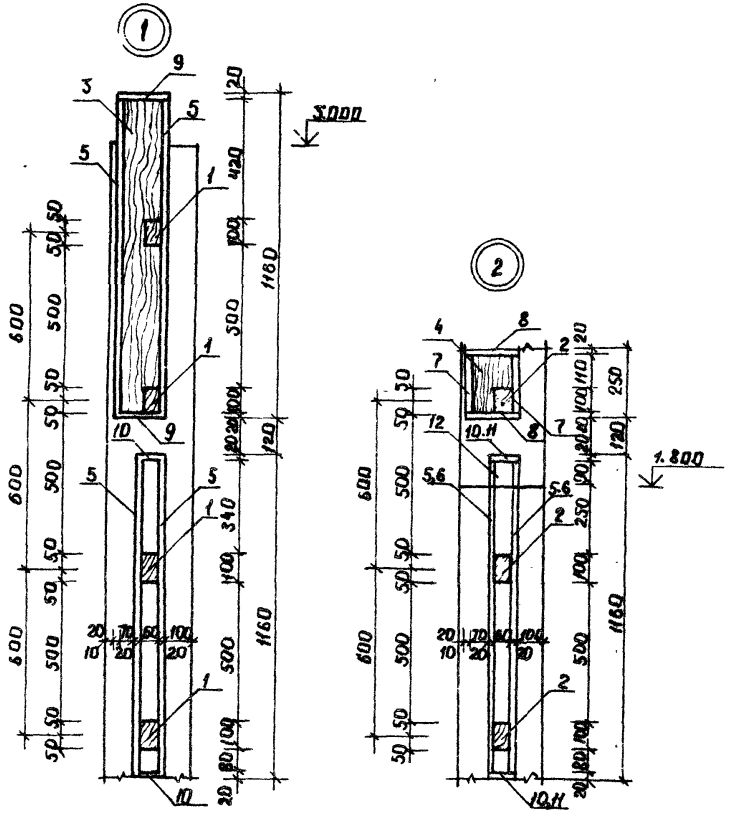

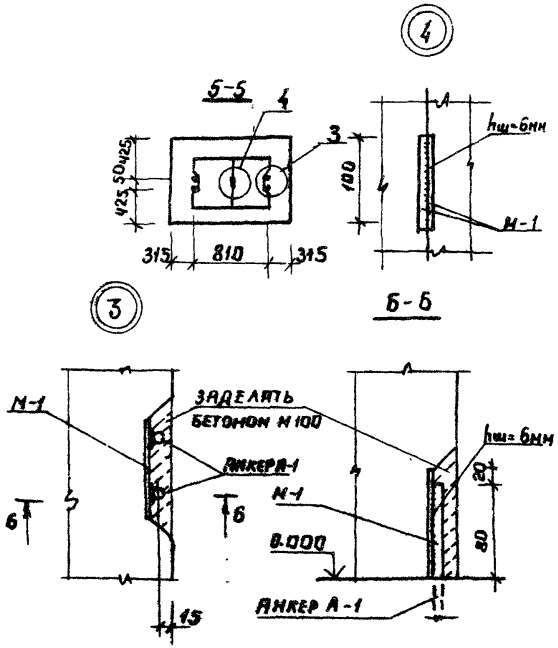

1. Данный лист смотреть совместно с листом АС-11
2. Размеры деревянных элементов даны с учетом острожки.
3. Отделку деревянных изделий и ж/б изделий смотри пояснительную записку. Цвет указывается при привязке.
4. Декоративный элемент (серп и молот) смотри лист АС 30, 31.
5. Шрифты смотри АС-28.

				Т.П.Р. 320-068.23.86			АС
	Н. контр.	Бухарина	30.05.85				
	Нач. МТЭП	Беганская	30.05				
Привязан	ГАП	Нордштейн	30.05	Малые архитектурные формы для общественных центров сельских поселков БССР.	Стадия	Лист	Листов
	ГИП	Тартаковская	30.05		Р	12	
	Гл. констр.	Чернецкий	30.05				
	Архит.	Карпенко	29.5.85	Стенд производственных показателей. Узлы 1÷4 Сечения 5-5, 6-6.	Госстрой БССР Белниигипросельстрой г. Минск		
	Рук. гр.	Доценко	21.5.85				
Инв. №							

Копировала: Маез. Формат А3

1963-03

Альбом III часть 1

Инв. № подл. | Подпись и дата | Взам. инв. №

Альбом III часть 1

Общий вид

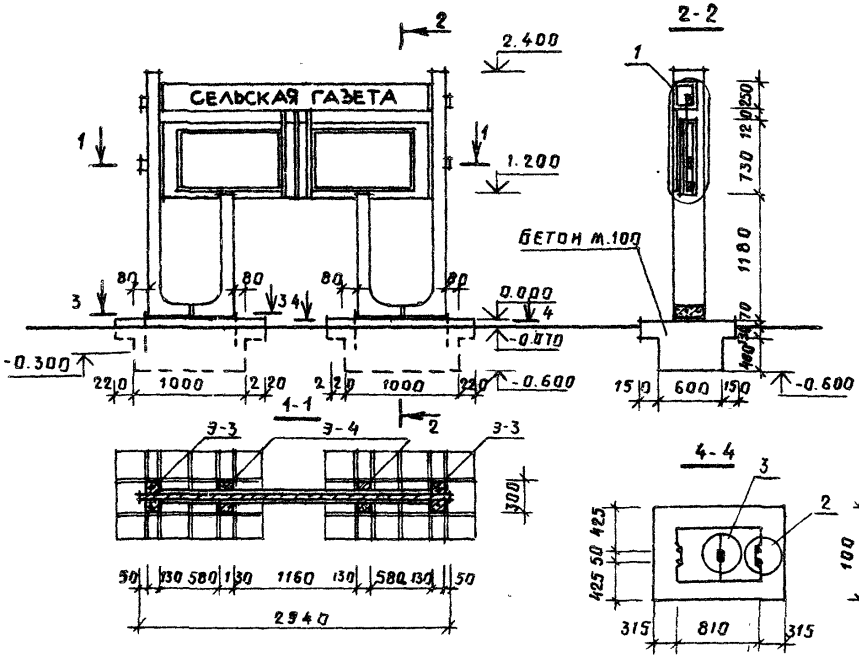

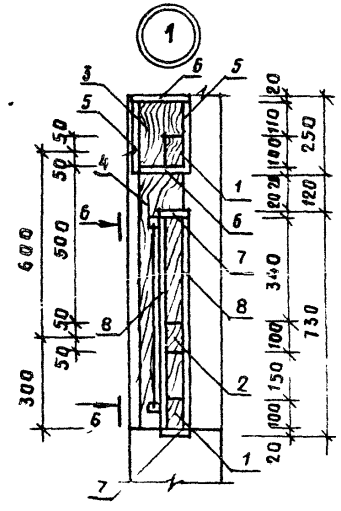

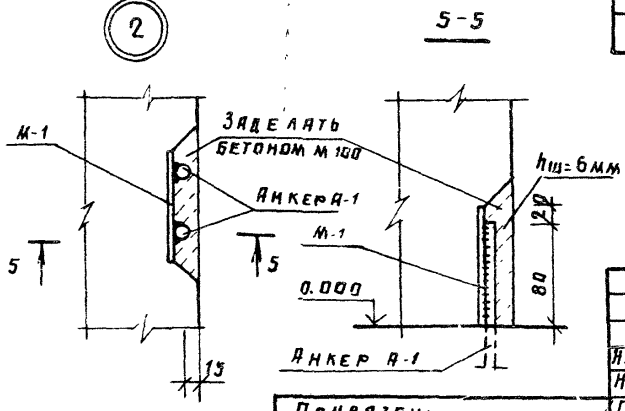

Спецификация элементов

Марка, поз.	Обозначение	Наименование	Кол.	Масса ед., кг	Объем ед., м³
		Деревянные изделия			
1	ГОСТ 24454-80Е	Брусок 60×100, ℓ=2940	2		0.017
2	ГОСТ 24454-80Е	60×100, ℓ=2580	1		0.015
3	ГОСТ 24454-80Е	Доска 32×150, ℓ=210	4		0.001
4	ГОСТ 24454-80Е	32×150, ℓ=1060	3		0.005
5	ГОСТ 11539-83	Фанера ФБС, 210×2580, δ=20мм	2		0.01
6	ГОСТ 11539-83	ФБС, 190×2580, δ=20мм	2		0.0098
7	ГОСТ 11539-83	ФБС, 100×2580, δ=20мм	2		0.0052
8	ГОСТ 11539-83	ФБС, 690×2580 δ=20мм	2		0.036
		Алюминевые, резиновые			
		Стеклянные изделия			
9	Каталог ВИЛС	ЛВ-642, ℓ=3200	2		
10	———	Резиновый профиль ПР-2, ℓ=3200	2		
11	ГОСТ 111-78	Стекло оконное 590×990, δ=5мм	2		
12	ОСТ 1340-75	Рояльная петля, ℓ=500	2		
		Ж/б изделия			
Э-3	Альбом III, ч. 2, стр 4	Элемент Э-3	2	263	
Э-4	Альбом III ч. 2 стр. 5	Э-4	2	146	
		Материалы			
		Бетон м. 100, м³	3,4		

1. Данный лист смотреть совместно с листом АС-14
2. Доска поз. 3 устанавливается с шагом 835мм

Т. П. Р. 320-068.23.85 АС

Н. контр.	Бухарина		30.05.85
Нач. МТЭЛ	Беганская		30.05
ГАП	Кордштейн		30.05
ГИП	Тартаковская		30.05
Гл. конст.	Чернецкий		30.05
Ст. арх.	Карпенко		29.05.85
Рук. гр.	Доценко		28.05.85

Малые архитектурные формы для общественных центров сельских поселков БССР

Стадия	Лист	Листов
Р	13	

Газетная витрина. Сечения 1-1; 2-2; 4-4. 5-5. Узлы 1÷3

Госстрой БССР Белниигипросельстрой г. Минск

Привязан:

Инв. №

Копировал:

Формат А3

Инв. № подл. | Подпись и дата | Взам. инв. №

3-3

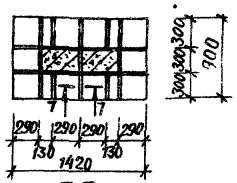

7-7

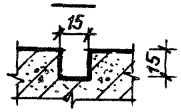

6-6

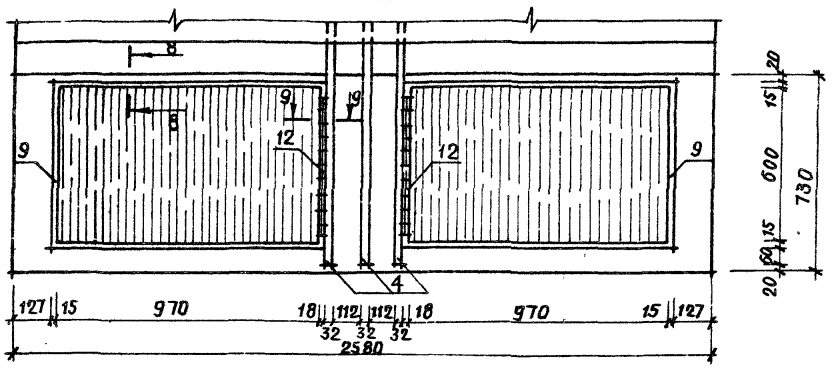

8-8

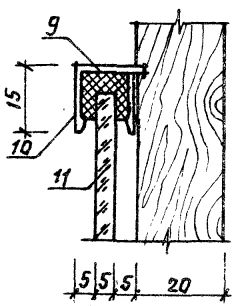

9-9

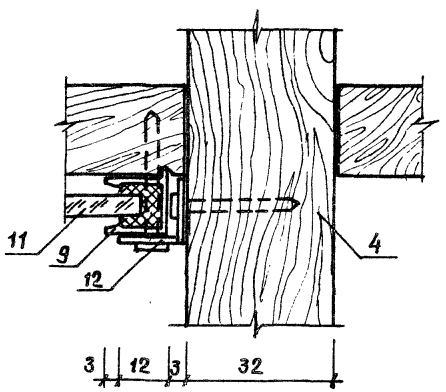

1. Данный лист смотреть совместно с листом АС-13.
2. Размеры деревянных элементов даны с учетом острожки.
3. Отделку деревянных и ж/б изделий смотри пояснительную записку. Цвет указывается при привязке.
4. Шрифты смотри лист АС-28.

				Т.П.Р. 820-СБ8.23.86		АС	
Н.контр.	Бухарина		30.05.86				
Нач.МТЭП	Бегинская		30.05				
ГИП	Тартаковская		30.05	Малые архитектурные формы для общественных центров сельских поселков БССР.	Стадия	Лист	Листов
ГАП	Нордштейн		30.05		Р	14	
Гл.конст.	Чернецкий		30.05	Газетная витрина Сечения 3-3, 6-6÷9-9.	Госстрой БССР БЕЛНИИГИПРОСЕЛЬСТРОЙ г. Минск		
Арх.	Карпенко		30.05				

Привязан:

Инв. №

Копировал:

Формат А3

1963-03

Инв. № подл. | Подпись и дата | Взам. инв. №

Альбом VI часть

Общий вид

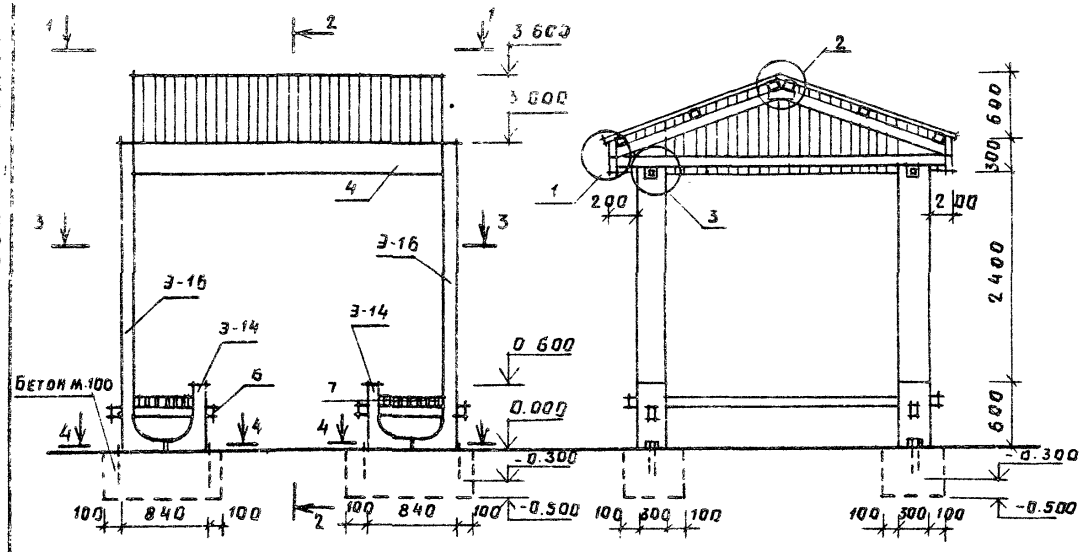

2-2

1-1

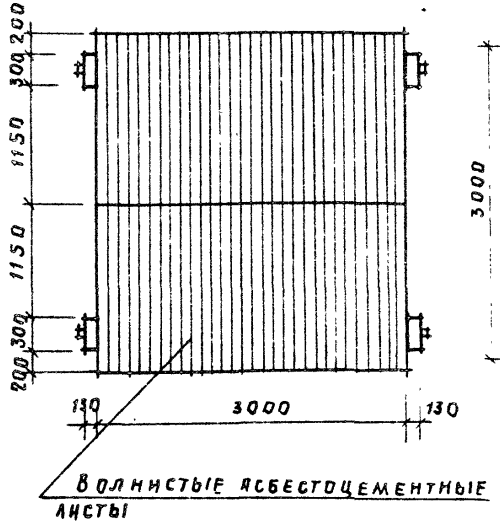

Волнистые асбестоцементные листы

3-3

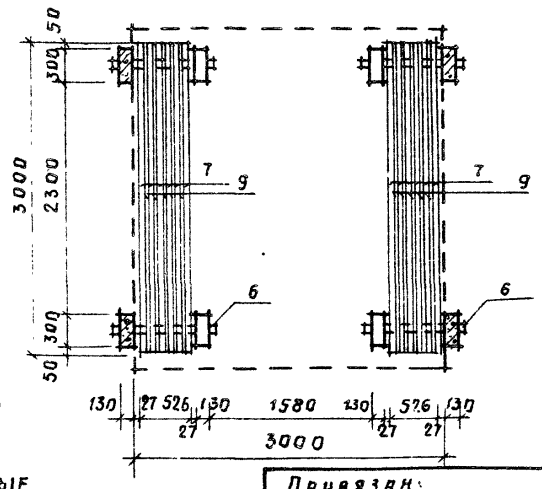

Спецификация элементов

Марка, поз.	Обозначение	Наименование	Кол.	Масса ед., кг	Объем ед., м³
		Изделия деревянные			
1	ГОСТ 24454-80Е	Брусок 75×75 ℓ=3800	6		0.0169
2	ГОСТ 24454-80Е	96×96 ℓ=1800	4		0.0166
3	ГОСТ 24454-80Е	96×96 ℓ=3270	2		0.0301
4	ГОСТ 24454-80Е	Доска 18×146, ℓ=3000	4		0.0079
5	ГОСТ 24454-80Е	13×74, м³			0.004
6	ГОСТ 24454-80Е	Брусок 56×96 ℓ=940	4		0.0051
7	ГОСТ 24454-80Е	71×121 ℓ=3000	12		0.0258
8	ГОСТ 24454-80Е	Доска 25×100; ℓ=400	2		0.0010
9	ГОСТ 24454-80Е	20×96 ℓ=120	15		0.0002
		Изделия ЖБ			
Э-14	Альбом III ч. 2 стр. 9	Элемент Э-14	4	100	
Э-16	Альбом III ч. 2 стр. 10	Э-16	4	321	
		Изделия металлические			
10	ГОСТ 8509-72*	∟75×5; ℓ=70	4		
	ГОСТ 7798-70*	Болт М8; ℓ=150	4		
	ГОСТ 11371-78	Шайба М8	8		
А-1	Альбом III ч. 2 стр. 4	Анкер А-1	8		
		Материалы			
		Бетон М. 100, м³	1.04		

1. Все размеры деревянных изделий даны с учетом острожки.
2. Данный лист читать совместно с листами АС-16.

Т. П. 320-068, 23.86 АС

Н. контр.	Бухарина		30.05.86
Нач. МТЭП	Беганская		30.05.86
ГАП	Нордштейн		30.05.86
ГИП	Тартаковская		30.05.86
Гл. констр.	Черецкий		30.05.86
Ст. арх.	Кофанова		28.5.86
Рук. гр.	Доценко		28.5.86

Малые архитектурные формы для общественных центров сельских поселков БССР.

Стадия	Лист	Листов
Р	15	

Беседка
Сечения 1-1 ÷ 3-3

Госстрой БССР
Белинжипроссельстрой
г. Минск

Привязан

Инв. №

Инв. № подл. | Подпись и дата | Взам. инв. №

Копировал

Формат А3

1963-03

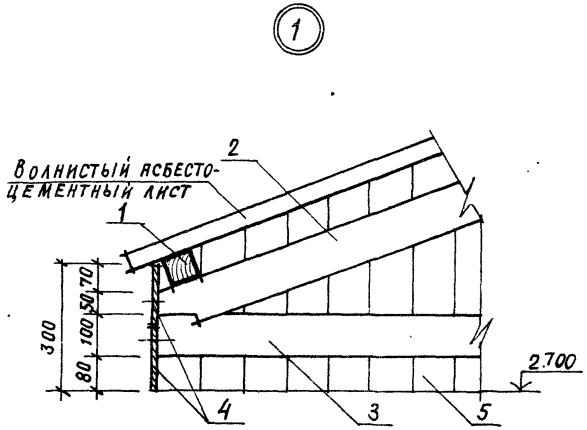

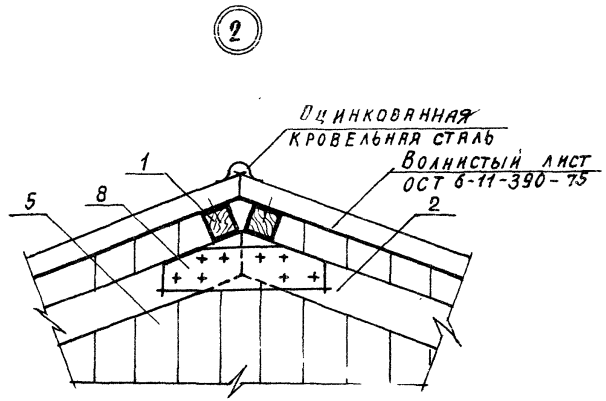

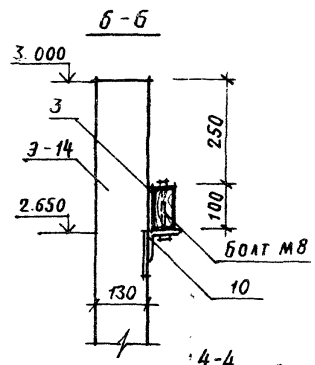

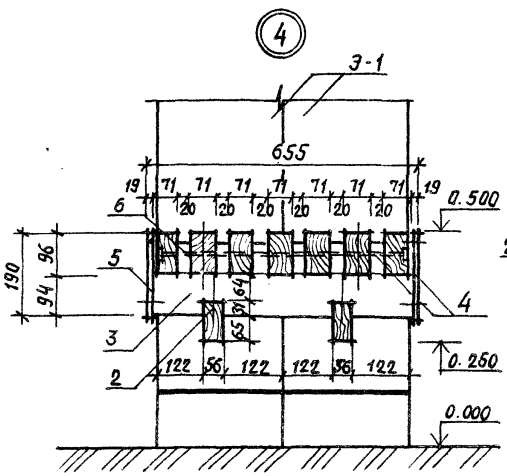

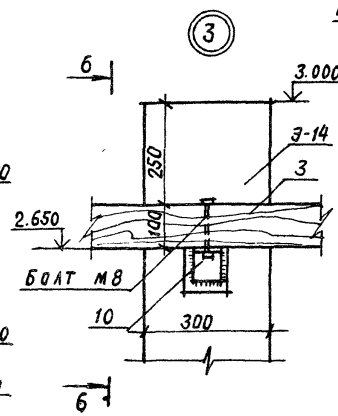

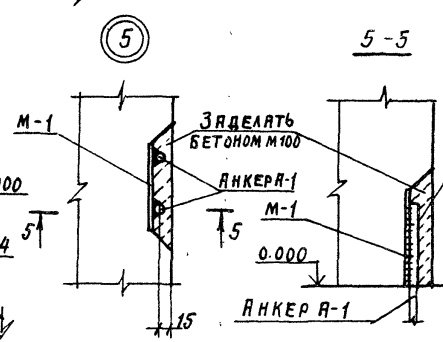

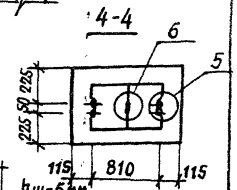

1. Данный лист читать совместно с листом АС-15.
2. Узел 4 дан для листа АС-22.
3. Отделку деревянных и ж/б изделий смотри пояснительную записку.

				Т.П.Р 320-068.23.85	АС
Н.контр.	Бухарина		30.05.85		
Нач.МТЭП	Беганская		30.05.85		
ГАП	Нордштейн		30.05.85	Малые архитектурные формы для общественных центров сельских поселков БССР	Стадия: Р; Лист: 16; Листов:
ГИП	Тартаковская		30.05.85		
Гл.констр.	Чернецкий		30.05.85		
Ст.арх.	Горунович		30.05.85	Беседка. Узлы 1, 2, 3, 4, 5, 6.	Госстрой БССР Белниигипросельстрой г. Минск
Рук.гр.	Доценко		25.5.85		

Привязан:

Инв. №

Копировал:

Формат А3

1062-02

Инв.№подл. | Подпись и дата | Взам.инв.№

Альбом III часть 1

Общий вид

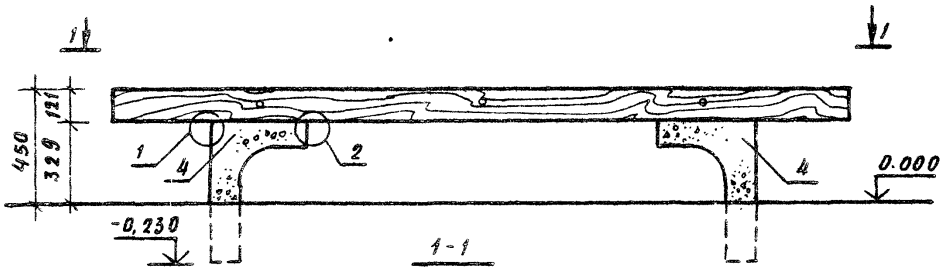

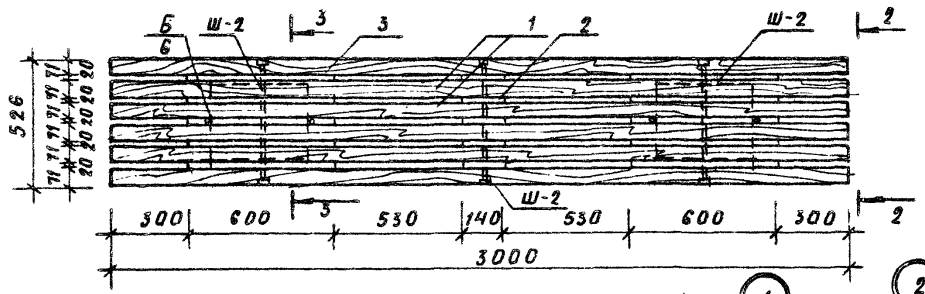

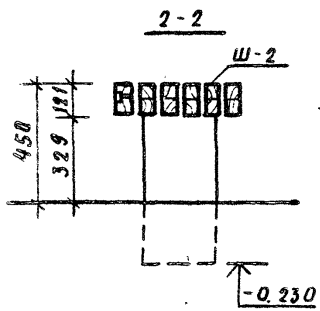

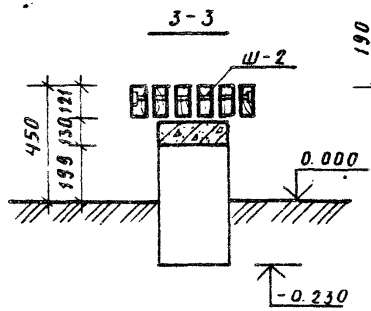

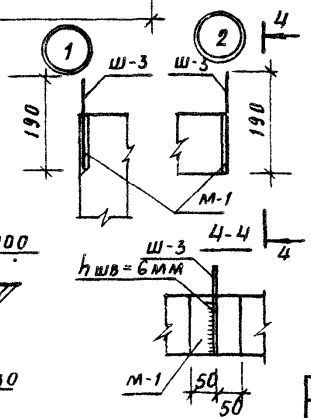

Спецификация элементов

Марка, поз.	Обозначение	Наименование	Кол.	Масса ед., кг	Объем ед., м³
		Изделия деревянные			
1	ГОСТ 24454-80 Е	Брусок 71×121, ℓ=3000	6		0,026
2	ГОСТ 24454-80 Е	Доска 20×96, ℓ=2000	5		0.001
3	ГОСТ 24454-80 Е	20×96, ℓ=600	10		0.001
		Изделия ж/б			
4	Альбом III. ч.2 стр. 9	Элемент Э-14	2	100	
		Элементы металлические			
5	ГОСТ 11371-78	Шайба 10	10	0,004	
6	ГОСТ 5915-70	Гайка М10	10	0,011	
Ш-2	Альбом III ч.2 стр. 16	Шпилька Ш-2	3	0,320	
Ш-3	ГОСТ 22042-76*	Шпилька М10, ℓ=190	4	0,120	

1. Все деревянные изделия даны с учетом острожки.
2. Отделку деревянных и ж/б изделий смотри пояснительную записку.

Т.П.Р. 320-068.23.86 АС

Н.контр.	Бухарина		30.05.86
Нач.мтэп	Беганская		30.05.86
ГАП	Нордштейн		30.05.86
ГИП	Тартаковская		30.05.86
Гл.констр.	Чернецкий		30.05.86
Ст.арх.	Горунович		28.05.86
Ст.инж.	Лукацевич		28.05.86

Малые архитектурные формы для общественных центров сельских поселков Беср

Скамья тип 1
Сечения 1-1 ÷ 4-4

Стадия	Лист	Листов
Р	17	

Госстрой БССР
Белниигипросельстрой
г. Минск

Копир. Гиз Формат А3

Привязан:

Инв. №

Инв. № подл. | Подпись и дата | Взам. инв. №

1963-03

Альбом III часть I

Общий вид

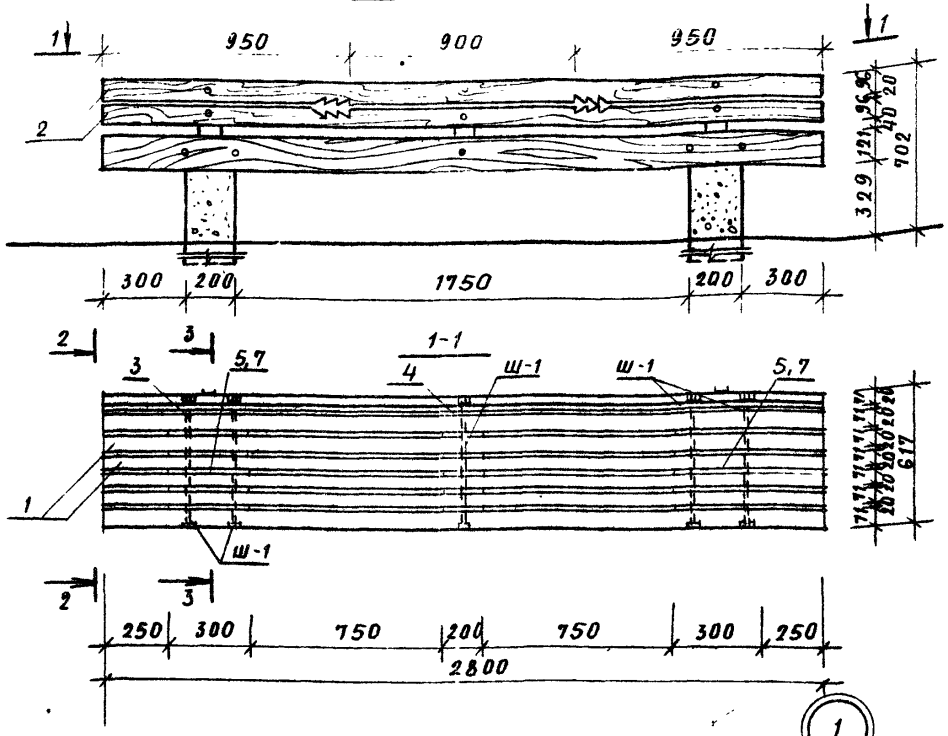

2-2

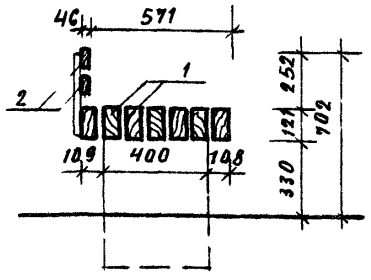

3-3

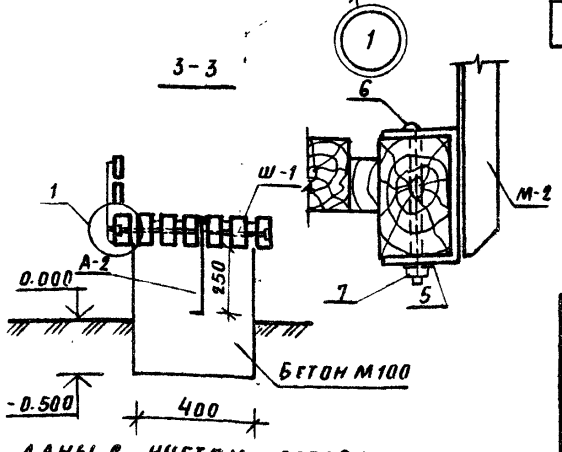

1 Все деревянные изделия даны с учетом острожки.

2. Деревянные изделия пропитать горячей олифой за 2 раза с последующим покрытием бесцветным лаком для наружных работ.

Спецификация элем...

Марка, поз.	Обозначение	Наименование	Кол.	Масса ед., кг	Объем ед м3
		Изделия деревянные			
1	ГОСТ 24454-80Е	Брусок 71×121, ℓ=2800	7		0,024
2	ГОСТ 24454-80Е	46×96, ℓ=2800	2		0.012
3	ГОСТ 24454-80Е	Доска 20×96 ℓ=300	12		0.001
4	ГОСТ 24454-80Е	20×96, ℓ=200	6		0.001
		Изделия металлические			
А-2	Альбом III 4.2 стр. 14	Анкер А-2	2	0,26кг	
Ш-1	Альбом III 4.2 стр. 16	Шпилька Ш-1	5	0,37кг	
М-2	Альбом III [illegible] стр 16	М-2	3	2,32кг	
5	ГОСТ 11371-78	Шайба 10	16	0,004	
6	ГОСТ 7801-81	Болт М 10×150	9	0,104	
7	ГОСТ 5915-70*	Гайка М10	16	0,011	
		Материалы			
		Бетон М 100 м3	0,13		

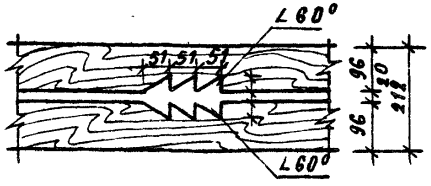

Привязан

Инв. №

Инв. № подл. | Подпись и дата | Взам. инв. №

				Т.П.Р.320-068.23.86 АС	
Н.контр.	Бухарина		30.05.86		
Нач.МТЭП	Беганская		30.05.86		
ГИП	Нордштейн		30.05.86		
ГИП	Тартаковская		30.05.86	Малые архитектурные формы для общественных центров сельских поселков БССР	Стадия: Р; Лист: 18; Листов:
Гл.констр.	Чернецкий		30.05.86		
Ст. арх.	Горунович		30.05.86		
Ст. инж.	Луцевич		28.05.86	Скамья тип 2 сечения 1-1÷3-3	Госстрой БССР Белниигипроэлектрострой г. Минск

Копир. Гаг Формат А3

1963-03

Альбом III часть 1

Общий вид

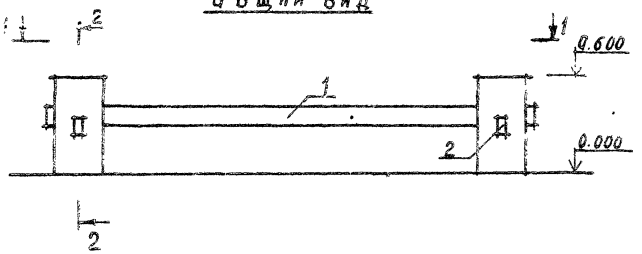

1-1

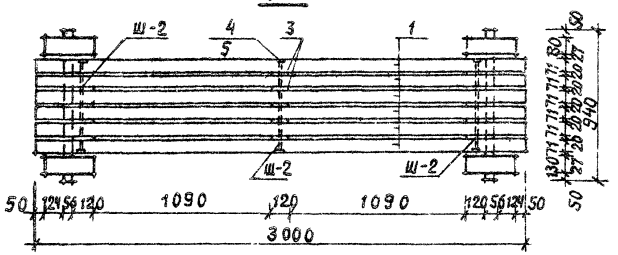

2-2

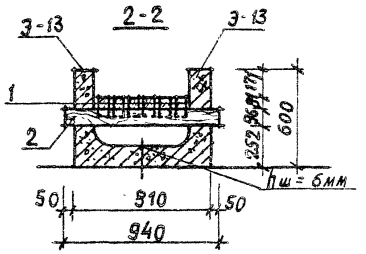

Позиция 1

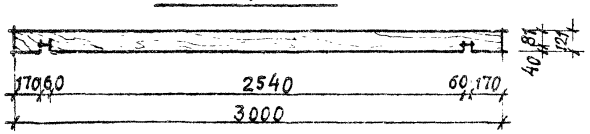

Спецификация элементов.

Марка поз.	Обозначение	Наименование	Кол.	Масса ед. кг	Объем ед. м3
		Изделия деревянные			
1	ГОСТ 24454-80Е	Брусок 71х121 ℓ=3000	6		0.0257
2	ГОСТ 24454-80Е	56х96 ℓ=940	2		0.0051
3	ГОСТ 24454-80Е	Доска 20х96 ℓ=200	15		0.0002
		Изделия ж/б			
З-13	Альбом III ч.2 стр.9	Элемент З-13	4	100	
		Изделия металлические			
4	ГОСТ 11371-78	Шайба 10	6	0.004	
5	ГОСТ 5915-70	Гайка М10	6	0.011	
Ш-2	Альбом III ч.2 стр.16	Шпилька Ш-2	3	0.320	

1. Отделку деревянных и ж/б изделий смотри пояснительную записку.
2. Все деревянные изделия даны с учетом остружки.

Привязан:

Инв. №

Инв. № подл. | Подпись и дата | Взам. инв. №

Т.П.Р. 320-068.85.86 АС			
Н.контр.	Бухарина		30.05.85
Нач. МТЛ	Беганская		30.05.85
ГАП	Нордштейн		30.05.85
ГИП	Тартаковский		30.05.85
Гл.конст.	Чернецкий		30.05.85
Ст.арх.	Кофанова		29.05.85
Ст.инж.	Лукацевич		29.05.85

Малые архитектурные формы для общественных центров сельских поселков БССР.

Скамья тип 3. Сечения 1-1, 2-2.

Стадия	Лист	Листов
Р	19	

Госстрой БССР Белниигипросельстрой г. Минск

Копировал: Отр

Формат А3

1983-03

Альбом III часть I

Общий вид

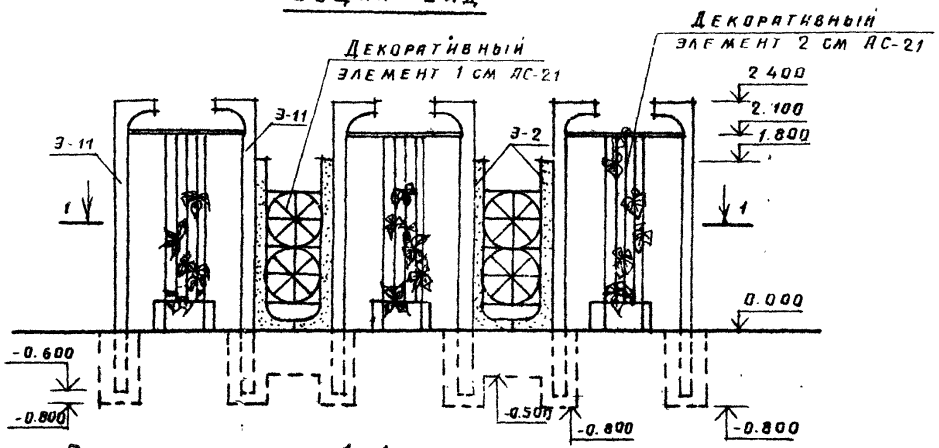

1-1

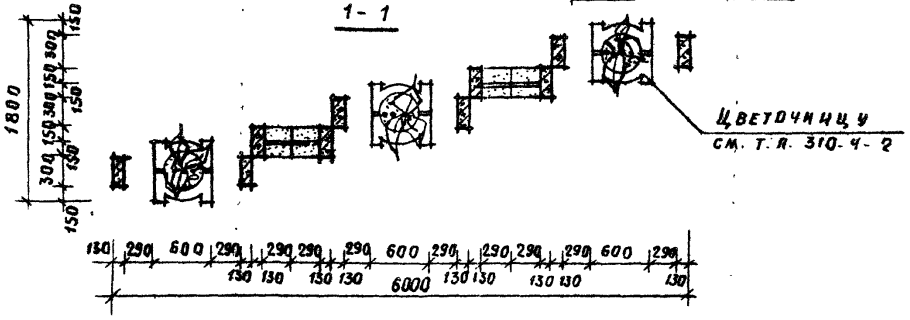

План фундаментов

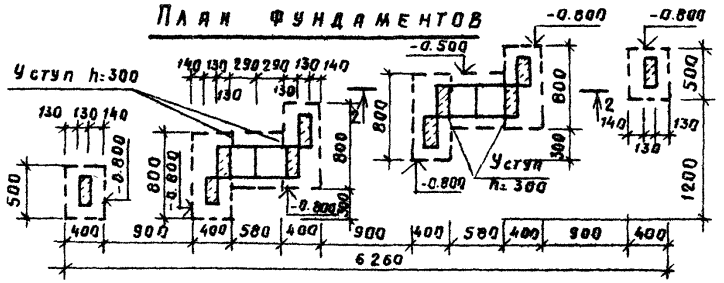

Спецификация элементов

Марка, поз.	Обозначение	Наименование	Кол.	Масса ед. кг	Объем ед. м³
		Изделия ж/б			
Э-11	Альбом III ч. 2 стр. 8	Элемент Э-11	6	321	
Э-2	Альбом III ч. 2 стр. 8	Элемент Э-2	4	205	
		Изделия металлические			
1	ГОСТ 103-76	−30×4 ℓ=1.800	4	1.692	
2	ГОСТ 103-76	−30×4 ℓ=290	32	0.273	
3	ГОСТ 2590-71*	ф15 А I ℓ=1900	15	2.641	
4	ГОСТ 8[illegible]-68*	Тр □ 30×30×3 ℓ=610	6	1.55	
5	ГОСТ 8639-68*	□ 30×30×3 ℓ=1280	3	3.073	
А-1	Альбом III ч. 2 стр. 14	Анкер А-1			
		Материалы			
		Бетон М. 100 м³	1.52		
		Изделия деревянные			
	ГОСТ 24454-80Е	Брусок 46×96 ℓ=130	18		0.001

1. Данный лист читать совместно с листом АС-21
2. Все металлические изделия зачистить и окрасить кузбасс лаком.
3. Отделку деревянных и ж/б изделий смотри пояснительную записку.

Н. контр.	Бухарина		30.05.85
Нач. МТЗП	Беганская		30.05.85
ГАП	Нордштейн		30.05.85
ГИП	Тартаковская		30.05.85
Гл. констр.	Чернецкий		30.05.85
Ст. арх.	Горунович		28.05.85
Ст. инж.	Лукацевич		28.05.85

Т. п. Р. 320-068.23.85 АС

Малые архитектурные формы для общественных центров сельских поселков БССР

Стадия	Лист	Листов
Р	20	

Декоративная стенка. Сечение 1-1, план фундаментов.

Госстрой БССР Белнингипросельстрой г. Минск

Привязан:

Инв. №

Копировала:

Формат А3

1963-03

Инв. № подл. | Подпись и дата | Взам. инв. №

Альбом III часть I

2-2

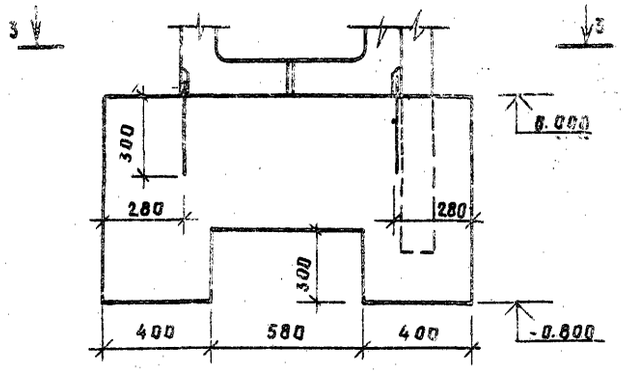

3-3

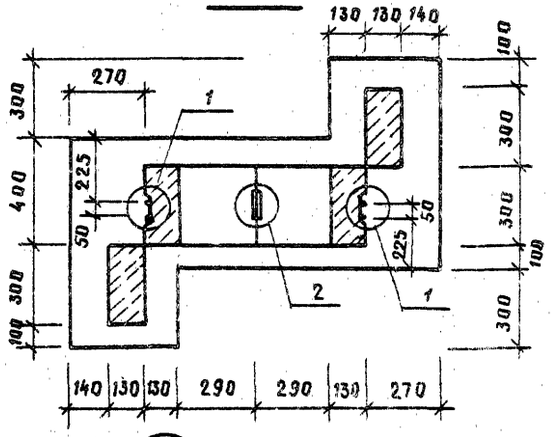

Декоративный элемент 1

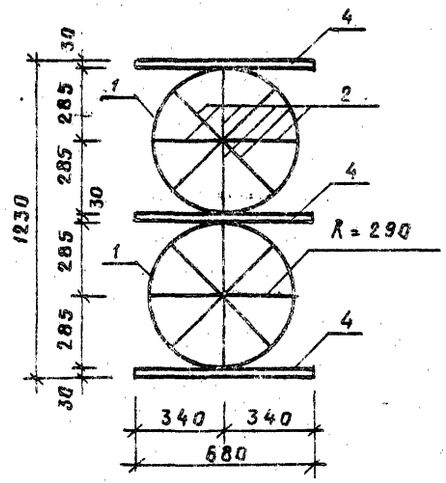

Декоративный элемент 2

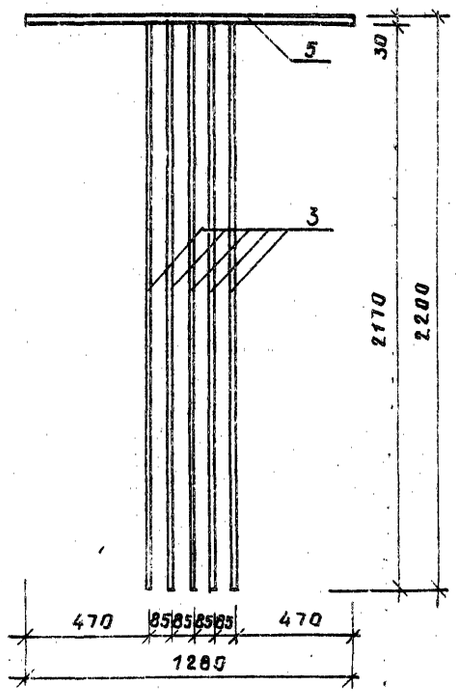

1. Данный лист читать с листом АС-20



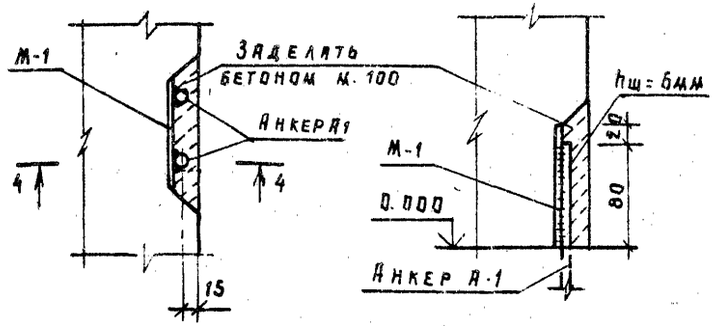



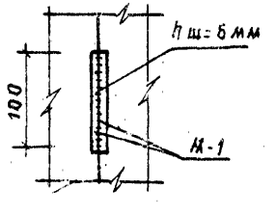

Привязан:

Инв. №

Н. контр.	Бухарина		20.05.85
Нач. МТЭП	Беганская		20.05.85
ГИП	Тартаковская		20.05.85
ГАП	Нордштейн		20.05.85
Гл. констр	Чернецкий		20.05.85
Ст. инж.	Лукацевич		20.05.85

Т. п. р. 320-068.25.86 АС

Малые архитектурные формы для общественных центров сельских поселков БССР

Стадия	Лист	Листов
Р	21	

Декоративная стенка. Декоративные элементы 1,2 Сечения.

Госстрой БССР Белниигипросельстрой г. Минск

Копировала:

Формат А3

1963-03

Инв. № подл. | Подпись и дата | Взам. инв. №

Альбом III часть 1

Общий вид

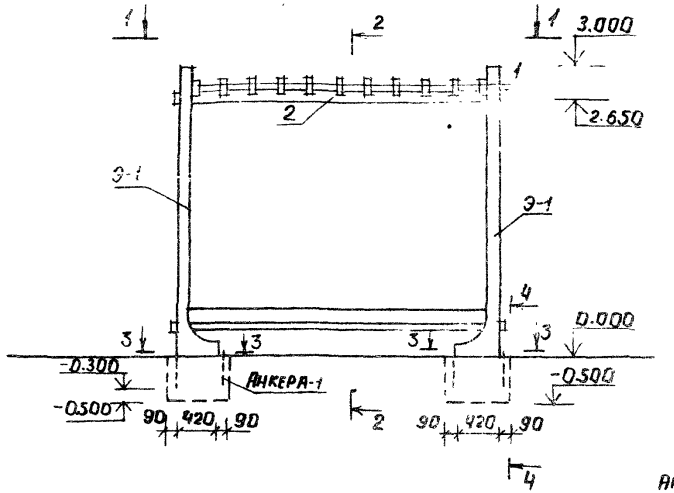

3-3

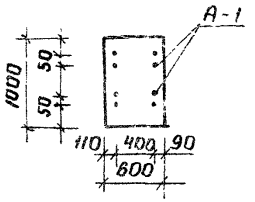

4-4

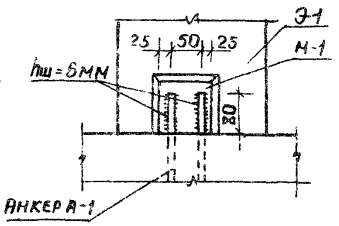

1-1

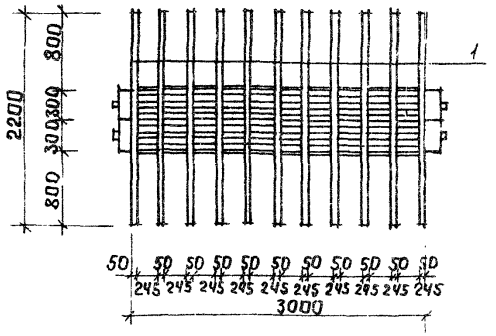

2-2

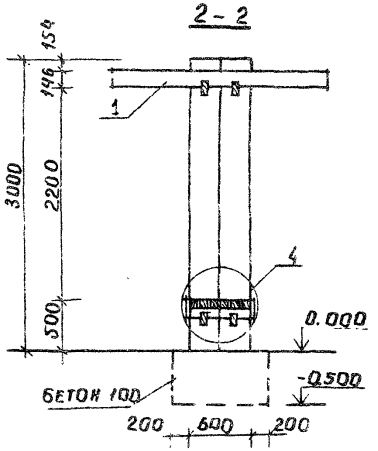

Позиция 1

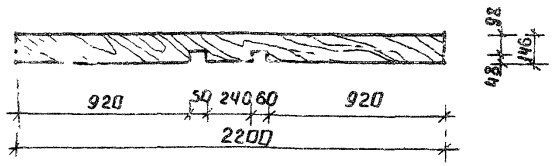

Спецификация элементов

Марка поз.	Обозначение	Наименование	Кол.	Масса ед. кг	Объем ед. м³
		Изделия деревянные			
1	ГОСТ 24454-80Е	Брусок 50 х 146 ℓ= 2200	11		0.0161
2	ГОСТ 24454-80Е	56 х 96 ℓ= 3500	4		0.0181
3	ГОСТ 24454-80Е	71 х 96 ℓ= 620	4		0.0041
4	ГОСТ 24454-80Е	71 х 96 ℓ= 3000	7		0.0205
5	ГОСТ 24454-80Е	Доска 19 х 196 ℓ= 3000	2		0.0106
6	ГОСТ 24454-80Е	20 х 71 ℓ= 200	24		0.0002
		Изделия ж/б			
Э-1	Альбом III ч.2 стр. 3	Элемент Э-1	4	321	
		Изделия металлические			
А-1	Альбом III ч.2 стр. 14	Анкер А-1	8		
Ш-1	Альбом III ч.2 стр. 16	Шпилька Ш-1	3	0.37	
	ГОСТ 11371-78	Шайба ф10	6	0.004	
	ГОСТ 5915-70*	Гайка М10	6	0.011	
		Материалы			
		Бетон М 100, м³	0.6		

1. Отделку деревянных и ж/б изделий смотри пояснительную записку.
2. Все деревянные изделия даны с учетом острожки.
3. Данный лист читать совместно с листом АС-16

Т.П.Р. 320-068.23.86 АС

Н.контр.	Бухарина		30.05.86
Нач.НЭП	Беганская		30.05.86
ГАП	Нордштейн		30.05.86
ГИП	Артаковский		30.05.86
Гл.констр.	Чернецкий		30.05.86
Ст.арх.	Кофанова		30.05.86
Рук.гр.	Доценко		30.05.86

Малые архитектурные формы для общественных центров сельских поселков Беср

Пергола
Сечения 1-1÷3-3

Стадия	Лист	Листов
Р	22	

Госстрой Беср
Белниигип Росельстрой
г. Минск

Привязан

Инв. №

Инв. № подл. | Подпись и дата | Взам. инв. №

Копировала: Маф. Формат А3

1983-03

АЛЬБОМ III ЧАСТЬ 1.

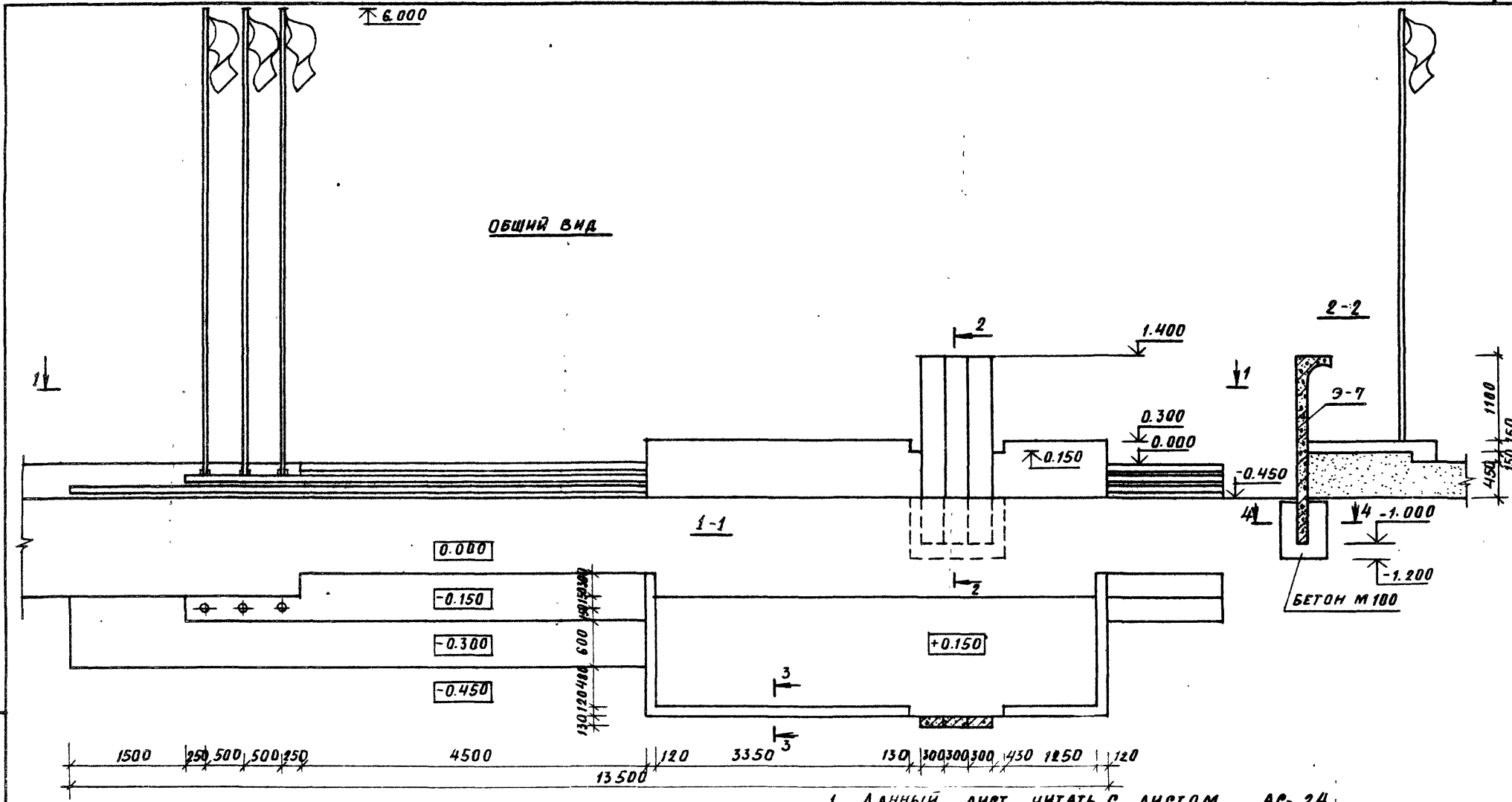

1. ДАННЫЙ ЛИСТ ЧИТАТЬ С ЛИСТОМ АС-24.

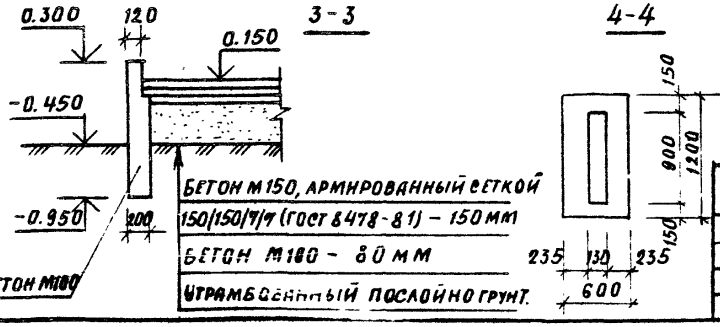

Н. КОНТР.	БУХАРИНА		30.05.85
НАЧ. МТЭП	БЕГАНСКАЯ		30.05.85
ГАП	НОРДШТЕЙН		30.05.85
ГИП	ТАРТАКОВСКАЯ		30.05.85
ГП. КОНСТР.	ЧЕРНЕЦКИЙ		30.05.85
АРХ.	КАРПЕНКО		29.5.85
СТ. ИНЖ.	ЛУКАЦЕВИЧ		29.05.85

ПРИВЯЗАН:

ИНВ. №

Т.П.Р. 320-068.23.86 АС

МАЛЫЕ АРХИТЕКТУРНЫЕ ФОРМЫ ДЛЯ ОБЩЕСТВЕННЫХ ЦЕНТРОВ СЕЛЬСКИХ ПОСЕЛКОВ БССР.

ТРИБУНА С ФЛАГШТОКОМ СЕЧЕНИЯ 1-1÷4-4

СТАДИЯ	ЛИСТ	ЛИСТОВ
Р	23	

ГОССТРОЙ БССР БЕЛНИИГИПРОСЕЛЬСТРОЙ г. МИНСК

КОПИР. Гец

ФОРМАТ А3

1963-03

ИНВ. № ПОДЛ. | ПОДПИСЬ И ДАТА | ВЗАМ. ИНВ. №

Альбом III 4.1.61

1-1

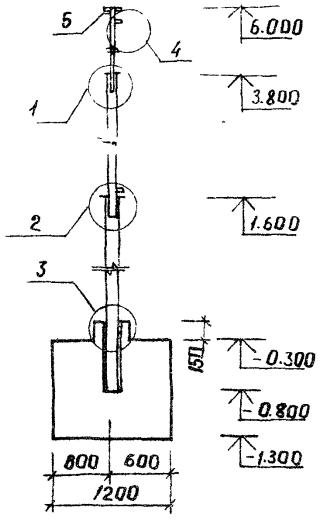

План фундамента флагштока

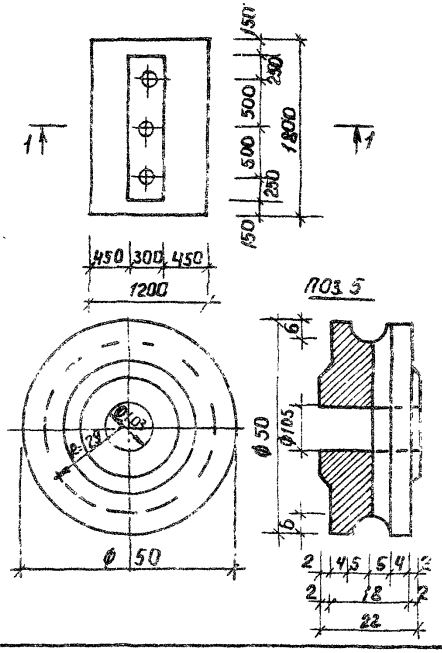

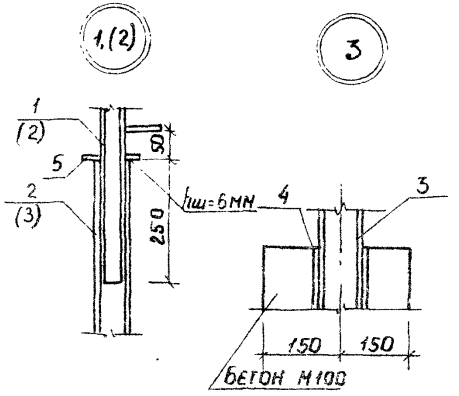

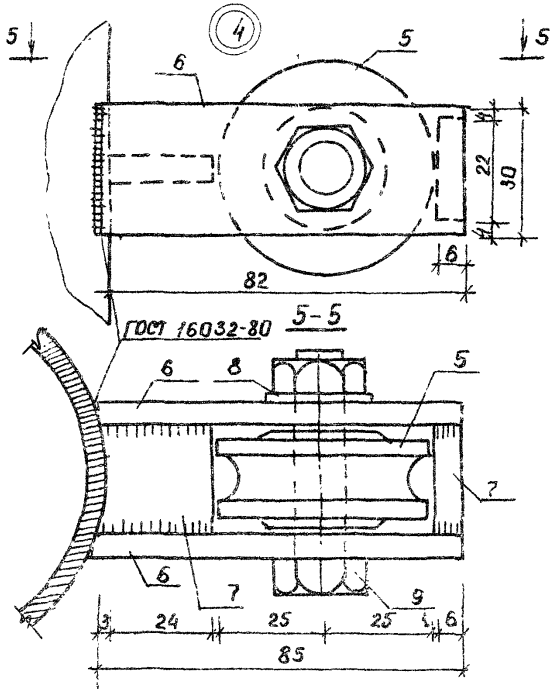

Спецификация элементов

Марка, поз.	Обозначение	Наименование	Кол.	Масса ед. кг	Примечание
		Изделия ж/б			
Э-7	Альбом III 4.2 стр 6	Элемент Э-7	3	263	
		Изделия металлические			
1		Труба 50×5 ГОСТ 8732-76 ℓ=2450	3	13.6	
2		63,5×5 ГОСТ 8732-76, ℓ=2450	3	17.70	
3		76×5 ГОСТ 8732-76, ℓ=2400	3	21.00	
4		89×5 ГОСТ 8732-76, ℓ=650	3	6.70	
5	ГОСТ 103-76	Кольцо 4×210	5	0.94	
6	ГОСТ 380-71*	Блочок Ст. 3	2	0.30	
7	ГОСТ 103-76,	Полоса 6×30, ℓ=85	1	0.12	
8	ГОСТ 103-76	6×22, ℓ=21	4	0.025	
9	ГОСТ 11371-78	Шайба М10	2	0.01	
10		Болт М10×50 Со			
	ГОСТ 7798-70*	Шпинтон Кл 2-011 С			
	ГОСТ 5915-70*	Гайкой М10 Кл 2-011	2	0.045	
	ГОСТ 8478-81	Сетка 150×150/7,7			
		в = 1400, ℓ=5750	1	34.1	
		Материалы			
		Бетон М 150 м³	1.22		
		М 100 м³	5.50		

1. Данный лист смотреть совместно с листом АС-23
2. Отделку ж/б изделий смотри пояснительную записку

Т.П.Р. 320-068.23.86 АС

Н. контр.	Бухарина		30.05.86
Нач. МГП	Беганская		30.05.86
ГАП	Нордштейн		30.05.86
ГИП	Тартаковская		30.05.86
Гл. констр.	Чернецкий		30.05.86
Арх.	Карпенко		29.5.86
Ст. инж.	Лукацевич		29.05.86

Малые архитектурные формы для общественных центров сельских поселков БССР.

Флагшток. План фундаментов. Узлы 1÷4, сечение 1-1

Стадия	Лист	Листов
Р	24	

Госстрой БССР
БелНИИгипросельстрой г. Минск

Привязан

Инв. №

Инв. № подл. | Подпись и дата | Взам. инв. №

Копировала: Маес.

Формат А3

1963-03

Альбом III часть 1

Общий вид

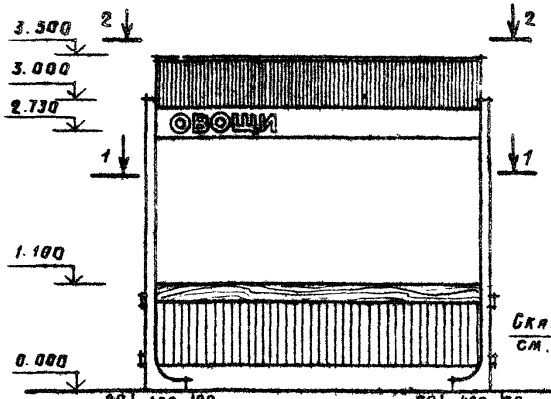

1 - 1

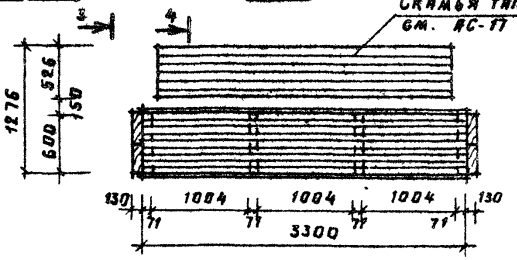

2 - 2

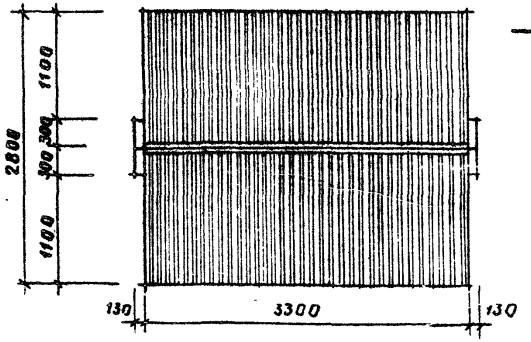

3 - 3

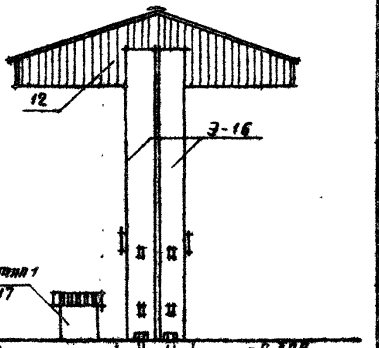

4 - 4

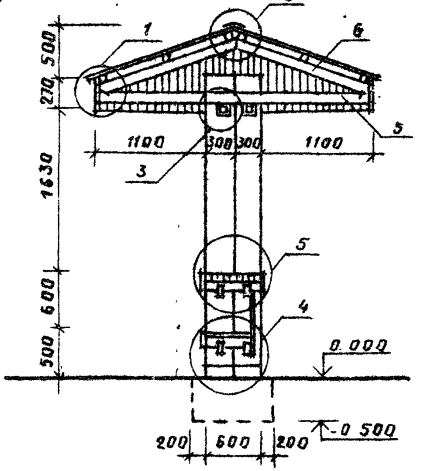

Спецификация элементов

Марка, поз.	Обозначение	Наименование	Кол.	Масса ед., кг	Объем ед., м³
		Изделия деревянные			
1	ГОСТ 24454-80Е	Брусок 71×96 ℓ=3300	9		0.023
2	ГОСТ 24454-80Е	71×96 ℓ=640	4		0.004
3	ГОСТ 24454-80Е	71×96 ℓ=500	4		0.003
4	ГОСТ 24454-80Е	56×96 ℓ=3700	4		0.020
5	ГОСТ 24454-80Е	46×96 ℓ=2800	2		0.012
6	ГОСТ 24454-80Е	46×96 ℓ=1500	4		0.007
7	ГОСТ 24454-80Е	71×71 ℓ=3300	6		0.017
8	ГОСТ 24454-80Е	Доски 25×270 ℓ=3350	2		0.023
9	ГОСТ 24454-80Е	21×196 ℓ=3300	2		0.014
10	ГОСТ 24454-80Е	21×121 ℓ=3300	5		0.008
11	ГОСТ 8242-75	21×94 ℓ=800	40		0.002
12	ГОСТ 8242-75	13×74			0.002
		Изделия металлические			
А-1	Альбом III ч.2 стр.16	Анкер А-1	4		
		L 75×5; ℓ=70	4		
		Элементы ж/б			
Э-16	Альбом III ч.2 стр.10	Элемент Э 16	4		
		Материалы			
		Бетон м. 100, м³	0.6		

1. Все деревянные изделия даны с учетом острожки.
2. Данный лист читать с листом АС-26.

Т.П.Р. 320-058.23.86 АС

Н. контр.	Бухарина		30.05.86
Нач. МТЭЛ	Беганская		30.05.86
ГАП	Нордштейн		30.05.86
ГИП	Тартаковская		30.05.86
Гл. констр.	Чернецкий		30.05.86
Ст. арх.	Горунович		28.5.86
Рук. гр.	Доценко		28.5.86

Малые архитектурные формы для общественных центров сельских поселков БССР

Торговый ряд. Сечения 1-1 ÷ 4-4

Стадия	Лист	Листов
Р	25	

Госстрой БССР Белниигипросельстрой г. Минск

Привязан:

Инв. №

Инв. № подл. | Подпись и дата | Взам. инв. №

Копировал:

Формат А3

1963-03

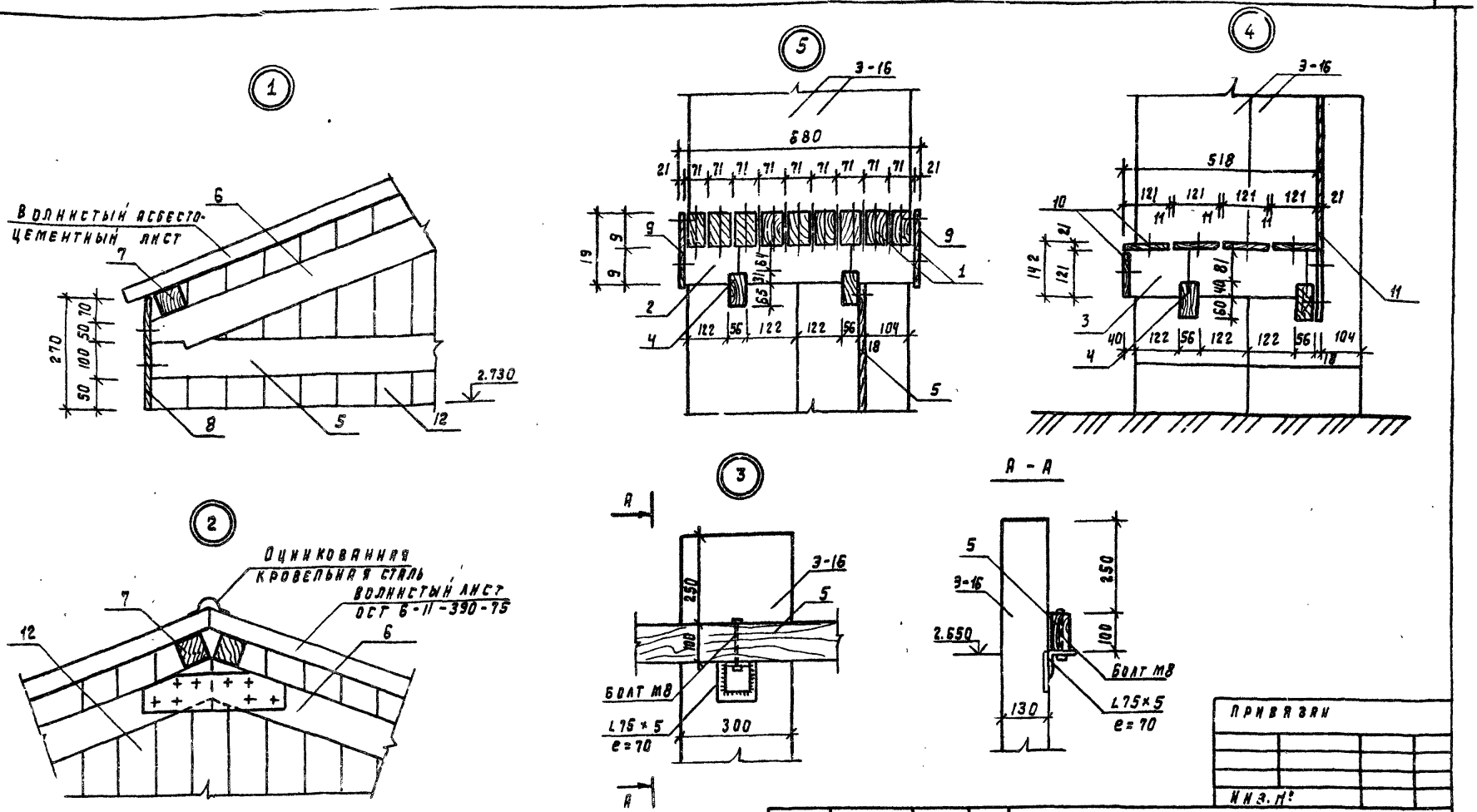

1. Отделку деревянных и ж/б изделий смотри пояснительную записку.
2. Данный лист читать совместно с листом АС-25.

Н. контр.	Бухарина		30.05.85
Нач. мтэп	Беганская		30.05.85
ГАП	Нордштейн		30.05.85
ГИП	Гартаковская		30.05.85
Гл. констр.	Чернецкий		30.05.85
Ст. арх.	Горунович		29.5.85

Т.П.Р. 320-068.23.86 АС

Малые архитектурные формы для общественных центров сельских поселков БССР

Стадия	Лист	Листов
Р	25	

Торговый ряд
Узлы 1-5.

Госстрой БССР
Белинигипросельстрой
г. Минск

Копировала: Бо/м Формат А3

1963-03

Привязан

Инв. №

Инв. № подл. | Подпись и дата | Взам. инв. №

Альбом III часть 1

Альбом III часть 1.

Общий вид

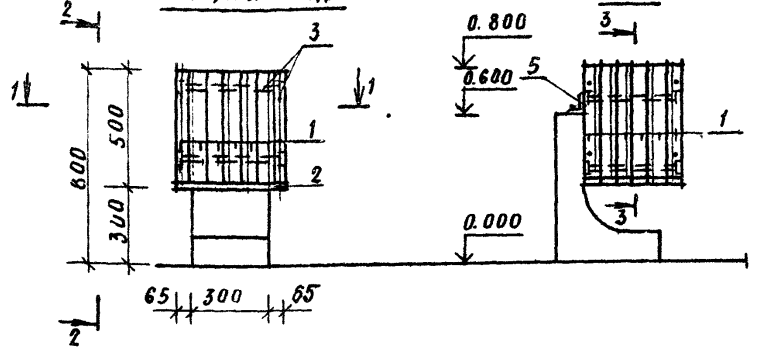

1-1

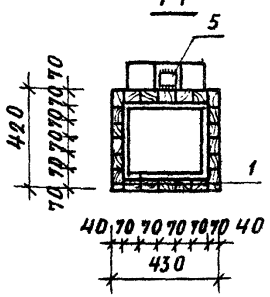

3-3

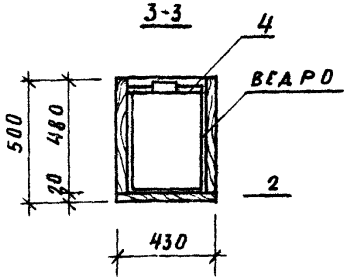

Позиция 3

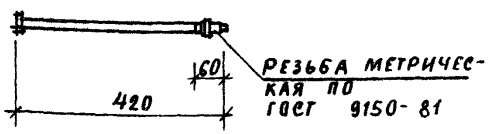

Раскрой ведра

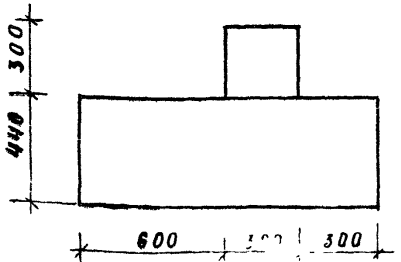

Спецификация элементов

Марка, поз.	Обозначение	Наименование	Кол.	Масса ед., кг	Объем ед. м³
		Изделия деревянные			
1	ГОСТ 24454-80Е	Доска 40×70 ℓ=480	22		0.0013
2	ГОСТ 24454-80Е	Доска 20-70 ℓ=430	6		0.0006
		Изделия ж/б			
Э-15	Альбом III 4.2 стр. 10	Элемент Э-15	1		
		Изделия металлические			
3		Болт М10 ℓ=420	3		
4	ГОСТ 5781-75	ФСАI ℓ=1200	1		
5	ГОСТ 8509-72*	L 75×5 ℓ=70	1		

1. Отверстия под болты и шурупы в элементах выполняются по месту при монтаже изделия.
2. Ведро для мусора выполняется из тонколистовой стали и окрашивается цветной нитроэмалью.
3. Отделку деревянных и ж/б элементов см. пояснительную записку.
4. Все деревянные изделия выполнены с учетом острожки.

				Т.П.Р. 320-068.23.86	АС
Н.контр.	Бухарина		30.05.86		
Нач.МТЭП	Беганская		30.05.86		
Гап	Нордштейн		30.05.86		
ГИП	Тартаковская		30.05.86	Малые архитектурные формы для общественных центров сельских поселений БССР	Стадия: Р; Лист: 27; Листов:
Гл.констр.	Чернецкий		30.05.86		
Ст.арх.	Кофанова		25.5.86	Урны. Сечения 1-1÷3-3	Госстрой БССР Белниигипросельстрой г. Минск

Привязан:

Инв. №

Инв. № подл. | Подпись и дата | Взам. инв. №

Копир. Гас

Формат А3

1963-03

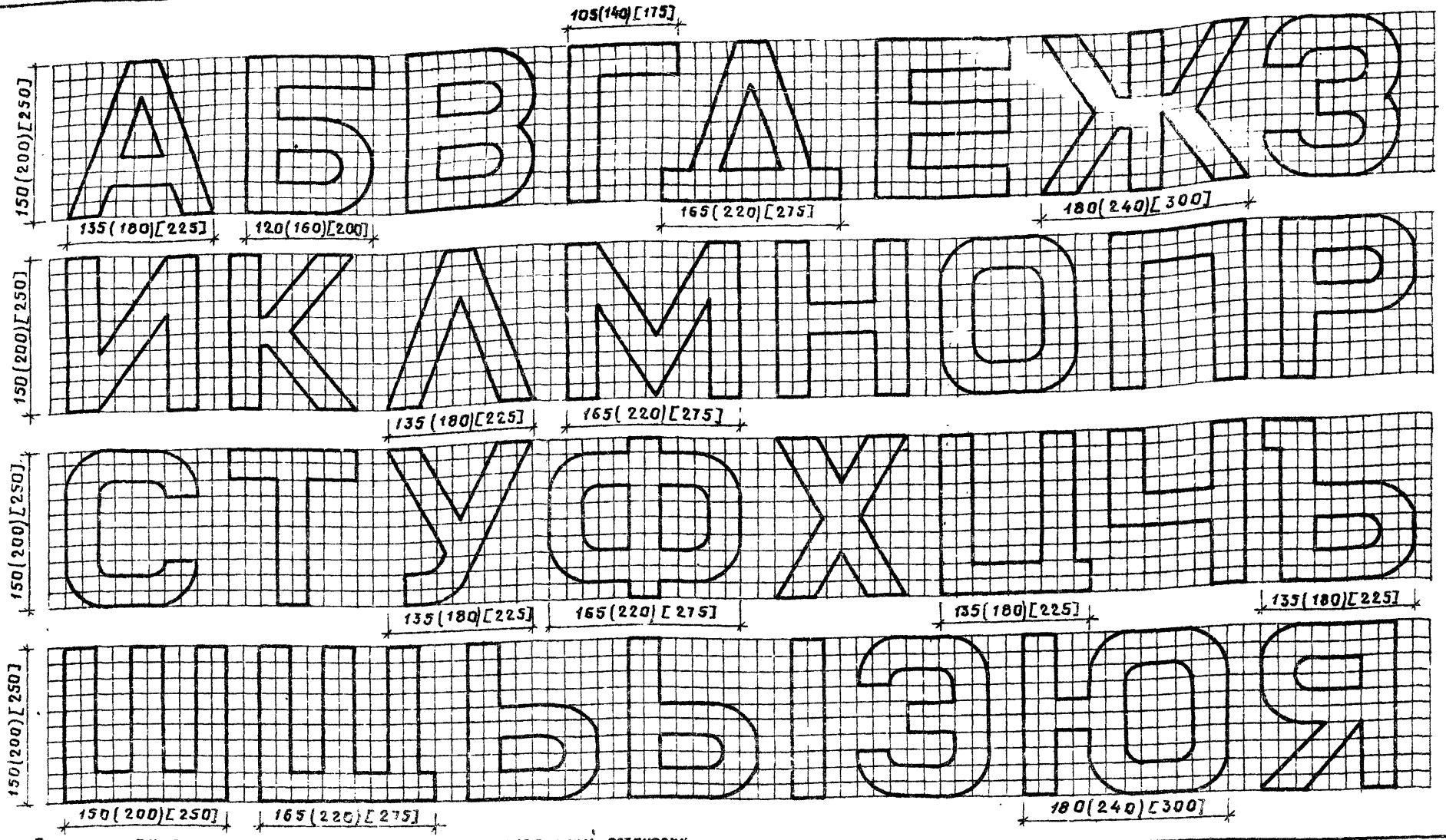

1. Размеры букв в круглых скобках даны для автобусной остановки.
2. Размеры букв в квадратных скобках даны для въездного знака.
3. Толщина букв соответственно 30(40)[50] мм.
4. Буквы даны как примерное решение.
5. Текст надписи учитывается в малых формах при привязке к конкретным условиям строительства за счет основной деятельности предприятия.
6. Данный лист читать совместно с листом 3, 4, 8, 9, 11, 15, 25.

Привязан:

Инв. №

Инв. № подл. | Подпись и дата | Взам. инв. №

Н. контр.	Бухаринн		30.05.86
Нач. МТЭП	Беганская		30.05.86
ГАП	Нордштейн		30.05.86
ГИП	Таргаковская		30.05.86
Гл. констр.	Чернецкий		30.05.86
Ст. арх.	Слястенина		30.05.86

Т.П.Р. 320 - 068.25.86 АС

Малые архитектурные формы для общественных центров сельских поселков БССР

Стадия	Лист	Листов
Р	28	

Шрифт

Госстрой БССР Белниигипросельстрой г. Минск

Копировала:

Формат А3

1963-03

Альбом III часть 1

Общий вид торговых рядов
Вариант 1

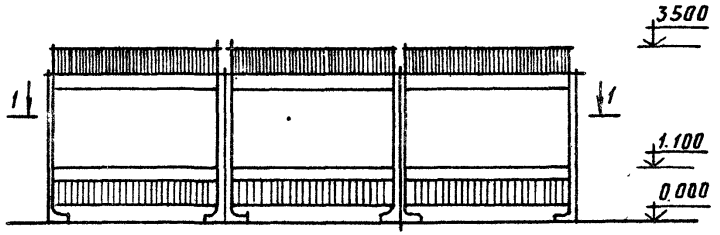

1 - 1

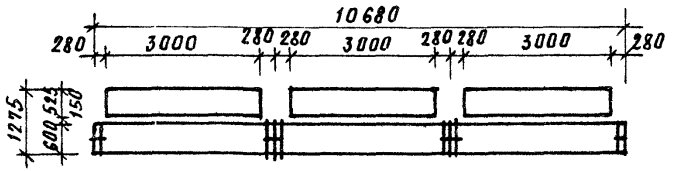

Вариант 2

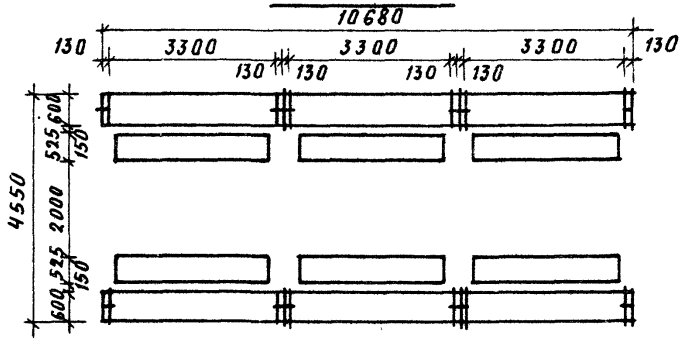

Вариант 3

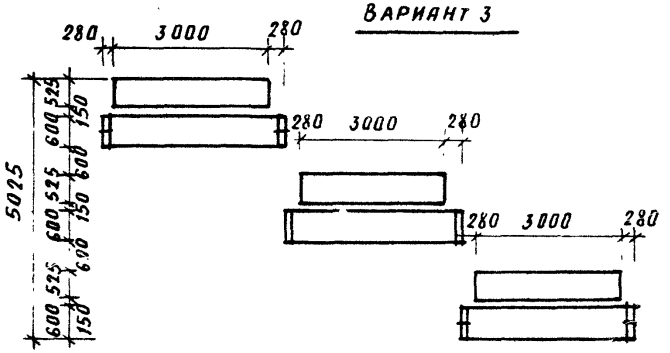

Общий вид автобусной остановки
Вариант компоновки

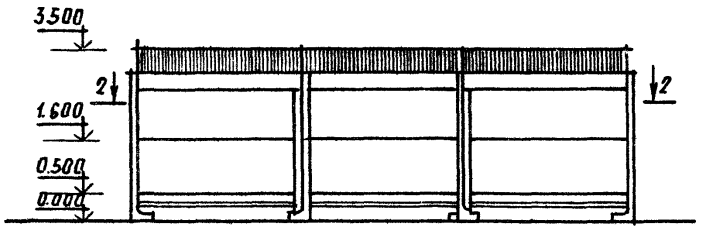

2 - 2

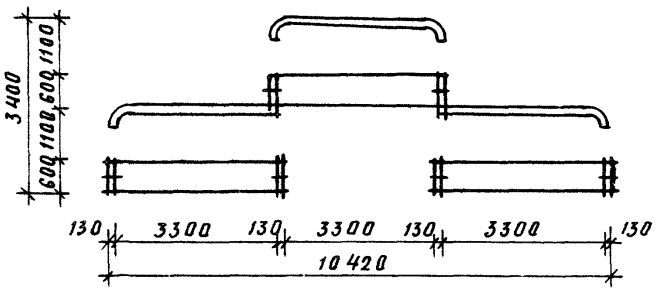

Привязан

Инв. №

Н.контр.	Бухарина		20.05.85	Т.П.Р. 320-068.23.86 АС			
Нач.МТЭП	Беганская		20.05.85				
ГАП	Нордштейн		20.05.85				
ГИП	Тартаковский		20.05.85	Малые архитектурные формы для общественных центров сельских населенных пунктов БССР. Варианты компоновки	Стадия	Лист	Листов
Гл.конструктор	Чернецкий		20.05.85		Р	29	
Ст.арх.	Горунович		20.05.85		Госстрой БССР Белниигипросельстрой г. Минск		

Копир. Гаг

Формат А3

№ 33-03

Взам. инв. № | Подпись и дата | Инв. № подл.

Альбом III часть 1

Общий вид

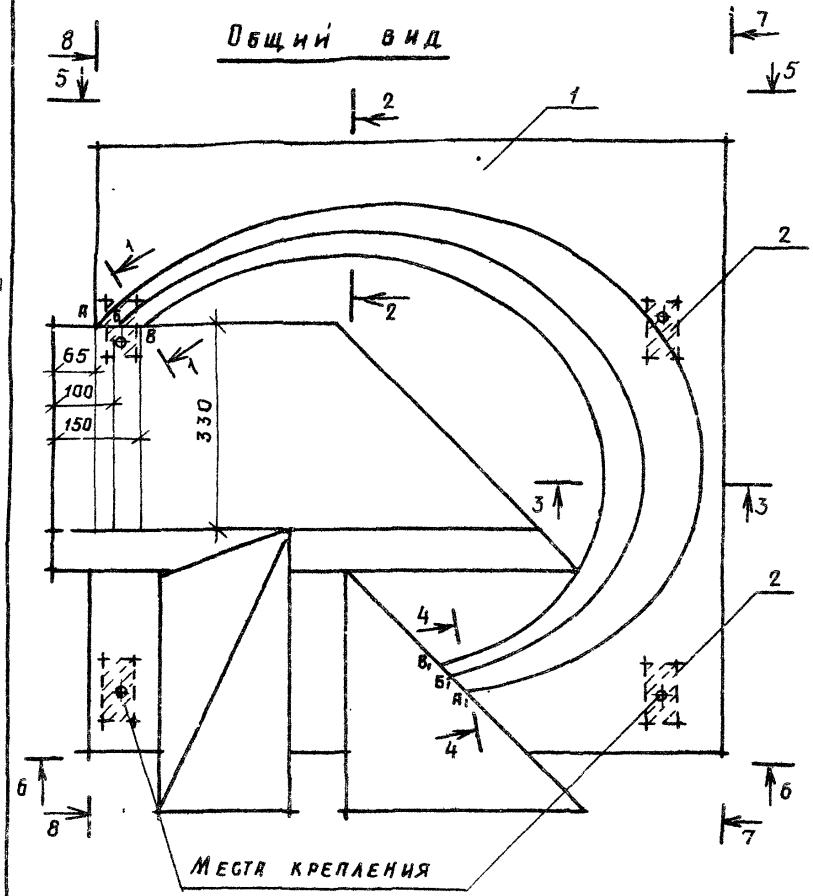

1-1

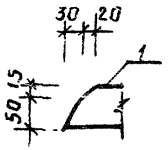

2-2

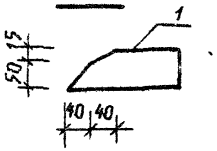

3-3

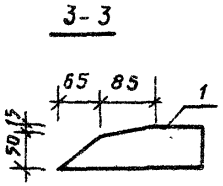

4-4

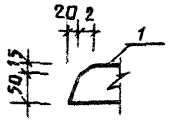

7-7

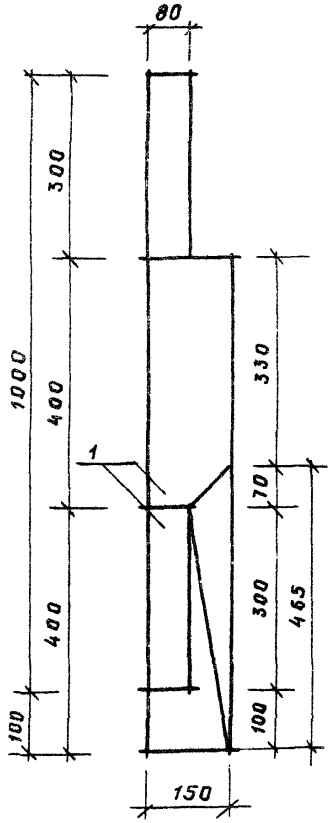

8-8

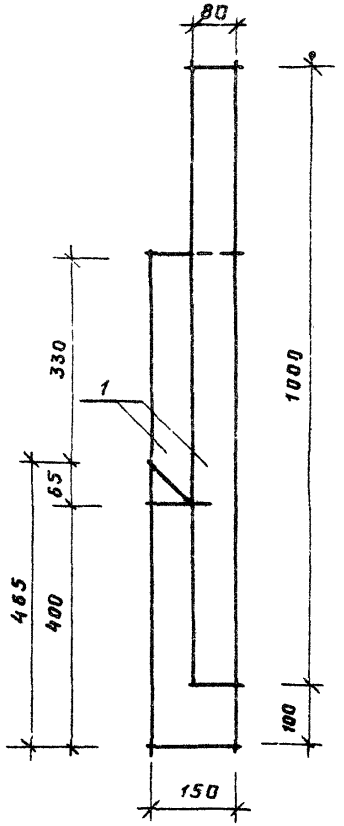

6-6

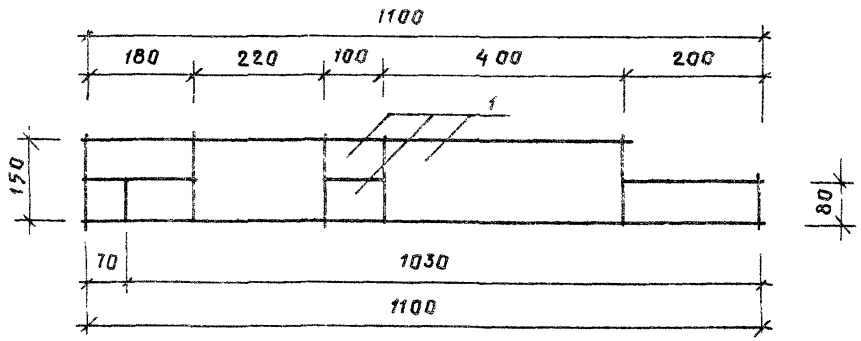

1. Данный лист читать совместно с листами АС-9, 11, 31.

Привязан:

Инв. №

Т. п. Р. 320-068.23.85					АС	
Н. контр.	Бухарина		30.05.85			
Нач. МТЗП	Беганская		30.05.85			
ГАП	Нордштейн		30.05.85	Малые архитектурные формы для общественных центров сельских поселков БССР	Стадия: Р	Лист: 30	Листов:
ГИП	Тартаковских		30.05.85				
Гл. констр.	Чернецкий		30.05.85				
Ст. арх.	Горунович		30.05.85	Декоративный элемент. Сечения 1-1÷4-4; 6-6 ÷ 8-8	Госстрой БССР Белкнигипросельстрой г. Минск		

Копировал: Зам

Формат А3

1963-03

Инв. № подл. | Подпись и дата | Взам. инв. №

Альбом III часть 1

ШАБЛОН А - А1

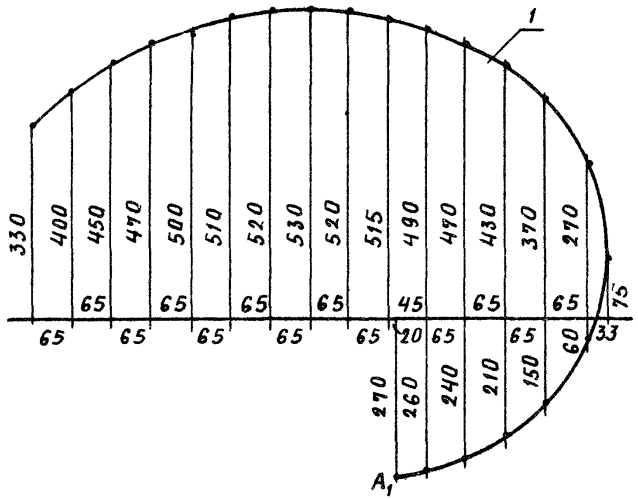

ШАБЛОН Б - Б1

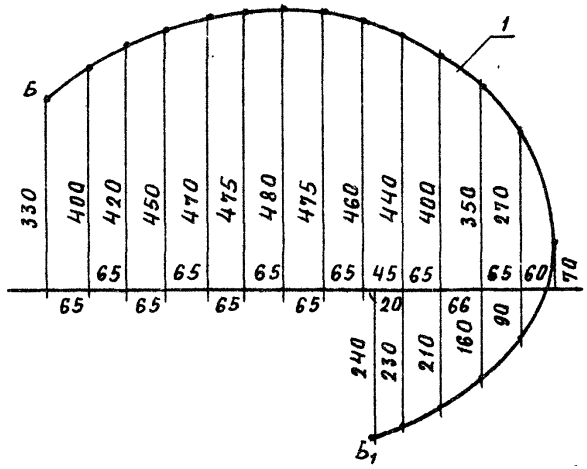

ШАБЛОН В - В1

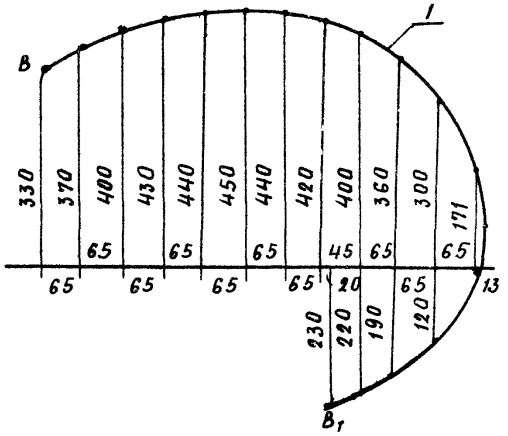

5 - 5

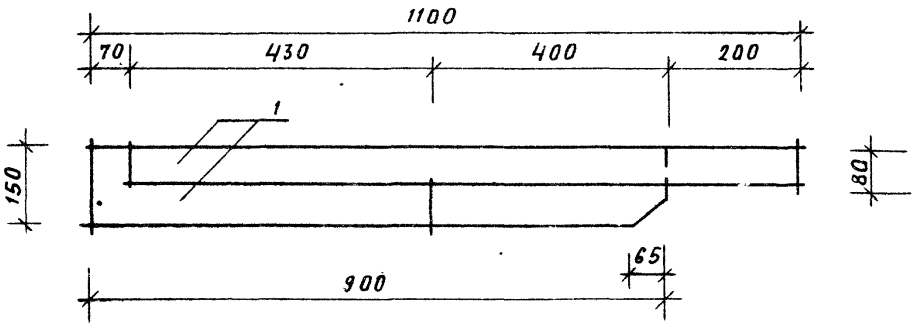

Спецификация материалов

Марка, поз.	Обозначение	Наименование	Кол.	Масса ед., кг	Объем ед. м³
		Изделия алюминиевые			
1	ГОСТ 21631-76	АМц М-2,5 1500×1500	1	10,300	
		Изделия деревянные			
2	ГОСТ 24454-80Е	Брусок 46×96, ℓ=210	3		
		46×96, ℓ=280	1		

1. Данный лист читать совместно с листом АС 9, 11, 30.
2. Декоративный элемент алюминиевый заводского изготовления.

Т.П.Р. 32Д-058.23.86 АС

Н.контр.	Бухарина		30.05.86
Нач.мтэп	Беганская		30.05.86
ГАП	Нордштейн		30.05.86
ГИП	Тартаковская		30.05.86
Гл.констр.	Чернецкий		30.05.86
Ст.арх.	Горунович		

Малые архитектурные формы для общественных центров сельских районов БССР

Декоративный элемент. Шаблоны, сечение 5-5

Стадия	Лист	Листов
Р	31	

Госстрой БССР Белниигипросельстрой г. Минск

Привязан:

Инв. №

Взам. инв. №

Подпись и дата

Инв. № подл.

Копир. Гор

Формат А3.

gost.e-ecolog.ru