ЗОНАЛЬНЫЕ ТИПОВЫЕ ПРОЕКТНЫЕ РЕШЕНИЯ
320-068.23.86

МАЛЫЕ АРХИТЕКТУРНЫЕ ФОРМЫ ДЛЯ ОБЩЕСТВЕННЫХ ЦЕНТРОВ СЕЛЬСКИХ ПОСЕЛКОВ БЕЛОРУССКОЙ ССР

АЛЬБОМ II

Архитектурно-строительные чертежи
(вариант из местных строительных материалов)

gost.e-ecolog.ru

ЦЕНТРАЛЬНЫЙ ИНСТИТУТ
ТИПОВОГО ПРОЕКТИРОВАНИЯ ГОССТРОЯ СССР
МИНСКИЙ ФИЛИАЛ

220600, г.Минск, ул.К.Маркса, 32

Сдано в печать 12.05.1988 г.
Заказ № 39м Тираж 200 экз.
Инв.№ 1963/2

ЗОНАЛЬНЫЕ ТИПОВЫЕ ПРОЕКТНЫЕ РЕШЕНИЯ
320-068.23.86

МАЛЫЕ АРХИТЕКТУРНЫЕ ФОРМЫ ДЛЯ ОБЩЕСТВЕННЫХ ЦЕНТРОВ СЕЛЬСКИХ ПОСЕЛКОВ БЕЛОРУССКОЙ ССР

АЛЬБОМ II

СОСТАВ ПРОЕКТА

АЛЬБОМ I		Номенклатура малых архитектурных форм, примерные решения генпланов. участков общественных центров, типы и схемы площадок
АЛЬБОМ II		Архитектурно-строительные чертежи (вариант из местных строительных материалов)
АЛЬБОМ III	Часть 1	Архитектурно-строительные чертежи (вариант из индустриальных изделий)
	Часть 2	Изделия заводского изготовления
АЛЬБОМ IV	Часть 1	Сметы в базисных ценах (вариант из местных строительных материалов)
	Часть 2	Сметы в ценах для строительства в сельской местности БССР (вариант из местных строительных материалов)
АЛЬБОМ V	Часть 1	Сметы в базисных ценах (вариант из индустриальных изделий)
	Часть 2	Сметы в ценах для строительства в сельской местности БССР (вариант из индустриальных изделий)
АЛЬБОМ VI		Ведомость потребности в материалах

РАЗРАБОТАН институтом «БелНИИгипросельстрой»
Главный инженер института П. Шелавителев
Главный архитектор проекта Л. Нордштейн
Главный инженер проекта Т. Тартаковская

УТВЕРЖДЕН Госстроем БССР
Приказ № 147 от 6.09 1985 г
Введен в действие институтом
« БелНИИгипросельстрой »
Приказ № 248 от 4.10 1985 г

1963-02

Альбом II

Содержание альбома

Лист	Наименование	Примечание
1	Содержание альбома (начало)	
2	Содержание альбома (окончание)	
3	Пояснительная записка (начало)	
4	Пояснительная записка (окончание)	
	Архитектурно-строительные решения АС	
1	Общие данные (начало)	
2	Общие данные (продолжение).	
3	Общие данные (окончание).	
4	Опорные стойки деревянные. Номенклатура.	
	(начало).	
5	Опорные стойки деревянные. Номенклатура.	
	(продолжение).	
6	Опорные стойки деревянные. Номенклатура	
	(окончание).	
7	Въездной знак деревянный ВЗД-1. Общий	
	вид. Узел А.	
8	Въездной знак деревянный ВЗД-1.	
	Узлы Б, В и Г.	
9	Въездной знак деревянный ВЗД-1.	
	Узлы Д, Е, Ж и И.	
10	Въездной знак деревянный ВЗД-2. Общий	
	вид. Узел А.	
11	Въездной знак деревянный ВЗД-2. Узлы Б, В, Г и Д	
12	Указатель деревянный УД-1. Общий вид.	
13	Указатель деревянный УД-1. Узлы А, Б, В, Г и Д.	
14	Указатель деревянный УД-2. Общий вид.	
15	Указатель деревянный УД-2. Узлы А, Б, В и Г.	
16	Автобусная остановка, беседка. Общий вид.	
17	Автобусная остановка, беседка. Схема располо-	
	жения элементов стропил. Узлы А и Б.	
18	Автобусная остановка, беседка. Узлы В, Г, Д и Е	
19	Автобусная остановка, беседка. Узлы Ж, И, К, Л и М	
20	Автобусная остановка, беседка. Спецификация	
	элементов.	
21	Автобусная остановка, беседка. Примеры компо-	
	новок.	
22	Торговый ряд. Общий вид. Узел А.	
23	Торговый ряд. Схема расположения элемен-	
	тов стропил. Узел Б.	
24	Торговый ряд. Узлы В, Г, Д, Е, Ж и И.	
25	Торговый ряд. Узлы К, Л и М.	
26	Торговый ряд. Спецификация элементов.	
27	Автобусная остановка с торговыми рядами.	
	Общий вид. Узел А.	
28	Автобусная остановка с торговыми рядами.	
	Схема расположения элементов стропил. Узел Б.	

Инв. № подл. | Подпись и дата | Взам. инв. №

Привязан

Инв. №

Н. контр.	Бухарина		30.05.86
Нач. отд.	Беганская		30.05
ГАП	Юрьятева		30.05.
ГИП	Тартаковская		30.05.
Гл. констр.	Черецкий		30.05
Вед. инж.	Змитрович		30.05.

Т.п.р 320-068.25.86

Содержание альбома (начало).

Стадия	Лист	Листов
Р	1	4

Госстрой БССР Белниигипросельстрой г. Минск

Копировал: Бор 1983-02

Формат А3

Альбом II

Лист	Наименование	Примечание
29	Автобусная остановка с торговыми рядами.	
	Узлы В, Г, Д, Е и Ж.	
30	Автобусная остановка с торговыми рядами.	
	Узлы И, К и Л.	
31	Автобусная остановка с торговыми рядами	
	Узлы М, Н, П и Р.	
32	Автобусная остановка с торговыми рядами.	
	Узлы С, Т, У и Ф.	
33	Автобусная остановка с торговыми рядами.	
	Спецификация элементов.	
34	Велосипедная стоянка на 8 велосипедов.	
	Общий вид.	
35	Велосипедная стоянка на 8 велосипедов.	
	Узлы А, Б, В и Г.	
36	Велосипедная стоянка на 8 велосипедов.	
	Узлы Д, Е, Ж и И.	
37	Стенд информации. Общий вид. Узел А.	
38	Стенд информации. Узлы Б, В, Г, Д и Е.	
39	Доска показателей. Общий вид. Узел А.	
40	Доска показателей. Узлы Б, В и Г.	
41	Доска показателей. Узлы Д, Е, Ж, И и К.	
42	Доска объявлений. Витрина. Общий вид.	
	Узел А.	

Лист	Наименование	Примечание
43	Доска объявлений. Витрина. Узлы Б, В, Г, Д и Е.	
44	Доска почета. Общий вид. Узел А.	
45	Доска почета. Узлы Б, В, Г и Д.	
46	Доска почета. Узлы Е, Ж и К.	
47	Доска почета. Рамка для фотографий.	
48	Доска почета. Шрифт.	
49	Доска почета. Детали крепления букв.	
50	Декоративная стенка. Общий вид. Узел А.	
51	Декоративная стенка. Узлы Б, В, Г, Д и Е.	
52	Пергола. Общий вид.	
53	Пергола. Узлы А, Б, В и Г.	
54	Пергола. Примеры блокировок.	
55	Скамья тип 1. Общий вид.	
56	Скамья тип 1. Узлы Д, Б, В и Г.	
57	Скамья тип 2. Общий вид.	
58	Скамья тип 2. Узлы А, Б, В, Г и Д.	
59	Урна.	
60	Декоративный элемент деревянный ДЭД-1	
61	Декоративный элемент деревянный ДЭД-2.	
62	Декоративный элемент ДЭ-3. Сечения 1-1.	
	2-2, 5-5, 9-9.	
63	Декоративный элемент ДЭ-3. Шаблоны. Сечения.	
	3-3, 4-4, 6-6, 7-7, 8-8.	

Инв. № подл. | Подпись и дата | Взам. инв. №

Привязан

Инв. №:

Госстрой БССР
Белниигипросельстрой
г. Минск

Н. контр.	Бухарина		30.05
ГИП	Тартаковская		30.05
Вед. инж.	Зимтрович		30.05

Содержание альбома.
(окончание)

Т.П.Р. 320-068.23.86

Лист 2

Копировал: Бо[illegible] 1963-02 Формат А3

Альбом III

Авторский коллектив

Архитекторы	Нордштейн	Л А
	Фоминова	Е А
Конструкторы:	Эмитрович	Т Е
При участии архитекторов:	Горунович	В В
	Кофанова	Л В
	Сластенина	Е Е

Пояснительная записка

Фундаменты

Основанием под фундаменты служат грунты непучинистые, непросадочные со следующими нормативными характеристиками:

нормативный угол внутреннего трения $\varphi^н = 0{,}49$ рад или 28°,

нормативное удельное сцепление $C^н = 2$ кПа (0,02 кгс/см^2),

модуль деформации нескальных грунтов $E = 14{,}7$ МПа (150 кгс/см^2),

плотность грунта $\gamma = 1{,}8$ т/м^3,

коэффициент безопасности по грунту $K_г = 1$

Фундаменты запроектированы из бута М200 с песчаным уплотнением в соответствии со СНиП II-21-75 Материал фундаментов монолитных — бетон М200

Указания по устройству фундаментов приведены на соответствующих чертежах.

Отметки заглубления деревянных элементов показаны на чертежах условно и должны быть откорректированы при привязке

Деревянные изделия

Деревянные изделия запроектированы из пиленого леса хвойных пород (ГОСТ 24454-80Е). Влажность древесины для конструкций должна быть не более 25%

Опорные элементы из брусьев и брусков заглублены в землю на 500 или 700 мм.

Заглубленная в землю часть брусьев должна быть антисептирована, окрашена горячим битумом за 2 раза и обернута 2 слоями толя. Торцы брусьев должны быть тщательно зачищены.

Лицевые поверхности деревянных элементов должны быть ровными, без засечек и сколов.

Все деревянные элементы конструкций должны быть антисептированы в соответствии с указаниями СНиП III-19-76 „Деревянные конструкции. Правила производства и приемки работ" — приложения 2-4.

Крепление деревянных элементов между собой производить на болтах, гвоздях, шурупах, скобах, дубовых нагелях и на фенолформальдегидном клею марки КБ-3 по соответствующим деталям.

Отверстия для крепления деревянных элементов между собой сверлить по месту.

Гвозди для крепления асбестоцементных листов применять по ГОСТ 9870-61*.

Инв. № подл. | Подпись и дата | Взам. инв. №

Привязан

Инв. №

Н. контр	Бухарина		30.05
Нач. МТЭП	Беганская		30.05
ГАП	Нордштейн		30.05
ГИП	Тартаковская		30.05
Гл. констр.	Чернецкий		30.05
Вед. инж.	Эмитрович		30.05

Т.П.Р. 320-068.23.86

Пояснительная записка (начало)

Стадия	Лист	Листов
Р	3	2

Госстрой БССР
БЕЛНИИГИПРОСЕЛЬСТРОЙ
г. Минск

Копировала Федотенка Формат А3

1983-02

Соединительные и разворотные скобы должны иметь насечку на забиваемых в деревянные элементы концах, аналогичную ершам (см. серию 2.160-1 выпуск 3 деталь 4) для надежного заанкеривания.

Металлические соединительные элементы – болты, гайки, шайбы и т.п. применяются с антикоррозийным покрытием или оцинковываются.

При устройстве деревянных конструкций руководствоваться указаниями СНиП II-25-80 „Деревянные конструкции. Нормы проектирования" и СНиП III-19-76 „Деревянные конструкции. Правила производства и приемки работ".

Наружная отделка.

Для деревянных изделий принята два вида отделки:

1 – масляная окраска за 2 раза с предварительной зачисткой и грунтовкой поверхностей.

2 – пропитка горячей олифой за 2 раза с последующим покрытием водостойким лаком.

Для получения натурального цвета древесины ее перед грунтовкой (пропиткой горячей олифой) обрабатывают специальными растворами (бейцами), которые, изменяя цвет древесины, не скрывают её текстуру.

Металлические изделия тщательно очищают от ржавчины и окрашивают масляной краской за 2 раза или покрывают кузбасслаком. В некоторых случаях болты закрывают деревянными пробками из антисептированной древесины.

Антикоррозийная и антисептическая защита.

Все металлические элементы защищают от коррозии в соответствии с требованиями СНиП II-28-73* „Защита строительных конструкций от коррозии".

Все деревянные элементы защищают от увлажнения, загнивания и т.п. в соответствии с требованиями СНиП III-19-75 „Деревянные конструкции. Правила производства и приемки работ" – раздел „Защитная обработка" и приложения №2, №3 и №4.

Производство работ

При производстве работ руководствоваться правилами техники безопасности в соответствии с указаниями СНиП III-4-80 „Техника безопасности в строительстве" и соответствующими разделами III части СНиП.

Общая пояснительная записка приведена в альбоме I „Номенклатура малых архитектурных форм, примерные решения генпланов участков общественных центров, типы и схемы площадок".

Шрифт для текстовых надписей (вариант из солуминового сплава заводского изготовления) разработан в альбоме III часть 1. „Архитектурно-строительные чертежи (вариант из индустриальных изделий)".

Инв.№ подл. | Подпись и дата | Взам. инв.№

Привязан

Инв.№

Госстрой БССР БЕЛНИИГИПРОСЕЛЬСТРОЙ г. Минск	Н. контр.	Бухарина		30.05.86	Пояснительная записка (окончание)
	ГИП	Тартаковская		30.05	
	Вед. инж.	Змитрович		30.05	

Т.П.Р. 320-068.23.86

Лист 4

Копировал: Федотенко 1963-02 Формат А3

Альбом II

ВЕДОМОСТЬ ЧЕРТЕЖЕЙ ОСНОВНОГО КОМПЛЕКТА (начало)

Лист	Наименование	Примечание
1	Общие данные (начало)	
2	Общие данные (продолжение)	
3	Общие данные (окончание)	
4	Опорные стойки деревянные. Номенклатура (начало).	
5	Опорные стойки деревянные. Номенклатура (продолжение)	
6	Опорные стойки деревянные. Номенклатура (окончание).	
7	Въездной знак деревянный ВЗД-1. Общий вид. Узел А.	
8	Въездной знак деревянный ВЗД-1. Узлы Б, В и Г.	
9	Въездной знак деревянный ВЗД-1. Узлы Д, Е, Ж и И.	
10	Въездной знак деревянный ВЗД-2. Общий вид. Узел А.	
11	Въездной знак деревянный ВЗД-2. Узлы Б, В, Г и Д.	
12	Указатель деревянный УД-1. Общий вид.	
13	Указатель деревянный УД-1. Узлы А, Б, В, Г и Д	
14	Указатель деревянный УД-2. Общий вид.	
15	Указатель деревянный УД-2. Узлы А, Б, В и Г.	
16	Автобусная остановка, беседка. Общий вид.	
17	Автобусная остановка, беседка. Схема расположения элементов стропил. Узлы А и Б.	
18	Автобусная остановка, беседка. Узлы В, Г, Д и Е.	
19	Автобусная остановка, беседка. Узлы Ж, И, К, Л и М.	
20	Автобусная остановка, беседка. Спецификация элементов.	
21	Автобусная остановка, беседка. Примеры компоновок.	
22	Торговый ряд. Общий вид. Узел А.	
23	Торговый ряд. Схема расположения элементов стропил. Узел Б.	
24	Торговый ряд. Узлы В, Г, Д, Е, Ж и И.	
25	Торговый ряд. Узлы К, Л и М.	
26	Торговый ряд. Спецификация элементов.	

Типовой проект привязан в соответствии с действующими нормами и правилами

Главный инженер проекта
Главный архитектор проекта

Типовой проект разработан в соответствии с действующими нормами и правилами

Главный инженер проекта Тартаковская Т.Р.
Главный архитектор проекта Нардштейн Л.А.

Инв. № подл. | Подпись и дата | Взам. инв. №

Привязан

Инв. №

Т.П.Р. 320-068.23.86 АС

Н. контр.	Бухарина		30.05.86
Нач. МТЭП	Берлинская		30.05.86
ГАП	Нардштейн		
ГИП	Тартаковская		
Гл. констр.	Чернецкий		
Вед. инж.	Змитрович		

Малые архитектурные формы для общественных центров сельских поселков БССР.

Стадия	Лист	Листов
Р	1	63

Общие данные (начало)

Госстрой БССР БЕЛНИИГИПРОСЕЛЬСТРОЙ г. Минск

Копировала: Федотенко 1963-02 Формат А3

Альбом II

Ведомость чертежей основного комплекта (окончание)

Лист	Наименование	Примечание
27	Автобусная остановка с торговыми рядами.	
	Общий вид. Узел А.	
28	Автобусная остановка с торговыми рядами.	
	Схема расположения элементов стропил. Узел Б.	
29	Автобусная остановка с торговыми рядами.	
	Узлы В, Г, Д, Е и Ж.	
30	Автобусная остановка с торговыми рядами	
	Узлы И, К и Л.	
31	Автобусная остановка с торговыми рядами.	
	Узлы М, Н, П и Р.	
32	Автобусная остановка с торговыми рядами.	
	Узлы С, Т, У и Ф.	
33	Автобусная остановка с торговыми рядами.	
	Спецификация элементов.	
34	Велосипедная стоянка на 8 велосипедов.	
	Общий вид.	
35	Велосипедная стоянка на 8 велосипедов.	
	Узлы А, Б, В и Г.	
36	Велосипедная стоянка на 8 велосипедов.	
	Узлы Д, Е, Ж и И.	
37	Стенд информации. Общий вид. Узел А.	
38	Стенд информации. Узлы Б, В, Г, Д и Е.	
39	Доска показателей. Общий вид. Узел А.	
40	Доска показателей. Узлы Б, В и Г.	
41	Доска показателей. Узлы Д, Е, Ж, И и К.	
42	Доска объявлений, витрина. Общий вид. Узел А.	
43	Доска объявлений, витрина. Узлы Б, В, Г, Д и Е.	
44	Доска почета. Общий вид. Узел А.	
45	Доска почета. Узлы Б, В, Г и Д.	
46	Доска почета. Узлы Е, Ж и И.	
47	Доска почета. Рамка для фотографий.	
48	Доска почета. Шрифт.	
49	Доска почета. Детали крепления букв.	
50	Декоративная стенка. Общий вид. Узел А.	
51	Декоративная стенка. Узлы Б, В, Г, Д и Е.	
52	Перголд. Общий вид.	
53	Перголд. Узлы А, Б, В и Г.	
54	Перголд. Примеры блокировок.	
55	Скамья тип 1. Общий вид.	
56	Скамья тип 1. Узлы А, Б, В и Г.	
57	Скамья тип 2. Общий вид.	
58	Скамья тип 2. Узлы А, Б, В, Г и Д.	
59	Урна.	
60	Декоративный элемент деревянный ДЭД-1.	
61	Декоративный элемент деревянный ДЭД-2.	
62	Декоративный элемент ДЭ-3. Сечения 1-1, 2-2, 5-5, 9-9.	
63	Декоративный элемент ДЭ-3. Шаблоны. Сечения 3-3, 4-4, 6-6, 7-7, 8-8.	

Инв. № подл. | Подпись и дата | Взам. инв. №

Привязан

Инв. №

Н. контр.	Бухарина	
Нач. МТЭЛ	Беганская	
ГАП	Нордштейн	
ГИП	Тартаковская	
Гл. констр.	Черницкий	
Вед. инж.	Эмитрович	

Т.П.Р. 320-068.23.86 АС

Малые архитектурные формы для общественных центров сельских поселков БССР.

Стадия	Лист	Листов
Р	2	

Общие данные. (продолжение)

Госстрой БССР БЕЛНИИГИПРОСЕЛЬСТРОЙ г. Минск

Копировал: Федотенко

Формат А3.

1963-02

Альбом II

Ведомость ссылочных прилагаемых документов

Обозначение	Наименование	Примечание
	Ссылочные документы	
2.160-1 выпуск 3	Детали покрытий жилых зданий.	
	Чердачные деревянные покрытия	
	и крыши сельских зданий.	

Ведомость спецификаций

Лист	Наименование	Примечание
7	Спецификация элементов к въездному знаку	
	деревянному ВЗД-1.	
10	Спецификация элементов к въездному знаку	
	деревянному ВЗД-2.	
12	Спецификация элементов к указателю дере-	
	вянному УД-1.	
14	Спецификация элементов к указателю де-	
	ревянному УД-2.	
20	Спецификация элементов к автобусной	
	остановке, беседке.	
26	Спецификация элементов к торговому ряду	
33	Спецификация элементов к автобусной оста-	
	новке с торговыми рядами.	
36	Спецификация элементов к велосипедной	
	стоянке на 8 велосипедов.	

Лист	Наименование	Примечание
37	Спецификация элементов к стенду инфор-	
	мации.	
39	Спецификация элементов к доске показателей.	
42	Спецификация элементов к доске объявле-	
	ний, витрине.	
44	Спецификация элементов к доске почета.	
47	Спецификация элементов к рамке для	
	фотографий.	
49	Спецификация элементов к шрифту для	
	доски почета.	
50	Спецификация элементов к декоративной	
	стенке.	
52	Спецификация элементов к перголе.	
55	Спецификация элементов к скамье типа 1.	
57	Спецификация элементов к скамье типа 2.	
59	Спецификация элементов к урне.	
60	Спецификация к декоративному элементу	
	деревянному ДЭД-1.	
61	Спецификация к декоративному элементу	
	деревянному ДЭД-2.	
62	Спецификация к декоративному элементу ДЭ-3.	

Взам. инв. №

Подпись и дата

Инв. № подл.

Привязан

Инв. №

Н. контр.	Бухринд		4.05.86
Нач. МТЗП	Беганская		
ГАП	Нордштейн		
ГИП	Тартаковская		
Гл. констр.	Чернецкий		
Вед. инж.	Змитрович		

Т.П.Р. 320-068.23.86 АС

Малые архитектурные формы для общественных центров сельских поселков БССР.

Общие данные. (окончание).

Стадия	Лист	Листов
Р	3	

Госстрой БССР
БЕЛНИИГИПРОСЕЛЬСТРОЙ
г. Минск

Копировала: Федотенко

Формат А3

1963-02

Альбом III

№ п/п	Наименование элемента	Эскиз элемента	Материал	Габариты (мм) L	B	H	Альбом лист	Примечание
1	ОСД-1Л ОСД-1П	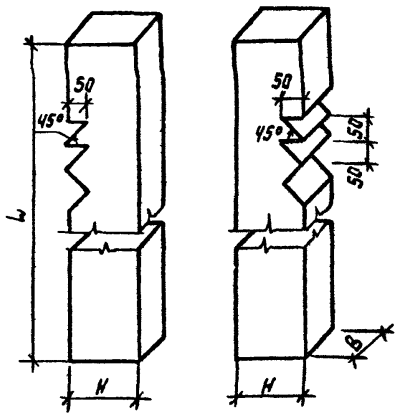	Древесина Х.П	5150	196	146		V = 0.147 м³
2	ОСД-2	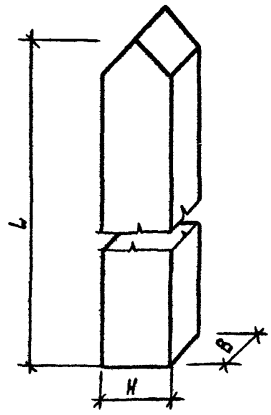	Древесина Х.П	5220	196	146		V = 0.149 м³
3	ОСД-3Л ОСД-3П	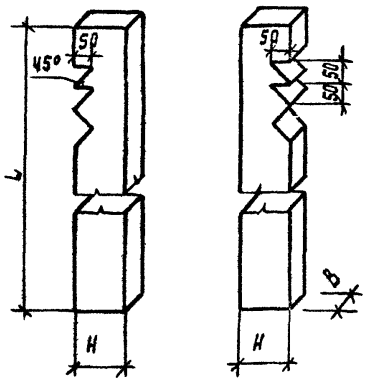	Древесина Х.П	5100	96	146		V = 0.073 м³

Т.П.Р.320-068.23.86 АС

И. контр.	Бухарина	
Нач. МТЭП	Беганская	
ГАП	Нордштейн	
ГИП	Тартаковская	
Гл. конст.	Чернецкий	
Вед. арх.	Фомичова	

Привязан

Инв. №

Малые архитектурные формы для общественных центров сельских поселков БССР

Опорные стойки деревянные. Номенклатура (начало).

Стадия	Лист	Листов
Р	4	

Госстрой БССР Белниигипросельстрой г. Минск

Копировала: БОЛ

Формат А3

Инв. № подл. | Подпись и дата | Взам. инв. №

1063-23

Альбом II

№ п/п	Наименование элемента	Эскиз элемента	Материал	Габариты (мм) L	B	H	Альбом лист	Примечание
4	ОСД-4	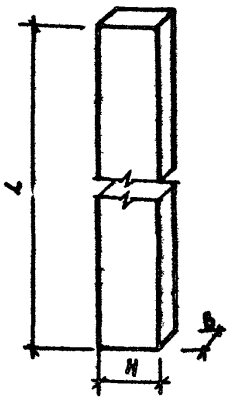	Древесина х. п.	5200	96	146		V= 0.073 м³
5	ОСД-5А ОСД-5Б	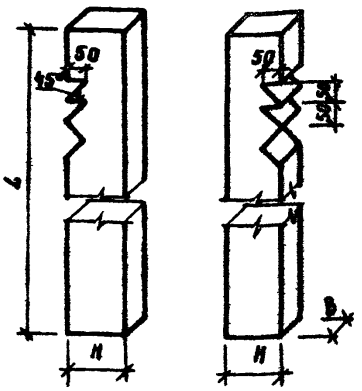	Древесина х. п.	3000	96	146		V= 0.042 м³
6	ОСД-6	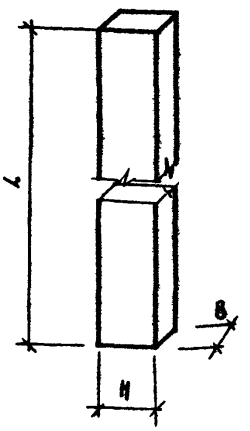	Древесина х. п.	3000	96	146		V= 0.042 м³

Н. контр.	Бухарина		
Нач. мтэп	Беганская		
ГАП	Нордштейн		
ГИП	Тартаковская		
Гл. констр.	Чернецкий		
Вед. арх.	Фоминова		

Т. п. р. 320-068.23.86 АС

Привязан

Инв. №

Малые архитектурные формы для общественных центров сельских поселков БССР

Опорные стойки деревянные. Номенклатура (продолжение)

Стадия	Лист	Листов
Р	5	

Госстрой БССР Белнингипросельстрой г. Минск

Копировала: Формат А3

Инв. № подл. | Подпись и дата | Взам. инв. №

1963-02

Альбом II

N п/п		Наименование элемента	Эскиз элемента	Материал	Габариты, мм L	B	H	Альбом Лист	Примечание
7		ОСД-7	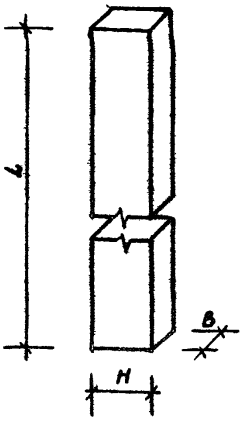	Древесина л. п.	2800	96	146		V=0,039 м³
8		ОСД-8л ОСД-8п	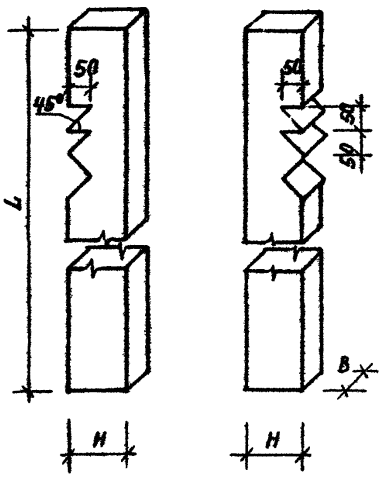	Древесина х. п.	3150	96	146		V=0,044 м³

1. Сечения опорных стоек деревянных ОСД приняты по ГОСТ 24454-80Е.
2. Опорные стойки деревянные разработаны в двух вариантах (левое и правое исполнение) с учетом крепления.
3. Привязка декоратизных и конструктивных врезок опорных стоек деревянных дана на листах соответствующих малых форм и осуществляется по месту.
4. Деревянные брусья должны быть антисептированы согласно указаниям СНиП III-19-76 „Правила производства и приемки работ. Деревянные конструкции" (см. Защитная обработка" и приложения 2÷4).
5. Деревянные элементы должны быть тщательно остроганы.

Н.контр.	Бухарина		31.05.85	Т. п.р. 320-068.23.86 АС
Нач.мтэп	Беганская			
ГАП	Нордштейн			
ГИП	Тартаковская			Малые архитектурные формы для общественных центров сельских поселков БССР
Гл.констр.	Чернецкий			
Вед.арх.	Фоминова			

Стадия	Лист	Листов
Р	6	

Опорные стойки деревянные
Номенклатура (окончание)

Госстрой БССР
Белнигипросельстрой
г. Минск

Привязан

Инв. №

Инв. № подл. | Подпись и дата | Взам. инв. №

1063-07

Копир. Гас

Формат А3

Альбом III

Общий вид

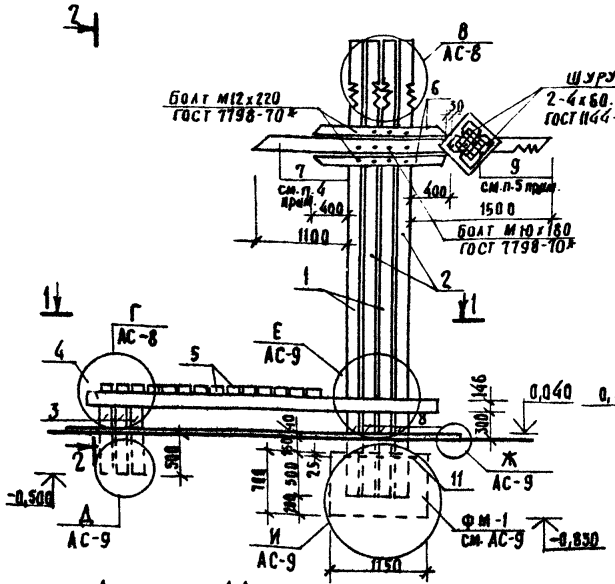

2-2

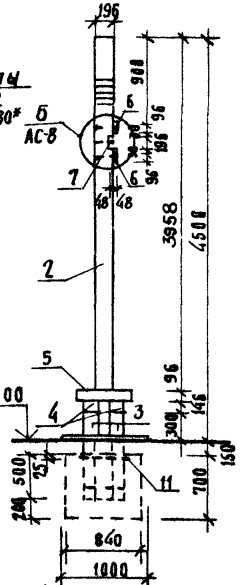

1-1

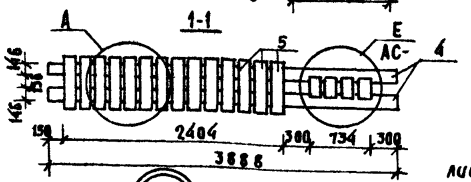

Деталь позиции 7



А

М1:10

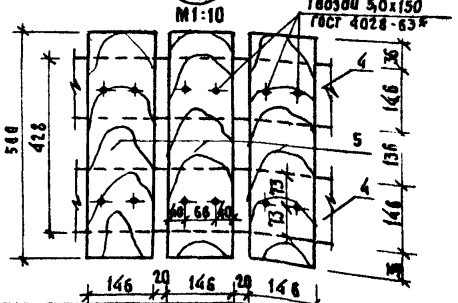

1. Данный лист читать совместно с листами АС-8 и АС-9.
2. Общие указания по обработке древесины и металлических соединений см. на листах 3,4 пояснительной записки.
3. Размеры на чертежах и в спецификации даны с учетом острожки.
4. Концы брусков поз. 6 и 7 обрезать под углом равным 45°.
5. Декоративный элемент (поз 9) прикрепить к поз. 7, после чего поз. 7 крепить к поз. 1 и 2 болтами.

Спецификация элементов

Марка, поз.	Обозначение	Наименование	Кол.	Масса кг	Объем, м³
		Изделия деревянные			
1	Лист АС-4	Опорная стойка ОСД-1л	2	—	0,295
2	Лист АС-4	ОСД-1п	2	—	0,295
3	ГОСТ 24454-80Е	Брус 146х146 (h), ℓ=800	6	—	0,102
4	ГОСТ 24454-80Е	146х146 (h), ℓ=3890	2	—	0,166
5	ГОСТ 24454-80Е	Брусок 146х96 (h), ℓ=500	14	—	0,098
6	ГОСТ 24454-80Е	46х96 (h), ℓ=1534	2	—	0,014
7	ГОСТ 24454-80Е	46х196 (h), ℓ=3330	1	—	0,030
8	ГОСТ 24454-80Е	Брус 114х146, ℓ=950	8	—	0,126
9	Лист АС-60	Декоративный элемент ДЭД-1	1	—	0,008
		Изделия металлические			
	ГОСТ 7798-70*	Болт М12х220	8	1,702	
	ГОСТ 5915-70*	Гайка М12.5	8	0,015	
	ГОСТ 5915-70*	Контргайка М12.5	8	0,015	
	ГОСТ 11371-78	Шайба 12.01.019	16	0,100	
	ГОСТ 7798-70*	Болт М10х180	4	0,493	
	ГОСТ 5915-70*	Гайка М10.5	4	0,045	
	ГОСТ 5915-70*	Контргайка М10.5	4	0,045	
	ГОСТ 11371-78	Шайба 10.01.019	8	0,033	
10	ГОСТ 5781-82	Штырь ф16АI, ℓ=170	14	3,756	
11	ГОСТ 5781-82	ф10АI, ℓ=2600	1	1,604	
		Материалы:			
	Лист АС-9	Фундамент монолитный			
		фм-1, бетон М200	1	—	0,539
	ГОСТ 9128-76	Литой асфальт, δ=40мм, площадью 1,0х4,4 м²	4,4	—	0,176

Н.контр.	Бухарина		11.05.86
Нач.МТЭП	Бегинская		
ГАП	Нордштейн		
ГИП	Тартаковская		
Гл.констр.	Чернецкий		
Вед.арх.	Фоминова		
Вед.инж.	Змитрович		

ТПР 320-068.23.86 АС

Малые архитектурные формы для общественных центров сельских поселков БССР

Стадия	Лист	Листов
Р	7	

Въездной знак деревянный ВЗД-1
Общий вид. Узел А.

Госстрой БССР БЕЛНИИГИПРОСЕЛЬСТРОЙ г. Минск

Привязан

Инв.№

Инв.№ подл. | Подпись и дата | Взам. инв.№

Копировала: Федотенко

1963-02 Формат А3

Альбом II

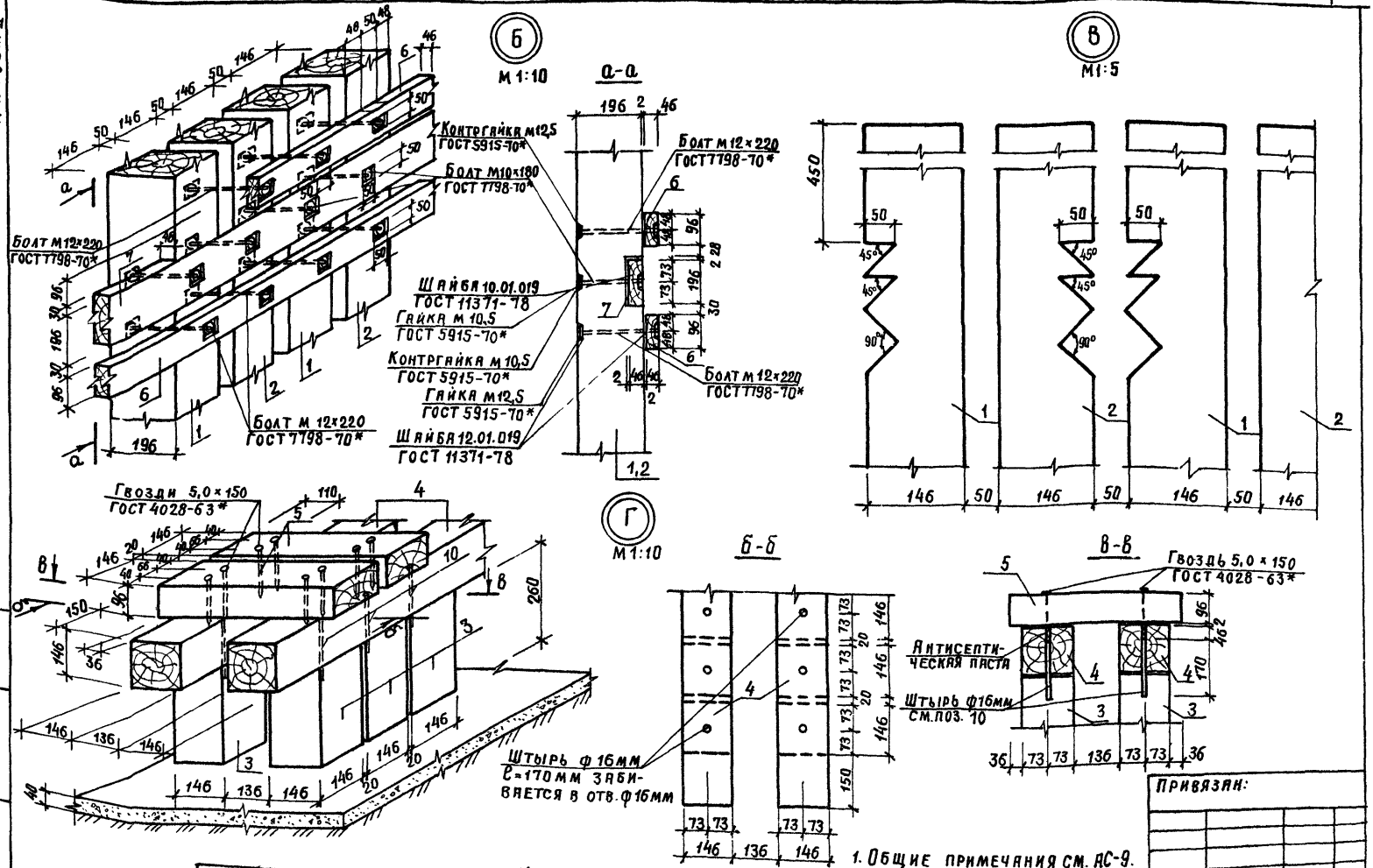

1. Общие примечания см. АС-9.

Госстрой БССР БЕЛНИИГИПРОСЕЛЬСТРОЙ г. Минск	Н.контр.	Бухарина		21.05.86
	ГИП	Тартаковская		
	Вед.инж.	Змитрович		

Въездной знак деревянный ВЗД-1. Узлы Б, В и Г.

Т.П.Р.320-068.23.86 АС

Лист 8

Привязан:

Инв. №

Инв. № подл. | Подпись и дата | Взам. инв. №

Копировал: 1963-00

Формат А3

Альбом II

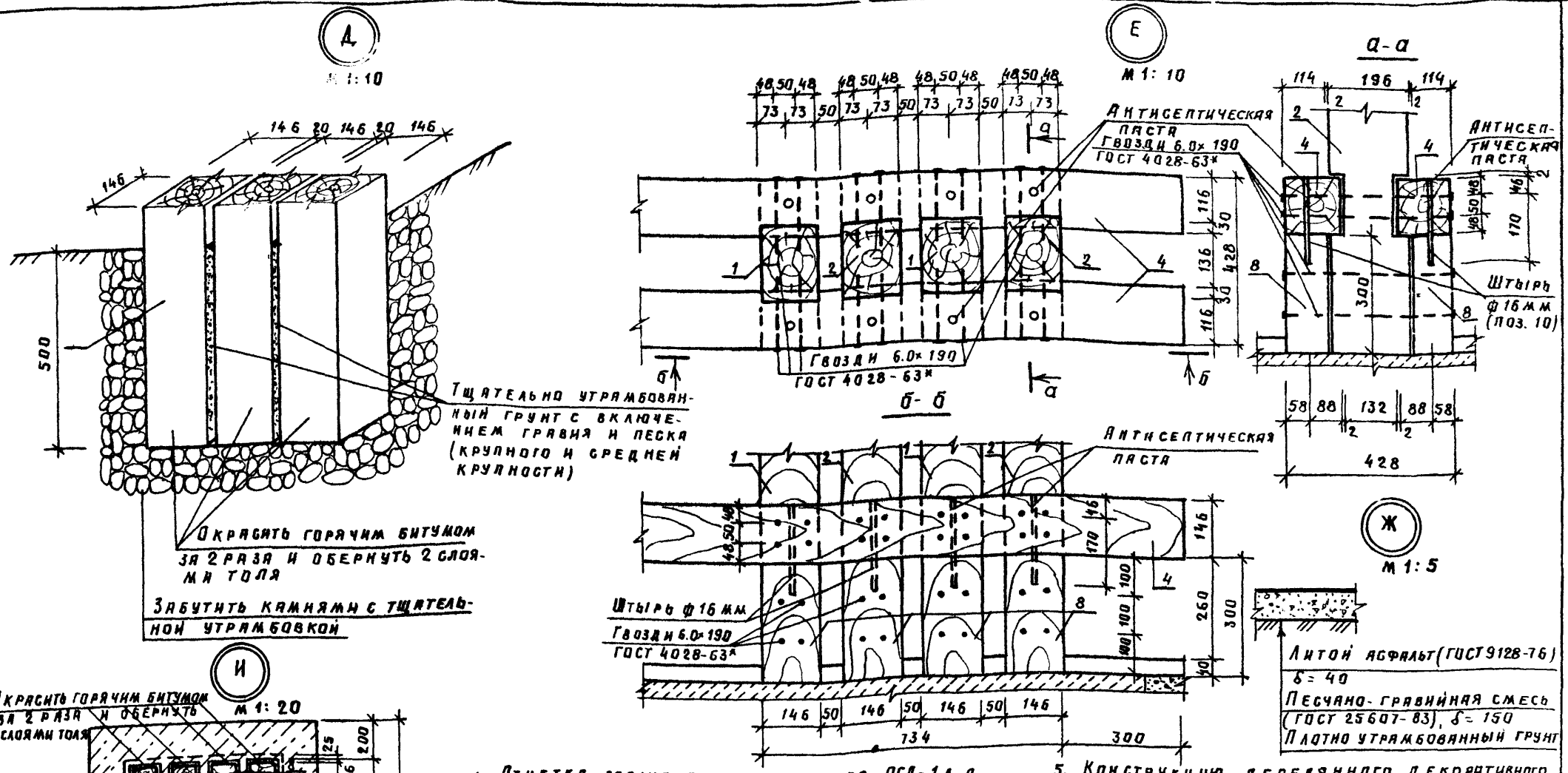

1. Отметка заглубления элементов ОСД-1 л, п показана условно и должна быть уточнена при привязке.

2. Концы брусьев, находящиеся в земле, необходимо окрасить горячим битумом за 2 раза и обернуть 2 слоями толя.

3. Болтовые соединения должны иметь гайку, контргайку и шайбы под гайку и головку болта.

4. Во всех соединениях между отдельными деревянными элементами допускаются зазоры не более 2 мм.

5. Конструкцию деревянного декоративного элемента ДЭД-1 см на листе АС-60

6. Шурупы, с помощью которых осуществляется крепление ДЭД-1 к поз. 7, завинчиваются в предварительно просверленные отверстия ф3мм и глубиной 40мм.

7. В верхней части фундамента ФМ-1 уложить обрамляющий стержень (см. поз. 11). Толщина защитного слоя бетона равна 20мм от края отверстия и верха фундамента до стержня.

Инв. № подл.	Подпись и дата	Взам. инв. №	Привязан:				
			Инв. №	Госстрой БССР Белнингипросельстрой г. Минск	Н. контр. Бухарина	31.05.85	Въездной знак деревянный ВЗД-1. Узлы Д, Е, Ж и И.
					ГИП Тартаковская		
					Вед. инж. Змитрович		

Т. п. р 320-066.23.86 АС Лист 9

Копировала: 1963-02 Формат А3

Альбом III

Общий вид

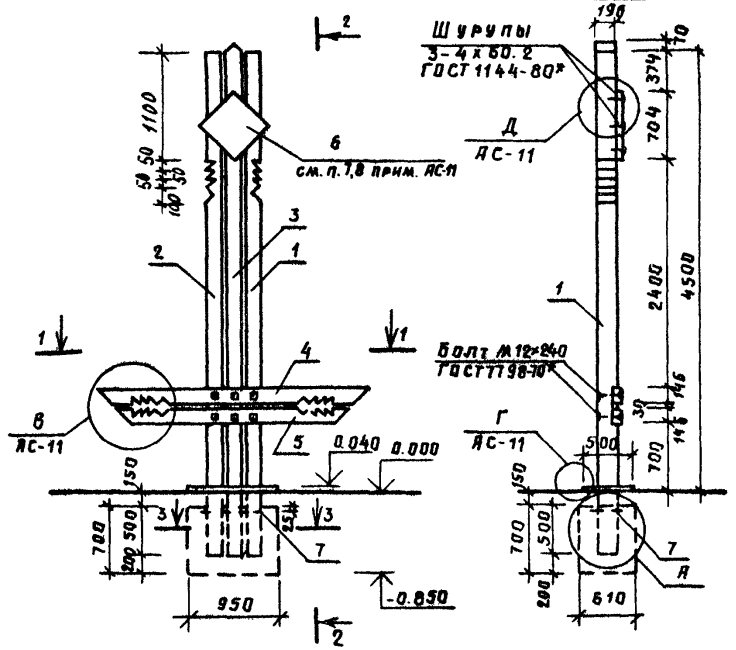

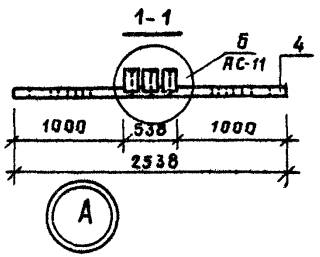

М 1:20

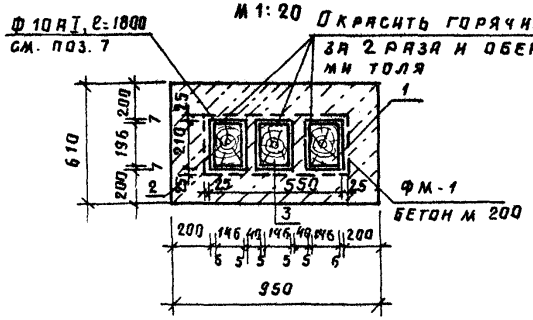

Спецификация элементов

Марка, поз	Обозначение	Наименование	Кол.	Масса, кг	Объем, м³
		Изделия деревянные			
1	Лист АС-4	Опорная стойка ОСД-1п	1	—	0.147
2	Лист АС-4	ОСД-1л	1	—	0.147
3	Лист АС-4	ОСД-2	1	—	0.149
4	ГОСТ 24454-80Е	Брусок 96х146(h), ℓ=2540	1	—	0.036
5	ГОСТ 24454-80Е	96х146(h), ℓ=2250	1	—	0.032
6	Лист АС-60	Декоративный элемент деревянный ДЭД-1	1	—	0.008
		Изделия металлические			
	ГОСТ 7798-70*	Болт М 12×240	6	1.384	
	ГОСТ 5915-70*	Гайка М 12.5	6	0.092	
	ГОСТ 5915-70*	Контргайка М 12.5	6	0.092	
	ГОСТ 11371-78	Шайба 10.01.019	12	0.075	
7	ГОСТ 5781-82	ф10 АI, ℓ=1800	1	1.110	
		Материалы			
	Лист АС-10	Фундамент монолитный			
		ФМ-1, бетон м 200	1	—	0.406
	ГОСТ 9128-76	Литой асфальт, δ=40мм			
		площадью (0.50×0.90) м²	0.45	—	0.018

1. Размеры на чертежах и в спецификации даны с учетом острожки.
2. Данный лист читать совместно с листами АС-11 и АС-60.

			т. п. Р320-068.25.86	АС
Н. контр.	Бухарина			
Нач. МТЭП	Беганская			
ГАП	Нордштейн			
ГИП	Тартаковская			
Гл. констр.	Чернецкий			
Вед. арх.	Фоминова			
Вед. инж.	Змитрович			

Привязан:

Инв. №

Малые архитектурные формы для общественных центров сельских поселков БССР	Стадия	Лист	Листов
	Р	10	
Въездной знак деревянный ВЗД-2. Общий вид. Узел А.	Госстрой БССР Белниигипросельстрой г. Минск		

Копировал:

Формат А3

1983-02

Взам. инв. №
Подпись и дата
Инв. № подл.

Альбом II

Б
М 1:10

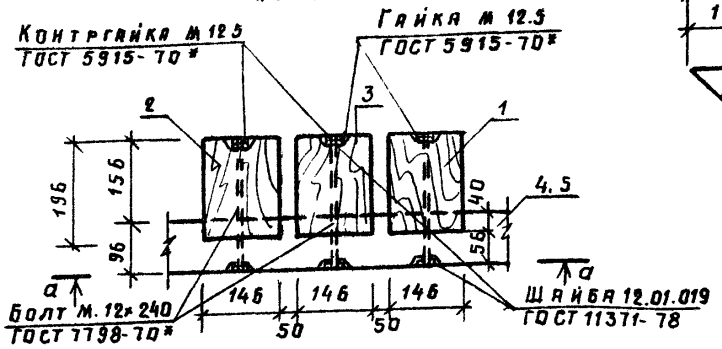

В
М 1:10

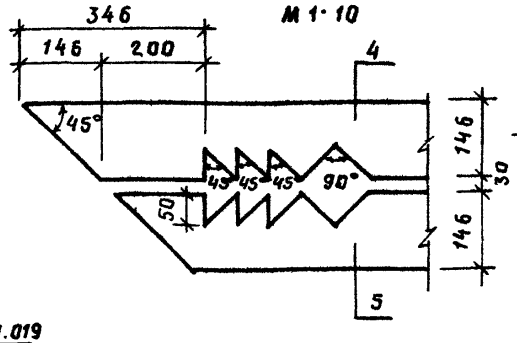

Д
М 1:10

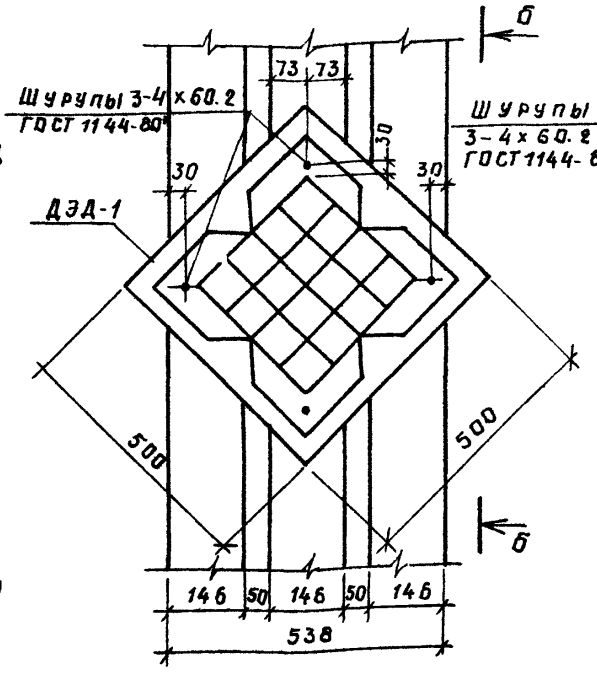

Б-Б

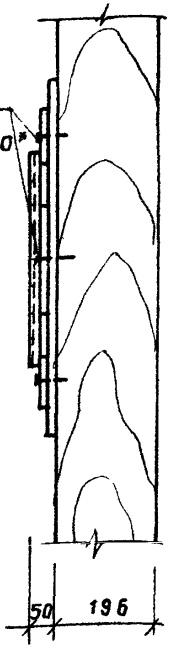

а-а

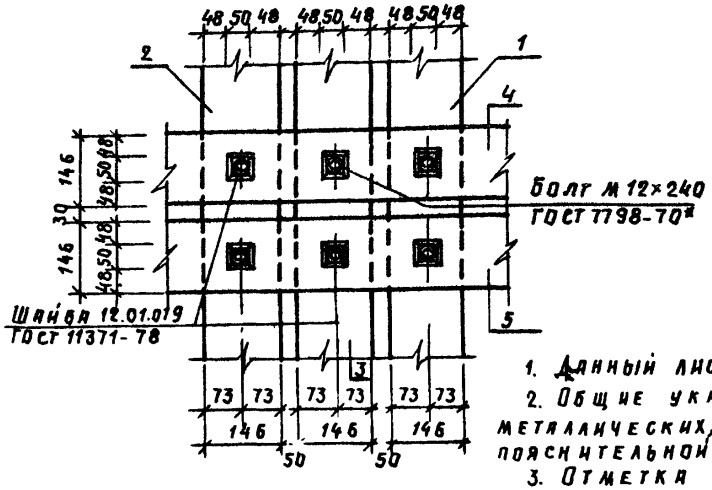

Г
М 1:5

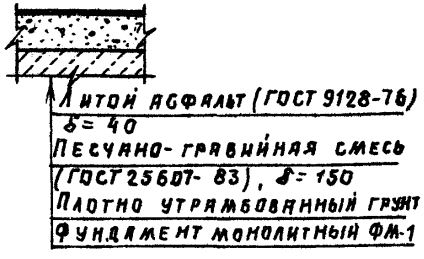

1. Данный лист читать совместно с листом АС-10.
2. Общие указания по обработке древесины и металлических соединений см. на листах 3, 4, пояснительной записки.
3. Отметка заглубления элементов ОСД-1Л; ПИ ОСД-2 показана условно и должна быть уточнена при привязке.
4. Концы брусьев, находящиеся в земле, необходимо окрасить горячим битумом за 2 раза и обернуть 2 слоями толя.
5. Болтовые соединения должны иметь гайку и контргайку, а также шайбы под гайку и головку болта.
6. Во всех соединениях между отдельными деревянными элементами допускаются зазоры не более 2 мм.
7. Конструкцию деревянного декоративного элемента ДЭД-1 см. на листе АС-60.
8. Шурупы, с помощью которых осуществляется крепление ДЭД-1 к поз. 1÷3, закручиваются. Предварительно просверленные отверстия ф 3 и глубиной 40мм.
9. В верхней части фундамента ФМ-1 уложить обрамляющий стержень (см. поз.7). Толщина защитного слоя бетона равна 20мм от края отверстия и верха фундамента до стержня.

Привязан:

Инв. №

Госстрой БССР Белниигипросельстрой г. Минск	Н. контр.	Бухарина			Въездной знак деревянный ВЗД-2. Узлы Б, В, Г и Д
	ГИП	Партаковская			
	Вед. инж.	Дмитрович			

Т. пр. 320-068.23.86 АС Лист 11

Копировал: Формат А3

1983-02

Инв. № подл. | Подпись и дата | Взам. инв. №

Альбом II

Общий вид

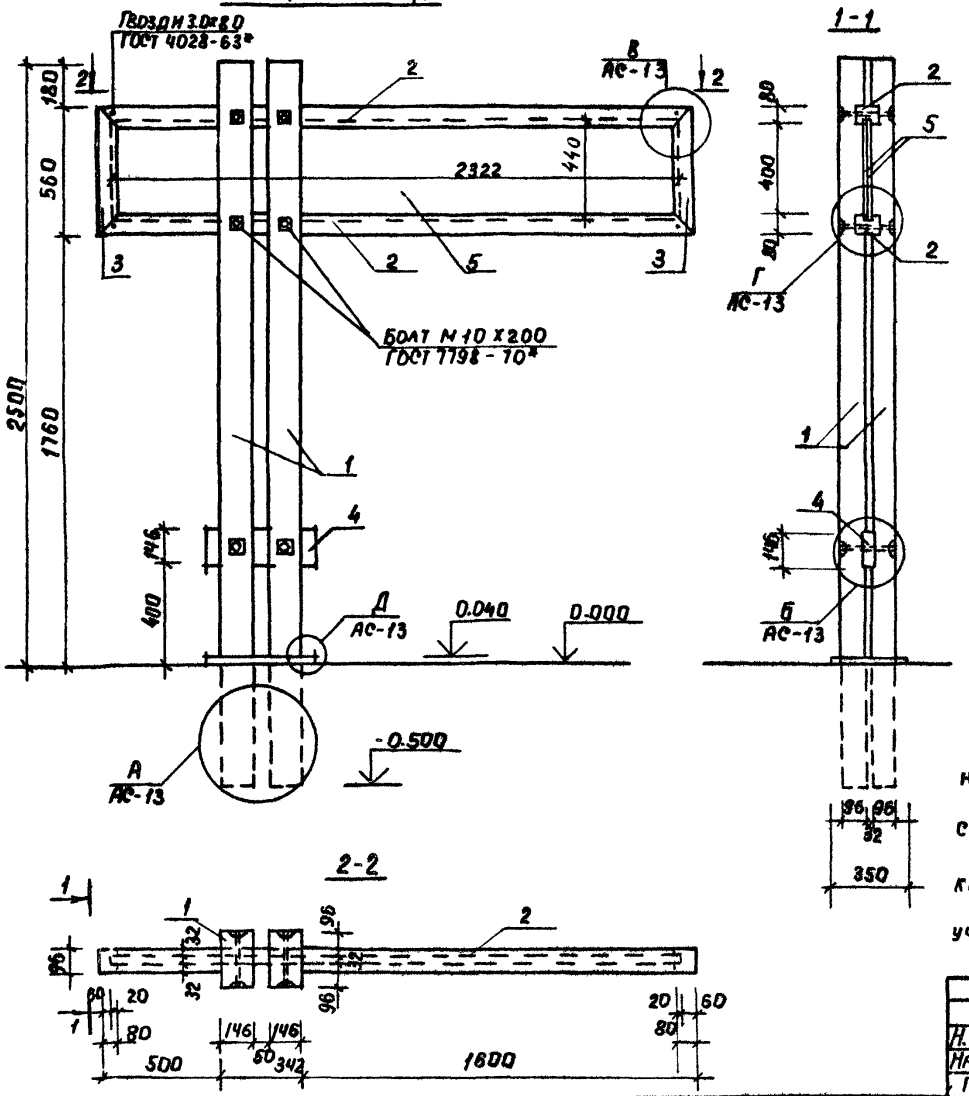

2-2

Спецификация элементов

Марка поз.	Обозначение	Наименование	Кол	Масса кг	Объем м³
		Изделия деревянные			
1	Лист АС-5	Опорная стойка ОСД-6	4	—	0.168
2	ГОСТ 24454-80Е	Брусок 96х80(h), ℓ=2442	2	—	0.038
3	ГОСТ 24454-80Е	96х80(h), ℓ=560	2	—	0.009
4	ГОСТ 24454-80Е	46х146(h), ℓ=442	1	—	0.003
5	ГОСТ 3916-69	Фанера ФСФ водостойкая, δ=15 мм, общей площадью м²	2.04	—	0.031
		Изделия металлические			
	ГОСТ 7798-70*	Болт М10х200	6	0.814	
	ГОСТ 5915-70*	Гайка М10.5	6	0.068	
	ГОСТ 5915-70*	Контргайка М10.5	6	0.068	
	ГОСТ 11371-78	Шайба 10.01.019	12	0.049	
		Материалы			
	ГОСТ 9128-76	Литой асфальт, δ=40мм площадью 0.35х0.45 м²	1.58	—	0.006

1. Отметка заглубления элементов ОСД-6 показана условно и должна быть уточнена при привязке.
2. Концы брусков, находящиеся в земле, необходимо окрасить горячим битумом за 2 раза и обернуть 2 слоями толя.
3. Общие указания по обработке древесины и металлических соединений см. на листах 3, 4 пояснительной записки
4. Размеры на чертежах и в спецификации даны с учетом острожки.
5. Данный лист читать совместно с листом АС-13.

Н. контр	Бухарина		
Нач. МТЭП	Беганская		
ГАП	Нордштейн		
ГИП	Тартаковская		
Гл. констр	Чернецкий		
Вед. арх	Фомичова		
Вед. инж	Энитрович		

Т.П.А 320-088.23.86 АС

Малые архитектурные формы для общественных центров сельских поселков Бсср

Стадия	Лист	Листов
Р	12	

Указатель деревянный УД-1. Общий вид.

Госстрой Бсср
БелНИИгипросельстрой
г. Минск

Привязан

Инв. №

Копировал: Масл-

Формат А3

Инв. № подл. | Подпись и дата | Взам. инв. №

1963-02

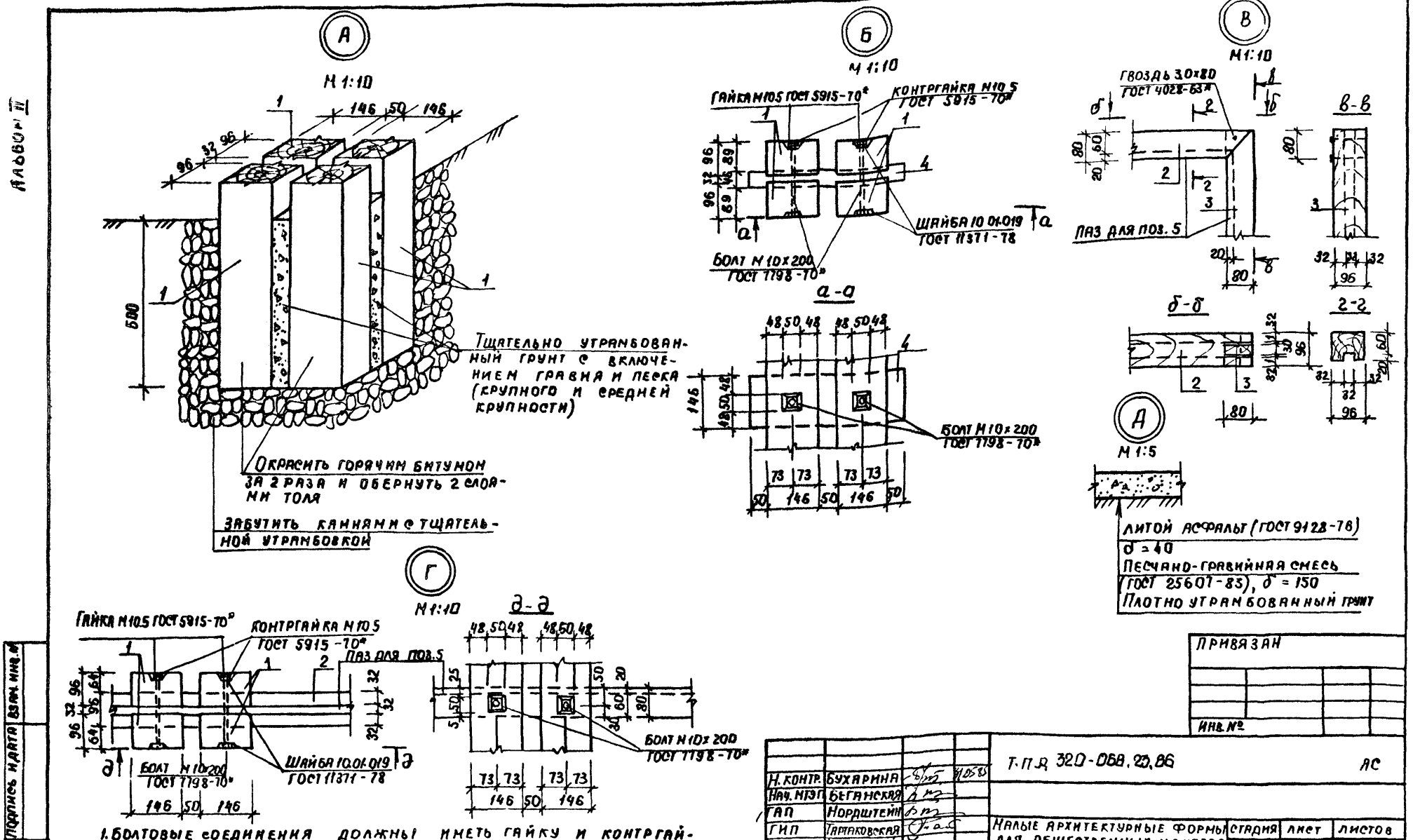

1. Болтовые соединения должны иметь гайку и контргайку, а также шайбу под гайку и головку болта.
2. Во всех соединениях между отдельными деревянными элементами допускаются зазоры не более 2 мм
3. Данный лист читать совместно с листом АС-12.

Н. контр.	Бухарина		11.05.85
Нач. МТЭП	Беганская		
ГАП	Нордштейн		
ГИП	Тартаковская		
Гл. констр.	Чернецкий		
Вед. инж.	Змитрович		

Т.П.Д. 320-068.23.86 АС

Малые архитектурные формы для общественных центров сельских поселков БССР.

Указатель деревянный УД-1. Узлы А, Б, В, Г и Д.

Стадия	Лист	Листов
Р	13	

Госстрой БССР Белниигипросельстрой г. Минск

Копировала - Масс - Формат А3

Привязан

Инв. №

Инв. № подл. | Подпись и дата | Взам. инв. №

Альбом II

1963-02

Альбом II

Общий вид

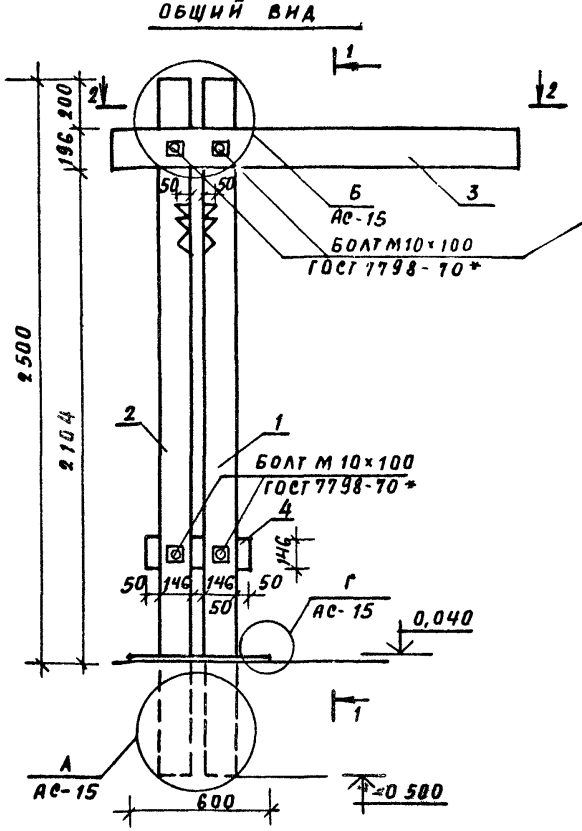

1-1

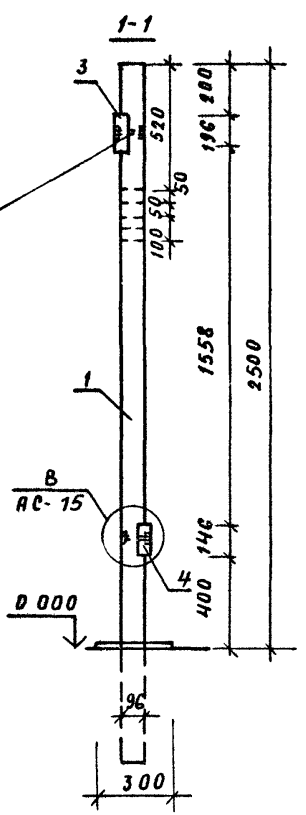

2-2

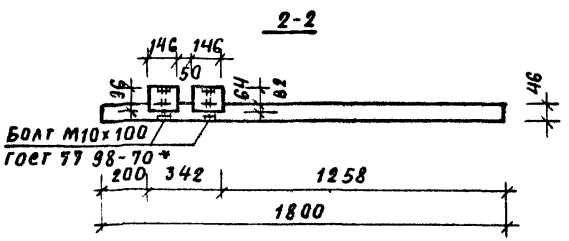

Спецификация элементов

Марка, поз.	Обозначение	Наименование	Кол.	Масса кг	Объем. м³
		Изделия деревянные			
1	Лист Ас-5	Опорная стойка ОСД-5Л	1		0.042
2	Лист Ас-5	ОСД-5П	1		0,042
3	ГОСТ 24454-80Е	Брусок 48×196(h), ℓ=1800	1		0,016
4	ГОСТ 24454-80Е	46×146(h), ℓ=442	1		0.003
		Изделия металлические			
	ГОСТ 7798-70*	Болт М10×100	2	0,148	
	ГОСТ 5915-70*	Гайка М10.5	2	0,023	
	ГОСТ 5915-70*	Контргайка М10,5	2	0,023	
	ГОСТ 11371-78	Шайба 10, 01, 019	4	0,016	
		Материалы			
	ГОСТ 9128-76	Литой асфальт, δ=40мм			
		площадью 0,3×0,6 м²	0,18		0,007

1. Общие указания по обработке древесины и металлических соединений см. на листах 3, 4 пояснительной записки.
2. Размеры на чертежах и в спецификации даны с учетом острожки.
3. Данный лист читать совместно листом Ас-15.

Т.п.р. 320-068.23.86 АС

Н.контр.	Бухарина		5.05.86
Нач.мтэп	Беганская		
ГАП	Нордштейн		
ГИП	Тартаковский		
Гл.констр	Чернецкий		
Вед.арх.	Фоминова		
Вед.инж.	Зимтровну		

Малые архитектурные формы для общественных центров сельских поселков БССР

Указатель деревянный УД-2 Общий вид.

Стадия	Лист	Листов
Р	14	

Госстрой БССР Белниигипросельстрой г. Минск

Привязан

Инв. №

Взам. инв. № | Подпись и дата | Инв. № подл.

Копир. Газ

Формат А3

1963-02

Альбом II

А
М1:10

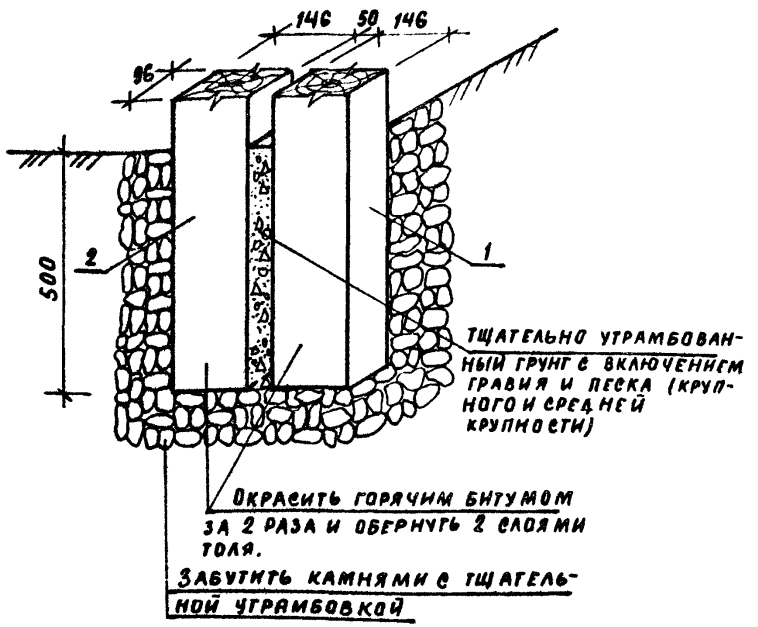

Б
М1:10

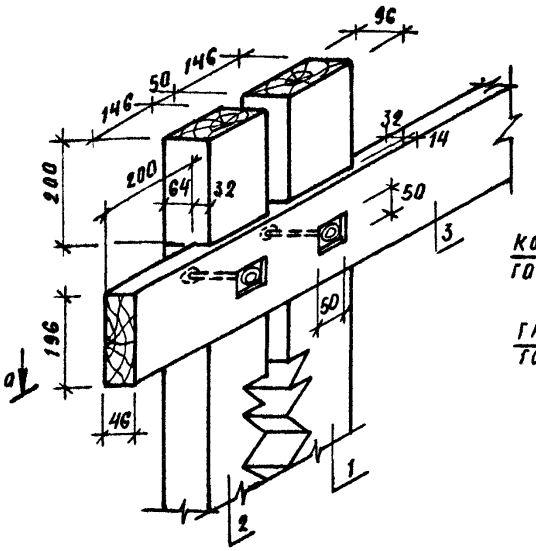

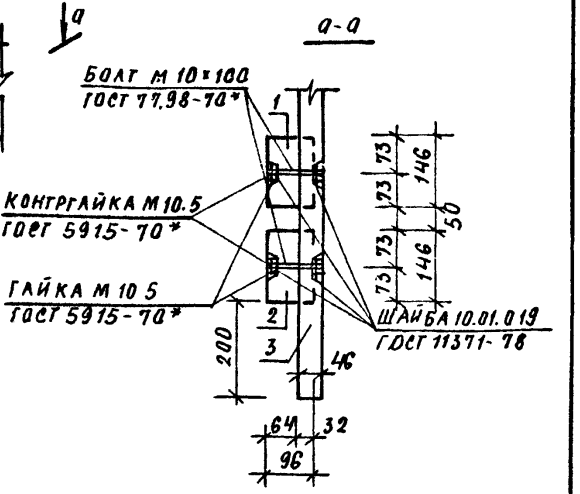

В
М1:10

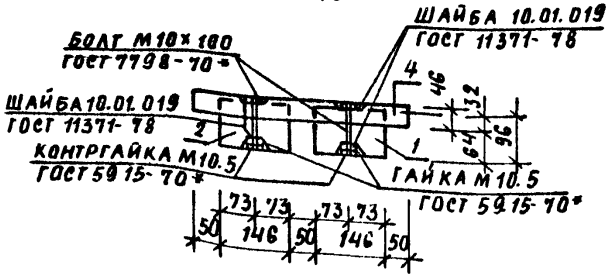

Г
М1:5



Литой асфальт (ГОСТ 9128-76)
δ = 40
Песчано-гравийная смесь
(ГОСТ 25607-83), δ = 150
Плотно утрамбованный грунт

1. Отметка заглубления элементов ОСД-5 л.п показана условно и должна быть уточнена при привязке.
2. Концы брусков, находящиеся в земле, необходимо окрасить горячим битумом за 2 раза и обернуть 2 слоями толя.
3. Болтовые соединения должны иметь гайку и контргайку, а также шайбу под гайку и головку болта.
4. Во всех соединениях между отдельными деревянными элементами допускаются зазоры не более 2 мм.

Т.П.Р 320-068.23.85 АС

Н.контр.	Бухарина		
Нач.МТЭ	Беганская		
ГАП	Нордштейн		
ГИП	Тартаковская		
Гл.констр.	Чернецкий		
Вед.инж.	Змитрович		

Малые архитектурные формы для общественных центров сельских поселков БССР

Стадия	Лист	Листов
Р	15	

Указатель деревянный УД-2. Узлы А, Б, В и Г

Госстрой БССР Белниигипросельстрой г. Минск

Привязан:

Инв. №

Подпись и дата | Взам.инв.№ | Инв. № подл.

Копир. Гаг

Формат А3

1963-02

Альбом II

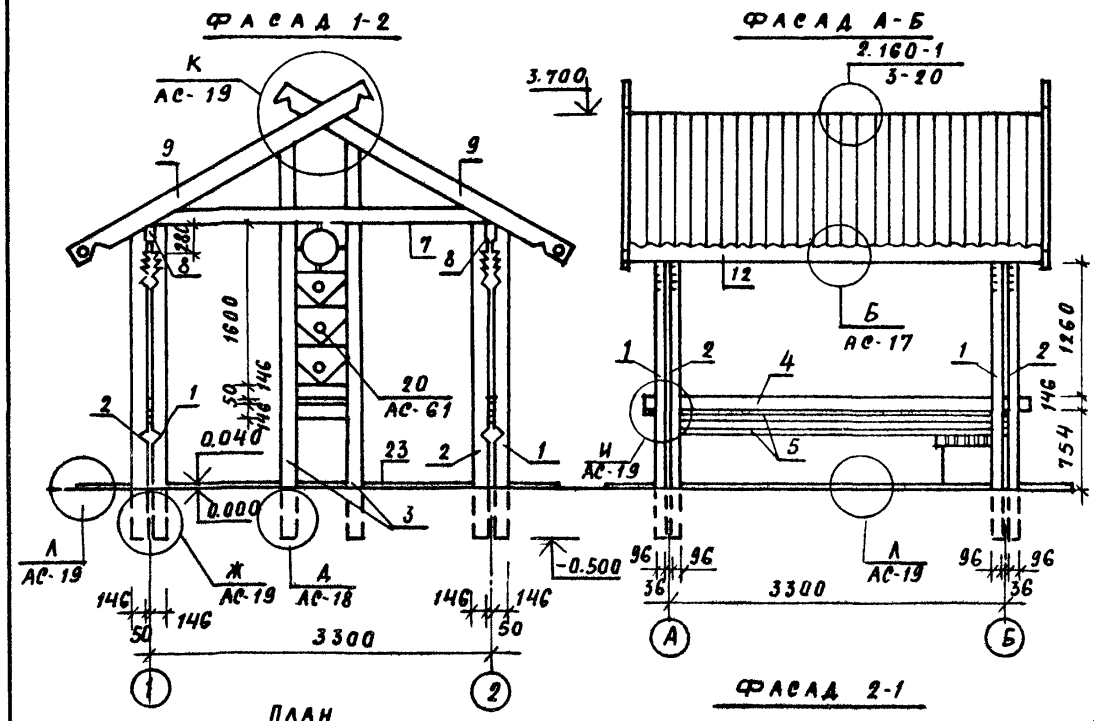

1. Отметка заглубления элементов ОСД-5л и ОСД-5п показана условно и должна быть уточнена при привязке.

2. Концы брусков, находящиеся в земле, необходимо окрасить горячим битумом за 2 раза и обернуть 2 слоями толя.

3. Болтовые соединения, должны иметь гайку и контргайку, а также шайбу под гайку и головку болта.

4. Во всех соединениях между отдельными деревянными элементами допускаются зазоры не более 2 мм.

5. Общие указания по обработке древесины и металлических соединений см. на листах 3, 4 пояснительной записки.

6. Размеры на чертежах и в спецификации даны с учетом острожки.

7. Узел Б' выполняется зеркально узлу Б.

8. Для покрытия беседки применяются асбестоцементные листы ВО, крепление которых к обрешетке осуществляется в соответствии с деталью 21 серии 2.160-1 выпуск 3 л. 21. В качестве покрытия можно, применять цветной стеклопластик листовой волнистый по ОСТ6-11-390-79, крепление которого осуществляется аналогично асбестоцементным листам гвоздями оцинкованными 4,0×90 ГОСТ 9870-61*.

9. Обрешетка крепится к стропильным ногам гвоздями 4,0×100 ГОСТ 4028-63*.

10. Лежень (поз. 16) заанкерить соединительными разворотными скобами к стойкам (поз. 1 и 2).

11. Бруски каркаса (поз. 15) крепятся к доскам каркаса (поз 14) гвоздями 3,0×70 ГОСТ 4028-63* (см. узел Е).

12. Скобы забивать в предварительно просверленные отверстия ф 8 мм и глубиной 40 мм.

13. Стенка, из асбестоцементных листов окрашивается перхлорвиниловой или органосиликатной краской. Цвет выбирается при привязке.

14. Разворотные и соединительные скобы, применяемые для соединения элементов между собой, должны иметь насечку, аналогичную ершам (дет. 4 серии 2.160-1 выпуск 3) для надежного заанкеривания.

15. Данный лист читать совместно с листами АС-17 ÷ АС-21.

Привязан:

Инв. №

Н. контр.	Бухарина		31.05.86
Нач. МТЭП	Беганская		
ГАП	Нордштейн		
ГИП	Тартаковская		
Гл. констр.	Чернецкий		
Вед. арх.	Фоминова		
Вед. инж.	Змитрович		

Т.П.Р 320-068.25.86 АС

Малые архитектурные формы для общественных центров сельских поселков БССР

Автобусная остановка, Беседка. Общий вид.

Стадия	Лист	Листов
Р	16	

Госстрой БССР Белниигипросельстрой г. Минск

Копир. Гол Формат А3

1963-02

Инв. № подл. | Подпись и дата | Взам. инв. №

Альбом II

Схема расположения элементов стропил

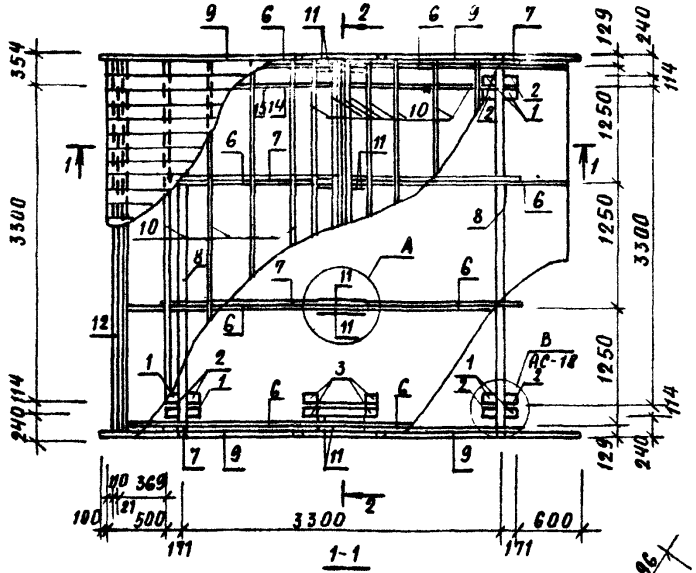

1. Общие примечания см. лист АС-16.
2. В узле А обрешетка условно не показана.

Инв. № подл. | Подпись и дата | Взам. инв. №

Инв. №

Привязан:

Н. контр.	Бухарина		
Нач. МТЭП	Беганская		
Гап	Нордштейн		
ГИП	Тартаковская		
Гл. констр.	Чернецкий		
Ведущ.	Змитрович		

Т.п.р. 320-068.23.88 АС

Малые архитектурные формы для общественных центров сельских поселков БССР

Стадия	Лист	Листов
Р	17	

Автобусная остановка, беседка. Схема расположения элементов стропил. Узлы А и Б.

Госстрой БССР Белниигипросельстрой г. Минск

Копир. Гал

Формат А3

1963-09

Альбом II

В
М1:10

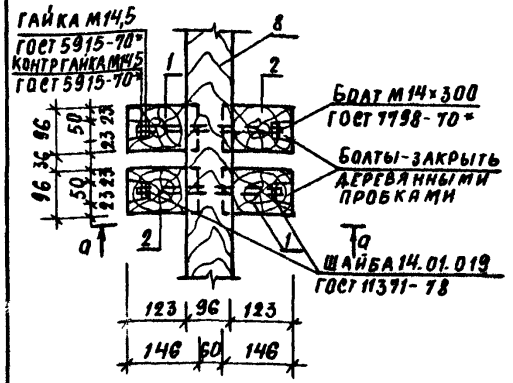

А-А

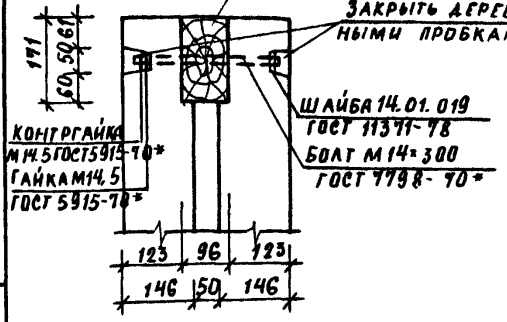

Соединительная скоба
М1:5

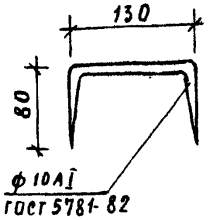

Г
М1:10

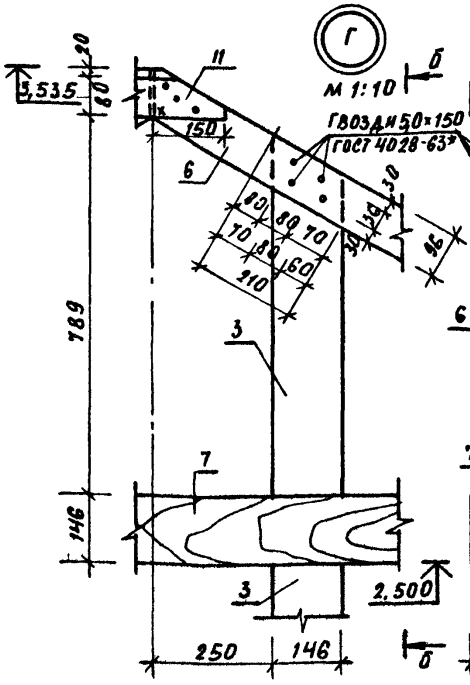

Б-Б

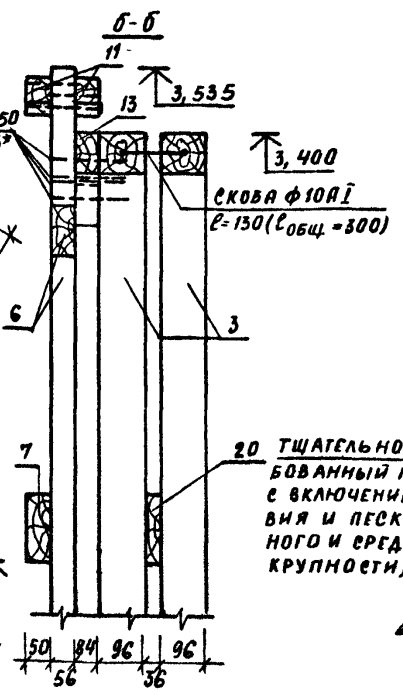

А
М1:10

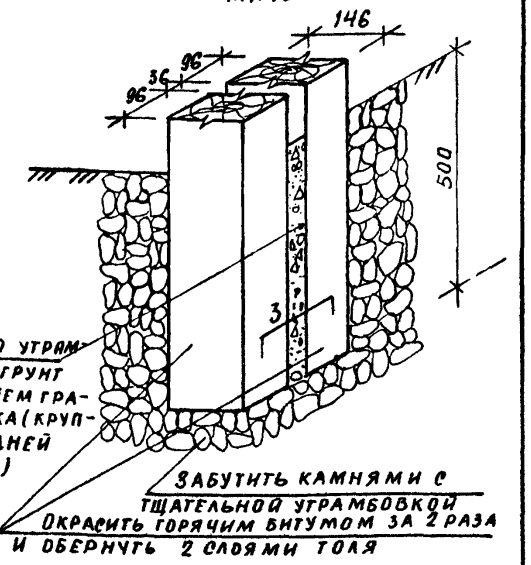

Е
М1:10

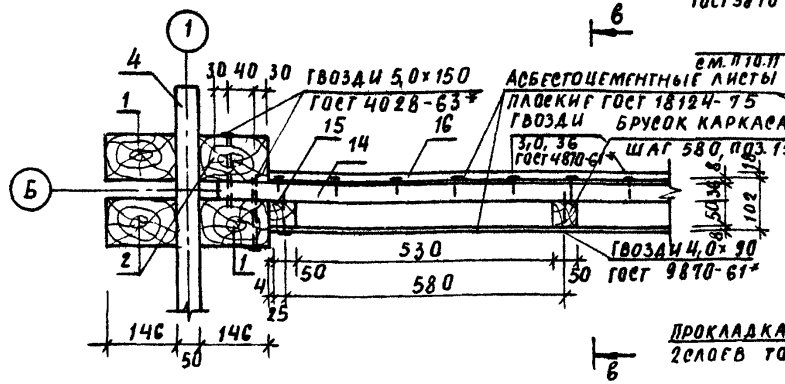

В-Б

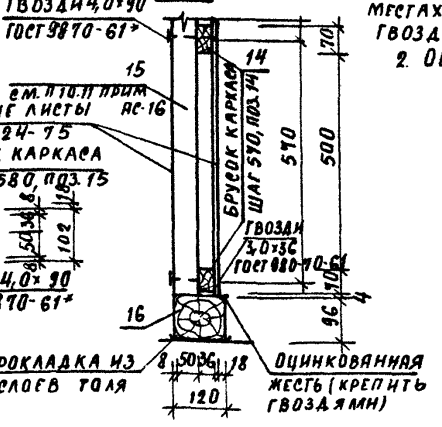

1. Асбестоцементные листы плоские крепить к брускам краска (поз. 14, 15) гвоздями 3,0×36 ГОСТ 9870*-61*, а в местах сопряжения брусков и досок гвоздями 4,0×90 ГОСТ 9870-61*.
2. Общие примечания см. л. АС-16.

Привязан:

Инв. №

Госстрой БССР Белниигипросельстрой г. Минск	Н. контр.	Бухарина		Автобусная остановка, беседка. Узоры В, Г, Д и Е.
	ГИП	Тартаковская		
	Вед. инж.	Змитрович		

т.п.р 320-068.23.86. АС Лист 18

Копир. Гаг 1963-02 Формат А3

Инв. № подл. | Подпись и дата | Взам. инв. №

Альбом II

Ж

М 1:10

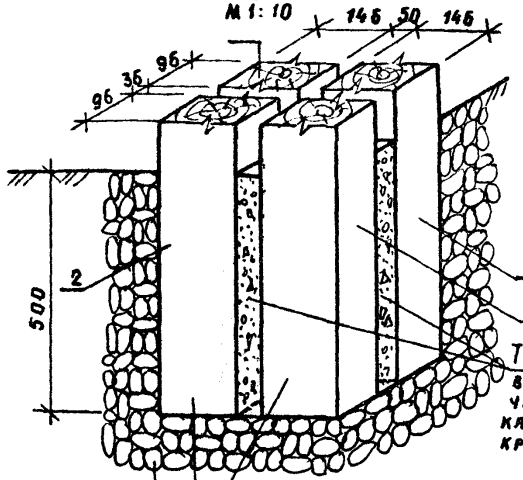

Тщательно утрамбованный грунт с включением гравия и песка (крупного и среднего крупности).

Окрасить горячим битумом за 2 раза и обернуть 2 слоями толя

Забутить камнями с тщательной утрамбовкой

И

М 1:10

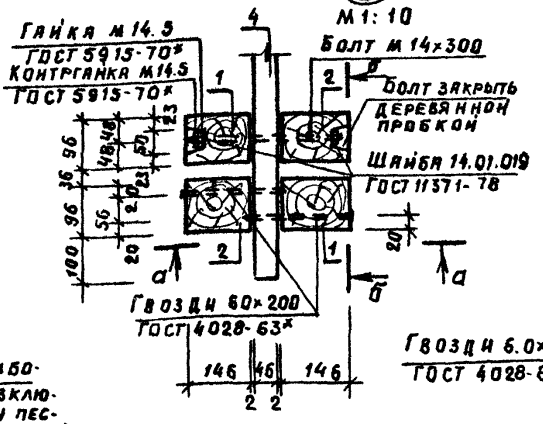

б-б

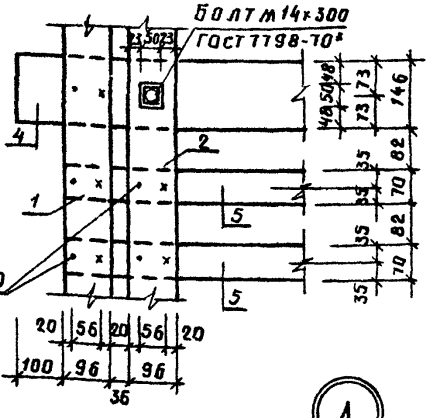

а-а

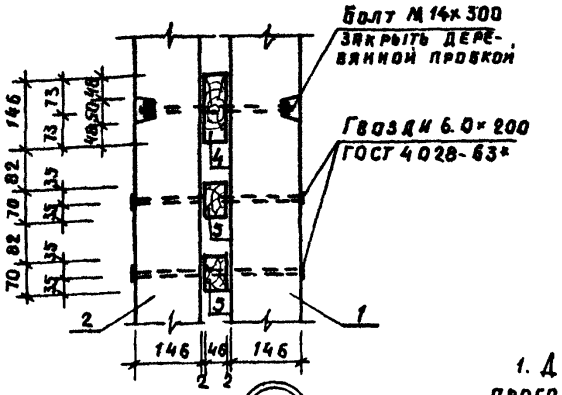

Л

М 1:5



Литой асфальт (ГОСТ 9128-76)
δ = 40
Песчано-гравийная смесь
(ГОСТ 25607-83), δ = 150
Плотно утрамбованный грунт

К

М 1:10

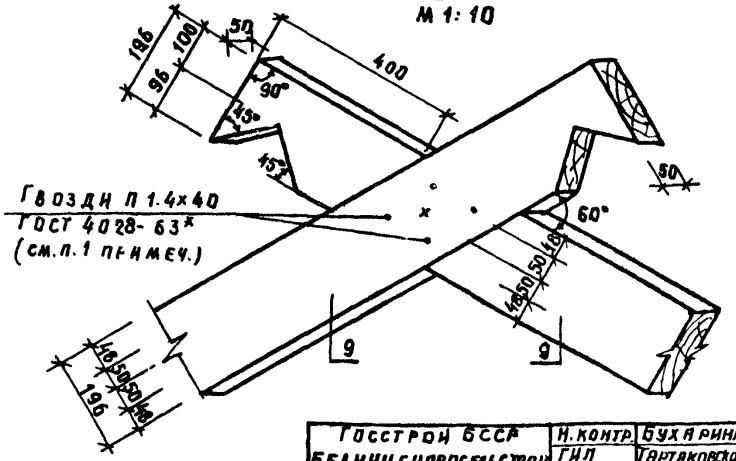

М

М 1:10

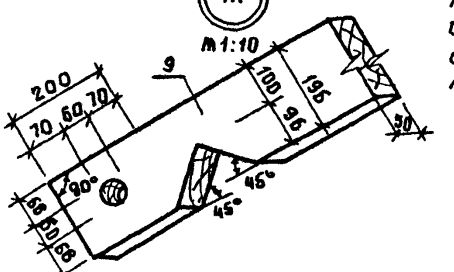

1. Декоративные элементы позиции 9 крепить к прогонам соединительными разворотными скобами аналогично узлу Б; к стропилам крепление осуществляется при помощи соединительных скоб и гвоздей 5.0×120 ГОСТ 4028-63* или болтов М 10×200 ГОСТ 7798-70*.
2. Общие примечания см. лист АС-16.

Привязан:

Инв. №

Госстрой БССР Белниигипросельстрой г. Минск	Н. контр.	Бухарина		Автобусная остановка, беседка. Узлы Ж, И, К, Л и М.	т. п. 8 320-068.23.86 АС Лист 19
	ГИП	Тартаковская			
	Вед. инж.	Змитровну			

Копировал: Формат А3

1963-02

Инв. № подл. | Подпись и дата | Взам. инв. №

Альбом III

Марка, поз.	Обозначение	Наименование	Кол	Масса, кг	Объем, м³
		Изделия деревянные			
1	Лист АС-5	Опорная стойка ОСД-5Л	8	—	0,336
2	Лист АС-5	ОСД-5П	8	—	0,336
3	ГОСТ 24454-80Е	Брусок 96х146, ℓ=3900	4	—	0,219
4	ГОСТ 24454-80Е	46х146 (h), ℓ=3730	2	—	0,050
5	ГОСТ 24454-80Е	46х70 (h), ℓ=3530	4	—	0,045
6	ГОСТ 24454-80Е	Стропильная нога			
		56х96 (h), ℓ=2530	8	—	0,109
7	ГОСТ 24454-80Е	Затяжка 50х146 (h),			
		ℓ=3650	4	—	0,107
8	ГОСТ 24454-80Е	Прогон 96х171 (h), ℓ=4010	2	—	0,132
9	ГОСТ 24454-80Е	Декоративная лобовая			
		доска 50х196 (h), ℓ=3400	4	—	0,133
10	ГОСТ 24454-80Е	Обрешетка 50х50 (h),			
		ℓ=3908	18	—	0,176
11	ГОСТ 24454-80Е	Накладка 50х80 (h), ℓ=300	8	—	0,010
12	ГОСТ 24454-80Е	Фризовая доска			
		21х196 (h), ℓ=3880	2	—	0,032
13	ГОСТ 24454-80Е	Бобышка 84х96 (h), ℓ=210	2	—	0,004
14	ГОСТ 24454-80Е	Доска 32х70 (h), ℓ=3160	5	—	0,035
15	ГОСТ 24454-80Е	Брусок 50х50, ℓ=2430	6	—	0,036
16	ГОСТ 24454-80Е	Лежень 120х96 (h), ℓ=2960	1	—	0,034
17	ГОСТ 24454-80Е	Отделочная доска 16х96, м	28,4	—	0,044
18	ГОСТ 24454-80Е	Доска подшивки 16х96, м	16,5	—	0,025
19	ГОСТ 24454-80Е	Декоративная доска 16х96, ℓ=900	2	—	0,003
20	Лист АС-61	Декоративный элемент			
		деревянный ДЭД-2	1	—	0,040
21	Лист АС-55	Скамья тип 1.	1	—	0,215
		Изделия металлические			
	Лист АС-17	Соединительная разворот-			
		ная скоба.	14	2,59	
	Лист АС-18	Соединительная скоба	4	0,74	
	ГОСТ 7798-70*	Болт М14х300	12	4,67	
	ГОСТ 5915-70*	Гайка М14,5	12	0,29	
	ГОСТ 5915-70*	Контргайка М14.5	12	0,29	
	ГОСТ 11371-78	Шайба 14.01.019	24	0,21	
		Материалы:			
22	ГОСТ 18124-75	Листы асбестоцемент-			
		ные плоские, δ=8мм,			
		общей площадью, м²	14	—	0,112
23	ГОСТ 9128-76	Литой асфальт, δ=40 мм,			
		площадью (4,6х4,7) м²	21,6	—	0,865

1. Данный лист читать совместно с листами АС-16 ÷ АС-19.

Привязан

Инв.№

Взам.инв.№ | Подпись и дата | Инв.№ подл.

Н.контр.	Бухарина	
Нач.МТЭП	Беганская	
ГАП	Нарышкин	
ГИП	Тартаковская	
Гл.констр.	Чернецкий	
Вед.инж.	Эмитрович	

Т.П.Р 320-068.23.85 АС

Автобусная остановка, беседка.
Спецификация элементов

Стадия	Лист	Листов
Р	20	

Госстрой БССР
БЕЛНИИГИПРОСЕЛЬСТРОЙ
г.Минск

Копировала: Федотенко Формат А3

1963-02

Альбом II

Вариант 1

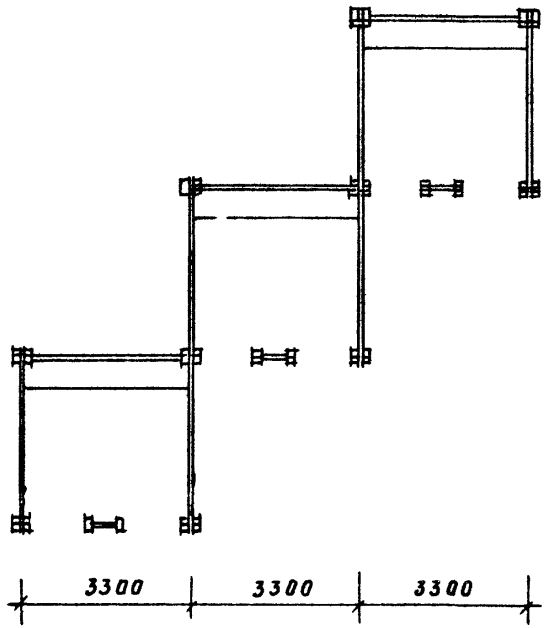

Вариант 2

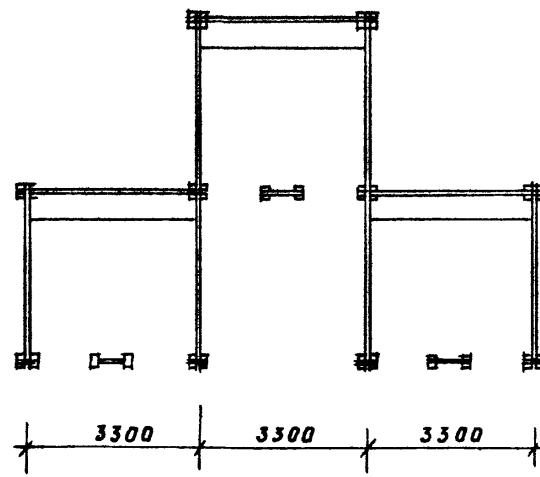

Вариант 3

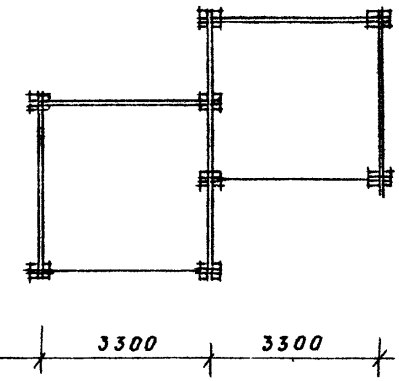

Вариант 4

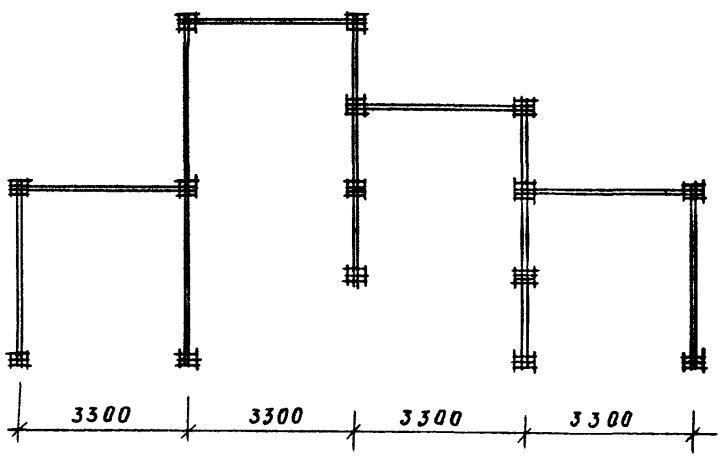

1. Данный лист читать совместно с листами АС-16 ÷ АС-20.
2. Автобусная остановка дает возможность блокироваться. между собой в различных вариантах.

Привязан:

Инв. №

Н.контр.	Бухарина		11.85	Т.П.Р. 320-068.23.85 АС			
Нач.мтзп	Беганская						
ГАП	Нордштейн						
ГИП	Тартаковская			Малые архитектурные формы для общественных центром сельских поселков БССР	Стадия	Лист	Листов
Гл.констр.	Чернецкий				Р	21	
Вед.арх.	Фоминова			Автобусная остановка, беседка. Примеры компоновок.	Госстрой БССР Белниигипросельстрой г. Минск		

Взам.инв.№ | Подпись и дата | Инв.№ подл.

Копир Газ 1963-02 Формат А3

Альбом II

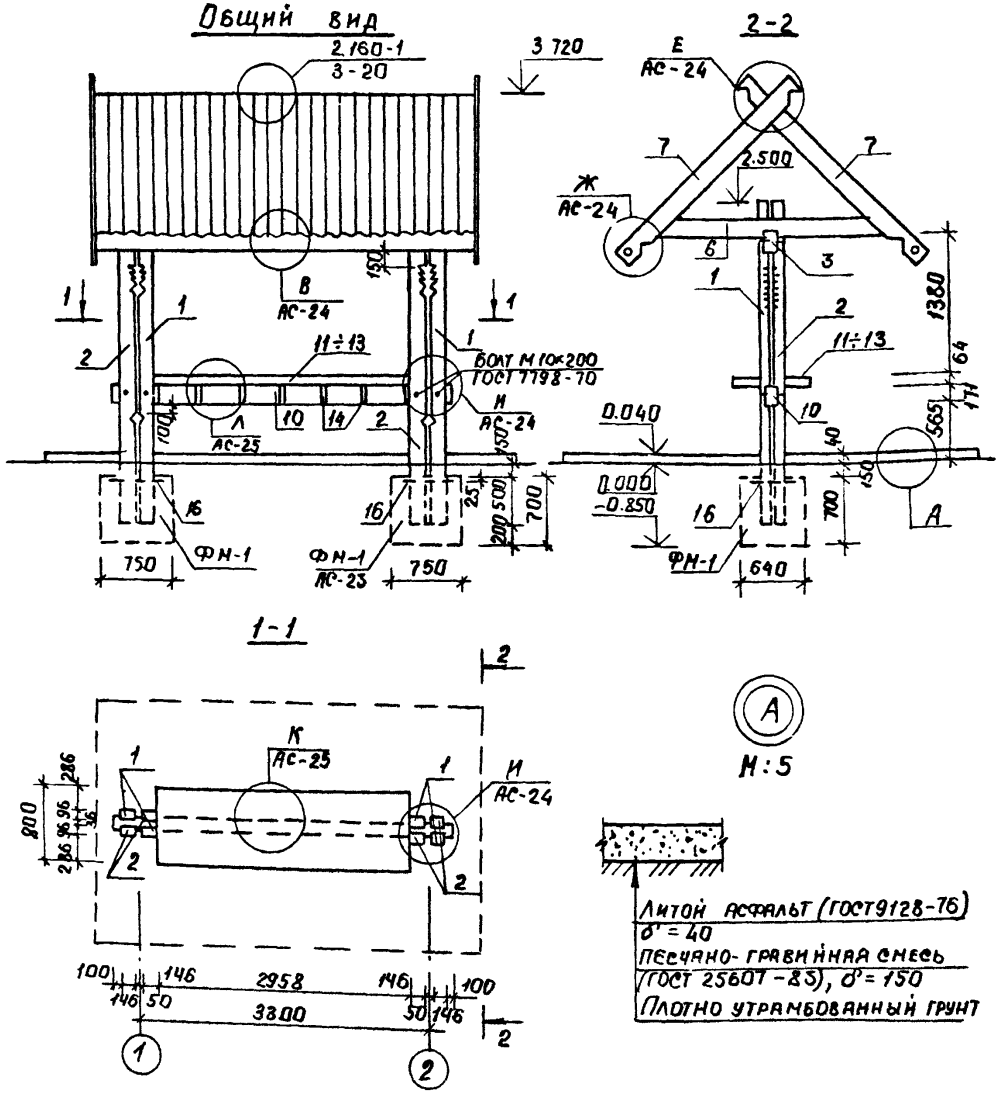

1. Отметка заглубления элементов ОСД-8Л - ОСД-8П показана условно и должна быть уточнена при привязке.

2. Концы брусков, находящиеся в земле, необходимо окрасить горячим битумом за 2 раза и обернуть 2 слоями толя.

3. Болтовые соединения должны иметь гайку и контргайку, а также шайбу под гайку и головку болта.

4. Во всех соединениях между отдельными деревянными элементами допускаются зазоры не более 2мм.

5. Общие указания по обработке древесины и металлических соединений см. на листах 3,4 пояснительной записки.

6. Размеры на чертежах и в спецификации даны с учетом остружки.

7. Узел Б' выполняется зеркально узлу Б.

8. Для покрытия торгового ряда применяются асбестоцементные листы 80, крепление которых к обрешетке осуществляется в соответствии с деталью 21 серии 2.160-1 выпуск, 3 л. 21. В качестве покрытия можно применять цветной стеклопластик листовой волнистый по ОСТ 6-11-390-75, крепление которого осуществляется аналогично асбестоцементным листам гвоздями оцинкованными 4.0×90 ГОСТ 9870-61*

9. Обрешетка крепится к стропильным ногам гвоздями 4.0×100 ГОСТ 4028-63*

10. Скобы забивать в предварительно просверленные отверстия ⌀8мм и глубиной 40мм.

11. Декоративные лобовые доски сбиваются между собой и прибиваются к стропильным ногам и накладке (поз. 4 и 8) гвоздями 5.0×120 ГОСТ 4028-63* (см. узел Е). Соединения декоративных досок со стропильными ногами и накладкой можно осуществить при помощи болтового соединения.

12. В торговом ряду возможна установка скамьи тип 1.

13. Разворотные и соединительные скобы, применяемые для соединения элементов между собой, должны иметь насечку, аналогичную ершам (дет. 4 серии 2.160-1 выпуск 3) для надежного заанкеризания.

14. Данный лист читать совместно с листами АС-23÷АС26.

Н. контр.	Бухарина		21.05.85	Т.П.Р. 320-068.25.86 АС
Нач. МТЭП	Беганская			
ГАП	Нордштейн			
ГИП	Тартаковская			Малые архитектурные формы для общественных центров сельских поселков БССР
Гл. констр.	Чернецкий			
Ст. арх	Горунович		28.05.85	
Вед. инж.	Змитрович			Торговый ряд Общий вид. Узел А

Стадия	Лист	Листов
Р	22	

Госстрой БССР
БелНИИгипросельстрой
г. Минск

Копировала: Масл.

Формат А3.

Инв. № подл. | Подпись и дата | Взам. инв. №

Привязан

Инв №

1963-02

Альбом II

Схема расположения элементов стропил

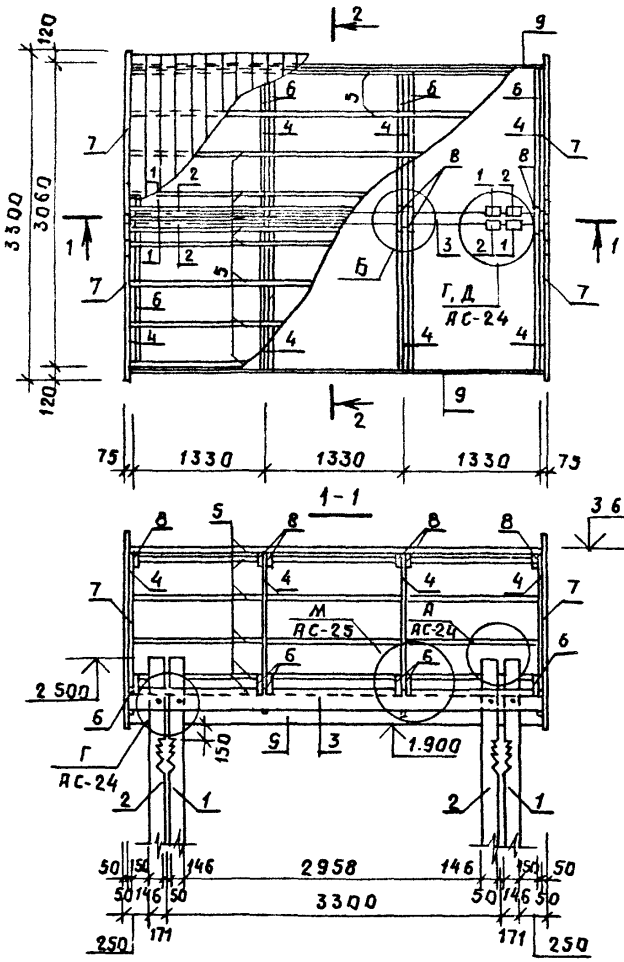

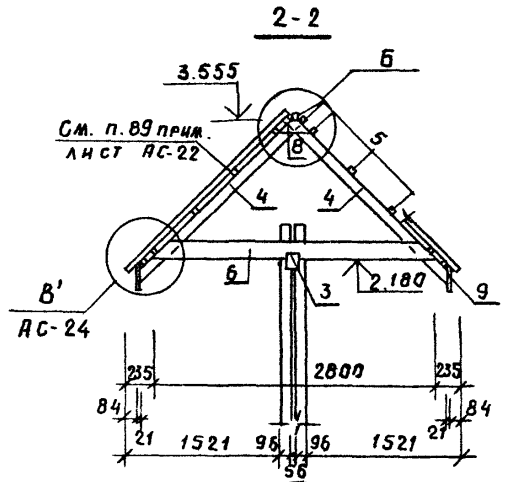

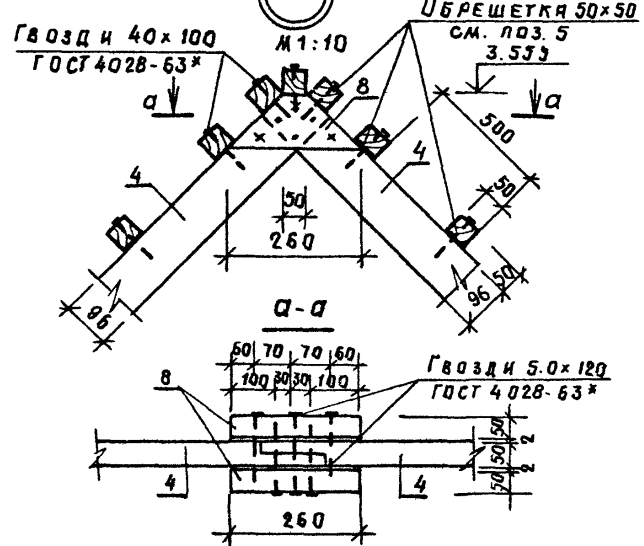

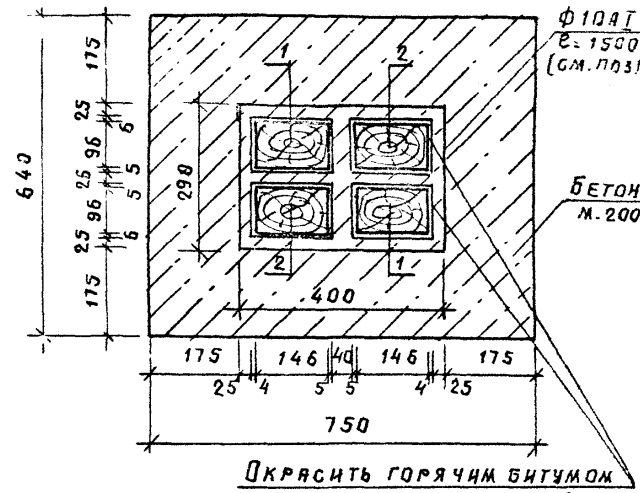

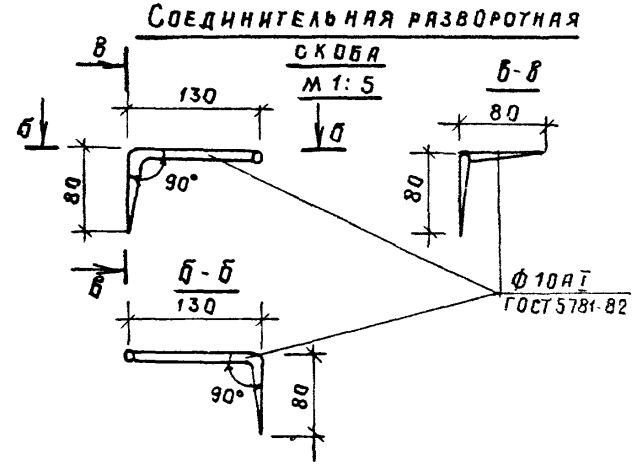

Соединительная скоба

М 1:5

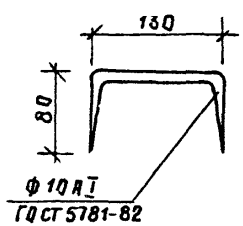

1. Общие примечания см. лист АС-22

Н. контр.	Бухарина		11.05.88
Нач. МТЭП	Беганская		
ГАП	Нордштейн		
ГИП	Тартаковская		
Гл. конструктор	Черенецкий		
Вед. инж.	Митровну		

Привязан:

Инв. №

Т. п. Р. 320-068. 23.86 АС

Малые архитектурные формы для общественных центров сельских поселков БССР

Стадия Р | Лист 23 | Листов

Торговый ряд. Схема расположения элементов стропил. Узел Б.

Госстрой БССР
Белниигипросельстрой
г. Минск

Копировала:

Формат А3

1963-02

Инв. № подл. | Подпись и дата | Взам. инв. №

Альбом III

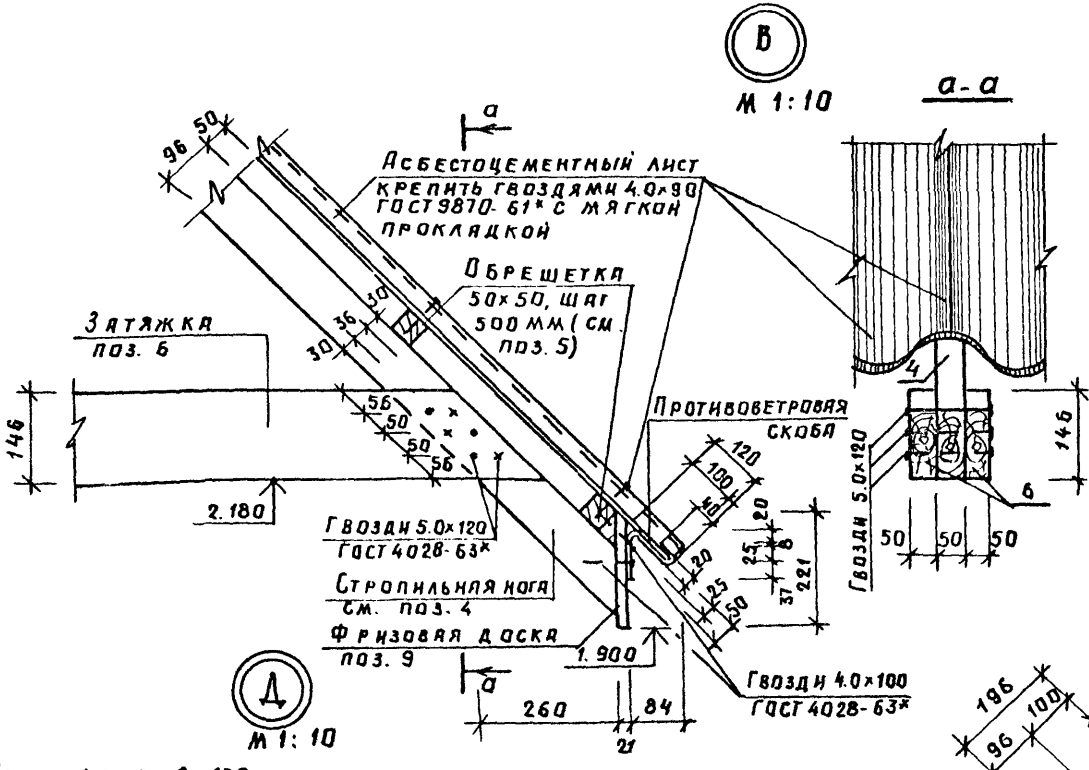

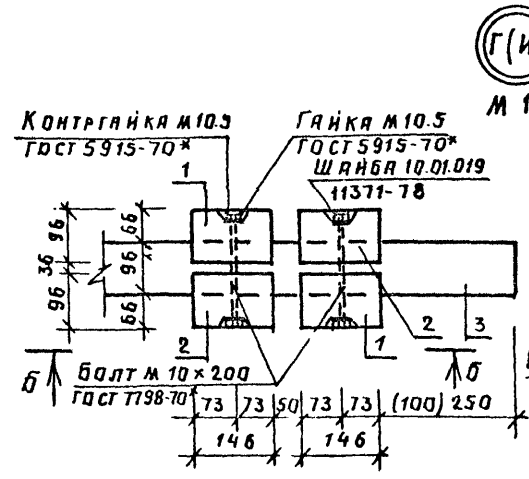

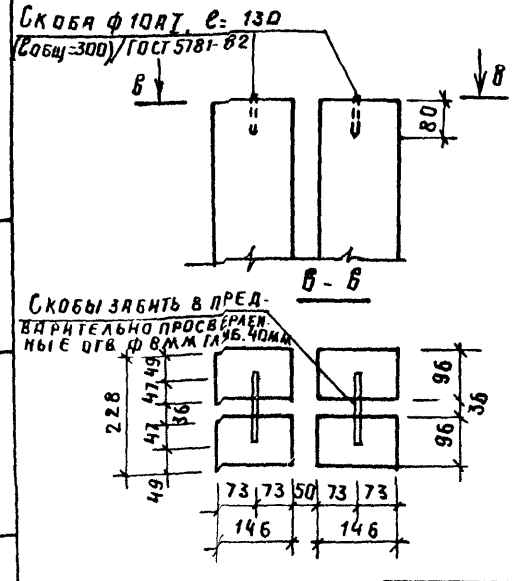

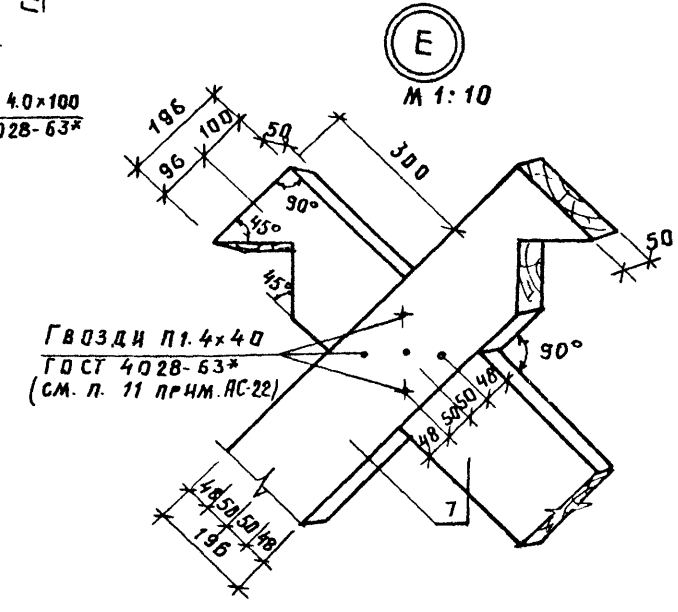

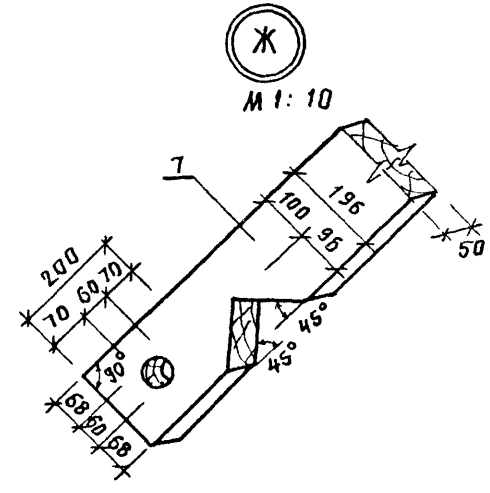

1. Общие примечания см. лист АС-22.
2. Размеры в скобках даны для узла И.

Привязан.

Инв. №

Госстрой БССР Белниигипросельстрой г. Минск	Н. контр.	Бухарина		Торговый ряд. Узлы В, Г, Д, Е, Ж и И.	Т. П. Р. 320-088.23.86	АС / Лист 24
	ГИП	Тартаковская				
	Вед. инж.	Змитрович				

Копировал: Формат А3

1063-02

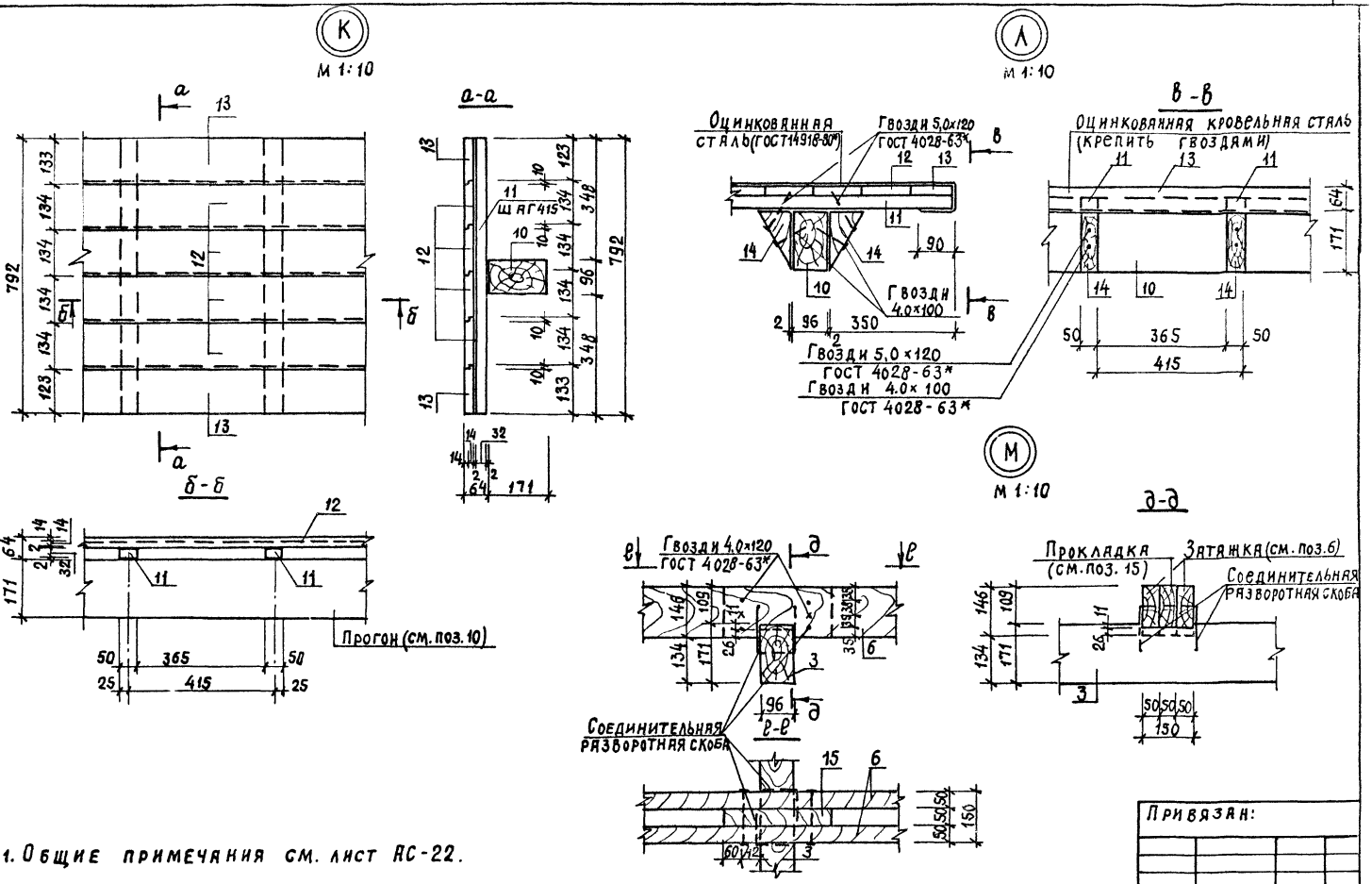

1. Общие примечания см. лист АС-22.

Привязан:

Инв. №

Госстрой БССР БЕЛНИИГИПРОСЕЛЬСТРОЙ г. Минск	Н. контр.	Бухарина			Торговый ряд. Узлы К, Л и М.	Т.П.Р 320-068.23.86	АС
	ГИП	Тартаковская					Лист 25
	Вед. инж.	Змитрович					

Копировал: 1963-02 Формат А3

Инв. № подл. | Подпись и дата | Взам. инв. №

Марка поз.	Обозначение	Наименование	Кол.	Масса кг	Объем м³
		Изделия деревянные			
1	Лист АС-6	Опорная стойка ОСД-8А	4	—	0.177
2	Лист АС-6	ОСД-8П	4	—	0.177
3	ГОСТ 24454-80Е	Прогон 98х171(h), ℓ=4150	1	—	0.068
4	ГОСТ 24454-80Е	Стропильная нога			
		50х96(h), ℓ=2250	8	—	0.086
5	ГОСТ 24454-80Е	Обрешетка 50х50(h),			
		ℓ=4050	16	—	0.162
6	ГОСТ 2445-80Е	Затяжка 50х146(h),			
		ℓ=2800	6	—	0.123
7	ГОСТ 24454-80Е	Декоративная лобо-			
		вая доска 50х196(h) ℓ=2750	4	—	0.108
8	ГОСТ 24454-80Е	Накладка 50х110(h), ℓ=260	6	—	0.009
9	ГОСТ 24454-80Е	Фризовая доска			
		21х221(h), ℓ=4050	2	—	0.038
10	ГОСТ 24454-80Е	Прогон 96х171(h), ℓ=3850	1	—	0.063
11	ГОСТ 24454-80Е	Доска 50х32(h), ℓ=792	7	—	0.009
12	ГОСТ 24454-80Е	142х28(h), ℓ=2955	4	—	0.047
13	ГОСТ 24454-80Е	132х28(h), ℓ=2955	2	—	0.022
14	ГОСТ 24454-80Е	Подкос 50х90х170(h)	14	—	0.011
15	ГОСТ 24454-80Е	Прокладка 50х146(h), ℓ=300	2	—	0.002
		Изделия металлические:			
	Лист АС-23	Соединительная скоба	4	0.740	

Марка поз.	Обозначение	Наименование	Кол.	Масса кг	Объем м³
	Лист АС-23	Соединительная раз-			
		вортная скоба	8	1.480	
	ГОСТ 7798-70*	Болт М 10х200	8	1.086	
	ГОСТ 5915-70*	Гайка М 10.5	8	0.091	
	ГОСТ 5915-70*	Контргайка М10.5	8	0.091	
	ГОСТ 11371-78	Шайба 10.01.019	16	0.065	
16	ГОСТ 5781-82	ф 10 AI, ℓ= 1500	2	1.851	
		Материалы:			
	Лист АС-23	Фундамент моно-			
		литный ФМ-1, бе-			
		тон М200	2	—	0.606
	ГОСТ 9128-76	Литой асфальт, б=40мм			
		площадью (4.8х6.2) м²	228	—	1.190
	Лист АС-25	Оцинкованная сталь			
		δ= 0.5 мм, пло-			
		щадью (1.0х3.0) м²	3.0	11.70	

1. Данный лист читать совместно с листами АС-22÷АС-25

Взам. инв. № | Подпись и дата | Инв. № подл.

Привязан:

Инв. №

Н. контр.	Бухарина	
Нач. МТЭП	Беганская	
ГАП	Кордштейн	
ГИП	Тартаковская	
Гл. констр.	Чернецкий	
Ведущ. инж.	Зимтрович	

Т.П.Р. 320-068.23.86 АС

Торговый ряд

Спецификация элементов

Стадия	Лист	Листов
Р	26	

Госстрой БССР Белниигипросельстрой г. Минск

Копировала

Формат А3

1963-02

Альбом II

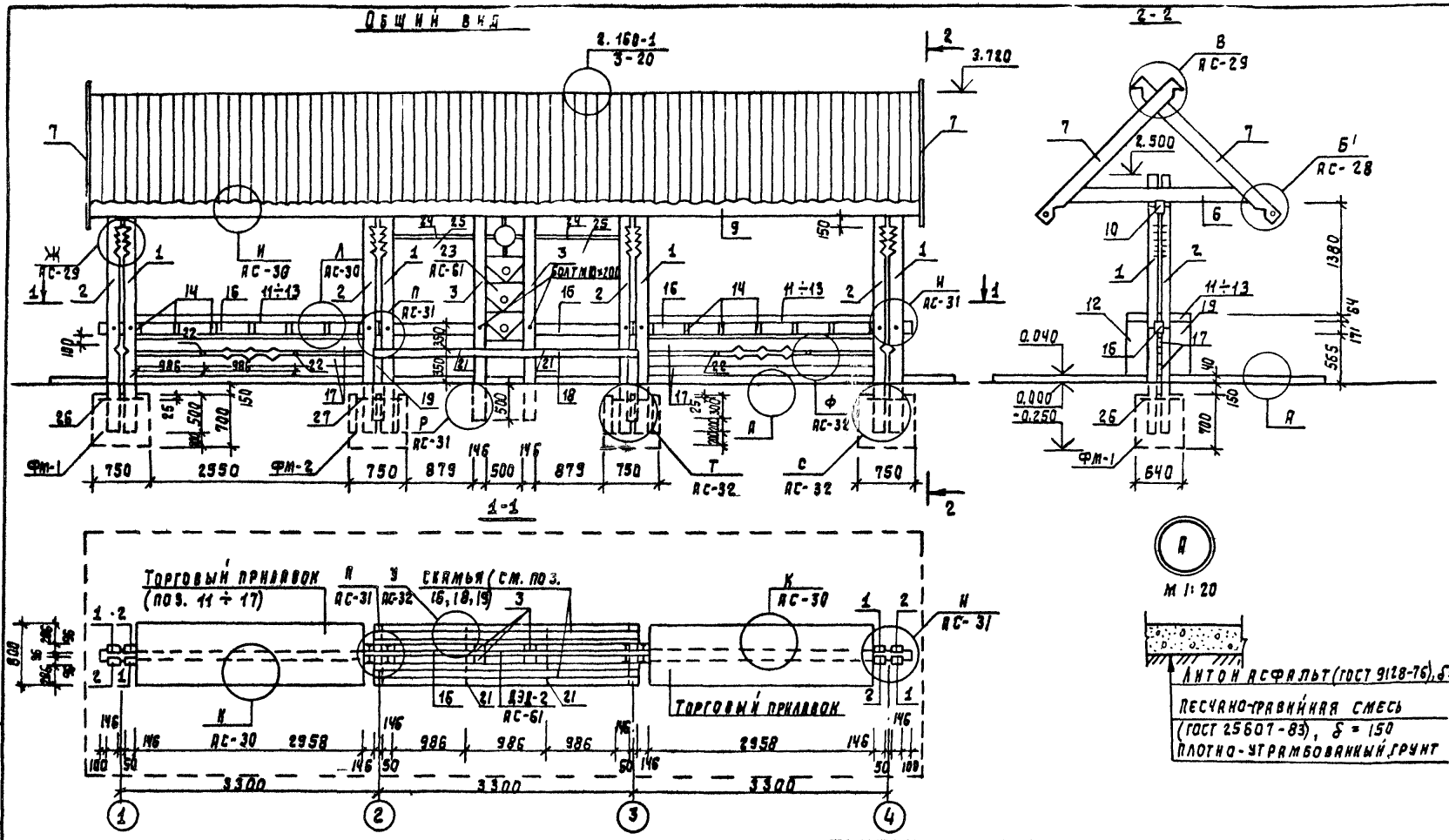

1. Общие примечания см. лист АС-32.

Н. контр.	Бухарина		31.05.85
Нач. МТЭП	Беганская		
ГАП	Нордштейн		
ГИП	Тартаковская		
Гл. конст.	Чернецкий		
Вед. инж.	Змитрович		

Т.П.Р 320-068.23.86 АС

Малые архитектурные формы для общественных центров сельских поселков БССР

Стадия	Лист	Листов
Р	27	

Автобусная остановка с торговыми рядами. Общий вид. Узел А

Госстрой БССР. Белинигипросельстрой г. Минск

Привязан

Инв. №

Копировала: Бо/я

Формат А3

1963-02

Инв. № подл. | Подпись и дата | Взам. инв. №

Альбом II

Схема расположения элементов стропил

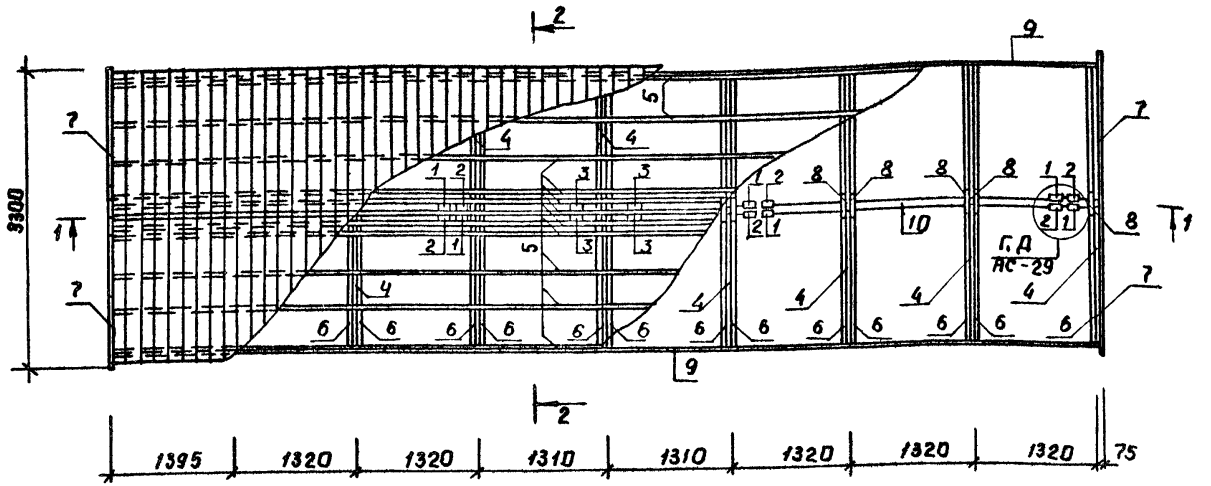

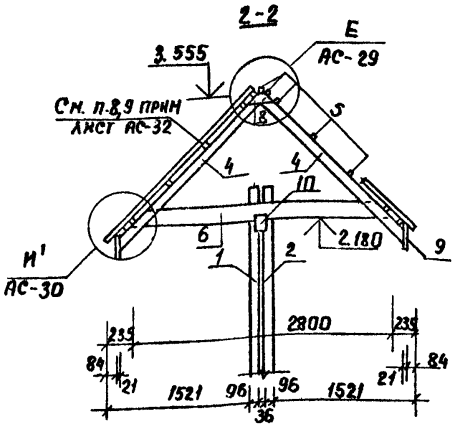

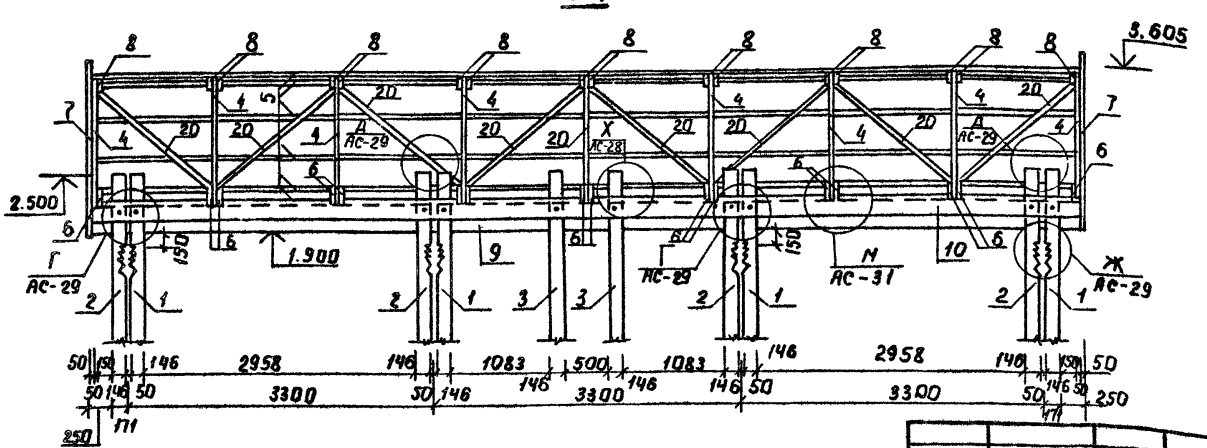

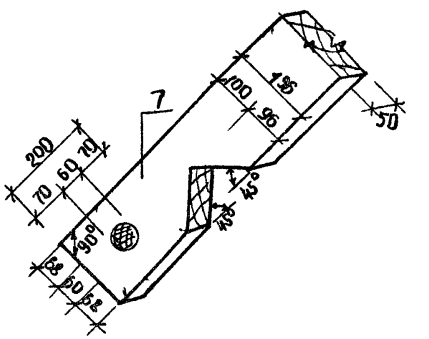

1. Общие примечания см. лист АС-32
2. Узел Б зеркален узлу Б'
3. Узел Х выполнять аналогично узлам Г и Д.

Привязан

Инв.№

Рук.контр.	Бухарина	
Нач.отд.	Беганская	
ГАП	Нордштейн	
ГИП	Тартаковская	
Гл.констр.	Чернецкий	
Вед.инж.	Змитрович	

Т.П.Р. 320-068.25.86. АС

Малые архитектурные формы для общественных центров сельских поселков БССР	Стадия	Лист	Листов
	Р	28	
Автобусная остановка с торговыми рядами. Схема расположения элементов стропил. Узел Б	Госстрой БССР БелНИИгипросельстрой г. Минск		

Копировал: Масс- Формат А3

1963-02

Инв.№ подл. | Подпись и дата | Взам. инв.№

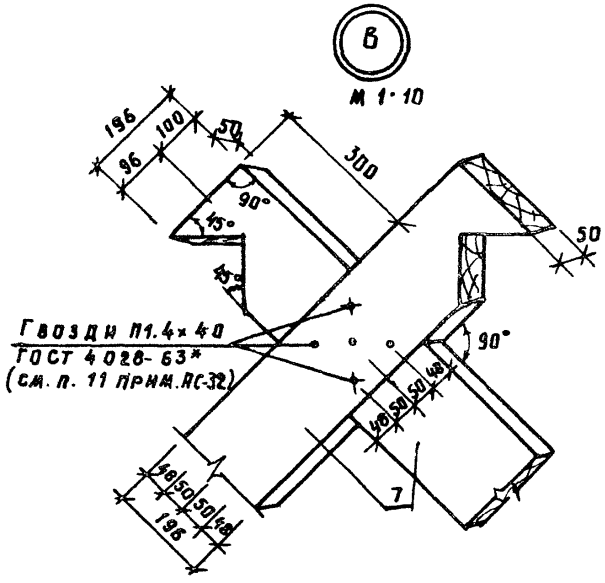

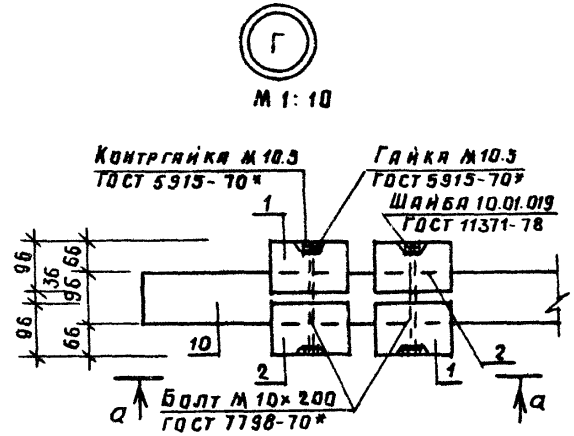

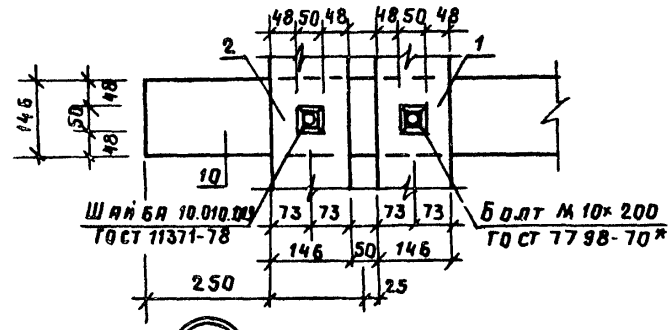

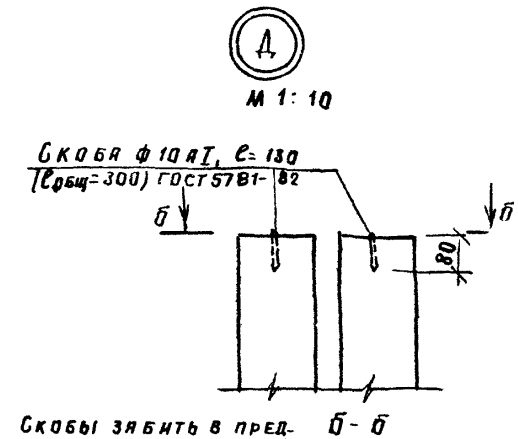

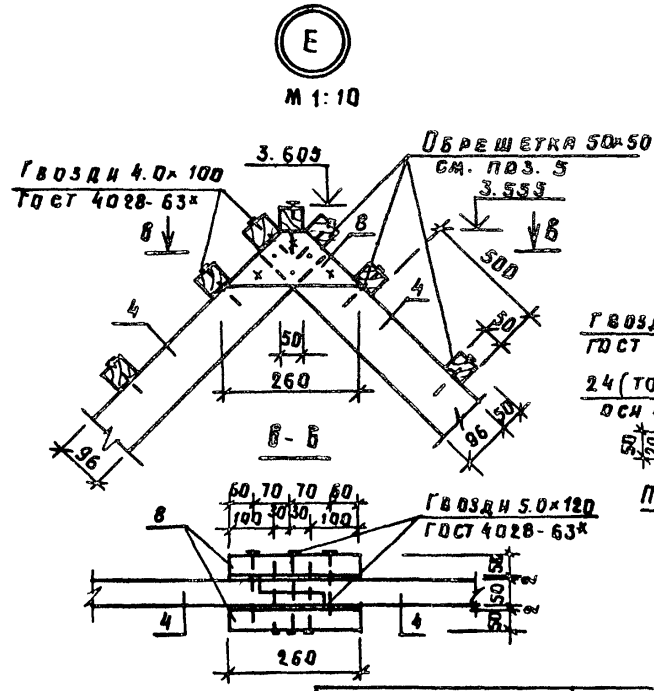

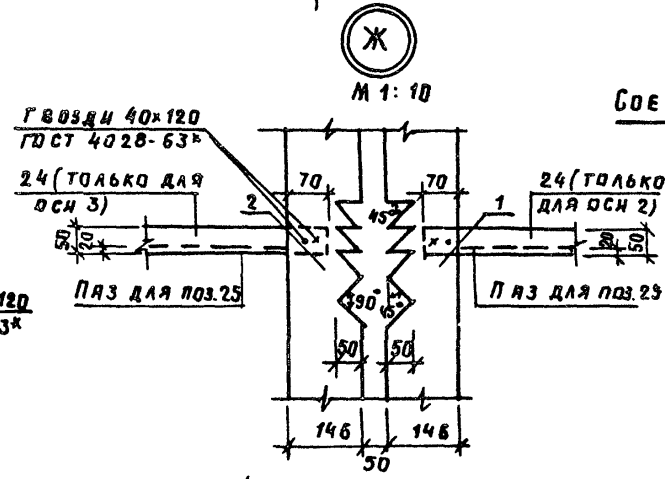

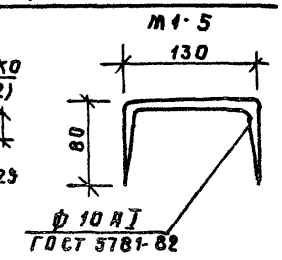

1. Общие примечания см. л. АС-32
2. Данный лист читать совместно с листами АС-27 и АС-28

Привязан

Инв. №

Госстрой БССР Белниигипросельстрой г. Минск	Н. контр.	Бухарина		05.85	Автобусная остановка с торговыми рядами Узлы В, Г, Д, Е и Ж.
	ГИП	Тартаковская			Т. п. Р. 320-068.23.86 АС Лист 29
	Вед. инж.	Зимтровну			

Копировал: Формат А3

1963-02

Альбом II

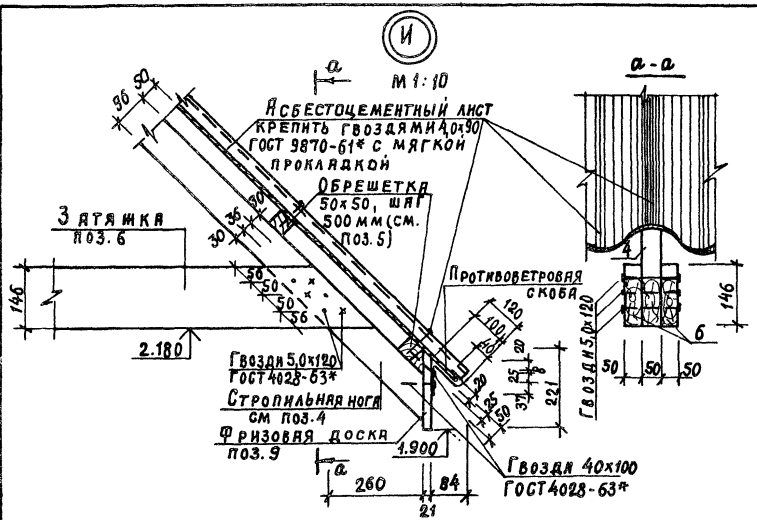

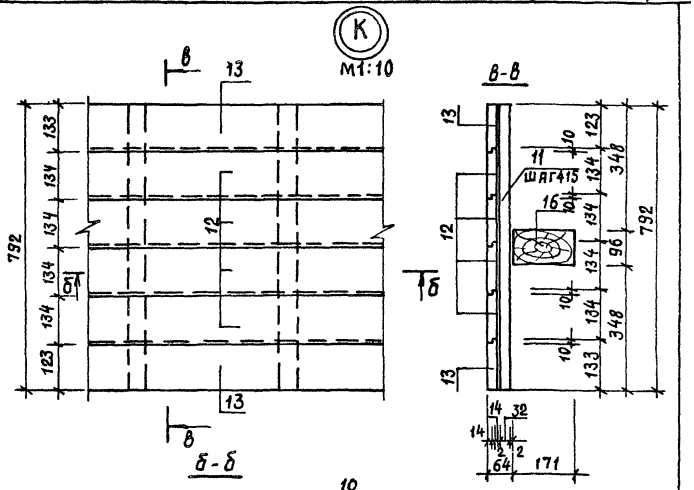

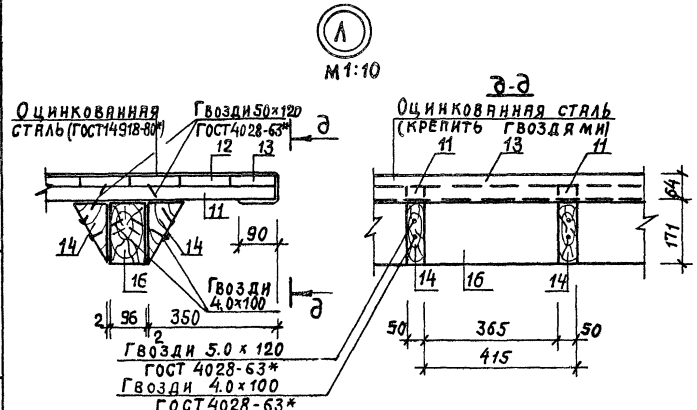

1. Узел И зеркален узлу И'
2. Общие примечания см. лист АС-32

Привязан:

Инв. №

Госстрой БССР Белниигипросельстрой г. Минск	Н. контр.	Бухарина		Автобусная остановка с торговыми рядами. Узлы И, К и Л.	Т. П. Р. 320-068.23.86 АС	Лист 30
	ГИП	Тартаковская				
	Вед. инж.	Змитрович				

Копировал:

Формат А3

1963-02

Инв. № подл. | Подпись и дата | Взам. инв. №

Альбом II

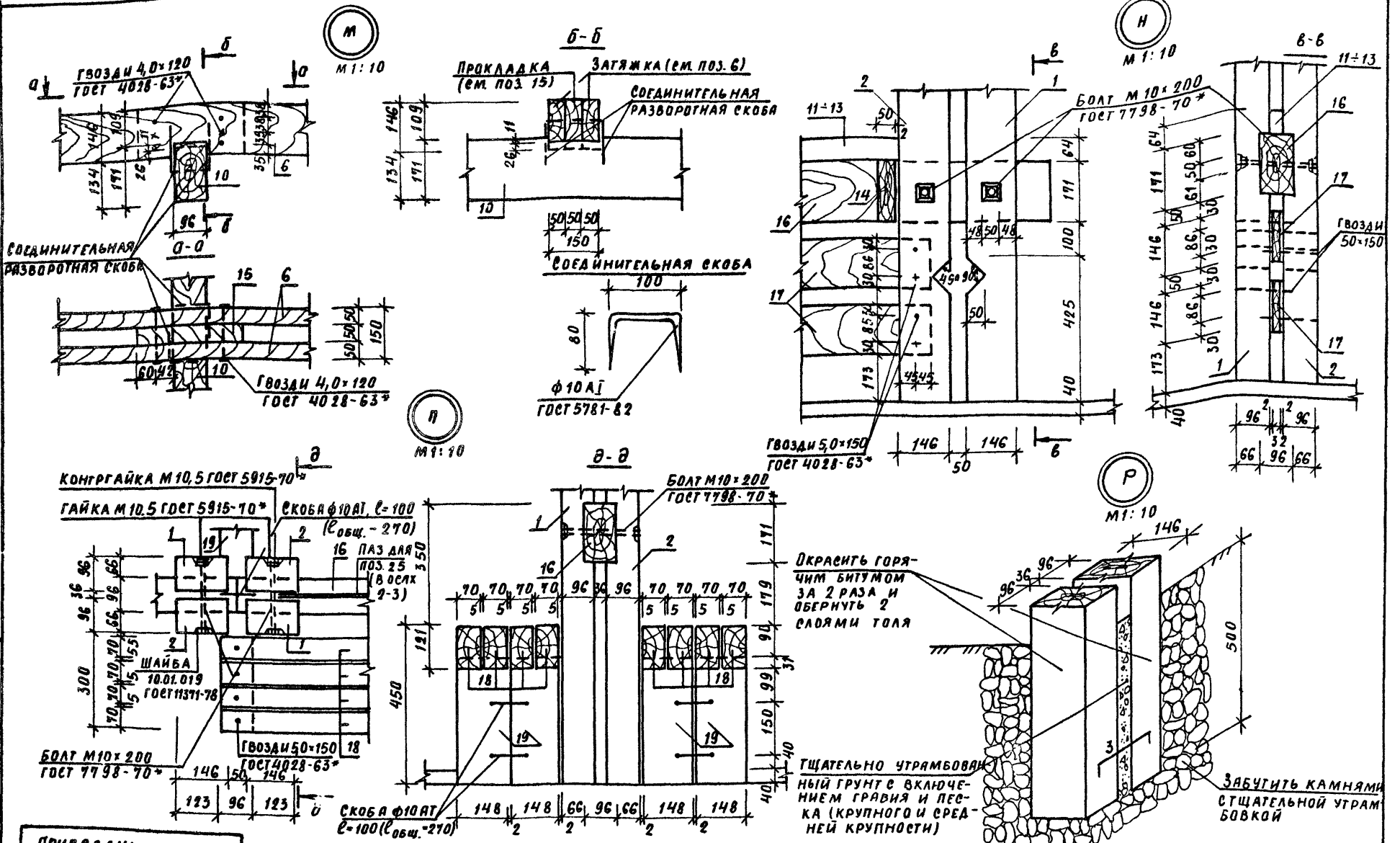

1. Общие примечания см. лист АС-32.

Привязан:

Инв. №

Госстрой БССР Белниигипросельстрой г. Минск	Н. контр.	Бухарин		Автобусная остановка с торговыми рядами. Узлы М, Н, П и Р.	т. п. р. 320-068.23.86 АС Лист 31
	ГИП	Тартаковская			
	Вед. инж.	Змитрович			

Копир. Гал

Формат А3

1963-02

Альбом

Соединительная разворотная скоба

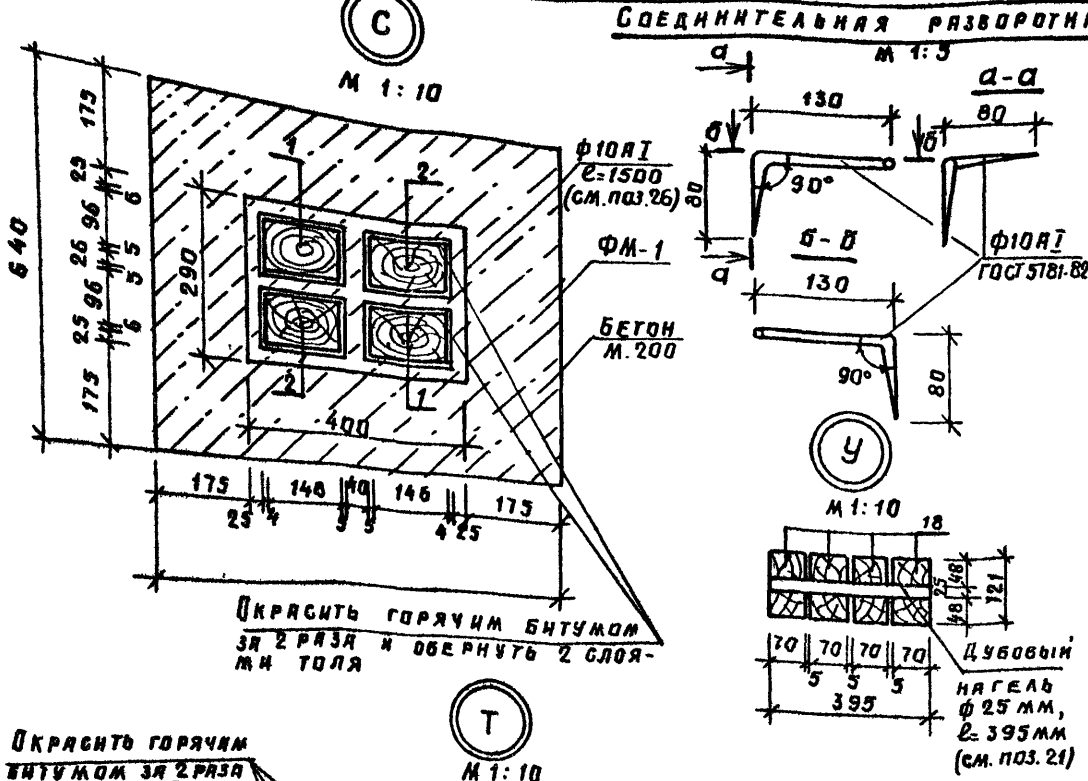

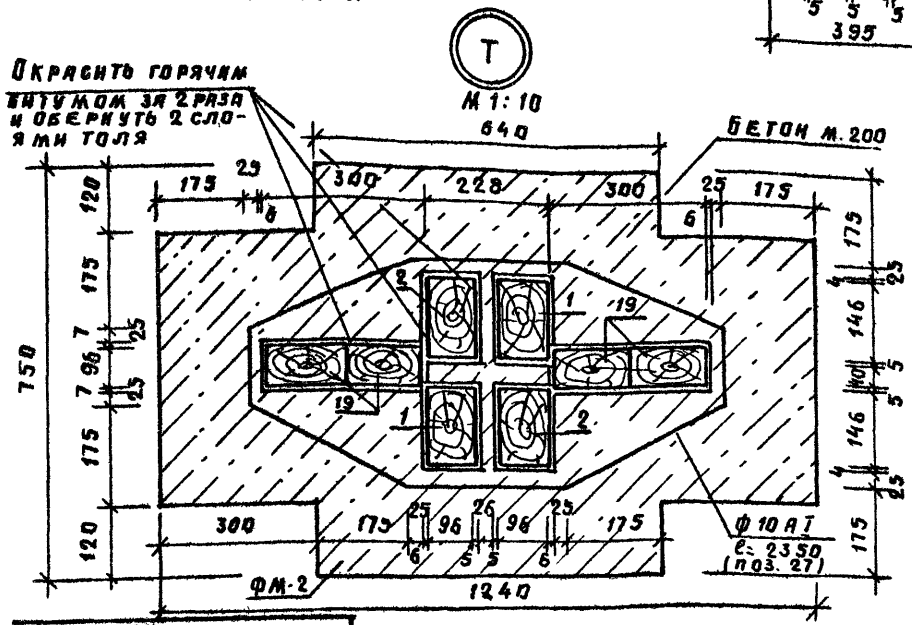

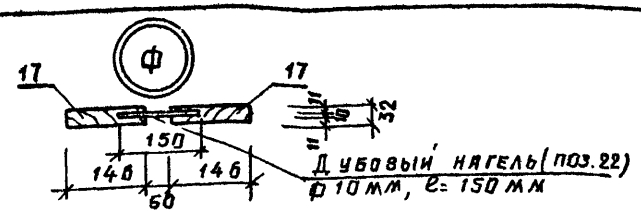

1. Отметка заглубления элементов ОСД-6, ОСД-8 л,п показана условно и должна быть уточнена при привязке.
2. Концы брусков, находящиеся в земле, необходимо окрасить горячим битумом за 2 раза и обернуть 2 слоями толя
3. Болтовые, соединения, должны иметь гайку и контргайку, а также шайбу под гайку и головку болта.
4. Во всех соединениях между отдельными деревянными элементами допускаются зазоры не более 2 мм
5. Общие указания по обработке древесины и металлических соединений см. на листах 3,4 пояснительной записки
6 Размеры на чертежах и в спецификации даны с учетом острожки.
7. Доски поз. 17 сплотить между собой при помощи дубовых нагелей ф 10 мм длиной 150 мм, которые забивают в предварительно просверленные отверстия ф 10 мм. Нагели сажают на фенолформальдегидном клею марки КБ-3.
8 Для покрытия крыши применяются асбестоцементные листы 80, крепление которых к обрешетке осуществляется в соответствии с деталью 21 серии 2.160-1 выпуск 3 л.21. В качестве покрытия можно применять цветной стеклопластик листовой волнистый по ОСТ 6-11-390-75, крепление которого осуществляется аналогично асбестоцементным листам гвоздями оцинкованными 4.0×90 ГОСТ 9870-61*.
9. Обрешетка крепится к стропильным ногам гвоздями 4.0×100 ГОСТ 4028-63*.
10. Скобы забивать в предварительно просверленные отверстия ф 8 мм и глубиной 40 мм.
11. Декоративные лобовые доски сбиваются между собой и прибиваются к стропильным ногам и накладке (поз. 4 и 8) гвоздями 5.0×120 ГОСТ 4028-63* (см. узел Е). Соединение декоративных досок со стропильными ногами и накладкой можно осуществить при помощи болтового соединения.
12 В торговом ряду возможна установка скамьи тип 1.
13. Разворотные и соединительные скобы, применяемые для соединения элементов между собой, должны иметь насечку, аналогичную ершам (дет. 4 серии 2.160-1 выпуск 3) для надежного заанкеривания.
14. Данный лист читать совместно с листами АС-27 ÷ АС-31, АС-33.

Привязан:						
Инв. №						
Госстрой БССР Белгипросельстрой г. Минск	Н. контр.	Бухарина		Автобусная остановка с торговыми рядами Узлы С, Т, У и Ф	Т. п. р. 320-068.23.86 АС	Лист 32
	Тип	Тартаковская				
	Вед. инж.	Змитрович				

Копировала: Формат А3

1963-02

Инв. № подл. | Подпись и дата | Взам. инв. №

Марка, поз.	Обозначение	Наименование	Кол	Масса, кг	Объем, м³
		Изделия деревянные			
1	Лист АС-6	Опорная стойка ОСД-8л	8	—	0,352
2	Лист АС-6	ОСД-8п	8	—	0,352
3	Лист АС-5	ОСД-6	4	—	0,168
4	ГОСТ 24454-80Е	Стропильная нога			
		50х96(h), ℓ=2250	18	—	0,194
5	ГОСТ 24454-80Е	Обрешетка 50х50(h),			
		ℓ=10640	16	—	0,426
6	ГОСТ 24454-80Е	Затяжка 50х146(h),			
		ℓ=2800	16	—	0,327
7	ГОСТ 24454-80Е	Декоративная лобо-			
		вая доска 50х196(h), ℓ=2750	4	—	0,108
8	ГОСТ 24454-80Е	Накладка 50х110(h), ℓ=260	16	—	0,023
9	ГОСТ 24454-80Е	фризовая доска			
		21х221(h), ℓ=10640	2	—	0,099
10	ГОСТ 24454-80Е	Прогон 96х171(h), м	10,74	—	0,176
11	ГОСТ 24454-80Е	Доска 50х32(h), ℓ=792	14	—	0,018
12	ГОСТ 24454-80Е	142х28(h), ℓ=2955	8	—	0,094
13	ГОСТ 24454-80Е	132х28(h), ℓ=2955	4	—	0,044
14	ГОСТ 24454-80Е	подкос 50х90х170(h)	28	—	0,021
15	ГОСТ 24454-80Е	Прокладка 50х146(h), ℓ=300	7	—	0,015
16	ГОСТ 24454-80Е	Прогон 96х171(h), м	9,94	—	0,163
17	ГОСТ 24454-80Е	Доска 32х146(h), ℓ=3140	4	—	0,059
18	ГОСТ 24454-80Е	Брусок 70х121(h), ℓ=3400	8	—	0,230
19	ГОСТ 24454-80Е	Брусок 96х148, ℓ=810	4	—	0,046

Марка, поз	Обозначение	Наименование	Кол.	Масса, кг.	Объем, м³
20	ГОСТ 24454-80Е	Ветровая связь 50х96(h)			
		ℓ=1700	8	—	0,065
21	ГОСТ 24454-80Е	Дубовый нагель ℓ=395	2	—	—
22	ГОСТ 24454-80Е	ℓ=150	4	—	—
23	Лист АС-61	Декоративный элемент ДЭД-2	1	—	0,040
24	ГОСТ 24454-80Е	Доска 34х50(h), ℓ=1230	2	—	0,004
25	ГОСТ 3916-69	фанера ФСФ водостойкая,			
		δ=10мм, площ. (1,09х2,8) м²	3,05	—	0,031
		Изделия металлические			
	Лист АС-31	Соединительная скоба, ℓ=100	4	0,668	
	Лист АС-29	ℓ=130	10	1,850	
	Лист АС-32	Разворотная скоба	18	3,330	
26	ГОСТ 5781-82	Ф10 AI, ℓ=1500	2	1,851	
27	ГОСТ 5781-82	Ф10 AI, ℓ=2350	2	2,900	
	ГОСТ 7798-70*	Болт М10х200	18	2,443	
	ГОСТ 5915-70*	Гайка М10.5	18	0,205	
	ГОСТ 5915-70*	Контргайка М10.5	18	0,205	
	ГОСТ 11371-78*	Шайба 10.01.019	36	0,147	
		Материалы:			
	Лист АС-32	Фундамент фм-1, бетон М200	2	—	0,606
	Лист АС-32	фм-2, бетон М200	2	—	1,470
	ГОСТ 9128-76	Литой асфальт, δ=40 мм,			
		площадью (4,8х12) м²	57,6	—	2,304
	Лист АС-30	Оцинкованная сталь,			
		δ=0,5мм, площадью (1,0х3,0)м²	6,0	23,40	

Инв. № подл. | Подпись и дата | Взам. инв. №

Привязан

Инв. №

Н. контр.	Бухарина	01.05.86
Нач. МТЭП	Беганская	
ГАП	Нардштейн	
ГИП	Тартаковская	
Гл. констр.	Чернецкий	
Вед. инж.	Эмитрович	

Т.П.Р. 320-068.25.86 АС

Автобусная остановка с торговыми рядами. Спецификация элементов

Стадия	Лист	Листов
Р	33	

Госстрой БССР БЕЛНИИГИПРОСЕЛЬСТРОЙ г. Минск

Копировала: Федотенко

Формат А3

1963-02

Альбом II

Общий вид

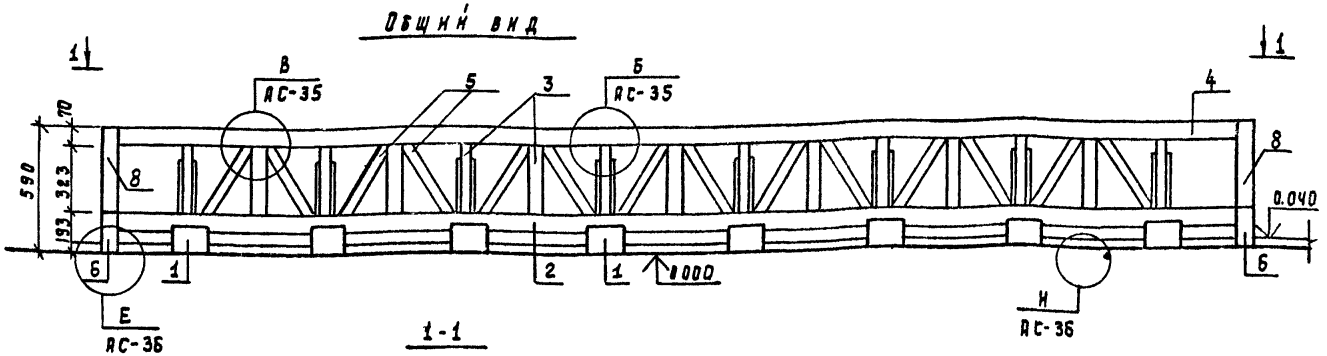

2-2

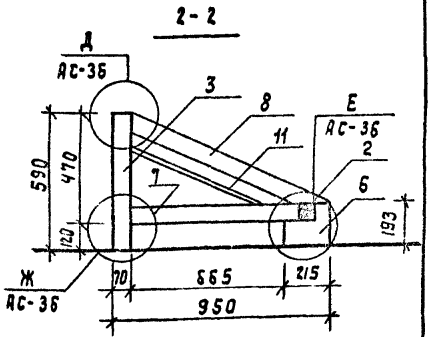

1-1

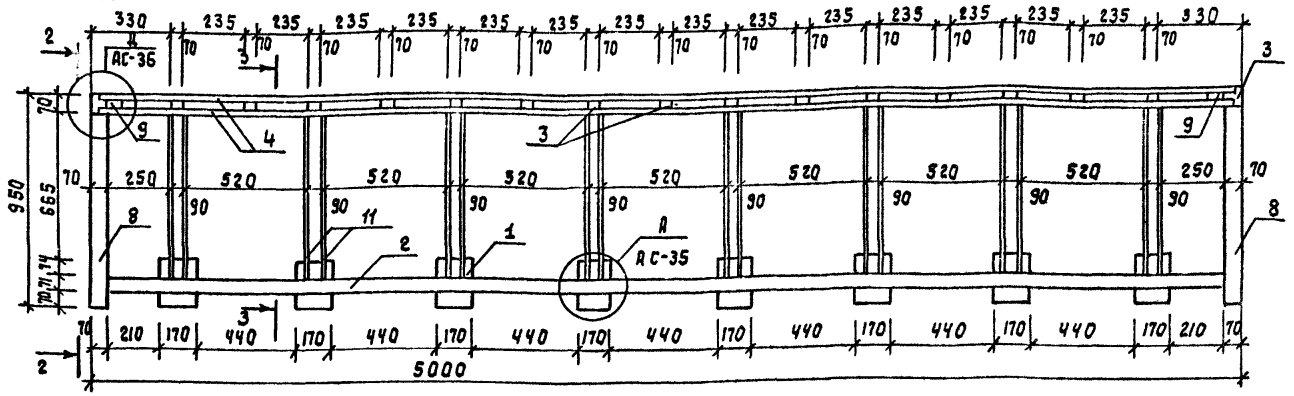

3-3

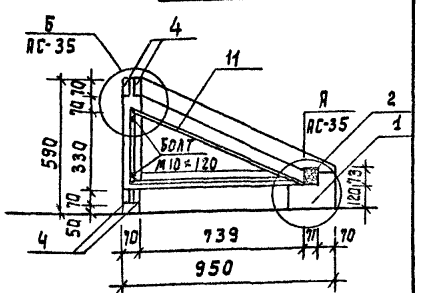

1. Концы брусков, находящиеся в земле, необходимо окрасить горячим битумом за 2 раза и обернуть 2 слоями толя.
2. Болтовые соединения, должны иметь гайку и контргайку, а также шайбу под гайку и головку болта.
3. Во всех соединениях между отдельными деревянными элементами допускаются зазоры не более 2 мм.
4. Общие указания по обработке древесины, и металлических соединений см. на листах 3,4 пояснительной записки.
5. Размеры на чертежах и в спецификации даны с учетом острожки.
6. Данный лист читать совместно с листами АС-35, АС-36.
7. Шпонки посадить на водостойком фенолформальдегидном клею марки КБ-3 в гнезда с размерами на 2 мм большими чем шпонка по длине и ширине.

Инв. № подл.	Подпись и дата	Взам. инв. №

Н. контр.	Бухарина		21.05.85
Нач. МТЭП	Беганская		
ГАП	Нордштейн		
ГИП	Тартаковская		
Гл. констр.	Чернецкий		
Вед. инж.	Змитрович		
Ст. арх.	Горунович		28.5.85
Ст. арх.	Кофанова		28.5.85

Т.П.Р. 320-068.23.86 АС

Малые архитектурные формы для общественных центров сельских поселков БССР

Стадия	Лист	Листов
Р	34	

Велосипедная стоянка на 8 велосипедов.

Госстрой БССР
Белинигипросельстрой
г. Минск

Копировала: Бо

Формат А3

1963-02

Привязан			
Инв. №			

Альбом II

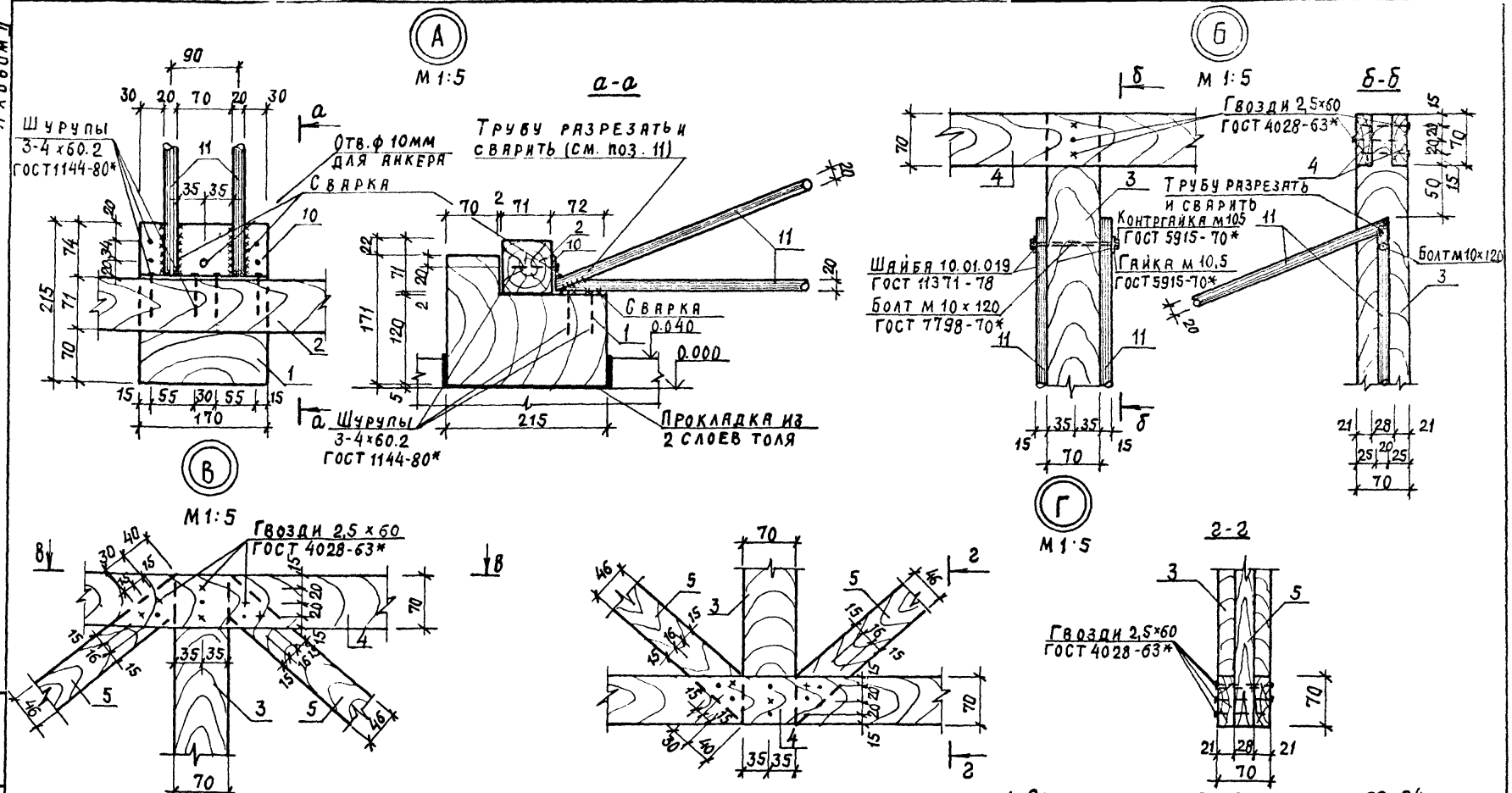

1. Общие примечания см. лист АС-34.

Н. контр.	Бухарина		
Нач. мтэп	Беганская		
ГАП	Нордштейн		
ГИП	Тартаковская		
Гл. констр.	Чернецкий		
Вед. инж.	Змитрович		

Т. П. Р. 320 - 068. 23.85 АС

Малые архитектурные формы для общественных центров сельских поселков БССР.

Стадия	Лист	Листов
Р	35	

Велосипедная стоянка на 8 велосипедов. Узлы А, Б, В и Г.

Госстрой БССР Белниигипросельстрой г. Минск

Привязан:

Инв. №

Копировал:

Формат А3

1963-02

Инв. № подл. | Подпись и дата | Взам. инв. №

Альбом II

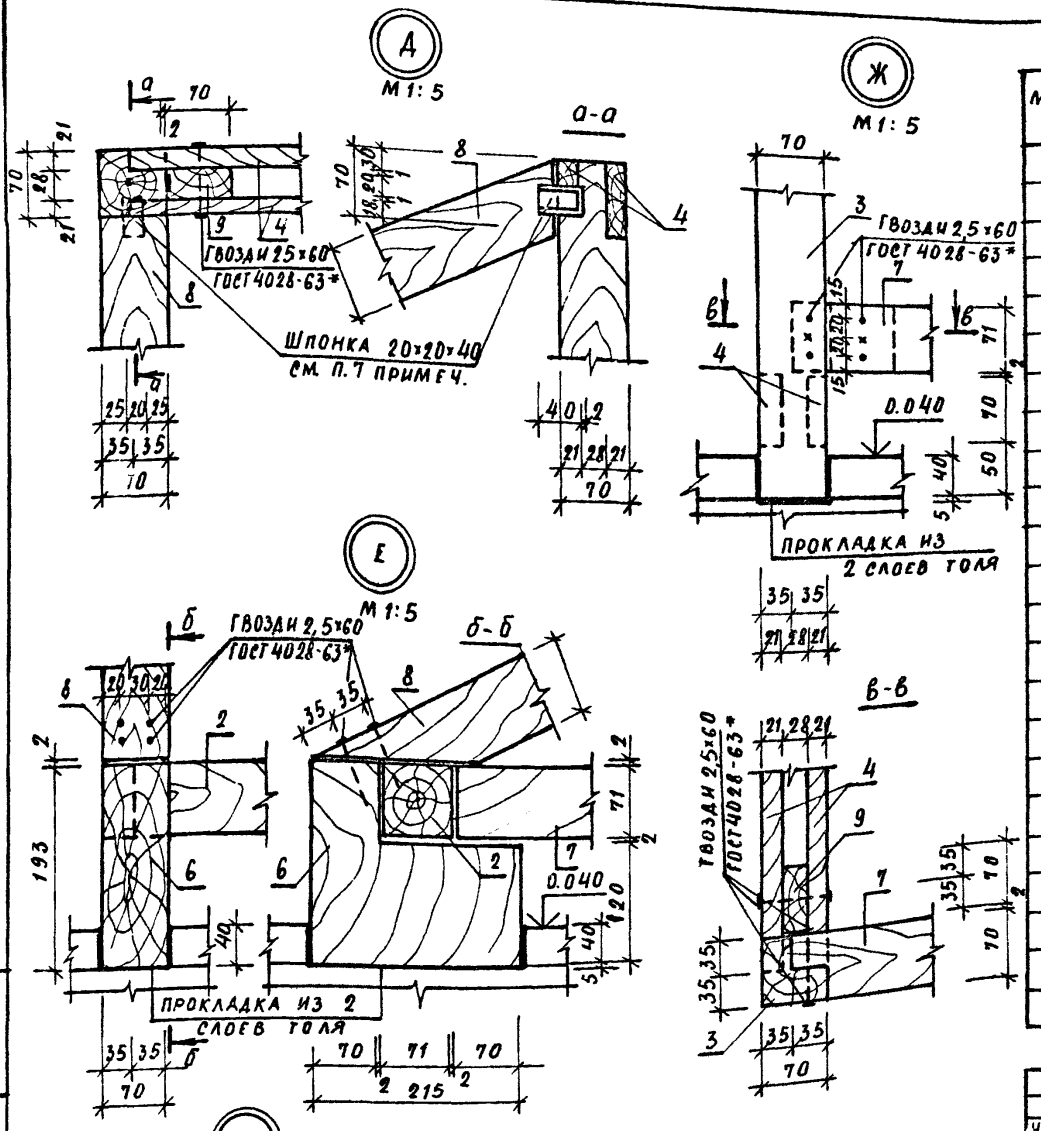

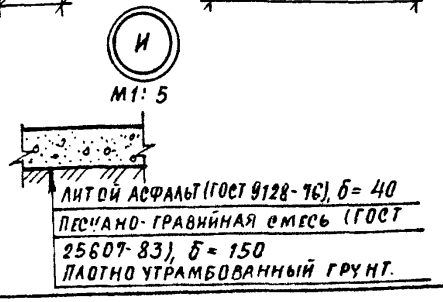

Спецификация элементов

Марка, поз.	Обозначение	Наименование	Кол.	Масса кг	Объем, м³
		Изделия деревянные			
1	ГОСТ 24454-80Е	Брус 170×171(h), ℓ=215	8		0,050
2	ГОСТ 24454-80Е	Брусок 71×71(h), ℓ=5000	1		0,025
3	ГОСТ 24454-80Е	70×70, ℓ=590	17		0,050
4	ГОСТ 24454-80Е	Доска 21×70(h), ℓ=4930	4		0,029
5	ГОСТ 24454-80Е	28×50, ℓ=575	14		0,011
6	ГОСТ 24454-80Е	Брусок 70×193(h), ℓ=215	2		0,006
7	ГОСТ 24454-80Е	70×71(h), ℓ=770	2		0,008
8	ГОСТ 24454-80Е	70×70(h), ℓ=970	2		0,010
9	ГОСТ 24454-80Е	Бобышка 28×70(h), ℓ=70	4		0,001
		Изделия металлические			
10	ГОСТ 103-76	- 4×120, ℓ=170	8	5,13	
11	ГОСТ 3262-75**	Труба 15×2,5; ℓ=1950	16	33,70	
	ГОСТ 7798-70*	Болт М10×120	16	1,38	
	ГОСТ 5915-70*	Гайка М10,5	16	0,18	
	ГОСТ 5915-70*	Контргайка М10,5	16	0,18	
	ГОСТ 11371-78	Шайба 10.01.019	32	0,13	
		Материалы:			
	ГОСТ 9128-76	Литой асфальт, б=40мм			
		площадью (3,0×7,0) м²	21,0	–	0,84

Н.контр.	Бухарина		31.05.85
Нач. МТЭП	Беганская		
ГАП	Нордштейн		
ГИП	Тартаковский		
Гл.констр.	Чернецкий		
Вед. инж.	Змитрович		

Т.П.Р. 320-068.23.86 АС

Малые архитектурные формы для общественных центров сельских поселков БССР

Стадия	Лист	Листов
Р	36	

Велосипедная стоянка на 8 велосипедов. Узлы Д, Е, Ж и И.

Госстрой БССР Белниигипросельстрой г. Минск

Привязан

Инв. №

Копир. Гиц

Формат А3

1963-02

Взам. инв. №

Подпись и дата

Инв. № подл.

Альбом II

Общий вид

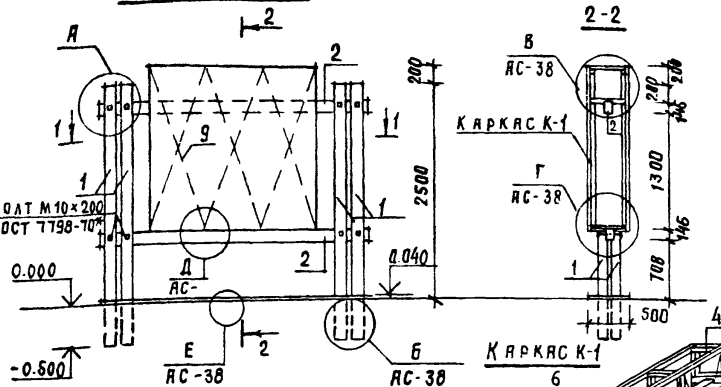

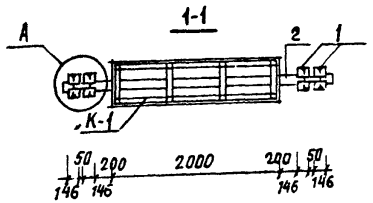

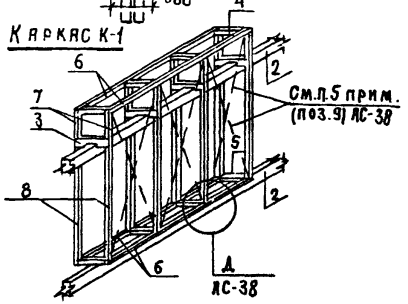

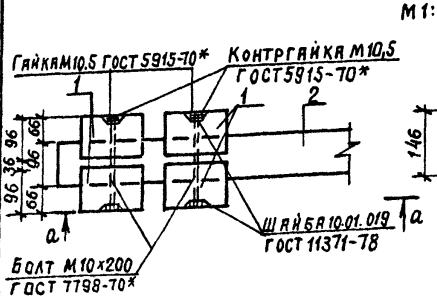

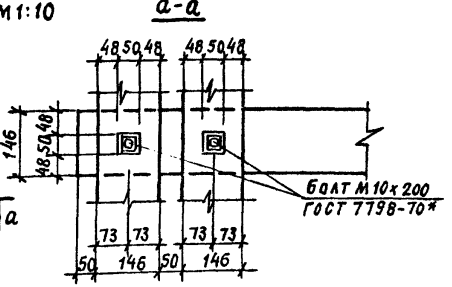

Спецификация элементов.

Марка поз.	Обозначение	Наименование	Кол.	Масса кг	Объем, м³
		Изделия деревянные			
1	Лист АС-5	Опорная стойка ОСД-6	8	—	0,336
2	ГОСТ 24454-80Е	Брусок 96×146(h), ℓ=3185	2	—	0,090
3	ГОСТ 24454-80Е	75×75, ℓ=406	4	—	0,009
4	ГОСТ 24454-80Е	50×50, ℓ=306	4	—	0,003
5	ГОСТ 24454-80Е	50×75, ℓ=306	4	—	0,005
6	ГОСТ 24454-80Е	50×50, ℓ=1976	4	—	0,020
7	ГОСТ 24454-80Е	50×50, ℓ=286	8	—	0,006
8	ГОСТ 24454-80Е	50×50, ℓ=1373	8	—	0,028
9	ГОСТ 24454-80Е	50×50, ℓ=1920	12	—	0,058
10	ГОСТ 3916-69	Фанера ФСФ водостойкая, δ=12 мм, общей			
		площадью м²	10,5	—	0,126
		Изделия металлические			
	ГОСТ 7798-70*	Болт М10×200	8	1.086	
	ГОСТ 5915-70*	Гайка М10,5	8	0.091	
	ГОСТ 5915-70*	Контргайка М10.5	8	0.091	
	ГОСТ 11371-78	Шайба 10.01.019	16	0.065	
		Материалы			
	ГОСТ 9128-76	Литой асфальт δ=40мм			
		площадью 1,8×3,3 м²	5,94	—	0,238

1. Общие примечания см. лист АС-38.

Привязан:

Инв.№

Н.контр.	Бухарина		
Нач.мтэл	Беганская		
ГАП	Нордштейн		
ГИП	Тартаковская		
Гл.констр	Чернецкий		
Вед.арх.	Фоминова		
Вед.инж	Змитрович		

Т.П.Р. 320-068.23.86 АС

Малые архитектурные формы для общественных центров сельских поселков БССР.

Стенд информации. Общий вид. Узел А.

Стадия	Лист	Листов
Р	37	

Госстрой БССР
Белниигипросельстрой
г. Минск

Копировал:

Формат А3

1963-02

Инв.№ подл. | Подпись и дата | Взам.инв.№

Альбом III

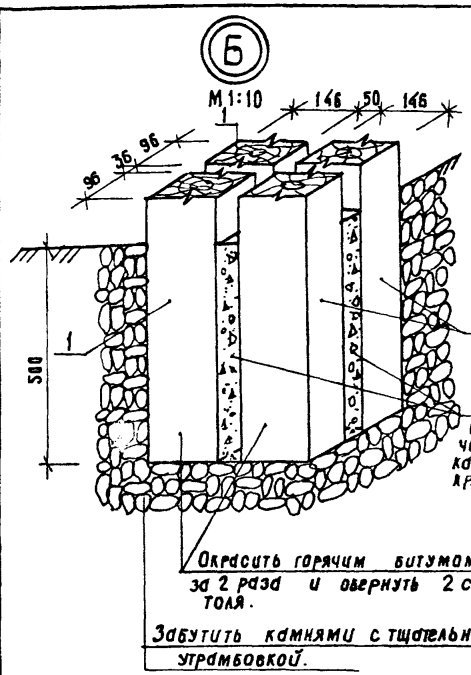

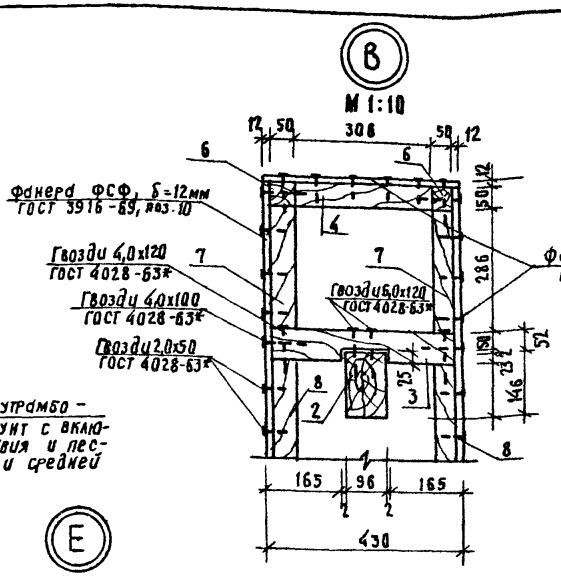

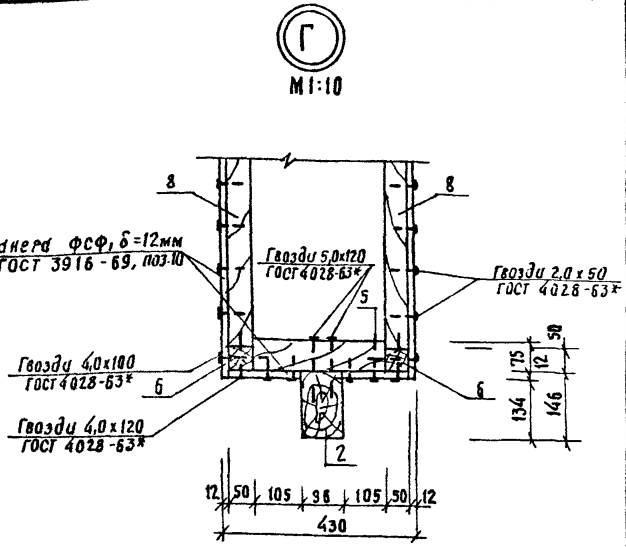

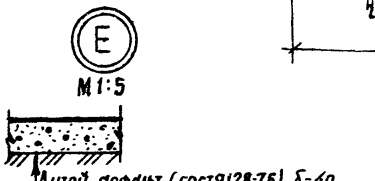

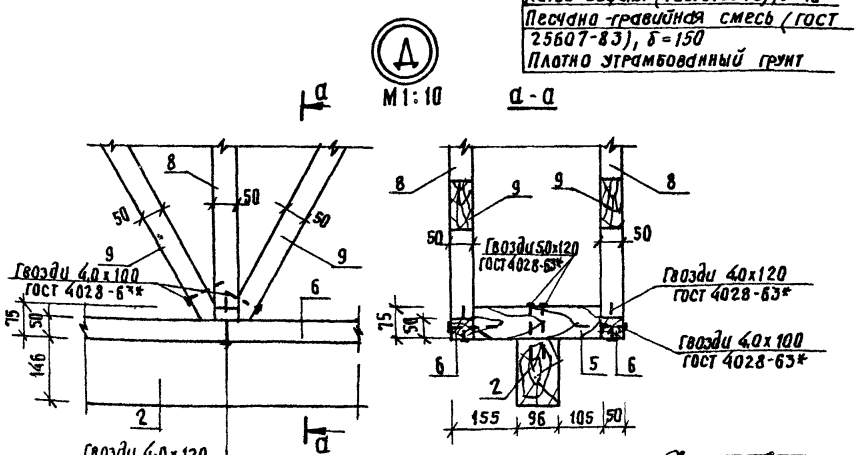

1. Отметка заглубления элементов ОСД-6. показана условно и должна быть уточнена при привязке.
2. Концы брусков, находящиеся в земле, необходимо окрасить горячим битумом за 2 раза и обернуть 2 слоями толя.
3. Болтовые соединения должны иметь гайку и контргайку, а также шайбу под гайку и головку болта.
4. во всех соединениях между отдельными деревянными элементами допускаются зазоры не более 2мм.
5. Диагональные связи (поз.9) устанавливаются после сборки каркаса К-1.
6. Общие указания по обработке древесины и металлических соединений см. на листах 3,4 пояснительной записки.
7. Размеры на чертежах и в спецификации даны с учетом острожки.

Привязан

Инв.№

Госстрой БССР БЕЛНИИГИПРОСЕЛЬСТРОЙ г.Минск	Н.контр.	Бухарина	
	ГИП	Тартаковская	
	Вед.инж	Змитрович	

Стенд информации. Узлы б, в, г, д и е.

Т.П.Р. 320-068.23.86 АС

Лист 38

Копировала: Федотенко

Формат А3

1963-02

Инв.№ подл. | Подпись и дата | Взам.инв.№

Альбом II

Общий вид

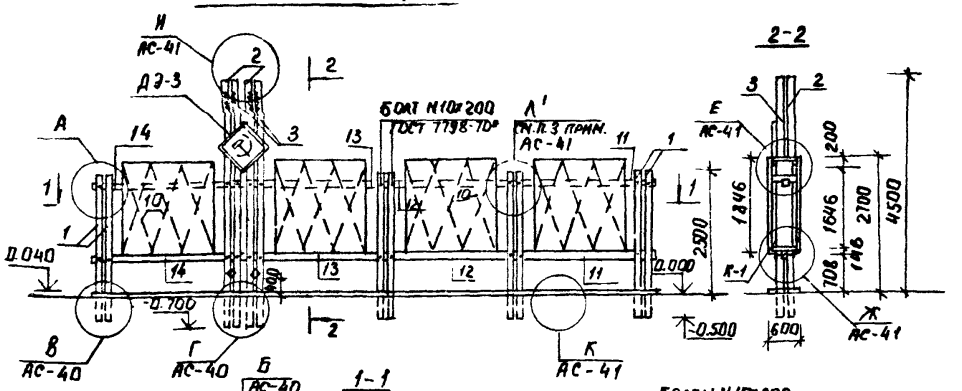

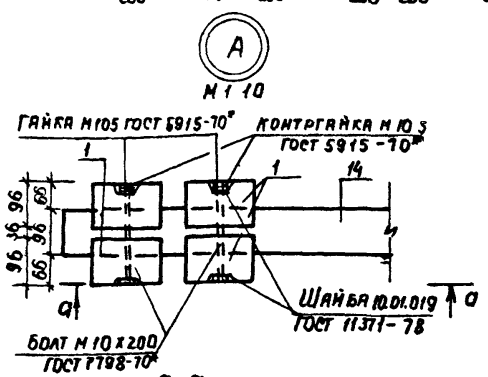

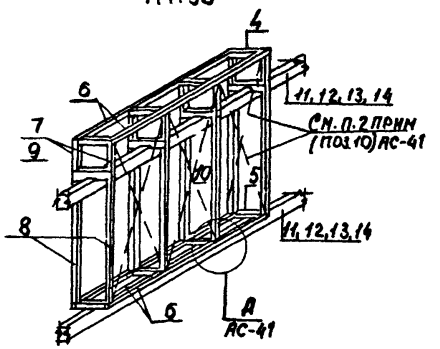

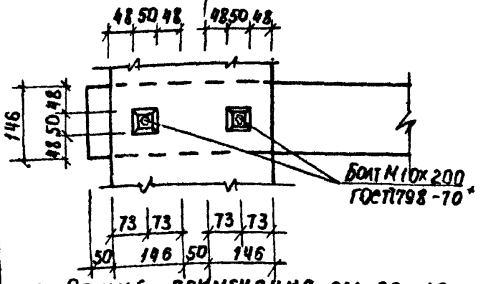

1. Общие примечания см АС-40 и АС-41.

Спецификация элементов

Марка, поз.	Обозначение	Наименование	Кол.	Масса кг	Объем, м3
		Изделия деревянные:			
1	Лист АС-3	Опорная стойка ОСД-6	16	—	0.673
2	Лист АС-4	ОСД-3П	4	—	0.292
3	Лист АС-4	ОСД-3Л	4	—	0.292
4	ГОСТ 24454-80Е	Брусок 50х50, ℓ=306	16	—	0.012
5	ГОСТ 24454-80Е	50х75, ℓ=306	16	—	0.018
6	ГОСТ 24454-80Е	50х50, ℓ=1976	16	—	0.080
7	ГОСТ 24454-80Е	50х50, ℓ=286	32	—	0.023
8	ГОСТ 24454-80Е	50х50, ℓ=1373	32	—	0,110
9	ГОСТ 24454-80Е	75х75, ℓ=406	16	—	0.037
10	ГОСТ 24454-80Е	50х50, ℓ=1920	48	—	0,230
11	ГОСТ 24454-80Е	96х146(h), ℓ=2965	2	—	0,083
12	ГОСТ 24454-80Е	96х146(h), ℓ=2740	2	—	0.077
13	ГОСТ 24454-80Е	96х146(h), ℓ=2990	2	—	0.084
14	ГОСТ 24454-80Е	96х146(h), ℓ=3210	2	—	0.090
15	ГОСТ 3916-69	Фанера ФСФ водостойкая δ=12мм, общей площадью м²	41.8	—	0.502
		Изделия металлические			
	ГОСТ 7798-70*	Болт М10х200	24	3.260	
	ГОСТ 5915-70*	Гайка М10.5	24	0.273	
	ГОСТ 5915-70*	Контргайка М10.5	24	0.273	
	ГОСТ 11371-78	Шайба 10.01.019	48	0.196	
	Лист АС-40	Соединительная скоба, ℓ=100	6	0.999	
	Лист АС-40	ℓ=130	4	0740	
		Материалы:			
	ГОСТ 9128-76	Литой асфальт, δ=40мм площадью 1.8х12.4 м²	2232	—	0.893

Н. контр	Бухаркина		01.05.86
Нач. МТЭП	Беганская		
ГАП	Нордштейн		
ГИП	Тартаковская		
Гл. констр	Чернецкий		
Вед. арх	Фонинова		
Вед. инж	Змитрович		

Т.П.Р. 320-068-25.86 АС

Малые архитектурные формы для общественных центров сельских поселков БССР.

Доска показателей. Общий вид. Узел А.

Стадия	Лист	Листов
Р	39	

Госстрой БССР Белниигипросельстрой г. Минск

Привязан

Инв.№

Взам. инв.№ | Подпись и дата | Инв.№ подл.

Копировал: Масс-

Формат А3

1963-02

АЛЬБОМ II

Соединительные скобы

М 1:5

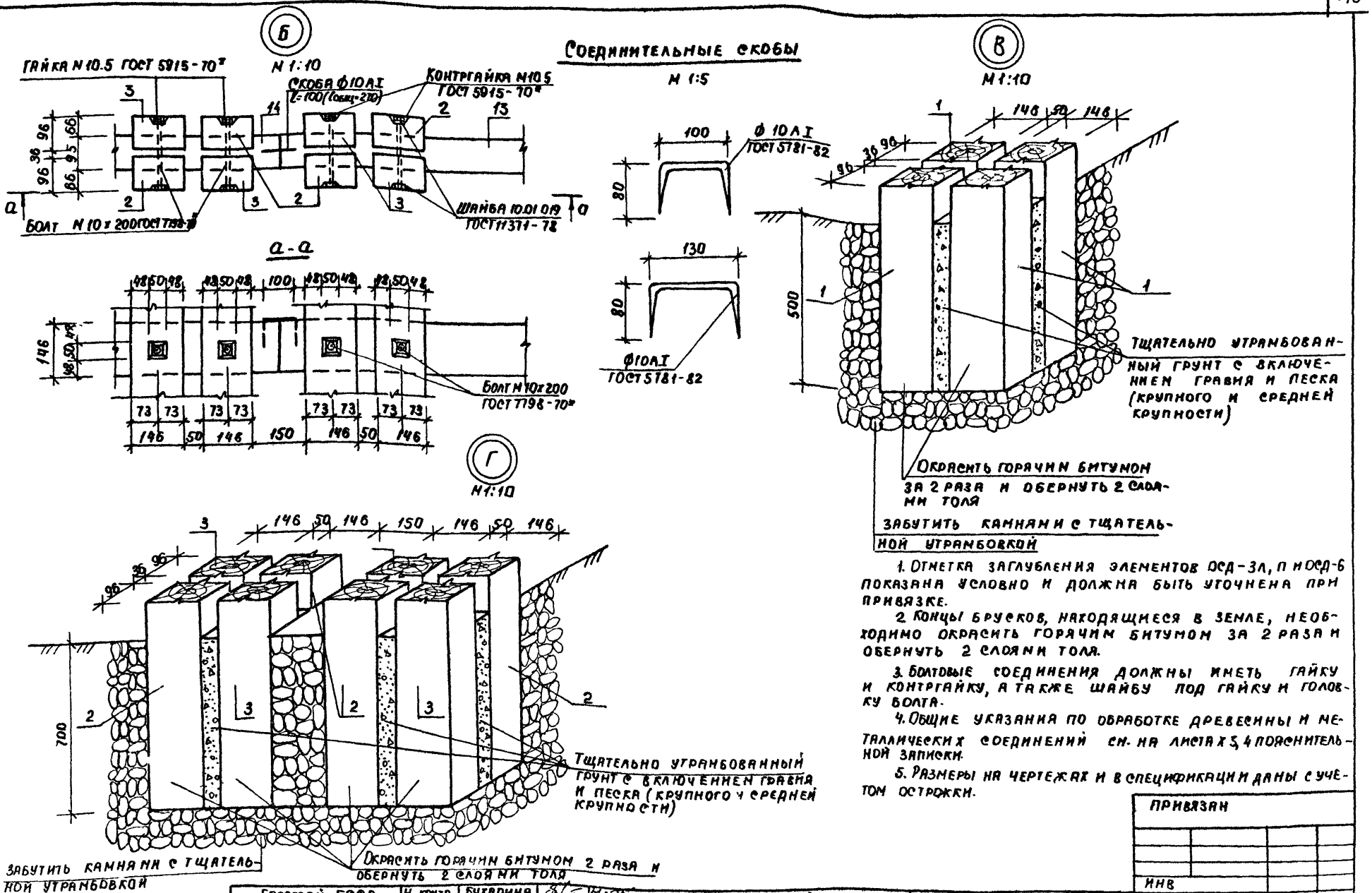

1. Отметка заглубления элементов ОСД-3Л, П и ОСД-6 показана условно и должна быть уточнена при привязке.

2. Концы брусков, находящиеся в земле, необходимо окрасить горячим битумом за 2 раза и обернуть 2 слоями толя.

3. Болтовые соединения должны иметь гайку и контргайку, а также шайбу под гайку и головку болта.

4. Общие указания по обработке древесины и металлических соединений см. на листах 3, 4 пояснительной записки.

5. Размеры на чертежах и в спецификации даны с учетом острожки.

Госстрой БССР Белнингипросельстрой г. Минск	Н. контр.	Бухарина		
	ГИП	Тартаковская		
	Вед. инж.	Змитрович		

Доска показателей Узлы Б, В и Г

Т.П.Р. 320-063.23.86 АС

Лист 40

ПРИВЯЗАН

ИНВ

Инв. № подл. | Подпись и дата | Взам. инв. №

Копировала: Маев - 1963-02

Формат А3

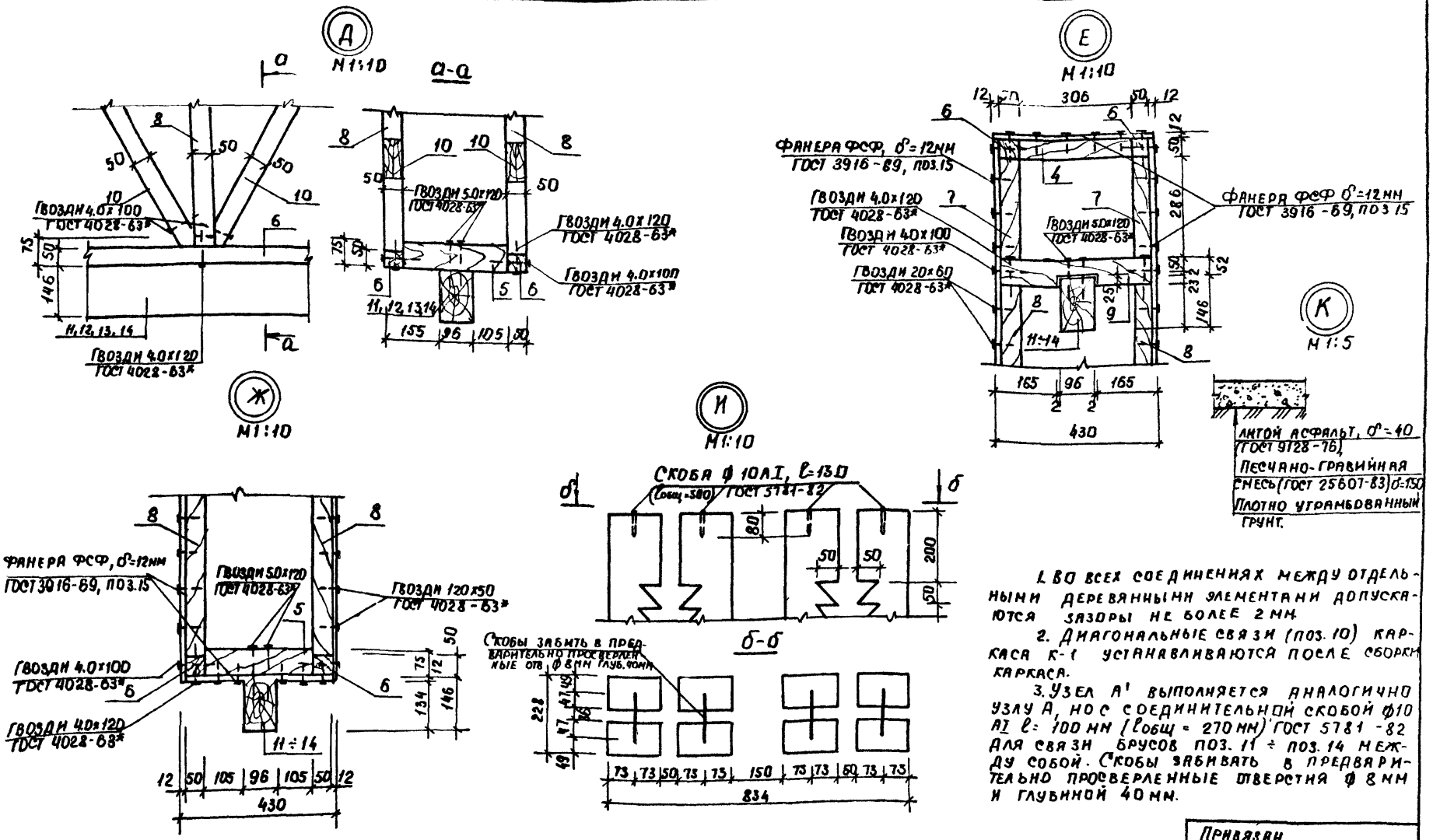

1. ВО ВСЕХ СОЕДИНЕНИЯХ МЕЖДУ ОТДЕЛЬНЫМИ ДЕРЕВЯННЫМИ ЭЛЕМЕНТАМИ ДОПУСКАЮТСЯ ЗАЗОРЫ НЕ БОЛЕЕ 2 ММ.

2. ДИАГОНАЛЬНЫЕ СВЯЗИ (ПОЗ. 10) КАРКАСА К-1 УСТАНАВЛИВАЮТСЯ ПОСЛЕ СБОРКИ КАРКАСА.

3. УЗЕЛ А' ВЫПОЛНЯЕТСЯ АНАЛОГИЧНО УЗЛУ А, НО С СОЕДИНИТЕЛЬНОЙ СКОБОЙ ф10 АI l=100 мм (lобщ = 270 мм) ГОСТ 5781-82 ДЛЯ СВЯЗИ БРУСОВ ПОЗ. 11 ÷ ПОЗ. 14 МЕЖДУ СОБОЙ. СКОБЫ ЗАБИВАТЬ В ПРЕДВАРИТЕЛЬНО ПРОСВЕРЛЕННЫЕ ОТВЕРСТИЯ ф 8 мм И ГЛУБИНОЙ 40 мм.

ПРИВЯЗАН

ИНВ. №

ГОССТРОЙ БССР БЕЛНИИГИПРОСЕЛЬСТРОЙ г. МИНСК	Н. КОНТР.	БУХАРИНА		ДОСКА ПОКАЗАТЕЛЕЙ УЗЛЫ Д, Е, Ж, И И К.	Т.П.Р. 320-068.23.86	АС	ЛИСТ 41
	ГИП	ТАРТАКОВСКАЯ					
	ВЕД. ИНЖ.	ЗМИТРОВИЧ					

КОПИРОВАЛА: Nacf- 1963-02 ФОРМАТ А3

Альбом II

Инв. № подл. | Подпись и дата | Взам. инв. №

Общий вид

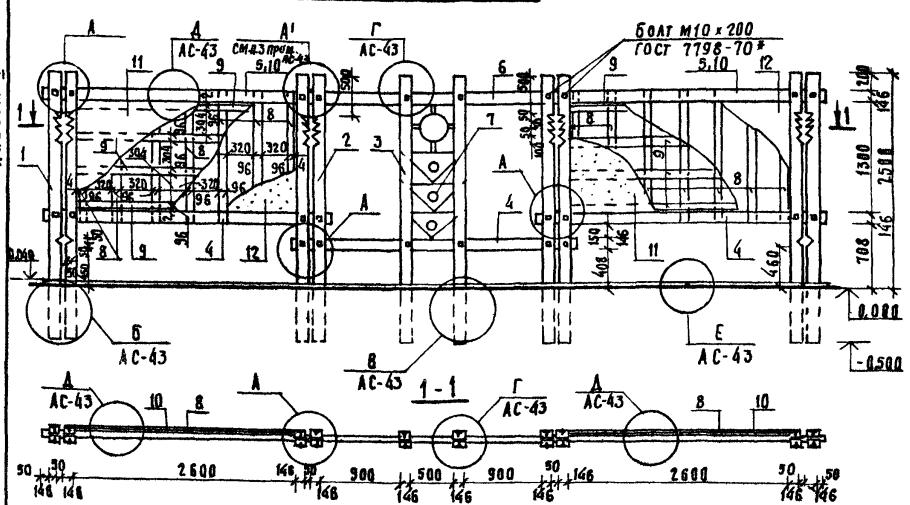

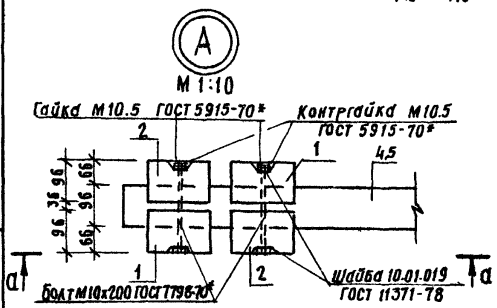

Соединительная скоба

М15

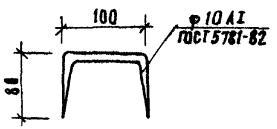

а-а

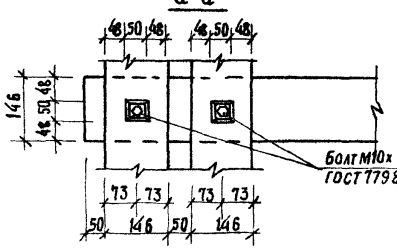

Спецификация элементов

Марка, поз	Обозначение	Наименование	Кол.	Масса, кг	Объем, м³
		Изделия деревянные:			
1	Лист АС-5	Опорная стойка ОСД-5П	8	—	0,336
2	Лист АС-5	ОСД-5А	8	—	0,336
3	Лист АС-5	ОСД-6	4	—	0,168
4	ГОСТ 24454-80Е	Брусок 96х146(h), ℓ=3385	3	—	0,142
5	ГОСТ 24454-80Е	96х146(h), ℓ=3165	2	—	0,089
6	ГОСТ 24454-80Е	96х146(h), ℓ=2940	1	—	0,041
7	Лист АС-61	Декоративный элемент ДЭД-2	1	—	0,040
8	ГОСТ 24454-80Е	22х96, ℓ=1590	14	—	0,047
9	ГОСТ 24454-80Е	18х96, ℓ=2600	8	—	0,036
10	ГОСТ 24454-80Е	14х146, ℓ=2600	2	—	0,011
11	ГОСТ 3916-69	Фанера ФСФ водостойкая,			
		δ=12мм, (dхδ=2600х1300) м²	6,76	—	0,081
12	ГОСТ 3916-69	δ=12мм, (dхδ=2600х1592) м²	8,28	—	0,099
		Изделия металлические:			
	ГОСТ 7798-70*	Болт М10х200	24	3,257	
	ГОСТ 5915-70*	Гайка М10.5	24	0,273	
	ГОСТ 5915-70*	Контргайка М10.5	24	0,273	
	ГОСТ 11371-78	Шайба 10.01.019	48	0,196	
	Лист АС-42	Соединительная скоба	2	0,333	
		Материалы:			
	ГОСТ 9128-76	Литой асфальт, δ=40мм			
		площадью 1,0 х 9,4 м²	9,4	—	0,376

1. Отметки заглубления элементов ОСД-5А,П и ОСД-6 показаны условно и должны быть уточнены при привязке.
2. Концы брусков, находящиеся в земле, необходимо окрасить горячим битумом за 2 раза и обернуть 2 слоями толя.
3. Данный лист читать совместно с листом АС-43.

Альбом II

Взам. инв. №

Подпись и дата

Инв. № подл.

Привязан

Инв №

Н. контр.	Бухарина		21.05.86
Нач. МТЭП	Бегинская		
ГАП	Нордштейн		
ГИП	Тартаковская		
Гл. констр.	Чернецкий		
Вед. арх.	Фаминова		
Вед. инж.	Змитрович		

Т.П.Р. 320-06В.23.86 АС

Малые архитектурные формы для общественных центров сельских поселков БССР.

Стадия	Лист	Листов
Р	42	

Доска объявлений, витрина. Общий вид. Узел А.

Госстрой БССР БЕЛНИИГИПРОСЕЛЬСТРОЙ г.Минск

Копировал: Федотенко 1963-02 Формат А3

Альбом V

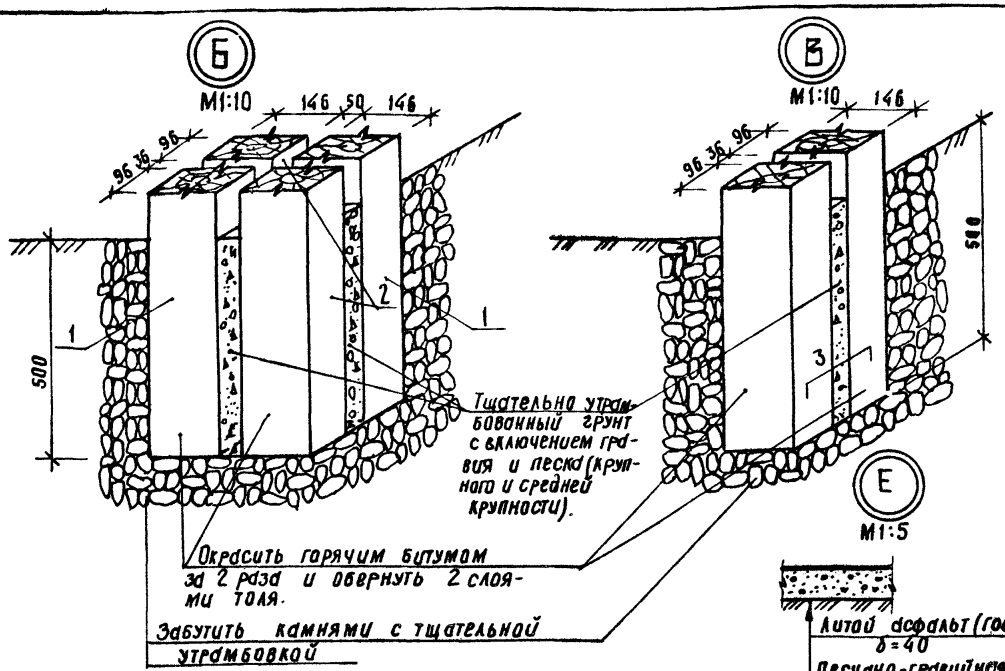

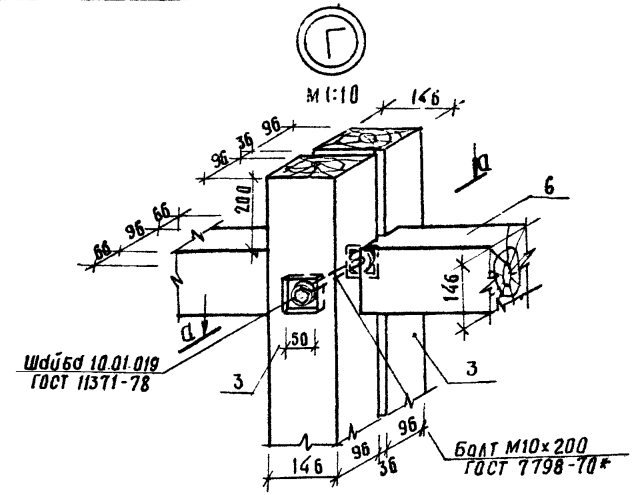

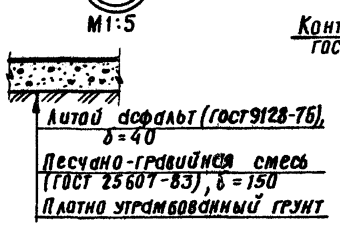

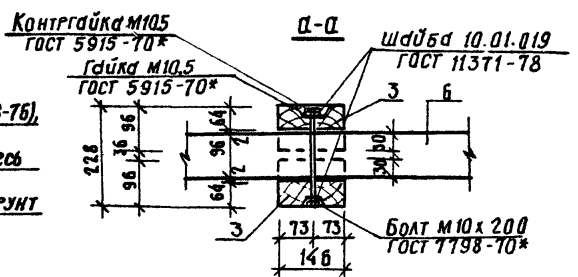

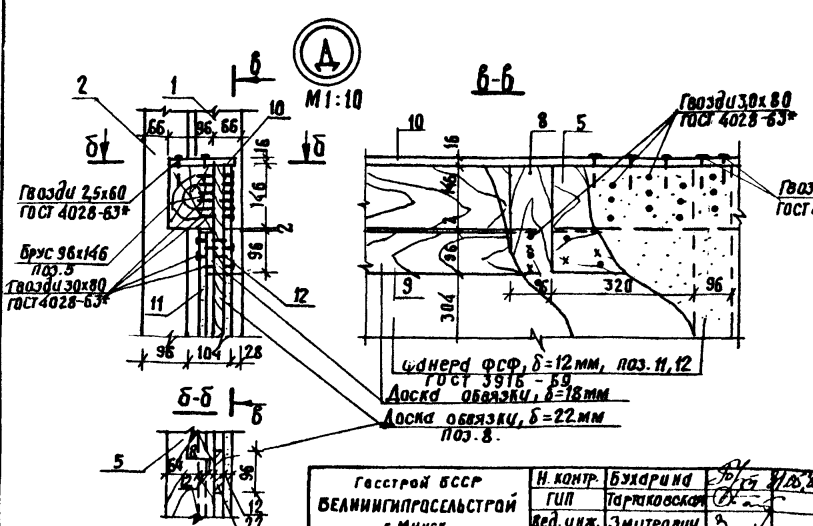

1. Болтовые соединения должны иметь гайку и контргайку, а также шайбу под гайку и головку болта.
2. во всех соединениях между отдельными деревянными элементами допускаются зазоры не более 2 мм.
3. Узел А' выполняется аналогично узлу А, но с соединительной скобой ф10 AI ℓ=100мм (ℓ общ. = 270 мм) ГОСТ 5781-82 для связи брусов поз. 5 и поз. 6 между собой. Скобы забивать в предварительно просверленные отверстия ф8мм и глубиной 40мм.
4. Общие указания по обработке древесины и металлических соединений см. на листах 3,4 пояснительной записки.
5. Размеры на чертежах и в спецификации даны с учетом острожки.

Привязан

Инв. №

Госстрой БССР БЕЛНИИГИПРОСЕЛЬСТРОЙ г. Минск	Н. контр.	Бухарина		
	ГИП	Тарлаковская		
	Вед. инж.	Змитрович		

Доска объявлений, витрин. Узлы Б, В, Г, Д и Е.

Т.П.Р. 320-068-23.86 АС

Лист 43

Копировал: Федатенко

1963-02

Формат А3

Инв. № подл. | Подпись и дата | Взам. инв. №

Альбом II

Общий вид

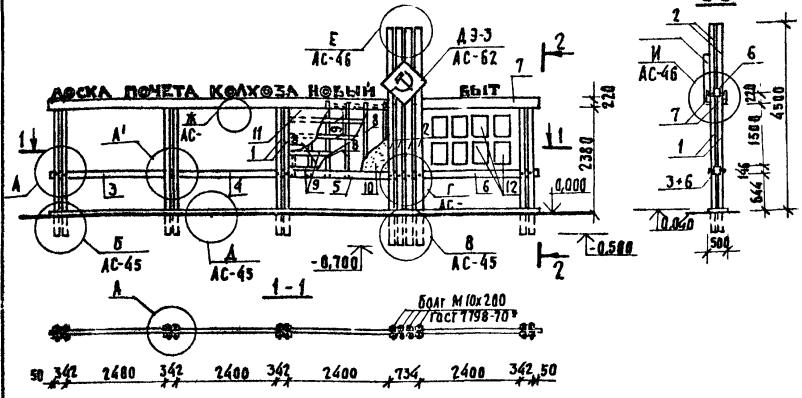

2-2

А' М1:10

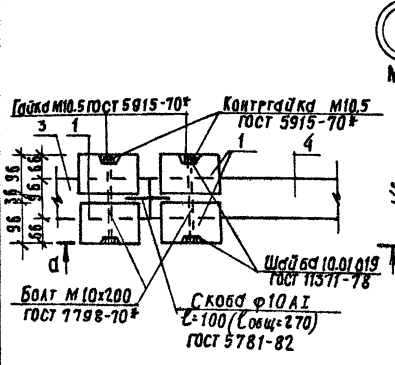

а-а

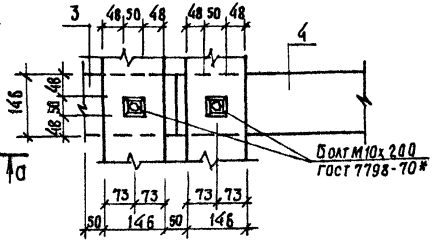

Соединительные скобы М1:5

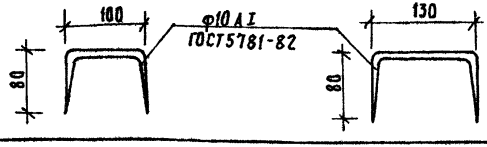

Спецификация элементов

Марка, поз.	Обозначение	Наименование	Кол.	Масса, кг	Объем, м³
		Изделия деревянные			
1	Лист АС-5	Опорная стойка ОСД-6	16	—	0,673
2	Лист АС-5	ОСД-4	8	—	0,584
3	ГОСТ 24454-80Е	Брусок 96х146(h), ℓ=2965	2	—	0,083
4	ГОСТ 24454-80Е	96х146(h), ℓ=2740	2	—	0,077
5	ГОСТ 24454-80Е	96х146(h), ℓ=2940	2	—	0,082
6	ГОСТ 24454-80Е	96х146(h), ℓ=3160	2	—	0,089
7	ГОСТ 24454-80Е	Доска 28х220(h), м	22,2	—	0,136
8	ГОСТ 24454-80Е	22х96, ℓ=1850	24	—	0,094
9	ГОСТ 24454-80Е	18х96, ℓ=2400	20	—	0,083
10	ГОСТ 3916-69	фанера ФСФ водостойкая			
		δ=12 мм, (ахв=2400х1856) м²	17,82	—	0,214
11	ГОСТ 3916-69	δ=12 мм, (ахв=2400х1614) м²	15,50	—	0,186
12	Лист АС-47	Рамка для фотографий	32	—	0,042
		Изделия металлические			
	ГОСТ 7798-70*	Болт М10х200	24	3,260	
	ГОСТ 5915-70*	Гайка М10.5	24	0,273	
	ГОСТ 5915-70*	Контргайка М10.5	24	0,273	
	ГОСТ 11371-78	Шайба 10.01.019	48	0,196	
	Лист АС-44	Соединительная скоба, ℓ=100	8	1,333	
	Лист АС-44	ℓ=130	4	0,740	
		Материалы:			
	ГОСТ 9128-76	Литой асфальт, δ=40 мм			
		площадью 0,5х12,4 м²	6,20	—	0,248

1. Общие примечания см. листы АС-46.

Н. контр.	Бухарина	11.05.86	ТПР 320-068.23.86 АС
Нач. МТЭП	Бегинская		
ГАП	Нардштейн		
ГИП	Тартаковская		Малые архитектурные формы для общественных центров сельских поселков БССР
Гл. конст.	Чернецкий		
Вед. арх.	Фаминова		Стадия: Р; Лист: 44; Листов:
Вед. инж.	Змитрович		Доска почета. Общий вид. Узел А.
			Госстрой БССР БЕЛНИИГИПРОСЕЛЬСТРОЙ г. Минск

Привязан

Инв. № подл. | Подпись и дата | Взам. инв. №

Копировал: Федотенка 1963-02 Формат А3

Альбом II

Б

м 1:10

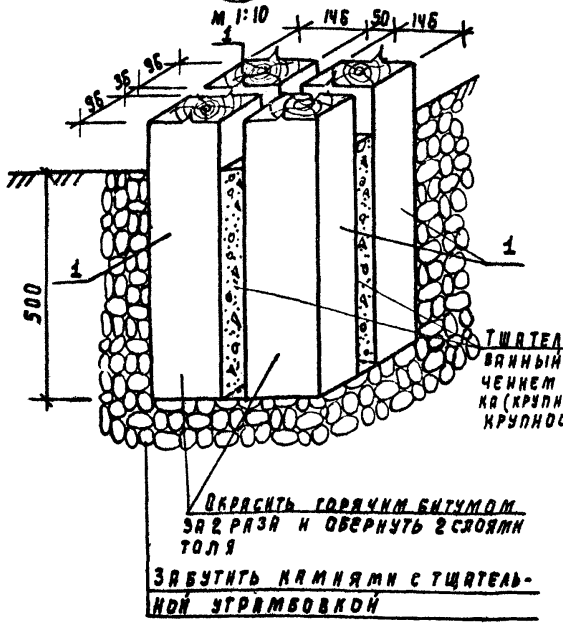

Тщательно утрамбованный грунт с включением гравия и песка (крупного и средней крупности).

Окрасить горячим битумом за 2 раза и обернуть 2 слоями толя

Забутить камнями с тщательной утрамбовкой

В

м 1:10

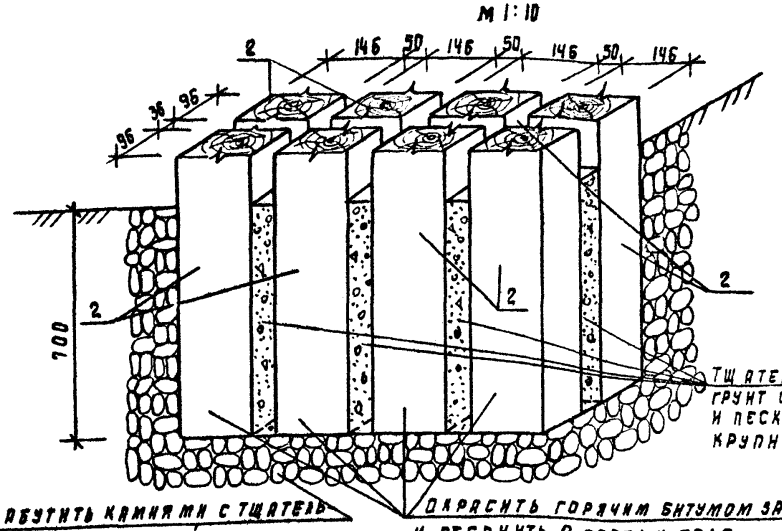

Тщательно утрамбованный грунт с включением гравия и песка (крупного и средней крупности).

Забутить камнями с тщательной утрамбовкой

Окрасить горячим битумом за 2 раза и обернуть 2 слоями толя

Г

м 1:10

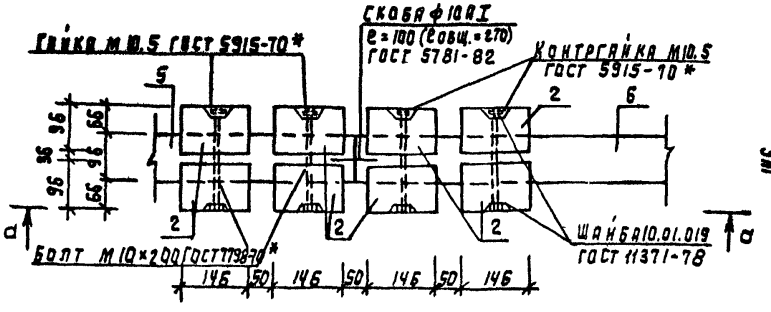

а-а

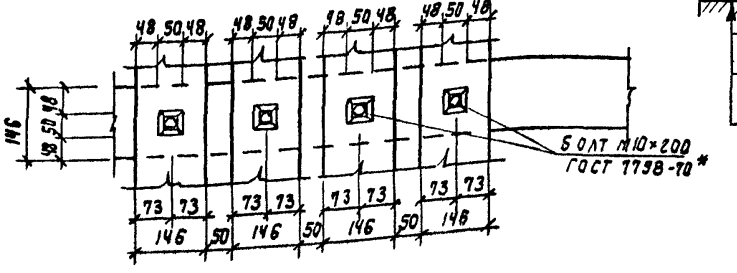

Д

м 1:5



Литой асфальт (ГОСТ 9128-76), δ = 40

Песчано-гравийная смесь (ГОСТ 25607-83), δ = 150

Плотно утрамбованный грунт

1 Общие примечания см. лист АС-46

Госстрой БССР Белниигипросельстрой г. Минск	Н. контр.	Бухарина		01.07.
	ГИП	Тартаковская		
	Вед. инж.	Змигрович		

Доска почета. Узлы Б, В, Г и Д.

Т. П. Р. 320-068.25.86 АС Лист 45

Копировал: Бо/л 1963-02 Формат А3

Привязан

Инв. №

Инв. № подл. | Подпись и дата | Взам. инв. №

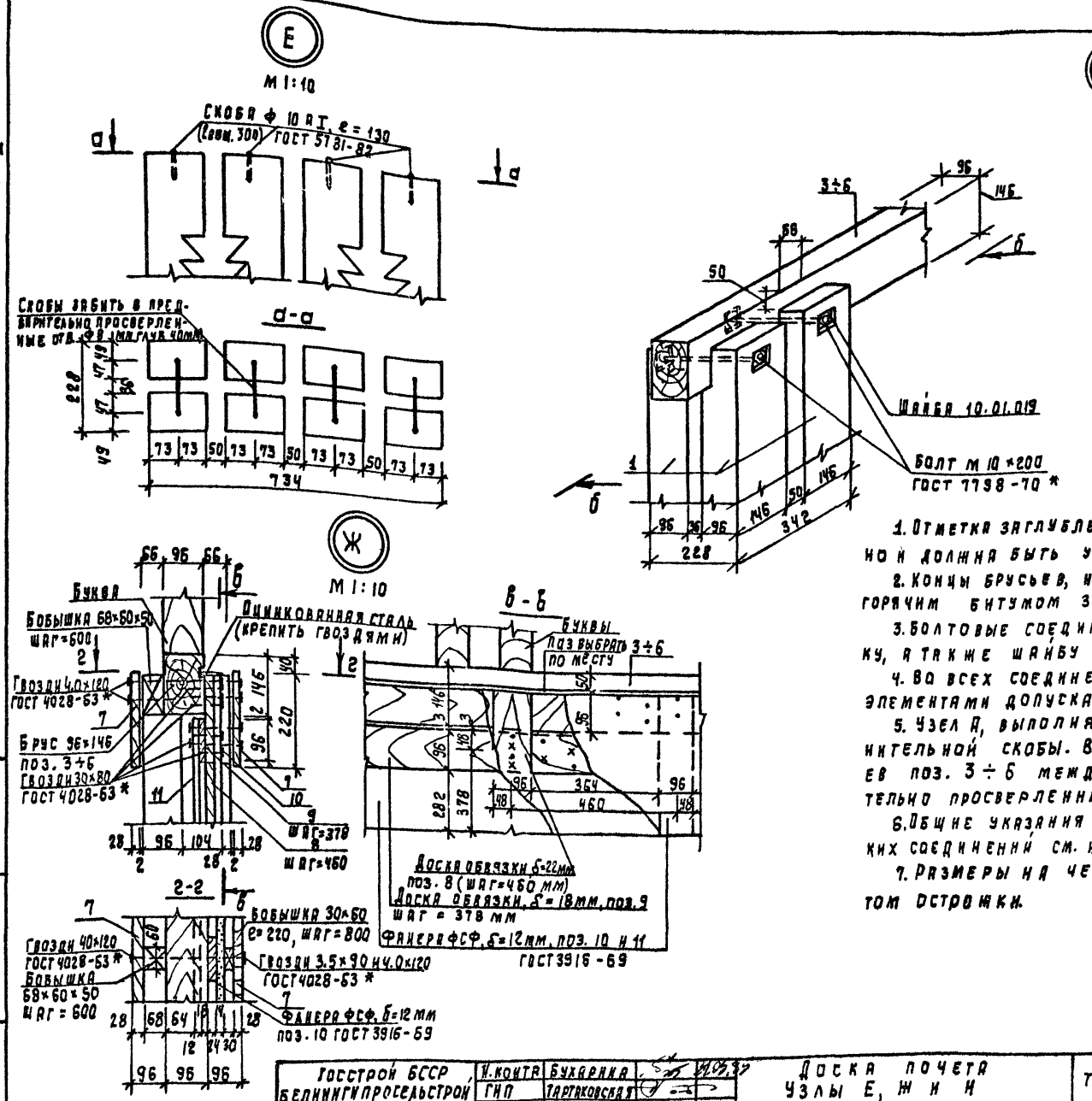

1. Отметка заглубления элементов БР-4 и БР-6 показана условно и должна быть уточнена при привязке.

2. Концы брусьев, находящиеся в земле, необходимо окрасить горячим битумом за 2 раза и обернуть 2 слоями тола.

3. Болтовые соединения должны иметь гайку и контргайку, а также шайбу под гайку и головку болта.

4. Во всех соединениям между отдельными деревянными элементами допускаются зазоры не более 2 мм.

5. Узел А, выполняется аналогично узлу А но без соединительной скобы. В узле А' скоба служит для связи брусьев поз. 3÷6 между собой. Скобы забивать в предварительно просверленные отверстия ф 8 мм и глубиной 40 мм.

6. Общие указания по обработке древесины и металлических соединений см. на листах 3,4 пояснительной записки.

7. Размеры на чертежах и в спецификации даны с учетом острожки.

Госстрой БССР Белнингипросельстрой г. Минск	Н. контр.	Бухарина		Доска почета Узлы Е, Ж и И	Т.п.р. 320-068.23.86 АС Лист 46
	ГИП	Тартаковская			
	Вед. инж.	Змитрович			

Привязан

Инв. №

Инв. № подл. | Подпись и дата | Взам. инв. №

Копировала: Бо/л 1963-02 Формат А3

Альбом II

Альбом II

Общий вид

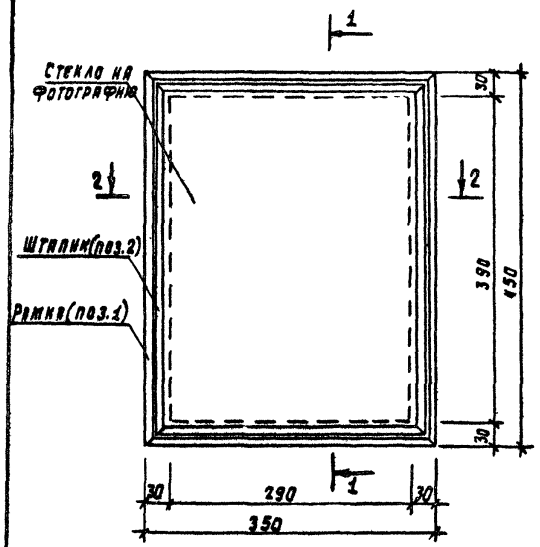

1-1

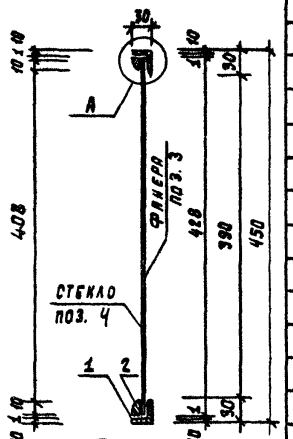



М 1:10

2-2

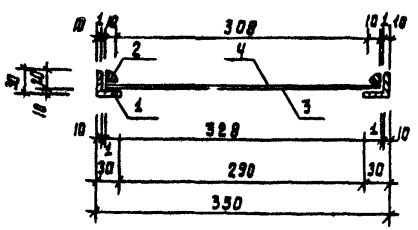

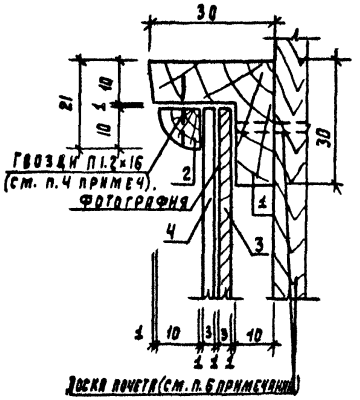

Спецификация элементов к рамке

Марка, поз.	Обозначение	Наименование	Кол.	Масса, кг	Объем, м³
		Изделия деревянные			
1	ГОСТ 24454-80 Е	Рамка дубовая			
		30 × 30, ℓ = 1600	1	—	0.00078
2	ГОСТ 24454-80 Е	Штапик дубовый			
		10 × 10, ℓ = 1510	1	—	0.00012
3	ГОСТ 3916-69	Фанера ФСФ, δ = 3мм			
		площадью (0.328×0.428) м²	0.14	—	0.00042
		Итого:			0.00132
		Материалы:			
4	ГОСТ 111-78	Стекло оконное, δ=3мм			
		площадью (0.328×0.428) м²	0.14	1.095	

1. Во всех соединениях между отдельными элементами допускаются зазоры не более 2 мм.
2. Деревянные элементы изготовить из дуба. Влажность древесины должна быть не более 15%. Элементы должны быть тщательно остроганы.
3. Размеры на чертеже и в спецификации даны с учетом остружки.
4. Крепление штапика к рамке осуществляется при помощи гвоздей 1.2×20 ГОСТ 4028-63* со срезанной шляпкой.
5. Рамку пропитать горячей олифой и покрыть бесцветным водостойким лаком за 2 раза.
6. Рамка крепится к доске почета шурупами 2-2×13.2 ГОСТ 1144-80.*

Т.П.Р. 320-058.23.86 АС

Н.контр.	Бухарина	
Нач.мтэп	Беганская	
ГАП	Нордштейн	
ГИП	Гартаховская	
Гл.констр.	Черненкий	
Вед. инж.	Змитрович	

Малые архитектурные формы для общественных центров сельских поселков БССР

Стадия	Лист	Листов
Р	47	

Доска почета. Рамка для фотографии.

Госстрой БССР Белниигипросельстрой г. Минск

Привязан

Инв. №

Инв.№ подл. | Подпись и дата | Взам.инв.№

Копировала: 60/м 1963-02 Формат А3

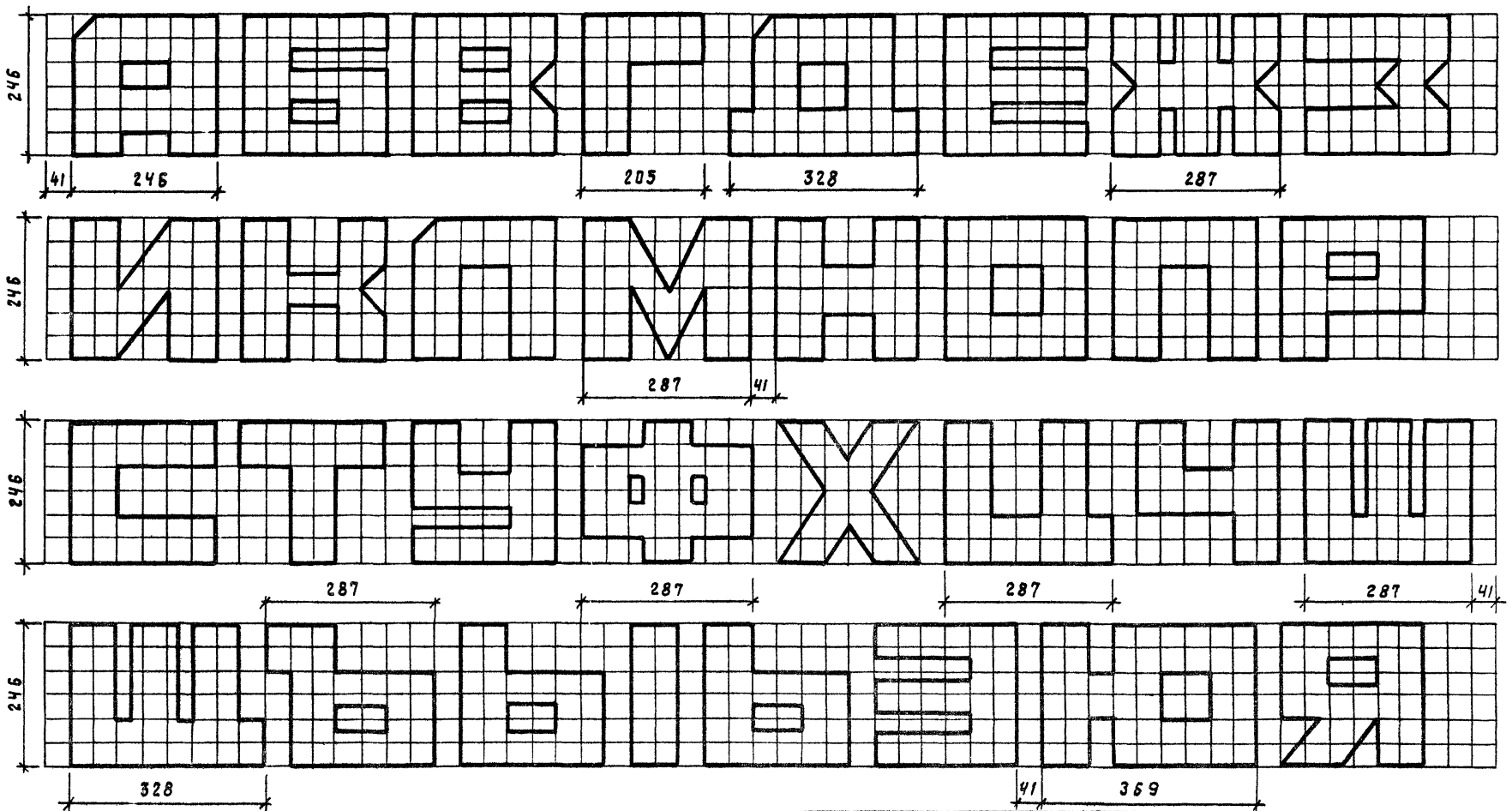

1. Буквы даны как примерное решение. Текст надписи, учитывается в малых формах при привязке к конкретным условиям строительства за счет основной деятельности предприятия.

2. Данный лист читать совместно с листами АС-44, АС-46 и АС-49.

3. Буквы изготавливают из древесины лиственных пород (дуба). Влажность древесины должна быть не более 15%.

Т.П.Р. 320-068.23.86			АС
Н. контр.	Бухарина		
Нач. МТЭП	Беганская		
ТАП	Нордштейн		
ГИП	Тартаковская		
Гл. констр.	Чернецкий		
Ст. арх.	Сластенина		28.06.85

Привязан

Инв. №

Малые архитектурные формы для общественных центров сельских поселков БССР

Стадия	Лист	Листов
Р	48	

Доска почета. Шрифт

Госстрой БССР Белнингипросельстрой г. Минск

Копировала: Бо/л

Формат А3

1963-02

Инв. № подл. | Подпись и дата | Взам. инв. №

Крепление букв при помощи призматической шпонки

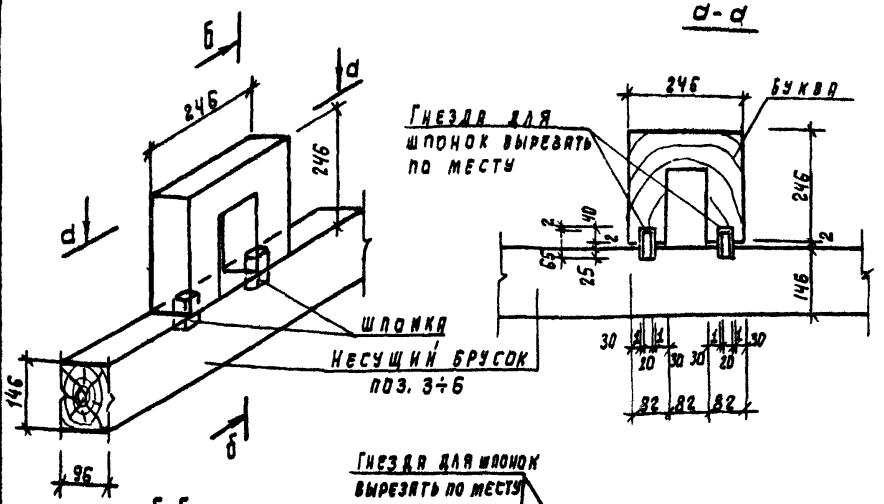

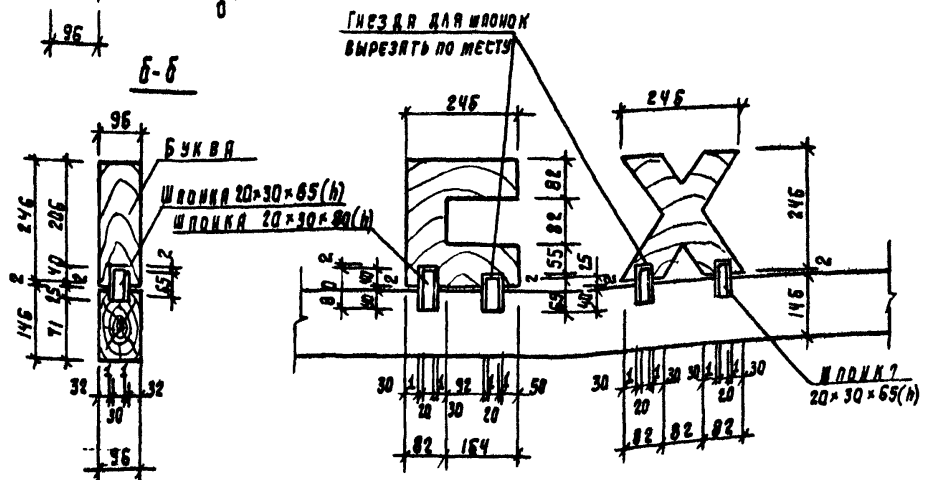

Крепление букв при помощи сквозного штыря

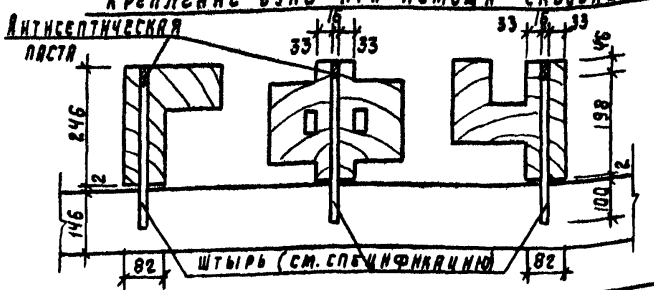

Спецификация элементов

Марка, поз	Обозначение	Наименование	Кол.	Масса ед. кг	Объем ед. м³
		Изделия деревянные			
В, Б, В, Е, З, И, Й, К, Л, М, Р, С, Т, У, Х, Ч, Ь, Э, Я	ГОСТ 24454-80Е	Брус 96×246(h)×246	20	—	0.0058
Г	ГОСТ 24454-80Е	96×246(h)×205	1	—	0.0048
Ш, М, Ф, Ц, Ш, Ъ	ГОСТ 24454-80Е	96×246(h)×287	6	—	0.0068
Д, Щ, Ы	ГОСТ 24454-80Е	96×246(h)×328	3	—	0.0078
Ю	ГОСТ 24454-80Е	96×246(h)×369	1	—	0.0087
Штырь	Лист АС-49	Дубовый нагель ф 16 мм, l=300	1	—	—

1. Крепление букв к доске почета осуществляется при помощи призматической шпонки или сквозного штыря.
2. Глубина гнезда для шпонки в букве составляет 20-40 мм и не должна превышать 1/3 толщины соединяемого элемента для букв Е, З, С, У, Х, Э, Я.
3. В случае соединения при помощи сквозного штыря, отверстие, над ним закрыть антисептической пастой толщиной 3-5 см.
4. Шпонки и штырь посадить на водостойком фенол-формальдегидном клею марки КБ-3.
5. Толщина всех букв 96 мм.
6. Данный лист читать совместно с листом АС-48.

Т.П.Р. 320-068.25.86			АС
Н. контр.	Бухарина		
Нач. отд.	Беганская		
ГАП	Йордштейн		
ГИП	Таргаковская		
Гл. констр.	Чернецкий		
Ст. арх.	Сластенина		
Вед. инж.	Змитрович		
Малые архитектурные формы для общественных центров сельских поселков БССР	Стадия: Р	Лист: 49	Листов:
Доска почета. Детали крепления букв.	Госстрой БССР Белниигипросельстрой г. Минск		

Привязан

Инв. №

Инв. № подл. | Подпись и дата | Взам. инв. №

Копировала: Бор

Формат А3

1963-02

Альбом II

Общий вид

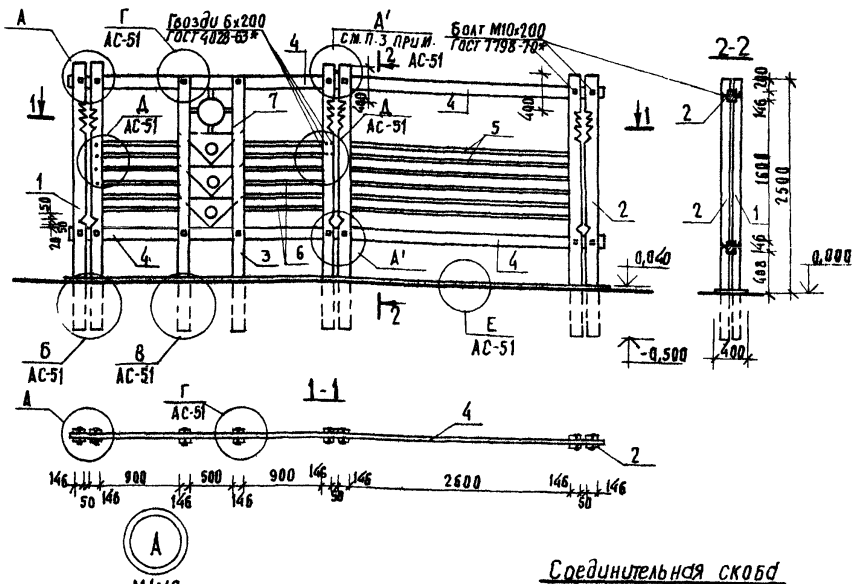

М1:10

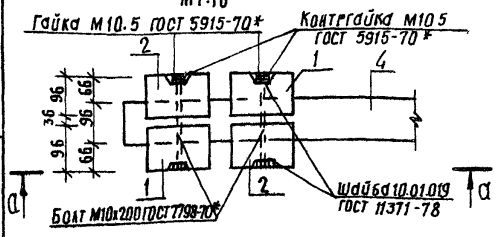

а - а

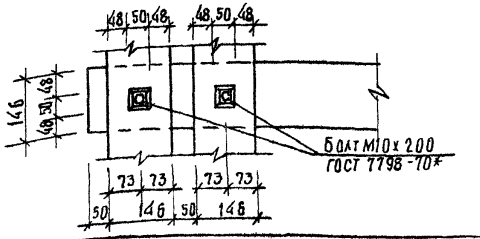

Соединительная скоба

М1:5

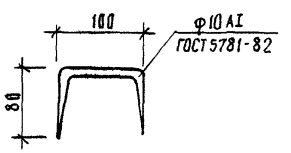

Спецификация элементов

Марка, поз.	Обозначение	Наименование	Кол.	Масса, кг.	Объем, м³
		Изделия деревянные			
1	Лист АС-5	Опорная стойка ОСД-5п	6	—	0,252
2	Лист АС-5	ОСД-5л	6	—	0,252
3	Лист АС-6	ОСД-7	4	—	0,157
4	ГОСТ 24454-80Е	Брусок 96х146(h), ℓ=3165	4	—	0,177
5	ГОСТ 24454-80Е	96х70(h), ℓ=2900	6	—	0,117
6	ГОСТ 24454-80Е	96х70(h), ℓ=1200	12	—	0,097
7	Лист АС-61	Декоративный элемент ДЭД-2	1	—	0,040
		Изделия металлические			
	ГОСТ 7798-70*	Болт М10х200	16	2,171	
	ГОСТ 5915-70*	Гайка М10,5	16	0,182	
	ГОСТ 5915-70*	Контргайка М10,5	16	0,182	
	ГОСТ 11371-78	Шайба 10.01.019	32	0,131	
	Лист АС-50	Соединительная скоба	2	0,333	
		Материалы:			
	ГОСТ 9128-76	Литой асфальт, δ=40мм			
		площадью 0,4х6,6 м²	2,64	—	0,106

1. Отметка заглубления элементов ОСД-5л,п и ОСД-7 показана условно и должна быть уточнена при привязке.
2. Концы брусков, находящиеся в земле, необходимо окрасить горячим битумом за 2 раза и обернуть 2 слоями толя
3. Общие примечания см. лист АС-51.

Н. контр.	Бухарина		21.05.85
Нач. мтэп	Беганская		
ГАП	Нордштейн		
ГИП	Тартаковская		
Гл. констр.	Чернецкий		
Вед. арх.	Фоминова		
Вед. инж.	Змитрович		

Т.П.Р. 320-068.23.86 АС

Малые архитектурные формы для общественных центров сельских поселков БССР

Стадия	Лист	Листов
Р	50	

Декоративная стенка. Общий вид. Узел А.

Госстрой БССР БЕЛНИИГИПРОСЕЛЬСТРОЙ г Минск

Привязан

Инв №

Копировала: Федотенко

Формат А3

1963-02

Инв. № подл. | Подпись и дата | Взам. инв. №

Альбом II

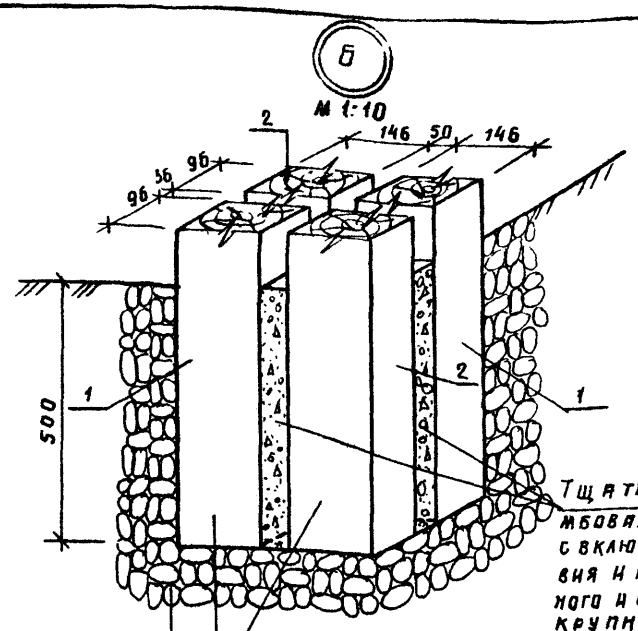

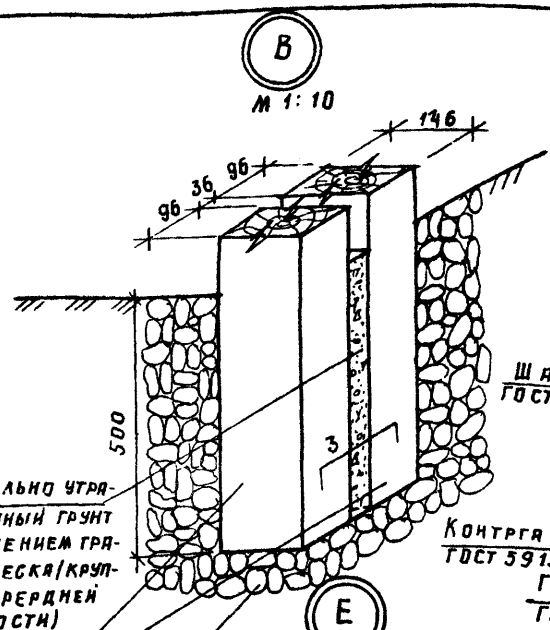

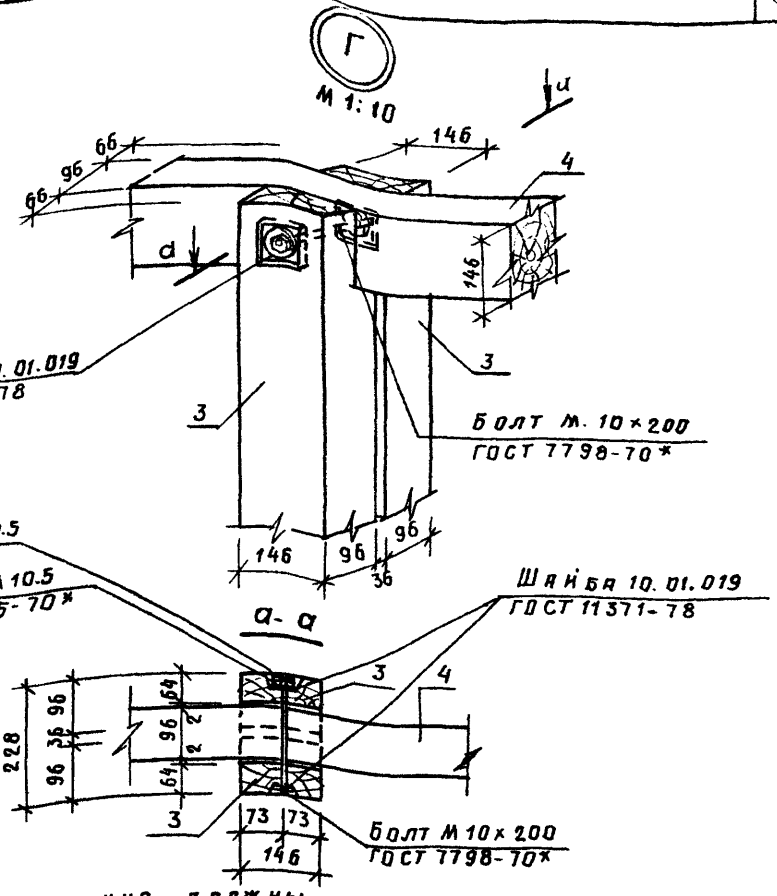

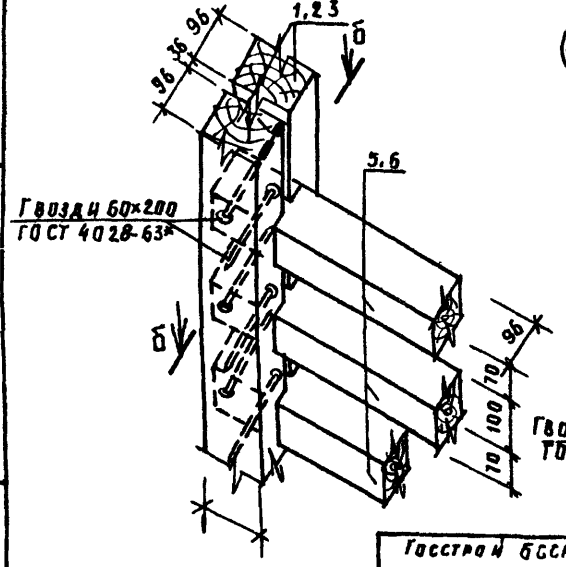

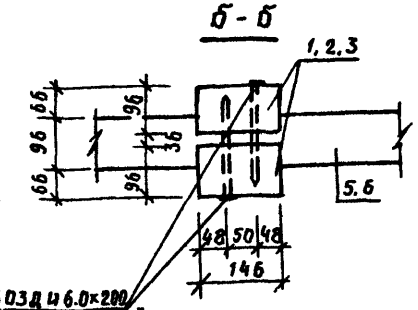

1. Болтовые соединения должны иметь гайку и контргайку, а также шайбу под гайку и головку болта.
2. Во всех соединениях между отдельными деревянными элементами допускаются зазоры не более 2 мм.
3. Узел А' выполняется аналогично узлу А, но с соединительной скобой ф 10 AI, ℓ= 100 мм (ℓобщ. = 270 мм) ГОСТ 5781-82 для связи брусков поз. 4 между собой. Скобы забивать в предварительно просверленные отверстия ф 8 мм глубиной 40 мм.
4. Общие указания по обработке древесины и металлических соединений см. на листах 3, 4 пояснительной записки.
5. Размеры на чертежах и в спецификации даны с учетом острожки.

Привязан

Инв. №

Госстрой БССР Белниигипросельстрой г. Минск	Н. контр.	Бухаринов		09.88	Декоративная стенка. Узлы Б, В, Г, Д и Е.
	ГИП	Третьяковская			
	Вед. инж.	Змитрович			

Т. п. р. 320-068.23.86 АС Лист 51

Копировал: Формат А3

1963-02

Инв. № подл. | Подпись и дата | Взам. инв. №

Альбом III

Общий вид

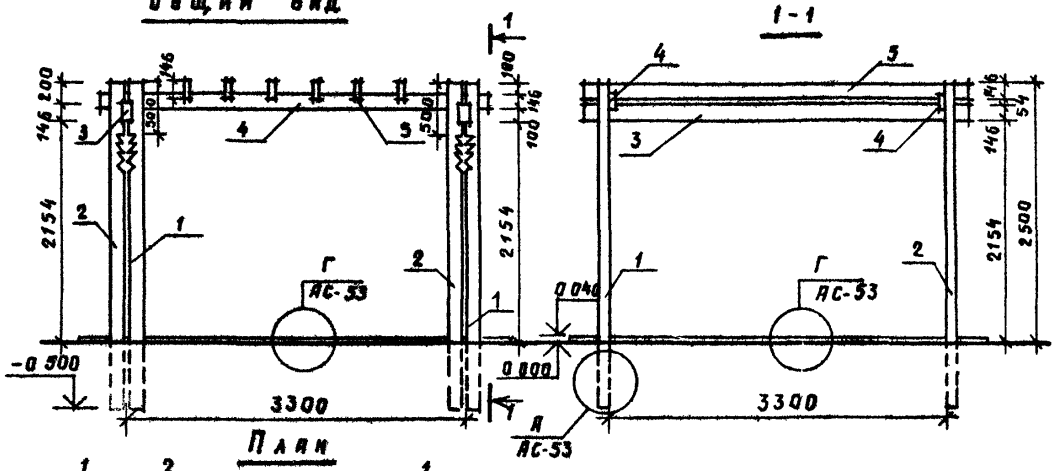

План

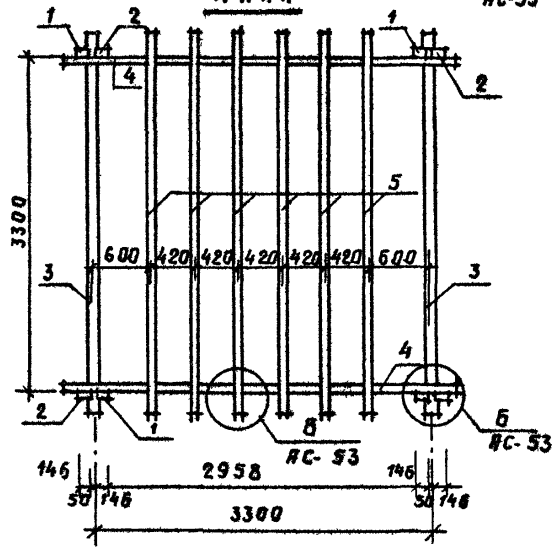

Позиция 4

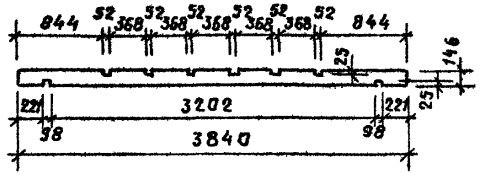

Позиция 5

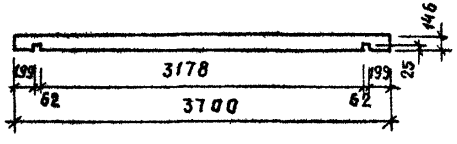

Позиция 3

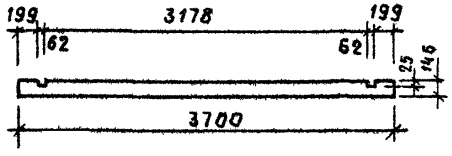

Спецификация элементов

Марка, поз.	Обозначение	Наименование	Кол.	Масса кг	Объем, м³
		Изделия деревянные			
1	Лист АС-5	Опорная стойка ОСД-5л	4	—	0.168
2	Лист АС-5	ОСД-5п	4	—	0.168
3	ГОСТ 24454-80Е	Брусок 96×146(h), ℓ=3700	2	—	0.104
4	ГОСТ 24454-80Е	60×146(h), ℓ=3840	2	—	0.067
5	ГОСТ 24454-80Е	50×146(h), ℓ=3700	6	—	0.162
		Изделия металлические			
	ГОСТ 7798-70	Болт М 10×150	8	0.793	
	ГОСТ 5915-70*	Гайка М 10.5	8	0.091	
	ГОСТ 5915-70*	Контргайка М 10.5	8	0.091	
	ГОСТ 11371-78	Шайба 10.01.019	16	0.065	
	ГОСТ 7798-70*	Болт М 14×300	4	1.556	
	ГОСТ 5915-70*	Гайка М 14.5	4	0.098	
	ГОСТ 5915-70*	Контргайка М 14.5	4	0.098	
	ГОСТ 11371-78	Шайба 14.01.019	8	0.069	
		Материалы:			
	ГОСТ 9128-76	Литой асфальт, δ=40мм			
		площадью 4.3×4.1 м²	17.7	—	0.705

1. Отметка заглубления элементов ОСД-5л; ОСД-5п показана условно и должна быть уточнена при привязке.
2. Концы брусков, находящиеся в земле, необходимо окрасить горячим битумом за 2 раза и обернуть 2 слоями толя.
3. Размеры на чертежах и в спецификации даны с учетом острожки.
4. Данный лист читать совместно с листами АС-53 и АС-54.

Привязан:

Инв. №

Инв. № подл. | Подпись и дата | Взам. инв. №

Т. п. р. 320-068.23.86			АС
Н. контр.	Бухарина		
Нач. МТЭП	Беганская		
ГАП	Нордштейн		
ГИП	Тартаковская		
Гл. констр.	Черецкий		
Вед. арх.	Фоминова		
Вед. инж.	Змитрович		
Малые архитектурные формы для общественных центров сельских поселков БССР	Стадия: Р	Лист: 52	Листов:
Пергола. Общий вид.	Госстрой БССР Белниигипросельстрой г. Минск		

Копировал: Формат А3

1963-02

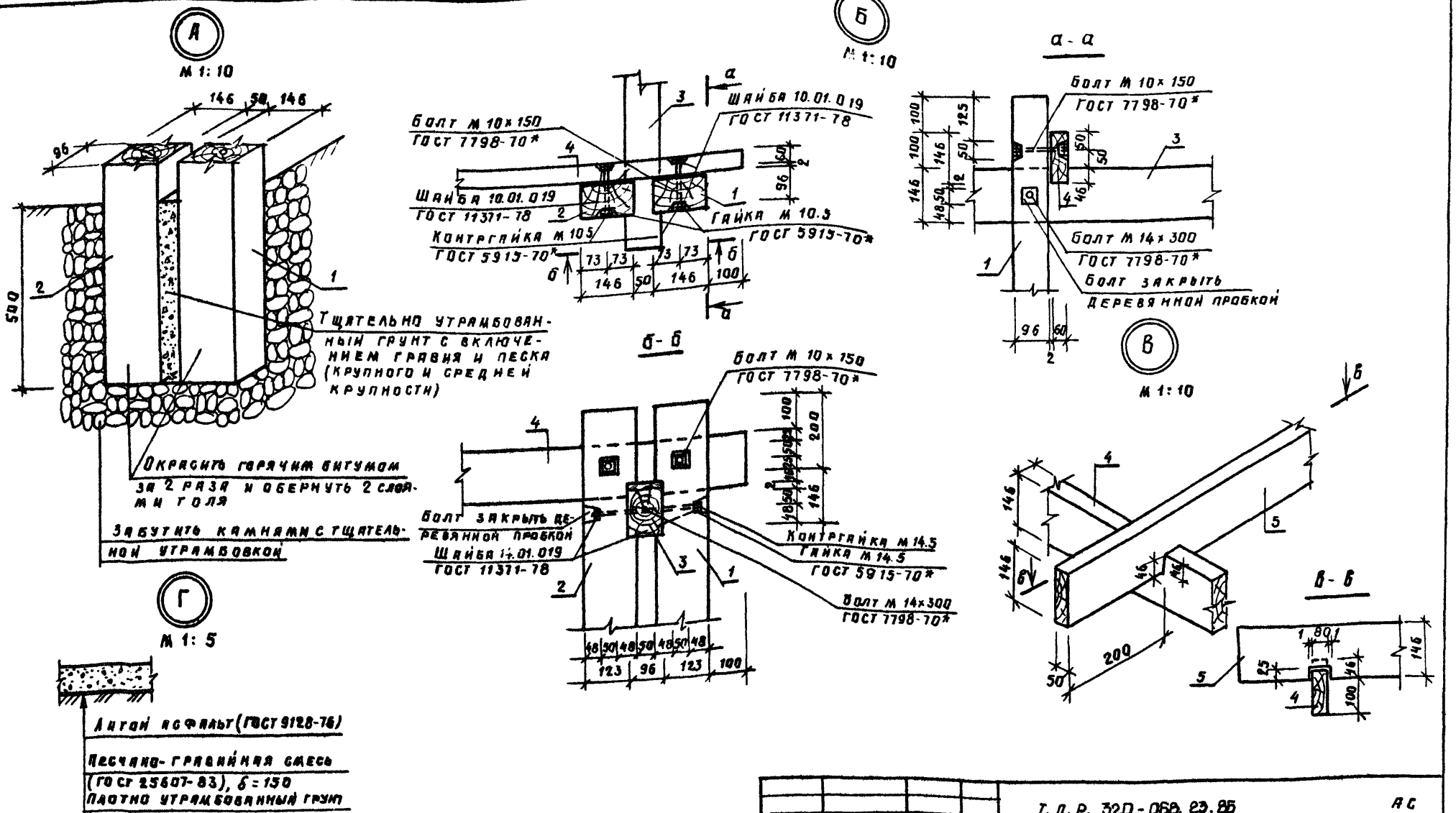

1. Общие указания по обработке древесины и металлических соединений см. на листах 3, 4 пояснительной записки
2. Болтовые соединения должны иметь гайку, контргайку и шайбы под гайку и головку болта.
3. Во всех соединениях между отдельными деревянными элементами допускаются зазоры не более 2 мм

Альбом II

Н. контр.	Бухарина		
Нач. МТЭП	Беганская		
ГАП	Нордштейн		
ГИП	Тартаковская		
Гл. констр.	Чернецкий		
Вед. инж.	Змитрович		

Т. П. Р. 320-068.23.85 АС

Малые архитектурные формы для общественных центров сельских поселков БССР

Стадия	Лист	Листов
Р	53	

Пергола. Узлы А, Б, В и Г.

Госстрой БССР Белнингипросельстрой г. Минск

Привязан:

Инв. №:

Копировала: Формат А3

1963-02

Инв. № подл. | Подпись и дата | Взам. инв. №

Альбом II

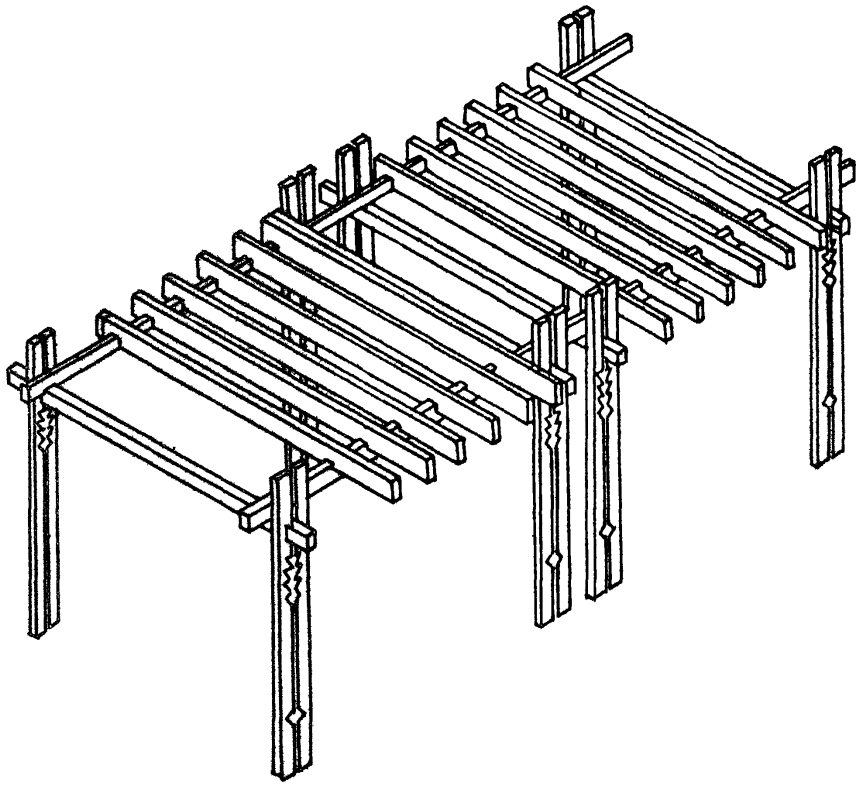

Примеры блокировок

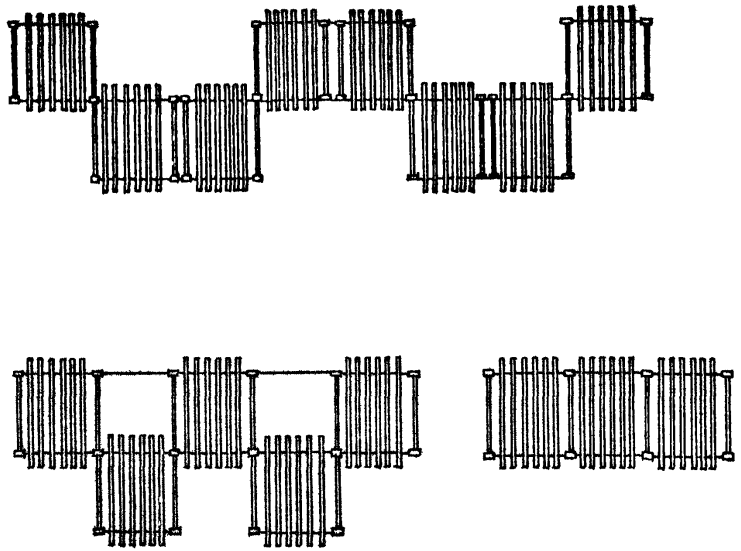

Данный лист читать совместно с листами АС-52, АС-53.

Н. контр.	Бухарина		
Нач. МТЭП	Беганская		
ГАП	Нордштейн		
ГИП	Тартаковская		
Гл. констр.	Чернецкий		
Вед. арх.	Фоминова		

Т. п. р. 320-068.23.86 АС

Привязан:

Инв. №

Малые архитектурные формы для общественных центров сельских поселков БССР	Стадия	Лист	Листов
	Р	54	

Пергола. Примеры блокировок.

Госстрой БССР
Белниигипросельстрой
г. Минск

Копировала: Формат А3

1963-02

Инв. № подл. | Подпись и дата | Взам. инв. №

Альбом II

Общий вид

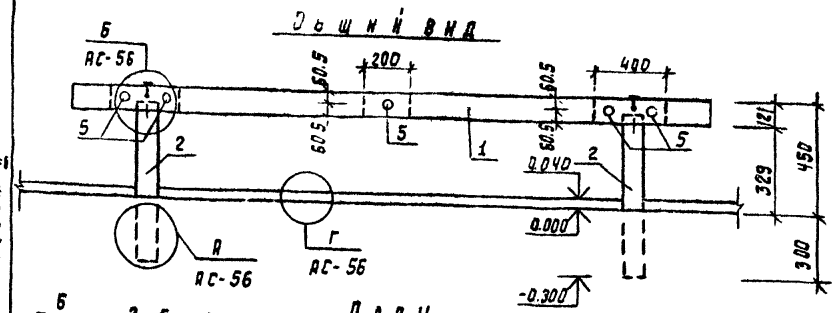

План

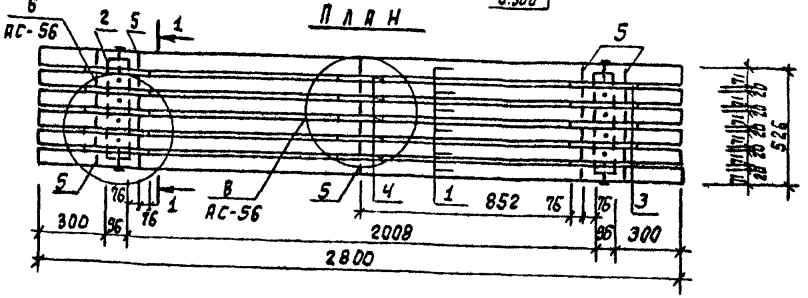

1-1

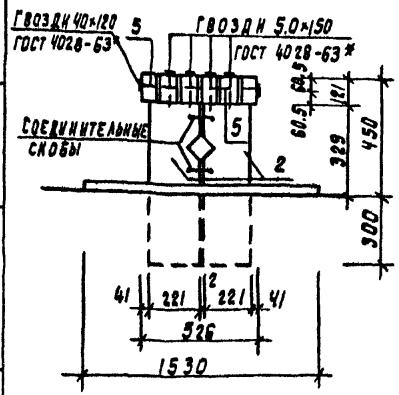

Соединительная скоба

М 1:5

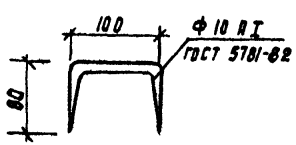

Спецификация элементов

Марка, поз.	Обозначение	Наименование	Кол.	Масса, кг.	Объем, м³
		Изделия деревянные			
1	ГОСТ 24454-80 Е	Брусок 71×121 (h), e=2800	6	—	0.144
2	ГОСТ 24454-80 Е	96×221, e=660	4	—	0.056
3	ГОСТ 24454-80 Е	Доска 19×121 (h), e=400	10	—	0.009
4	ГОСТ 24454-80 Е	19×121 (h), e=200	5	—	0.003
5	Лист АС-56	Дубовый нагель	5	—	0.003
		Итого:			0.215
		Изделия металлические			
	Лист АС-55	Соединительная скоба	4	0.74	
	ГОСТ 9128-76	Материалы			
		Литой асфальт, δ=40мм			
		площадью 1.53×3.80 м²	5.82	—	0.233

1. Общие указания по обработке древесины и металлических соединений см. на листах 3,4 пояснительной записки.
2. Размеры на чертежах и в спецификации даны с учетом острожки.
3. Во всех соединениях между отдельными деревянными элементами допускаются зазоры не более 2 мм.
4. Данный лист читать совместно с листом АС-56.

Н. контр.	Бухарина		
Нач. МТЭП	Беганская		
ГАП	Нордштейн		
ГИП	Тартаковская		
Гл. конст.	Черненкин		
Вед. арх.	Фоминова		
Вед. инж.	Змитрович		

Т.П.Р. 320-068.23.86 АС

Привязан

Инв. №

Малые архитектурные формы для общественных центров сельских поселков БССР

Стадия	Лист	Листов
Р	55	

Скамья тип. 1 – Общий вид.

Госстрой БССР Белинигипросельстрой г. Минск

Копировала: Бо/л

Формат А3

1963-02

Инв. № подл. | Подпись и дата | Взам. инв. №

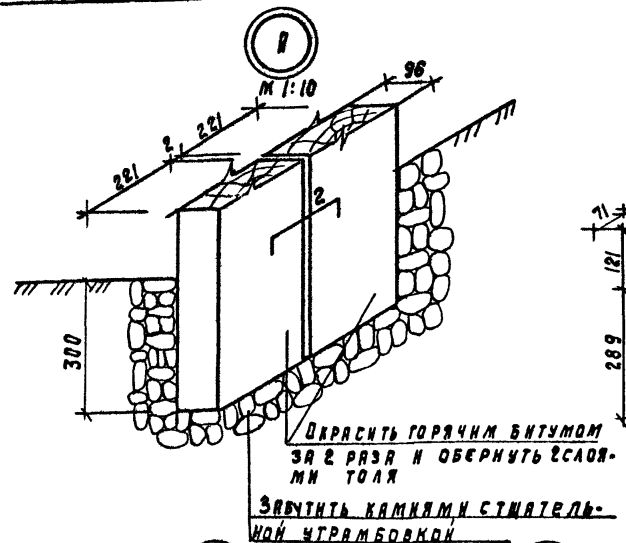

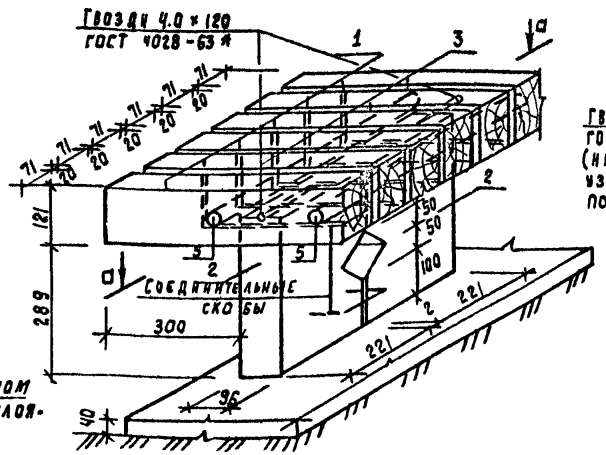

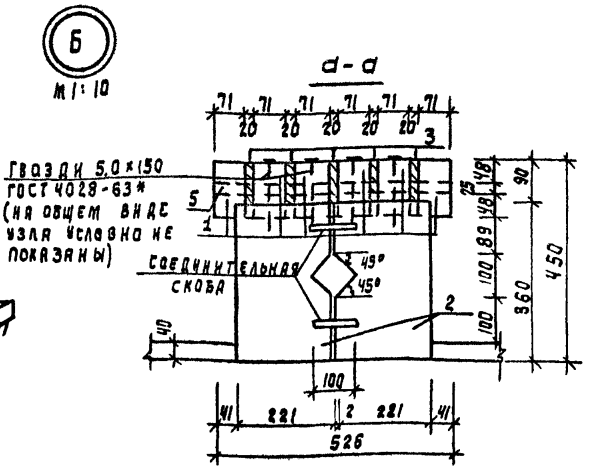

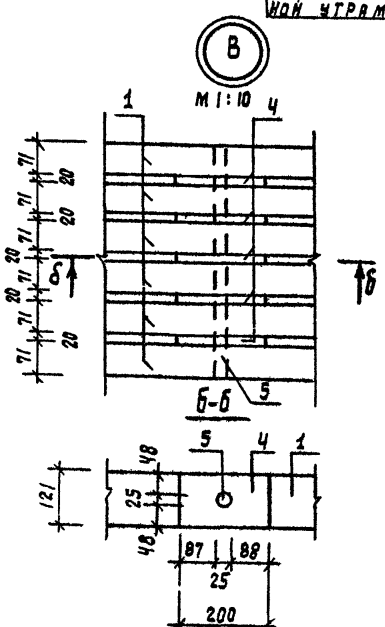

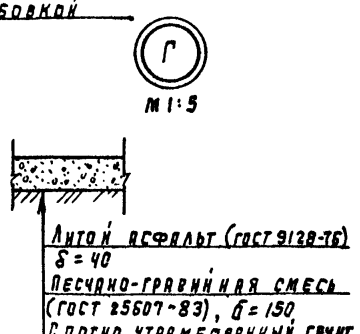

1. Отметка заглубления элементов поз. 2 показана условно и должна быть уточнена при привязке.
2. Концы брусков, находящиеся в земле, необходимо окрасить горячим битумом за 2 раза и обернуть 2 слоями толя.
3. Во всех соединениях между отдельными деревянными элементами допускаются зазоры не более 2 мм.
4. Бруски поз. 1 сплотить между собой с помощью дубовых нагелей ф 25 мм длиной 526 мм, которые забить в предварительно просверленные отверстия ф 25 мм. Нагели посадить на фенолформальдегидном клею марки КБ-3.

Альбом II

Т. П. Р. 320-ОЕВ. 23. 86							АС
Н. контр.	Бухарина		21.05.85				
Нач. МГЭП	Беганская						
ГАП	Нордштейн			Малые архитектурные формы для общественных центров сельских поселков БССР.	Стадия	Лист	Листов
ГИП	Тартаковская				Р	56	
Гл. констр.	Чернецкий			Скамья тип 1. Узлы А, Б, В и Г.	Госстрой БССР Белинигипросельстрой г. Минск		
Вед. инж.	Змитрович						

Привязан

Инв. №

Копировала: Бор

Формат А3

1963-02

Инв. № подл. | Подпись и дата | Взам. инв. №

Общий вид

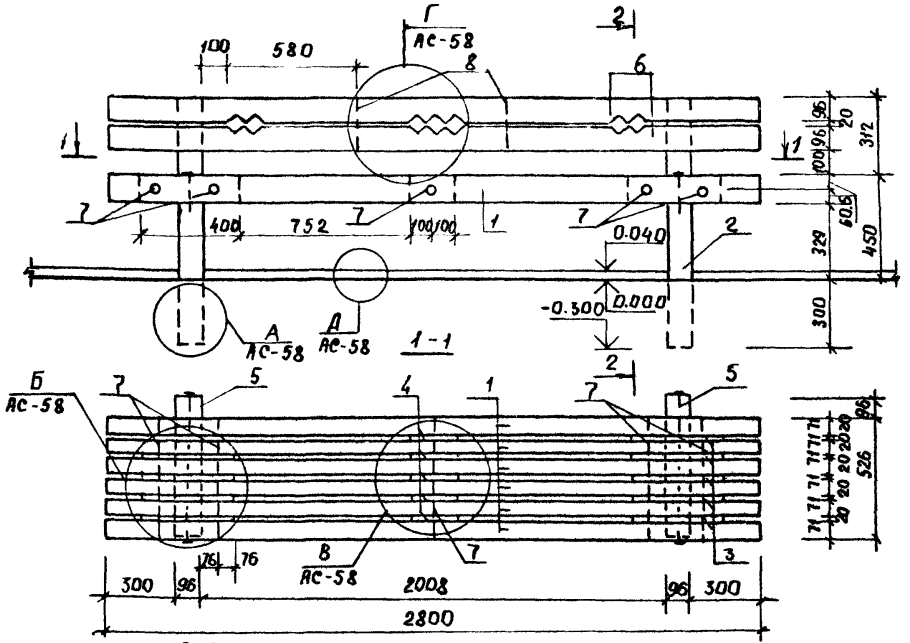

2-2

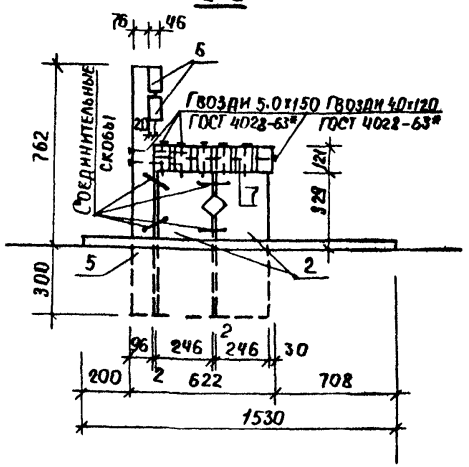

Соединительная скоба

М 1:5

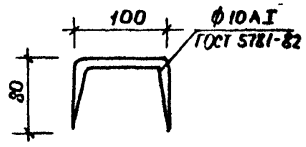

Спецификация элементов

Марка, поз.	Обозначение	Наименование	Кол.	Масса кг	Объем м³
		Изделия деревянные			
1	ГОСТ 24454-80Е	Брусок 71×121(h), ℓ=2800	6	—	0.144
2	ГОСТ 24454-80Е	96×246, ℓ=660	4	—	0.062
3	ГОСТ 24454-80Е	Доска 19×121(h), ℓ=400	10	—	0.009
4	ГОСТ 24454-80Е	19×121(h), ℓ=200	5	—	0.003
5	ГОСТ 24454-80Е	Брусок 96×96, ℓ=1062	2	—	0.020
6	ГОСТ 24454-80Е	46×96(h), ℓ=2800	2	—	0.025
7	Лист АС-58	Дубовый нагель, ℓ=526	5	—	0.003
8	Лист АС-58	ℓ=110	2	—	—
		Итого:			0.266
		Изделия металлические			
	Лист АС-57	Соединительная скоба	8	1.48	
		Материалы:			
	ГОСТ 9128-76	Литой асфальт, δ=40мм			
		площадью 1.53×3.20 м²	5.82		0.233

1. Общие указания по обработке древесины и металлических соединений см. на листах 3, 4 пояснительной записки.
2. Размеры на чертежах и в спецификации даны с учетом острожки.
3. Во всех соединениях между отдельными деревянными элементами допускаются зазоры не более 2 мм.
4. Данный лист читать совместно с листом АС-58.

Альбом II

Н. контр.	Бухарина		31.05.86
Нач. МТЭП	Беганская		
ГАП	Нордштейн		
ГИП	Тартаковская		
Гл. констр.	Чернецкий		
Вед. арх.	Фоминова		
Вед. инж.	Змитрович		

Т.п.р. 320-068.23.86 АС

Малые архитектурные формы для общественных центров сельских поселков БССР

Стадия	Лист	Листов
Р	57	

Скамья тип 2
Общий вид

Госстрой БССР
Белниигипросельстрой
г. Минск

Привязан

Инв. №

Инв. № подл. | Подпись и дата | Взам. инв. №

Копировала: Маев- Формат А3

1963-02

Альбом II

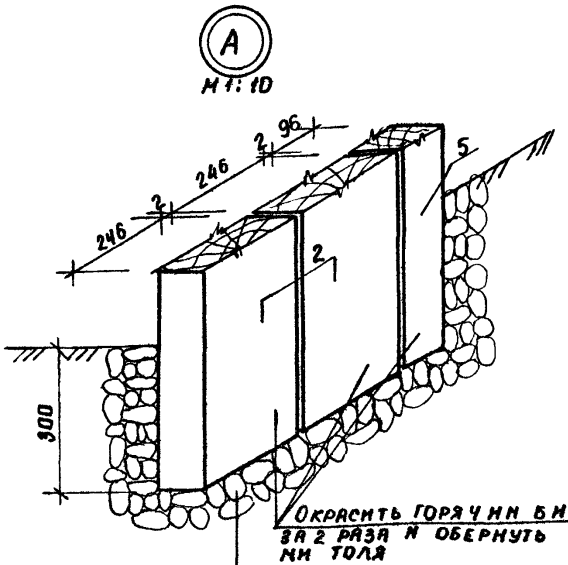

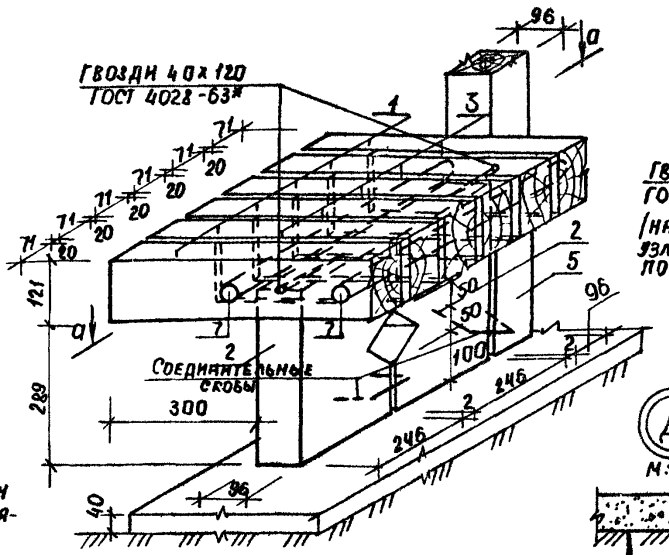

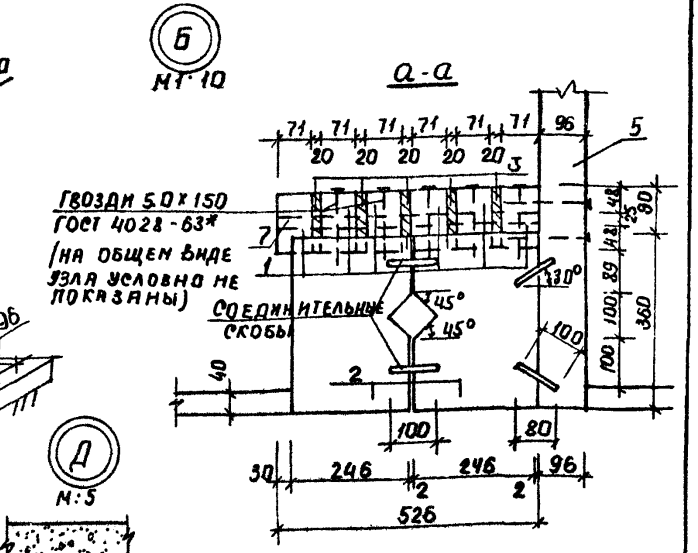

Литой асфальт (ГОСТ 9128-76)
δ = 40
Песчано-гравийная смесь
(ГОСТ 25607-83), δ = 150
Плотно утрамбованный грунт

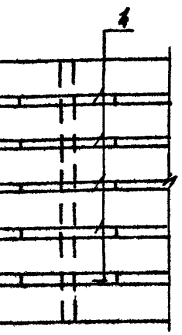

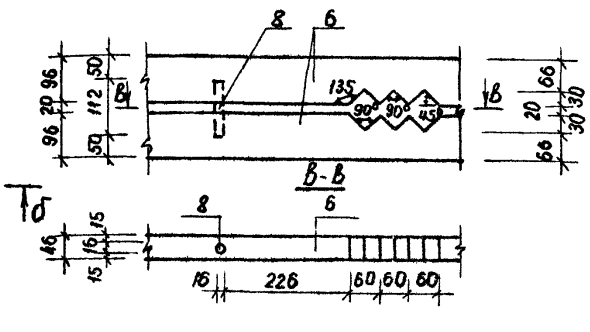

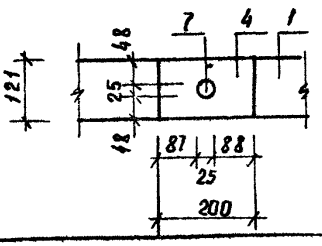

1. Отметка заглубления элементов поз. 2 показана условно и должна быть уточнена при привязке.
2. Концы брусков, находящиеся в земле, необходимо окрасить горячим битумом за 2 раза и обернуть 2 слоями толя.
3. Бруски поз. 1 сплотить между собой с помощью дубовых нагелей ф 25 мм длиной 526 мм, которые забить в предварительно просверленные отверстия ф 25 мм. Нагели посадить на фенолформальдегидном клею марки КБ-3
4. Бруски поз. 6 сплотить между собой с помощью дубовых нагелей ф 16 мм длиной 110 мм, которые забиваются в предварительно просверленные отверстия ф 16 мм на фенолформальдегидном клею марки КБ-3

Т.П.Р. 320-068.23.86 АС

Н. контр.	Бухарина		7.11.86
Нач. МТЭП	Беганская		
ГАП	Нордштейн		
ГИП	Артаковская		
Гл. конст.	Чернецкий		
Вед. инж.	Змитрович		

Привязан

Инв. №

Малые архитектурные формы для общественных центров сельских поселков БССР

Скамья тип 2
Узлы А, Б, В, Г и Д

Стадия	Лист	Листов
Р	58	

Госстрой БССР
БелНИИгипросельстрой
г. Минск

Копировала: Macs. Формат А3

1963-02

Инв. № подл. | Подпись и дата | Взам. инв. №

Альбом II

Общий вид

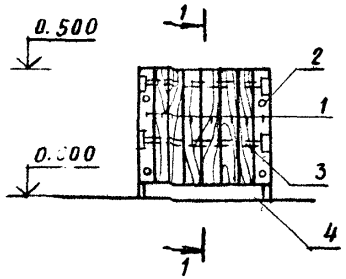

1-1

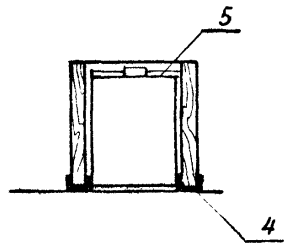

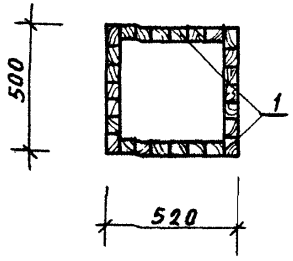

Деталь поз. 2, 3

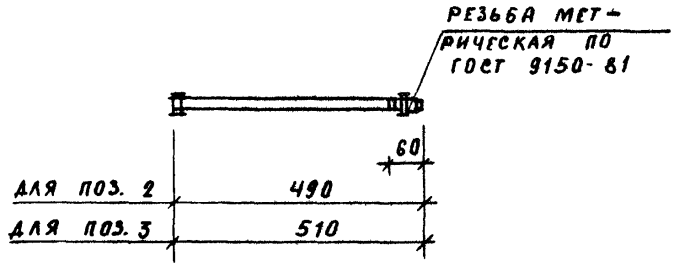

Раскрой ведра

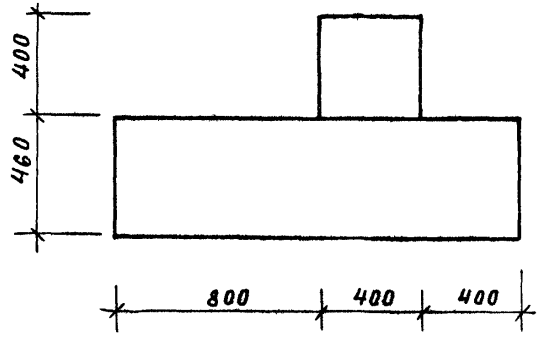

Спецификация элементов

Марка, поз	Обозначение	Наименование	Кол.	Масса кг	Объем м³
		Изделия декоративные			
1	ГОСТ 24454-80Е	Доска 40×72, ℓ=300	26		0,037
		Изделия металлические			
2	Лист АС-59	Болт М10 ℓ=490	4	1.34	
3	Лист АС-59	Болт М10 ℓ=510	4	1.43	
4	ГОСТ 8278-75*	ГНЕ 40×40×3 ℓ=2020	1	5,26	
5	ГОСТ 5781-82	ф6 АI ℓ=1600	1	0,352	

1. При разработке урны использованы материалы института „Белгос проект"

Типовой проект 320-55 „Малые архитектурные формы и элементы благоустройства улиц, дорог и площадей."

2. Урна уличная переносная собирается из деревянных брусьев, склеенных водостойким клеем в заводских условиях.

3. Ведро для мусора выполняется из тонколистовой стали и окрашивается цветной нитроэмалью в заводских условиях.

4. Соединение на сварке. Сварные швы зачистить.

5. Отверстия под болты и шурупы в элементах выполняются по месту при монтаже изделия.

6. Деревянные изделия пропитать горячей олифой и покрыть бесцветным лаком для наружных работ за 2 раза.

Т. п. р. 320-068.23.86 АС

Н. контр.	Бухарина		28.5.86
Нач. МТЭП	Беганская		
ГАП	Нордштейн		
ГИП	Тартаковская		
Гл. констр.	Чернецкий		
Ст. арх.	Кофанова		28.5.86

Малые архитектурные формы для общественных центров сельских поселков.

Урна

Стадия	Лист	Листов
Р	59	

Госстрой БССР Белниигипросельстрой г. Минск

Привязан:

Инв. №

Инв. № подл. | Подпись и дата | Взам. инв. №

Копир. Гоф

Формат А3

1963-02

Альбом II

ДЭД-1

М 1:10

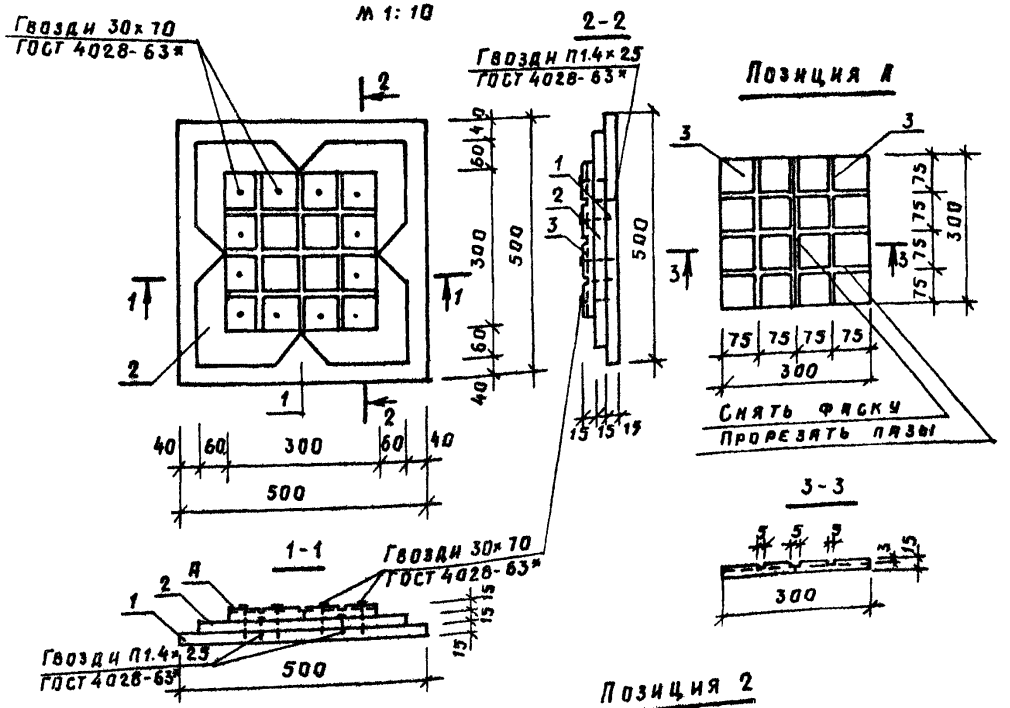

Спецификация элементов

Марка, поз.	Обозначение	Наименование	Кол	Масса, кг	Объем, м³
1	ГОСТ 3916-69	Фанера ФСФ водостойкая, δ=15мм площадью (0.5×0.5) м²	0.25	—	0.004
2	ГОСТ 3916-69	Фанера ФСФ водостойкая, δ=15мм площадью (0.42×0.42) м²	0.18	—	0.003
3	ГОСТ 24454-80Е	Доска 15×150, ℓ=300	2	—	0.001
		Итого:			0.008

1. Поз. 2 предварительно прикрепить к поз. 1 гвоздями П1.4×25 ГОСТ 4028-63*, после чего прикрепить поз. А к поз. 1 и поз. 2 гвоздями 30×70 ГОСТ 4028-63*.
2. Элементы поз А изготавливаются из древесины хвойных пород. Влажность древесины должна быть не более 15%. Элементы должны быть остроганы со всех сторон.
3. Общие указания по обработке древесины и металлических соединений см. на листах 3,4 пояснительной записки.
4. Размеры на чертеже и в спецификации даны с учетом острожки.

Привязан:

Инв. №

Т. п. р. 320-068.23.86			АС
Н. контр	Бухарина		15.85
Нач. МТЭП	Беганская		
ГАП	Нордштейн		
ГИП	Тартаковская		
Гл. конст	Чернецкий		
Вед. арх	Фоминова		
Вед. инж	Змигрович		
Малые архитектурные формы для общественных центров сельских поселков БССР	Стадия: Р	Лист: 60	Листов:
Декоративный элемент деревянный ДЭД-1	Госстрой БССР, Белниигипросельстрой г. Минск		

Копировал

Формат А3

1963-02

Взам. инв. №

Подпись и дата

Инв. № подл.

Альбом III

Общий вид

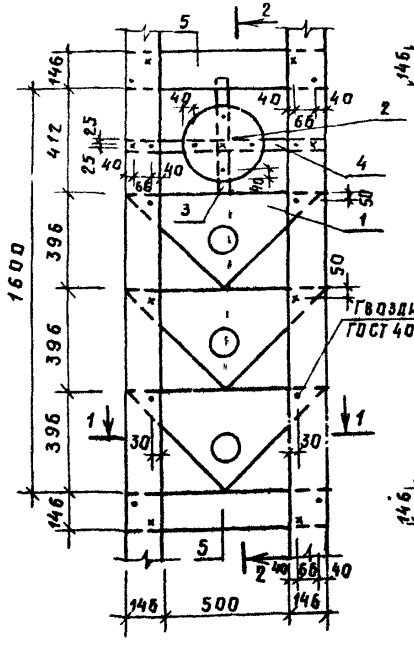

Вид А-А

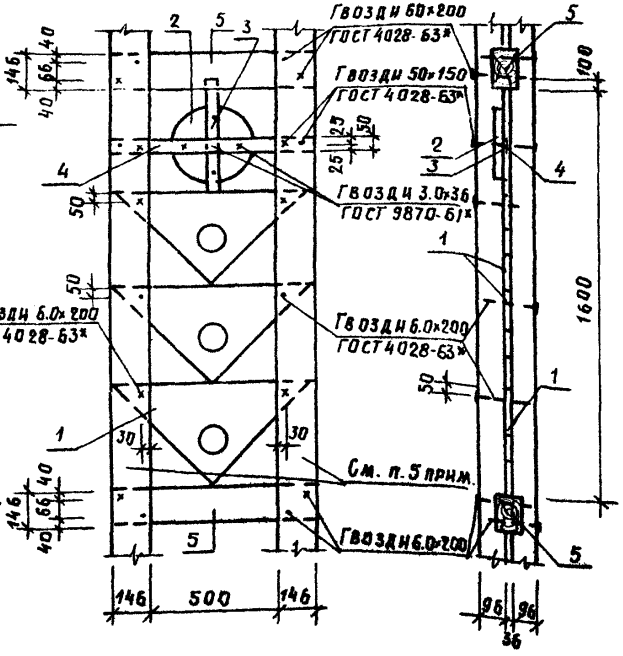

2-2

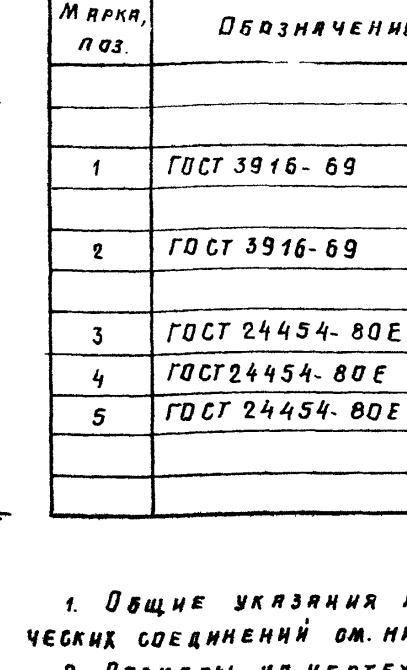

1-1

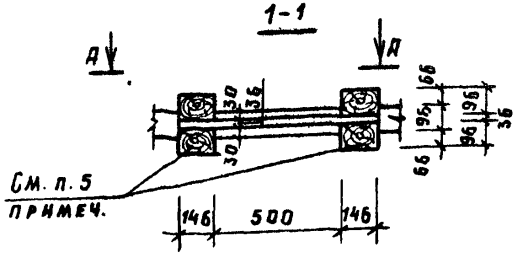

Позиция 2

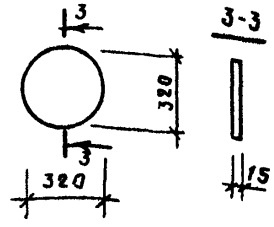

Позиция 1

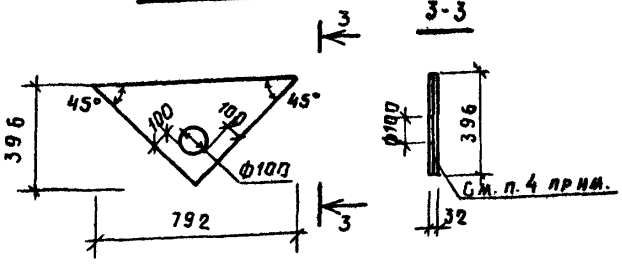

Спецификация

Марка, поз.	Обозначение	Наименование	Кол.	Масса, кг	Объем, м³
		Изделия деревянные			
1	ГОСТ 3916-69	Фанера ФСФ водостойкая,			
		δ= 15 мм, α×в= 396×792	3	—	0.014
2	ГОСТ 3916-69	Фанера ФСФ водостойкая			
		δ= 15 мм, ф 320	1	—	0.001
3	ГОСТ 24454-80Е	Доска 32×50, ℓ= 510	1	—	0.001
4	ГОСТ 24454-80Е	Доска 32×50, ℓ= 790	1	—	0.001
5	ГОСТ 24454-80Е	Брусок 96×146(h), ℓ=790	2	—	0.022
		Итого:			0.040

1. Общие указания по обработке древесины и металлических соединений см. на листах 3, 4 пояснительной записки.
2. Размеры на чертежах и в спецификации даны с учетом острожки.
3. Во всех соединениях между отдельными деревянными элементами допускаются зазоры не более 2мм.
4. Позиция 1 состоит из двух треугольных элементов, соединенных между собой на фенолформальдегидном клею марки КБ-3.
5. Стойки включены в спецификации соответствующих малых форм.

Инв. № подл. | Подпись и дата | Взам. инв. №

Привязан:

Инв. №

Н. контр.	Бухарина		11.06.85
Нач. МТЭП	Беганская		
ГАП	Нордштейн		
ГИП	Тартаковская		
Гл. конст.	Чернецкин		
Вед. арх.	Фоминова		
Ведущ.	Змитрович		

Т.П.Р. 320-068.23.86 АС

Малые архитектурные формы для общественных центров сельских поселков БССР	Стадия	Лист	Листов
	Р	61	
Декоративный элемент деревянный ДЭД-2	Госстрой БССР Белгипгипросельстрой г. Минск		

Копировал: Формат А3

1963-02

Альбом II

Общий вид

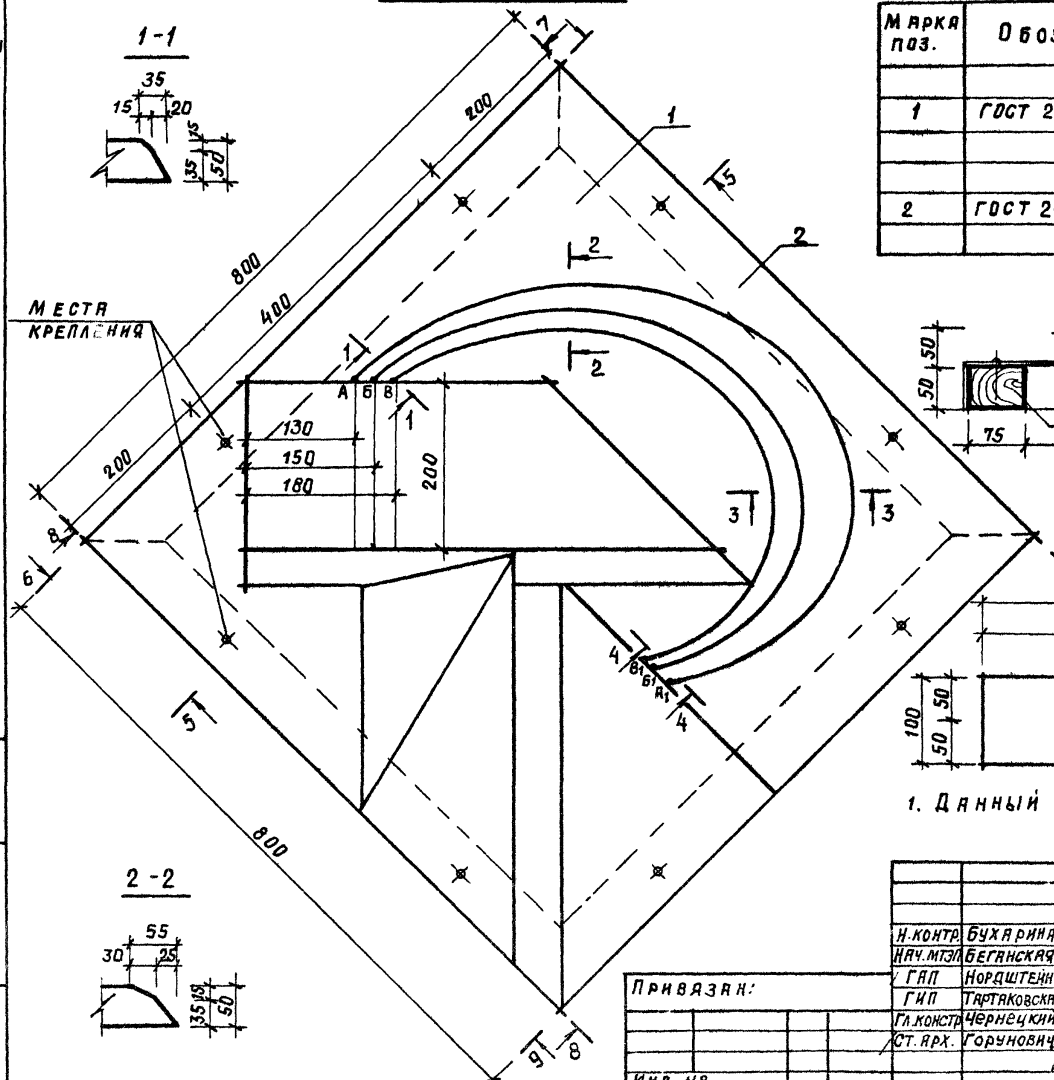

Спецификация элементов.

Марка поз.	Обозначение	Наименование	Кол.	Масса кг	Объем м³
		Изделия алюминиевые			
1	ГОСТ 21631-76	АМцМ-25 1200×1200	1	10.30	
		Изделия деревянные			
2	ГОСТ 24454-80Е	Брусок 50×75 ℓ=800	4	—	0.012

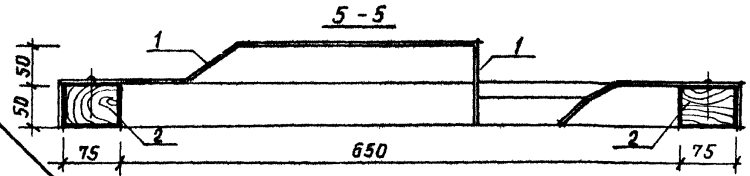

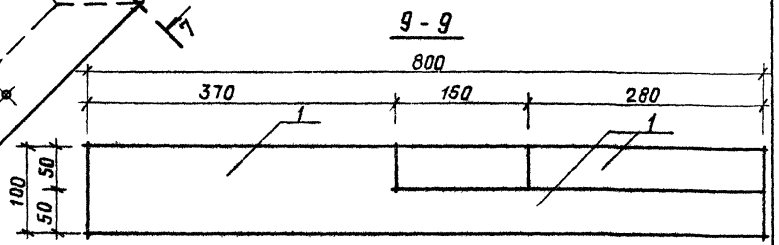

1. Данный лист читать с листом АС-63.

Н.контр.	Бухарина		31.06.85	Т.П.Р. 320-068.23.86 АС
Нач.мтэл	Беганская			
ГАП	Нордштейн			Малые архитектурные формы для общественных центров сельских поселков БССР
ГИП	Тартаковская			
Гл.констр	Чернецкий			
Ст.арх.	Горунович		28.06.85	Декоративный элемент ДЭ-3 Сечения 1-1, 2-2, 5-5, 9-9.

Стадия	Лист	Листов
Р	62	

Госстрой БССР
БЕЛИНИГИПРОСЕЛЬСТРОЙ
г. Минск

Привязан:

Инв. №

Копировал: Отр

Формат А3

1963-02

Инв. № подл. | Подпись и дата | Взам. инв. №

Альбом I

Шаблон А - А1

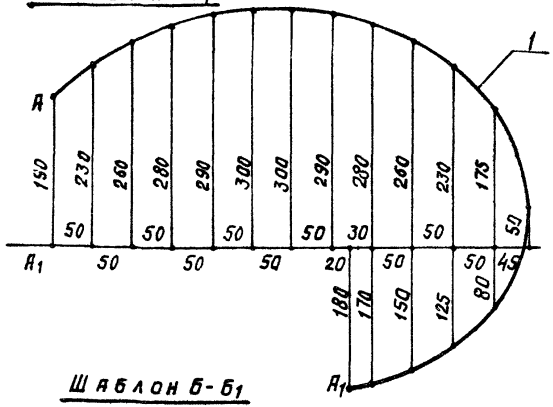

Шаблон Б - Б1

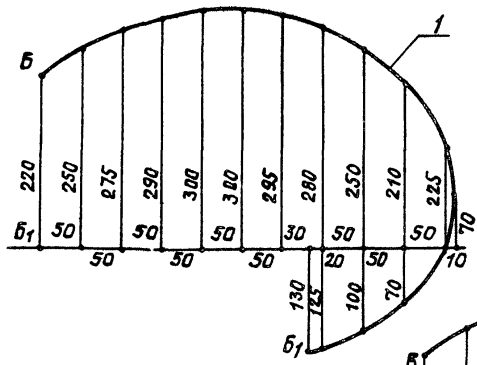

Шаблон В - В1

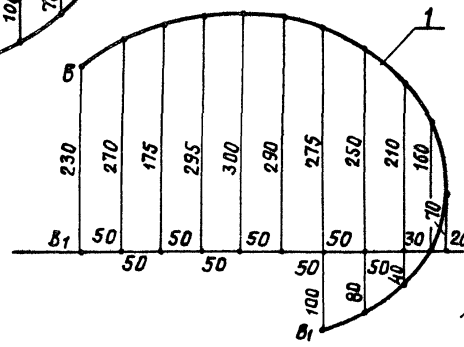

3 - 3

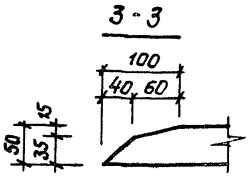

4 - 4

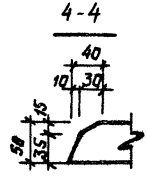

6 - 6

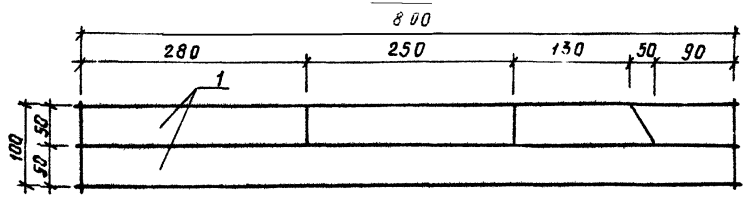

7 - 7

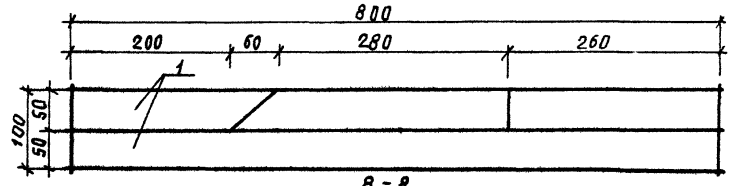

8 - 8

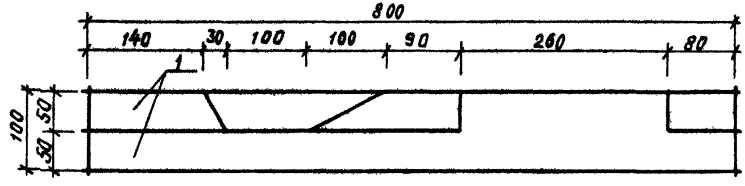

1. Данный лист читать совместно с листами АС-62.
2. Декоративные элементы алюминивые заводского изготовления.

Привязан:

Инв. №

Т.П.Р. 320-068.23.86					АС
Н.контр.	Бухарина				
Нач.МТЭ	Беганская				
Гл.ГАП	Нордштейн				
ГИП	Тартаковский				
Гл.конст.	Чернецкий				
Ст.арх.	Горунович				
Малые архитектурные формы для общественных центров сельских поселков БССР.			Стадия	Лист	Листов
			Р	63	
Декоративный элемент ДЭ-3. Шаблоны. Сечение 3-3, 4-4, 6-6, 7-7, 8-8.			Госстрой БССР Белниигипросельстрой г. Минск		

Копировал:

Формат А3

1983-02

Инв. № подл. | Подпись и дата | Взам. инв. №

gost.e-ecolog.ru