ЗОНАЛЬНЫЕ ТИПОВЫЕ ПРОЕКТНЫЕ РЕШЕНИЯ
320-068.23.86

МАЛЫЕ АРХИТЕКТУРНЫЕ ФОРМЫ ДЛЯ ОБЩЕСТВЕННЫХ ЦЕНТРОВ СЕЛЬСКИХ ПОСЕЛКОВ БЕЛОРУССКОЙ ССР

АЛЬБОМ I

СОСТАВ ПРОЕКТА

АЛЬБОМ I		Номенклатура малых архитектурных форм, примерные решения генпланов участков общественных центров, типы и схемы площадок
АЛЬБОМ II		Архитектурно-строительные чертежи (вариант из местных строительных материалов)
АЛЬБОМ III	Часть 1	Архитектурно-строительные чертежи (вариант из индустриальных изделий)
	Часть 2	Изделия заводского изготовления
АЛЬБОМ IV	Часть 1	Сметы в базисных ценах (вариант из местных строительных материалов)
	Часть 2	Сметы в ценах для строительства в сельской местности БССР (вариант из местных строительных материалов)
АЛЬБОМ V	Часть 1	Сметы в базисных ценах (вариант из индустриальных изделий)
	Часть 2	Сметы в ценах для строительства в сельской местности БССР (вариант из индустриальных изделий)
АЛЬБОМ VI		Ведомость потребности в материалах

РАЗРАБОТАН институтом «БелНИИгипросельстрой»
Главный инженер института П. Шелавителев
Главный архитектор проекта Л. Нордштейн.
Главный инженер проекта Т. Тартаковская

УТВЕРЖДЕН Госстроем БССР
Приказ № 147 от 6.09 1985 г
Введен в действие институтом «БелНИИгипросельстрой»
Приказ № 248 от 4.10 1985 г

1963-01

gost.e-ecolog.ru

Альбом I

Содержание альбома

Лист	Наименование	Примечание
1	Содержание альбома	
2	Общая пояснительная записка (начало)	
3	Общая пояснительная записка (продолжение)	
4	Общая пояснительная записка (окончание)	
	Номенклатура, генплан	
1	Общие данные	
2	Номенклатура (начало)	
3	Номенклатура (продолжение)	
4	Номенклатура (продолжение)	
5	Номенклатура (продолжение)	
6	Номенклатура (продолжение)	
7	Номенклатура (продолжение)	
8	Номенклатура (продолжение)	
9	Номенклатура (продолжение)	
10	Номенклатура (продолжение)	
11	Номенклатура (продолжение)	
12	Номенклатура (окончание)	
13	Примерное решение генплана М 1:1000 Вариант 1.	
14	Примерное решение генплана М 1:1000 Вариант 2	
15	Экспликация зданий и сооружений.	
16	Примерное решение генплана М 1:1000 Вариант 3.	
17	Площадки для отдыха. Типы 1, 2	
18	Раскладка плит в покрытиях дорожек и площадок. Конструкции покрытий типы 1 ÷ 5.	

Инв. № подл. | Подпись и дата | Взам. инв. №

Привязан

Инв. №

Н. контр.	Бухарина		30.05.86	Т.П.Р. 320-068.23.86			
Нач. МТЭП	Беганская		30.05.86				
ГАП	Нардштейн		30.05.86	Содержание альбома.	Стадия	Лист	Листов
ГИП	Тарнаковская		30.05.86		Р	1	4
Гл. консп.	Чернецкий		30.05.86		Госстрой БССР БЕЛНИИГИПРОСЕЛЬСТРОЙ г. Минск		
Ст. арх.	Кофанова		30.05.86				

Копировал: Федотенко 1963-01 Формат А3

Альбом I

Авторский коллектив

Альбом I	Архитекторы	Л. Нордштейн, Л. Кофанова
Альбом II	Архитекторы	Л. Нордштейн, Е. Фоминова
	Конструктор	Т. Змитрович
при участии	архитекторов	В. Горунович, Л. Кофановой Е. Сластениной
Альбом III часть I	Архитекторы	Л. Нордштейн, В. Зайцев, В. Карпенка, В. Горунович.
	Конструктор	Л. Доценко
при участии	архитекторов	Л. Кофановой, Л. Сластениной,
	конструкторд	Т. Лукацевич.

Общая пояснительная записка
Общая часть.

Типовой проект „Малые архитектурные формы для общественных центров сельских поселков БССР" разработан на основании задания, утвержденного госстроем БССР от 24 февраля 1982 годд.

Область применения типового проекта - Белорусская ССР (II в климатический подрайон) с обычными геологическими условиями.

Расчетная зимняя температурд -21°С и -26°С.

Вес снегового покрова — 100 кгс/м²

Скоростной напор ветрд 27 кгс/м².

Альбом предназначен для проектных организаций и предприятий-изготовителей малых архитектурных форм.

Цель проекта.

Создание комплексного благоустройства центров сельских поселков в разных конструктивных вариантах с учетом градостроительных ситуаций застройки, на основе комплексной, серии объектов культурно-бытового назначения для строительства на селе.

При проектировании учитывались:

- Санитарно-гигиенические нормы эксплуатации, действующие госты, номенклатурд малых архитектурных форм и изделий, принятая к изготовлению предприятиями Министерства сельского строительства БССР и Белмежколхозстроем.

Конструктивное решение малых форм принято в двух вариантах:

- С применением местных строительных материалов (дерево, кирпич, бут).
- В индустриальных изделиях в сочетании с местными материалами.

Большинство малых форм (доски почета, стенды, павильоны, торговые ряды и т.д.) рассчитаны как на одиночное, так и на секционное применение,

Инв. № подл. | Подпись и дата | Взам. инв. №

Привязан

Инв. №

Н. контр.	Бухарина		30.05.85
Нач. МТЭП	Бегинская		30.05.85
ГАП	Нордштейн		30.05.
ГИП	Тартаковская		30.05
Гл. констр.	Чернецкий		30.05
Ст. арх.	Кофанова		30.05.85

Т.П.Р. 320-068.25.86

Общая пояснительная записка (начало)

Стадия	Лист	Листов
Р	2	

Госстрой БССР
БЕЛНИИГИПРОСЕЛЬСТРОЙ
г. Минск

Копировал: федотенко Формат А3

1963-01

разработаны в одном модуле и взаимозаменяемы.

Принятые конструктивные решения согласованы Министерством сельского строительства БССР и Белмежколхозстроем.

Рекомендации по применению малых форм

В альбоме разработана следующая номенклатура малых архитектурных форм:

— Въездные знаки и указатели

Устанавливаются на автомагистрали при въезде в населенный пункт, ферму, совхоз, колхоз на расстоянии 2м от обочины и профиля дороги в зависимости от рельефа. Место установки въездного знака можно совместить с автостоянкой.

— Элементы наглядной агитации

(доски почета, трудовой славы, соцсоревнования, информации, газетные витрины).

Предназначаются для экспонирования фотографий, художественно-графических материалов, газет, объявлений, устанавливаются возле административных зданий, клубов, в скверах и парках.

— Трибуна с флагштоком

Устанавливается возле административных зданий или клубов.

— Автобусные остановки (автопавильоны)

Служат для концентрации ожидающих пассажиров в отведенных для посадки местах, а также для отдыха и защиты от непогоды. Рядом могут размещаться сопутствующие устройства: торговые ряды, рекламные и информационные стенды

При размещении автопавильона следует обеспечить видимость подъезжающего транспорта. Рекомендуется размещать павильоны на расстоянии 3м, 6м от кромки остановочной площадки.

— Автобусные остановки можно использовать в качестве беседок в зонах отдыха.

— Велосипедные стоянки

Предназначаются для установки велосипедов, размещаются возле административных зданий, торговых центров.

— Торговые ряды

Предназначаются для организации летней торговли, устанавливаются рядом с автобусными остановками, торговыми центрами.

— Декоративные стенки, перголы, беседки.

Размещаются в зонах отдыха общественного

Инв. № подл. | Подпись и дата | Взам. инв. №

Привязан								
Инв. №								
	Госстрой БССР БЕЛНИИГИПРОСЕЛЬСТРОЙ г. Минск	Н. контр.	Бухарина		30.05	Общая пояснительная записка (продолжение)	Т.П.Р320-068.23.86	Лист 3
		ГАП	Нордштейн		30.05			
		ГИП	Тартаковский		30.05			

Копировала: Федотенко 1963-01 Формат А3

центра, являются элементами комфорта и озеленения.

— Скамьи и урны, цветочницы.

Составляют комплекты оборудования локальных мест отдыха и ожидания. С их помощью создаются в самые сжатые сроки площадки отдыха на любой территории. Такие площадки могут быть организованы на площадях, тротуарах, у входов в здания и т.д. цветочницы приняты по типовому проекту №310-4-2.

В составе проекта разработаны также примерные схемы генпланов на основе комплексной серии с рекомендуемым размещением набора малых форм к каждому генплану (3 варианта), примерные схемы площадок кратковременного отдыха и типы покрытий.

Цвет и тип отделки конкретного вида малых форм принимается авторами проекта привязки в соответствии с решением всего комплекса оборудования участка. Отделка должна гармонировать с общим художественным решением окружающей застройки. Конкретные рекомендации по отделке даны в альбоме II и III ч.1

Указания по пользованию проектом.

Альбом I включает в себя основные характеристики проекта, номенклатуру малых форм, рекомендации по их установке, примерные решения генпланов общественных центров и площадок отдыха, типы покрытий.

Применяется альбом I при привязке малых форм на генпланах на стадии проект и рабочая документация. Привязываемые листы корректируются или заменяются новыми в зависимости от конкретных условий.

Альбом II и III часть 1 можно использовать при разработке новых проектов благоустройства общественных центров. Они содержат возможные решения малых форм и их конструктивные схемы. Привязки альбома типовых проектов малых форм могут получать на местах из заданной номенклатуры изделий индивидуальные решения в пределах номенклатуры малых форм или использовать альбомы при привязке без изменений.

Альбом III часть 2 предназначен для заводов-изготовителей. Содержит номенклатуру и рабочие чертежи изделий заводского изготовления

Альбом I

Ведомость основных комплектов чертежей

Обозначение	Наименование	Примечание
	Номенклатура. Генплан	Альбом I
АС	Архитектурно-строительные чертежи.	Альбом II, III, ч.1
АСИ	Изделия заводского изготовления	Альбом III ч.1
	Сметы в базисных ценах.	
	(вариант в местных строительных	Альбом IV ч.1
	материалах)	
	Сметы в ценах для строитель-	
	ство в сельской местнос-	Альбом IV ч.2
	ти БССР (вариант в мест-	
	ных строительных материалах)	
	Сметы в базисных ценах	Альбом V ч.1
	(вариант из индивидуальных	
	изделий).	
	Сметы в ценах для строитель-	Альбом V ч.2
	ство в сельской местнос-	
	ти БССР (вариант из ин-	
	дустриальных изделий).	

Ведомость чертежей основного комплекта

Лист	Наименование	Примечание
1	Общие данные	
2	Номенклатура (начало)	
3	Номенклатура (продолжение)	
4	Номенклатура (продолжение)	
5	Номенклатура (продолжение)	
6	Номенклатура (продолжение)	
7	Номенклатура (продолжение)	
8	Номенклатура (продолжение)	
9	Номенклатура (продолжение)	
10	Номенклатура (продолжение)	
11	Номенклатура (продолжение)	
12	Номенклатура (окончание)	
13	Примерное решение генплана м 1:1000. Вариант 1.	
14	Примерное решение генплана м 1:1000. Вариант 2.	
15	Экспликация зданий и сооружений	
16	Примерное решение генплана м 1:1000. Вариант 3.	
17	Площадки для отдыха типы 1,2	
18	Раскладка плит в покрытиях дорожек и площадок, конструкции покрытий типы 1÷5.	

Типовой проект привязан в соответствии с действующими нормами и правилами.

Главный инженер проекта
Главный архитектор проекта

Типовой проект разработан в соответствии с действующими нормами и правилами.

Главный инженер проекта Тартаковская Т.
Главный архитектор проекта Нордштейн Л.

Привязан

Инв. №

Т.П.Р 320-068.23.86

Н.контр.	Бухранд		30.05.86
Нач.МГЭП	Бергинская		30.05.86
ГАП	Нордштейн		30.05
ГИП	Тартаковская		30.05
Н.констр.	Чернецкий		30.05
Ст.арх.	Кофанова		29.5.86

Малые архитектурные формы для общественных центров сельских поселков БССР

Стадия	Лист	Листов
Р	1	18

Общие данные

Госстрой БССР БЕЛНИИГИПРОСЕЛЬСТРОЙ г. Минск

Копировала: Федотенко 1963-01 Формат А3

Зам. гл. инж. Ижевянов

Инв. № подл. | Подпись и дата | Взам. инв. №

Альбом 7

№ п/п	Наименование элемента	Эскиз элемента	Материал	Габариты, мм L	B	H	Стоим. (руб.)	Альбом
	Въездной знак ВЗД-1	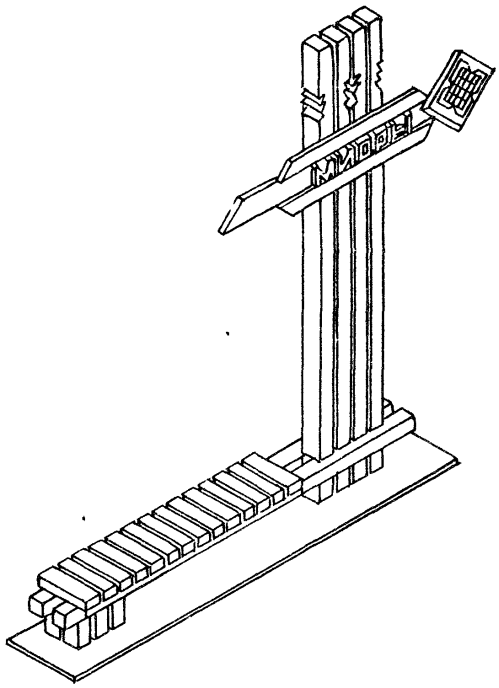	ДЕРЕВО	3890	500	4500		II
	Въездной знак ВЗД-2	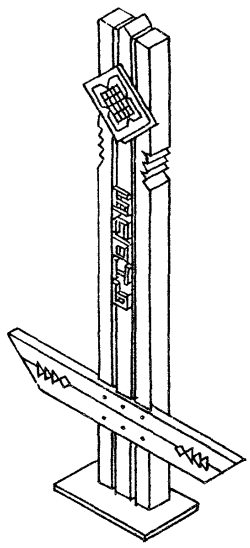	ДЕРЕВО	2540	250	4500		II

Инв. № подл. | Подпись и дата | Взам. инв. №

1993-01

Т. п. р. 320-068.23.86			АС
Н. контр.	Бухарина		31.05.85
Нач. МТЭП	Беганская		
ГАП	Нордштейн		
ГИП	Тартаковская		
Гл. констр	Чернецкий		30.5.85
Ст. арх.	Кофанова		30.5.85
Малые архитектурные формы для общественных центров сельских поселков БССР	Стадия: Р	Лист: 2	Листов:
Номенклатура. (начало)	Госстрой БССР Белниигипросельстрой г. Минск		

Копировал

Формат А3

Альбом I

№ п/п	Наименование элемента	Эскиз элемента	Материал	Габариты, мм L	B	H	Стоим (руб)	Альбом
	Указатель деревянный УД-1	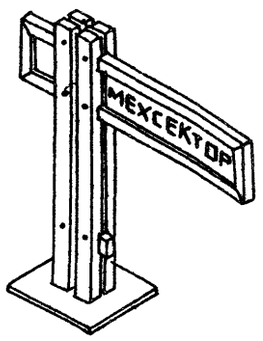	ДЕРЕВО	2440	230	2500		II
	Указатель деревянный УД-2	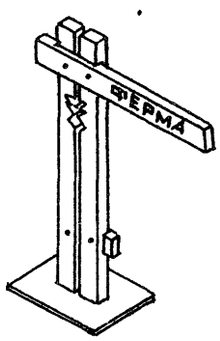	ДЕРЕВО	1800	110	2500		II
	Автобусная остановка беседка	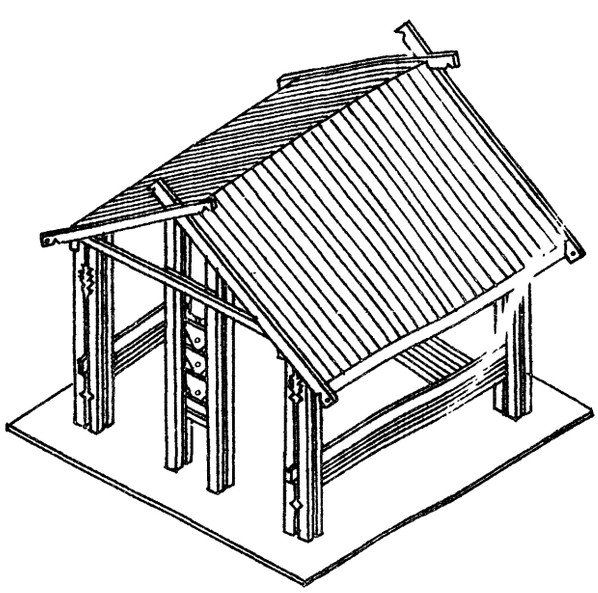	ДЕРЕВО	4010	4840	3700		II

Инв. № подл. | Подпись и дата | Взам. инв. №

10-6961

Т. п. р. 320-068.23.86			
Гл. констр	Бухарина		9.05.86
Нач. МТЭП	Беганская		
ГАП	Нордштейн		
ГИП	Тартаковская		
Гл. констр	Чернецкий		30.5.86
Ст. арх.	Кофанова		30.5.86

Малые архитектурные формы для общественных центров сельских поселков БССР

Стадия: Р | Лист: 3 | Листов:

Номенклатура (продолжение)

Госстрой БССР Белниигипросельстрой

Копировал:

Формат А3

Альбом I

N п/п	Наименование элемента	Эскиз элемента	Материал	Габариты, мм L	B	H	Стоим. (руб)	Альб.
	Торговый ряд	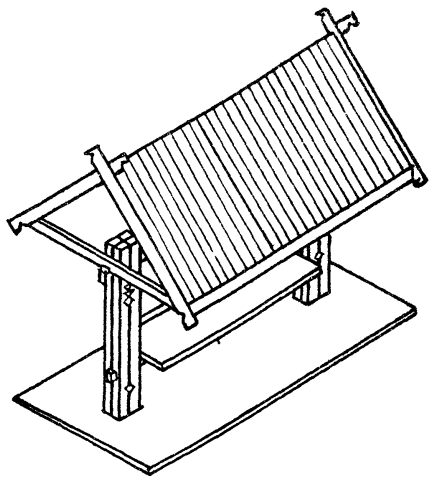	Дерево	4140	3300	3720		
	Автобусная остановка с торговыми рядами	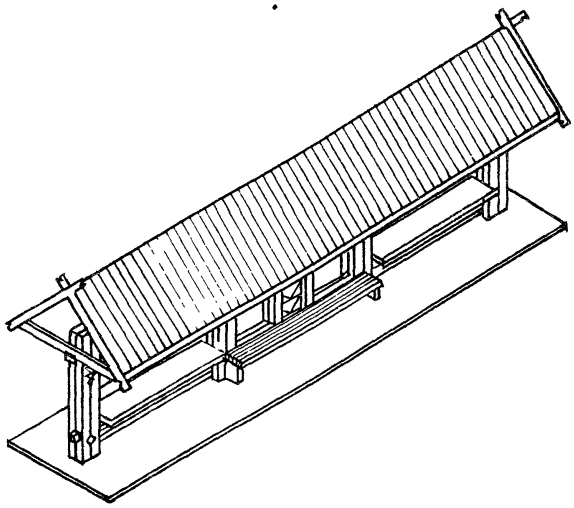	Дерево	10140	3300	3720		II
	Теневой навес	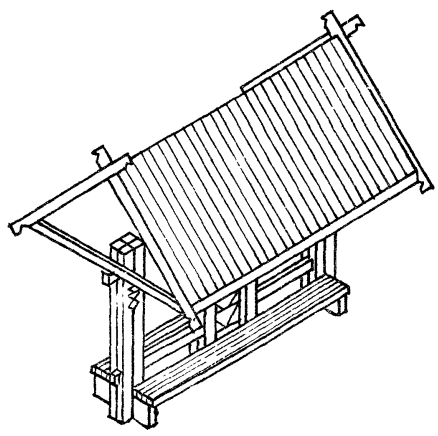	Дерево	4.140	3300	3720		II

1. Теневой навес изготавливается на основе автобусной остановки с торговыми рядами (центральной части)

				Т. П Р. 320-068.23.86
Н.контр.	Бухарина		30.05.86	
Нач.мтэл	Беганская		30.05	
ГАП	Нордштейн		30.05	Малые архитектурные формы для общественных центров сельских поселков БССР
ГИП	Тартаковская		30.05	
Гл.констр.	Чернецкий		30.05.86	
Ст.арх.	Кофанова		30.05.86	Номенклатура (продолжение)

Стадия	Лист	Листов
Р	4	

Госстрой БССР Белниигипросельстрой г. Минск

Копировала Гов Формат А3

Инв. № подл. | Подпись и дата | Взам. инв. №

320-068.23.86

Альбом I

N п/п	Наименование элемента	Эскиз элемента	Материал	Габариты, мм L	B	H	Стоимость (руб)	Альбом
	Доска объявлений, витрина	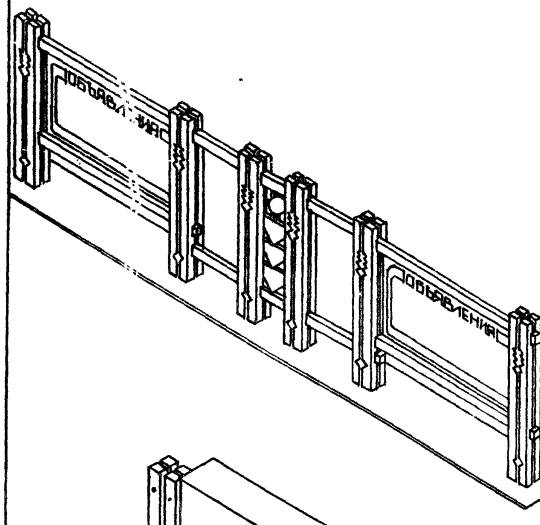	Дерево	9260	230	2500		II
	Стенд информации	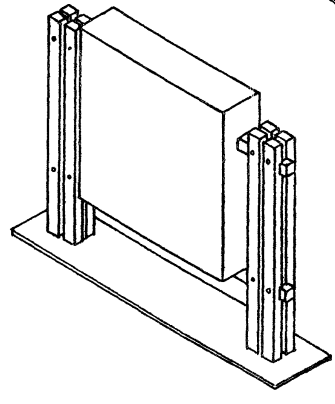	Дерево	3080	430	2700		II
	Доска показателей	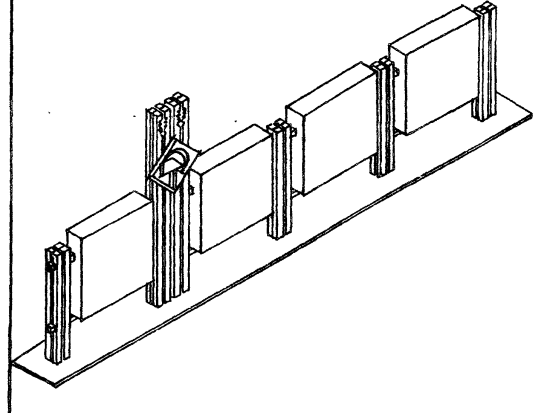	Дерево	11900	430	2700		II

Инв. № подл. | Подпись и дата | Взам. инв. №

Т.П.Р.320-068.23.86				
Н.контр.	Бухарина		30.05.86	
Нач.МТЭ	Бегунская		30.05	
ГАП	Иорданян		30.05	
ГИП	Артаковская		30.05	
Гл.констр.	Чернецкий		30.05	
Ст.арх.	Коханова		30.05	
Малые архитектурные формы для общественных центров сельских поселков БССР.		Стадия: Р	Лист: 5	Листов:
Номенклатура (продолжение)		Госстрой БССР Белниигипросельстрой г. Минск		

Копировал: Формат А3

Альбом I

N п/п	Наименование элемента	Эскиз элемента	Материал	Габариты, мм L	Габариты, мм B	Габариты, мм H	Стоим. (руб)	Альбом
	Доска почета	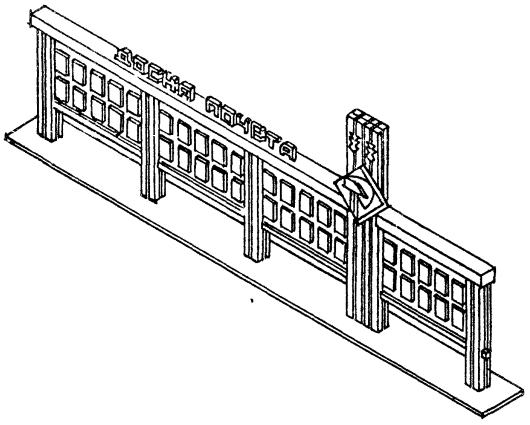	Дерево	11900	230	2600		II
	Декоративная стенка	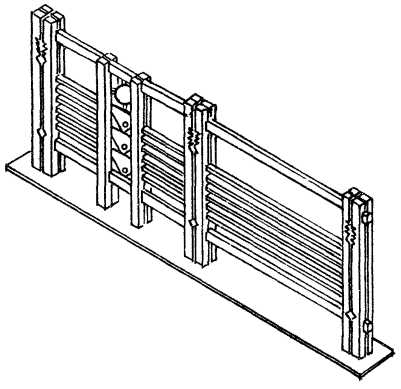	Дерево	6320	230	2500		II
	Пергола	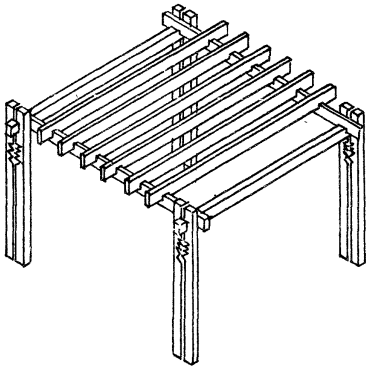	Дерево	3700	3840	2500		II

				Т.П.Р. 320-068.23.86
Н.контр.	Бухарина		10.05.86	
Нач.МТЭЛ	Беганская		10.05	
ГАП	Нордштейн		10.05	Малые архитектурные формы для общественных центров для сельских поселков БССР.
ГИП	Тартаковская		10.05	
Гл.конст.	Чернецкий		10.05.86	
Ст.арх.	Кофанова		10.05.86	Номенклатура (продолжение)

Стадия	Лист	Листов
Р	6	

Госстрой БССР БЕЛНИИГИПРОСЕЛЬСТРОЙ г. Минск

Копировал: Формат А3

Инв. № подл. | Подпись и дата | Взам. инв. №

10-83-01

Альбом I

N п/п	Наименование элемента	Эскиз элемента	Материал	Габариты, мм L	B	H	Стоим. (руб)	Альб.
	Велосипедная стоянка	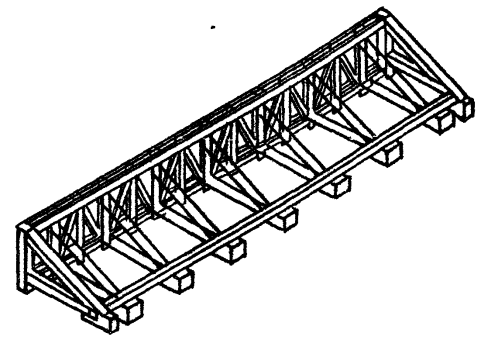	Дерево	5000	950	590		II
	Скамья тип 2	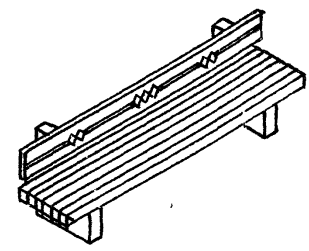	Дерево	2800	620	760		
	Скамья тип 1	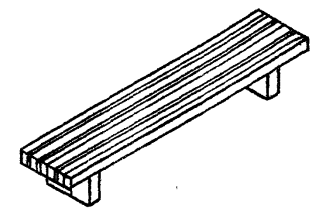	Дерево	2800	530	450		II
	Урна	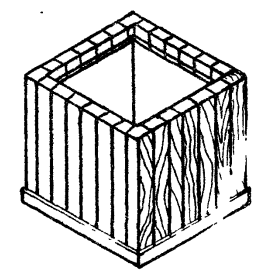	Дерево	520	500	500		II

Инв. № подл. | Подпись и дата | Взам. инв. №

Т. П. Р. 320-068.23.86

Н. контр.	Бухарина		30.05.85
Нач. МТЭП	Бегянская		30.05.85
ГАП	Нордштейн		30.05.85
ГИП	Тартаковская		30.05.85
Гл. констр.	Чернецкий		30.05.85
Ст. арх.	Кофанова		30.05.85

Малые архитектурные формы для общественных центров сельских поселков БССР

Стадия: Р | Лист: 7 | Листов:

Номенклатура (продолжение)

Госстрой БССР Белниигипросельстрой г. Минск

Копир. Гиз

Формат А3

Альбом I

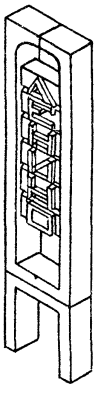

№ п/п	Наименование элемента	Эскиз элемента	Материал	Габариты, мм L	B	H	Стоим. (руб)	Альбом
	Въездной знак		Железобетон, дерево	840	300	3900		Ал. III ч. 1
	Автобусная остановка		Железобетон, дерево	6860	4500	3500		Ал. III ч. 1
	Торговый ряд		Железобетон, дерево	3300	2800	3500		Ал. III ч. 1

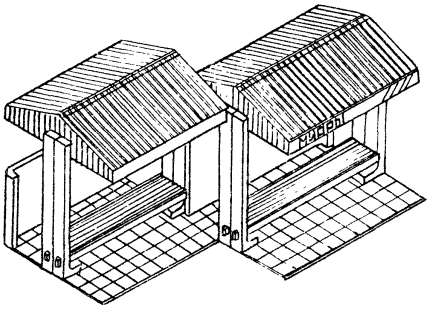

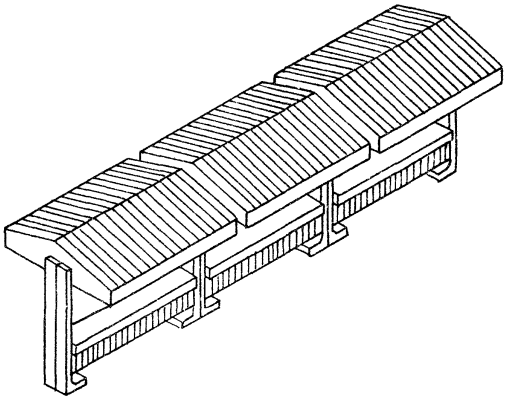

Н. контр.	Бухарина		30.05.85
Нач. МТЭП	Беганская		30.05.85
ГАП	Нордштейн		30.05
ГИП	Гартаковская		30.05
Гл. констр.	Чернецкий		30.5.85
Ст. арх.	Кафанова		30.5.85

Т.п.р. 320-068.23.86

Малые архитектурные формы для общественных центров сельских поселков БССР

Стадия	Лист	Листов
Р	В	1

Номенклатура (продолжение)

Госстрой БССР
Белинигипросельстрой
г. Минск

Копировала: Бор

Формат А3

1963-01

Альбом 1

N п/п	Наименование элемента	Эскиз элемента	Материал	Габариты, мм L	в	н	Стоим (руб)	Альбом
	Доска почета и трудовой славы	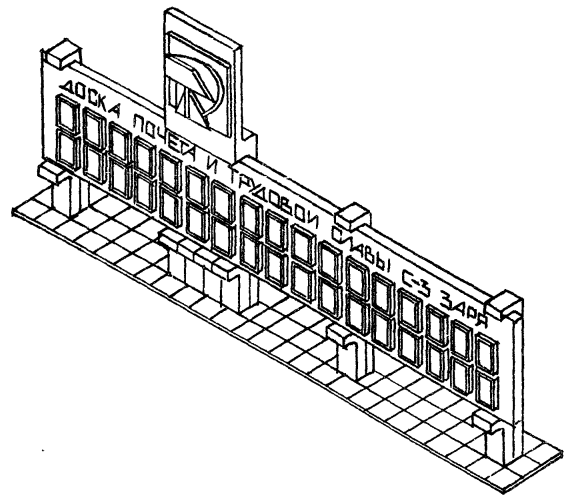	Железобетон, дерево	8000	260	2400		Ал. III
	Стена информации	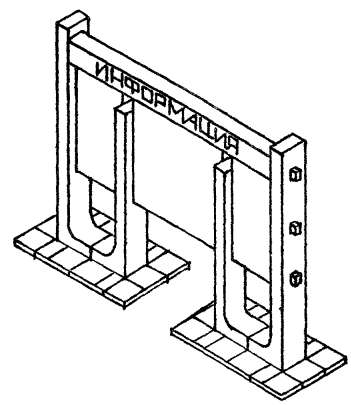	Железобетон, дерево	2940	300	2400		Ал. III
	Стена производственных показателей	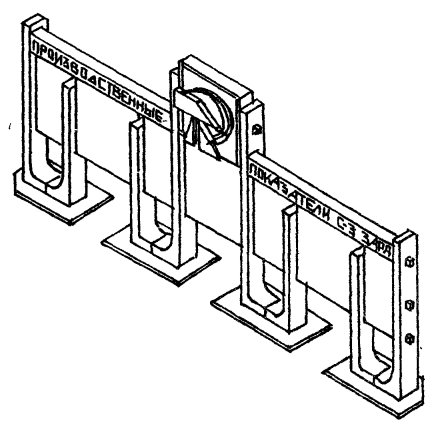	Железобетон, дерево	6940	300	2400		Ал. III

Н.контр.	Бухарина		30.05.85	Т.П.Р.320-068.23.86
Нач.мтэп	Беганская		30.05.85	
ГАП	Нордштейн		30.05.85	Малые архитектурные формы для общественных центров сельских поселков БССР
ГИП	Тартаковская		30.05.85	
Гл.конст.	Чернецкий		30.5.85	
Ст.арх.	Кофанова		30.5.85	Номенклатура (продолжение)

Стадия	Лист	Листов
Р	9	

Госстрой БССР
Белнинги Просельстрой
г. Минск

Копировал:

Формат А3

Инв. № подл. | Подпись и дата | Взам. инв. №

1963-01

Альбом I

№ п/п	Наименование элемента	Эскиз элемента	Материал	Габариты, мм L	B	H	Сним (р.б.)	Альбом
	Газетная витрина	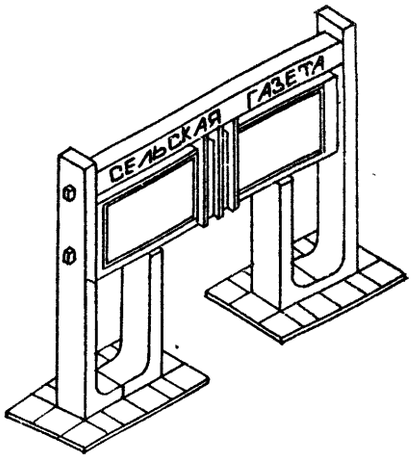	Железобетон, дерево	2940	300	2400		Ал. III ч. 1
	Трибуна с флагштоком	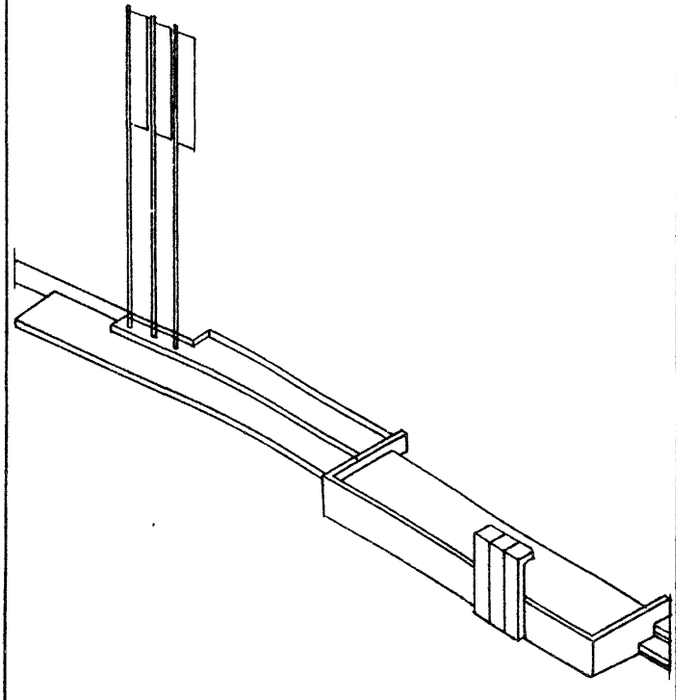	Железобетон, металл	1350	1930	1850		Ал. III ч. 1
	Велосипедная стоянка	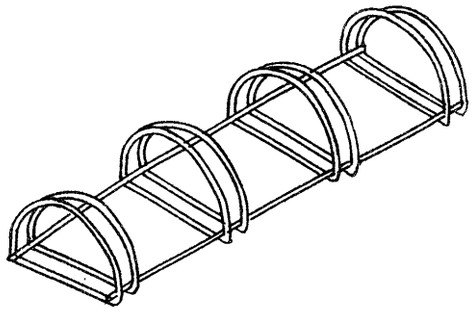	Металл	4900	600	400		Ал. III ч. 1

Н. контр.	Бухарина		30.05.85
Нач. МТЭП	Беганская		30.05
ГАП	Нордштейн		30.05
ГИП	Тартаковская		30.05
Гл. констр.	Чернецкий		30.05
Ст. арх.	Кофанова		30.5.85

Т. п.р. 320-068.23.86 АС

Малые архитектурные формы для общественных центров сельских поселков БССР

Стадия	Лист	Листов
Р	10	

Номенклатура (продолжение)

Госстрой БССР
Белниигипросельстрой
г. Минск

Копировал: Формат А3

Инв. № подл. | Подпись и дата | Взам. инв. №

10-6967

Альбом I

№ п/п	Наименование элемента	Эскиз элемента	Материал	Габариты, мм L	B	H	Стоим. (руб).	Альбом
	Пергола	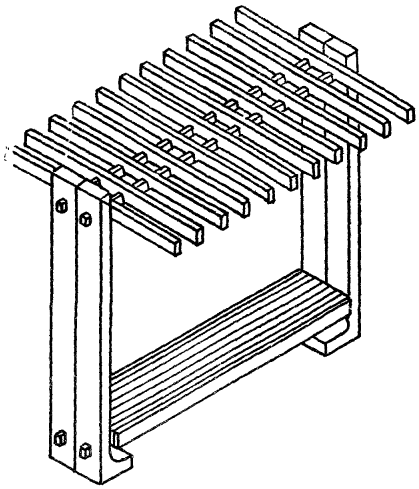	Железо-бетон, дерево	3800	2200	3000		Ал. III ч. 1
	Беседка	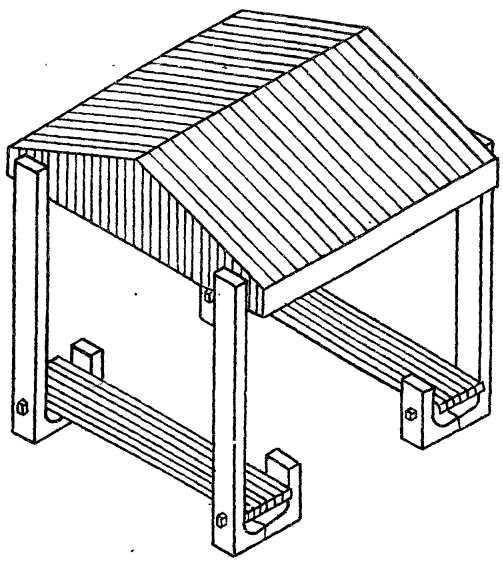	Железо-бетон, дерево	3000	3000	3600		Ал. III ч. 1
	Скамья тип. 1	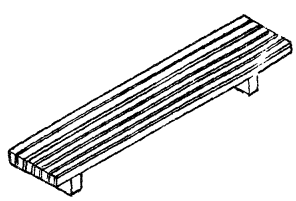	Железо-бетон, дерево	3000	526	450		Ал. III ч. 1

Инв. № подл. | Подпись и дата | Взам. инв. №

Н. контр.	Бухарина		31.05.85
Нач. МТЭЛ	Беганская		30.05
ГИП	Нордштейн		30.05
ГИА	Тартаковская		30.05
Гл. констр.	Черецкин		30.5.85
Ст. арх.	Кофанова		30.5.85

Т. п. р. 320-068.23.86

Малые архитектурные формы для общественных центров сельских поселков БССР

Номенклатура (продолжение).

Стадия	Лист	Листов
Р	11	

Госстрой БССР Белинигипросельстрой г. Минск

Копировала: Бол

Формат А3

№ п/п	Наименование	Эскиз элемента	Материал	Габариты, мм L	B	H	Стоим. (руб)	Ал
	Скамья тип 2	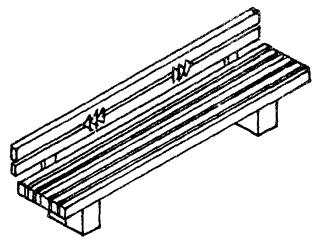	Железобетон, дерево	2800	617	700		Ал. III ч.1
	Скамья тип 3	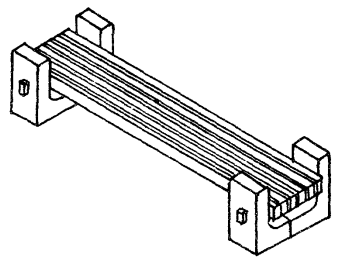	Железобетон, дерево	3000	940	600		Ал. III ч.1
	Декоративная стенка	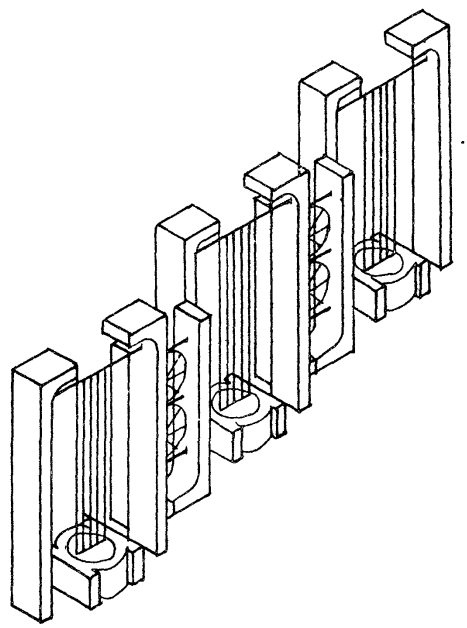	Железобетон, металл	6000	600	2400		Ал. III ч.1
	Урна	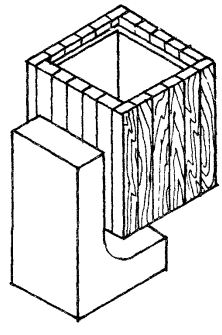	Железобетон, дерево	430	420	800		Ал. III ч.1

Н.контр.	Бухарина		30.05.85
Нач.МТЭП	Беганская		30.05
ГАП	Нордштейн		30.05
ГИП	Гартаковская		30.05
Гл.констр.	Чернецкий		30.5.85
Ст.арх.	Кофанова		30.5.85

Т. п.р. 320-068.23.86

Малые архитектурные формы для общественных центров сельских поселков БССР

Стадия	Лист	Листов
Р	12	

Номенклатура (окончание)

Госстрой БССР Белниигипросельстрой г. Минск

Копир. Гнд

Формат А3

Альбом I

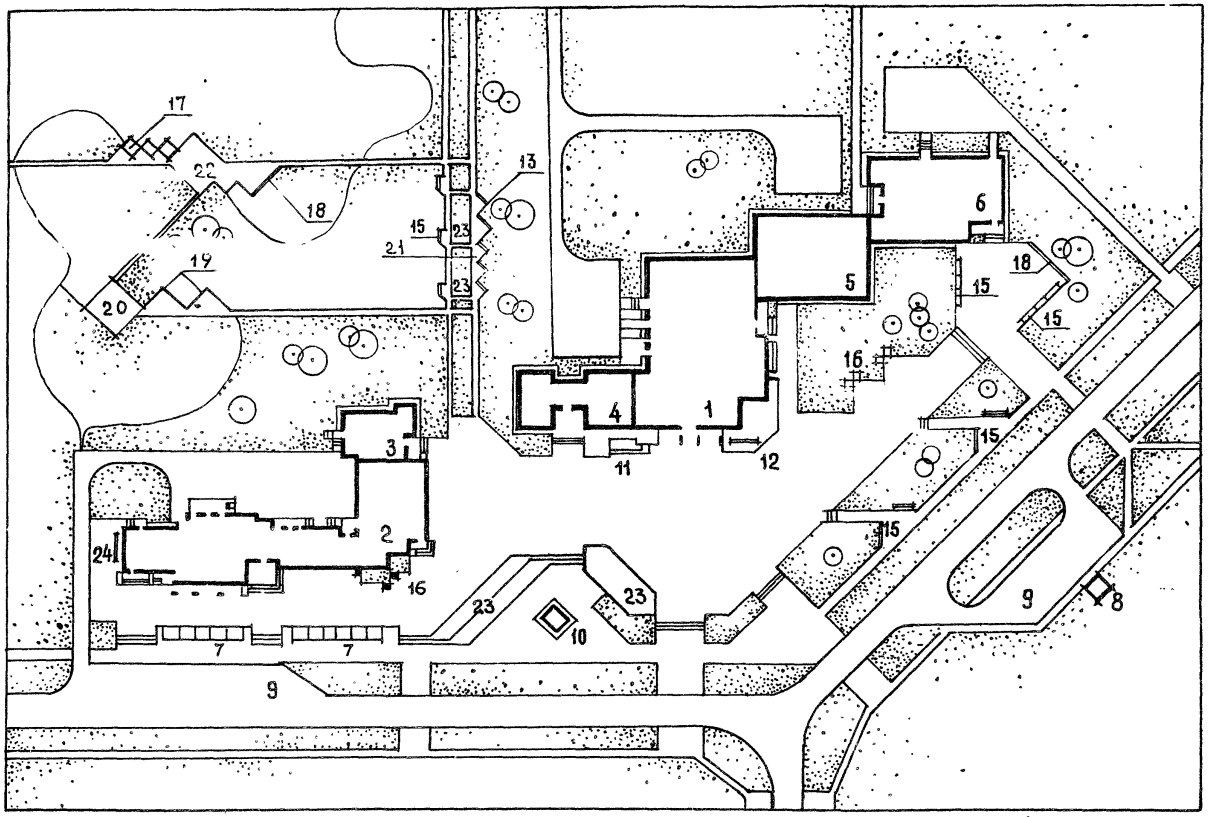

1. Экспликацию зданий и сооружений см. на листе 15.

				Т. пр 320-068.23.86
Н.контр.	Бухарина		30.05.85	
Нач.МТЭП	Беганская		30.05	
ГАП	Нордштейн		30.05	Малые архитектурные формы для общественных центров сельских поселков БССР.
ГИП	Тартаковская		30.05	
Гл.констр.	Чернецкий		30.05	
Ст. арх.	Кофанова		29.5.85	Примерное решение генплана М 1:1000. Вариант 1.

Стадия	Лист	Листов
Р	13	

Госстрой БССР
Белнингипросельстрой
г. Минск

Копировал: Отр

Формат А3

1963-01

Согласовано:

Инв. № подл.	Подпись и дата	Взам. инв. №	Зам. гл. инж. ин.	Емельянов

Альбом I

Согласовано

Инв. № подл. | Подпись и дата | Взам. инв. № | Инв. № дубл. | Подпись и дата

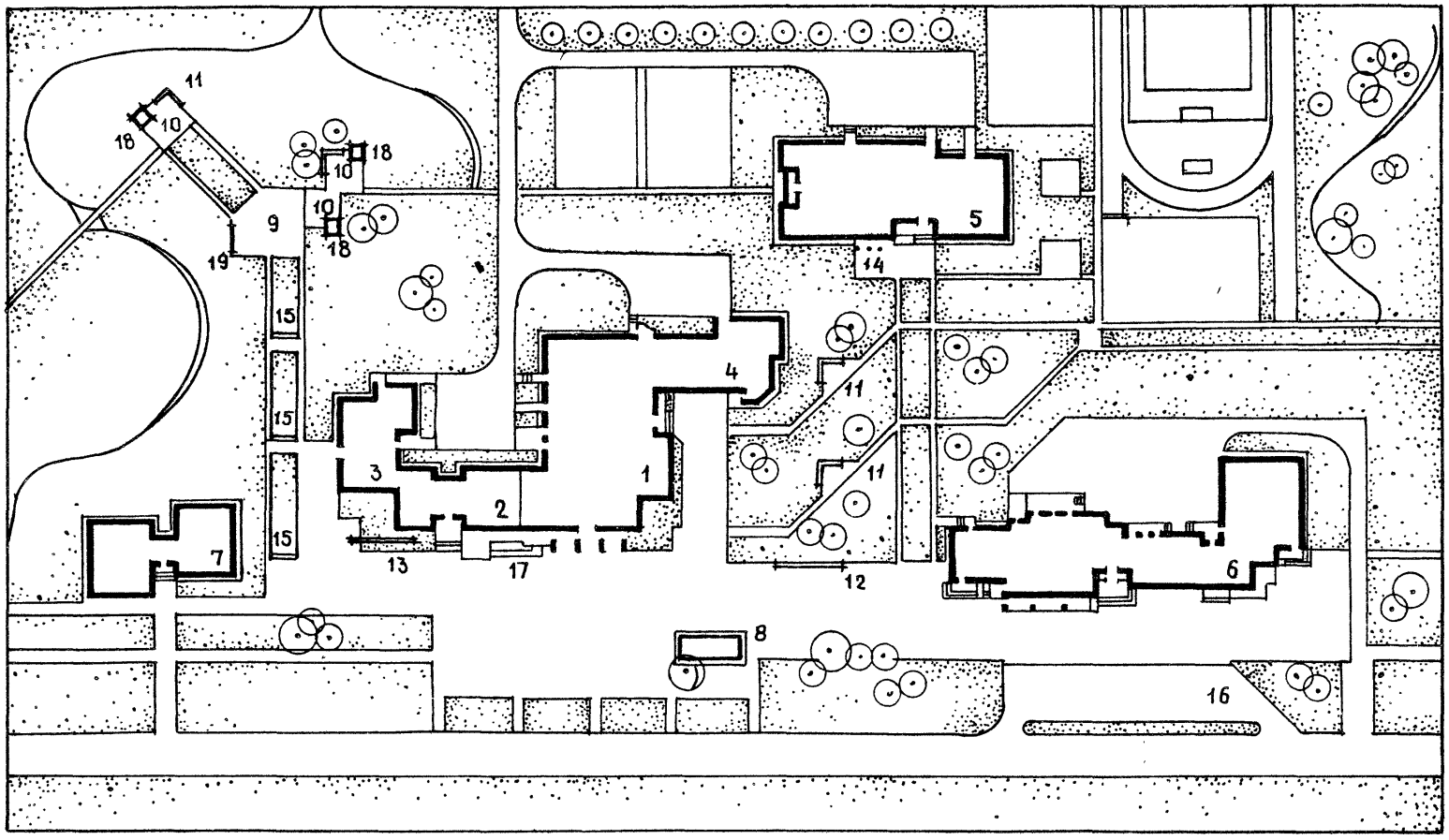

1. Экспликацию зданий и сооружений см. на листе 15

				Т. п. р. 320-068.23.86			
Н. контр.	Бухарина		30.05.85				
Нач. МТЭЛ	Беганская		30.05				
ГАП	Кордштейн		30.05	Малые архитектурные формы для общественных центров сельских поселков БССР	Стадия	Лист	Листов
ГИП	Тартаковская		30.05		Р	14	
Гл. конст.	Чернецкий		30.05				
Ст. арх.	Кофанова		29.5.85	Примерное решение генплана м 1:1000. Вариант 2.	Госстрой БССР Белниигипросельстрой г. Минск		

Копировал: Зам

Формат А3

1963-01

Альбом I

Экспликация зданий и сооружений

№ по генплану	Наименование зданий (сооружений)	Координаты угла квадрата стр. сетки	Примечание
	Вариант 1		
1	Дом культуры с залом на		
	300 мест		
2	Торговый центр		
3	Гостиница		
4	Административное здание		
5	Спортзал		
6	Средняя общеобразовательная		
	школа на 108 учащихся		
7	Торговый ряд		
8	Автобусная остановка		
9	Автостоянка		
10	Декоративный бассейн		
11	Трибуна		
12	Доска почета		
13	Доска показателей		
14	Флагшток		
15	Скамья тип I		
16	Цветочница		
17	Пергола		
18	Стенд информации		
19	Декоративная стенка		
20	Детская площадка		
21	Площадка для отдыха тип I		
22	Площадка для отдыха тип II		
23	Цветники		
24	Велостоянка		

№ по генплану	Наименование зданий (сооружений)	Координаты угла квадрата стр. сетки	Примечание
	Вариант 2		
1	Дом культуры с залом		
	на 300 мест		
2	Административное здание		
3	Сельское отделение связи		
4	Детская музыкальная		
	школа		
5	Средняя общеобразователь-		
	ная школа на 108 учащихся		
6	Торговый центр		
7	Жилой дом для малосемейных		
8	Декоративный бассейн		
9	Детская площадка		
10	Площадка для отдыха		
11	Скамья тип 1		
12	Доска почета		
13	Доска показателей		
14	Флагшток		
15	Стенд информации		
16	Автостоянка		
17	Трибуна		
18	Беседка		
19	Декоративная стенка		

Инв. № подл. | Подпись и дата | Взам. инв. №

Н. контр.	Бухарина		30.05	Т. п. р. 320-068.23.86			
Нач. МТЭ	Беганская		30.05				
ГАП	Нордштейн		30.05	Малые архитектурные формы для общественных центров сельских поселков БССР	Стадия	Лист	Листов
ГИП	Тартаковская		30.05		Р	15	
Гл. констр.	Чернецкий		30.05				
Ст. арх.	Кофанова		29.5.85	Экспликация зданий и сооружений (варианты 1, 2)	Госстрой БССР Белниигипросельстрой г. Минск		

Копировал: Формат А3

1963-01

Альбом I

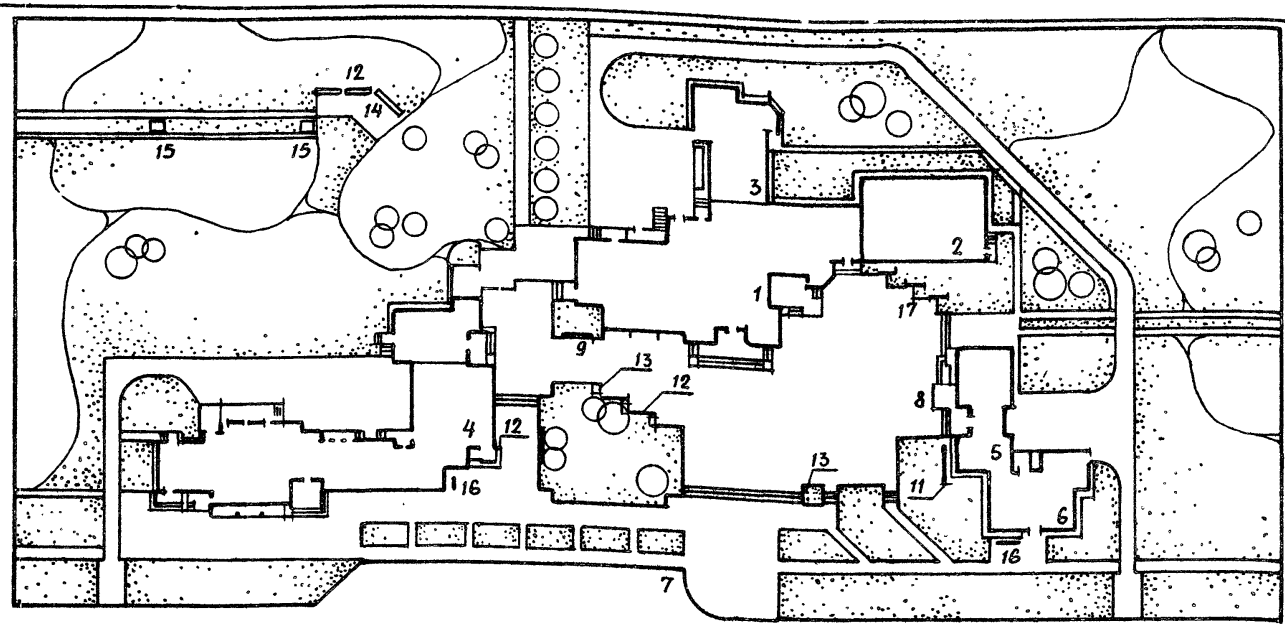

Экспликация зданий и сооружений

№ по генплану	Наименование зданий (сооружений)	Координаты угла квадрата стр. сетки	Примечание
1	Дом культуры с залом на 300 мест		
2	Спортзал		
3	Музыкальная школа		
4	Торговый центр с гостиницей		
5	Административное здание.		
6	Сельское отделение связи		
7	Автостоянка		
8	Трибуна		
9	Доска объявлений, витрина		
10	Доска показателей		
11	Доска почета		
12	Скамья тип I		
13	Цветочница		
14	Площадка отдыха.		

№ по генплану	Наименование зданий (сооружений)	Координаты угла квадрата стр. сетки	Примечание
15	Беседка		
16	Велостоянка		
17	Стенд информации		

Привязан

Инв. №

Н.контр	Бухарина		30.05.86
Нач.мгэп	Беганская		30.05
ГАП	Нордштейн		30.05
ГИП	Тартаковская		30.05
Гл.констр	Чернецкий		30.05
Ст. арх	Кофанова		28.5.85

Т.П. Р. 320-068.23.86

Малые архитектурные формы для общественных центров сельских поселков БССР

Стадия	Лист	Листов
Р	16	

Примерное решение генплана М 1:1000 вариант 3

Госстрой БССР Белнингипросельстрой г. Минск

Копир. Гиц

Формат А3

1963-01

Инв. № подл. | Подпись и дата | Взам. инв. № | Зам. гл. инж. ин. | Емельянов

Альбом I

Площадка для отдыха тип I

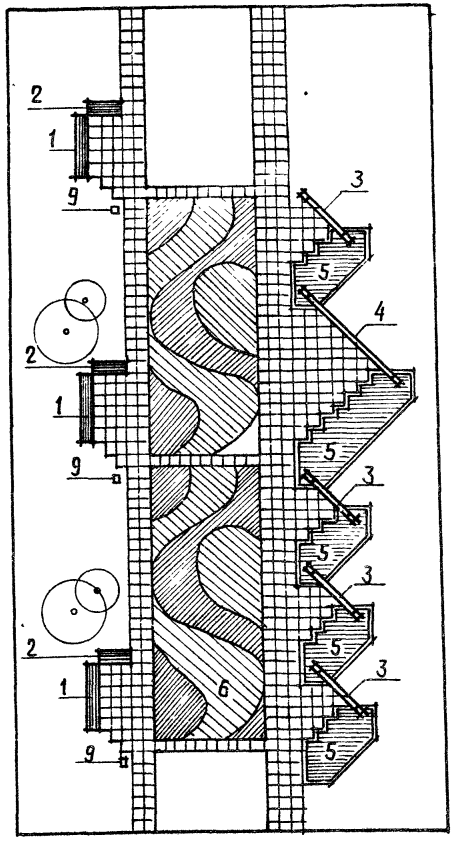

Площадка для отдыха тип II

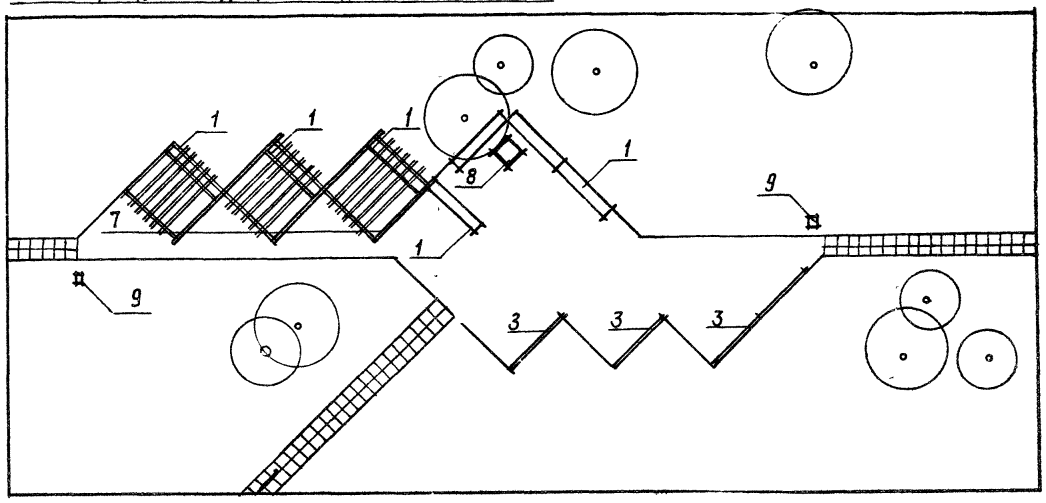

Ведомость малых архитектурных форм и оборудования

Обозначение	Наименование	Количество: Площадка тип I	Количество: Площадка тип II	Обозначение документа
1	Скамья тип 1	3	7	
2	Скамья тип 2	3	–	
3	Стенд информации	4	4	
4	Доска показателей	1	–	
5	Цветочница	5	–	
6	Цветник	1	1	
7	Пергола	–	3	
8	Стол	–	1	
9	Урна	3	2	

Согласовано:
Зам. гл. инж. ин. Емельянов

Взам. инв. № | Подпись и дата | Инв. № подл.

Т.П.Р.320-068.23.86

Н.контр.	Бухарина		30.05.86
Нач. мтд.	Бегунская		30.05
ГАП	Нордштейн		30.05
ГИП	Тартаковская		30.05
Гл. конст.	Чернецкий		30.05
Ст. арх.	Кофанова		29.5.86

Малые архитектурные формы для общественных центров сельских поселков БССР.

Стадия	Лист	Листов
Р	17	

Площадки для отдыха типы I, II.

Госстрой БССР Белниигипросельстрой г. Минск

Копировал:

Формат А3

1963-01

Раскладка плит в покрытиях дорожек и площадок

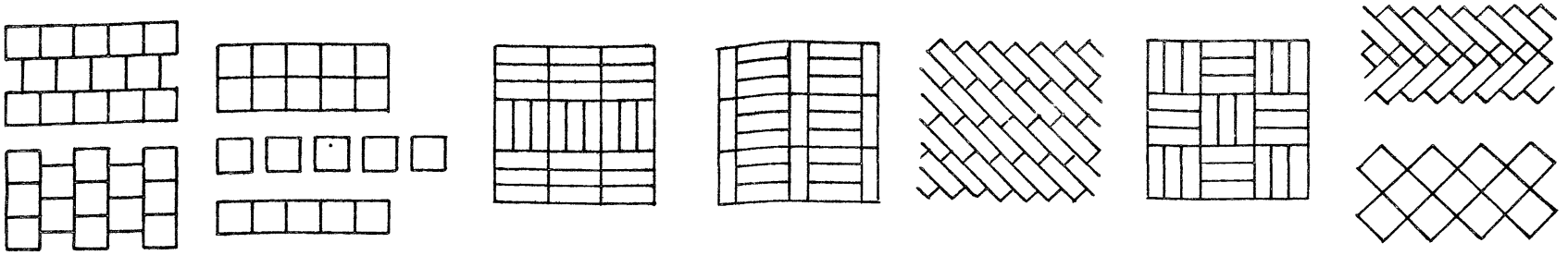

Конструкция покрытия тип 1

м/з асфальтобетон плотный горячий тип „Б" марка III ГОСТ 9128.76 – 5 см.

щебень по ГОСТ 25607-83 – 18 см

песок с/з по ГОСТ 25607-87



Конструкция покрытия тип 2.

Бетонные плиты по ГОСТ 17608-81 тип К-6

песок с/з по ГОСТ 25607-83

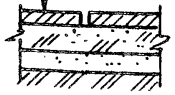

Конструкция покрытия тип 3.

Бетонные плиты м 300 по ГОСТ 17608-81

песок по ГОСТ 25607-83. укрепленный 5% цемента

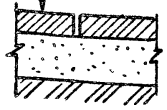

Конструкция покрытия тип 4.

Брекчия (отходы производства гранитных и мраморных плит, бой бетонных плит

цементная стяжка м 100 Мрз>200 – 20 м

бетон м 100 8 см.

песок с/з ГОСТ 6736-77*

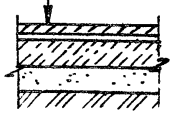

Конструкция покрытия тип 5

Крупная галька втопленная в бетон м 200 МРЗ 200 10 см

песок с/з ГОСТ 8736-77*

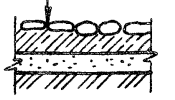

Применение:

Покрытие тип 1 Проезды, хозяйственные площадки, подъезды к детским учреждениям, торговым и административным зданиям.

Покрытие тип 2. Тротуары, площадки отдыха, скверы, сады, бульвары.

Покрытие тип 3. Площади, подъезды к зданиям.

Покрытие тип 4. Декоративное покрытие для интенсивного пешеходного движения.

Покрытие тип 5. Декоративное покрытие для небольших участков, полос, вставок на площадях, площадках отдыха и игр детей, в садах, скверах, бульварах

				Т. П. р 320-068, 23.86
Н. контр.	Бухарина		30.05.85	
Нач. мтэл	Беганская		30.05	
ГАП	Нордштейн		30.05	Малые архитектурные формы для общественных центров сельских поселков БССР
ГИП	Тартаковская		30.05	
Гл. конст.	Чернецкий		30.05	
Ст. арх.	Кофанова		29.5.85	Раскладка плит в покрытиях дорожек и площадок. Конструкции покрытий типы 1÷5.

Стадия	Лист	Листов
Р	18	

Госстрой БССР
БЕЛНИИГИПРОСЕЛЬСТРОЙ
г. Минск

Копировал: [signature]

Формат А3

1963-01

Альбом I

Согласовано:

Зам. гл. инж. инж.	Емельянов	
Гл. спец.	Шик	
Взам. инв. №		
Подпись и дата		
Инв. № подл.		

gost.e-ecolog.ru