ТИПОВОЙ ПРОЕКТ
320-60

МАЛЫЕ АРХИТЕКТУРНЫЕ ФОРМЫ

ОБОРУДОВАНИЯ И БЛАГОУСТРОЙСТВА ЛЕСНЫХ ЗОН ОТДЫХА И ДЛЯ ОХРАНЫ ЛЕСОВ

АЛЬБОМ II

АРХИТЕКТУРНО-СТРОИТЕЛЬНАЯ ЧАСТЬ

gost.e-ecolog.ru

Центральный институт типового проектирования
Госстроя СССР
Свердловский филиал
620062, г. Свердловск-62, ул. Генеральская 3 а
Заказ № 3043 Инв. № 15853-02 тираж 500
Сдано в печать III/V 1979 г. Цена 2-49

ТИПОВОЙ ПРОЕКТ
320-60

МАЛЫЕ АРХИТЕКТУРНЫЕ ФОРМЫ

ОБОРУДОВАНИЯ И БЛАГОУСТРОЙСТВА ЛЕСНЫХ ЗОН ОТДЫХА И ДЛЯ ОХРАНЫ ЛЕСОВ

СОСТАВ ПРОЕКТА

Альбом I
Архитектурно-строительная часть

Альбом II
Архитектурно-строительная часть

Альбом III
Сметы: часть I и часть II

Разработан институтом
„Союзгипролесхоз"
Зам. Главный инженер института Л. Степанов
/Главный инженер проекта В. Заславский

Утвержден Гослесхозом СССР
Протокол № 133 от 30 декабря 1977 г.
Рабочие чертежи
Введен в действие
„Союзгипролесхозом" Приказ № 360
от 30 ноября 1978 г.

15853-02

№№ п/п	Наименование листов	№ листа	№ стр.
1	Титульный лист		1
2	Содержание альбома	АР-1 АР-2 АР-3	2-4
3	Въезд тип-1. Общий вид.		5
4	Въезд тип-1. Фасад, план, разрез. Декоративный элемент.	АР-4	6
5	Въезд тип-2 Общий вид		7
6	Въезд тип-2 Фасад, план. Шаблон скамьи.	АР-5	8
7	Вход в парк тип-1. Общий вид		9
8	Вход в парк тип-1. План, фасад. Деталь заделки стойки.	АР-6	10
9	Вход в парк тип-2. Общий вид.		11
10	Вход в парк тип-2. План, фасад, детали	АР-7	12
11	Вход в парк тип-3 Общий вид.		13
12	Вход в парк тип-3. План, фасад Детали крепления стоек и скамейки	АР-8	14
13	Питьевой источник тип-1. Общий вид.		15
14	Питьевой источник тип-1. План, фасад. Разрез 1-1. План фундаментов	АР-9	16
15	Питьевой источник тип-1. Ворот узлы 1; 2.	АР-10	17
16	Питьевой источник тип-2. Общий вид.		18
17	Питьевой источник тип-2 План, фасад. Узел 1	АР-11	19
18	Питьевой источник тип-3 Общий вид.		20
19	Питьевой источник тип-3 План, фасад. Разрез 1-1	АР-12	21
20	Питьевой источник тип-3. Скамья. Кольцо. Бетонная опора.	АР-13	22
21	Павильон для отдыха тип-1 Общий вид		23
22	Павильон для отдыха тип-1 План, фасад. Разрез 1-1	АР-14	24
23	Павильон для отдыха тип-1. План фундаментов. План стропил. Сечения 1-1, 4-4	АР-15	25
24	Павильон для отдыха тип-1. Узлы 1 и 2. Конструкция витража.	АР-16	26
25	Павильон для отдыха тип-2. Общий вид.		27
26	Павильон для отдыха тип-2. План, фасады. Разрез 1-1	АР-17	28
27	Павильон для отдыха тип-2. План фундаментов. План стропил, каркас.	АР-18	29
28	Павильон для отдыха тип-2. Узлы 1÷4	АР-19	30
29	Павильон для отдыха тип-3. Общий вид.		31
30	Павильон для отдыха тип-3. План. Фасад. Боковой фасад.	АР-20	32
31	Павильон для отдыха тип-3. План фундаментов; сечения 2-2; 3-3.	АР-21	33
32	Павильон для отдыха тип-3. План ферм покрытия каркасов. Узлы 1÷4	АР-22	34

Изм.	Лист	№ докум.	Подп.	Дата
Исполн.		Байтман		
Провер.		Забавник		
Рук. гр.		Забавник		
Гл. спец.		Сквирский		
Нач. отд.		Заславский		
ГИП		Заславский		

ТП 320-60 АР

Малые архитектурные формы оборудования и благоустройства лесных зон отдыха и для охраны лесов

Лит.	Лист	Листов
Р	1	55

Содержание альбома

Гослесхоз СССР
СОЮЗГИПРОЛЕСХОЗ
Киевский филиал

Копировал

15853-02

№№ п/п	Наименование листов	№ листа	№ стр
33	Беседка Тип-1 Общий вид.		35
34	Беседка Тип-1. План, фасад. Разрез 1-1. План фундаментов	АР-23	36
35	Беседка Тип-1 Узлы 1÷3. Сечение а-а	АР-24	37
36	Беседка Тип-2. Общий вид.		38
37	Беседка Тип-2. План, фасад. Разрез 1-1. Деталь решетки.	АР-25	39
38	Уборная выгребная Тип-1. Общий вид.		40
39	Уборная выгребная Тип-1 План. Фасады. Разрез 1-1.	АР-26	41
40	Уборная выгребная Тип-2 Общий вид.		42
41	Уборная выгребная Тип-2 План. Фасады. Разрез 1-1	АР-27	43
42	Уборные выгребные Тип-1 и Тип-2 Сечения а-а; б-б; в-в; 2-2. Деталь сопряжения.	АР-28	44
43	Домик для туристов Тип-1. Общий вид.		45
44	Домик для туристов Тип-1. План. Разрез. Фасады.	АР-29	46
45	Домик для туристов Тип-1 План фундаментов. Узлы 1÷4	АР-30	47
46	Домик для туристов. Тип-1 Узлы 5÷7	АР-31	48
47	Домик для туристов Тип-2 Общий вид.		49
48	Домик для туристов Тип-2 План. Фасады. Разрез 1-1	АР-32	50
49	Домик для туристов Тип-2. План обвязки. Узлы 1 и 2.	АР-33	51
50	Домик для туристов Тип-2 Узлы 3 и 4	АР-34	52
51	Домик для туристов Тип-3 Общий вид.		53
52	Домик для туристов Тип-3 План. Фасады, Разрез 1-1	АР-35	54
53	Домик для туристов Тип-3. План фундаментов. План прогонов. Узлы 1, 2	АР-36	55
54	Домик для туристов Тип-3. Узлы 3÷5	АР-37	56
55	Автостоянка на 30 автомашин Общий вид.		57
56	Автостоянка на 30 автомашин. Схема генплана. Конструкции покрытия.	АР-38	58
57	Автостоянка на 50 автомашин. Общий вид.		59
58	Автостоянка на 50 автомашин. Схема генплана. Конструкция покрытия.	АР-39	60
59	Доска почета Тип-1 Общий вид.		61
60	Доска почета Тип-1 Фасад. Сечения 1-1÷3-3	АР-40	62
61	Доска почета Тип-2. Общий вид.		63
62	Доска почета Тип-2. Фасад. Сечение 1-1; 3-3	АР-41	64
63	Доска победителей соцсоревнования. Общий вид.		65
64	Доска победителей соцсоревнования. Фасад. Разрезы 1-1 и 2-2	АР-42	66

					ТП 320-60	АР
					Малые архитектурные формы оборудования и благоустройства лесных зон отдыха и для охраны лесов	
Изм.	Лист	№ докум.	Подп.	Дата		
Ст. инж.		Байтман				Лит. Лист Листов
Провер.		Забавник				Р 2
Рук. гр.		Забавник				
Гл. спец.		Скворский				
Нач. отд.		Заславский			Содержание альбома	Гослесхоз СССР СОЮЗГИПРОЛЕСХОЗ Киевский филиал
/ ГИП		Заславский				

№№ п/п	Наименование листов	№ листа	№ стр.
65	Доска показателей. Общий вид.		67
66	Доска показателей Фасад. Сечение 1-1 и 2-2	АР-43	68
67	Доска для периодической печати. Общий вид.		69
68	Доска для периодической печати. Фасад. План. Сечения 1-1 и 2-2	АР-44	70
69	Спецификации	АР-45	71
70	То же	АР-46	72
71	"	АР-47	73
72	"	АР-48	74
73	"	АР-49	75
74	"	АР-50	76
75	"	АР-51	77
76	"	АР-52	78
77	"	АР-53	79
78	"	АР-54	80
79	"	АР-55	81

Изм.	Лист	№ докум.	Подп.	Дата
Ст-инж.		Байтман		
Провер.		Забазник		
Рук. гр.		Забазник		
Гл.спец.		Сквирский		
Нач. отд.		Заславский		
ГИП		Заславский		

ТП 320-60 ДР

Малые архитектурные формы оборудования и благоустройства лесных зон отдыха и для охраны лес

Лит	Лист	Листов
Р	3	

Содержание альбома

Гослесхоз СССР
СОЮЗГИПРОЛЕСХОЗ
Киевский филиал

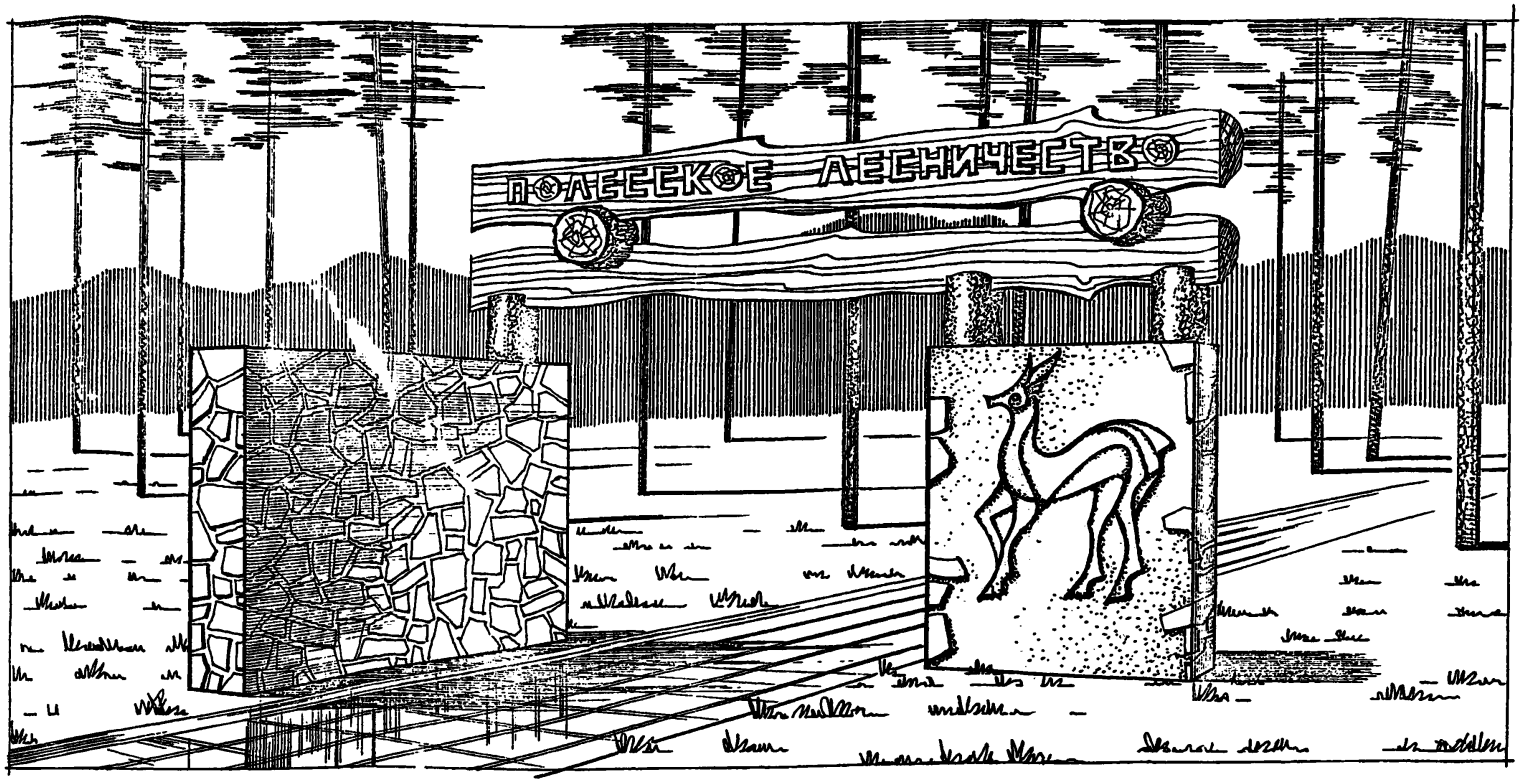

Архитектурная композиция въезда типа 1 состоит из двух бутовых стенок на которые устанавливается конструкция из пластин и бревен. Буквы накладные деревянные. Бутовая кладка ведется впустошевку, деревянные элементы отжигаются паяльной лампой и покрываются бесцветным лаком. Декоративный элемент устраивается из полосового железа, окрашивается черной эмалью и устанавливается на фоне частично оштукатуренной стенки.

ФАСАД



Разрез 1-1

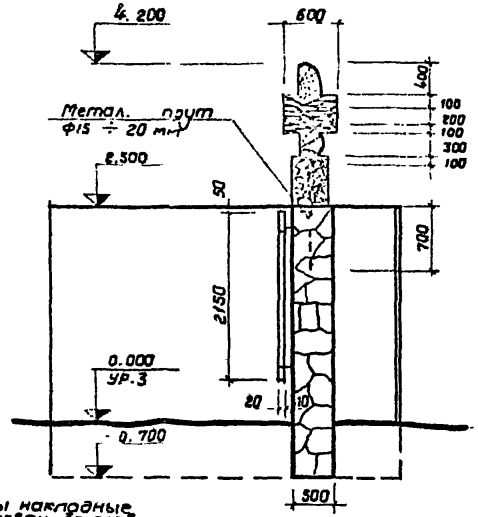

Декоративный элемент

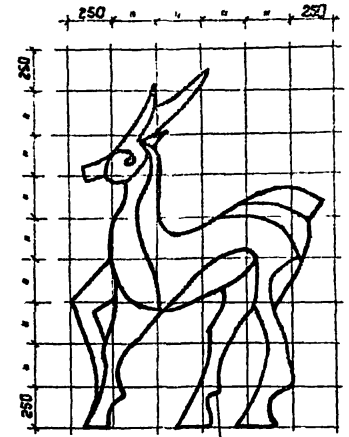

Декоративный элемент из металлической полосы 20×5

окрасить черной эмалью

ПЛАН

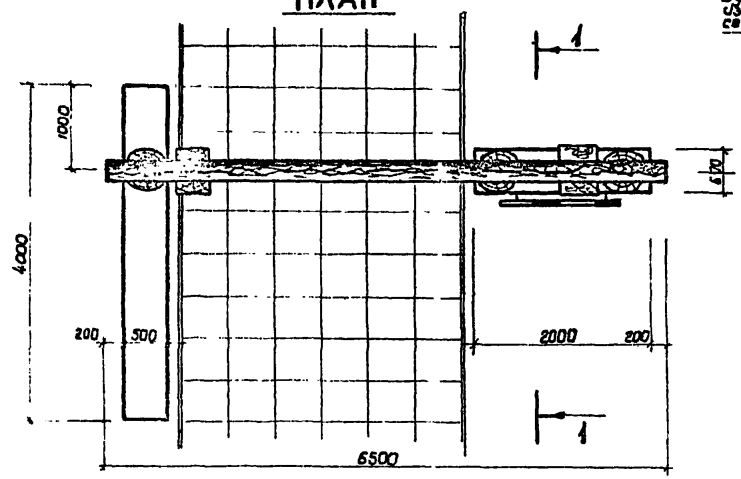

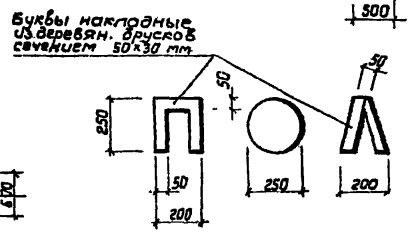

Деревянные элементы закрепить нагелями.

					ТП 320-60 АР	
					Малые архитектурные формы оборудования площадок отдыха и для охраны лесов	
Изм.	Лист	№ докум.	Подпись	Дата		
Исполн.		Нагорный		4.08.77	Въезд Тип 1	Лит. Р; Лист 4; Листов
Провер.		Заводник		4.08.77		
Рук. гр.		Заводник		4.08.77		
Гл. спец.		Скворский		4.08.77	фасад, план, разрез декоративный элемент	Гослесхоз СССР СОЮЗГИПРОЛЕСХОЗ Киевский филиал
Нач. отд.		Заславский		4.08.77		
ГИП		Заславский		4.08.77		

Копировал Краснова

Формат 12 г

15353-02

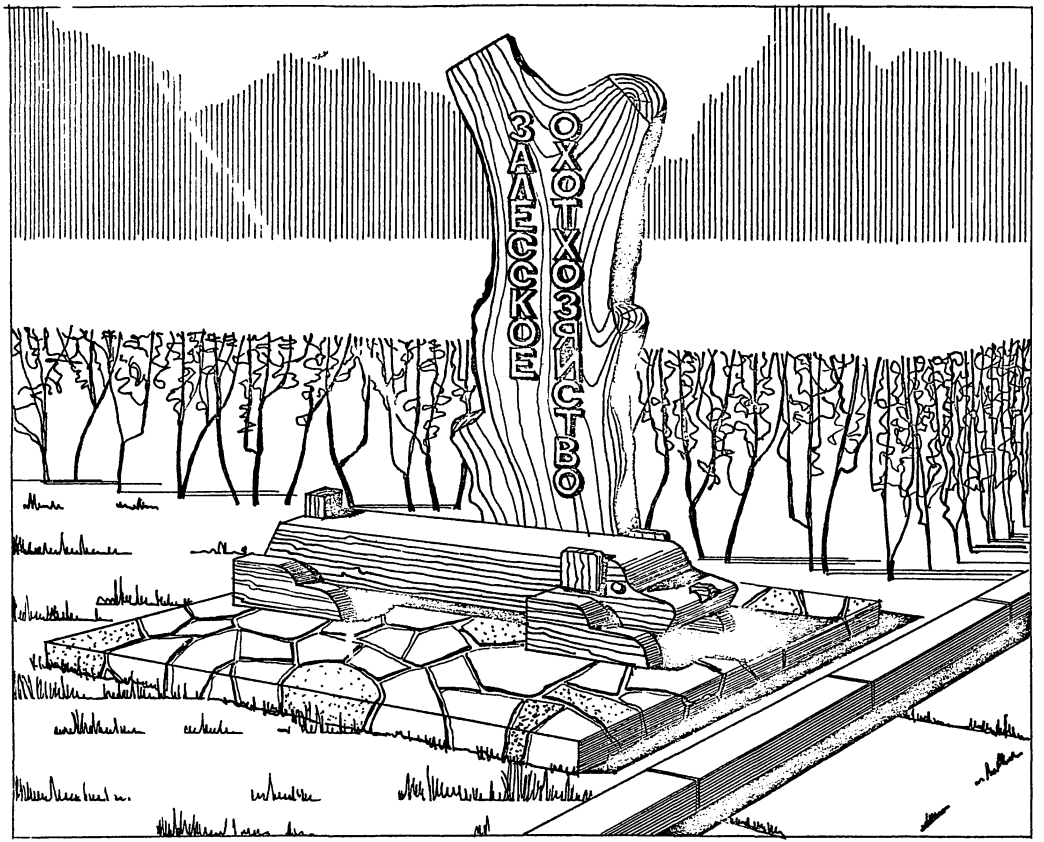

Композиция въезда, тип 2 состоит из прямоугольной площадки, выложенной из бутового камня, на которой располагается стилизованная скатья - „Собака" и вертикально поставленная пластина комлевой части дерева, на плоскости которой помещаются резные буквы. Деревянные элементы отжигаются паяльной лампой и покрываются бесцветным водостойким лаком. Такую композицию устанавливают с левой стороны дороги при въезде на территорию парка охотхозяйства, лесничества и т. д.

фасад

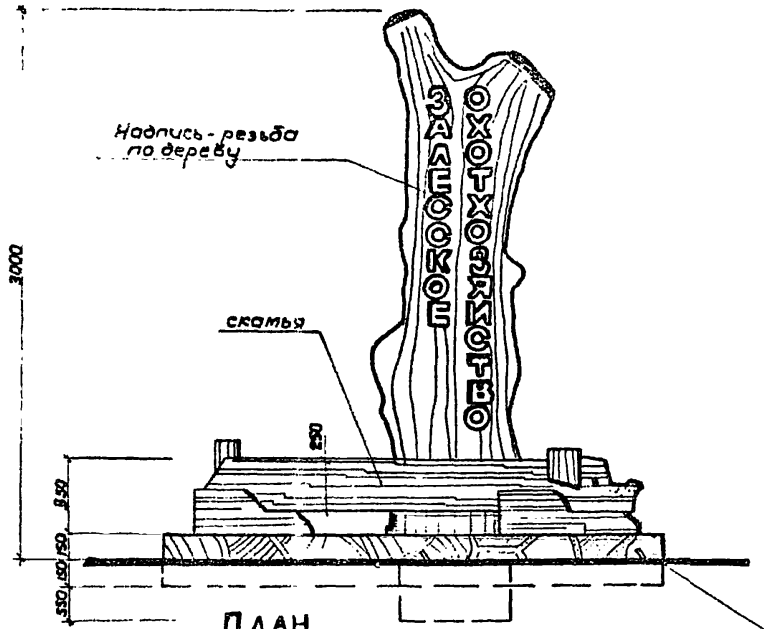

Шаблон скамьи

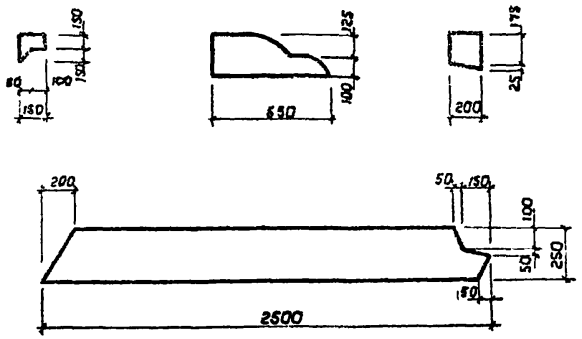

Бутовую кладку постамента выполнять по песчаной подготовке толщиной 200 мм.

				ТП 320-60	АР
				Малые архитектурные формы оборудования и благоустройства лесных зон отдыха и для охраны лесов	
Изм.	Лист	№докум.	Подп.	Дата	
Исполн.	Нагарный			4.08.71	Въезд Тип 2
Провер.	Сквирский			4.08.71	
Рук. гр.	Заводник			4.08.71	
Гл.спец.	Сквирский			4.08.71	фасад; План; шаблон скамьи.
Нач.отд.	Заславский			4.08.71	
ГИП	Заславский			4.08.71	

Лит.	Лист	Листов
Р	5	

Гослесхоз СССР
СОЮЗГИПРОЛЕСХОЗ
Киевский филиал

Копировал Краснова

Формат А2
15153-02

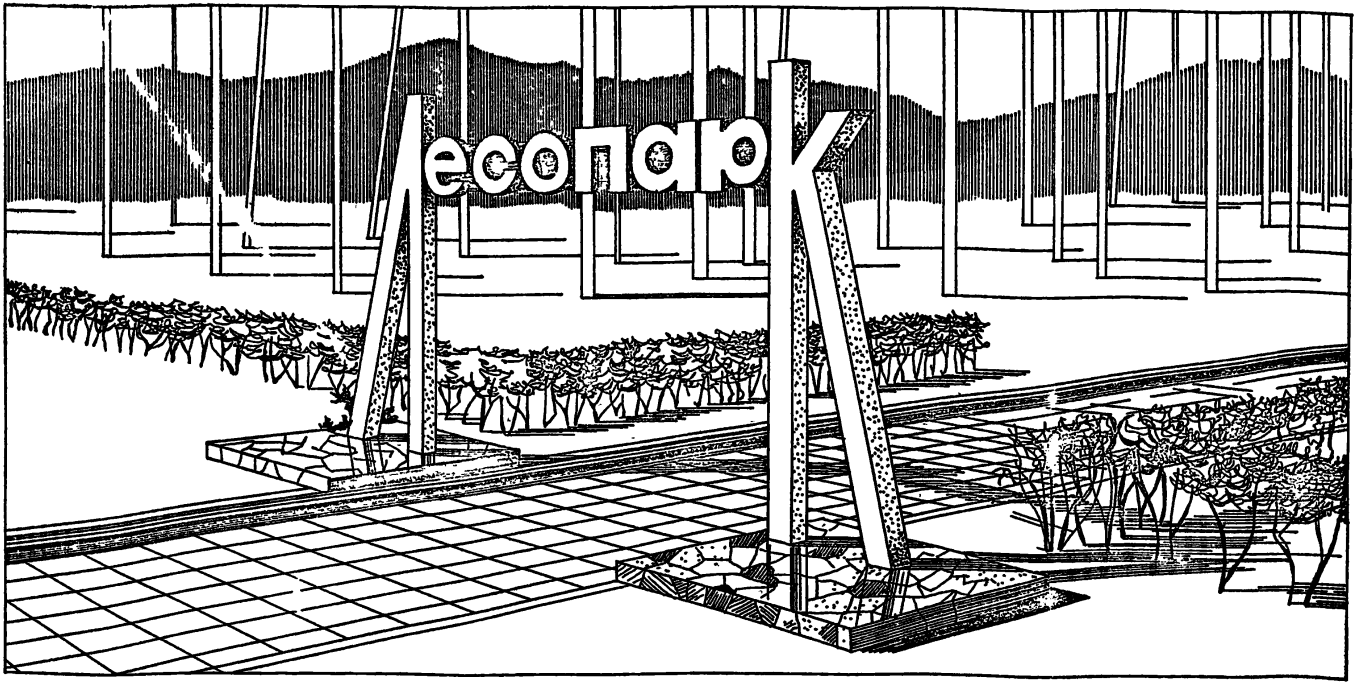

Вход в парк, тип 1 представляет собой архитектурную композицию в форме ворот, стойки которых выполняются в форме букв Л и К. У основания последних устраиваются квадратные площадки с покрытием шлакоситалловыми плитами по бетонному основанию. Буквы е, с, о, п, а, р выполняются из досок и прибиваются к перекладине. Все деревянные элементы отжигаются паяльной лампой и покрываются водостойким лаком. Между буквами доска окрашивается черной краской.

Фасад

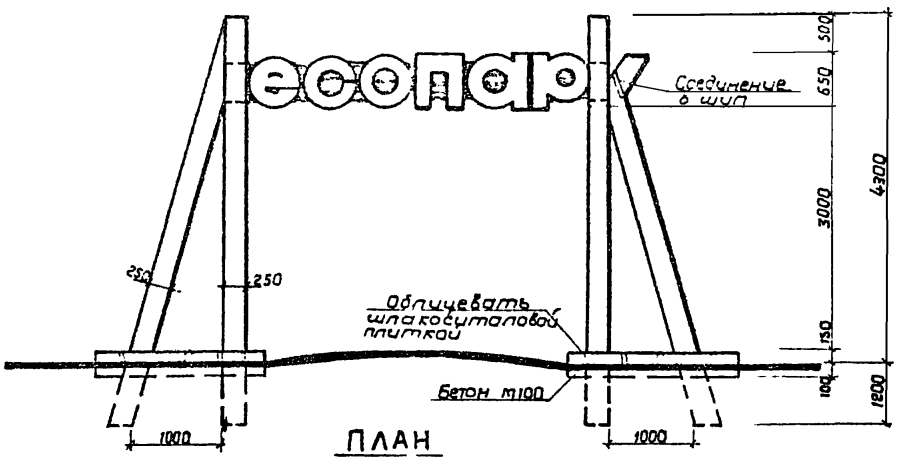

План

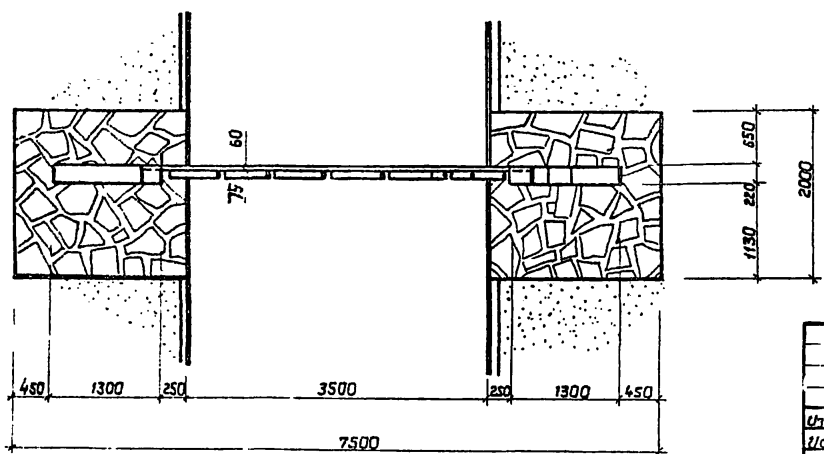

Деталь заделки стойки

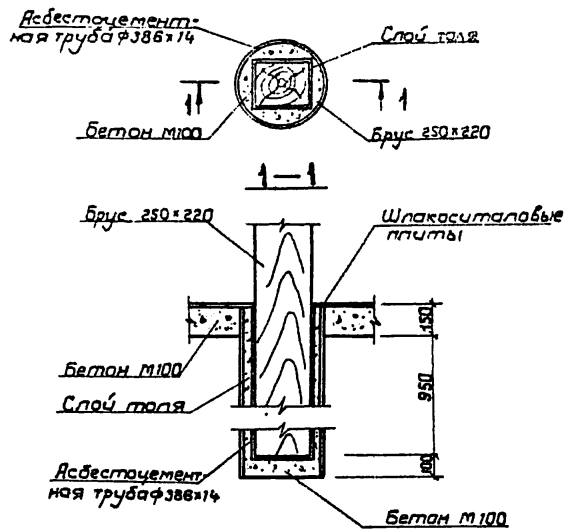

1. Все деревянные элементы из древесины хвойных пород влажностью не более 20%.
2. Концы стоек, закапываемые в грунт просмолить и обернуть толем.

					ТП 320-60 АР		
					Малые архитектурные формы оборудования и благоустройства лесных зон отдыха и для охраны лесов		
Изм.	Лист	№ докум.	Подп.	Дата			
Исполн.		Наворный		4.08.71	Вход в парк. Тип 1	Лит.	Лист	Листов
Провер.		Заводник		4.08.71		Р	6	
Рук. гр.		Заводник		4.08.71				
Гл. спец.		Скворский		4.08.71	План; фасад; Деталь заделки стойки.	Гослесхоз СССР СОЮЗГИПРОЛЕСХОЗ Киевский филиал		
Нач. отд.		Заставский		4.08.71				
ГИП		Заставский		4.08.71				

Копировал Краснова

15853-02
Формат 12Г

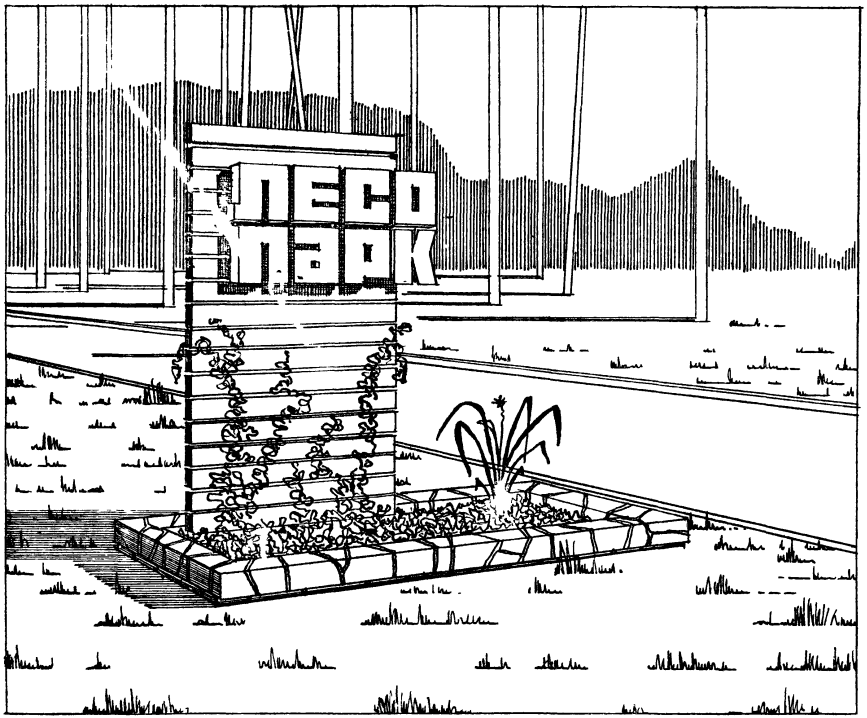

Композиция входа в парк тип 2 состоит из плоскости, образованной горизонтальными рядами досок, прикрепленных к двум металлическим трубам. Буквы накладные из водостойкой фанеры на каркасе, прибиваются к доскам гвоздями. Основание композиции – цветочница с бетонными стенами, облицованными боем глазурованной керамической плитки. Металлические стойки и буквы окрашиваются масляной краской. Доски отжигаются паяльной лампой и покрываются бесцветным водостойким лаком. Такую композицию следует устраивать у дороги, ведущей на территорию лесопарка.

Т.П. 320-60 Ал II

ФАСАД

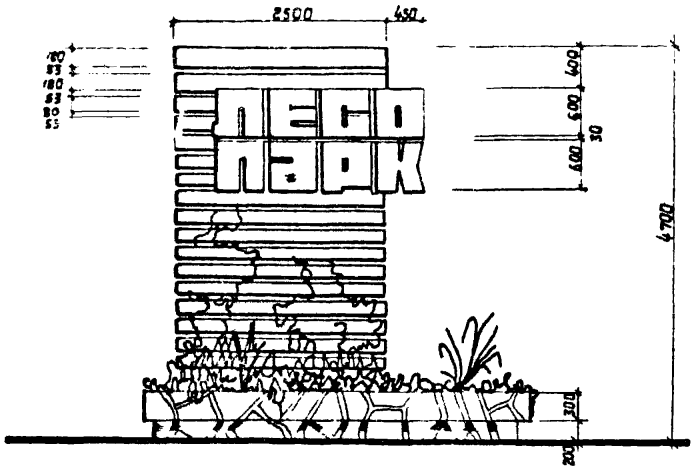

Деталь заделки трубы

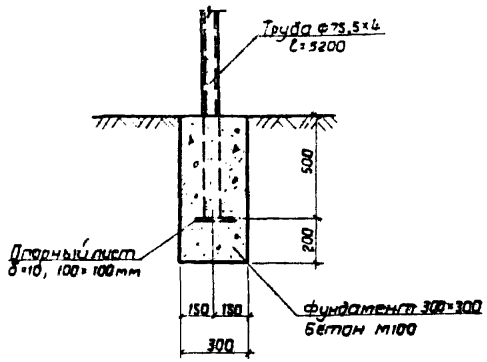

Деталь крепления досок

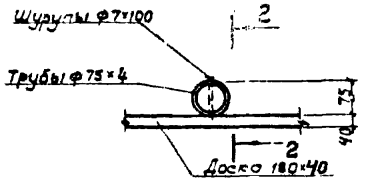

2 - 2

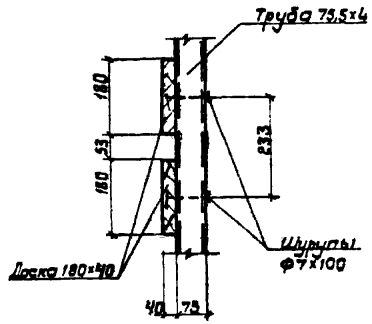

ПЛАН

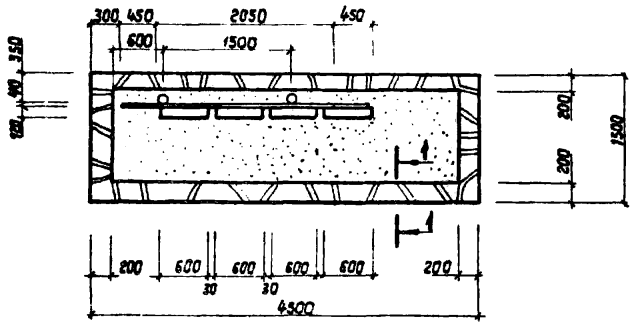

1 - 1

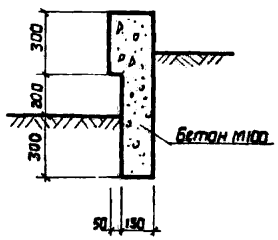

Буквы выполнить из водостойкой фанеры толщиной 3 мм на каркасе из брусков 120×50мм

Изм	Лист	№ докум.	Подп.	Дата
Исполн.		Нагорный		4.08.77
Провер.		Сквирский		4.08.77
Рук. гр.		Заводник		4.08.77
Гл. спец.		Сквирский		4.08.77
Нач. отд.		Заславский		4.08.77
ГИП		Заславский		4.08.77

ТП 320-60 АР

Малые архитектурные формы оборудования и благоустройства лесных зон отдыха и для охраны лесов

Вход в парк
Тип 2

Лит.	Лист	Листов
Р	7	

План; фасад.
Детали

Гослесхоз СССР
СОЮЗГИПРОЛЕСХОЗ
Киевский филиал

15853-02

Копировал Краснова

Формат 12

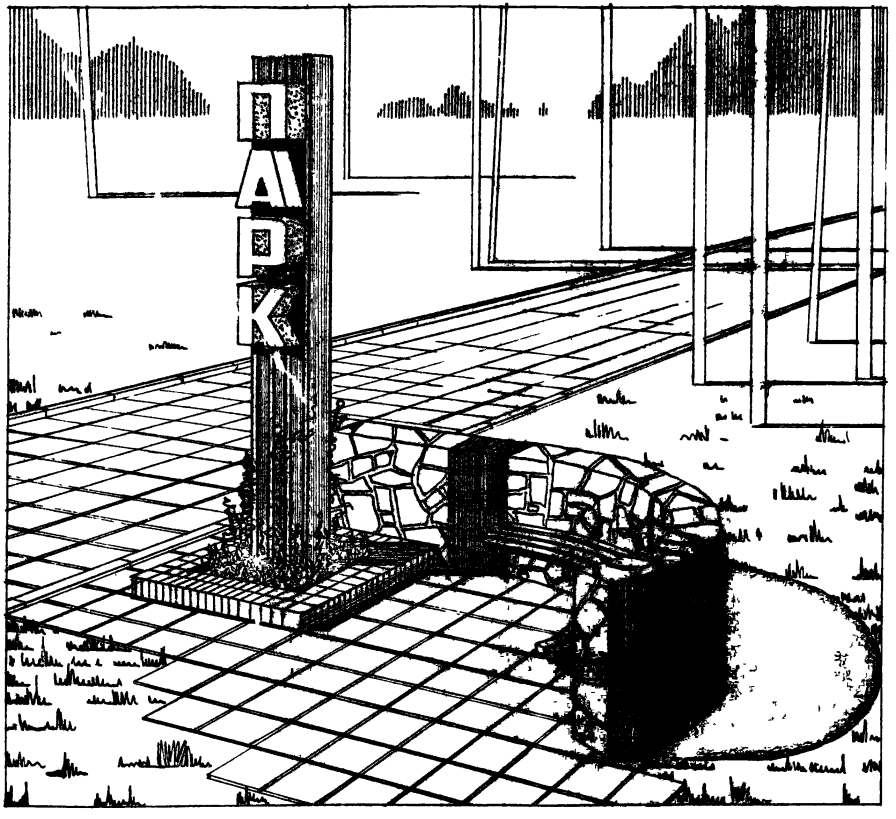

Вход в парк, тип 3 состоит из криволинейной бутовой стенки со скамьей, цветочницы и декоративного элемента из вертикально поставленных досок, к которым крепятся буквы. Бутовая кладка ведется впустошевку с подбором лицевой поверхности камня. Стенки цветочницы бетонные, облицованные цветной глазурованной керамической плиткой. Деревянные элементы покрываются водостойким лаком. Буквы окрасить эмалевой краской яркого цвета.

Т.П. 320-60 Альб. I

ФАСАД

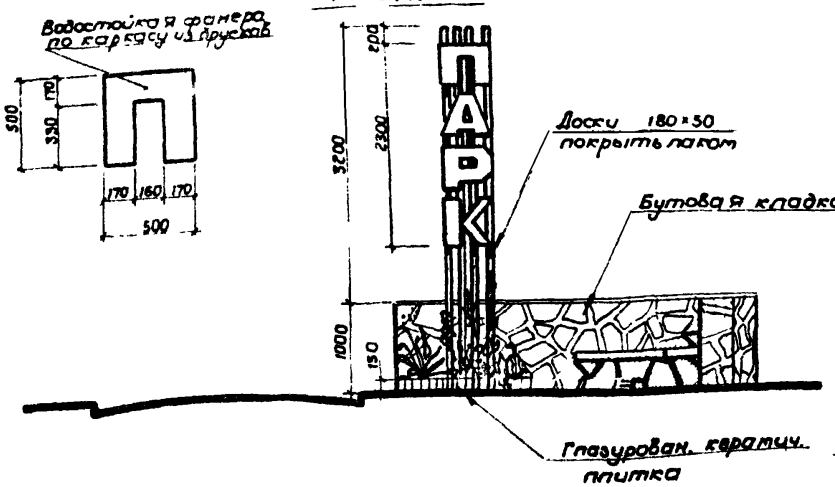

Деталь крепления стоек

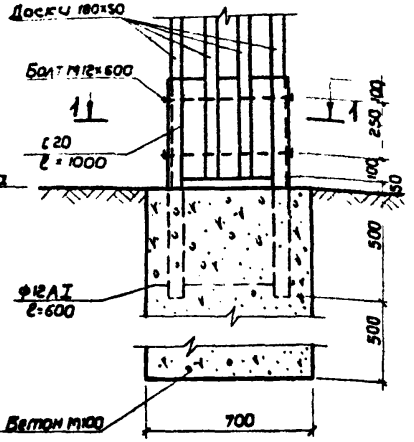

1–1

Деталь крепления скатейки

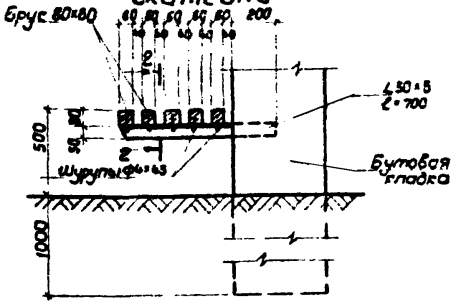

2-2

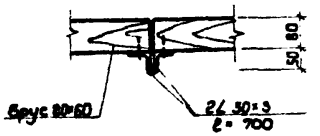

ПЛАН

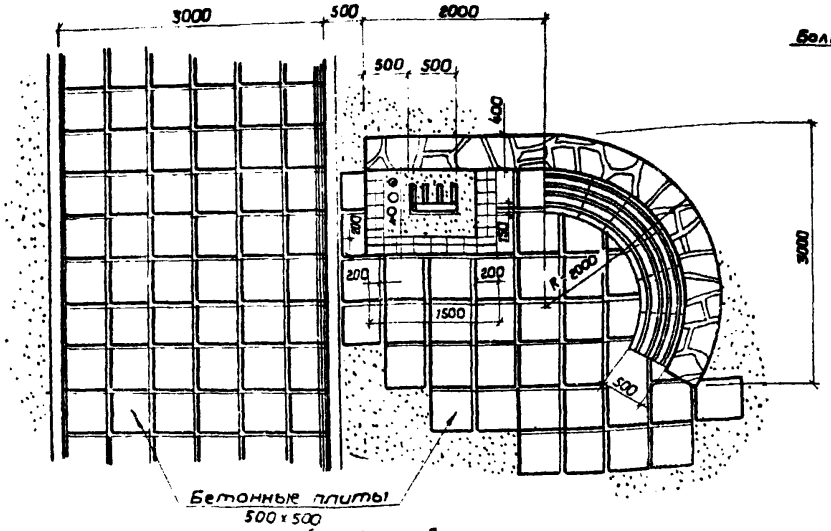

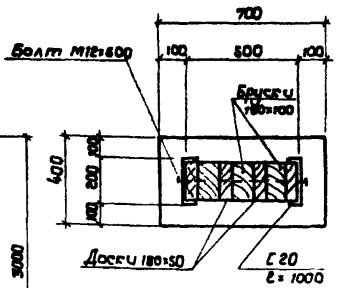

Все деревянные элементы из древесины хвойных пород влажностью не более 20%

Изм.	Лист	№ докум.	Подп.	Дата
Испол.		Нагорный		4.08.77
Провер.		Скибирский		4.08.77
Рук. гр.		Заводник		4.08.77
Гл. спец.		Скибирский		4.08.77
Нач. отд.		Заславский		4.08.77
ГИП		Заславский		4.08.77

ТП 320-60 АР

Малые архитектурные формы оборудования и благоустройства лесных зон отдыха и для охраны лесов

Вход в парк Тип 3

Лит.	Лист	Листов
Р	8	

План; фасад; Детали крепления стоек и скатейки

Гослесхоз СССР
СОЮЗГИПРОЛЕСХОЗ
Киевский филиал

15853-02

Копировал Краснова

Формат 12Г

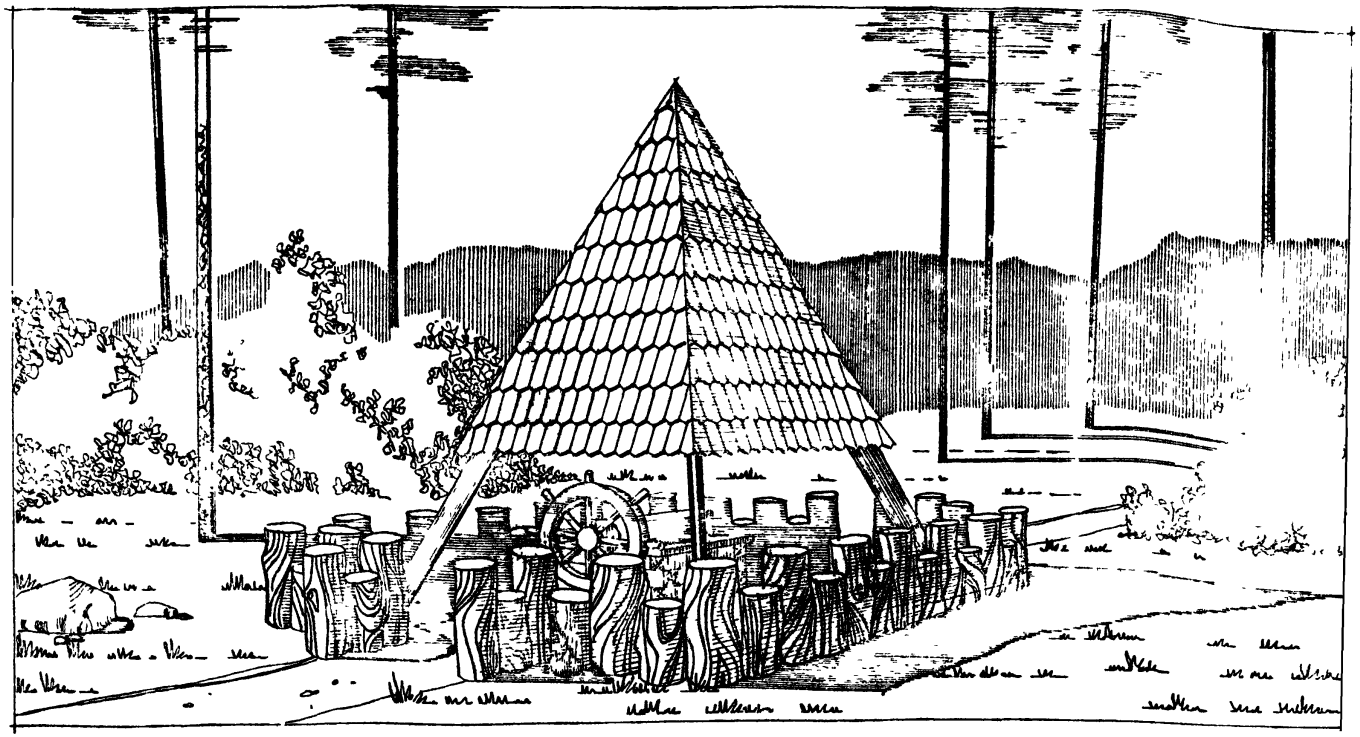

Питьевой источник, тип 1 состоит из сруба колодца с воротом, навеса и ограды. Наземная часть колодца-сруб из брусьев, к которому укреплен ворот с деревянным колесом столярной работы в форме рулевого колеса. Навес в форме пирамиды устраивается из досок. Фундаменты бетонные, кровля гонтовая. Ограждение площадки колодца из фазнобычевых бревен врытых в землю. Все деревянные элементы, за исключением ограды, пропитываются горячей олифой. Площадка внутри ограды замащивается камнем с уклоном в стороны входов.

ФАСАД

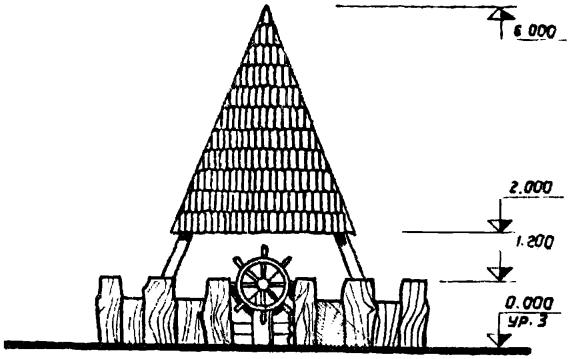

Разрез 1-1

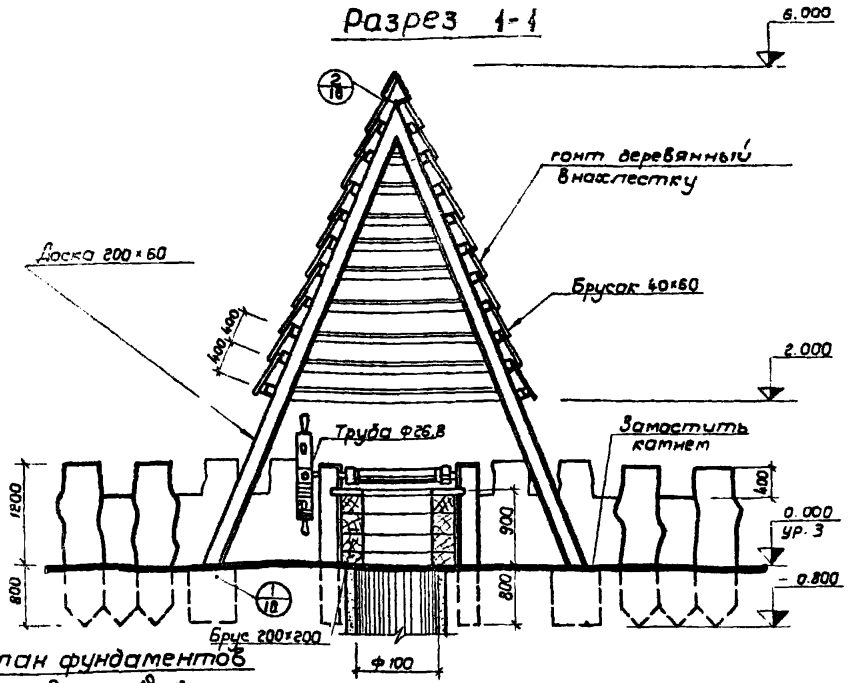

ПЛАН

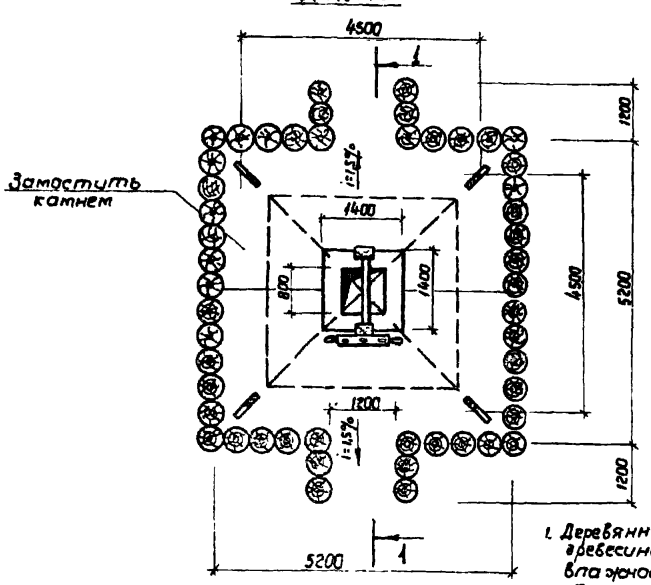

План фундаментов

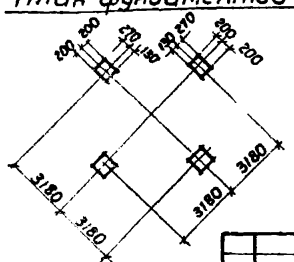

1. Деревянные элементы из древесины хвойных пород влажностью не более 20%
2. Концы бревен закапываемых в грунт просмолить.

					ТП 320-60		АР
					малые архитектурные формы оборудования и благоустройства лесных зон отдыха и для охраны лесов		
Изм.	Лист	№докум.	Подп.	Дата	Питьевой источник тип 1	Лит.	Лист	Листов
Исполн.		Нагорный				Р	9	
Провер.		Скворский			План. фасад. разрез 1-1	Гослесхоз СССР		
Рук.гр.		Заводник			План фундаментов	СОЮЗГИПРОЛЕСХОЗ Киевский филиал		
Гл.спец.		Скворский						
Нач.отд.		Заславский						
ГИП		Заславский						

Копировал краенова

15853-02
формат 12 г

Ворот

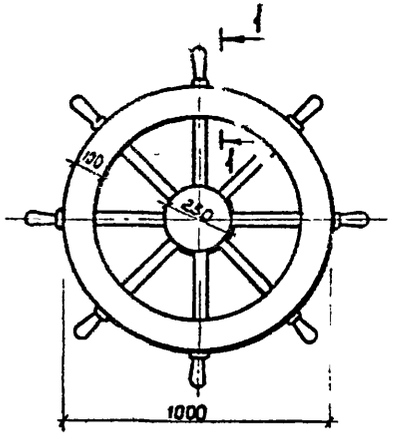

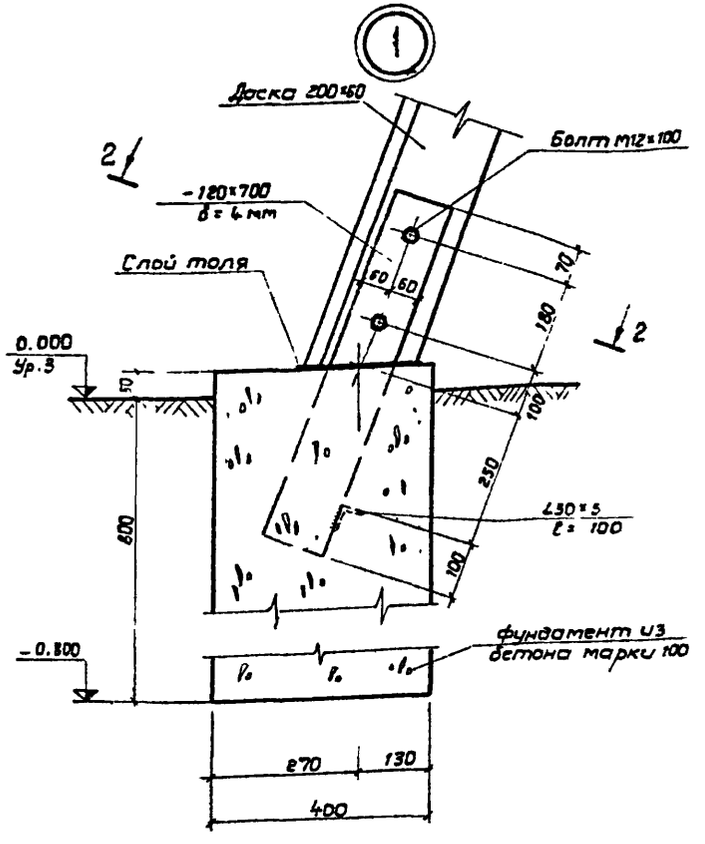

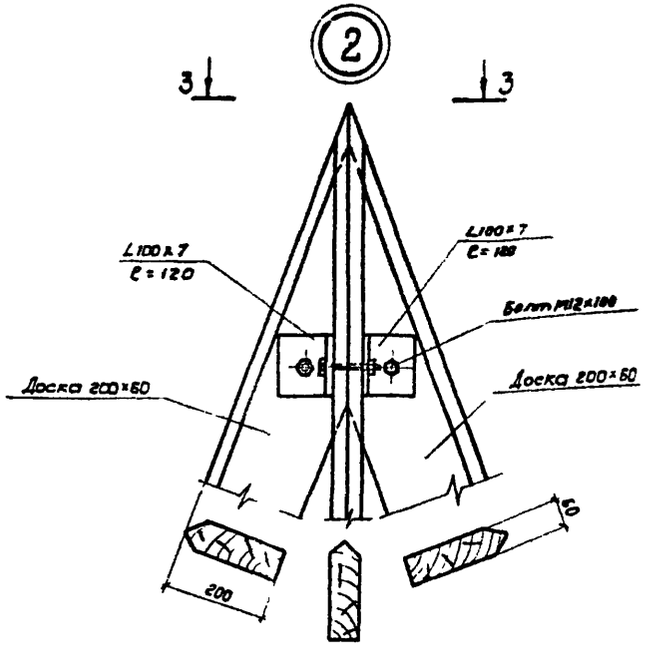

1 - 1

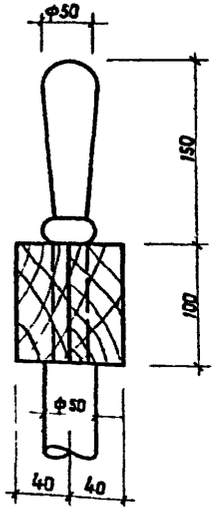

2 - 2

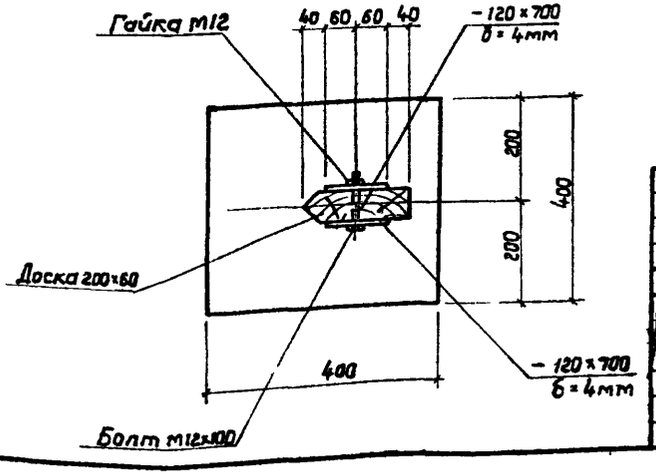

3 - 3

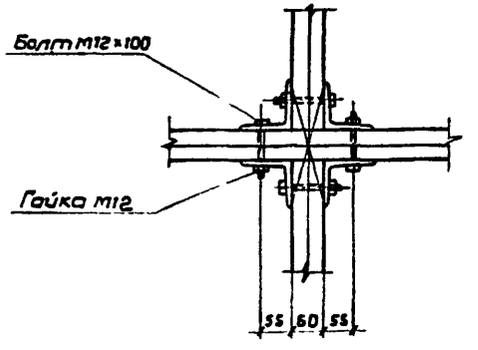

					ТП 320-60	АР
					Малые архитектурные формы оборудования и благоустройства лесных зон отдыха и для охраны лесов	
Изм.	Лист	№ докум.	Подп.	Дата		
Испол.		Байтман		1.06.77	Питьевой источник. Тип 1	Лит. Р; Лист 10; Листов
Провер.		Заводник		1.06.77		
Рук. гр.		Заводник		1.06.77		
Гл. спец.		Скворский		4.06.77		
Нач. отд.		Заславский		4.6.77	Ворот. Узлы 1; 2	Гослесхоз СССР СОЮЗГИПРОЛЕСХОЗ Киевский филиал
ГИП		Заславский		4.6.77		

Копировал Краснова

Формат 12 Г

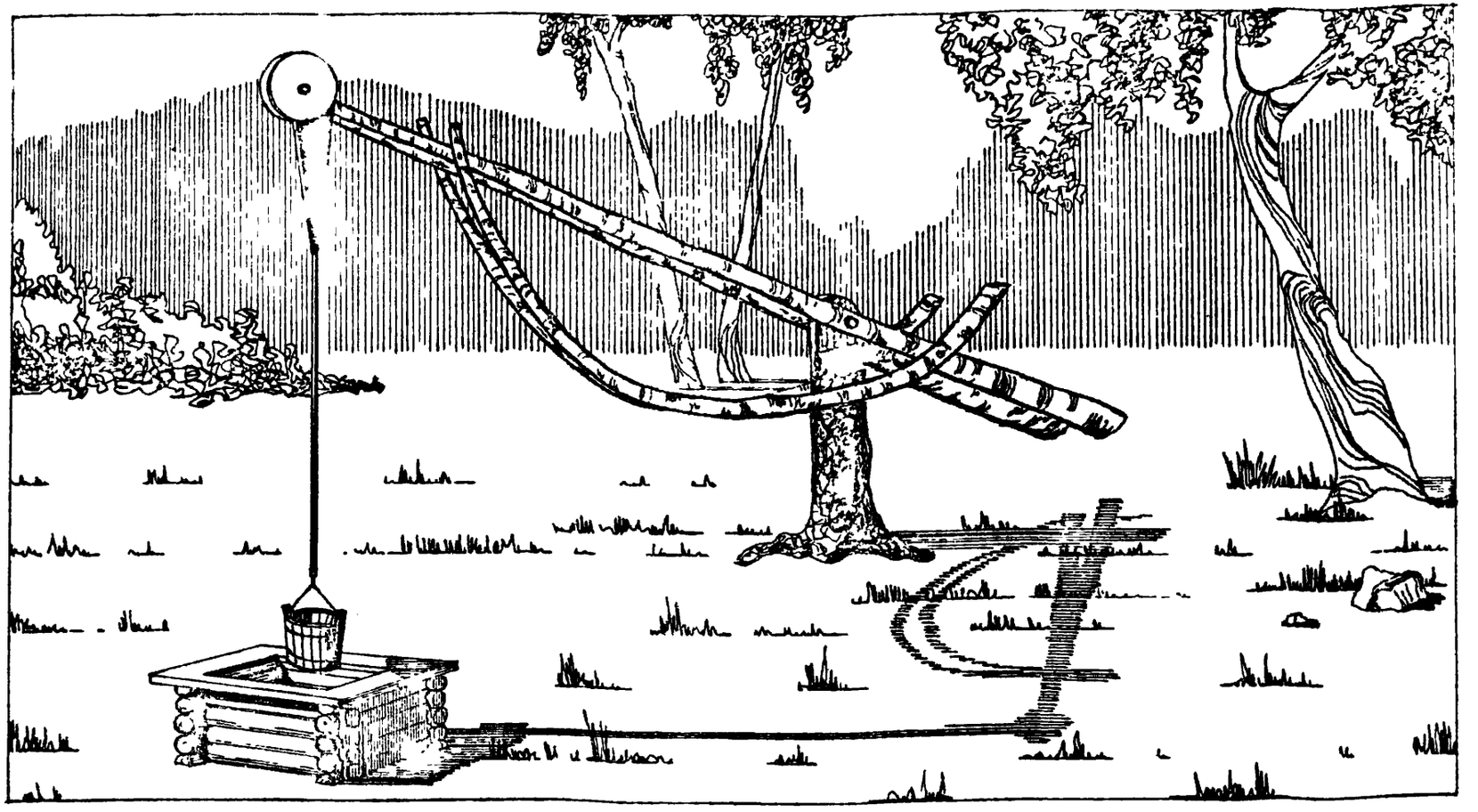

Питьевой источник типа 2 состоит из колодца и водоподъемного устройства типа „журавль." Основанием для журавля служит комлевая часть дерева, вкопанная в землю. Остальные элементы выполняются из стволов неошкуренной березы. Голова журавля изготавливается из кровельной стали и окрашивается белой и красной масляными красками. Шарниры устраиваются из обрезков трубы и болтов. В качестве противовеса служит деревянный ящик, наполненный шлаком или камнями, вес которых подбирается по месту.

Фасад

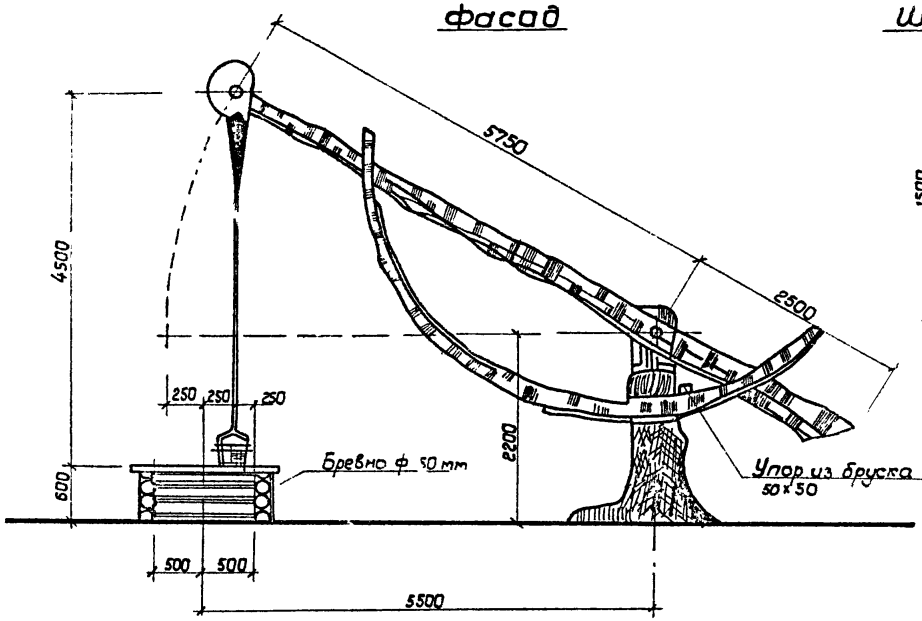

Шаблон головы

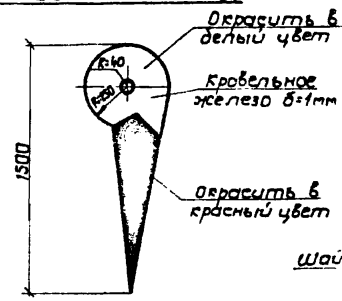

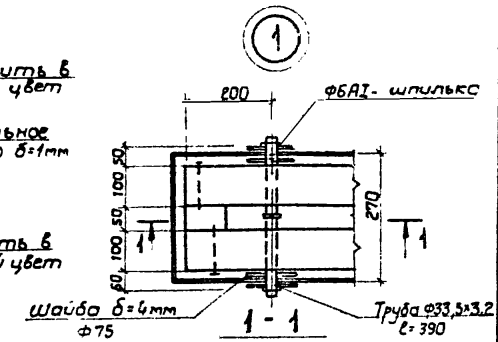

2 - 2

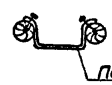

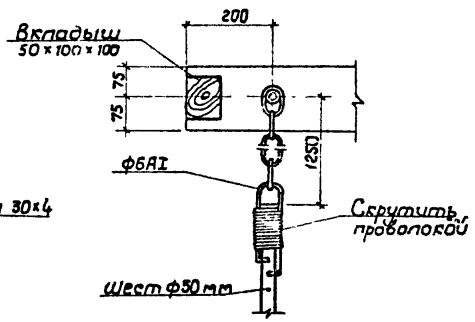

План

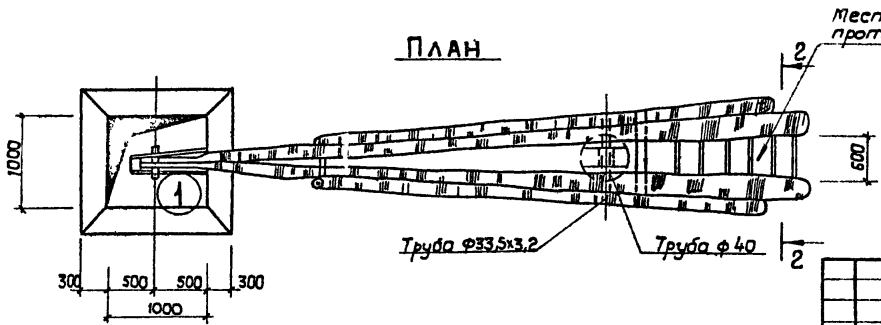

1. Землю вокруг колодца замостить камнем в радиусе 1,5 м.
2. Величина противовеса уточняется по месту.
3. Жерди образующие журавль скрепляются болтами м12.

Изм.	Лист	№ докум.	Подп.	Дата
Исполн.		Нагорный		4.08.77
Провер.		Сквирский		4.08.77
Рук. гр.		Заводник		4.08.77
Н. спец.		Сквирский		4.08.77
Нач. отд.		Заславский		4.08.77
ГИП		Заславский		4.08.77

ТП 320-60 Ар

Малые архитектурные формы оборудования влагоустройства лесных зон отдыха и для охраны у лесов

Питьевой источник Тип 2

Лит.	Лист	Листов
Р	11	

План. фасад. Узел 1

Гослесхоз СССР
СОЮЗГИПРОЛЕСХОЗ
Киевский филиал

15858-02

Копировал Краснова

Формат 12г

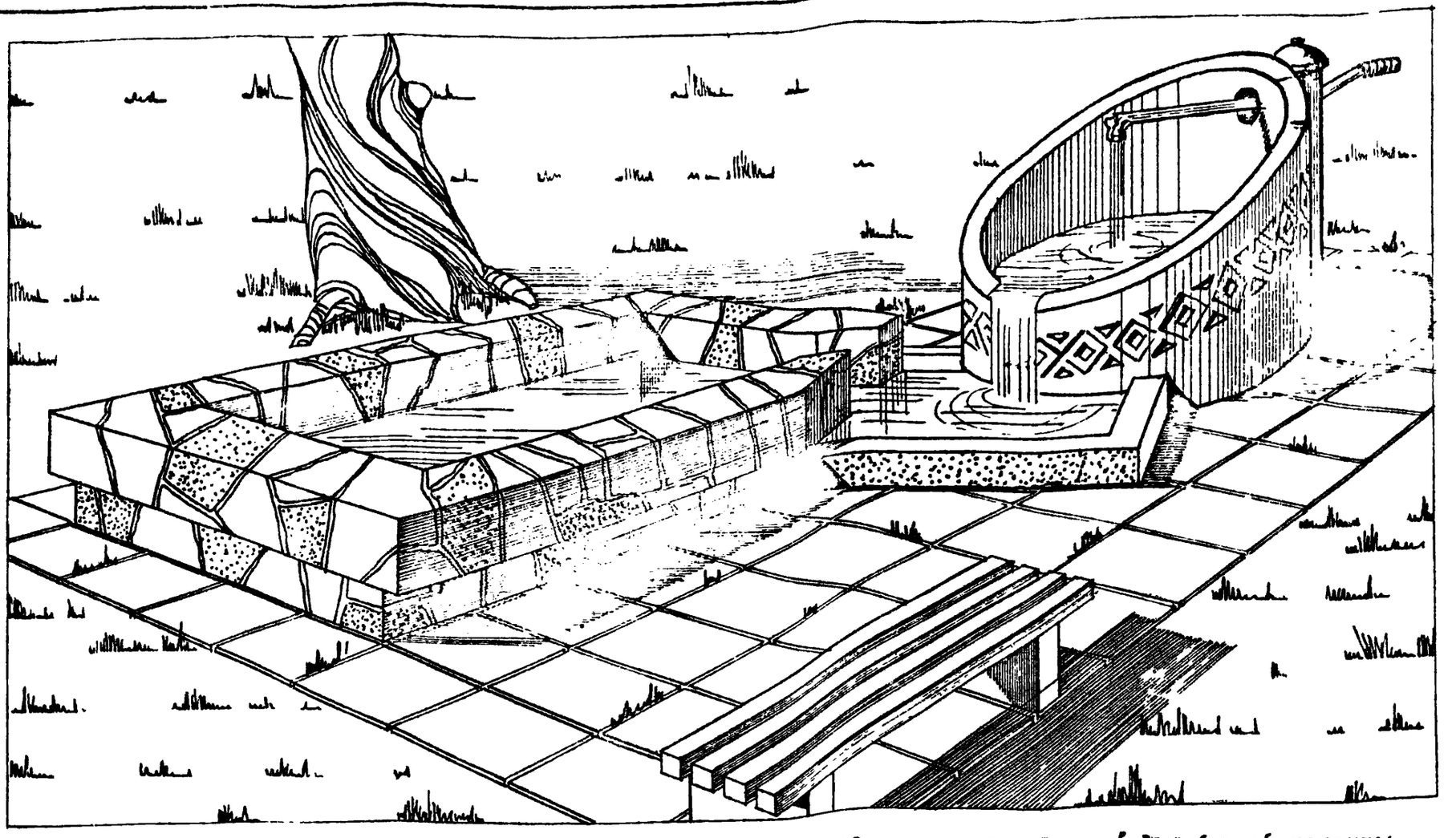

Питьевой источник, тип 3 представляет композицию из двух чаш для воды, водоразборной колонки или водопроводного крана, скамьи, площадки из бетонных плит. Чаши для воды выполняются из ж/бетона и бетона с облицовкой шлакоситалловыми плитами. Такой источник рекомендуется устраивать в местах отдыха, оборудованных водопроводом и канализацией.

Фасад

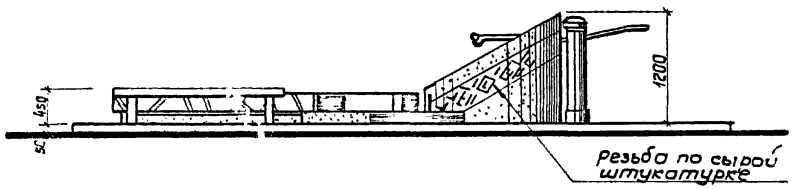

Разрез 1-1

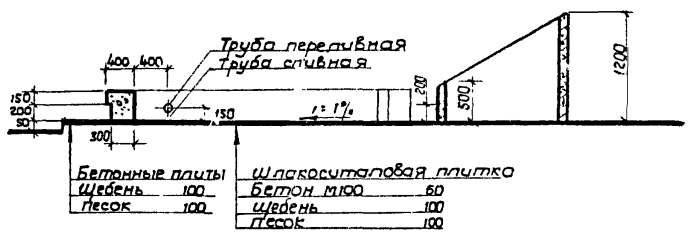

План

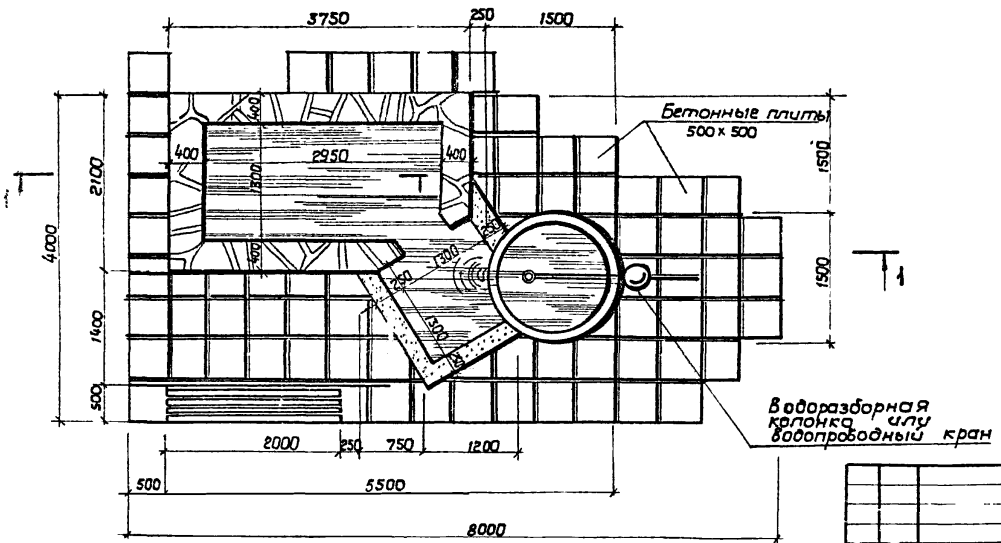

Изм.	Лист	№ докум.	Подп.	Дата
Испол.		Инженерный		4.08.71
Гл.инж.		Сибирский		4.08.71
Рук. гр.		Заславский		4.08.71
Гл. спец.		Сибирский		4.08.71
Нач.отд.		Заславский		4.08.71
ГИП		Заславский		4.08.71

ТП 320-60 АР

Малые архитектурные формы оборудования и благоустройства лесных зон отдыха и для охраны лесов

Питьевой источник Тип 3

Лит.	Лист	Листов
Р	12	

План. фасад. Разрез 1-1

Гослесхоз СССР
СОЮЗГИПРОЛЕСХОЗ
Киевский филиал

Кольцо

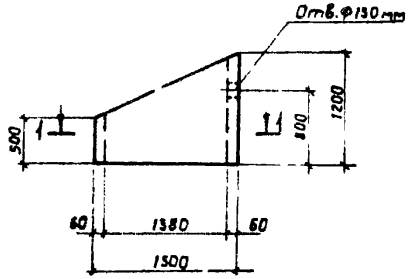

2-2

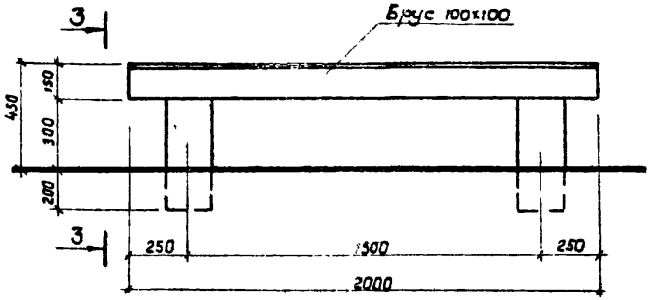

3-3

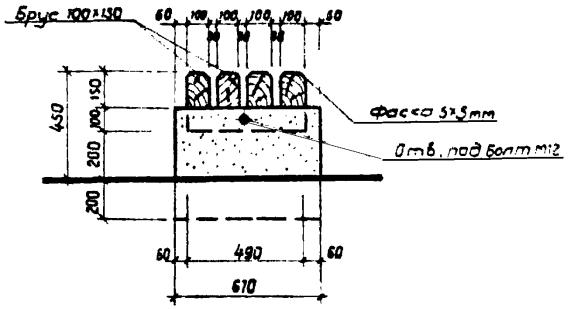

1-1

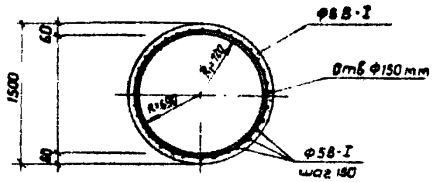

Скамья

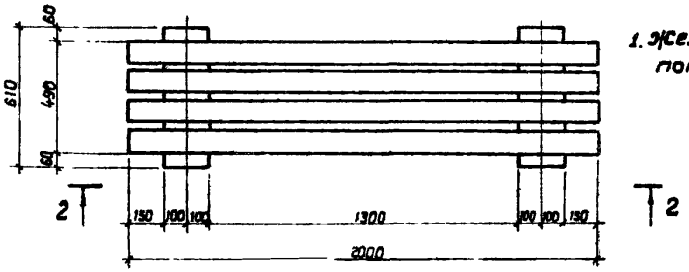

1. Железобетонное кольцо оштукатурить и покрыть резьбой по сырой штукатурке.

Бетонная опора

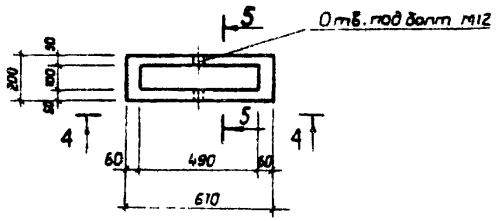

4-4

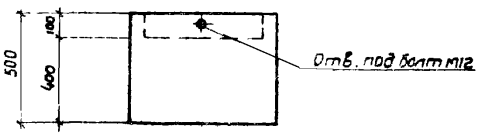

5-5

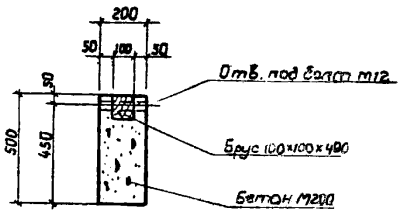

Изм.	Лист	№ докум.	Подп.	Дата	ТП 320-60 АР			
					Малые архитектурные формы оборудования и благоустройства лесных зон отдыха и для охраны лесов			
Исполн.		Зайтман		4.08.77	Питьевой источник тип 3	Лит.	Лист	Листов
Провер.		Скворецкий		4.8.77		Р	13	
Рук. гр.		Заводник		4.08.77				
Т. спец.		Скворецкий		4.8.77	Скамья. Кольцо. Бетонная опора	Госгражданстрой СССР СОЮЗГИПРОЛЕСХОЗ Киевский филиал		
Нач. отд.		Заславский		4.8.77				
ГИП		Заславский		4.8.77				

15853-02

Копировал Краснова

Формат 12Г

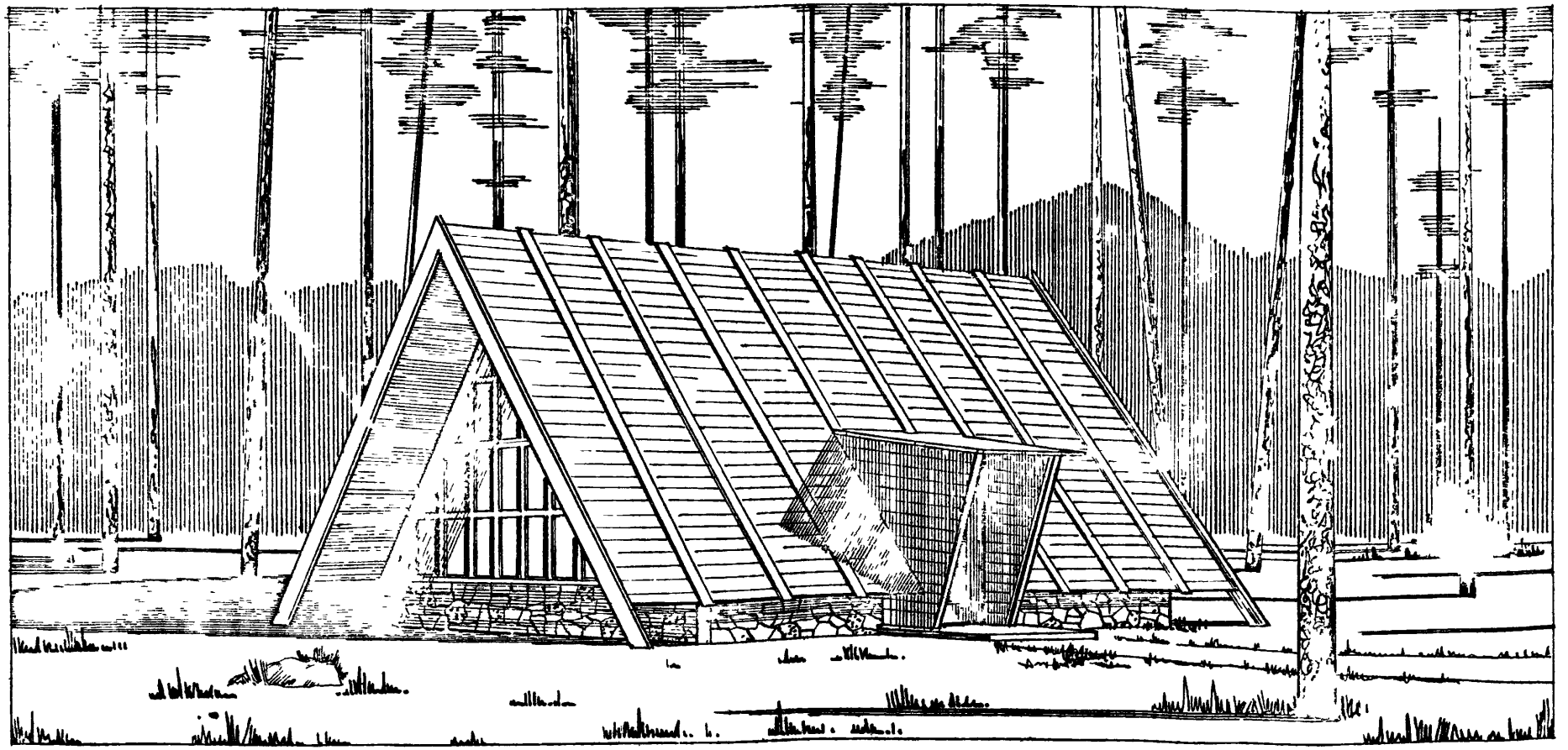

Павильон для отдыха, тип 1 строится в лесопарках в наиболее посещаемых местах. Помимо прямого назначения павильон может быть использован как укрытие в непогоду и для настольных игр. Внутреннее оборудование (стулья, скамьи, столы и т. д) определяется в каждом конкретном случае при привязке проекта
Основание павильона - бутовая стенка - фундамент, на которую опираются висячие дощатые стропила Кровля выполняется из досок, уложенных в четверть. Торцевые стенки - остекленный фахверк.
Двери и переплет фахверка окрашиваются масляной краской. Кладка бутового цоколя ведется на расшивку швов валиком с подбором лицевой поверхности камня. Остальные деревянные элементы отжигаются паяльной лампой и покрываются водостойким лаком.

ФАСАД

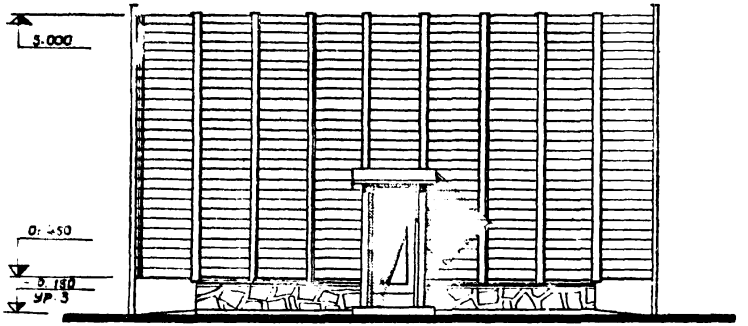

БОКОВОЙ ФАСАД

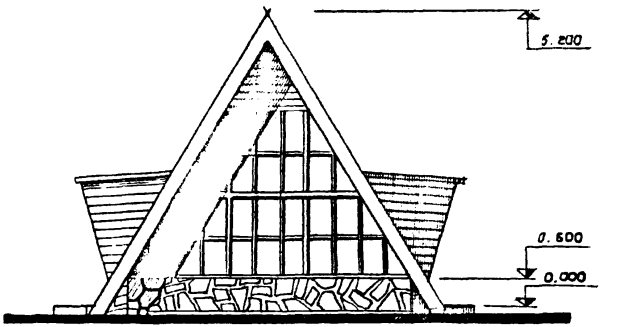

ПЛАН

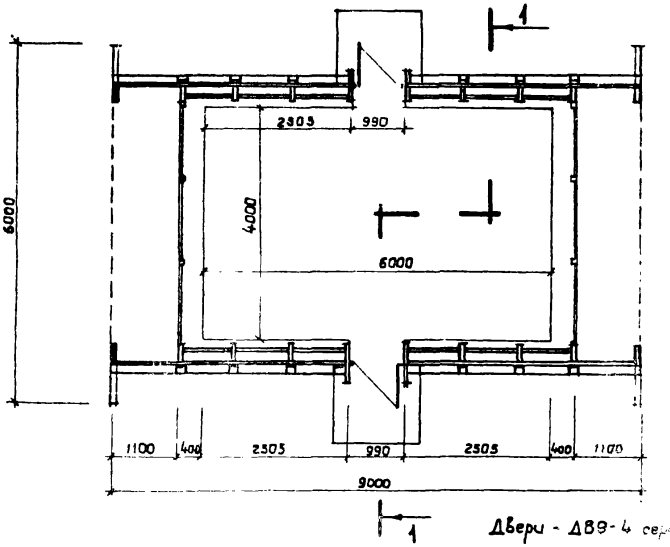

Двери - ДВ9-4 серия 1.135-1

Разрез 1-1

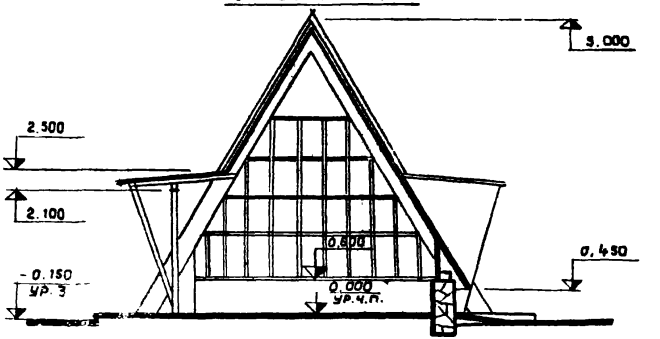

					ТП 320-60		АР
					Малые архитектурные формы оборудования и благоустройства лесных зон отдыха и для охраны лесов		
Изм.	Лист	№ докум.	Подп.	Дата	Павильон для отдыха Тип 1	Лит.	Лист	Листов
Исполн.		Нагорный				Р	14	
Проверил		Скворский						
Рук. гр.		Забудник						
Гл. спец.		Скворский			План; фасады; Разрез 1-1	Гослесхоз СССР СОЮЗГИПРОЛЕСХОЗ Киевский филиал		
Нач. отд.		Заславский		4.91				
ГИП		Заславский		4.91				

15153-02

Копировал Краснова

Формат А3

ТП 320-60 Ал

План фундаментов

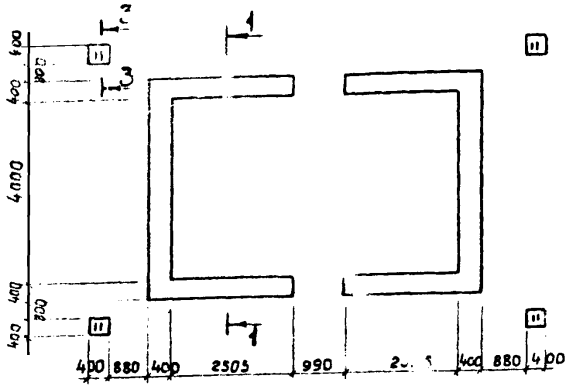

1-1

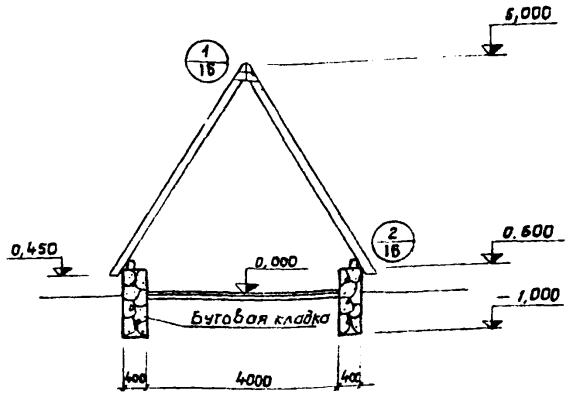

4-4

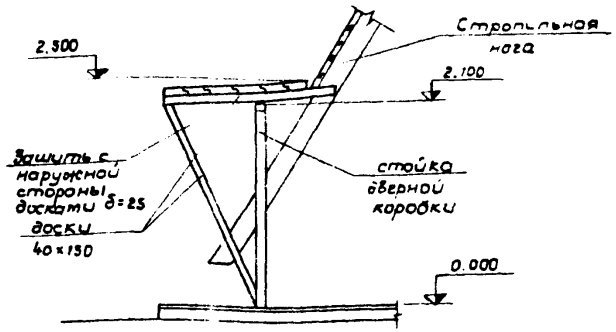

План стропил

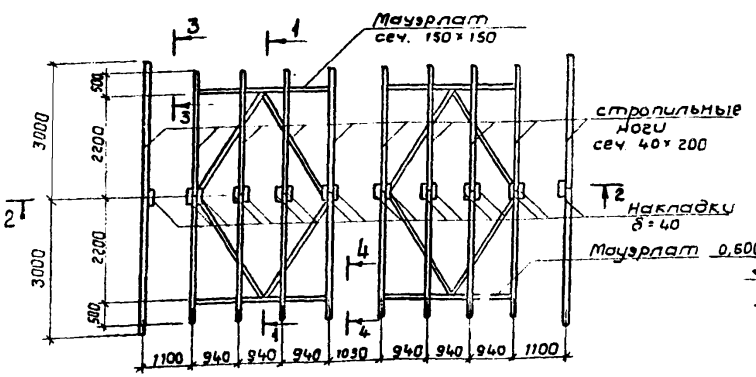

2-2

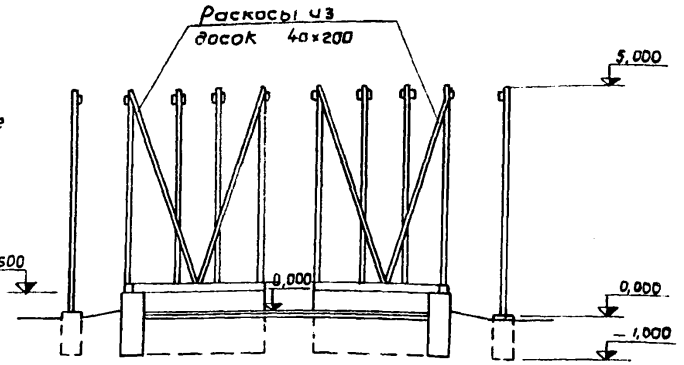

3-3

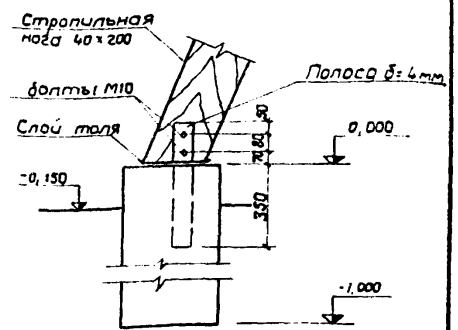

Конструкция пола

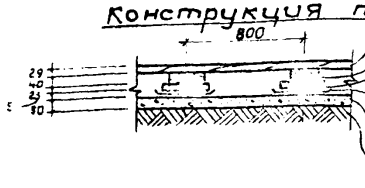

Все деревянные элементы из древесины хвойных пород влажностью не более 20%.

Изм.	Лист	№ докум.	Подп.	Дата
Исполн.		Заводник		4.08.71
Провер.		Сквирский		4.08.71
Рук. гр.		Заводник		4.08.71
Гл. спец.		Сквирский		4.08.71
Нач. отд.		Заславский		4.8.71
ГИП		Заславский		4.8.71

ТП 320-60 АР

Малые архитектурные формы оборудования и благоустройства лесных зон отдыха и для охраны лесов

Павильон для отдыха Тип 1

Лит.	Лист	Листов
Р	15	

План фундаментов; План стропил Сечения 1-1 ÷ 4-4

Гослесхоз СССР
СОЮЗГИПРОЛЕСХОЗ
Киевский филиал

15853-02

Копировал Краснова

Формат 12 Г

Т.п. 320-60

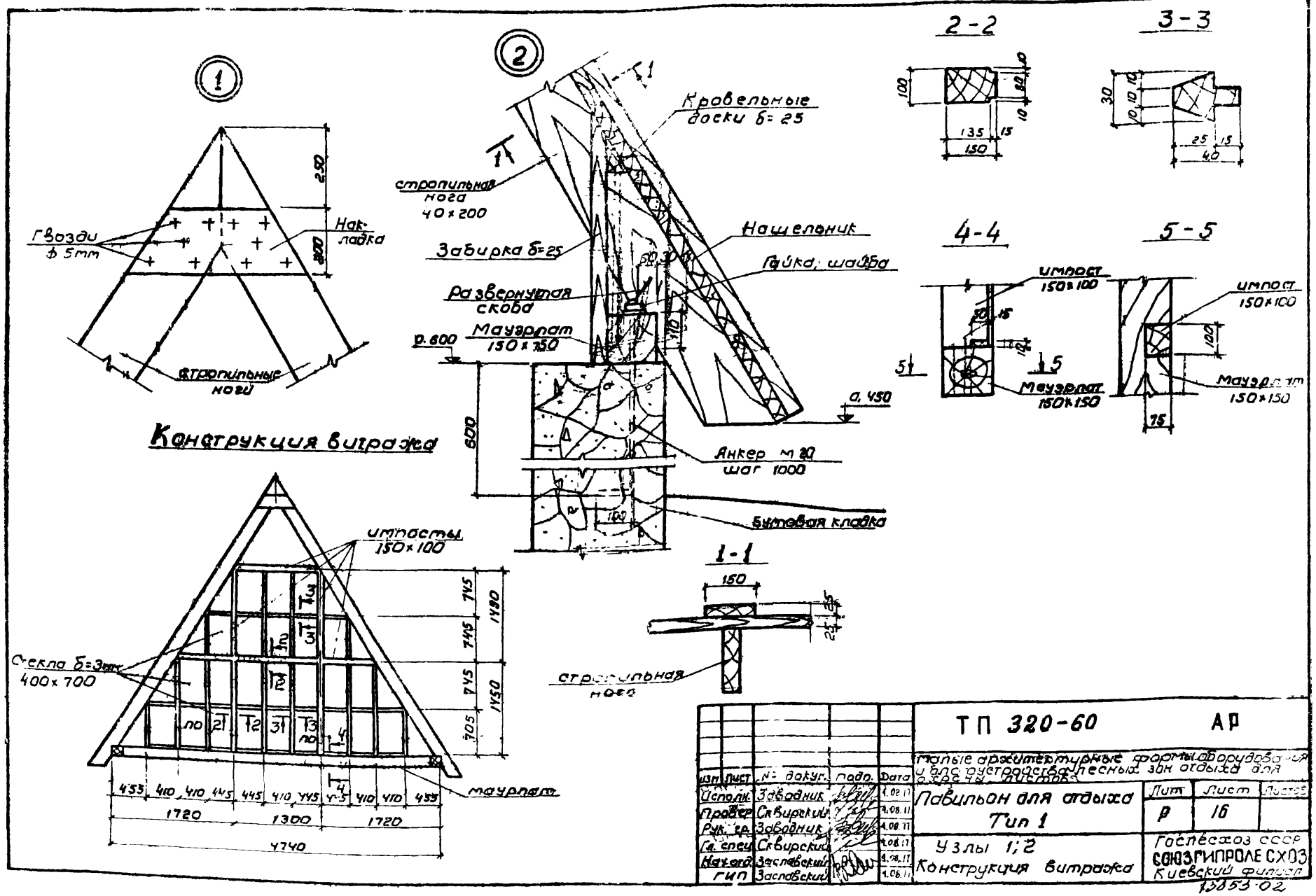

					ТП 320-60 АР			
					Малые архитектурные формы оборудования и благоустройства лесных зон отдыха для охраны листов			
Изм	Лист	№ докум.	Подп.	Дата	Павильон для отдыха Тип 1	Лит	Лист	Листов
Исполн.		Заводник		4.08.11		Р	16	
Провер		Сквирский		4.08.11				
Рук. гр.		Заводник		4.08.11	Узлы 1;2 Конструкция витража	Гослесхоз СССР СОЮЗГИПРОЛЕСХОЗ Киевский филиал		
Гл. спец		Сквирский		4.08.11				
Нач. отд.		Заславский		4.08.11				
ГИП		Заславский		4.08.11				

15853-02

Копировал Герман

Формат 12

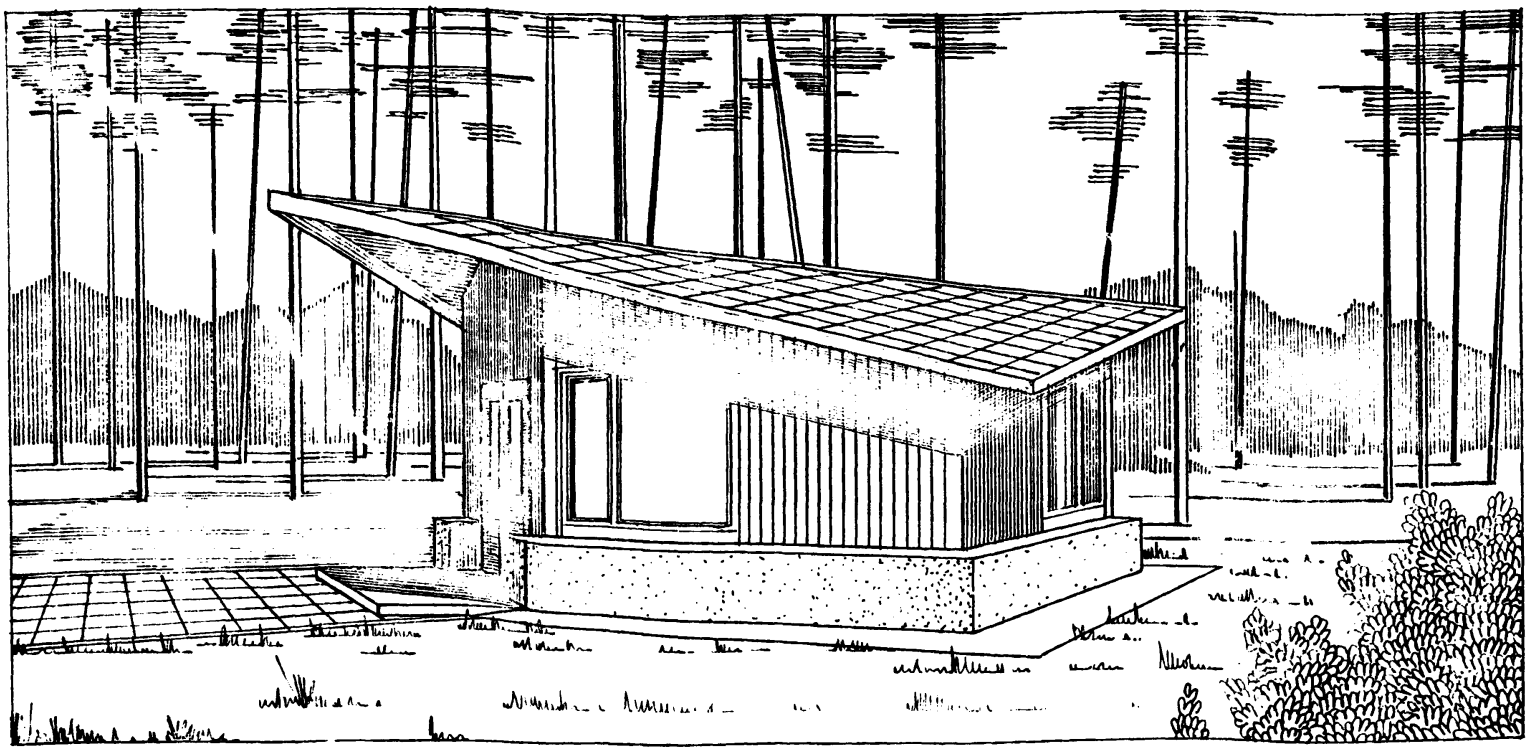

Павильон для отдыха, тип 2 - квадратное в плане здание с одним срезанным углом, в котором устанавливается дверь. Павильон может служить для кратковременного отдыха, настольных игр и для ночлега туристов в теплое время года. Оборудование мебелью производится в каждом конкретном случае в зависимости от назначения павильона. Фундаменты ленточные, бетонные Деревянный каркас крепится к цокольной части фундамента. Стены выполняются из вертикально поставленных досок. Кровля - из оцинкованного железа по сплошной опалубке из досок. Окна выполняются по ГОСТ 11214-65 в одинарном исполнении Дверь по серии 1.135.1. Пол дощатый по лагам. Цоколь оштукатуривается цементно-песчаным раствором. Все деревянные элементы окрашиваются масляными красками. Вокруг здания устраивается асфальтовая отмостка на песчаном основании шириной 0,75м.

Фасад

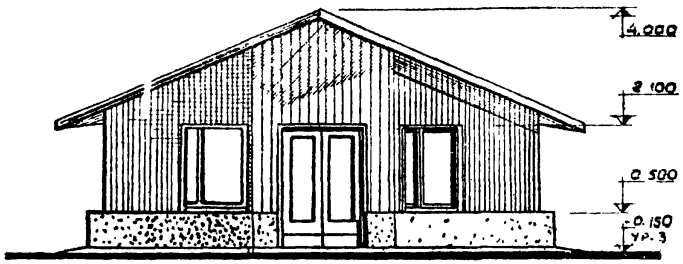

Боковой фасад

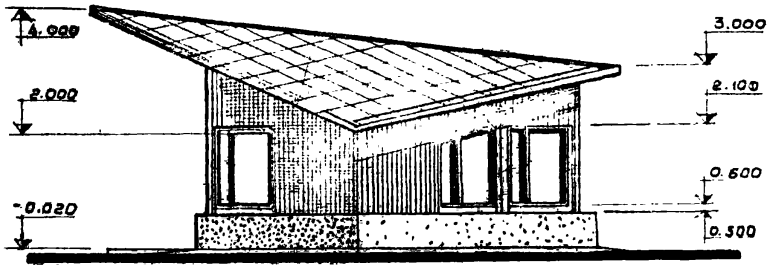

План

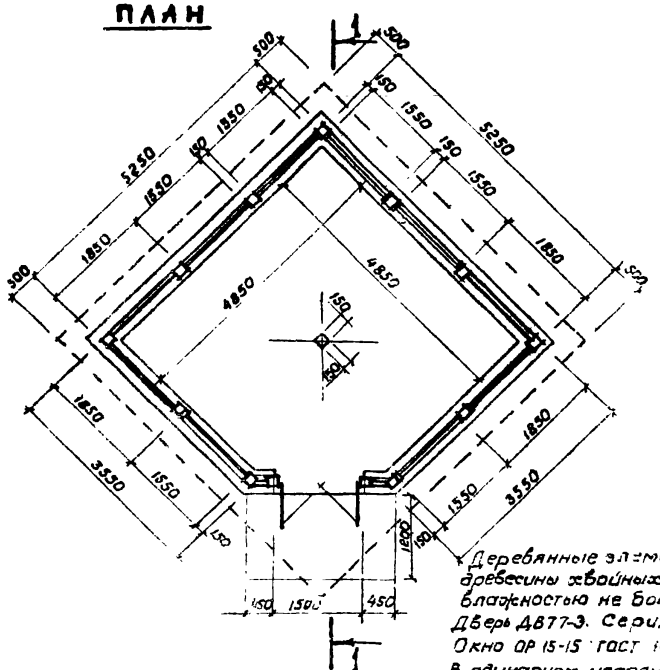

Разрез 1-1

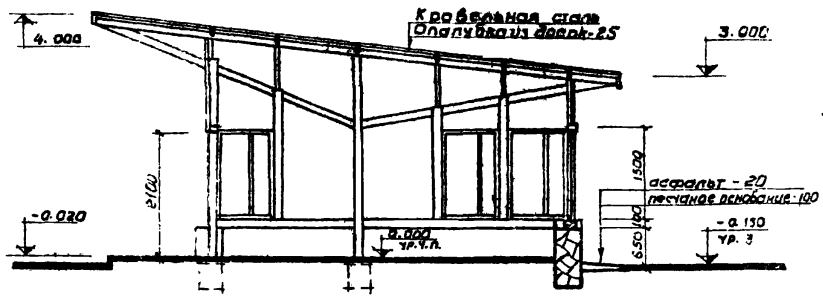

Деревянные элементы из древесины хвойных пород влажностью не более: 20%
Дверь ДВ77-3. Серия 1.136.1
Окно ОР 15-15 ГОСТ 11214-65
В одинарном исполнении-6шт.

					ТП 320-60	АР
					Малые архитектурные формы оборудования и благоустройства лесных зон отдыха и для озеленения лесов.	
Изм.	Лист	№ докум.	Подп.	Дата		
Исполн.		Нагорный		4.71	Павильон для отдыха Тип 2	Лит. Р; Лист 17; Листов
Провер.		Скворецкий		4.71		
Рук. гр.		Заводник		4.71		
Гл. спец.		Скворецкий		4.71	План. Фасады, Разрез 1-1	Гослесхоз СССР СОЮЗГИПРОЛЕСХОЗ Киевский филиал
Нач. отд.		Заславский		4.71		
ГИП		Заславский		4.71		

План стропил

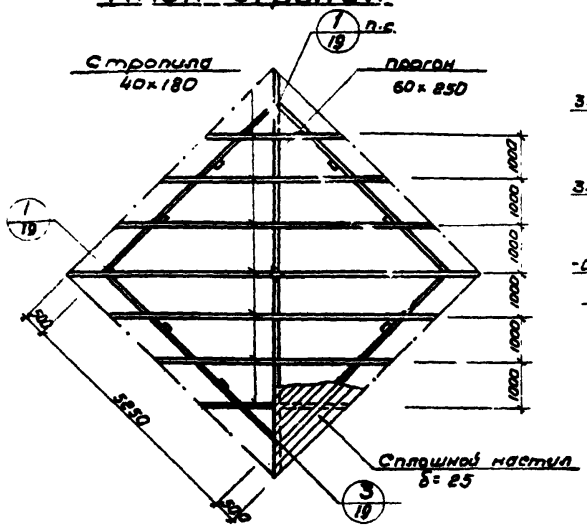

Каркас вид сбоку

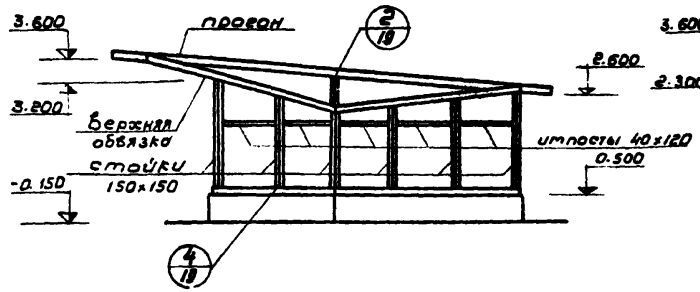

Каркас вид спереди

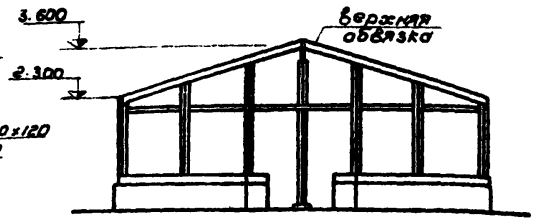

План фундаментов

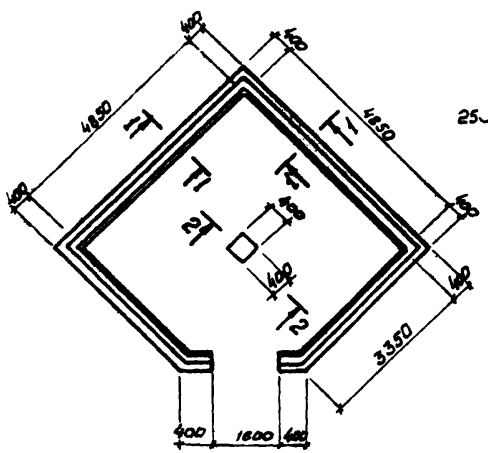

1-1

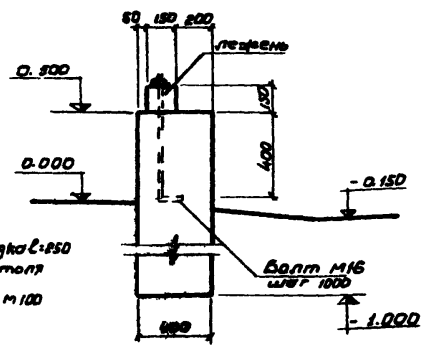

2-2

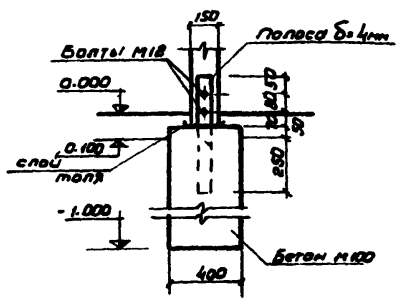

Конструкция пола

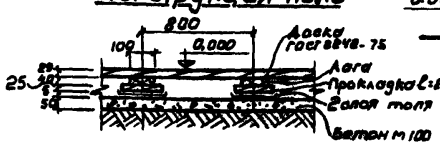

1. Фундаменты выполнить из бетона М 100
2. Обшивка стен из досок δ = 25мм.

						ТП 320-60	АР
						Малые архитектурные формы оборудования и благоустройства лесных зон отдыха и туризма охраны лесов.	
Изм.	Лист	№ докум.	Подп.	Дата			
Исполн.	Бакутина			4.08.77		Павильон для отдыха Тип 2	Лит Р; Лист 18; Листов
Провер.	Скворцов			4.08.77			
Рук. гр.	Завадин			4.08.77			
Гл. спец.	Скворцов			4.08.77		План фундаментов; План стропил; Каркас	Гослесхоз СССР СОЮЗГИПРОЛЕСХОЗ Киевский филиал
Нач. отд.	Зеленовский			4.08.77			
ГИП	Зеленовский			4.08.77			

Деталь опирания стропил на прогон

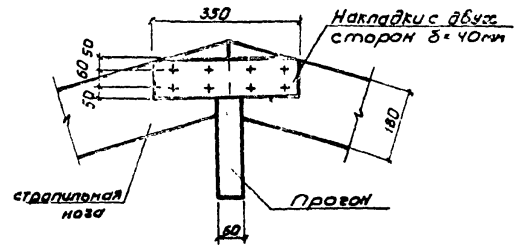

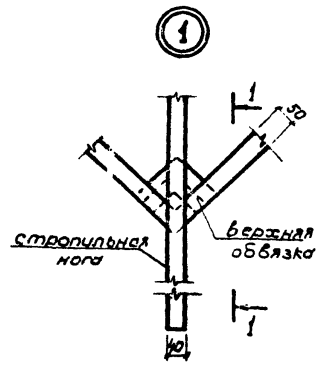

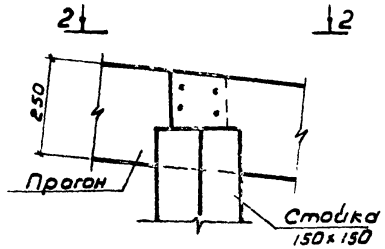

2-2

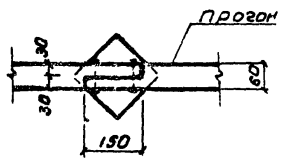

1-1

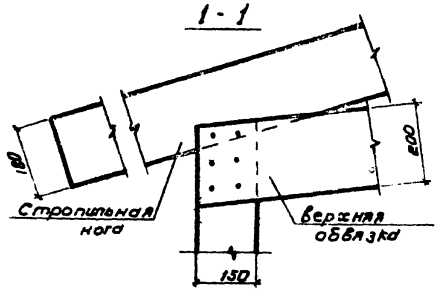

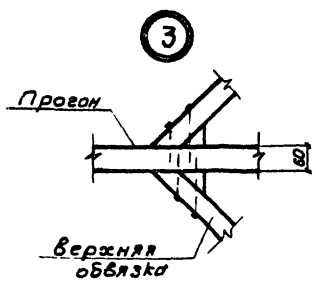

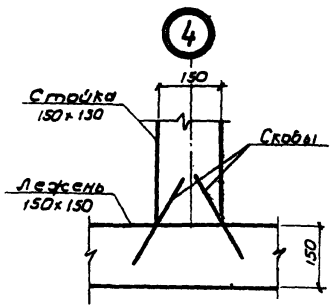

					ТП 320-60 АР
					Малые архитектурные формы оборудования и благоустройства лесных зон отдыха и для охраны лесов
Изм.	Лист	№ докум.	Подп.	Дата	Павильон для отдыха Тип 2
Исполн.		Байтман		4.08.77	Лит. Р; Лист 19; Листов
Провер.		Скворский		4.08.77	
Рук. гр.		Забодкин		4.08.77	
Гл. спец.		Скворский		4.08.77	Узлы 1÷4
Нач. отд.		Заславский		4.08.77	Гослесхоз СССР СОЮЗГИПРОЛЕСХОЗ Киевский филиал
ГИП		Заславский		4.08.77	

15859-02

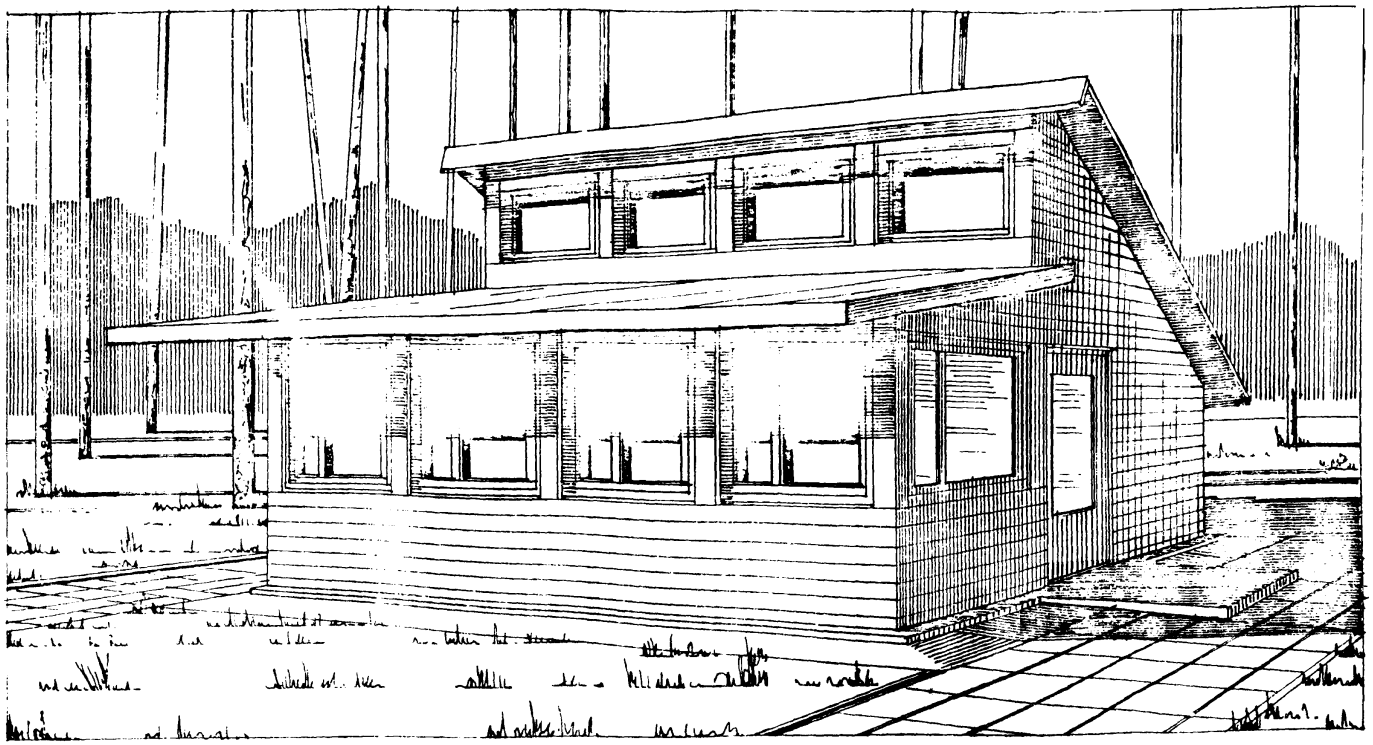

Павильон для отдыха, тип 3- деревянное каркасное здание прямоугольной формы. Павильон предназначен для кратковременного отдыха, настольных игр и может служить для ночлега туристов в теплое время года. Набор внутреннего оборудования определяется в каждом конкретном случае. Фундаменты под стойки каркаса столбчатые бетонные. Забирка - кирпичная. Пол дощатый, кровля двухслойная рулонная. Окна - ГОСТ 11214-65, в одинарном исполнении. Двери-серия 1.135.1. Вокруг здания устраивается асфальтовая отмостка по песчаному основанию шириной 0.75м.

ФАСАД

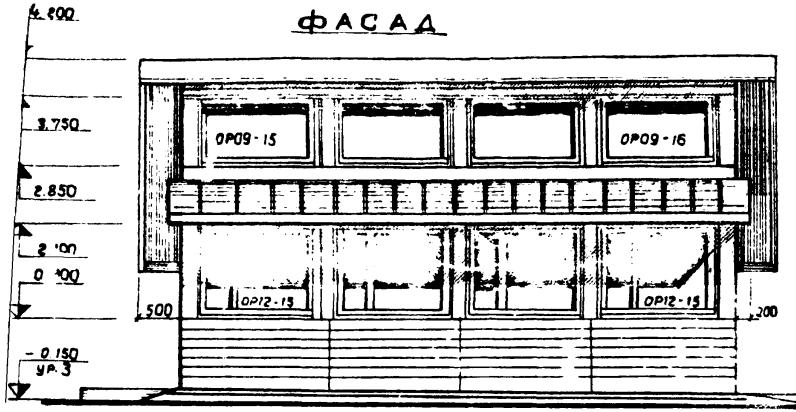

Боковой фасад

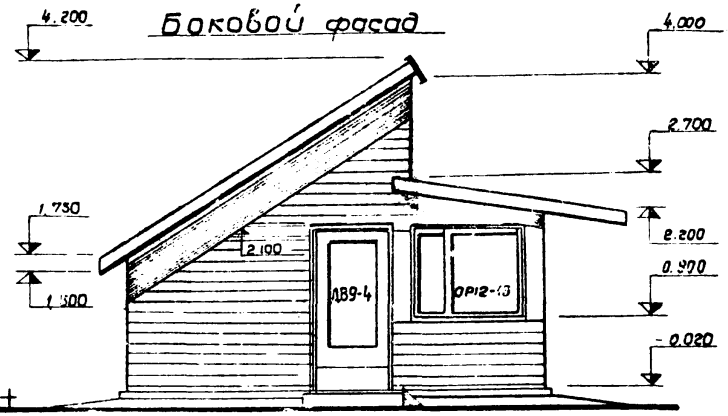

ПЛАН

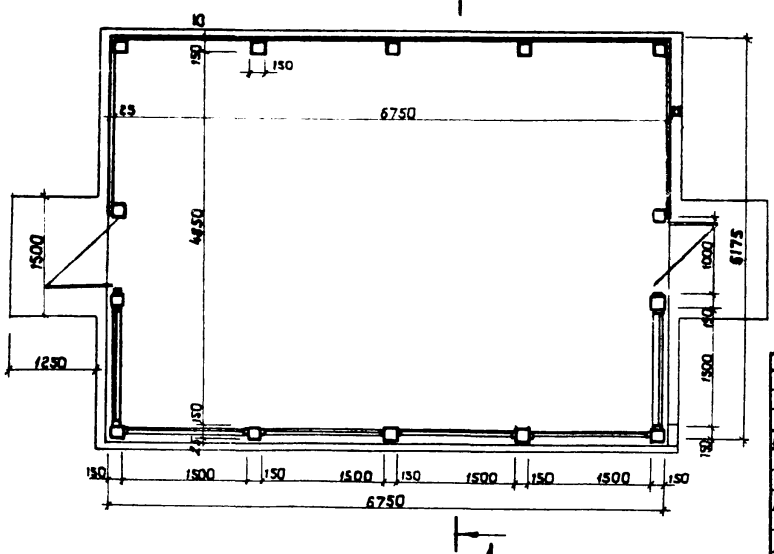

					ТП 320-60	АР	
					Малые архитектурные формы оборудования и благоустройства лесных зон отдыха и для охраны лесов		
Изм.	Лист	№ докум.	Подп.	Дата	Павильон для отдыха Тип 3	Лит.	Лист	Листов
Исполн.		Назорный		4.08.11		Р	20	
Провер.		Сквирский		4.08.11				
Рук. гр.		Завойник		4.08.11				
Гл. спец.		Сквирский		4.08.11	План; фасад; Боковой фасад	Гослесхоз СССР СОЮЗГИПРОЛЕСХОЗ Киевский филиал		
Нач. отд.		Заславский		4.08.11				
ГИП		Заславский		4.08.11				

Копировал Красилова

15253-02

Формат 12

Разрез 1-1

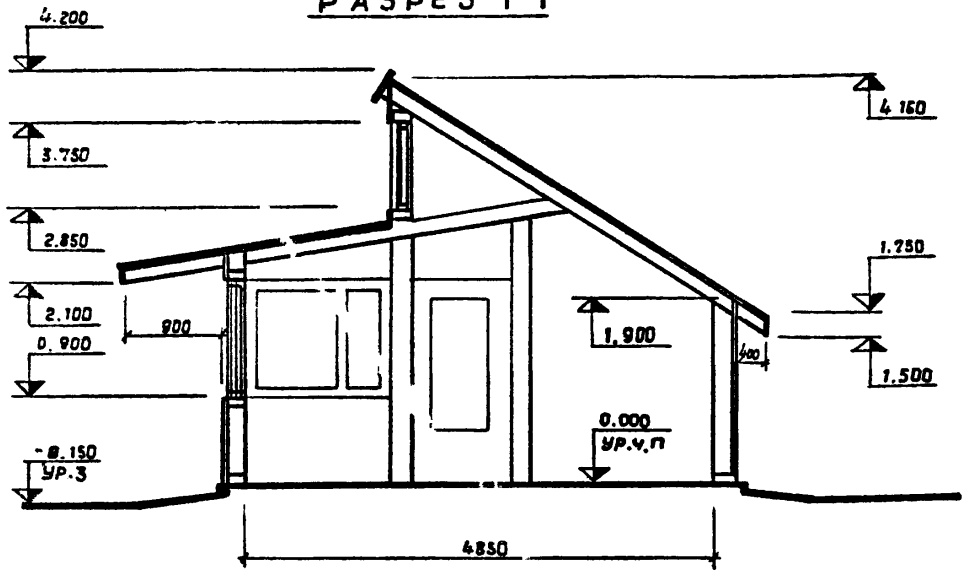

План фундаментов

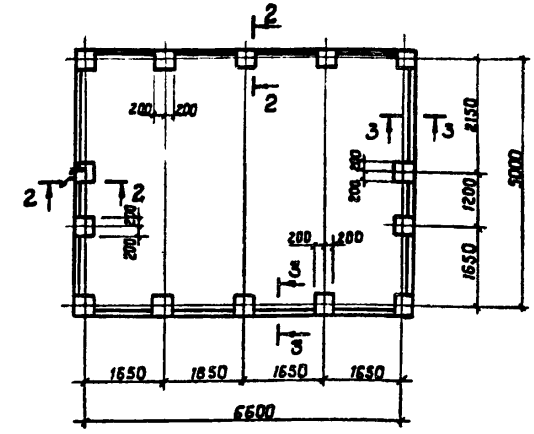

2-2

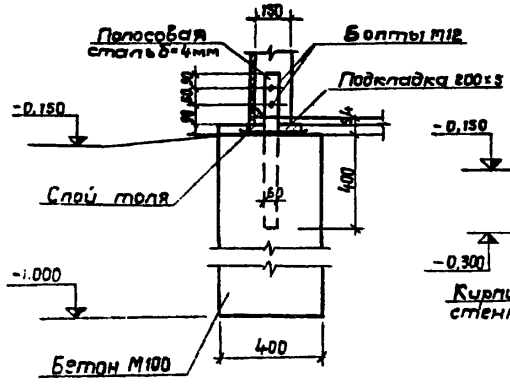

3-3

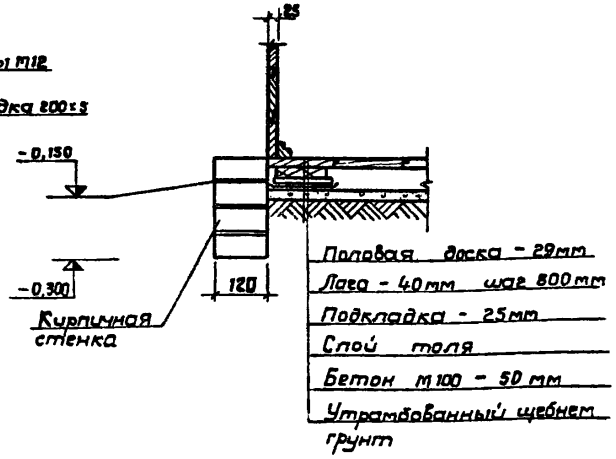

1. Кровля – два слоя рубероида по сплошной опалубке δ=25
2. Деревянные элементы древесины хвойных пород влажностью не более 20%
3. Двери ДВ9-4 серия 1.135-1; окна ОР. 09-15 и ОР 12-15 ГОСТ 11214-1 в одинарном исполнении.

Изм.	Лист	№ докум.	Подп.	Дата
Исполн.		Нагорный		4.01.71
Провер.		Скворский		4.01.71
Рук. гр.		Завадник		4.01.71
Гл. спец.		Скворский		4.01.71
Нач. отд.		Заславский		4.01.71
ГИП		Заславский		4.01.71

ТП 320-60 АР

Малые архитектурные формы оборудования и благоустройства лесных зон отдыха и для охраны лесов

Павильон для отдыха Тип 3

Лит.	Лист	Листов
Р	21	

Разрез 1-1, План фундаментов; Сечения 2-2; 3-3

Гослесхоз СССР
СОЮЗГИПРОЛЕСХОЗ
Киевский филиал

15853-02

Т.п.320-60 АР

План ферм покрытия

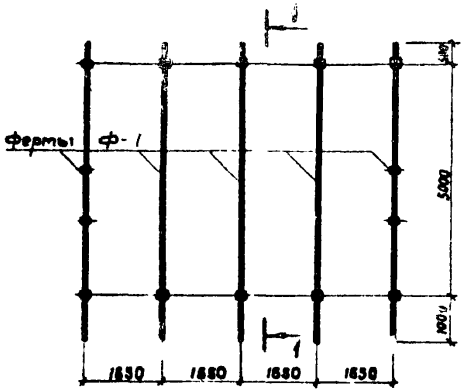

1 - 1

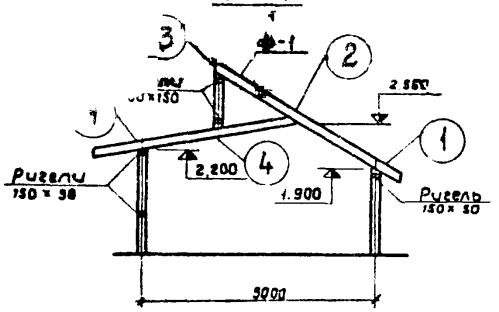

Каркас главного фасада

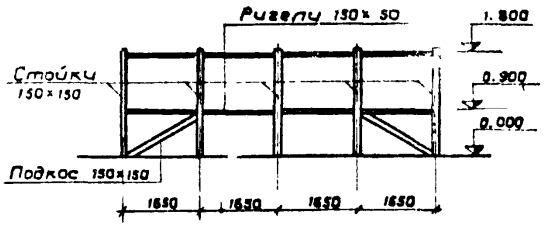

Каркас заднего фасада

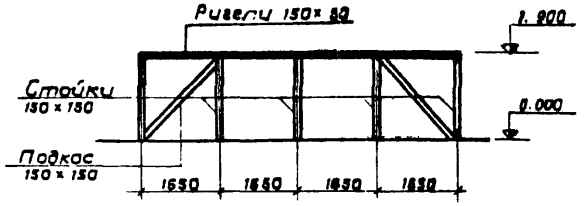

1

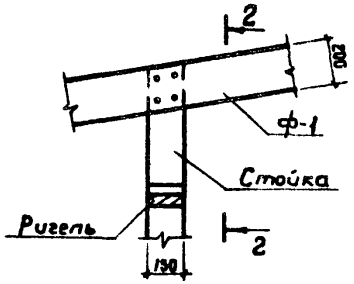

2

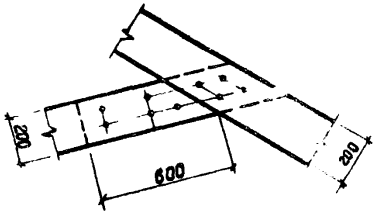

3

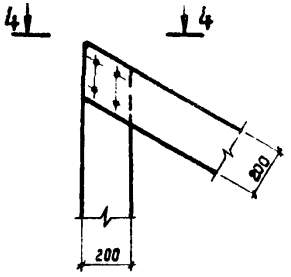

2 - 2

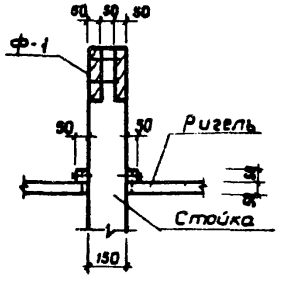

4

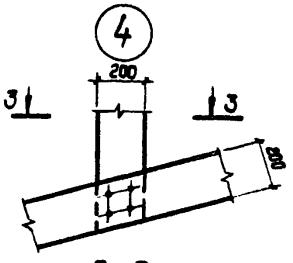

4 - 4

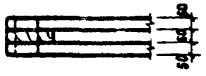

3 - 3

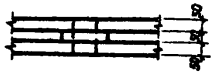

					ТП 320-60	АР
					Малые архитектурные формы оборудования и благоустройства лесных зон отдыха и для охраны лесов	
Изм.	Лист	№ докум.	Подп.	Дата	Павильон для отдыха. Тип 3	Лит. Р; Лист 22; Листов
Исполн.		Байтман		4.08.71		
Провер.		Скворский		4.08.71		
Рук. гр.		Заводник		4.08.71	План ферм покрытия каркасов; Узлы 1 ÷ 4	Гослесхоз СССР; СОЮЗГИПРОЛЕСХОЗ Киевский филиал
Гл. спец.		Скворский		4.08.71		
Нач. отд.		Заславский		4.08.71		
ГИП		Заславский		4.08.71		

15253-02

Копировал Краснова

Формат 12 с

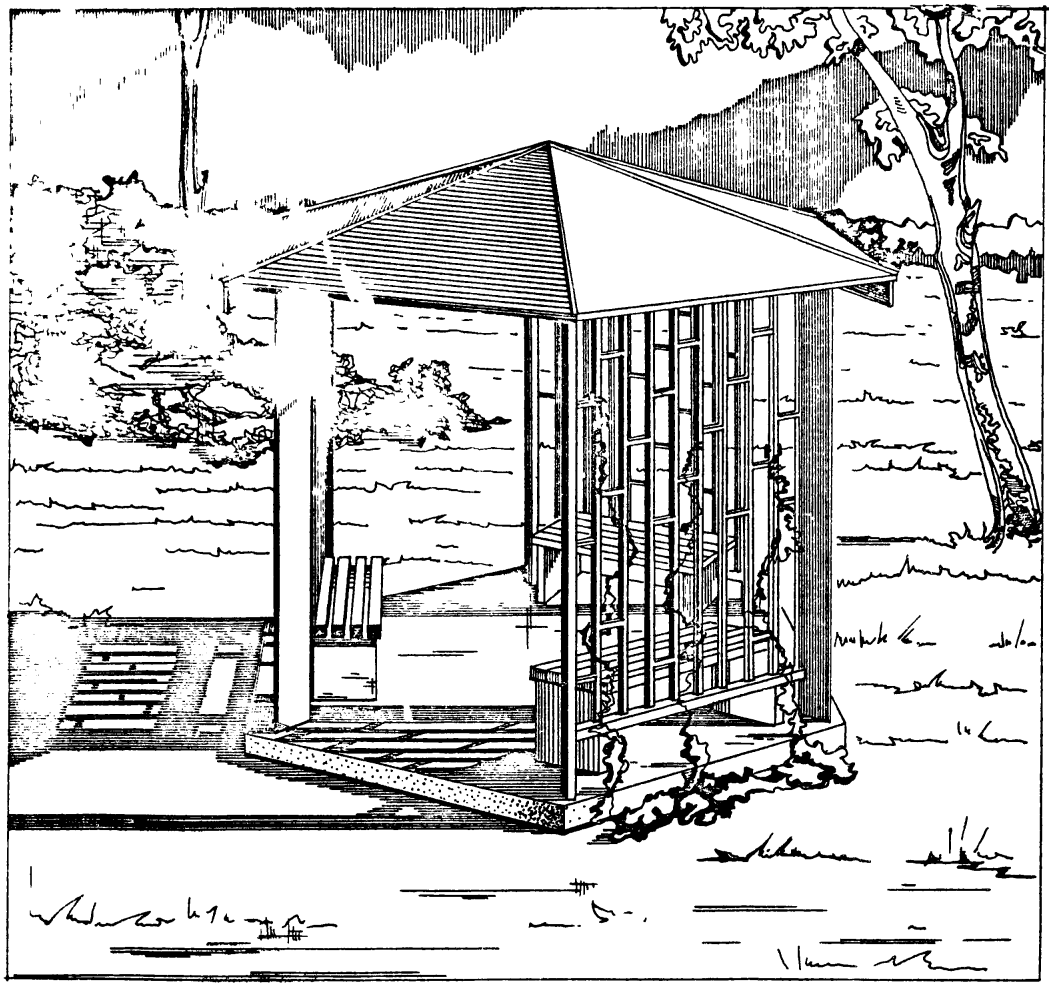

Беседка тип 1 в плане имеет шестигранную форму. Несущая конструкция - стойки из досок, на которые опираются стропила. Фундаменты - бетонные, столбчатые. Кровля - из оцинкованного железа. Пол - бетонный. Три грани беседки оформляются декоративными решетчатыми стенками, у которых устанавливаются скамьи. Все деревянные элементы окрашиваются масляными красками.

Фасад

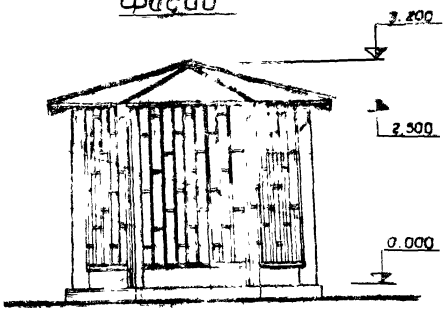

Разрез 1-1

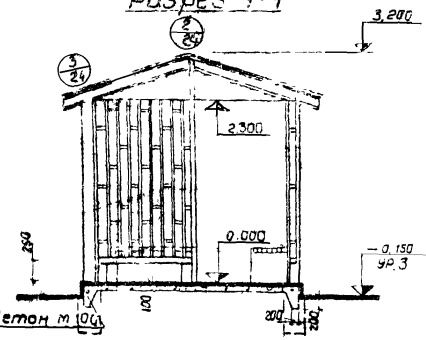

Деталь решетки

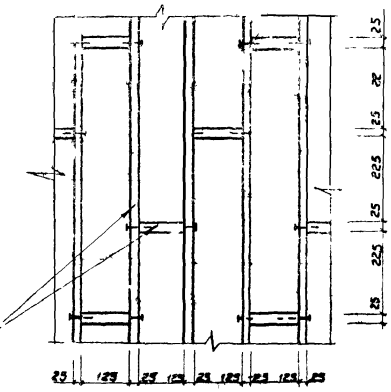

Брусок 40 · 25 покрыть бесцветным лаком

План

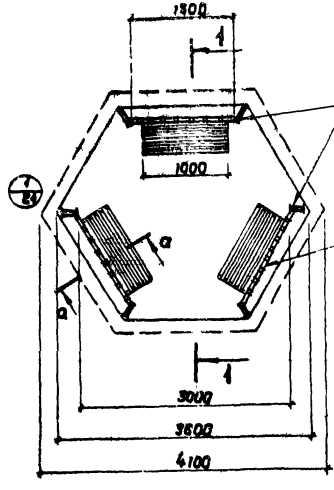

Стойка из доски 180×50 окрасить маслян краской

Деревян решетка см деталь

План фундаментов

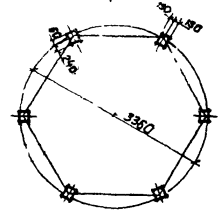

Деревянные элементы из дерева хвойных пород влажностью не более 20%

Сечение а-а ст. лист 24.

					ТП 320-60 АР		
					Малые архитектурные формы оборудования и благоустройства лесных зон отдыха и для охраны лесов		
Изм.	Лист	№ докум.	Подп.	Дата	Беседка Тип 1	Лит.	Лист	Листов
Гл.инж.		Надорный		4.08.77		Р	23	
Гл.архитектор		Сквирский		4.08.77				
Рук. гр.		Забодкин		4.08.77				
Гл.спец.		Сквирский		4.08.77	План; фасад; разрез 1-1 План фундаментов	Гослесхоз СССР СОЮЗГИПРОЛЕСХОЗ Киевский филиал		
Нач.отд.		Заславский		4.08.77				
ГИП		Заславский		4.08.77				

Копировал Краснова

15753-02

формат 12Г

1

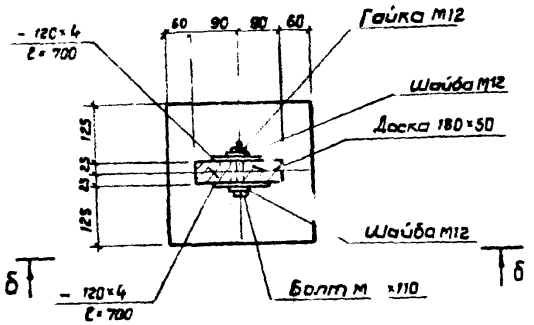

2

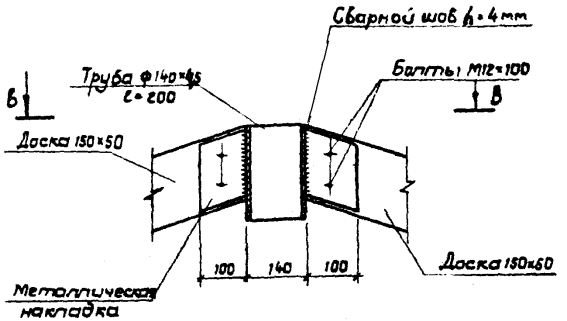

3

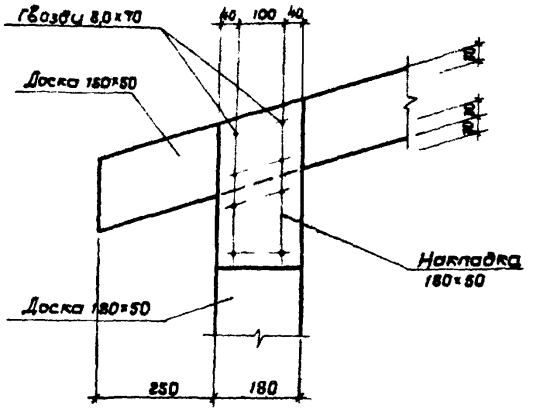

б – б

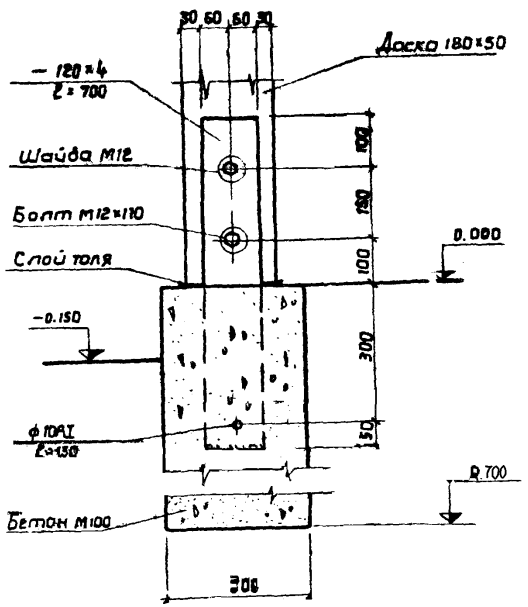

в – в

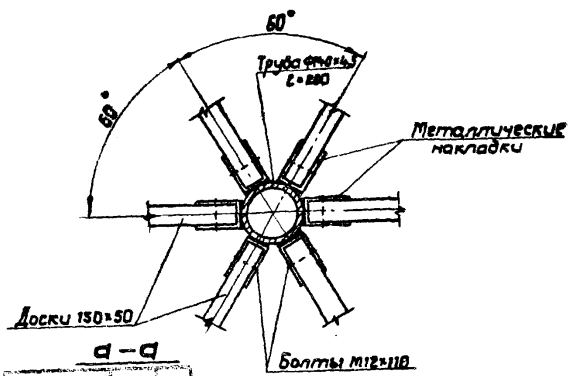

а – а

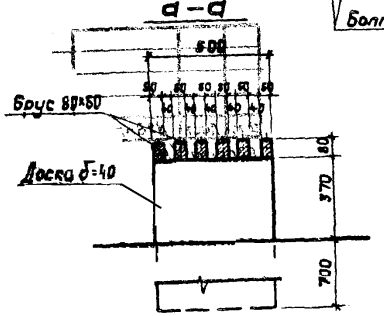

Металлическая накладка

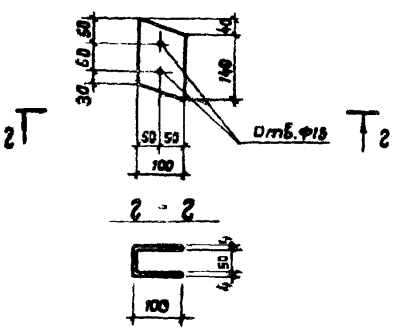

					ТП 320-60 АР
					Малые архитектурные формы оборудования благоустройства лесных зон отдыха и для охраны лесов
Изм.	Лист	№докум.	Подп.	Дата	
Исполн.		Байтман		4.09.77	Беседка Тип 1
Провер.		Скворский		14.11.77	
Рук. гр.		Заводник		4.08.77	
Контр.		Скворский		4.11.77	Узлы 1÷3 Сечение а-а
Нач. отд.		Заславский		4.8.77	
ГИП		Заславский		4.8.77	

Лит.	Лист	Листов
Р	24	

Гослесхоз СССР
СОЮЗГИПРОЛЕСХОЗ
Киевский филиал

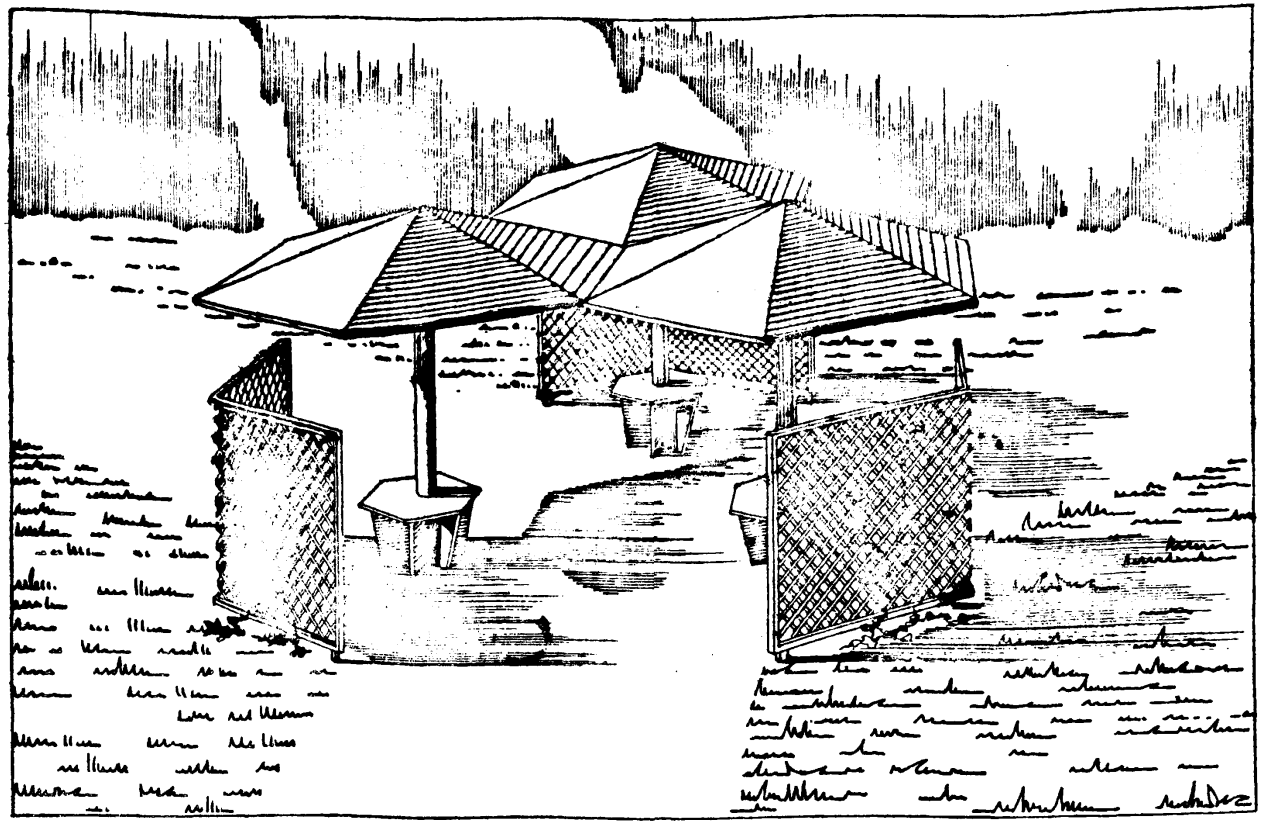

Беседка, тип 2 состоит из объединенных между собой трех шестигранных грибков со скатьями у основания.
Каждый грибок оформляется двумя декоративными решетчатыми стенками
Вся конструкция выполняется из древесины на гвоздевых соединениях
Кровля - из кровельной стали.
Беседка окрашивается масляными красками ярких цветов
У декоративных стенок высаживается дикий виноград, хмель или плющ.

Т.п. 320-60 Ал II

Фасад

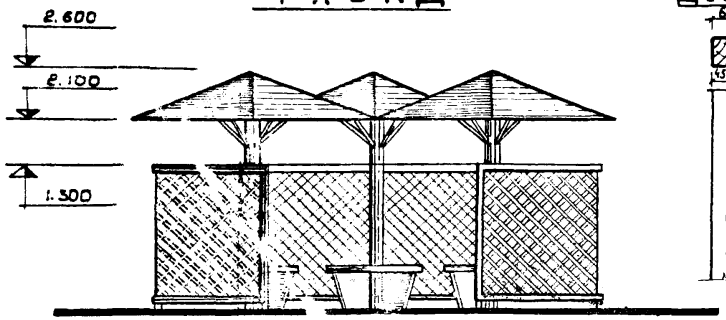

Деталь решетки

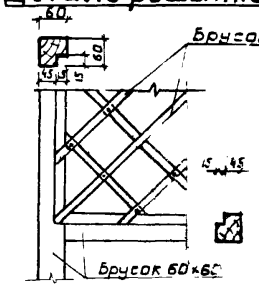

Разрез 1-1

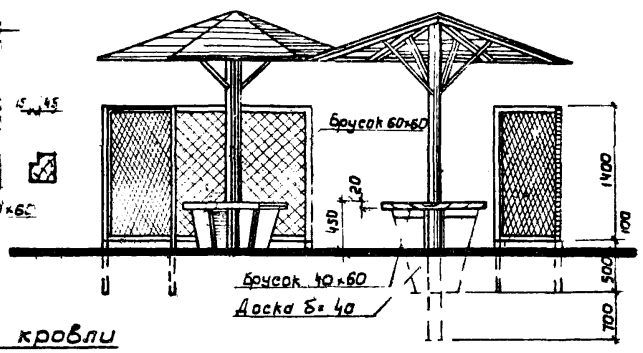

План

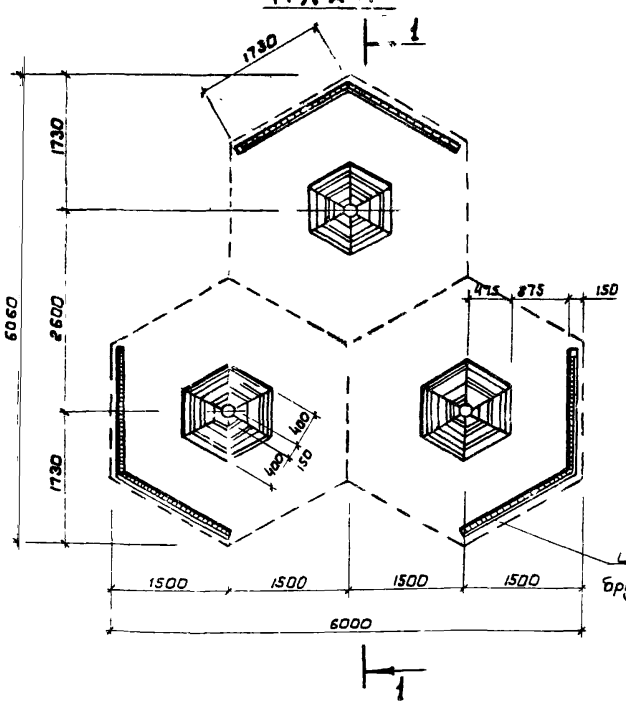

Деталь кровли

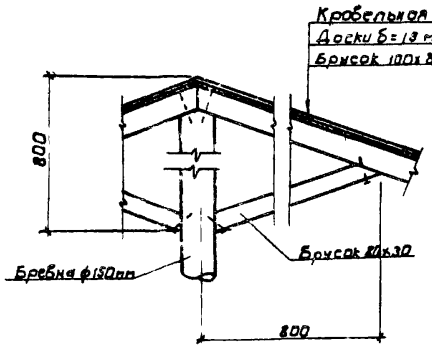

1. Все деревянные элементы из древесины хвойных пород влажностью не более 20%
2. Концы опор, закапываемые в грунт, прогонить и обернуть толем.
3. Бруски решетки через три пересечения скрепить гвоздями.

					ТП 320-60	АР
					Малые архитектурные формы оборудования и благоустройства лесных зон отдыха и для охраны лесов	
Изм.	Лист	№ докум.	Подпись	Дата	Беседка Тип 2	Лит. Р; Лист 23; Листов -
Исполнил		Нагорный		4.08.77		
Проверил		Скворский		4.08.77		
Рук. гр.		Заводник		4.08.77		
Гл. спец.		Скворский		4.08.77	План, фасад, Разрез 1-1 Деталь решетки	Гослесхоз СССР СОЮЗГИПРОЛЕСХОЗ Киевский филиал
Нач. отд.		Заславский		4.08.77		
ГИП		Заславский		4.08.77		

15859-04

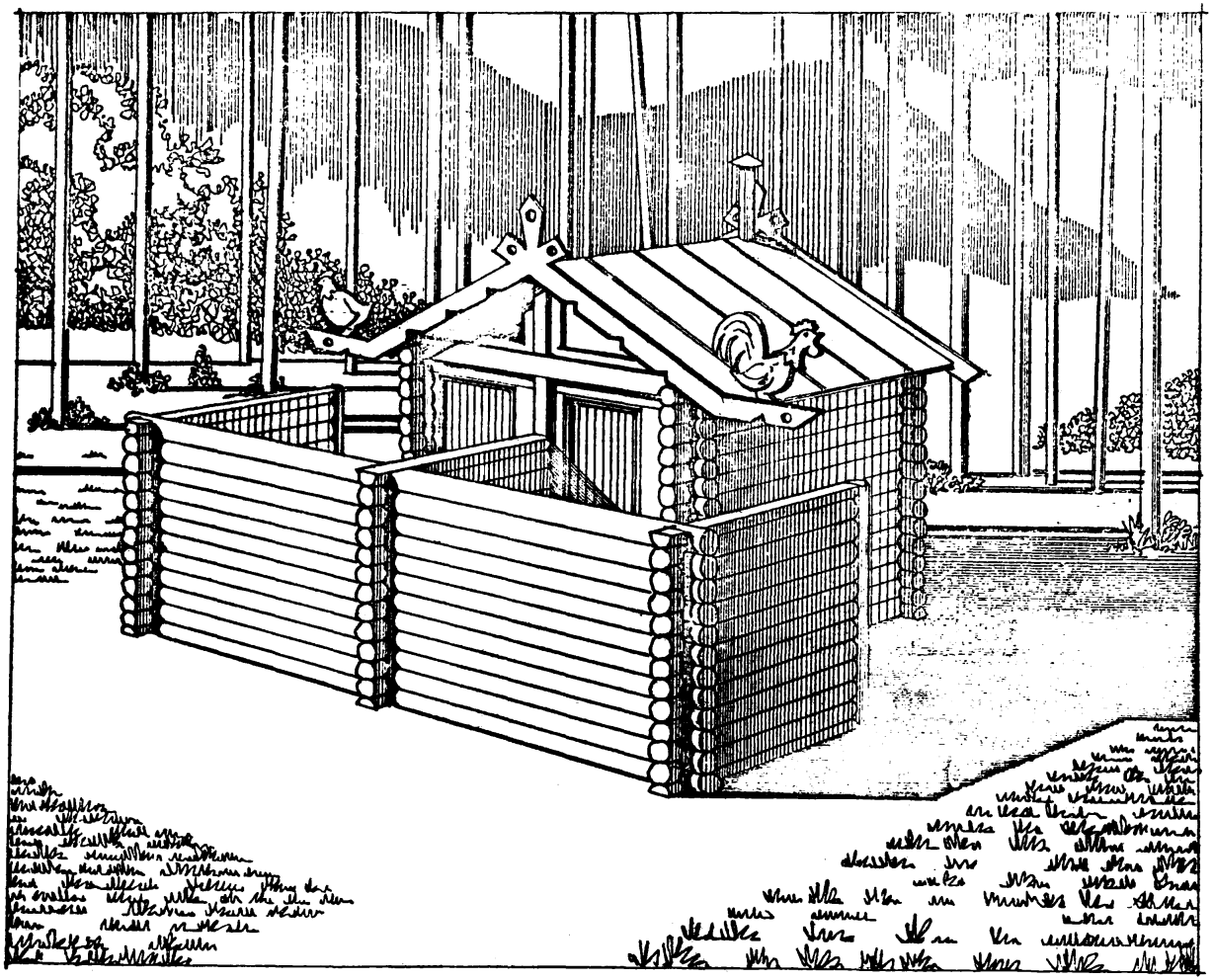

Выгребная уборная на 2 очка тип I представляет собой сруб из ошкуренных бревен. Кровля - рулонная по дощатому настилу. Выгреб - бетонный. Пол в кабинах и стульчики - из досок. Двери по гост 6629-74. Сруб отжигается паяльной лампой и покрывается водостойким лаком. Двери, наличники фронтонов и декоративные элементы окрашиваются масляными красками.

Фасад

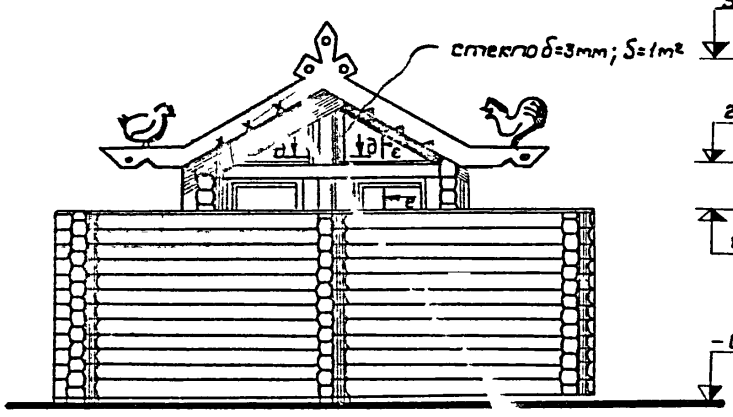

Боковой фасад

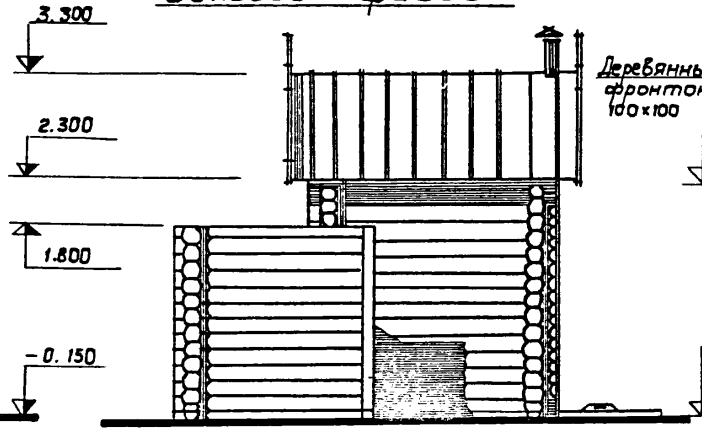

Разрез 1-1

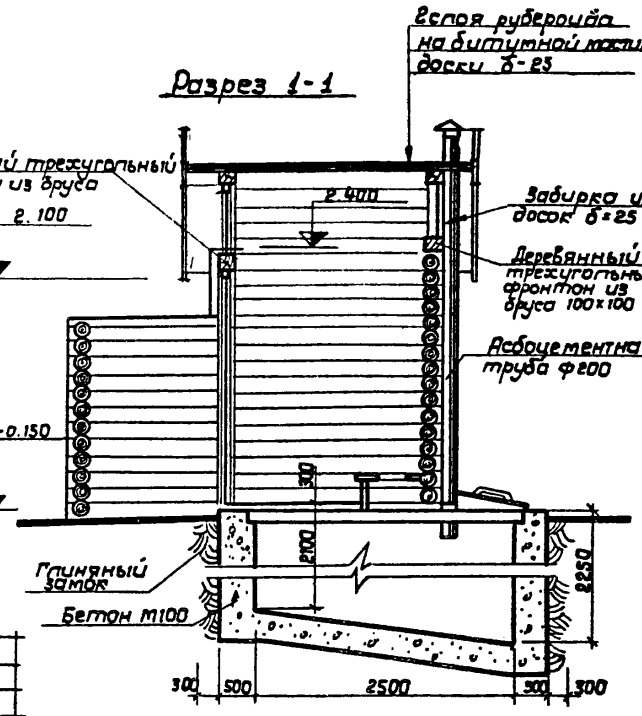

Гілан

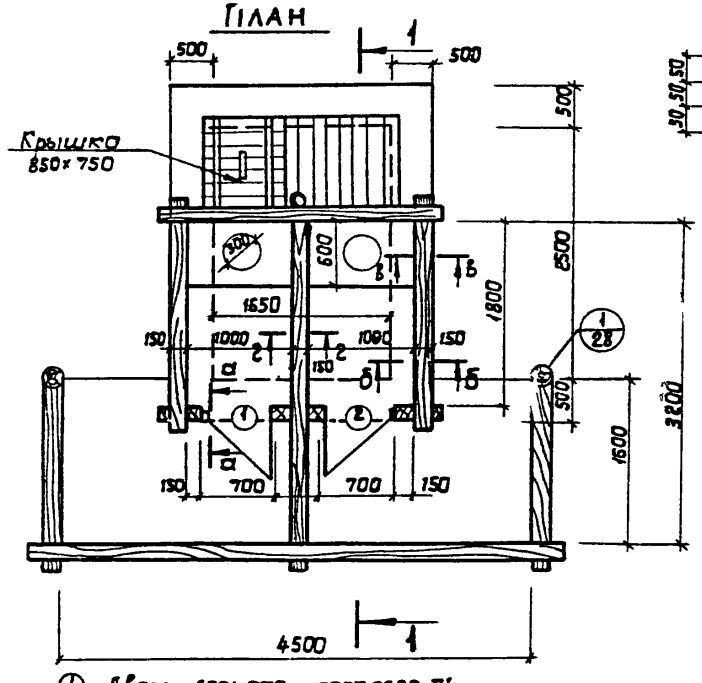

① Дверь ДГ21-078 ГОСТ 6629-74
② —·— ДГ21-078Л — " —

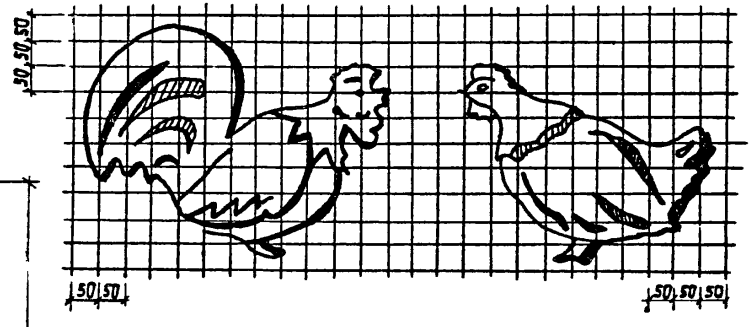

д-д

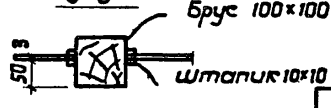

е-е

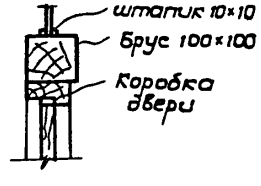

					ТП 320-60 АР	
					Малые архитектурные формы оборудования и благоустройства лесных зон отдыха, и для охраны лесов	
Изм.	Лист	№ докум.	Подпись	Дата	Уборная выгребная Тип 1	Лит. Р; Лист 26; Листов
Исполн.		Нагорный		4.8.77		
Проверил		Сквирский		4.8.77		
Рук. гр.		Заводник		4.8.77		
Гл. спец.		Сквирский		4.8.77		
Нач. отд.		Заславский		4.8.77	План. Фасады. Разрез 1-1	Гослесхоз СССР - СОЮЗГИПРОЛЕСХОЗ Киевский филиал
ГИП		Заславский		4.8.77		

15853-02

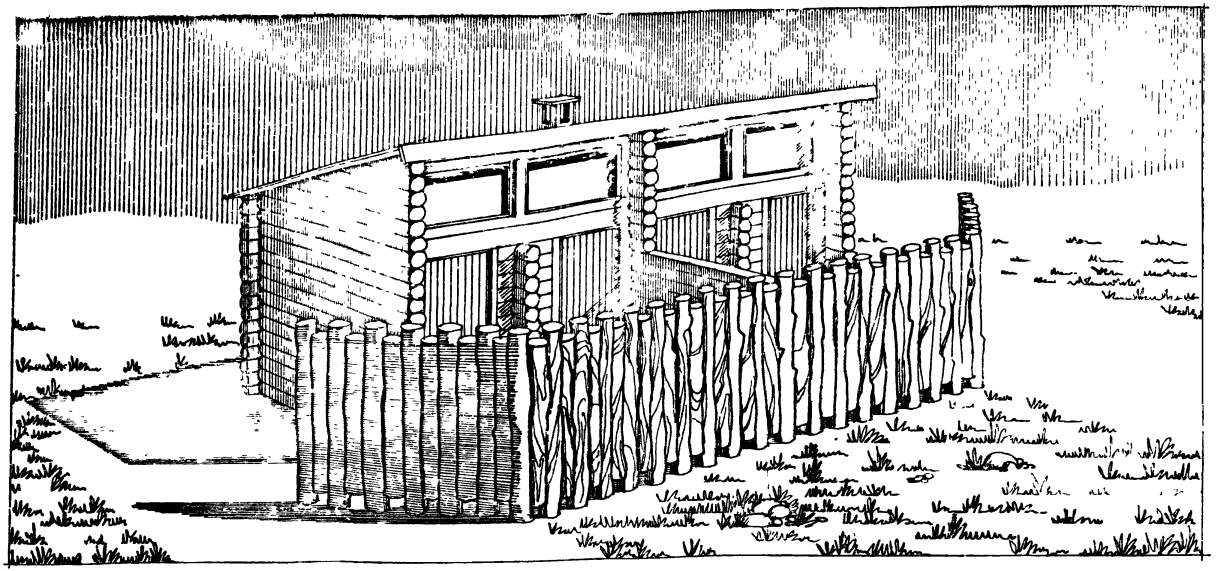

Выгребная уборная на 4 очка, тип 2 выполняется из ошкуренных бревен. Кабины уборной - сруб, а декоративная стенка - из вкопанных разновысоких древен, скрепленными между собой деревянными нагелями. Кровля - рулонная по дощатому настилу. Выгреб - бетонный. Пол в кабинах и стульчик из досок. Двери - гост 5629-74, окно - гост 11214-65 в одинарном исполнении. Бревна отжигаются паяльной лампой и покрываются водостойким лаком. Двери окрашиваются масляной краской.

Т.п. 320-60 Ар.II

ФАСАД

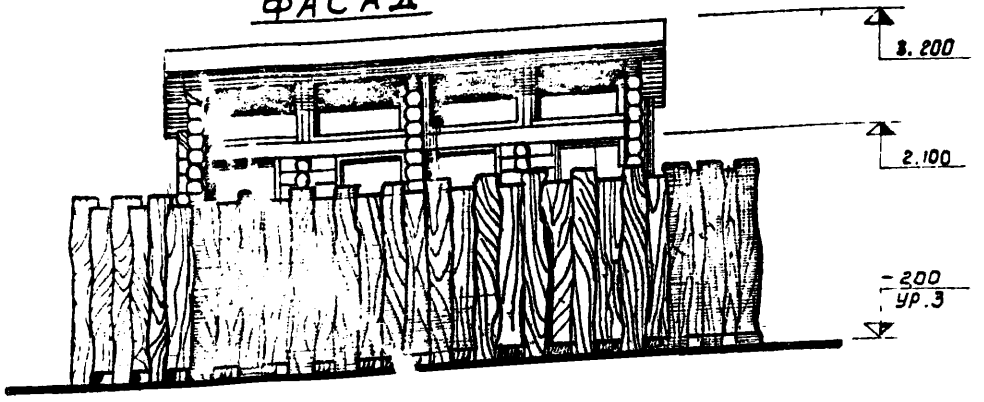

Боковой фасад

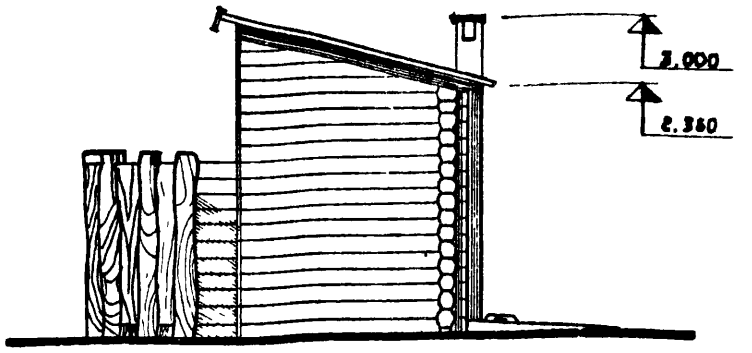

ПЛАН

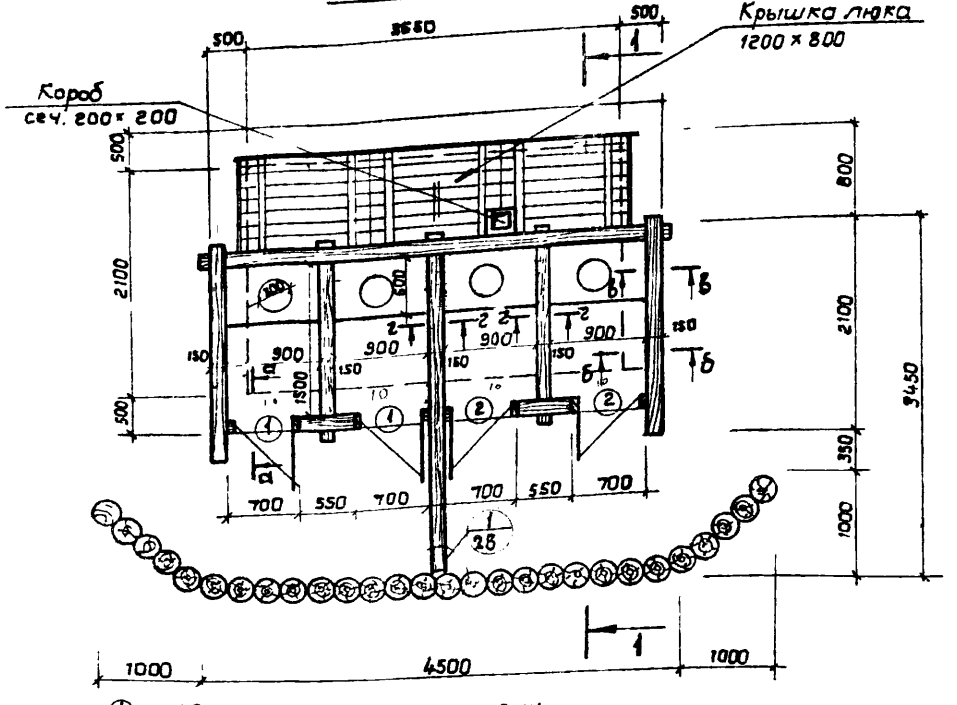

РАЗРЕЗ 1-1

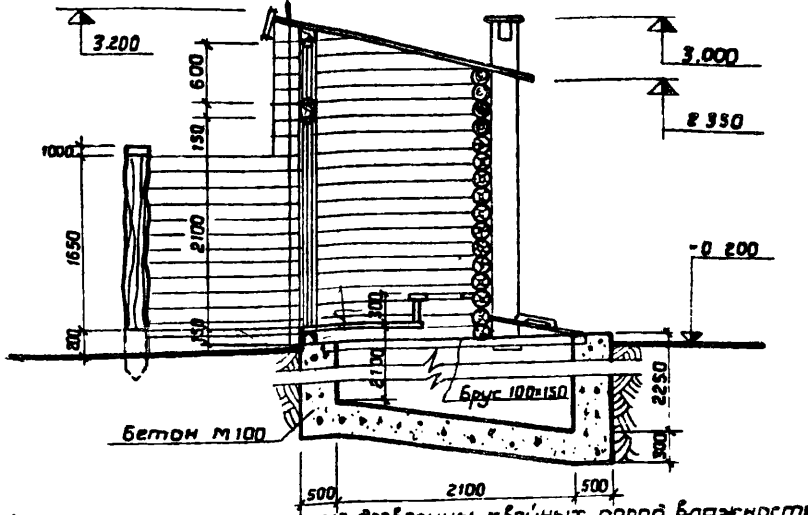

Все деревянные элементы из древесины хвойных пород влажностью не более 20%.

① Дверь ДГ21-07 в ГОСТ 6629-74
② —"— ДГ21-07ВЛ —"—
окно ОРО6 09 ГОСТ 11214-65 в одинарном исполнении

					ТП 320-60	АР
					Малые архитектурные формы оборудования и благоустройства лесных зон отдыха и для охраны лесов	
Изм.	Лист	№докум.	Подп.	Дата	Уборная выгребная Тип 2	Лит. Р; Лист 27; Листов
Исполнил		Нагорный		4.08.77		
Проверил		Скворский		4.08.77		
Рук. гр.		Заводник		4.08.77		
Гл. спец.		Скворский		4.08.77		
Нач. отд.		Заславский		4.8.77	План; Фасады; Разрез 1-1	Гослесхоз СССР СОЮЗГИПРОЛЕСХОЗ Киевский филиал
ГИП		Заславский		4.8.77		

Т.п. 320-60 Вл.II

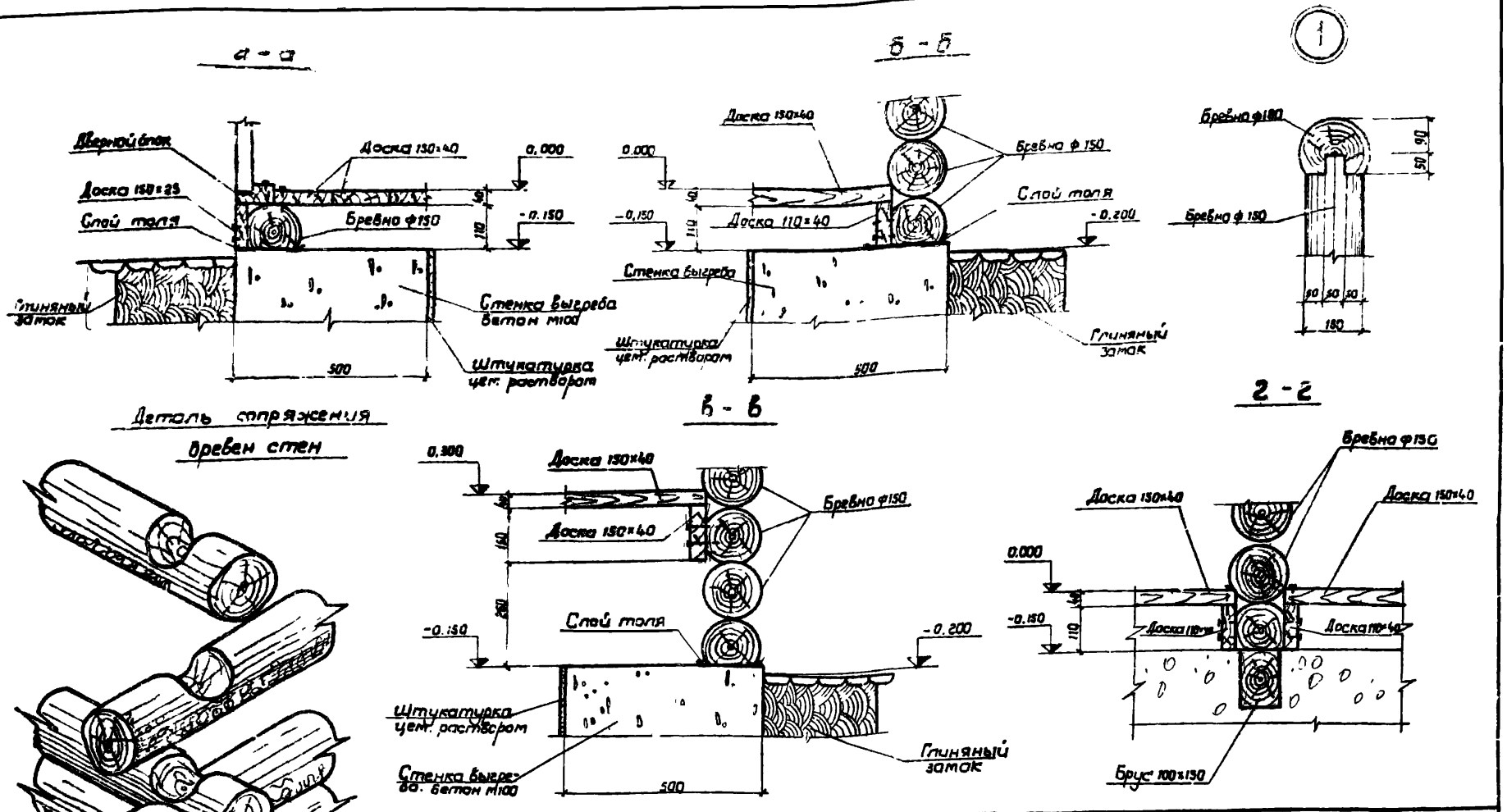

Деталь сопряжения бревен стен

Бревна сруба укладывать на деревянных нагелях.

Изм	Лист	№ докум.	Подп.	Дата
Исполн.		Баитнов		4.08.77
Провер.		Сквирский		4.08.77
Рук. гр.		Заводник		4.08.77
Гл.спец.		Сквирский		4.08.77
Нач.отд.		Заславский		4.8.77
ГИП		Заславский		4.8.77

ТП 320-60 АР

малые архитектурные формы оборудования и благоустройства лесных зон отдыха и для охраны лесов.

Уборные выгребные. Тип 1, Тип 2.

Лит.	Лист	Листов
Р	28	

Сечения а-а; б-б; в-в; г-г; Деталь сопряжения бревен стен. Узел 1

Гослесхоз СССР
СОЮЗГИПРОЛЕСХОЗ
Киевский филиал

15853-02

Копировал Краснова

формат 12 г

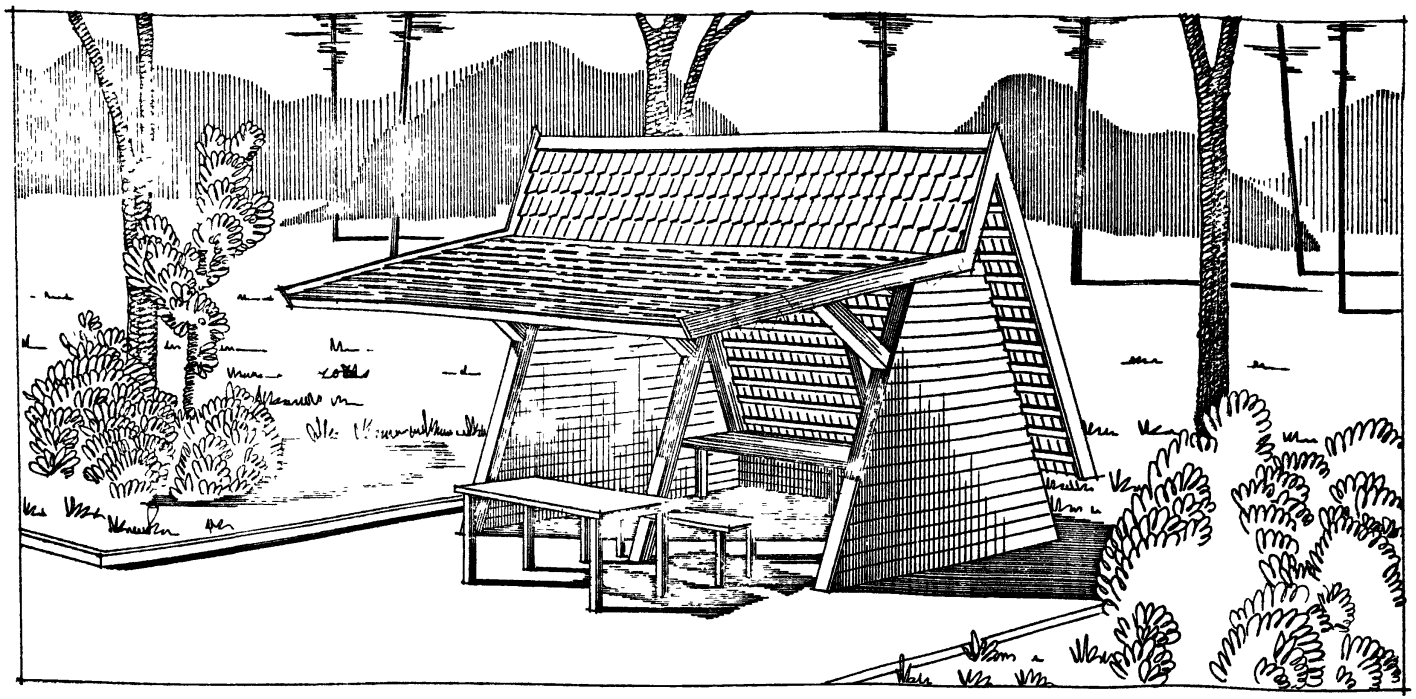

Домик для туристов тип 1 строится вблизи пешеходных троп на расстоянии не менее 10км от ближайшего населенного пункта. Домик предназначен для кратковременного отдыха туристов в теплое время года. Домик оборудуется лежаком на 4 человека. Под навесом дополнительно могут быть установлены стол и скамья. Несущие элементы ограждения, обшивка торцевых стен и лежак выполняются из досок. Сборка каркаса ведется на болтах, крепление обшивки и гонтовой кровли – на гвоздях. Все деревянные элементы пропитываются олифой.

Тп 320-60 Ал I

Фасад

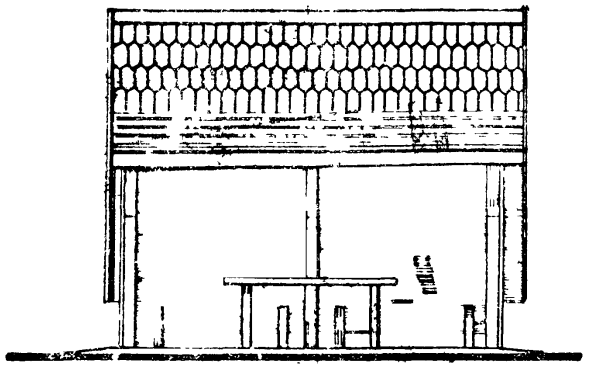

Боковой фасад

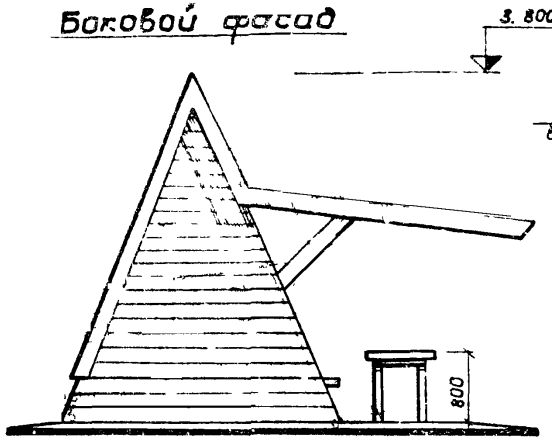

Разрез 1-1

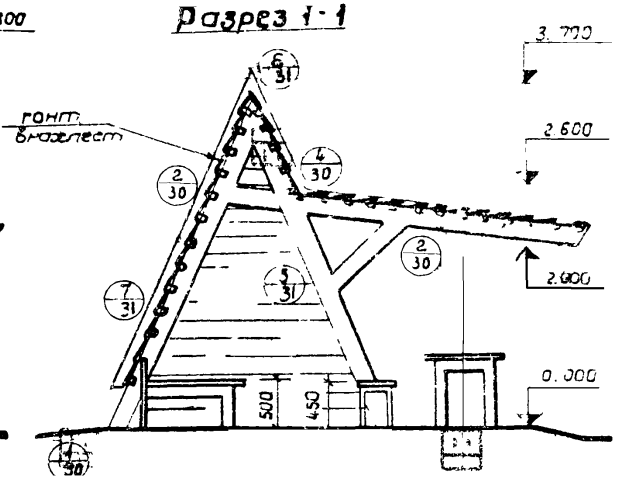

План

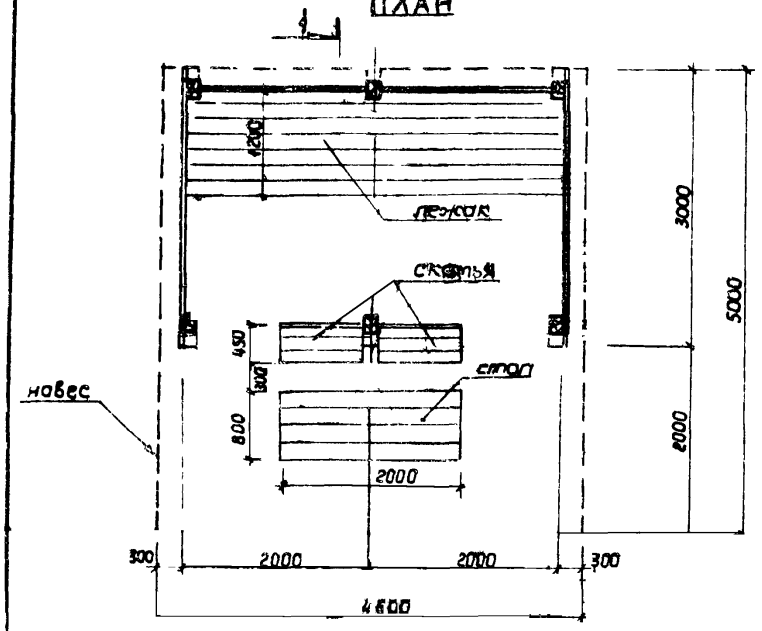

					ТП 320-60	АР
					Малые архитектурные форты оборудования и благоустройства лесных зон отдыха и для охраны лесов	
Изм.	Лист	№ докум.	Подп.	Дата	Домик для туристов Тип 1	Лит. / Лист / Листов: Р / 29 /
Исполн.		Нагорный		4.08.77		
Провер.		Заводник		4.08.77		
Рук. гр.		Заводник		4.08.77		
Гл. спец.		Скворский		4.08.77	План. Разрез. Фасад.	Гослесхоз СССР СОЮЗГИПРОЛЕСХОЗ Киевский филиал
Нач. отд.		Заславский		4.08.77		
ГИП		Заславский		4.08.77		

Копировал Краснова

15853-02

Формат А2

Т.П. 320-60 Ал II

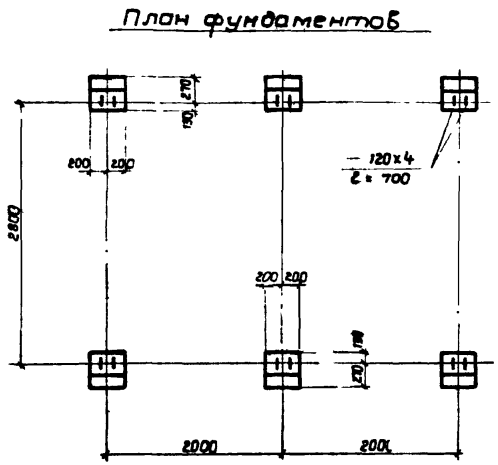

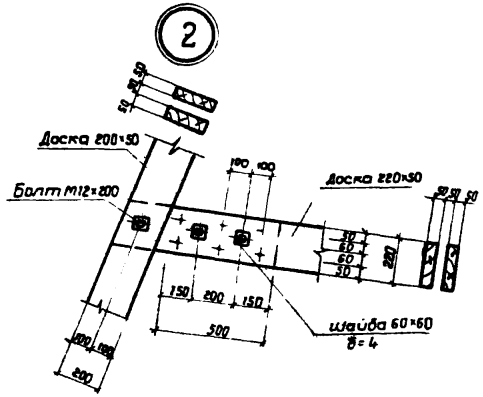

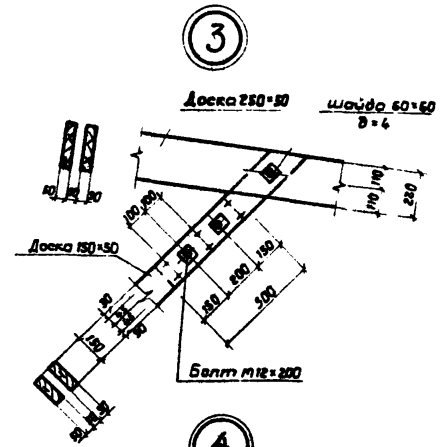

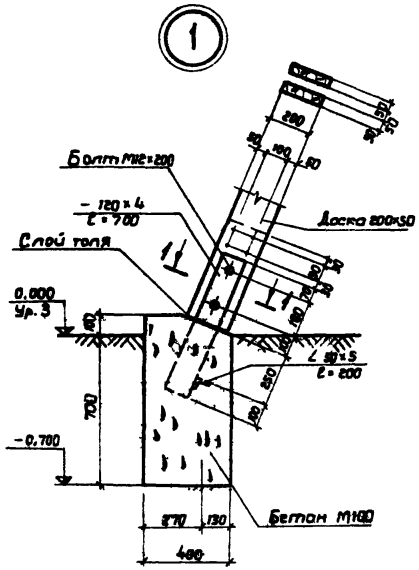

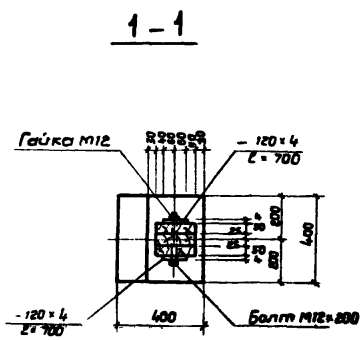

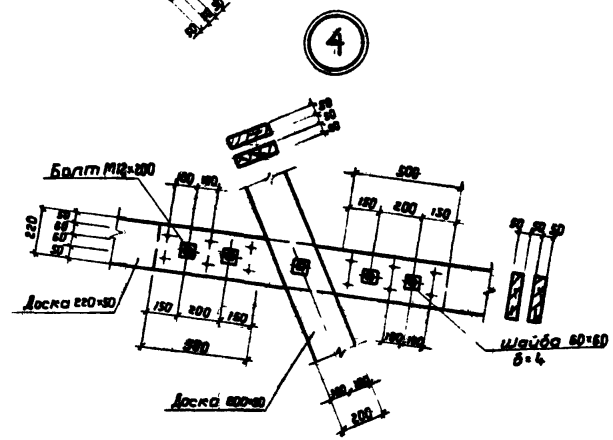

					ТП 320-60		АР
					Малые архитектурные формы оборудования и благоустройства лесных зон отдыха и для охраны лесов		
Изм.	Лист	№ докум.	Подп.	Дата			
Исполнил		Байтман		4.08.77	Домик для туристов тип 1	Лит. Р	Лист 30	Листов
Проверил		Заводник		4.08.77			
Рук. гр.		Заводник		4.08.77			
Гл. спец.		Сквирский		4.08.77	План фундаментов Узлы 1÷4	Гослесхоз СССР СОЮЗГИПРОЛЕСХОЗ Киевский филиал	
Нач. отд.		Заславский		4.8.77			
ГИП		Заславский		4.8.77			

15853-02

Т.п 320-60 АР

5

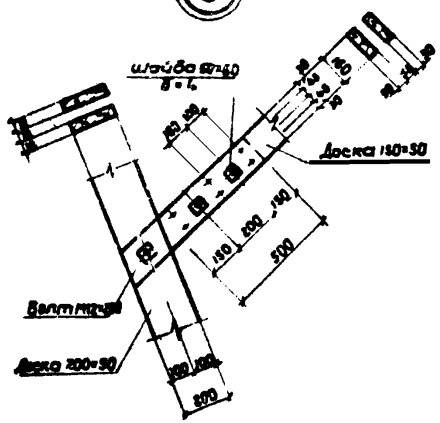

6

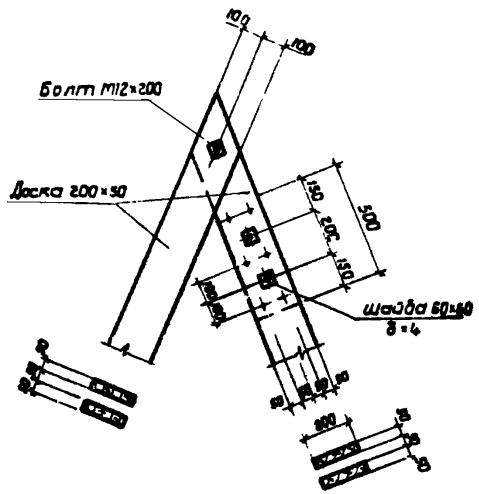

Деталь установки прокладок

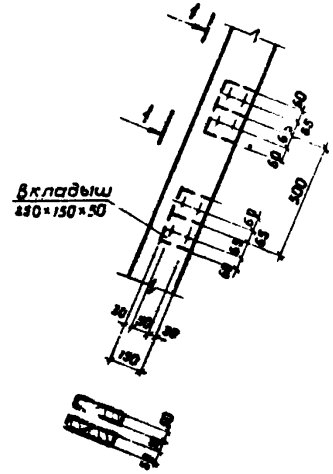

7

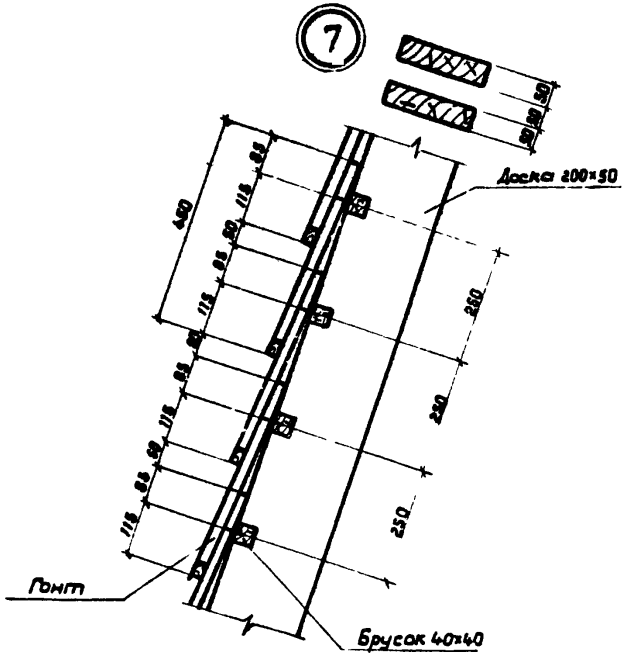

1-1

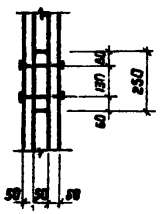

Все деревянные элементы из древесины хвойных пород влажностью не более 20%.

					ТП 320-60 АР		
					Малые архитектурные формы оборудования и благоустройства лесных зон отдыха и для охраны лесов		
Ч. т.	Лист	№ докум.	Подп.	Дата	Домик для туристов Тип 1	Лит.	Лист	Листов
Исполнил	Байтман			4.08.77		Р	31	
Провер.	Завадник			4.08.77				
Рук. гр.	Завадник			4.08.77				
Гл. спец.	Скворский			4.08.77				
Нач. отд.	Заславский			4.8.77	Узлы 5 ÷ 7	Гослесхоз СССР СОЮЗГИПРОЛЕСХОЗ Киевский филиал		
ГИП	Заславский			4.8.77				

15853-02

Копировал Краснова

Формат А2

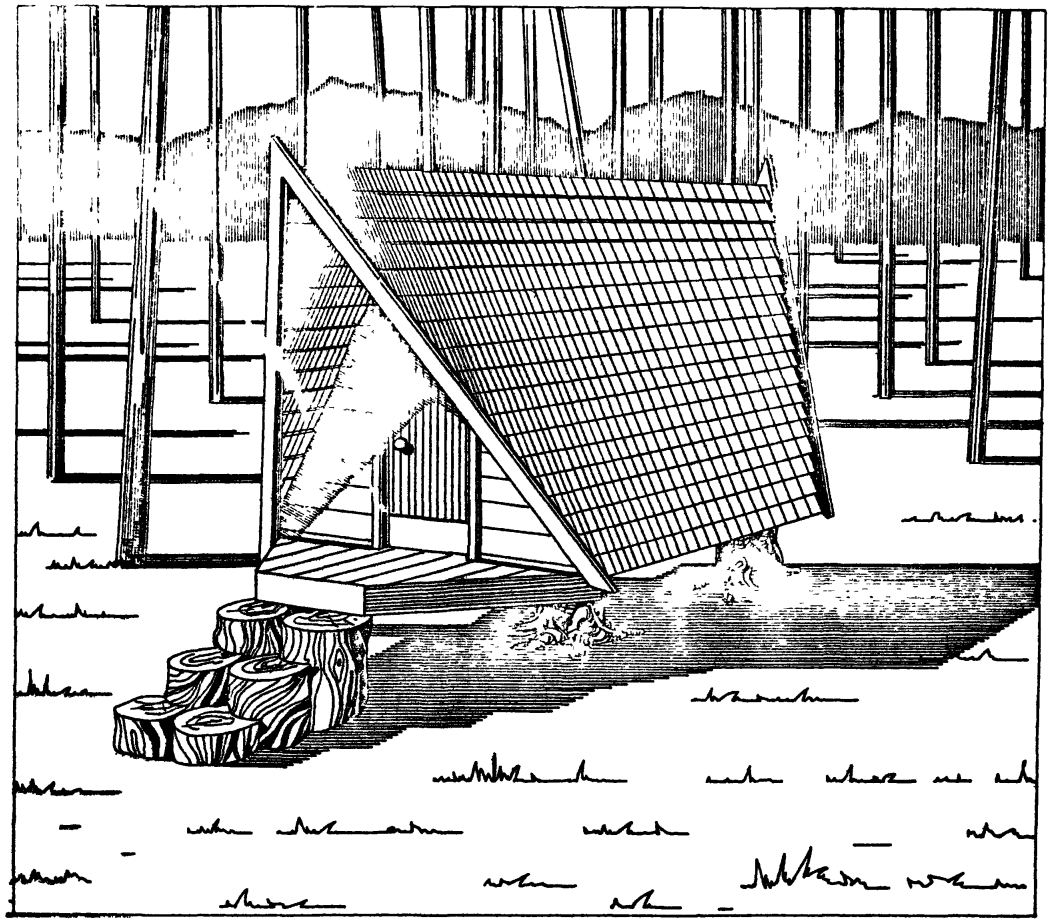

Домик для туристов тип 2 предназначен для строительства в местах привалов вблизи пешеходных троп. Домик предназначен для отдыха и ночлега туристов. Домик рассчитан на два человека и оборудуется спальными местами и столом. Фундаменты домика - пни, установленные на песчаную подготовку. Каркас и обшивка - из досок. Соединения элементов на гвоздях. Ступени крыльца - из вкопанных в землю бревен. Дверь по серии 1.135-1. Домик окрашивается масляными красками ярких цветов.

Т.п. 320-60 лл.II

Фасад

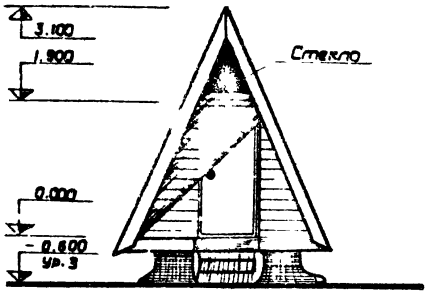

Задний фасад

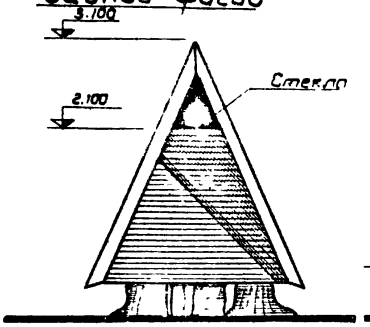

Боковой фасад

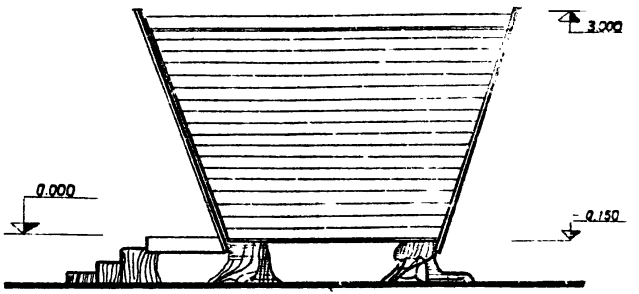

План

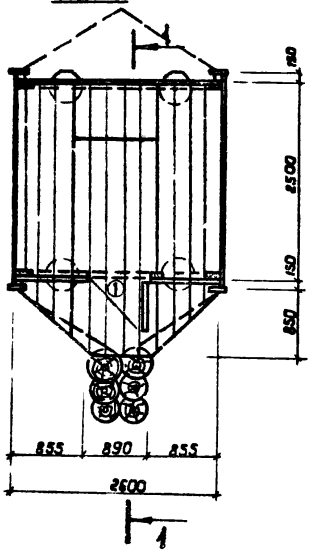



1. Деревянные элементы из дерева хвойных пород влажностью не более 20%
2. ① Дверь ДС8 - серия 1.135-1

Разрез 1-1

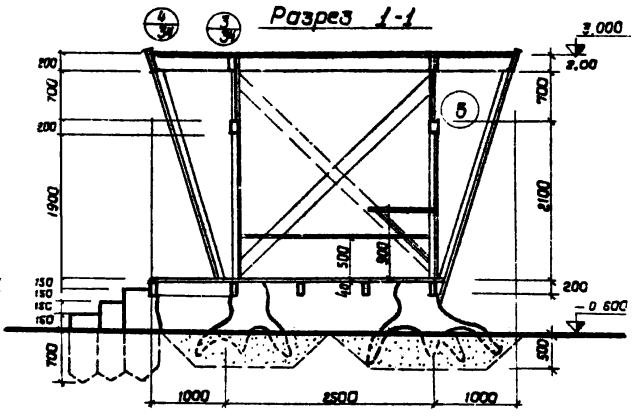

Изм.	Лист	№ докум.	Подп.	Дата
Исполн.	Нагорный			4.08.77
Провер.	Сквирский			4.08.77
Рук. гр.	Заводник			4.08.77
Гл. спец.	Сквирский			4.08.77
Нач. отд.	Заславский			4.08.77
ГИП	Заславский			4.08.77

ТП 320-60 АР

Малые архитектурные формы оборудования и благоустройства лесных зон отдыха и для охраны лесов

Домик для туристов Тип 2

Лит.	Лист	Листов
Р	32	

План; фасады; Разрез 1-1

Гослесхоз СССР
СОЮЗГИПРОЛЕСХОЗ
Киевский филиал

15853-02

Копировал Краснова

формат 12 г

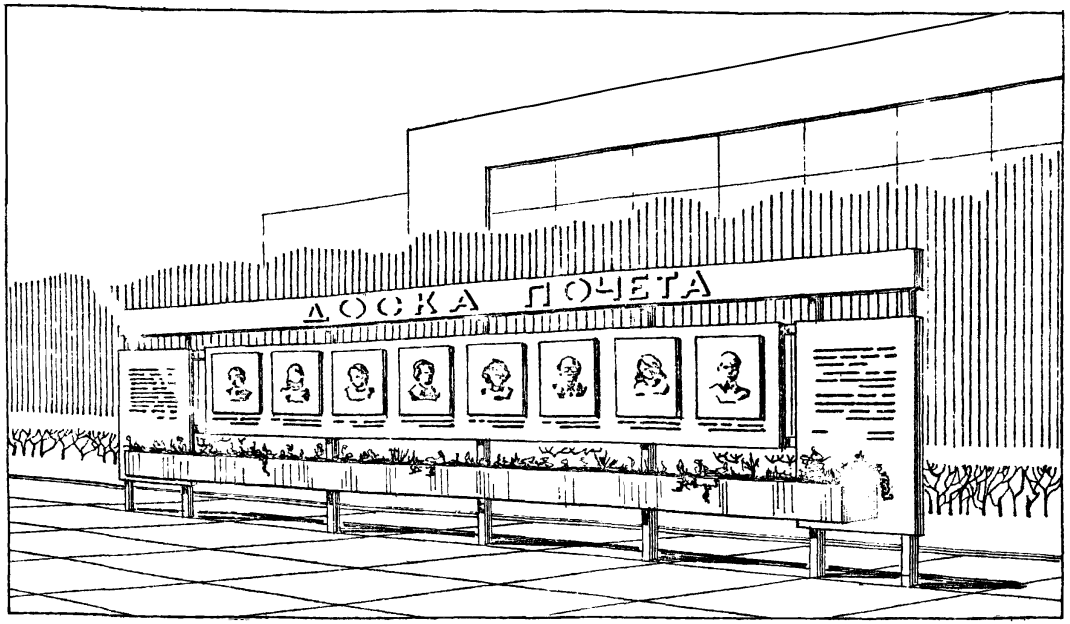

Доска почета, тип 1 предназначена для установки у административных зданий предприятий лесного хозяйства. Конструктивная основа - деревянный каркас на стойках, заполняемый щитками из фанеры. Фотопортреты передовиков производства наклеиваются на отдельные щитки и покрываются водостойким лаком. Каркас и щитки окрашиваются масляными красками. Буквы - накладные из пластика, фанеры или пенопласта. Доска почета рассчитана на одностороннее обозрение, поэтому устанавливать её следует на фоне зелени. У основания стенда устраивается газон.

③

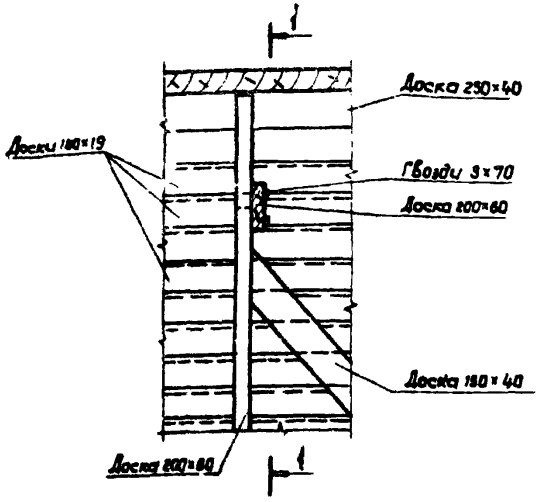

Деталь сопряжения стропильной ноги с растяжкой

1-1

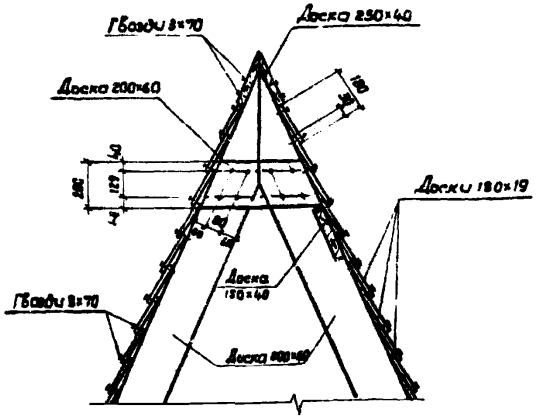

3-3

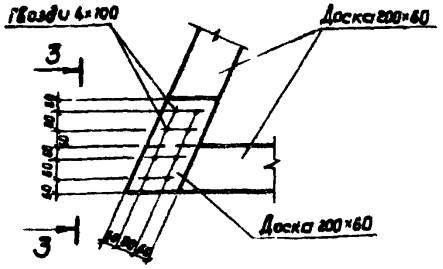

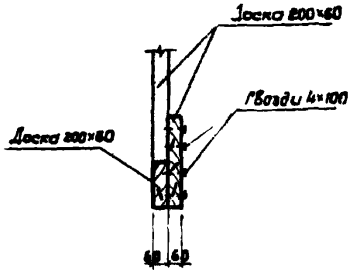

④

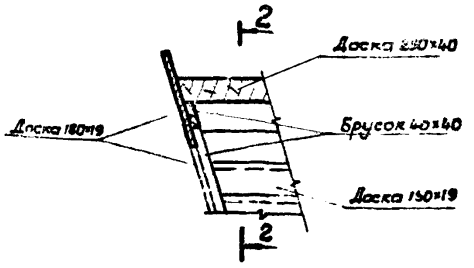

2-2

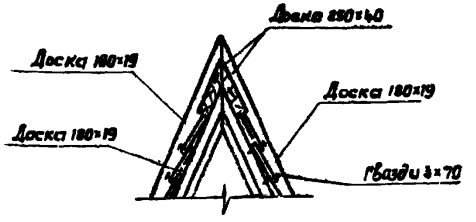

					ТП 320-60	АР	
					Малые архитектурные формы оборудования и благоустройства лесных зон отдыха и для охраны лесов		
Изм.	Лист	№ докум.	Подп.	Дата	Домик для туристов Тип 2	Лит.	Лист	Листов
Констр.		Байтман		4.08.77		Р	34	
Провер.		Заводник		4.08.77				
Рук. гр.		Заводник		4.08.77				
Гл. спец.		Сибирский		4.08.77	Узлы 3; 4.	Гослесхоз СССР СОЮЗГИПРОЛЕСХОЗ Киевский филиал		
Нач. отд.		Заславский		4.8.77				
ГИП		Заславский		4.8.77				

15853-02

Копировал Краснова

Формат 12 Г

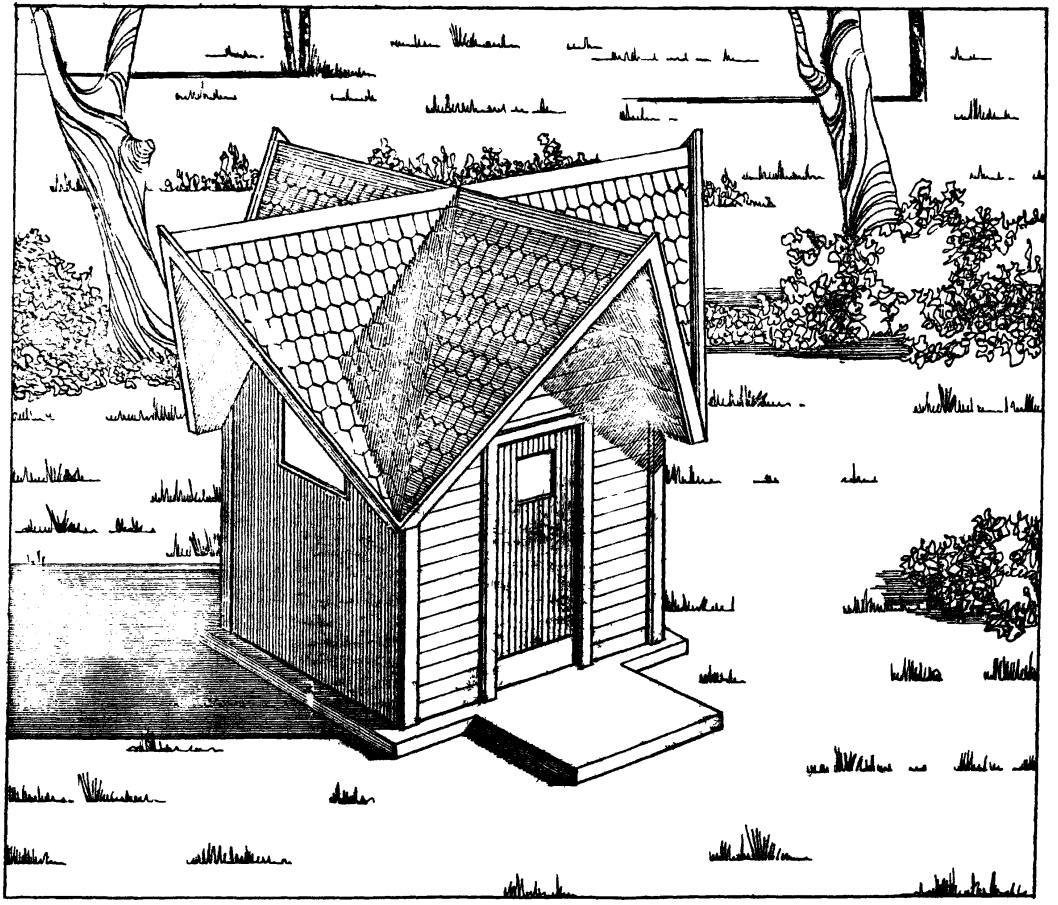

Домик для туристов, типа квадратное в плане здание покрытое восьмискатной крышей. Домик служит для отдыха и ночлега туристов и строится вблизи пешеходных троп на расстоянии не менее 10 км от населенного места. Внутреннее оборудование - два лежака и стол. Основанием для домика служит бетонная площадка. Все элементы домика выполняются из дерева на врубках и гвоздевых соединениях. Отделка - отжиг древесины паяльной лампой с последующей окраской водостойким лаком.

Т.п. 320-60 Ал.II

Фасад

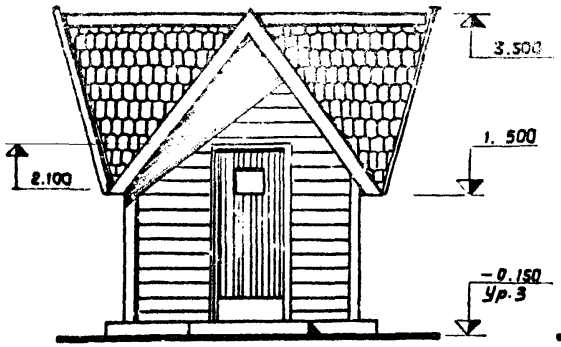

Боковой фасад

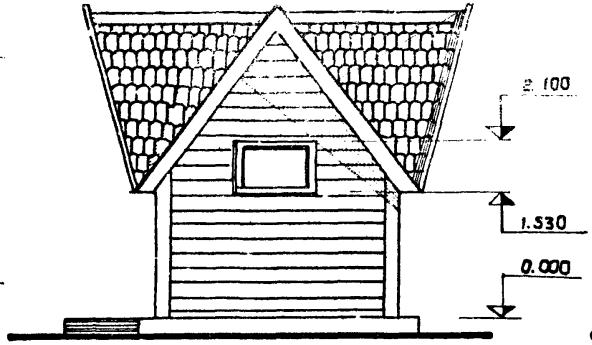

Разрез 1-1

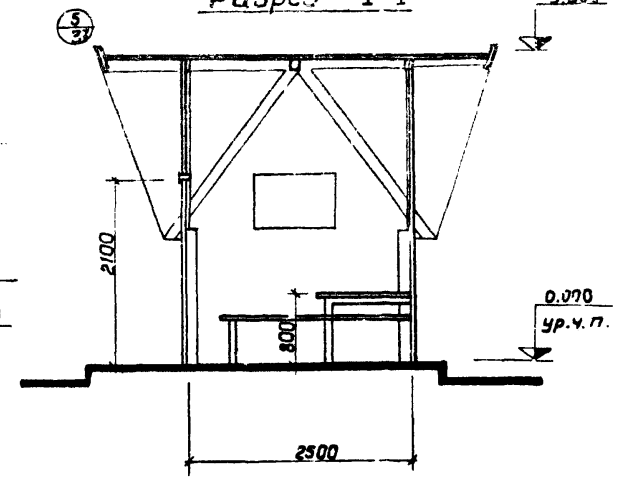

ПЛАН

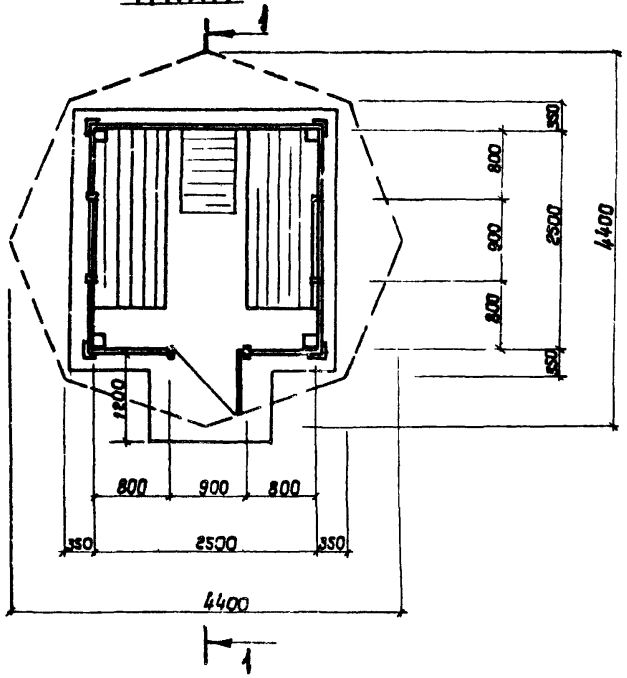

Конструкция пола

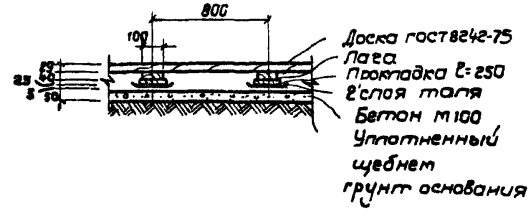

Дверь ДВВ-6/8 серия 1.135-1 Ал.I
Окно ОР06-09 гост 11214-65 в одинарном исполнении.

Изм.	Лист	№ докум.	Подп.	Дата
Исполн.	Нагорный			4.08.77
Провер.	Сквирский			4.08.77
Рук. гр.	Заводник			4.08.77
Гл. спец.	Сквирский			4.08.77
Нач. отд.	Заславский			4.08.77
ГИП	Заславский			4.08.77

ТП 320-60 АР

Малые архитектурные формы оборудования и благоустройства лесных зон отдыха и для охраны лесов

Домик для туристов Тип 3

Лит.	Лист	Листов
Р	35	

План, фасады, Разрез 1-1

Гослесхоз СССР
СОЮЗГИПРОЛЕСХОЗ
Киевский филиал

15853-02
формат 12 Г

Копировал Краснова

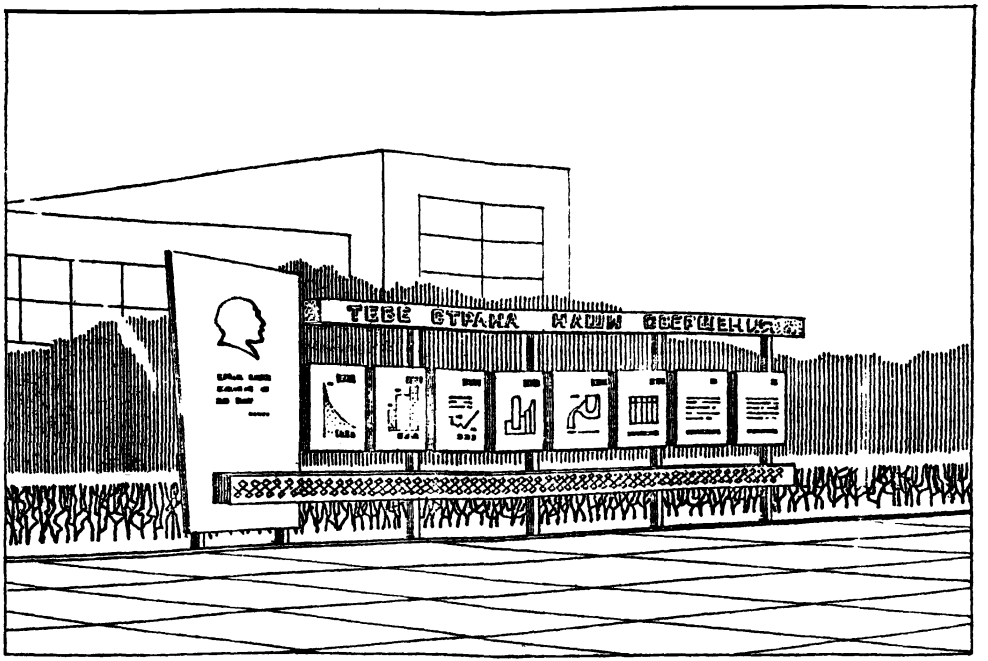

Доска победителей соревнования, тип 1 предназначена для установки при въезде на промплощадку или у административного здания. Конструктивная основа - деревянный каркас, заполняемый щитками из фанеры. Фотопортреты передовиков соцсоревнования наклеиваются на щитки и покрываются водостойким лаком. Портрет В.И. Ленина и декоративный орнамент выполняется масляными красками. Буквы накладные из пластика, фанеры или пенопласта.

Каркас окрашивается масляной краской. Доска рассчитана на одностороннее обозрение, поэтому устанавливать её следует на фоне зеленых насаждений.

③

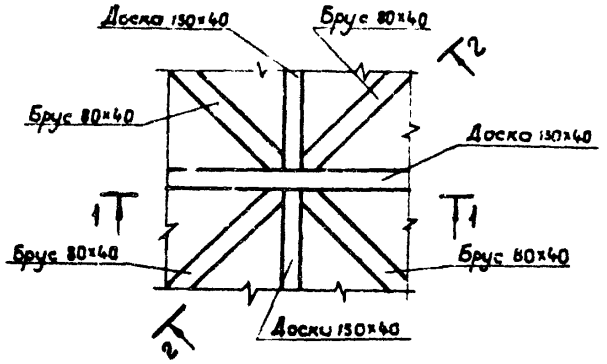

1 1

④

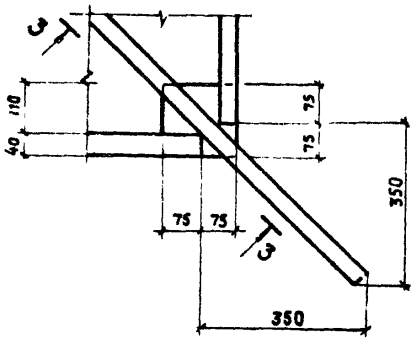

3-3

⑤

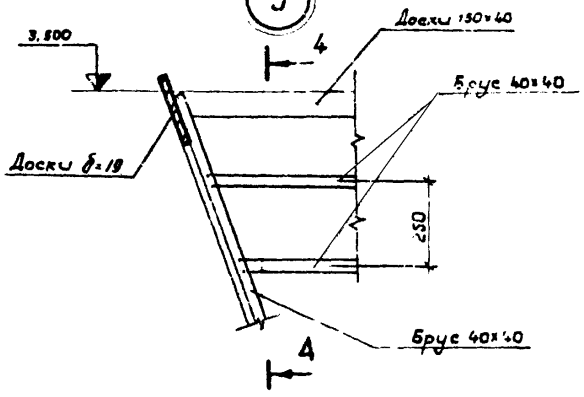

4-4

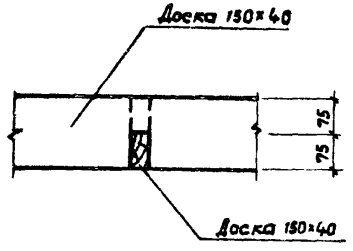

2-2

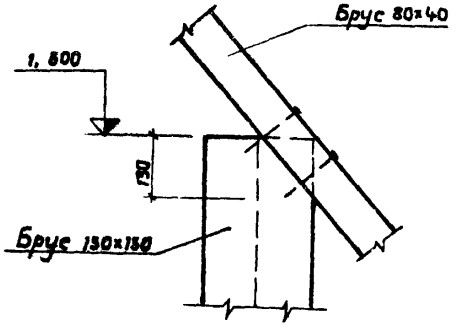

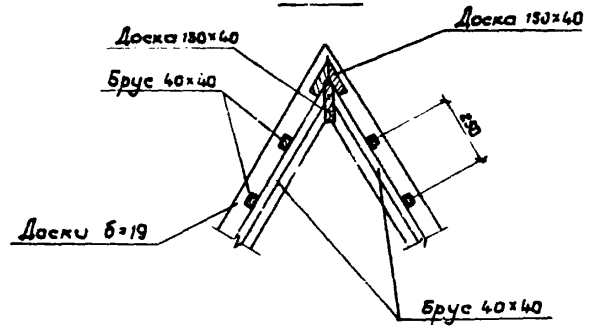

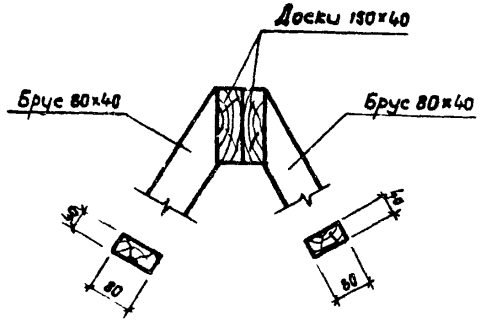

Деревянные элементы из древесины хвойных пород влажностью не более 20%.

					ТП 320-60 АР			
					Малые архитектурные формы оборудования и благоустройства лесных зон отдыха и для охраны лесов			
Изм.	Лист	№ докум.			Домик для туристов тип 3	Лит.	Лист	Листов
Испол.		Байтман		4.8.71		Р	37	
Провер.		Скворский		4.8.71				
Рук. гр.		Заводник		4.8.71				
Гл. спец.		Скворский		4.8.71	Узлы 3-5	Гослесхоз СССР Союзгипролесхоз Киевский филиал		
Нач. отд.		Заславский		4.8.71				
ГИП		Зверловский		4.8.71				

Копировал Краснова

15853-02
формат 12Г

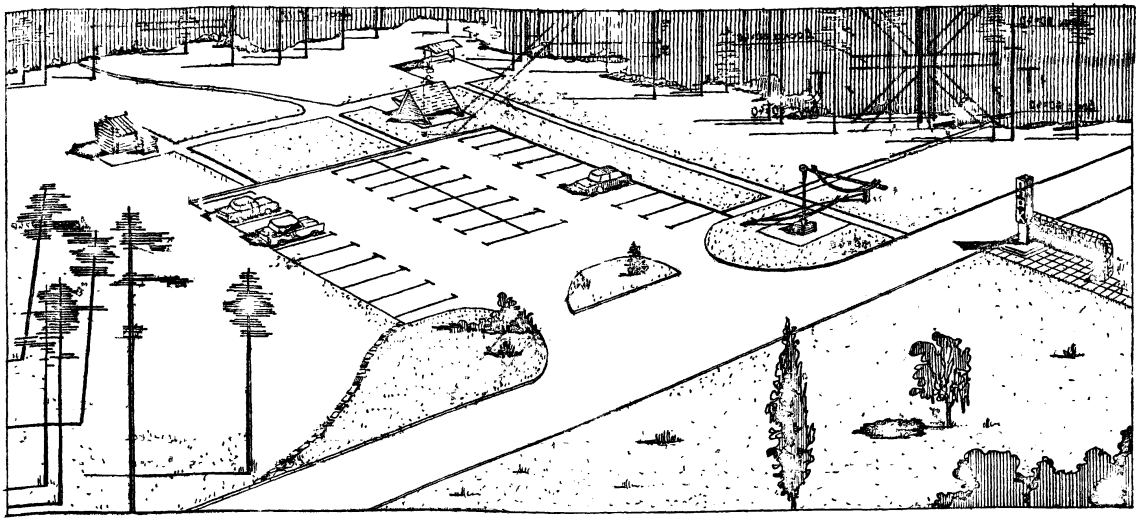

Автостоянка на 30 автомашин устраивается у въезда в лесопарки, зоны отдыха и т.д. Предусмотрено устройство двух въездов на площадку и уширение автодороги для возможности кратковременной стоянки и разворота автотранспорта. В проекте приведено три типа конструкций покрытия автостоянки, из цементно песчаных плит, асфальтобетона и щебеночное с двойной поверхностной обработкой. Вблизи автостоянки рекомендуется располагать питьевой источник, уборную и другие малые архитектурные формы. Конструкция покрытия площадки подбирается при привязке в зависимости от местных условий. Набор сооружений приведенный на схеме генплана, не является обязательным и решается отдельно в каждом конкретном случае.

Т.П.320-60 М.К.

ФАСАД

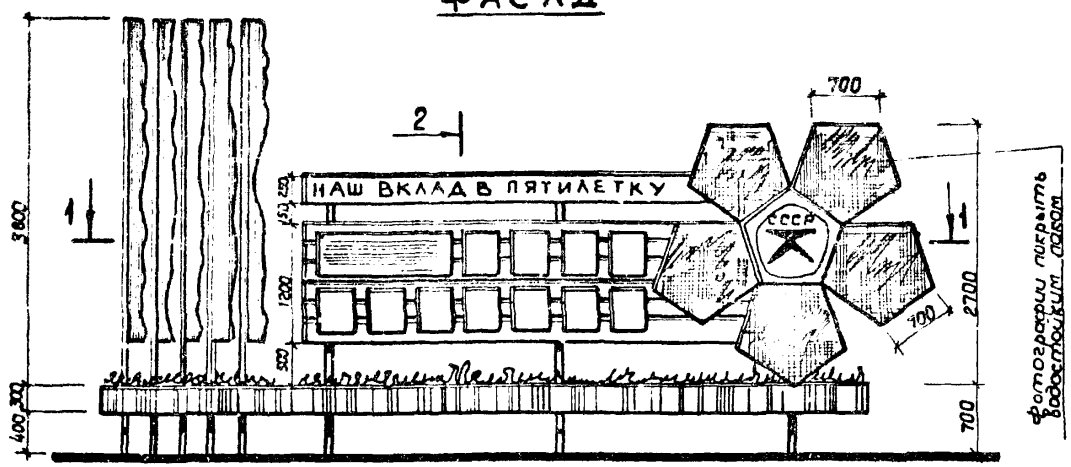

1-1

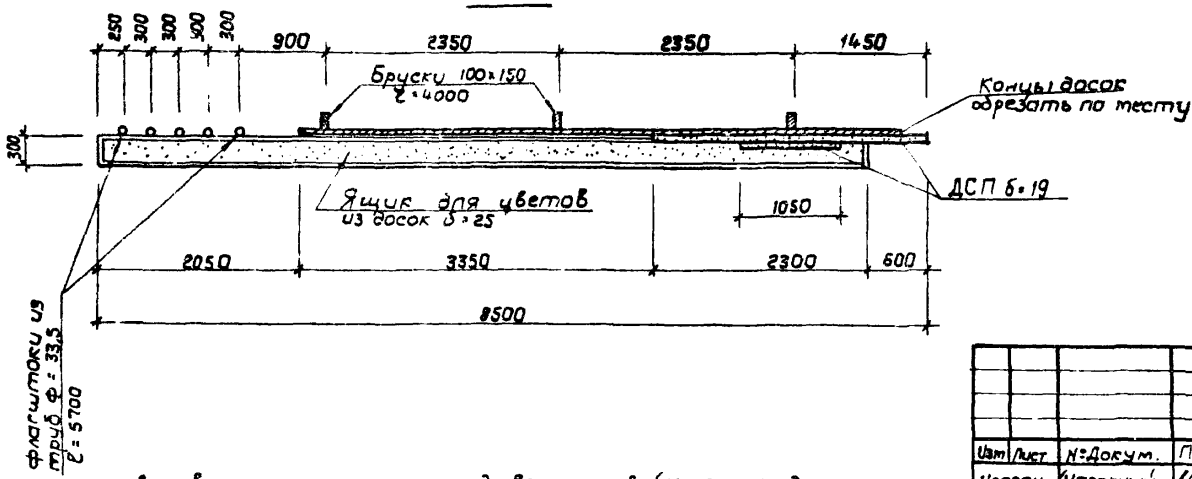

2-2

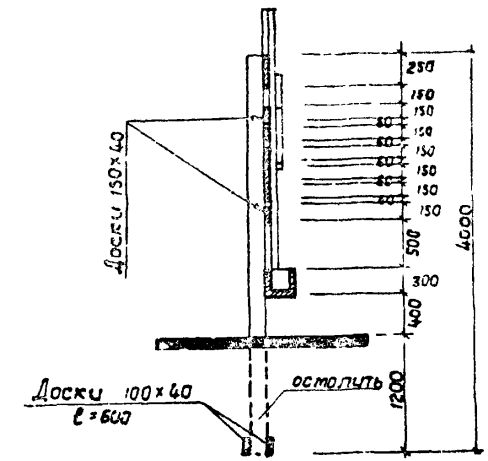

1. Деревянные элементы из древесины хвойных пород влажностью не более 20%.
2. Ящик к трубам крепить болтами М6.

Изм.	Лист	№ Докум.	Подп.	Дата
Испол.		Нагорный		4.08.77
Провер.		Скворский		4.08.77
Рук. гр.		Заводник		4.08.77
Гл. спец.		Скворский		4.08.77
Нач. отд.		Заславский		4.08.77
ГИП		Заславский		4.08.77

ТП 320-60 АР

Малые архитектурные формы оборудования и благоустройства лесных зон отдыха и для охраны лесов

Доска показателей Тип 1	Лит	Лист	Листов
	Р	43	

Фасад; Сечение 1-1; 2-2

Гослесхоз СССР
СОЮЗГИПРОЛЕСХОЗ
Киевский филиал

Копировал Краснова

15853-02
Формат 12 Г

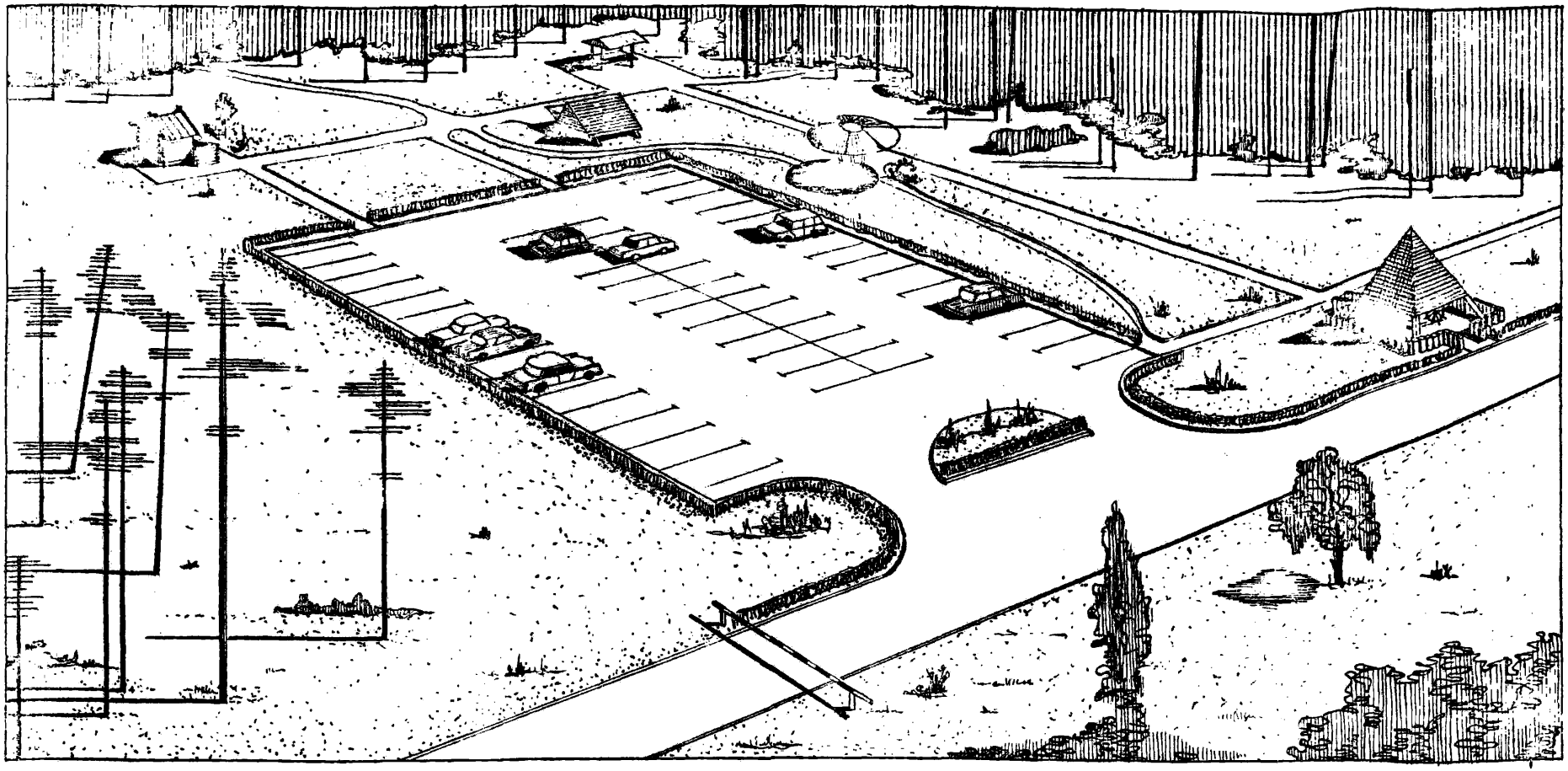

Автостоянку на 50 машин, тип I рекомендуется устраивать у въезда в лесопарки, зоны отдыха и т.д. Автостоянка располагается у дороги и оборудуется двумя въездами. У въездов предусмотрено уширение дороги для возможности кратковременной стоянки и разворота транспорта или для движения в обратном направлении. В проекте приведено три типа конструкций покрытия площадки: из цементно-песчаных плит, асфальтобетона и щебеночных с двойной поверхностной обработкой. Вблизи стоянки рекомендуется располагать питьевой источник, уборную, теневые навесы и т.д. Конструкция покрытия подбирается при привязке. Набор сооружений, приведенный на схеме генплана не является обязательным и решается в каждом конкретном случае.

1.11.320-60

Схема генплана

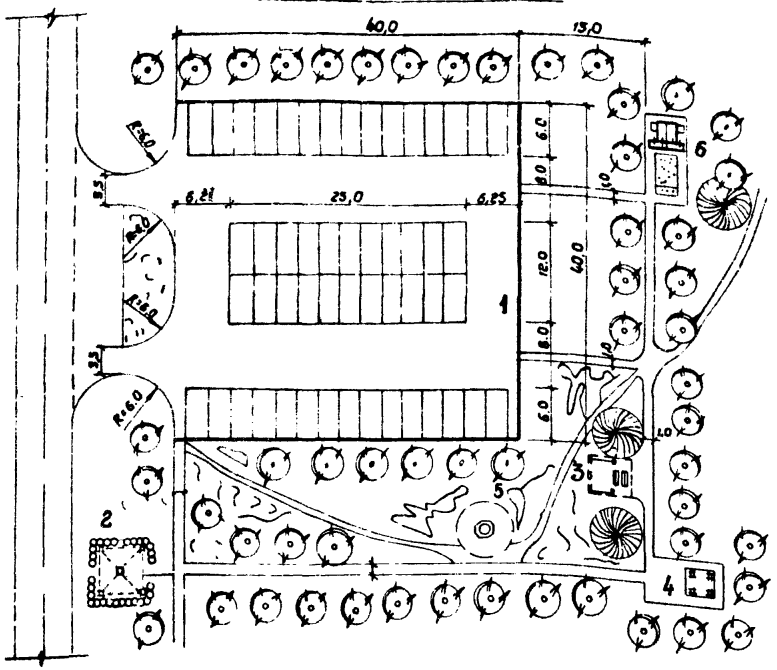

Экспликация

№№ по генп.	Наименование
1	Автостоянка на 50 машин, тип 1
2	Питьевой источник, тип 1
3	Домик для туристов, тип 1
4	Теневой навес, тип 7
5	Теневой навес, тип 4
6	Уборная выгребная, тип 1

* При двойной поверхностной обработке в качестве вяжущего принят вязкий битум в количестве 3,3 т и жидкий битум - 0,93 т на каждые 1000 м² покрытия.

Конструкции покрытия стоянки автомашин

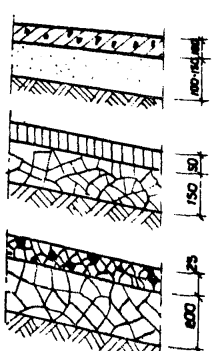

Цементно-бетонные плиты

Песок

Мелкозернистый асфальтобетон

Щебень мягких пород камня R - 300 ÷ 600 кг/см²

* Двойная поверхностная обработка

Щебень мягких пород камня R - 300 ÷ 600 кг/см²

Изм.	Лист	№ докум.	Подп.	Дата
Испол.		Нагорный		4.08.77
Провер.		Сквирский		4.08.77
Рук. гр.		Заводник		4.08.77
Гл. спец.		Сквирский		4.08.77
Нач. отд.		Заславский		4.08.77
ГИП		Заславский		4.08.77

ТП 320-60 АР

Малые архитектурные формы оборудования и благоустройства лесных зон отдыха и для охраны лесов

Автостоянка на 50 машин Тип 1

Лит.	Лист	Листов
Р	39	

Схема генплана, конструкции покрытия

Гослесхоз СССР
СОЮЗГИПРОЛЕСХОЗ
Киевский филиал

15853-02
формат А2г

Копировал Краснова

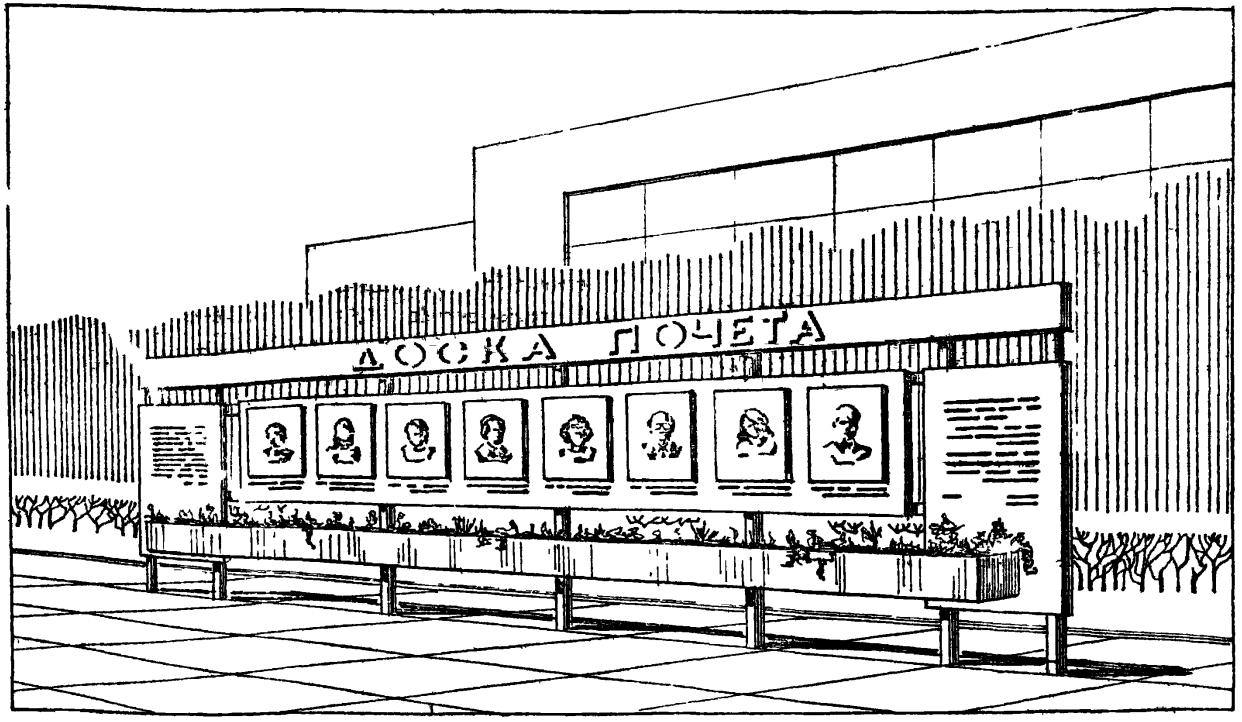

Доска почета, тип 1 предназначена для установки у административных зданий предприятий лесного хозяйства. Конструктивная основа - деревянный каркас на стойках, заполняемый щитками из фанеры. Фотопортреты передовиков производства наклеиваются на отдельные щитки и покрываются водостойким лаком. Каркас и щитки окрашиваются масляными красками. Буквы-накладные из пластика, фанеры или пенопласта. Доска почета рассчитана на одностороннее обозрение, поэтому устанавливать её следует на фоне зелени. У основания стенда устраивается газон.

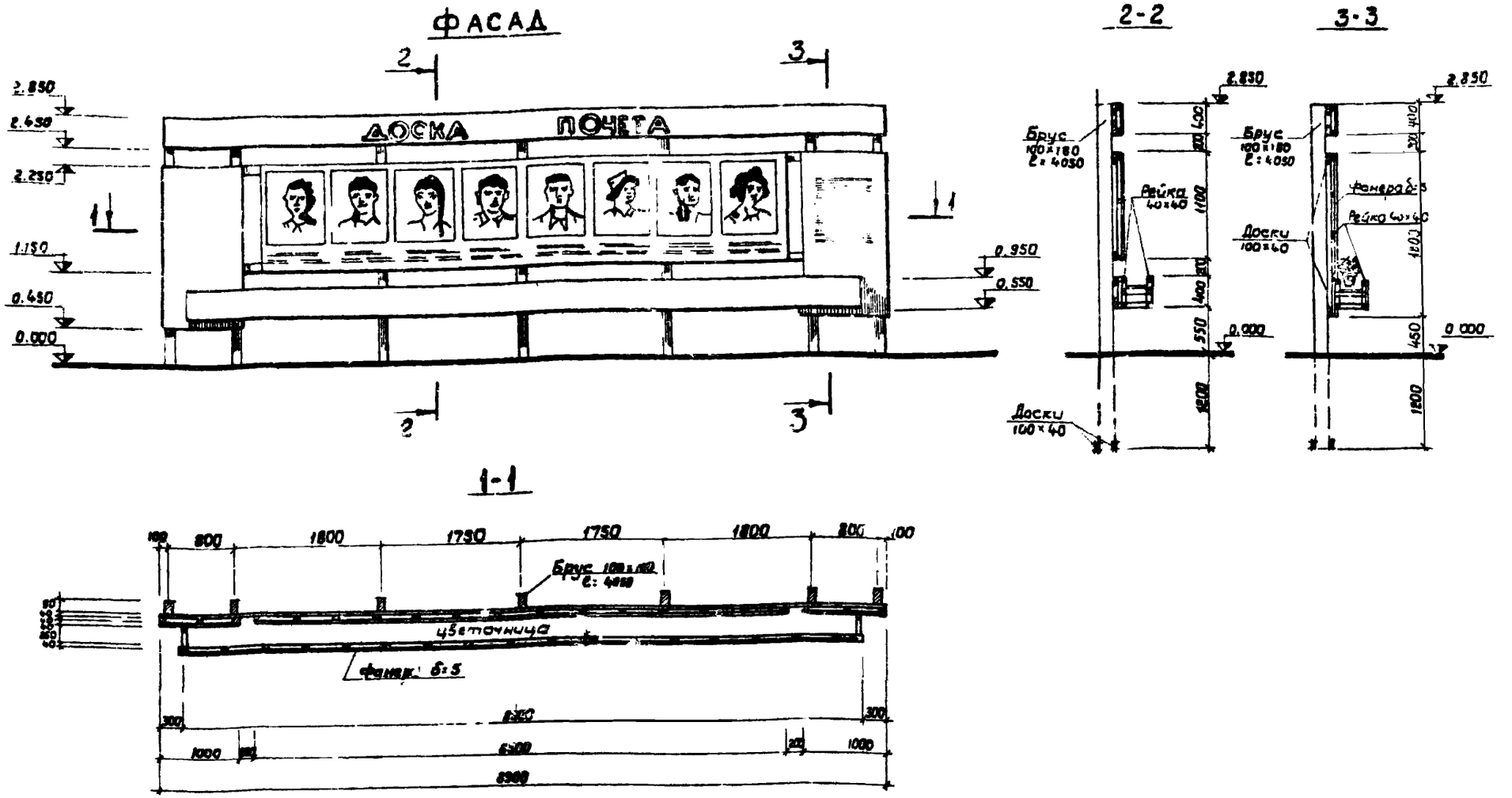

1. Все соединения выполнять на гвоздях. Все деревянные элементы из древесины хвойных пород влажностью не более 20%
2. Деревянные стойки, закапываемые в грунт, просмолить и обернуть толем.

Изм.	Лист	№ докум.	Подп.	Дата
Исполн.		Шнайдермана		4.08.77
Провер.		Скворцов		4.08.77
Рук. гр.		Заводчик		4.08.77
Гл. спец.		Скворцов		4.08.77
Нач. отд.		Засловский		4.08.77
ГИП		Засловский		4.08.77

ТП 320-60 АР

Малые архитектурные формы оборудования и благоустройства лесных зон отдыха и ... охраны лесов

Доска почета Тип 1

Фасад, сечения 1-1 ÷ 3-3

Лит.	Лист	Листов
Р	40	

Гослесхоз СССР
СОЮЗГИПРОЛЕСХОЗ
Киевский филиал

15853-02

Копировал Краснова

формат 13 г

1 ТП 320-60 Ал 1.

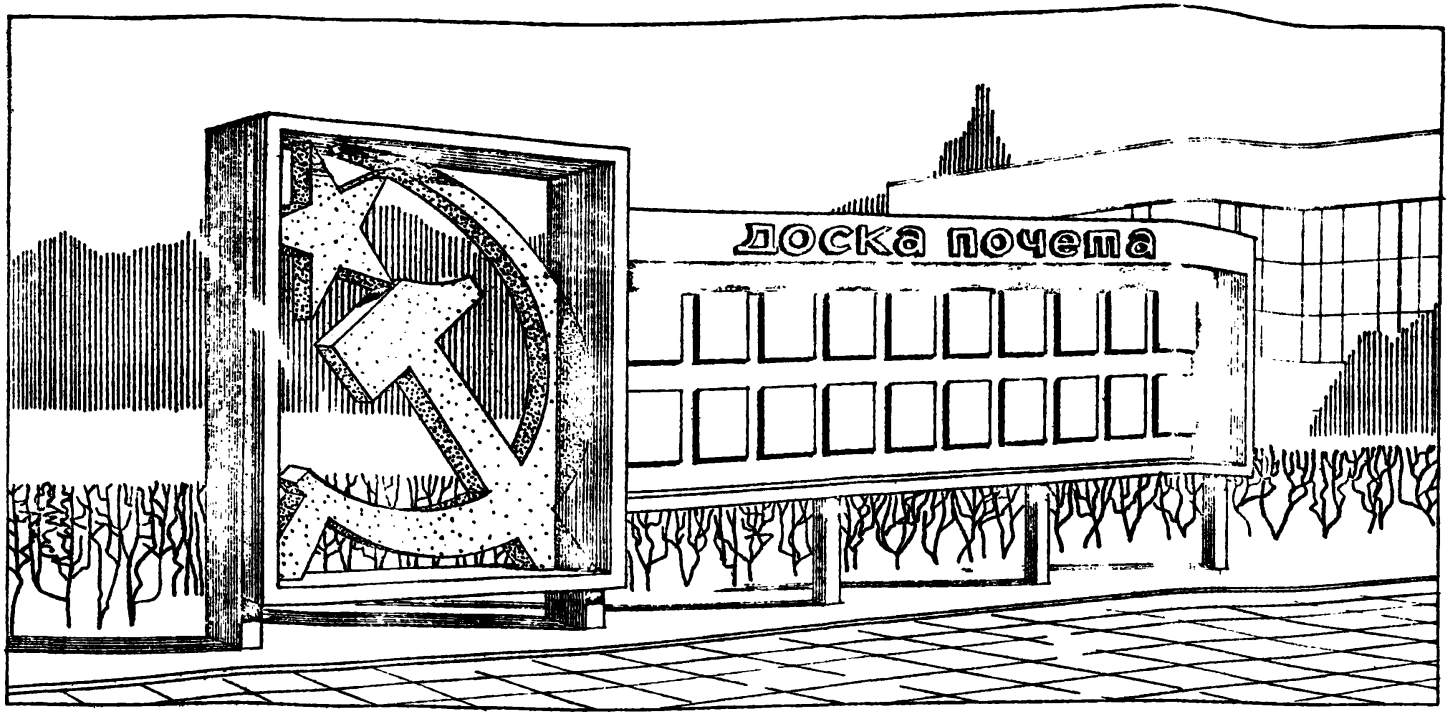

Доска почета, тип 2 состоит из эмблемы серпа и молота и витрины с фотографиями передовиков производства. Композиция рассчитана на обозрение с одной стороны, устанавливается на фоне зелени на предзаводской территории. Эмблема серпа и молота и обвязка доски почета, изготавливаются из водостойкой фанеры на деревянном каркасе. К плоскости доски почета, выполняемой из плиты ДСП, прибиваются планки с фотографиями. Вся композиция крепится к деревянным стойкам зарытым в землю. Все элементы окрашиваются масляной краской по сплошной шпаклевке. Буквы накладные из пластика.

Тп 320-60 м.II

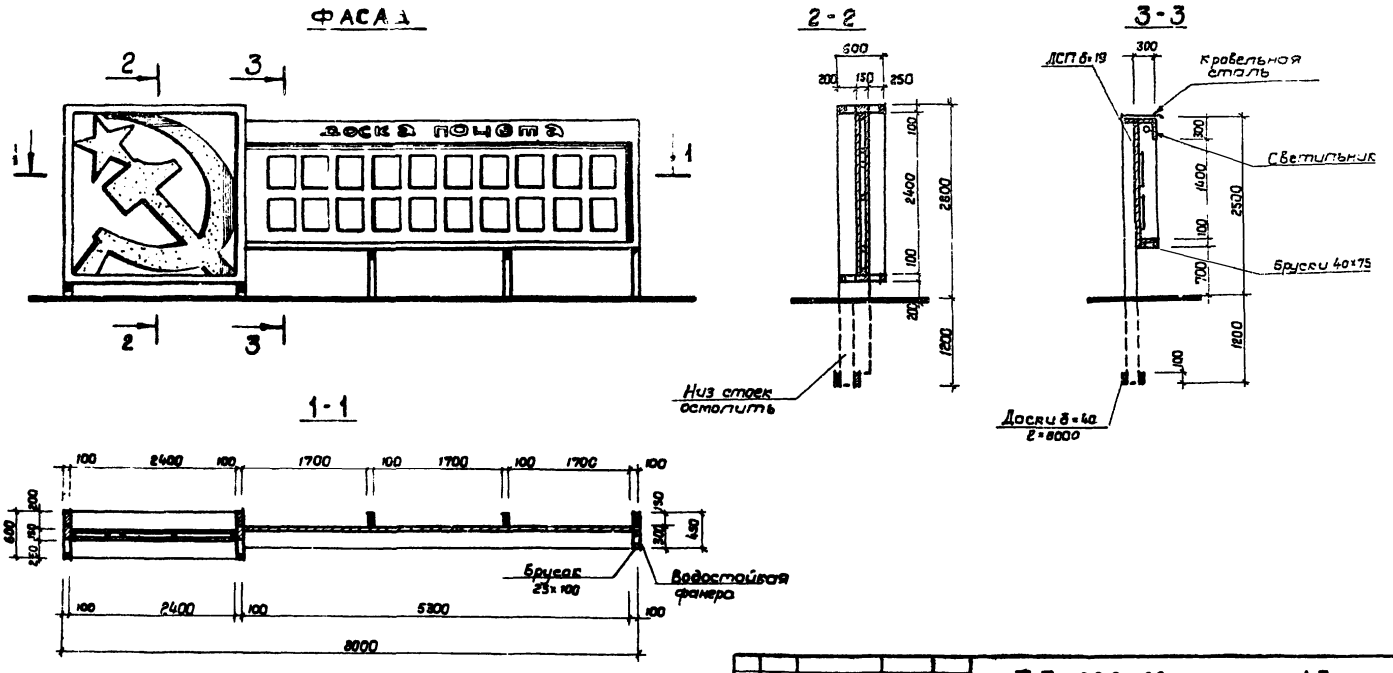

				ТП 320-60		АР
Изм.	Лист	№Докум.	Подп.	Дата	Малые архитектурные формы оборудования и благоустройства лесных зон отдыха и для охраны лесов.	
Исполн.	Новорный			4.08.77	Доска почета Тип 2	Лит. Р / Лист 41 / Листов
Провер.	Скворцов			4.08.77		
Рук. гр.	Заводник			4.08.77		
Гл. спец.	Скворцов			4.08.77	Фасад; Сечение 1-1; 3-3.	Гослесхоз СССР
Нач. отд.	Заславский			4.08.77		СОЮЗГИПРОЛЕСХОЗ Киевский филиал
ГИП	Заславский			4.08.77		

Копировал Краснова

15853-02
формат 12 г

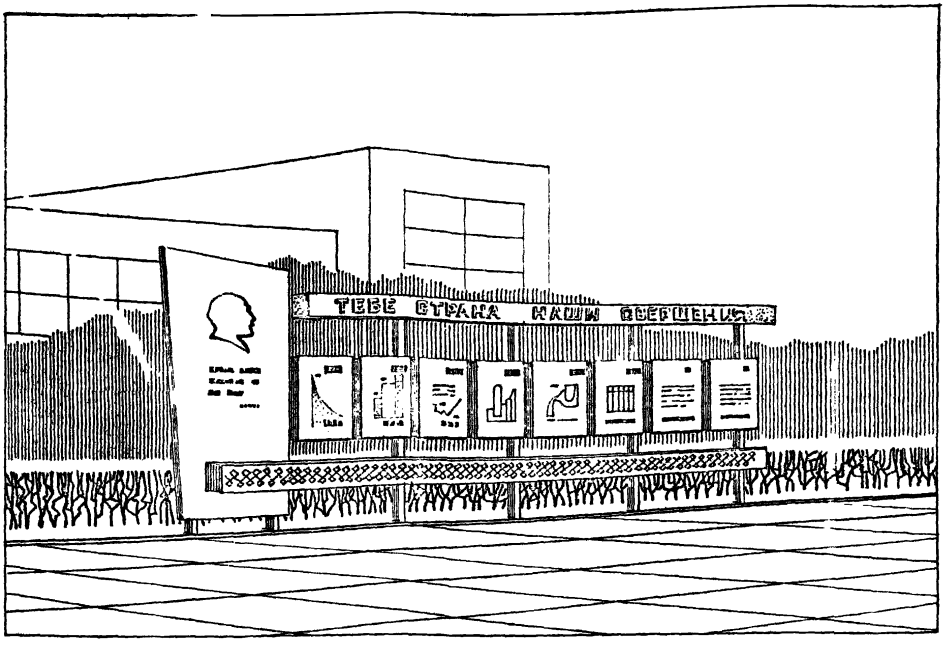

Доска победителей соревнования, тип 1 предназначена для установки при въезде на промплощадку или у административного здания. Конструктивная основа - деревянный каркас, заполняемый щитками из фанеры. Фотопортреты передовиков соцсоревнования наклеиваются на щитки и покрываются водостойким лаком. Портрет В.И. Ленина и декоративный орнамент выполняется масляными красками. Буквы - накладные из пластика, фанеры или пенопласта.
Каркас окрашивается масляной краской. Доска рассчитана на одностороннее обозрение, поэтому устанавливать её следует на фоне зеленых насаждений.

ФАСАД

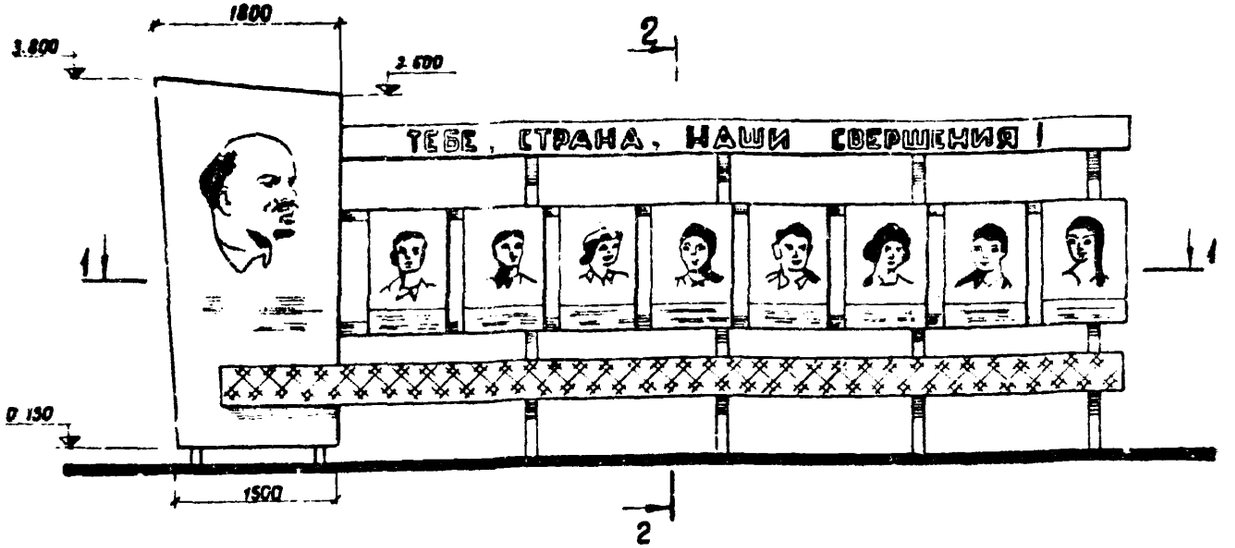

2-2

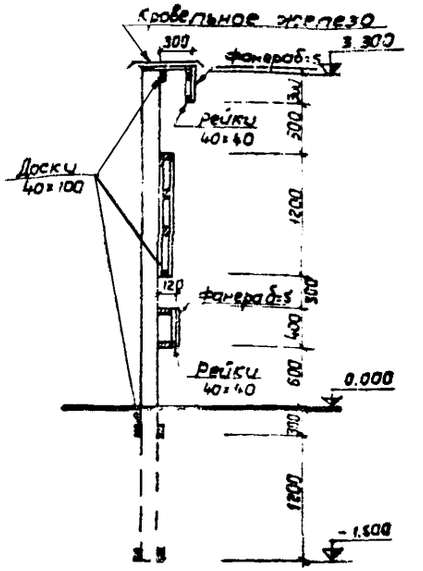

1-1

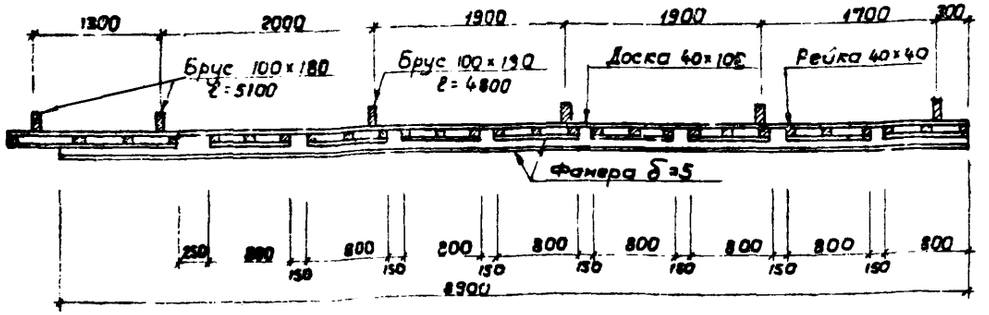

1. Все соединения на гвоздях.
   Все деревянные элементы из древесины хвойных пород влажностью не более 20%.
2. Деревянные стойки, закапываемые в грунт, просмолить и обернуть толем.

Изм.	Лист	№ докум.	Подп.	Дата
Исполн.		Шнайдерман		4.08.77
Провер.		Заводник		4.08.77
Рук. гр.		Заводник		4.08.77
Гл. спец.		Сквирский		4.08.77
Нач. отд.		Заславский		4.08.77
ГИП		Заславский		[illegible]

ТП 320-60 АР

Малые архитектурные формы оборудования и благоустройства лесных зон отдыха и для охраны лесов

Доска победителей соцсоревнования ТИП 1

Лит.	Лист	Листов
Р	42	

Фасад, разрезы 1-1 и 2-2.

Госпесхоз СССР
СОЮЗГИПРОЛЕСХОЗ
Киевский филиал

15853-02

Копировал Краснова

Формат 12 г

Т.п 320-60 Ал.II

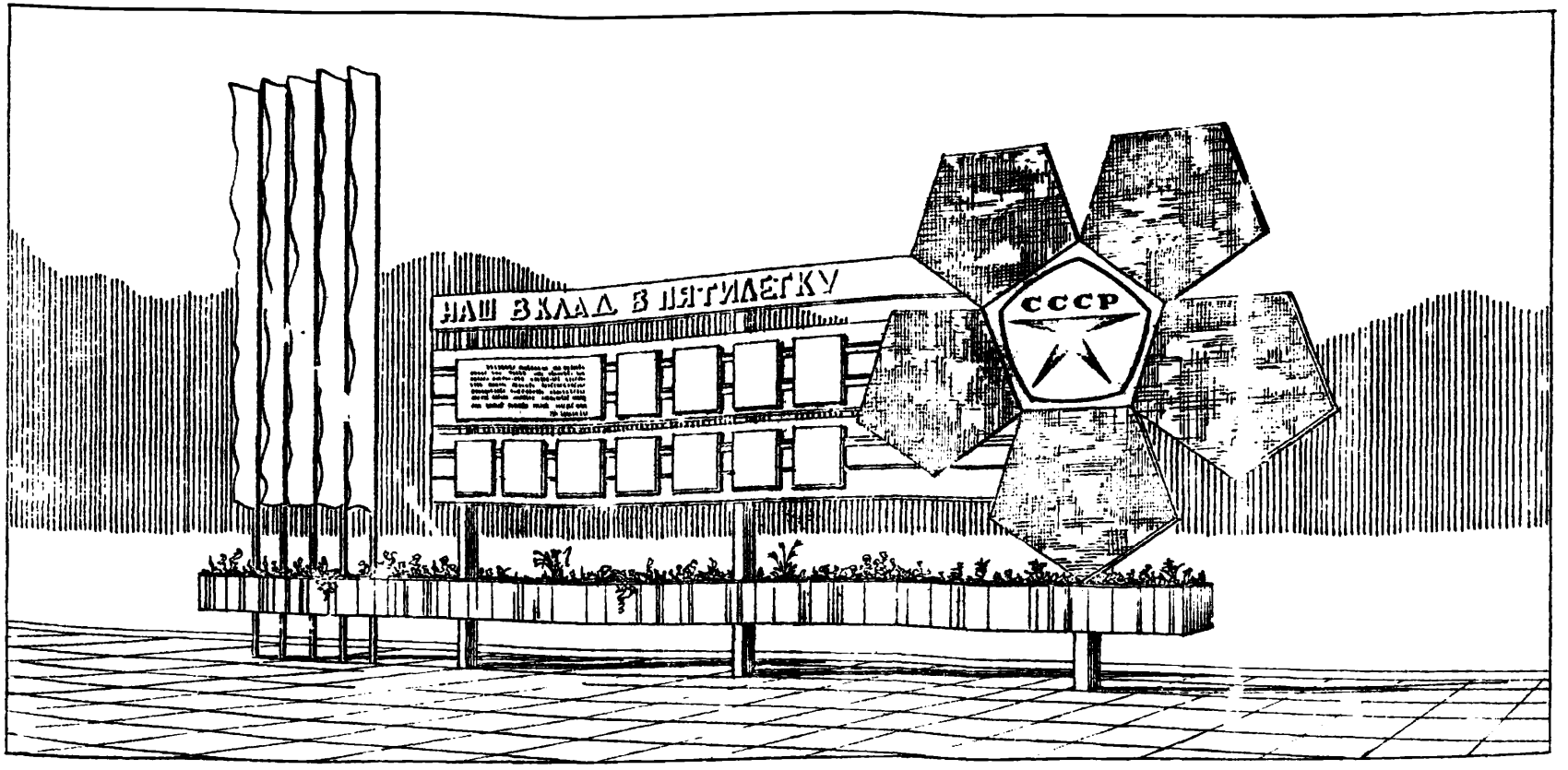

Доска показателей, тип 1 - декоративная композиция, рассчитанная на обозрение с одной стороны Устраивается она на фоне зеленых насаждений Устанавливать композицию можно на улицах, площадях и на предзаводской территории. К деревянным стойкам крепятся доски, являющиеся основанием под плашки с текстом и показателями итогов соцсоревнования, пятиугольная эмблема качества и цветочный ящик. Дополняют композицию флагштоки, выполняющие роль дополнительных стоек. Все элементы соединяются на гвоздях, флагштоки крепятся к ящику для цветов болтами. Эмблема изготавливается из древесностружечной плиты К лепесткам эмблемы приклеиваются фотографии, которые покрываются водостойким лаком. Остальные элементы окрашиваются масляными красками. Буквы накладные из пластика.

ФАСАД

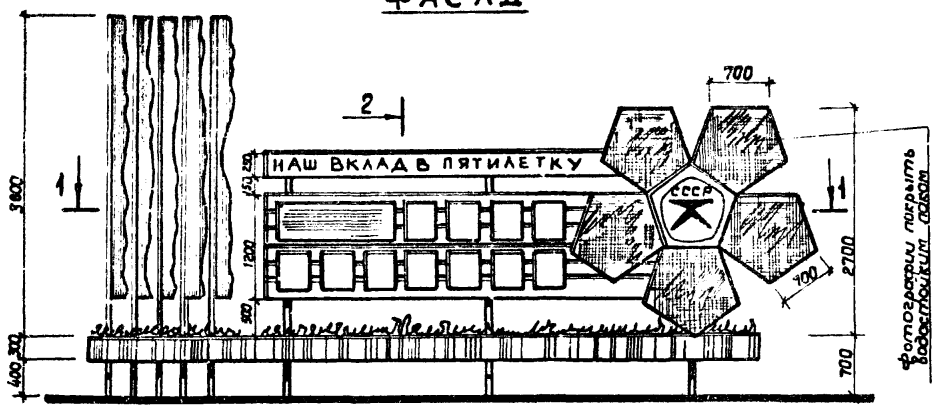

2-2

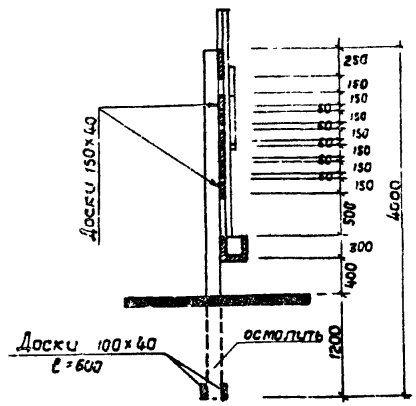

1-1

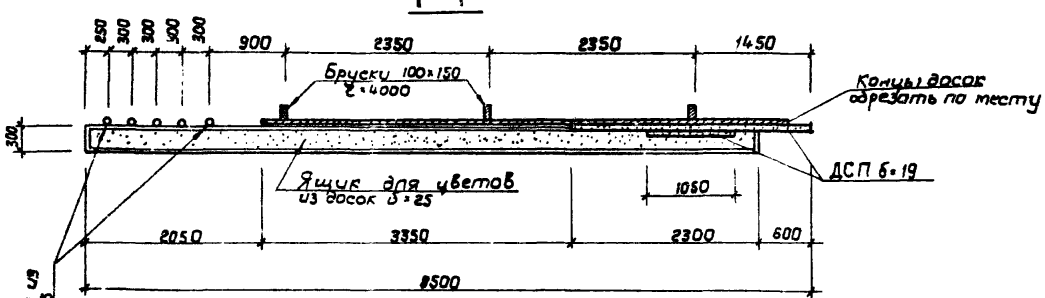

1. Деревянные элементы из древесины хвойных пород влажностью не более 20%.
2. Ящик к трубам крепить болтами М6.

					ТП 320-60	АР
					Малые архитектурные формы оборудования и благоустройства лесных зон отдыха и для охраны лесов	
Изм.	Лист	№ докум.	Подп.	Дата	Доска показателей Тип 1	Лит. / Лист / Листов: Р / 43 /
Испол.		Нагорный		4.08.77		
Провер.		Сибирский		4.08.77		
Рук. гр.		Заводчик		4.08.77		
Н. контр.		Сибирский		4.08.77		
Нач. о.		[illegible]		4.08.77	[illegible] 1-1; 2-2	Гослесхоз СССР Союзгипролесхоз Киевский филиал
ГИП				4.08.77		

Копировал Краснова

15853-02

Формат 12 г

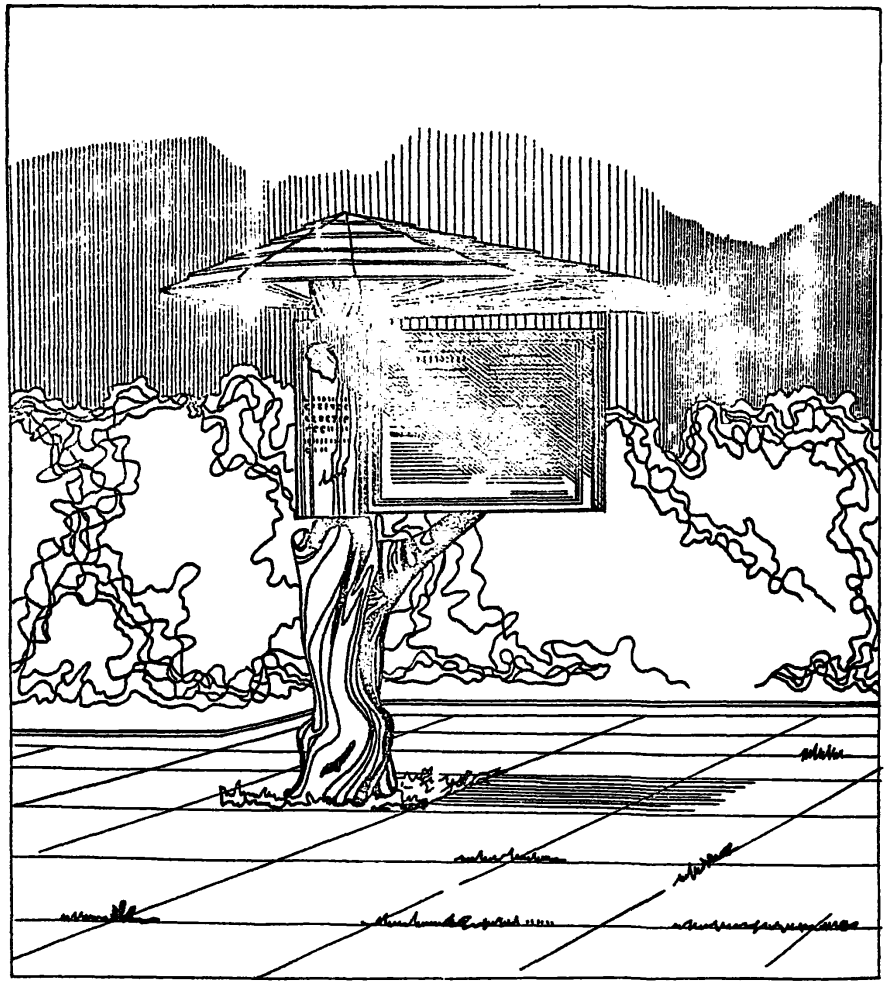

В качестве основания доски для периодической печати, тип 1 служит комлевая часть ствола дерева вкопанная в землю. С четырех сторон на высоте 1,2 м от земли ствол обшивается декоративными плашками из досок, к которым крепится остекленная двустворчатая рамка. Одна из створок рамки и вкладыш из фанеры, к которому крепится с двух сторон газета, для возможности открывания устраиваются на петлях. В верхней части ствола устраивается навес из досок грибовидной формы. Рамка, плашки и навес окрашиваются масляными красками буквы на плашках накладные из пластика или окрашенной фанеры.

Фасад

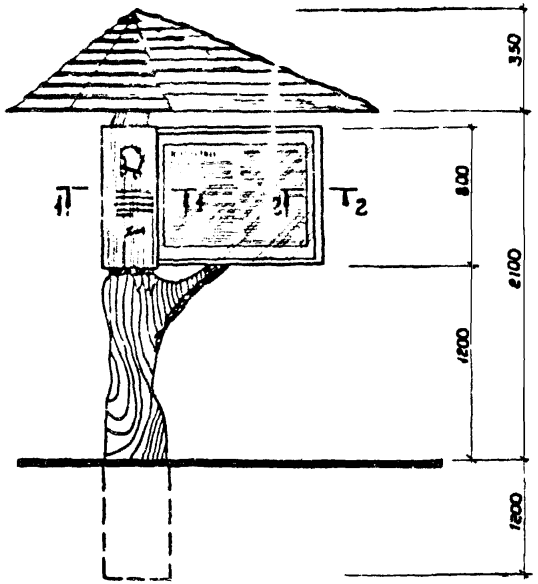

План

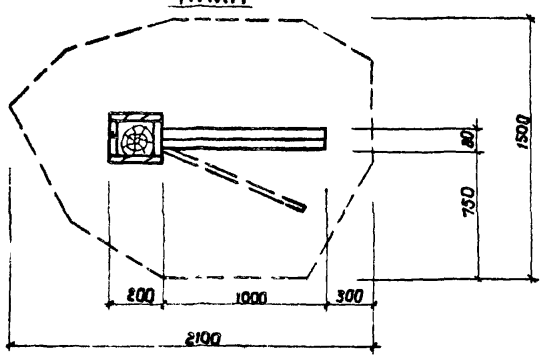

1-1

2-2

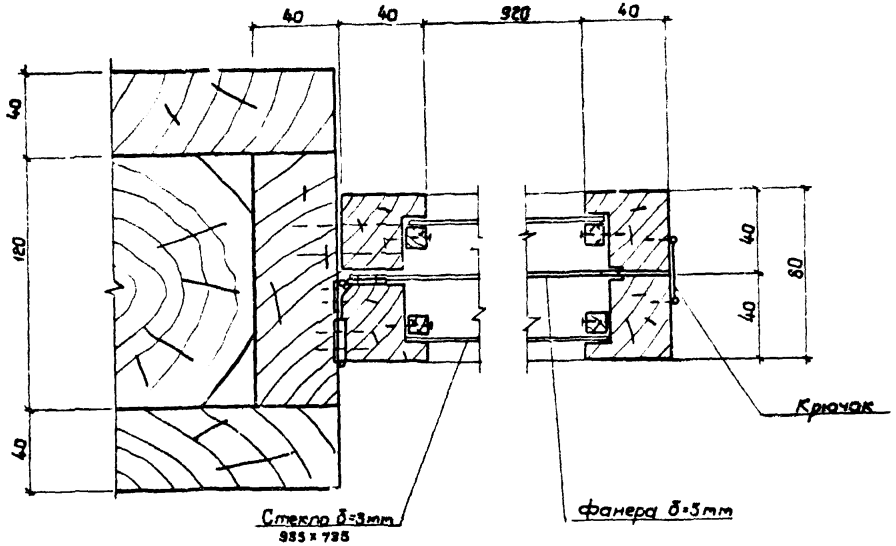

1. Деревянные элементы из древесины хвойных пород влажностью не более 20%.
2. Конец столба, закапываемый в грунт, прогонить

Изм.	Лист	№ докум.	Подп.	Дата
Испол.		Нагорный		4.08.77
Провер.		Скворский		4.08.77
Рук. гр.		Заводник		4.08.77
Гл. спец.		Скворский		4.08.77
Нач. отд.		Заславский		4.08.77
ГИП		Заславский		4.08.77

ТП 320-60 АР

Малые архитектурные формы оборудования и благоустройства лесных зон отдыха и для охраны лесов

Доска для периодической печати тип 1

Лит.	Лист	Листов
Д	44	

Фасад; План
Сечения 1-1; 2-2

Гослесхоз СССР
СОЮЗГИПРОЛЕСХОЗ
Киевский филиал

15853-02

Копировал Краснова

Формат 12Г

Марка	Обозначение	Наименование	Кол. шт.	Масса кг (м³) 1 ед.	Масса кг (м³) Общ.
Въезд тип 1	Отходы древесины	Пластина $d=\frac{500}{2}$; $c=6500$	2	1,275	2,551
	То же	Бревно $d=500$; $c=600$	5	0,118	0,590
	ГОСТ 4028-63	Гвозди 5,0×150	20	0,0224	0,448
	То же	" 3,0×70	120	0,0039	0,468
	ГОСТ 8486-66	Бруски для накладных букв 50×30	—	—	0,021
		Декоративный элемент из металлической полосы -20×5			
	ГОСТ 103-76		—	—	14
	ГОСТ 5781-75	Стальные штыри ф20 AI; $c=1200$	3	2,964	8,892
		Нагель из дуба ф30; $c=1000$	2	0,0007	0,0014
АР-4		Бутовая кладка	—	—	9,6
Въезд тип 2		Стойка из пластины $d=\frac{600}{2}$; $c=3700$	1	0,760	0,760
	ГОСТ 8486-66	Доски 250×50; $c=650$	10	0,008	0,080
	То же	Брусья 250×250; $c=2500$	2	0,125	0,250
	ГОСТ 4028-63	Гвозди 6,0×200	15	0,044	0,660
АР-5		Бутовая кладка	—	—	1,740

Марка	Обозначение	Наименование	Кол. шт	Масса кг (м³) 1 ед.	Масса кг (м³) Общ.
Вход в парк тип 1	ГОСТ 8486-66	Стойка из бруса 250×220; $c=5500$	2	0,303	0,606
	"	Стойка из бруса 250×220; $c=5640$	2	0,310	0,620
	"	Перекладина из досок 60×180; $c=4500$	3	0,049	0,146
	"	Накладные буквы из брусков 150×75; $c=12000$	—	—	0,135
		Бетон М100	—	—	2,34
		Раствор цементный М300	—	—	0,144
АР-6	ГОСТ 1839-72	Труба асбестоцем. Гр. 386×14; $c=1200$	4	—	—

Изм.	Лист	№ докум.	Подп.	Дата
Ст. инж.		Бейтман		
Провер.		Заводник		
Гл. спец.		Сквирский		
Нач. отд.		Заславский		
Гип		Заславский		

ТП 320-60 АР

Малые архитектурные формы оборудования и благоустройства лесных зон отдыха и для охраны леса

Въезд тип 1, тип 2
Вход в парк тип 1

Лит.	Лист	Листов
Р	45	

Спецификация

Гослесхоз СССР
СОЮЗГИПРОЛЕСХОЗ
Киевский филиал

Марка	Обозначение	Наименование	Кол. шт.	Масса кг (м³) 1 ед.	Масса кг (м³) Общ.
Вход в парк тип 2	ГОСТ 7623-75	Стойка из трубы Тр. 75,5×4; e=5200	2	38,5	73,0
	ГОСТ 8486-66	Доска 180×40; e=2500	18		
	То же	Брусок 120×50; e=38400	—	—	
		Фанера δ=3	—	—	2,88 м²
	ГОСТ 4028-63	Гвозди 6,0×200	100	0,044	4,4
	То же	Гвозди 1,6×25	40	0,0004	
	ГОСТ 1145-70	Шурупы 7×100	40		
	ГОСТ 103-76	Стальная пластина -100×10; e=100	2		
		Бетон М100	—	—	2,25
АР-7		Керамическая плитка глазур.	—	—	5,04 м²
Вход в парк Тип 3	ГОСТ 8240-72	Швеллер С 20; e=1000	2	18,4	36,8
	ГОСТ 8486-66	Стойки из досок 180×50; e=4150	4	0,037	0,149
	То же	Сиденье из брусков 80×60; e=16500	—	—	0,079
	"	Бруски 180×100; e=450	3	0,008	0,024
	"	Бруски 120×50; e=16000	—	—	0,096
	ГОСТ 8509-72	Уголок L 50×5; e=700	14	2,639	36,946
		Бутовая кладка	—	—	4,54
		Бетон марки 100	—	—	0,28
АР-8	ГОСТ 11539-73	Фанера δ=3	—	—	1,36 м²

Марка	Обозначение	Наименование	Кол. шт.	Масса кг (м³) 1 ед.	Масса кг (м³) Общ.
Питьевой источник Тип 1	Отходы древесины	Бревна ф300; e=2000	31	0,141	4,377
	То же	Бревна ф300; e=1600	31	0,113	3,50
	ГОСТ 8486-66	Стены колодца из брусьев 200×200; e=1400	20	0,056	1,120
	То же	Стропила из досок 200×60; e=6450	4	0,077	0,310
	"	Обрешетка из брусков 60×40; e=68000	—	—	0,163
	"	Настил из досок по верху колодца 250×40; e=1400	4	0,014	0,056
	"	Стойка из бруса для ворота 200×150; e=2000	2	0,06	0,120
		Кровля из гонта δ=17	—	—	0,368
	ГОСТ 103-76	Стальная пластина — 120×4; e=700	8	2,639	21,112
	ГОСТ 8509-72	Уголок L 100×7; e=120	4	1,296	5,184
	То же	То же L 50×5; e=100	4	0,377	1,508
	ГОСТ 3262-75	Труба Тр. 26,8×2,8; e=1850	1	4,114	4,114
	ГОСТ 7798-70 ГОСТ 5915-70 ГОСТ 11371-68	Болт. М12×100 Гайка М12×5 Шайба 12-011	12	—	1,448
АР-9	ГОСТ 4028-63	Гвозди	—	—	3,0
АР-10		Бетон марки 100	—	—	0,52

Изм.	Лист	№ докум.	Подп.	Дата
Ст.инж.	Байтман			
Провер.	Заводник			
Рук.гр.	Заводник			
Гл.спец.	Сквирский			
Нач.отд.	Заславский			
Гип	Заславский			

ТП 320-60 АР

Малые архитектурные формы оборудования и благоустройства лесных зон отдыха и для охраны лесов

Вход в парк тип 2, Тип 3
Питьевой источник Тип 1

Лит.	Лист	Листов
Р	46	

Спецификации

Гослесхоз СССР
СОЮЗГИПРОЛЕСХОЗ
Киевский филиал

Копир. Пр-в

15853-02

Тп 320-60 АР II

Марка	Обозначение	Наименование	Кол. шт.	Масса кг (т) 1 ед.	Масса кг (т) общ.
Питьевой источник Тип 2	Отходы древесины	Подземное устройство из круглого леса	—	—	1,6
	То же	Стены колодца из бревен d=150; ℓ=1300	16	0,023	0,367
	ГОСТ 8486-66	Настил из досок 150×40; ℓ=1600	8	0,0096	0,0768
	То же	Упор из бруска 50×50; ℓ=1200	1	0,003	0,003
	"	Вкладыш из бруска 100×50; ℓ=100	1	—	—
	ГОСТ 103-76	Стальная пластина -30×4 ℓ=1200	6	1,130	6,782
	ГОСТ 4028-63	Гвозди 4,0×120	30	0,0117	0,351
	ГОСТ 3262-75	Труба Тр. 400×3,6; ℓ=400,0	1	1,538	1,538
	То же	Труба Тр. 33,5×3,2; ℓ=1000	1	2,676	2,676
	"	Труба Тр. 33,5×3,2; ℓ=390	1	1,122	1,122
	ГОСТ 17715-72	Кровельная сталь δ=1	—	—	15,275
	ГОСТ 5781-75	ф6 AI; ℓ=500	—	—	0,111
	ГОСТ 7798-70	Болт М12×260	4	0,248	0,992
	ГОСТ 5915-70	Гайка М12×5	4	0,015	0,06
	ГОСТ 11371-68	Шайба 12×0,11	8	0,006	0,048
	ГОСТ 103-76	Шайба d=75 из полосы - 170×4; ℓ=170	4	0,908	3,631
АР-1		Камень булыжный	—	—	1,88

Марка	Обозначение	Наименование	Кол. шт.	Масса кг (т) 1 ед.	Масса кг (т) общ.
Питьевой источник Тип 3	ГОСТ 8486-66	Скамейка из брусков 150×100; ℓ=2000	4	0,03	0,120
	То же	Бруски 100×100; ℓ=490	2	0,005	0,010
	ГОСТ 4028-63	Гвозди 8,0×250	8	0,098	0,784
	ГОСТ 7798-70	Болт М12×200	2	0,195	0,39
	ГОСТ 5915-70	Гайка М12×5	2	0,015	0,030
	ГОСТ 11371-68	Шайба 12×0,11	4	0,006	0,024
	ГОСТ 5781-75	ф5 BI	—	—	8,3
		Бетон М 200	—	—	0,06
		Бетон М 100	—	—	3,64
АР-12	ГОСТ 19246-73	Шлакоситалловые плиты	—	—	8,37 м²
АР-13		Бетонные плиты	—	—	19,0 м²

Изм.	Лист	№ докум.	Подп.	Дата
Ст.инж.		Баитман		
Провер		Заводник		
Рук.гр.		Заводник		
Гл.спец.		Сибирский		
Нач.отд.		Заславский		
Гип		Заславский		

ТП 320-60 АР

Малые архитектурные формы оборудования и благоустройства лесных зон отдыха и для охраны лесов

Питьевой источник Тип 2; Тип 3

Лит.	Лист	Листов
Р	47	

Спецификации

Гослесхоз СССР
СОЮЗГИПРОЛЕСХОЗ
Киевский филиал

Марка	Обозначение	Наименование	Кол. шт.	Масса кг (м³) ед.	Масса кг (м³) общ.
Павильон для отдыха Тип I	ГОСТ 8486-66	Стропильная нога 200×40; с=5300	16	0,042	0,672
	То же	То же 200×40; с=6000	4	0,048	0,192
	"	Мауэрлат 150×150; с=2860	4	0,064	0,256
	"	То же 150×150; с=4400	2	0,099	0,198
	"	Раскосы 200×40; с=4500	8	0,036	0,288
	"	Накладка 200×40, с=560	18	0,004	0,072
	"	Доска 150×40; с=2300	4	0,014	0,056
	"	То же 150×40; с=1800	4	0,011	0,044
	"	Стойки 150×100	—	—	0,166
	"	То же 40×30	—	—	0,059
	"	Забирка δ=25мм	—	—	0,200
	"	Кровельные доски δ=25	—	—	2,150
	"	Нащельник 150×25; с=5800	20	0,021	0,420
	"	Лаги из досок δ=40мм	—	—	0,192
	"	Половая доска δ=29мм	—	—	0,696
		Бутовая кладка	—	—	12,540
		Фундамент из бетона марки 100	4	0,16	0,64
	ГОСТ 103-76	- 100×4; с=550	8	1,720	13,760

Марка	Обозначение	Наименование	Кол. шт.	Масса кг (м³) ед.	Масса кг (м³) общ.
Павильон для отдыха Тип I	ГОСТ 7798-70	Болт М10×100	8	0,072	0,576
	ГОСТ 5915-70	Гайка М10.05	8	0,012	0,096
	ГОСТ 11371-68	Шайба 10.36.05	8	0,004	0,032
	ГОСТ 4028-63	Гвозди 5,0×120	180	0,0183	3,294
	ГОСТ 5781-75	Анкер М20×950	16	2,342	37,472
		Скоба 200×80×10	16	0,220	3,520
	ГОСТ 4028-63	Гвозди 1,4×40	—	—	6,900
АР-14 АР-15 АР-16	ГОСТ 5915-70	Гайка М20.05	16	0,064	1,024
	ГОСТ 11371-68	Шайба 20.36.05	16	0,023	0,368

Изм.	Лист	№ докум.	Подп.	Дата	ТП 320-60 АР
Ст.инж.		Бейтман			Малые архитектурные формы оборудования и благоустройства лесных зон отдыха и для охраны лесов
Провер.		Заводник			Павильон для отдыха Тип I — Лит: Р; Лист: 48; Листов:
Рук.гр.		Заводник			
Гл.спец.		Скворский			Спецификации — Гослесхоз СССР, СОЮЗГИПРОЛЕСХОЗ, Киевский филиал
Нач.отд.		Заславский			
ГИП		Заславский			

Копир.

15853-02

Марка	Обозначение	Наименование	Кол. шт.	Масса кг (м³) 1 ед.	Масса кг (м³) общ.
Павильон для отдыха Тип 2	ГОСТ 8486-66	Лежень 150×150; ℓ=5250	2	0,118	0,236
	То же	То же 150×150; ℓ=3550	2	0,057	0,114
	"	" 150×150; ℓ=600	2	0,014	0,028
	"	Стойка 150×150; ℓ=3200	1	0,072	0,072
	"	То же 150×150; ℓ=2500	4	0,056	0,224
	"	150×150; ℓ=2100	5	0,047	0,235
	"	" 150×150; ℓ=1700	2	0,038	0,076
	"	Стропильная доска 180×40, ℓ=6650	2	0,048	0,096
	"	То же 180×40; ℓ=4120	4	0,031	0,124
	"	" 180×40; ℓ=3520	4	0,025	0,100
	"	" 180×40; ℓ=2920	4	0,021	0,084
	"	Прогон 250×60; ℓ=8800	2	0,132	0,264
	"	Накладка 160×40; ℓ=350	14	0,002	0,028
	"	Лаги из досок δ=40мм	—	—	0,136
	"	Половая доска δ=29мм	—	—	0,682
	"	Обшивка стен δ=25 мм	—	—	0,480
	"	Настил δ=25 мм	—	—	1,378
	ГОСТ 8075-56	Сталь кровельная оцинкованная	—	—	55,10

Марка	Обозначение	Наименование	Кол. шт.	Масса кг (м³) 1 ед.	Масса кг (м³) общ.
Павильон для отдыха Тип 2	ГОСТ 103-76	- 100×4; ℓ=500	2	1,570	3,140
	ГОСТ 5781-75	Анкер М16×700	24	1,105	26,520
	ГОСТ 5915-70	Гайка М16.05	24	0,034	0,816
	ГОСТ 11371-68	Шайба 16.36.05	24	0,011	0,264
		Скоба 200×80×10	22	0,220	4,840
АР-17 АР-18 АР-19	ГОСТ 4028-63	Гвозди 4,0×100	667	0,0098	6,537
		Бетон марки 100	—	—	10,45

Изм.	Лист	№ докум.	Подп.	Дата
Сп. инж.		Байтман		
Провер.		Забавник		
Рук. гр.		Забавник		
Гл. спец.		Скворский		
Нач. отд.		Заславский		
Гип		Заславский		

ТП 320-60 АР

Малые архитектурные формы оборудования и благоустройства лесных зон отдыха и для охраны лесов

Павильон для отдыха Тип 2

Лит	Лист	Листов
Р	49	

Спецификации

Гослесхоз СССР
СОЮЗГИПРОЛЕСХОЗ
Киевский филиал

Т.п. 320-60 Ал I

Марка	Обозначение	Наименование	Кол. шт.	Масса кг (т) 1 ед.	Масса кг (т) общ.
Павильон для отдыха тип 3	ГОСТ 8486-66	Ферма из досок 200×50	5	0,2	1,0
	То же	Стойка 150×150; ℓ=2400	5	0,054	0,270
	"	То же 150×150, ℓ=2100	9	0,047	0,423
	"	Подкос 150×150; ℓ=2500	2	0,056	0,113
	"	То же 150×150; ℓ=1900	2	0,043	0,086
	"	Ригель 150×150; ℓ=1500	20	0,011	0,220
	"	Кровля из досок δ=25мм	—	—	1,420
	"	Обшивка стен из досок δ=25мм	—	—	1,150
	"	Пол из досок δ=23мм	—	—	1,018
	"	Лаги из досок δ=40мм	—	—	0,180
		Фундамент из бетона марки 100	14	0,160	2,240
		Кирпичная кладка	—	—	0,630
	ГОСТ 103-76	-60×4; ℓ=600	28	1,128	31,584
	ГОСТ 7798-70	Болт М12×220	28	0,220	6,160
	ГОСТ 5915-70	Гайка М12.05	28	0,0172	0,482
	ГОСТ 11371-68	Шайба 12.36.05	28	0,0063	0,176
АР-20 АР-21 АР-22	ГОСТ 4028-63	Гвозди 5,0×120	244	0,0183	4,465
	То же	То же 1,6×50	—	—	9,535

Марка	Обозначение	Наименование	Кол. шт.	Масса кг (т) 1 ед.	Масса кг (т) общ.
Беседка тип 1	ГОСТ 8486-66	Стойка 180×50; ℓ=2500	6	0,222	2,132
	То же	Стропильная нога 150×50; ℓ=1700	6	0,013	0,078
	"	Накладка 180×50; ℓ=370	12	0,003	0,036
	"	Доска 230×40; ℓ=1070	12	0,011	0,132
	"	Сиденье 80×50; ℓ=1000	18	0,004	0,072
	"	Обрешетка 150×13	—	—	0,197
	"	Рейка 60×40; ℓ=2100	6	0,005	0,030
	"	Брусок 40×25	—	—	0,063
	ГОСТ 103-76	-120×4	—	—	40,074
	ГОСТ 5781-75	⌀10 AI; ℓ=150	6	0,059	0,354
	ГОСТ 3262-75	Труба 140×4,5; ℓ=200	1	3,008	3,008
	ГОСТ 4028-63	Гвозди 3,0×70	64	0,0039	0,250
	ГОСТ 8075-56	Сталь кровельная оцинкованная	—	—	10,38м²
		Фундамент из бетона марки 100	6	0,063	0,378
АР-23 АР-24	ГОСТ 7798-70 ГОСТ 5915-70 ГОСТ 11371-68	Болт М12×110 Гайка М12.05 Шайба 12.36.05	—	—	3,366

			ТП 320-60	АР
			Малые архитектурные формы оборудования и благоустройства лесных зон отдыха и для охраны лесов	
Изм.	Лист	№ докум.	Подп.	Дата
Ст.инж.		Байтман		
Провер.		Забойник		
Рук.гр.		Забойник		
Гл.спец.		Сквирский		
Нач.отд.		Заславский		
Гип		Заславский		
Павильон для отдыха тип 3. Беседка тип 1			Лит. Р	Лист 50.	Листов
Спецификации			Гослесхоз СССР СОЮЗГИПРОЛЕСХОЗ Киевский филиал		

Копир №4

15353-02

Марка	Обозначение	Наименование	Кол. шт	Масса кг (м³) 1 ед	Масса кг (м³) Общ.
Беседка Тип 2	ГОСТ 9463-72	Стойка ф150; е=3800	3	0,064	0,192
	ГОСТ 8486-66	Стропильная нога 100×30; е=1800	18	0,005	0,090
	"	Подкос 80×30; е=900	18	0,002	0,036
	"	Обрешетка 150×19	—	—	0,444
	"	Доска 200×40; е=1000	36	0,008	0,288
	"	Брусок 40×40; е=400	18	0,0006	0,011
	"	Сиденье 100×20	—	—	0,121
	"	Стойка 60×60; е=2000	12	0,007	0,084
	"	Брусок 60×60; е=1730	12	0,006	0,072
	"	То же 15×15	—	—	0,030
	ГОСТ 4028-63	Гвозди	—	—	2,000
АР-25	ГОСТ 17715-72	Сталь кровельная	—	—	23,4м²
Уборная выгребная Тип 1	ГОСТ 9463-72	Стены из бревен ф150	—	—	3,180
	ГОСТ 8486-66	Фронтон из бруса 100×100	—	—	0,150
	То же	Стены из досок δ=25	—	—	0,023
	"	Наличники из досок δ=19	—	—	0,036
	"	Кровля из досок δ=25	—	—	0,229
	"	Стены из досок δ=40	—	—	0,059
	"	Пол из досок δ=40	—	—	0,138

Марка	Обозначение	Наименование	Кол. шт.	Масса кг (м³) 1 ед.	Масса кг (м³) Общ.
Уборная выгребная Тип 1	ГОСТ 9463-72	Ограждение из бревен	—	—	2,312
	ГОСТ 8486-66	Покрытие выгребы из досок δ=25	—	—	0,400
	ГОСТ 4028-63	Гвозди 3,0×70	515	0,00388	2,000
АР-26 АР-28		Бетон марки 100	—	—	12,800
Уборная выгребная Тип 2	ГОСТ 9463-72	Стены из бревен ф150	—	—	4,620
	То же	Ограждение из бревен ф180	—	—	1,680
	ГОСТ 8486-66	Брус 150×150	—	—	0,230
	"	Кровля из досок δ=25	—	—	0,331
	"	Стенки из досок δ=25	—	—	0,011
	"	То же из досок δ=40	—	—	0,081
	"	Пол из досок δ=40	—	—	0,205
	"	Наличник из досок δ=19	—	—	0,014
	"	Покрытие выгребы из досок δ=25	—	—	0,077
	ГОСТ 4028-63	Гвозди 3,0×70	773	0,00388	3,000
АР-27 АР-28		Бетон марки 100	—	—	18,500

Изм.	Лист	№ докум.	Подп.	Дата
Ст.инж.	Байтман			
Прибер.	Заводник			
Рук.гр.	Заводник			
Гл.спец.	Сидорский			
Нач.отд.	Заславский			
ГИП	Заславский			

ТП 320-60 АР

Малые архитектурные формы оборудования и благоустройства лесных зон отдыха и для охраны лесов

Беседка тип 2
Уборная выгребная
Тип 1 и Тип 2

Лит.	Лист	Листов
Р	51	

Спецификации

Гослесхоз СССР
СОЮЗГИПРОЛЕСХОЗ
Киевский филиал

Марка	Обозначение	Наименование	Кол. шт.	Масса кг (т) 1 ед.	Масса кг (т) Общ.
Домик для туристов Тип 1	ГОСТ 8486-66	Стропильная нога 200×50; ℓ=4200	12	0,042	0,504
	То же	То же 220×50; ℓ=3100	6	0,034	0,204
	"	Подкос 150×150; ℓ=1100	6	0,007	0,042
	"	Стяжка 220×50; ℓ=600	6	0,006	0,036
	"	Подкладка 200×50; ℓ=500	6	0,005	0,030
	"	То же 220×50; ℓ=760	3	0,008	0,024
	"	" 220×50; ℓ=1000	3	0,011	0,033
	"	" 220×50; ℓ=1360	3	0,014	0,042
	"	" 150×50; ℓ=880	3	0,006	0,018
	"	" 150×50; ℓ=920	3	0,006	0,018
	"	Вкладыш 150×50; ℓ=200	33	0,001	0,033
	"	Обрешетка 40×40; ℓ=4800	35	0,007	0,245
		Гонт	—	—	0,563
	ГОСТ 8486-66	Стойка	—	—	0,110
	То же	Доска 180×25	—	—	0,182
	ГОСТ 7798-70	Болт М12×200	57	0,200	11,400
	ГОСТ 5915-70	Гайка М12.05	57	0,0172	0,980
	ГОСТ 103-76	Шайба – 60×4; ℓ=60	114	0,112	12,768

Марка	Обозначение	Наименование	Кол. шт.	Масса кг (т) 1 ед.	Масса кг (т) Общ.
Домик для туристов Тип 1	ГОСТ 103-76	– 120×4; ℓ=700	12	2,632	31,584
	ГОСТ 8509-72	L 50×5; ℓ=200	6	0,754	4,524
	ГОСТ 4028-63	Гвозди 3,0×80	708	0,0044	3,115
АР-29 АР-30 АР-31		Фундамент из бетона марки 100	6	0,124	0,744
	ГОСТ 8486-66	Обшивка 150×13	—	—	0,210

Изм.	Лист	№ докум.	Подп.	Дата
		Байтман		
Провер.		Заводник		
Рук. гр.		Заводник		
Гл. спец.		Скворский		
Нач. отд.		Заславский		
Гип		Заславский		

ТП 320-60 АР

Малые архитектурные формы оборудования и благоустройства лесных зон отдыха и для охраны лесов

Домик для туристов Тип 1

Лит.	Лист	Листов
Р	52	

Спецификации

Гослесхоз СССР
СОЮЗГИПРОЛЕСХОЗ
Киевский филиал

Копир. [illegible]

19853-02

Марка	Обозначение	Наименование	Кол. шт.	Масса кг (м³) 1 ед.	Масса кг (м³) Общ.
Домик для туристов Тип 2	ГОСТ 8486-66	Лага 200×60; ℓ=2600	2	0,031	0,062
	То же	То же 150×60; ℓ=1860	2	0,017	0,034
	"	" 150×60; ℓ=700	1	0,006	0,006
	"	" 150×60; ℓ=1400	2	0,013	0,026
	"	" 200×60; ℓ=2380	2	0,028	0,056
	"	Стропильная нога 200×60, ℓ=3460	4	0,041	0,164
	"	Схва. ко 200×60; ℓ=500	6	0,006	0,036
	"	Раскос 150×40; ℓ=3750	2	0,022	0,044
	"	Стойка 200×60; ℓ=1900	2	0,022	0,044
	"	Ригель 200×60; ℓ=1000	2	0,012	0,024
	"	Конек 250×40; ℓ=4500	2	0,045	0,090
	"	Обшивка 180×19	—	—	0,560
	"	Половая доска 200×40	—	—	0,330
АР-32 АР-33 АР-34	ГОСТ 4028-63	Гвозди 4,0×100	60	0,0098	0,588
	То же	То же 3,0×70	1131	0,0039	4,412
Домик для туристов Тип 3	ГОСТ 8486-66	Стойка 150×150; ℓ=1600	4	0,036	0,144
	То же	Стропильная нога 150×40; ℓ=4400	6	0,026	0,158
	"	Подкос 40×80; ℓ=2500	4	0,008	0,032
	"	То же 150×40; ℓ=2500	8	0,015	0,120

Марка	Обозначение	Наименование	Кол. шт	Масса кг (м³) 1 ед	Масса кг (м³) Общ.
Домик для туристов Тип 3	ГОСТ 8486-66	Обрешетка 40×40	—	—	0,089
	То же	Наличник 200×19	—	—	0,131
	"	Обшивка 150×19	—	—	0,456
	"	Лага 100×40	—	—	0,040
	"	Половая доска 180×29	—	—	0,181
	"	Доска 150×29	—	—	0,060
	"	Фундамент из бетона марки 100	4	0,175	0,700
	ГОСТ 4028-63	Гвозди 3,0×70	312	0,00387	1,213
	ГОСТ 7798-70	Болт М12×200	8	0,200	1,600
	ГОСТ 5915-70	Гайка М12.05	8	0,0172	0,137
	ГОСТ 11371-68	Шайба 12.36.05	8	0,0063	0,050
	ГОСТ 103-76	— 100×4; ℓ=700	8	2,198	17,584
АР-35 АР-36 АР-37	ГОСТ 8509-72	L 50×5; ℓ=250	8	0,942	7,536
		Гонт	—	—	0,381

Изм.	Лист	№ докум.	Подп.	Дата
		Байтман		
Провер.		Заводник		
Рук. гр.		Заводник		
Гл. спец.		Скворский		
Нач. отд.		Заславский		
ГИП		Заславский		

ТП 320-60 АР

Малые архитектурные формы оборудования и благоустройства лесных кварталов и для охраны лесов

Домик для туристов Тип 2 и Тип 3

Лит.	Лист	Листов
Р	53	

Спецификации

Гослесхоз СССР
СОЮЗГИПРОЛЕСХОЗ
Киевский филиал

Марка	Обозначение	Наименование	Кол. шт.	Масса кг (м³) 1 ед.	Масса кг (м³) Общ.
Автостоянка на 30 машин		Цементно-бетонные плиты	—	—	1908м²
	ГОСТ 6666-74	Бортовой камень	—	—	121п.м
АР-30	ГОСТ 17608-72	Поребрик	—	—	34п.м
Автостоянка на 50 машин		Цементно-бетонные плиты	—	—	1852м²
	ГОСТ 6666-74	Бортовой камень	—	—	156п.м
АР-39	ГОСТ 17608-72	Поребрик	—	—	34п.м
Доска почета Тип 1	ГОСТ 8486-66	Стойки из брусков 100×180; ℓ=4050	7	0,073	0,510
	То же	Доски 100×40; ℓ=8900	6	0,036	0,214
	"	Бруски 40×40; ℓ=14250	—	—	0,226
	ГОСТ 11539-73	Фанера δ=5	—	—	17,65м²
	ГОСТ 4028-63	Гвозди 4,0×100	250	0,0099	2,475
АР-40	То же	Гвозди 1,6×25	300	0,0034	0,120
Доска почета Тип 2	ГОСТ 8486-66	Стойки из брусков 150×100; ℓ=3600	5	0,054	0,27
	То же	Бруски 75×40; ℓ=5300	2	0,016	0,032
	"	Бруски 150×100; ℓ=2600	4	0,039	0,156
	"	Доски 100×25; ℓ=45000	—	—	0,113
	"	Доски 150×19; ℓ=5400	5	0,015	0,075
	"	Доски 100×40; ℓ=8000	2	0,032	0,064
	ГОСТ 11539-73	Фанера δ=5	—	—	13,8м²

Марка	Обозначение	Наименование	Кол. шт.	Масса кг (м³) 1 ед.	Масса кг (м³) Общ.
Доска почета Тип 2		Древесно-стружечная плита δ=19	—	—	15,2м²
	ГОСТ 17715-72	Кровельная листовая сталь δ=0,25	—	—	2,70м²
	ГОСТ 4028-63	Гвозди 3,0×70	100	0,0039	0,39
	То же	Гвозди 6,0×200	50	0,044	2,2
АР-41	"	Гвозди 1,6×40	200	0,00066	0,132
Доска победителей соцсоревнования	ГОСТ 8486-66	Стойки из брусков 180×100; ℓ=5100	2	0,092	0,184
	То же	Стойки из брусков 180×100; ℓ=4800	4	0,086	0,346
	"	Доски 100×40; ℓ=9500	10	0,038	0,380
	"	Бруски 40×40; ℓ=72000	—	—	0,115
	ГОСТ 17715-72	Кровельная листовая сталь δ=0,25	—	—	3,85м²
	ГОСТ 4028-63	Гвозди 4,0×100	100	0,0099	0,99
	То же	Гвозди 1,6×25	100	0,0004	0,04
	ГОСТ 8486-66	Доски 120×40; ℓ=8900	2	0,043	0,086
	ГОСТ 11539-73	Фанера δ=5	—	—	19,3м²
АР-42	ГОСТ 4028-63	Гвозди 6,0×200	20	0,044	0,88

Изм.	Лист	№ докум.	Подп.	Дата
Ст. инж.		Байтман		
Провер.		Заводник		
Рук. гр.		Заводник		
Гл. спец.		Сквирский		
Нач. отд.		Заславский		
Гип		Заславский		

ТП 320-60 АР

Малые архитектурные формы оборудования и благоустройства лесных зон отдыха и для охраны лесов

Автостоянка на 30 и 50 машин. Доска почета тип 1 и тип 2 Доска победителей соцсоревнования.

Лит.	Лист	Листов
Р	54	

Спецификации

Гослесхоз СССР
СОЮЗГИПРОЛЕСХОЗ
Киевский филиал

Копир Ал.2

15853-02

Т.п. 320-60 Ал II

Марка	Обозначение	Наименование	Кол. шт.	Масса кг(м³) 1 ед.	Масса кг(м³) Общ.
Доска показателей	ГОСТ 8486-66	Стойки из брусков 150×100; ℓ=4000	3	0,06	0,18
	То же	Доски 150×40; ℓ=6200	10	0,0372	0,372
	"	Доски 150×25; ℓ=6500	4	0,024	0,096
		Древесно-стружечная плита δ=19	—	—	7,0м²
	ГОСТ 8486-66	Бруски 40×40; ℓ=45000	—	—	0,072
	ГОСТ 3262-75	Труба Тр. 33,5×3,2; ℓ=5700	5	13,62	68,1
	ГОСТ 7798-70	Болт М10×70	5	0,0555	0,278
	ГОСТ 5915-70	Гайка М10×5	5	0,011	0,055
	ГОСТ 4028-63	Гвозди 4,0×100	200	0,0099	1,98
АР-43	То же	Гвозди 3,0×70	200	0,0039	0,78
Доска для периодической печати	ГОСТ 8486-66	Доска 200×40; ℓ=800	2	0,006	0,013
	То же	Доска 120×40; ℓ=800	2	0,004	0,008
	"	Обвязка 40×40; ℓ=1000	4	0,002	0,006
	"	Обвязка 40×40; ℓ=800	4	0,001	0,005
	"	Штапик 10×10; ℓ=920	4	0,0001	0,0004
	"	Штапик 10×10; ℓ=740	4	0,0001	0,0004
	"	Стропила и подкосы 60×40; ℓ=300÷1500	—	—	0,017
	"	Настил из досок 200×19; ℓ=200÷1000	—	—	0,076

Марка	Обозначение	Наименование	Кол. шт.	Масса кг(м³) 1 ед.	Масса кг(м³) Общ.
Доска для периодической печати	ГОСТ 5088-72	Петли ПНЦ 70	2	0,050	0,100
	То же	То же ПНЦ 110	2	0,100	0,200
	ГОСТ 1145-70	Шурупы А4×25	12	0,003	0,036
	То же	То же А4×30	16	0,003	0,048
	ГОСТ 4028-53	Гвозди 5,0×150	50	0,0224	1,120
	То же	То же 3,0×70	200	0,0039	0,780
	"	" 1,6×25	30	0,0004	0,012
АР-44		Стекло оконное 735×3; ℓ=935	2	5,154	10,308

Изм.	Лист	№ докум.	Подп.	Дата
Спец. инж.		Байтман		
Провер.		Заводник		
Рук. гр.		Заводник		
Гл. спец.		Сквирский		
Нач. отд.		Заславский		
Гип		Заславский		

ТП 320-60 АР

Малые архитектурные формы оборудования и благоустройства лесных зон отдыха и для охраны лесов

Доска показателей
Доска для периодической печати

Лит.	Лист	Листов
Р	55	

Спецификации

Гослесхоз СССР
СОЮЗГИПРОЛЕСХОЗ
Киевский филиал

Копир. [illegible]

15853-02

gost.e-ecolog.ru