ТИПОВОЙ ПРОЕКТ

320-55

МАЛЫЕ АРХИТЕКТУРНЫЕ ФОРМЫ И ЭЛЕМЕНТЫ БЛАГОУСТРОЙСТВА УЛИЦ, ДОРОГ И ПЛОЩАДЕЙ

АЛЬБОМ II

ЭЛЕМЕНТЫ ИНФОРМАЦИИ И ОСВЕЩЕНИЯ

gost.e-ecolog.ru

ТИПОВОЙ ПРОЕКТ

320-55

МАЛЫЕ АРХИТЕКТУРНЫЕ ФОРМЫ И ЭЛЕМЕНТЫ БЛАГОУСТРОЙСТВА УЛИЦ, ДОРОГ И ПЛОЩАДЕЙ

АЛЬБОМ II

СОСТАВ ПРОЕКТА

АЛЬБОМ О	НОМЕНКЛАТУРА МАЛЫХ АРХИТЕКТУРНЫХ ФОРМ И ЭЛЕМЕНТОВ БЛАГОУСТРОЙСТВА РЕКОМЕНДАЦИИ
АЛЬБОМ I	ОСТАНОВКИ ОБЩЕСТВЕННОГО ТРАНСПОРТА
АЛЬБОМ II	ЭЛЕМЕНТЫ ИНФОРМАЦИИ И ОСВЕЩЕНИЯ
АЛЬБОМ III	ЭЛЕМЕНТЫ БЛАГОУСТРОЙСТВА
АЛЬБОМ IV	СМЕТЫ

РАЗРАБОТАН ПРОЕКТНЫМ ИНСТИТУТОМ БЕЛГОСПРОЕКТ

ГЛАВНЫЙ ИНЖЕНЕР ИНСТИТУТА /А.ТЕПЕШ/

ГЛАВНЫЙ АРХИТЕКТОР ПРОЕКТА /Э.ВИШНЕВСКАЯ/

ПРОЕКТ УТВЕРЖДЕН ГОССТРОЕМ БССР ПРИКАЗ №95 ОТ 20 VII 1977г

ВВЕДЕН В ДЕЙСТВИЕ ИНСТИТУТОМ БЕЛГОСПРОЕКТ ПРИКАЗ №175 ОТ 19 IX 1977г

Наименование чертежа	№№ листов	№№ стр.
Содержание альбома	1-6	3-8
Пояснительная записка	7-9	9-11
Типы информационных табло	АС-01	12
Информационные табло варианты компоновочных решений	АС-02-04	13-15
—"— —"— Монтажный узел крепления стойки к основанию	АС-05	16
—"— —"— Монтажный узел крепления табло к стойке.	АС-06	17
—"— —"— Монтажный узел крепления подвесного табло	АС-07	18
—"— —"— Монтажный узел крепления табло к кронштейну	АС-08	19
—"— —"— Монтажный узел крепления табло к стене.	АС-09	20
—"— —"— Фланец	АС-10	21
—"— —"— Экран информационный	АС-11	22
—"— —"— Опора	АС-12	23

Наименование чертежа	№№ листов	№№ стр
Информационные табло: шайба тонкая		
шайба толстая	АС-13	24
—"— —"— подвеска колпак		
декоративный	АС-14	25
—"— —"— шина		
деталь закладная	АС-15	26
—"— —"— прокладка уголок	АС-16	27
—"— —"— кронштейн	АС-17	28
—"— —"— кронштеин настенный	АС-18	29
—"— —"— вертикальная связь	АС-19	30
—"— —"— (типы I, II, III, IV)		
общий вид. Разрезы	АС-20	31
—"— —"— (тип V, тип VI).		
общий вид. Разрезы	АС-21	32
—"— —"— (тип-I, II, III, IV, V, VI)		
узлы	АС-22	33

г Минск

Гл. инж. пр-та Б. Мирончик

Ст. архитект 1 Бокун

1977	Малые архитектурные формы и элементы благоустройства улиц, дорог и площадей.	Содержание альбома.	Типовой проект 320-55	Альбом II	Лис 1

Наименование чертежа	№№ листов	№№ стр.
Информационное табло. Стенка каркаса		
вертикальная (табло тип-I)	АС-23	34
" " Стенка каркаса горизонт-		
тальная (табло тип-I)	АС-24	35
" " Стенка каркаса горизон-		
тальная (табло типа II, III, IV)	АС-25	36
" " Стенка каркаса верти-		
кальная (табло типа-II)	АС-26	37
" " Стенка каркаса верти-		
кальная (табло типа-I)	АС-27	38
" " Стенка каркаса верти-		
кальная (табло типа IV)	АС-28	39
" " Каркас панели-маски		
(табло типа-I)	АС-29	40
" " Каркас панелей-маска		
(табло тип-II	АС-30	41
" " Каркас панели-маски		
(табло тип-II)	АС-31	42
" " Каркас панели-маски		
(табло тип-III)	АС-32	43

Наименование чертежа	№№ листов	№№ стр.
Информационное табло. Панель-масса табло		
1300×800×100 (тип III		
вариант для расписаний)	АС-33	44
" " Каркас-маски		
(табло тип IV)	АС-34	45
" " Экран центральный	АС-35	46
" " Экран	АС-36	47
" " планка прижим-		
ная	АС-37	48
" " Экран-средний		
верхний	АС-38	49
" " Экран верхний	АС-39	50
" " Скоба угловая верхняя		
скоба угловая		
нижняя	АС-40	51

Наименование чертежа	№№ листов	№№ стр.
Информационное табло экран средний		
нижний	АС-41	52
" " " замок		
ось	АС-42	53
" " " скоба		
" " " втулка	АС-43	54
" " " пластина		
" " " ключ	АС-44	55
" " " крышка	АС-45	56
" " " стенка каркаса		
" " " вертикальная		
табло типа - V, VI	АС-46	57
" " " стенка каркаса		
горизонтальная		
(табло типа V, VI)	АС-47	58
" " " каркас		
" " " панели - маски		
" " " (табло тип V)	АС-48	59

Наименование чертежа	№№ листов	№№ стр.
Информационное табло каркас		
панели - маски		
(табло тип VI)	АС-49	60
" " " (сечения)	АС-50	61
экран		
" " " нижний	АС-51	62
" " " планка		
" " " прижимная	АС-52	63
держатель лампы		
" " " табло типа - I	АС-53	64
" " " лампа ЛБУ-20		
" " " держатель		
лампы (табло типа II, III)	АС-54	65
" " " держатель лампы		
" " " (для табло типа - III)		
" " " лампы ЛБУ-80	АС-55	66
" " " отражатель (табло тип III, тип-II)	АС-56	67
" " " держатель лампы (тип IV, V, VI)	АС-57	68

г. Минск

1977	Малые архитектурные формы и элементы благоустройства улиц, дорог и площадей.	Содержание альбома	Типовой проект 320-55	Альбом II	Лист 3

Наименование чертежа	№№ листов	№№ стр.
Номерные знаки и аншлаги. Общие примечания		
Примеры компоновок номерных знаков и аншлагов. Стенд (план-указатель)	АС-58	69
Аншлаг тип I. Общий вид. Крышка.	АС-59	70
— " — " — " — Корпус	АС-60	71
Аншлаг тип II. Общий вид. Крышка.	АС-61	72
— " — " — " — " Корпус	АС-62	73
Аншлаг тип III. Общий вид. Крышка	АС-63	74
Электрооборудование аншлагов	АС-64	75
Номерной знак тип I. Общий вид	АС-65	76
— " — " — " — Крышка,		
корпус		
патрон	АС-66	77
Номерной знак тип II, монтажный чертеж		
Общий вид. Люминофорная панель	АС-67	78
— " — " — " — " — Корпус	АС-68	79
— " — " — " — " — Крышка		
— " — " — " — " — Патрон	АС-69	80
Номерной знак тип III.		
Общий вид		
Разрез	АС-70	81

Наименование чертежа	№№ листов	№№ стр.
Электрооборудование номерного знака	АС-71	82
Указатель входа. Шаблон	АС-72	83
Стенд - указатель. Общий вид	АС-73	84
Стенд (план-указатель) Узлы.	АС-74	85
Стенд (план указатель) Узлы.		
Ориентировочный расход материалов		
(Стадия КМ)	АС-75	86
Электрооборудование плана-указателя		
Электрическая схема	АС-76	87
Рекламный щит. Общий вид.	АС-77	88
— " — " — " — Металлическая		
рама	АС-78	89
— " — " — " — Спецификации	АС-79	90
— " — Металлические элементы	АС-80	91
— " — Металлические элементы		
спецификации.	АС-81	92

Наименование чертежа	№ № листов	№№ стр.
Оборудование для наглядной агитации. Типы оборудования.	АС-82	93
Оборудование для наглядной агитации тип-I Общий вид	АС-83	94
Оборудование для наглядной агитации тип-I (пространственная система) сборочный чертеж	АС-84	95
" спецификации	АС-85	96
" крепежный элемент	АС-86	97
" втулка хвостовик	АС-87	98
" держатель правый	АС-88	99
" держатель левый	АС-89	100
" декоративный элемент холст	АС-90	101
" скоба сборочный чертеж	АС-91	102
" скоба кронштейн	АС-92	103
" сборочный чертеж	АС-93	104
" болт шайба	АС-94	105
Оборудование для наглядной агитации тип II, тип III	АС-95÷	106÷
" сборочный чертеж	АС-97	108
Оборудование для наглядной агитации тип II, тип III, скоба, труба,	АС-98	109
" ролик. сборочный чертеж	АС-99	110
" стойка	АС-100	111
" штырь, гайка	АС-101	112
" сборочный чертеж	АС-102	113÷
" фундаменты Ф-1, Ф-3	АС104	115
" закладные детали ЗД-1,2,4,5	АС-105	116
" сетка С-1, С-2	АС-106	117
" стойка	АС-107	118
" закладная деталь, сборочный чертеж	АС-108	119
" обечайка - угольник	АС-109	120
" тип IV общий вид	АС-110	121
" цветочница	АС-111	122
Металлические элементы ЗД-1, С-1, П-1	АС-112	123
Оборудование для наглядной агитации металлические элементы РМ-1, ЗД-2. Узел 1.	АС-113	124

Инв. № подл. | Подпись и дата | Взам. инв. № | Инв. № дубл. | Подпись и дата

Наименование чертежа	№№ листов	№№ стр
Светильники тип I – VII. Электрооборудование	АС-114	125
" " Общий вид	АС-115	126
" " Детали	АС-116	127
" " Стойки С-1 ÷ С-5	АС-117	128
" " Кронштейны	АС-118	129
" " Узлы 1.4.3	АС-119	130
" " Узлы 2.5	АС-120	131
" " Спецификации	АС-121	132
	АС-122	133
Рекламная тумба тип I. Общий вид	АС-123	134
" " " " Разрезы 1-1, 2-2	АС-124	135
Ствол тумбы тип I, тип II	АС-125	136
Фундамент ф-1		
" " Элементы М-2	АС-126	137
М-3		
Рекламная тумба тип	АС-127	138
элемент М-1		
" " Узлы „А" и „Б"	АС-128	139
Рекламная тумба тип II. Общий вид	АС-129	140
" " Разрезы 1-1, 2-2	АС-130	141
" " Элемент М-1	АС-131	142
" " Узлы „А" – „Д"	АС-132	143
Рекламные тумбы тип I – II разветка спецификация	АС-133	144
" " наружного периметра		
" " сеть освещения	АС-134	145
Освещение рекламной тумбы тип – I	АС-135	146
Освещение рекламной тумбы тип – II	АС-136	147
Рекламные тумбы тип I-II. Схемы электрических соединений.	АС-137	148

Альбом в основном составлен из проектных материалов института "Минскпроект" и Белорусского филиала ВНИИ технической эстетики.

Представленные в альбоме элементы информации и освещения рассчитаны на заводское изготовление. Чертежи должны пройти стадию заводской технологии и подлежат уточнению после изготовления опытных образцов, согласования их с авторами проектов и испытания в эксплуатации.

Элементы информации и освещения собраны в группы согласно назначению, конструктивным и технологическим признакам.

I. Информационные табло – 6 типов, 4 типа крепления. 13 вариантов компоновки.

ПРОЕКТ БФ ВНИИТЭ. Тема № 762 "Информационные табло"

2 Аншлаги – 3 типа
Номерные знаки (указатели подъездов) – 3 типа
Стенд (план-указатель расположения домов в микрорайонах города) – I тип
Минскпроект. Объект № 246/72
Номерные знаки и аншлаги для проспектов, улиц и площадей города Минска, планы - указатели расположения жилых домов и общественных зданий в микрорайонах.

3 Рекламный щит – I тип
– ПРОЕКТ Минскпроекта Объект № 235/75. „Малые архитектурные формы для благоустройства улиц г. Минска"

4. Наглядная агитация – 4 типа
– ПРОЕКТ БФ ВНИИТЭ, тема № 6391 „Оборудование наглядной агитации" – I, II, III тип
Шрифты и отдельные детали – институт „Белместпромпроект" тема № 1076

5. Светильники – 6 типов
– ПРОЕКТ Белгоспроекта по материалам индивидуальных проектов института "Минскпроект".

6. Рекламные тумбы – 2 типа
– ПРОЕКТ Минскпроекта. Объект № 235/75
"Малые архитектурные формы для благоустройства улиц г. Минска"

Окраску металлических деталей элементов информации и освещения нитроэмалями производить в заводских условиях методом напыления и горячей сушки. Шрифты и силуэтные изображения (пиктограмма) наносятся по трафарету (см. альбом О) заводом изготовителем или специализированными мастерскими. Объемные шрифты (см альбом О) для наглядной агитации изготовляются специализированными предприятиями Министерства местной промышленности БССР и поступают в розничную продажу.

Цветовое решение элементов информации в проекте не рассматривается. Оно согласовывается заводом-изготовителем с авторами проектов в процессе изготовления опытного образца.

Рекомендации по применяемым цветам будут даны в цветном иллюстрированном каталоге малых форм и элементов благоустройства, подготовляемом к выпуску издательством "Полымя" в 1978 году.

Размещение элементов информации и освещения в системе улиц, дорог, площадей см. альбом О.

Элементы информации

Основное требование к элементам информации – хорошая видимость четкость, эстетичность.

По виду освещения они разделяются:

– элементы с лицевой поверхностью из светорассеивающего материала, подсвечиваемого изнутри, с надписями и изображениями видимыми силуэтно (информационные табло, II и III тип номерного знака и аншлага, стенд-указатель).

- элементы, освещаемые извне с помощью осветительной аппаратуры (наглядная агитация, реклама, I тип номерного знака и аншлага.)

Освещение элементов информации целесообразно питать от трансформаторов, предназначенных для сетей общего пользования, через питательные пункты. Управление освещением централизованное, автоматическое.

1. Информационные табло - средство ориентации и информации пешеходов и пассажиров общественного транспорта в городской среде. (указатели направлений, обозначения бытуслуг, справки, объявления и т.д.).

Табло устанавливаются на отдельно стоящих опорах на тротуарах и газонах, крепятся к стенам зданий, к опорам светильников, подвешиваются к потолкам павильонов и на тросах между опорами. 6 типов разработанных информационных табло отличаются друг от друга размерами

Корпус табло - из штампованного металла. Экраны - из молочного стекла с подсветкой изнутри люминесцентными лампами, типа ЛБУ-8), БУ-20. Изображения и шрифты наносятся на экран . Корпус и опоры красятся в заводских условиях цветными нитроэмалями.

2. Объемно-пространственное решение знаков - указателей улиц (аншлагов) и номеров домов должно удовлетворять требованию видимости и читательности в любое время суток.

Настенные номерные знаки и аншлаги разработаны в трех вариантах в следующей последовательности:

тип I без подсвета
тип II с подсветом на основе люминофорной панели
тип III с подсветом лампами накаливания.

Номера домов и аншлаги устанавливаются на каждом здании.

Стенд (план указатель расположения домов в микрорайонах города) разработан в одном варианте с подсветом лампами накаливания. Он устанавливается на самостоятельной опоре в начале улиц, кварталов, микрорайонов.

Типы I и II аншлагов и номерных знаков представляют собой металлический короб, у которого рабочая сторона информация цифровое или буквенное изображение. Рабочая сторона аншлагов и номерных знаков тип III - съемная крышка с прозрачным стеклом и полупрозрачным полистеролом, на который наносится информация. Металлические детали красятся цветными нитроэмалями в заводских условиях.

3. Рекламный щит предназначен для размещения информации о культурно-общественных мероприятиях, проводимых в городе и для рекламы торговли и услуг.

Выполняется из отдельных штампованных металлических элементов, установленных в два ряда в металлической раме.

Принятая конструкция дает возможность менять при необходимости размеры стенда, увеличивая его в длину и высоту за счет наращивания отдельных элементов.

Элементы щита изготовляются на специализированных предприятиях и монтируются по месту. Окрашиваются в заводских условиях цветными нитроэмалями нескольких цветов.

4. Элементы наглядной агитации расчитанные на повседневное и праздничное оформление, устанавливаются на ответственных местах городских территорий: площадях, магистральных улицах, в общественных и торговых центрах, перед входами в общественные здания. При размещении наглядной агитации необходимо обеспечить удобные условия для ознакомления пешеходов, пассажиров, водителей транспорта с текстами и изображениями, учитывая при этом требования безопасности.

движения.

В проекте представлено 4 типа наглядной агитации сборно-разборной конструкции.

Тип I - объемно-пространственная металлическая структура состоит из крепежных элементов, соединительных штанг, планшетов из фанеры или ткани, ж/б фундаментов.

Тип II - флагшток состоит из штанги флагодержателя и фигурного ж.б. фундаментного блока. В один фундаментный блок вставляется от одной до трех штанг.

Тип III объемно-пространственная декоративная композиция состоит из квадратного фундаментного блока с фактурной поверхностью, вертикальных штанг разной длины, планшетов.

Максимальное количество штанг в одном блоке - 6.

Разнообразные пространственные композиции получаются из различных компоновок элементов.

Металлический каркас элементов наглядной апитации красится цветными нитроэмалями. Фундаменты - бетон на цветном цементе. Планшеты в зависимости от назначения расчитываются на разный срок службы. От этого зависят применяемые для планшетов материалы.

Планшеты	Срок службы	Материал
Стенды	3-5 лет	дерево
Плакаты и лозунги	3-7 дней	холст, кумач, дерево (фанера)
Декоративные композиции	3-5 лет	дерево
	5-10 и более лет	металл

ЭЛЕМЕНТЫ ОСВЕЩЕНИЯ.

5. Серия светильников из 6 типов предназначена для освещения пешеходных аллей, площадей, подземных переходов, внутриквартальных территорий, для подсвета скульптур и зеленых насаждений. Их следует располагать на тротуаре или газоне, вне пешеходной части, не менее 0.3 м.от наружной грани бортового камня или газона.

Светильники состоят из плафона (шар молочного стекла д=0.45м) и корпуса на металлической опоры ф 0.1 м, светильники отличаются друг от друга количеством плафонов на опоре, способом их крепления, высотой опор.

Тип светильника	Опора	Плафон
Тип I настенный	кронштейн ℓ = 0.5 м.	I
Тип II подсвет зелени	h = 0.2	I
Тип III-VI венчающий.	h = 3.5 (4.5) м.	от I до 4-х

В качестве источника света используются лампы накаливания - до 200 вт., ДРЛ-125.

Пускорегулирующие устройства, предохранители и концевые кабельные заделки размещаются внутри корпуса и на опоре. Наружные поверхности корпуса и опоры красить цветными нитроэмалями в заводских условиях.

6. Рекламные тумбы служат не только средством информации культурно-общественных мероприятий города, но и декоративными элементами освещения. Тумба состоит из полого металлического цилиндра - стенда высотой 3.3 м. для афиш, освещаемого извне светильниками с лампами накаливания под алюминиевыми штампованными колпаками. Для рекламной тумбы тип I применяются лампы ПО-Л2 - 8 ламп, для тип II лампы ППО 19х60/Р00 - 6 ламп.

Корпус тумбы красится цветными нитроэмалями в заводских условиях. Алюминиевые штампованные колпаки аннодируются.

Ст. архитектор г. Бокуч

В проекте прилагается 6 типов табло и 4 типа конструкций крепления (опора, консоль, подвесное и навесное крепление). Путем комбинаций табло и опор можно получать разнообразные варианты компановочных решений (см. АС-)

Табло объемные, освещенные изготовляются и красятся в заводских условиях.

Металлические элементы после очистки и огрунтовки окрашиваются нитроэмалью.

Информационный экран- молочное оргстекло.

Цвет и графическое изображение на табло зависит от его расположения в системе улиц и дорог и должны соответствовать принятым стандартам и нормам.

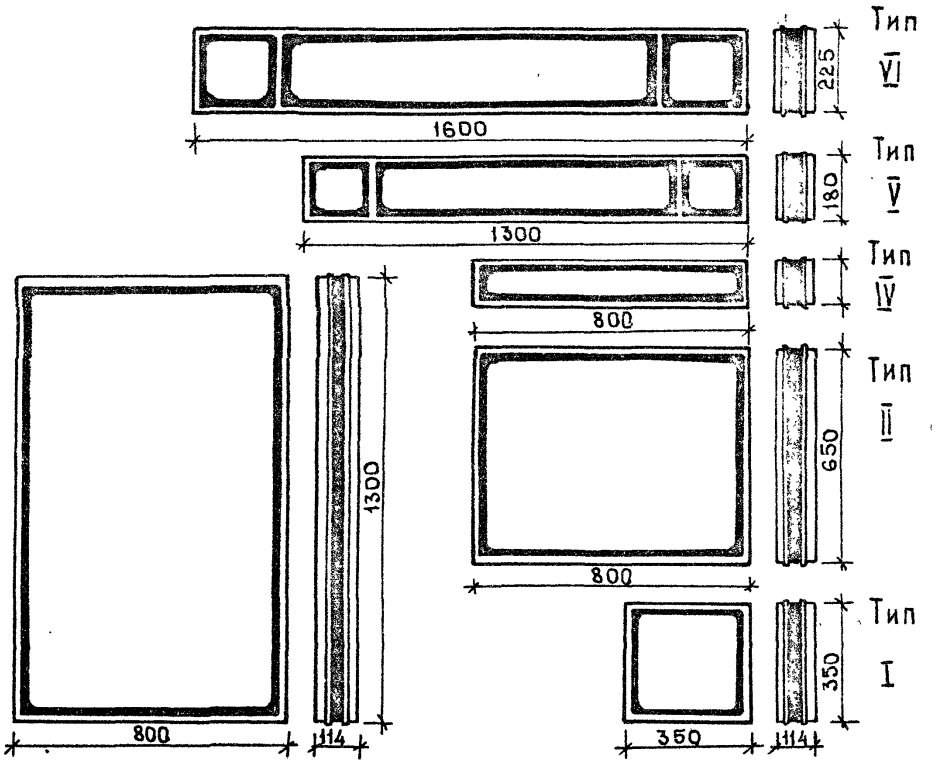

Тип III

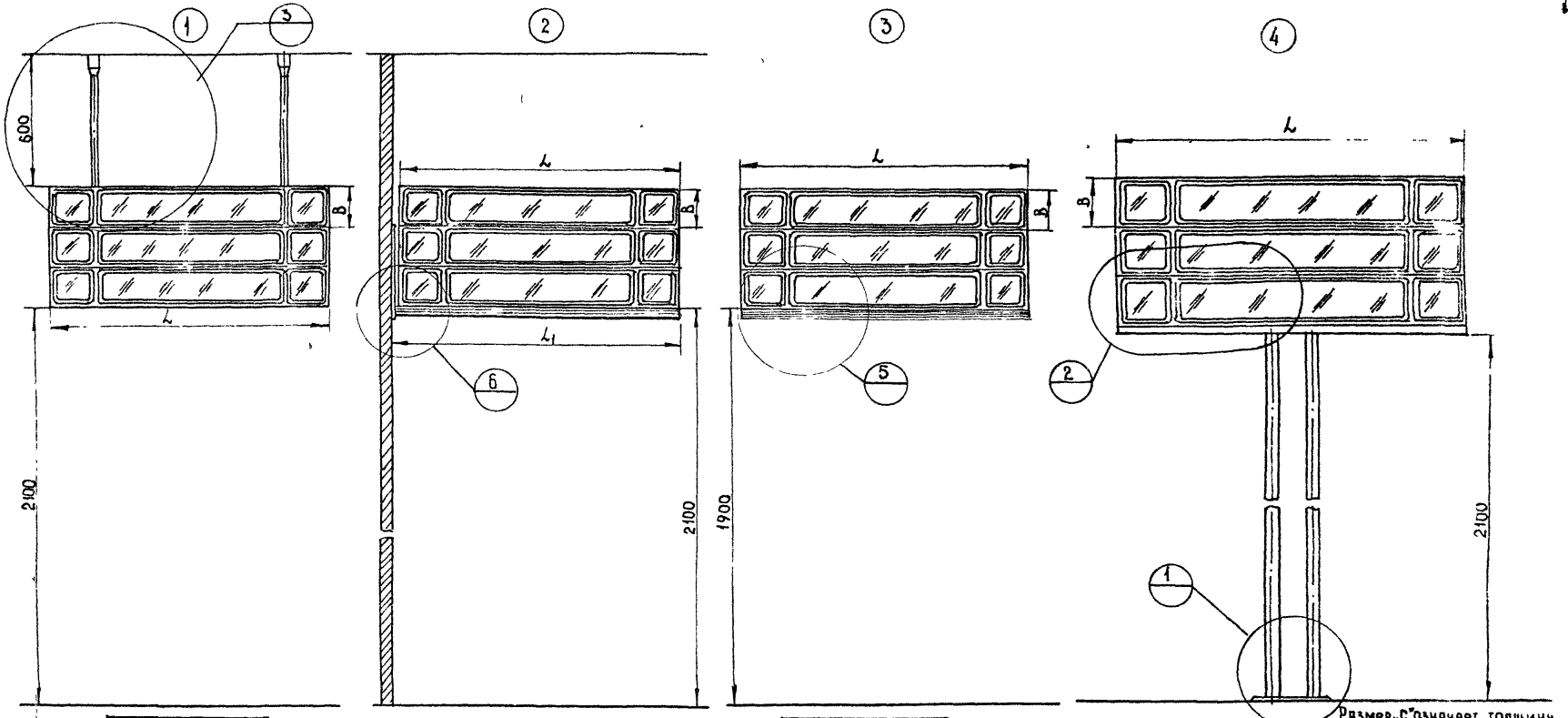

Тип табло	L	B	C	К-во
IV	800	120	114	2÷4
V	1300	180	114	2÷4
VI	1600	225	114	2÷4

Тип табло	L	B	C	К-во
IV	800	120	114	2÷4
V	1300	180	114	2÷4

Тип табло	L	B	C	К-во
IV	800	120	114	2÷4
V	1300	180	114	2÷4
VI	1600	225	114	2÷4

Тип табло	L	B	C	К-во
V	1300	180	114	2÷4
VI	1600	225	114	2÷4

Общий вид табло тип IV - тип VI см. АС-20, АС-21

Варианты компановочных решений	762.00.00.0.000		
	Литера	Вес	Масс 1:2
Общий вид	Лист: 1	Листов 63	
	БФ ВНИИТЭ		

1977г.	Малые архитектурные формы и элементы благоустройства улиц, дорог и площадей	Информационные табло	Типовой проект 320-55	Альбом II	Лис АС-

Б Мирончик
Г Бокун
Ст архитектор
г Минск

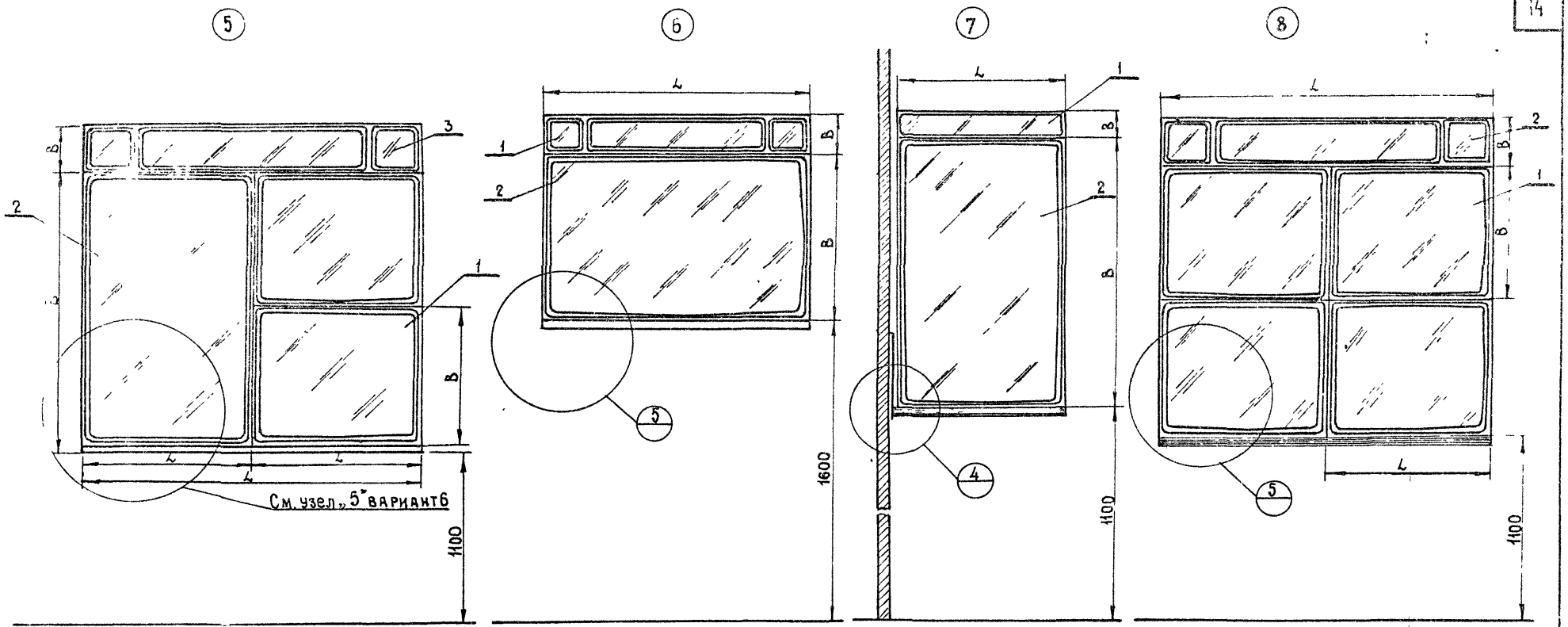

Поз	Тип табл	L	B	C	К-во
1	II	800	650	114	2
2	III	800	1300	114	1
3	VI	1600	225	114	1

Поз	Тип табл	L	B	C	К-во
1	V	1300	180	114	1
2	III	1300	800	114	1

Поз	Тип табл	L	B	C	К-во
1	IV	800	120	114	1
2	III	800	1300	114	1

Поз	Тип табл	L	B	C	К-во
1	II	800	650	114	4
2	VI	1600	225	114	1

Общий вид табло тип II - тип VI см. АС-20, АС-21

762.00.00 0.000

Лист 2

1977г.	Малые архитектурные формы и элементы благоустройства улиц, дорог и площадей.	Информационные табло	Типовой проект 320-55	Альбом II	Лист АС-03

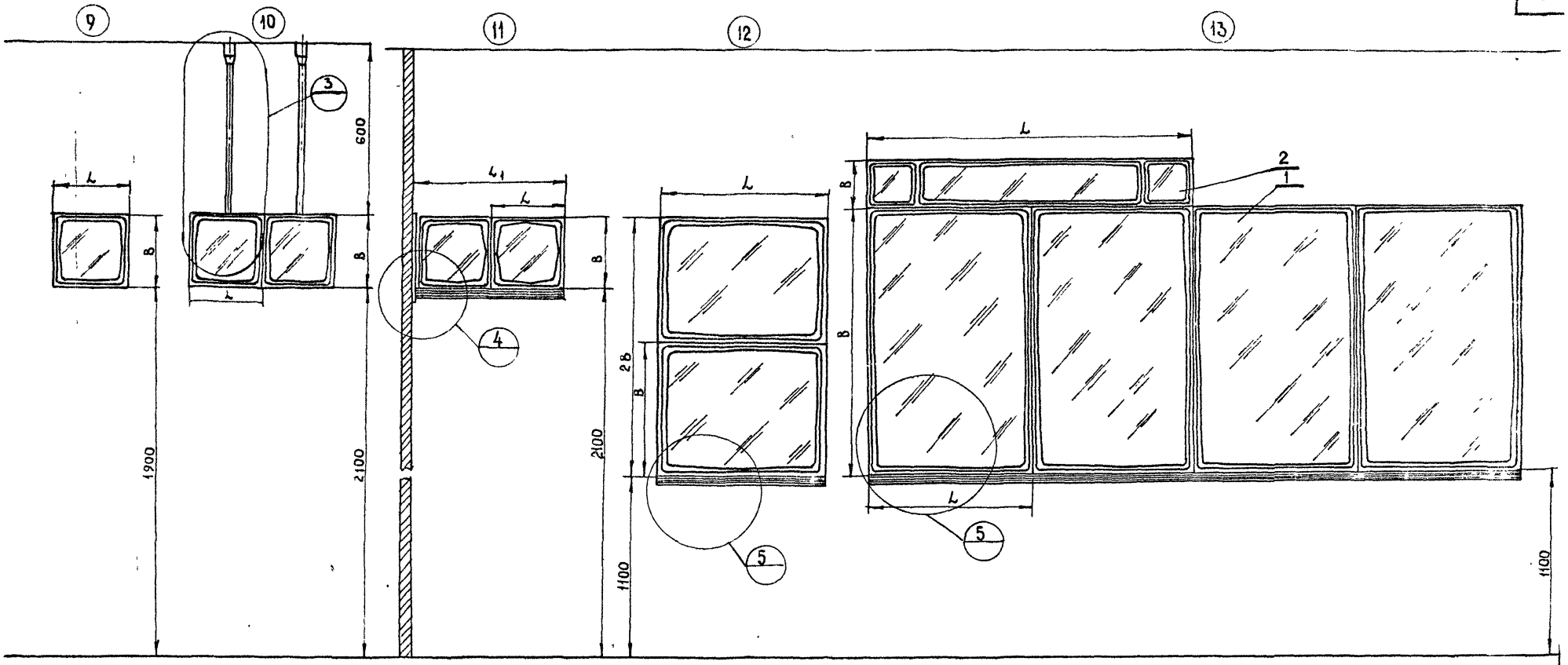

Тип табло	L	B	C	К-во
I	350	350	114	1

Тип табло	L	B	C	К-во
I	350	350	114	2

Тип табло	L	B	C	К-во
I	350	350	114	2

Тип табло	L	B	C	К-во
II	800	650	114	2

Поз	Тип табло	L	B	C	К-во
1	III	800	1300	114	2+П
2	VI	1600	225	114	1

Ст. архитектор Г. Бокун

762.00.00.0. 000

Лист 3

1977г.	Малые архитектурные формы и элементы благоустройства улиц, дорог и площадей.	Информационные табло.	Типовой проект 320-55	Альбом II	Лист АС-04

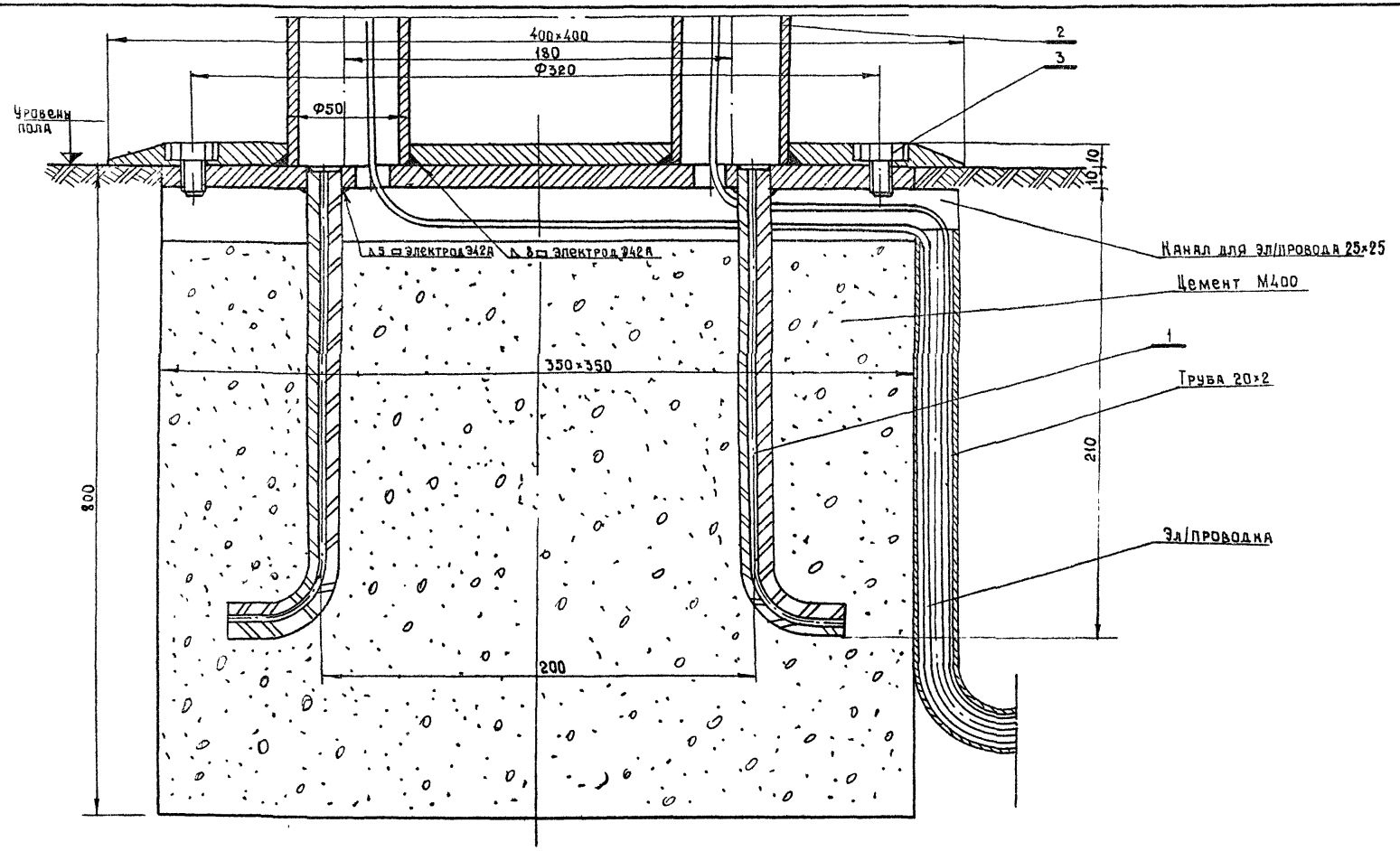

Поз.	Обозначение	Наименование	Кол	1 шт / Изд Вес	Материал	Примечан.
3.		Болт М10×16	6		ГОСТ 7798-62	
2.	00.00.0 502	Опора	1		сварная	» 10
1.	00.00.0.501	Фланец	1		сварная	лист 8

Монтажный узел крепления стойки к основанию

Сборочный

762.00.00.0.000

Литера	Вес	Масштаб
		1:2

Лист 3 Листов 63

БФВНИИТЭ

1977г.	Малые архитектурные формы и элементы благоустройства улиц, дорог и площадей	Информационные табло	Типовой проект 320-55	Альбом II	Лист АС-05

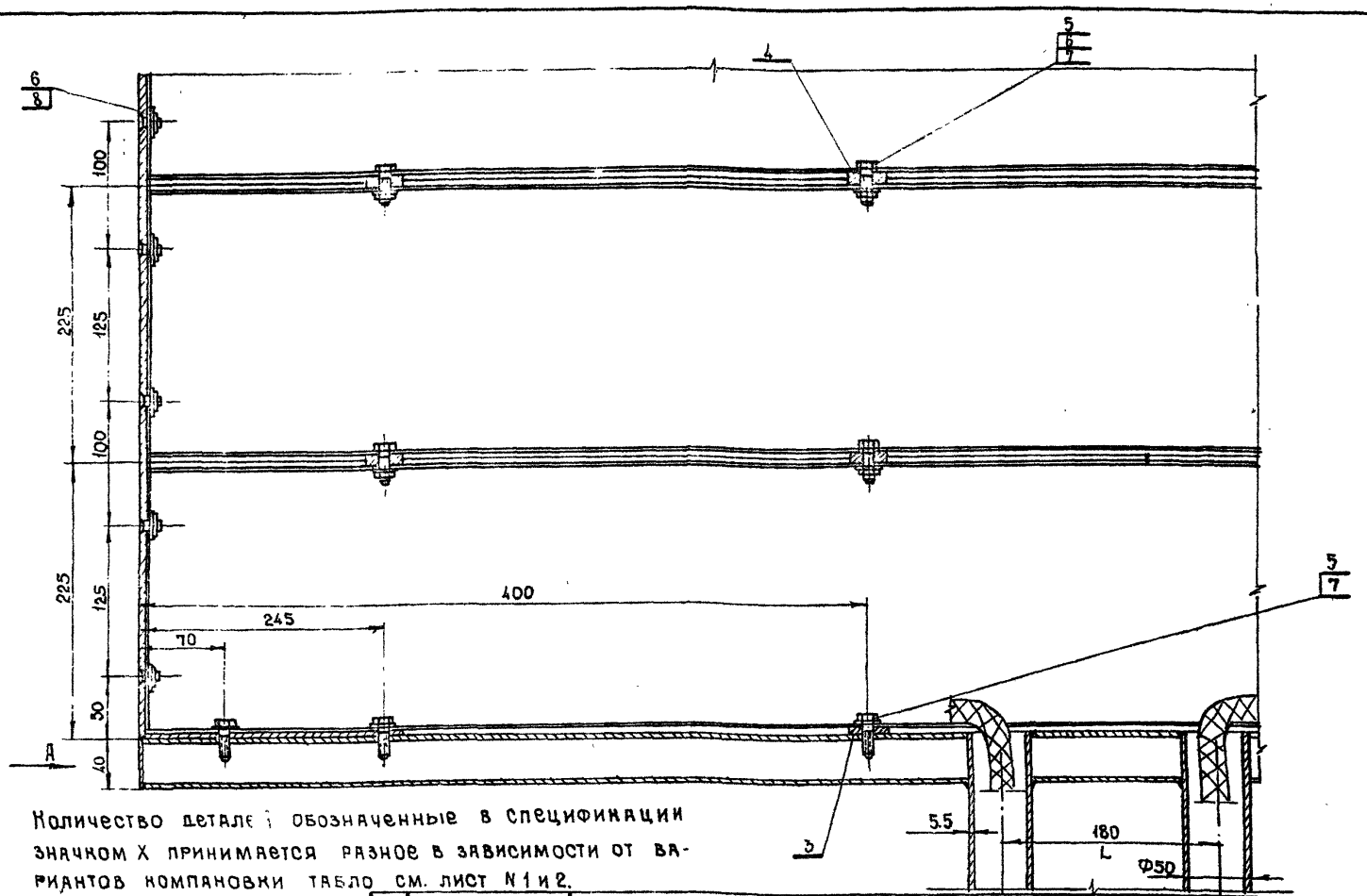

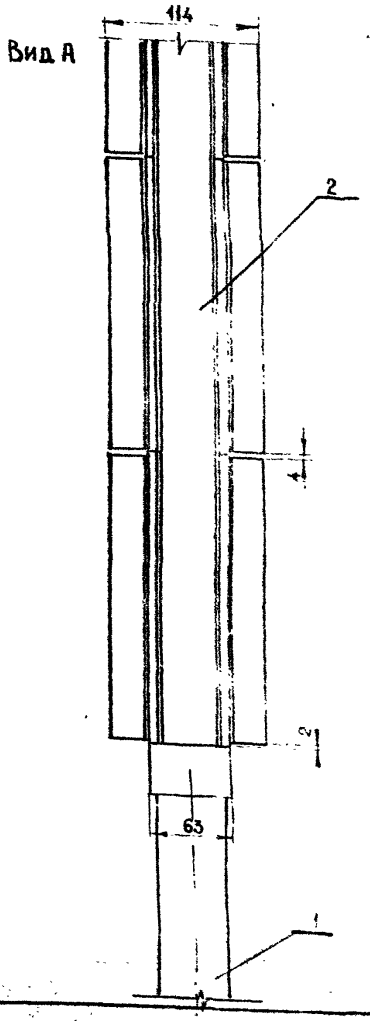

Количество деталей обозначенные в спецификации значком X принимается разное в зависимости от вариантов компановки табло см. лист N 1 и 2.

Поз.	Обозначение	Наименование	Кол.	Вес 1шт.	Вес изд.	Материал	Примеч.
8.		Шайба 6	X				
7.		Шайба 6 пружинная	X			ГОСТ 6402-70*	
6.		Гайка М6 ГОСТ 5915-70*	X				
5.		Болт М6×18 ГОСТ 7798-70*	X				
4.	003	Шайба толстая	X			Ст. 3	Лист 12
3.	002	Шайба тонкая	2			Ст. 3	Лист 11
2.	503	Вертикальная связь	2			"	Лист 21
1	502	Опора	2	12.6	25.2	сварной	Лист 10

Монтажный узел крепления табло к стойке

762.00.00.0.000

Литера	Вес	Масш
		1:4

Лист 4 | Листов 63

СБОРОЧНЫЙ

БФ ВНИИТЭ

Б. Мирончик
Г. Бокун
Гл. инж. пр-та
Ст. архитектор
г. Минск

1977г. | Малые архитектурные формы и элементы благоустройства улиц, дорог и площадей. | Информационные табло. | Типовой проект 320-55 | Альбом II | Лист АС-0

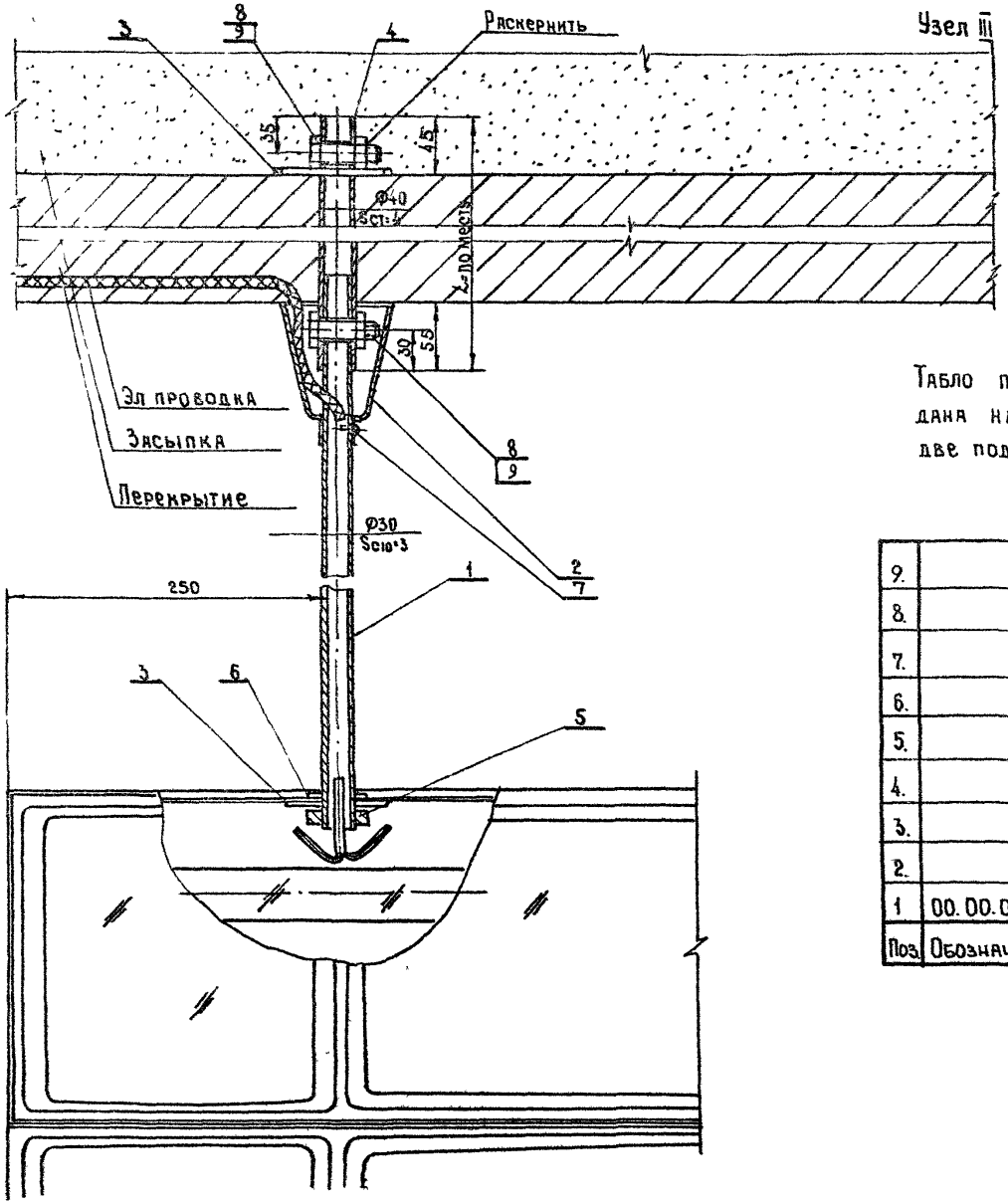

Табло подвешивается к потолку на 2х подвесках одна из которых дана на чертеже. Количество деталей в спецификации дано на две подвески.

Поз.	Обозначение	Наименование	К-во	1 шт.	Изд.	Материал	Примеч
9.		Гайка М10 ГОСТ 5915-70*	4				
8.		Болт М 10×50 ГОСТ 7798-70*	4				
7.		Винт М5×6	2				
6.		Шайба 30 пружинная	2			ГОСТ 6402-70*	
5.		Гайка М30 ГОСТ 5915-70*	4				
4.	006	Деталь несущая (труба 40×4)	2			ГОСТ 3262-75 / ГОСТ 380-71*	по черт
3.	005	Шина	4			Ст.3	лист 15
2.	004	Колпак декоративный	2			"	лист 14
1	00.00.0.504	Подвеска	2			Сварная	лист 13

Монтажный узел крепления подвесного табло	762.00.00.0.000		
	Литера	Вес	Масштаб
			1:2
Сборочный	Лист 5	Листов 63	
	БФ ВНИИТЭ		

977г	Малые архитектурные формы и элементы благоустройства улиц, дорог и площадей.	Информационные табло.	Типовой проект 320-55	Альбом II	Лист АС-07

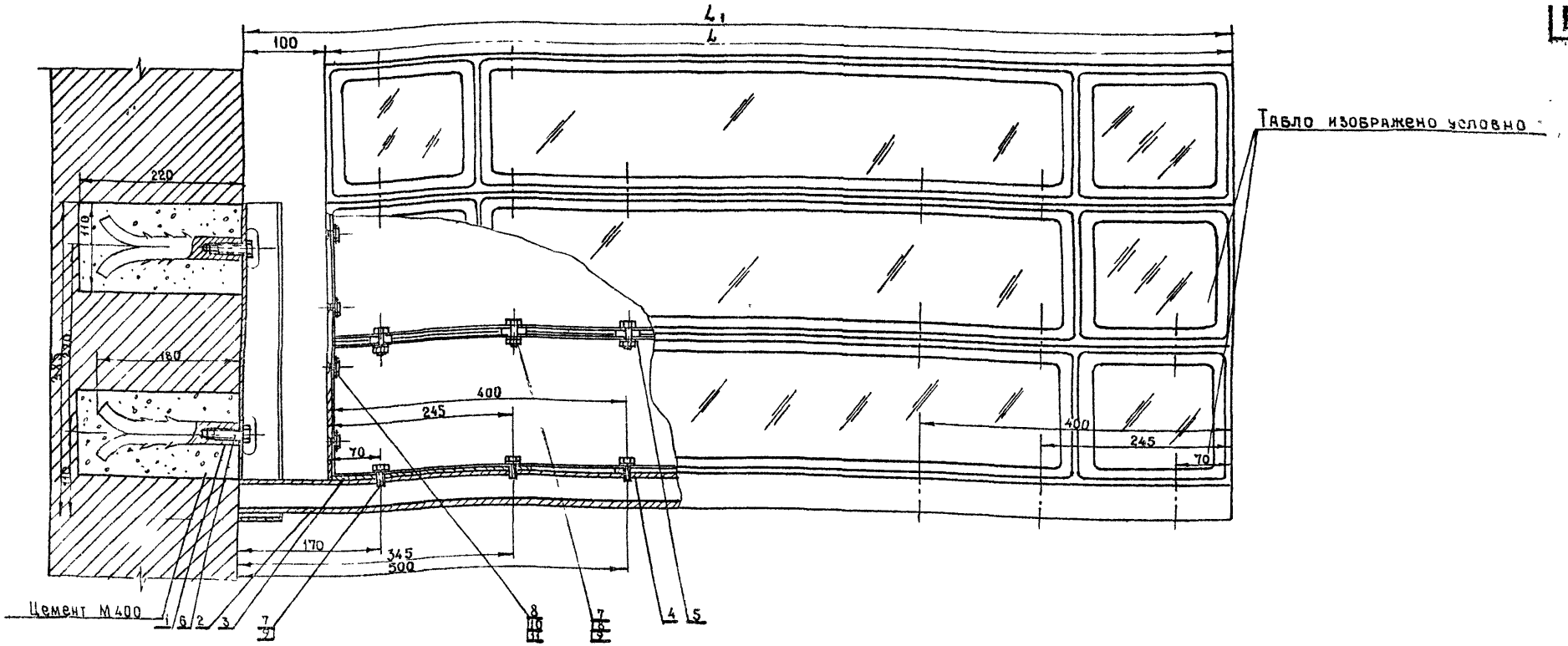

Поз.	Обозначение	Наименование	Кол	1 шт.	Изд. вес	Материал	Примечан.
11.		Винт М6×12 ГОСТ 17475-72	X				
10.		Шайба 6	X				
9		Шайба 6 пружинная	X			ГОСТ6402-70*	
8.		Гайка М6 ГОСТ 5915-70*	X				
7.		Болт М6×18 "	X				
6.		Болт М12×40 ГОСТ 7798-70*	2				
5	003	Шайба толстая	X			"	лист 12
4.	002	Шайба тонкая	2			Ст.3	лист 11
3.	503	Вертикальная связь	2			"	лист 21
2	505	Кронштейн	1			сварная	Лист 19
1.	00.00.0.007	Деталь закладная	2			Ст.3	Лист 16

Количество деталей обозначенные в спецификации знаком X принимается разное в зависимости от вариантов компановки табло см. листы N 1 и N 2.

Монтажный узел крепления табло к кронштейну.	762. 00. 00. 0 000
	Литера / Вес / Масштаб
	Лист 6 / Листов 63
сборочный	БФ ВНИИТЭ

1977г.	Малые архитектурные формы и элементы благоустройства улиц, дорог и площадей.	Информационные табло.	типовой проект 320-55	альбом II	лист АС-08

г. Минск
Ст. архитектор Г. Бокун

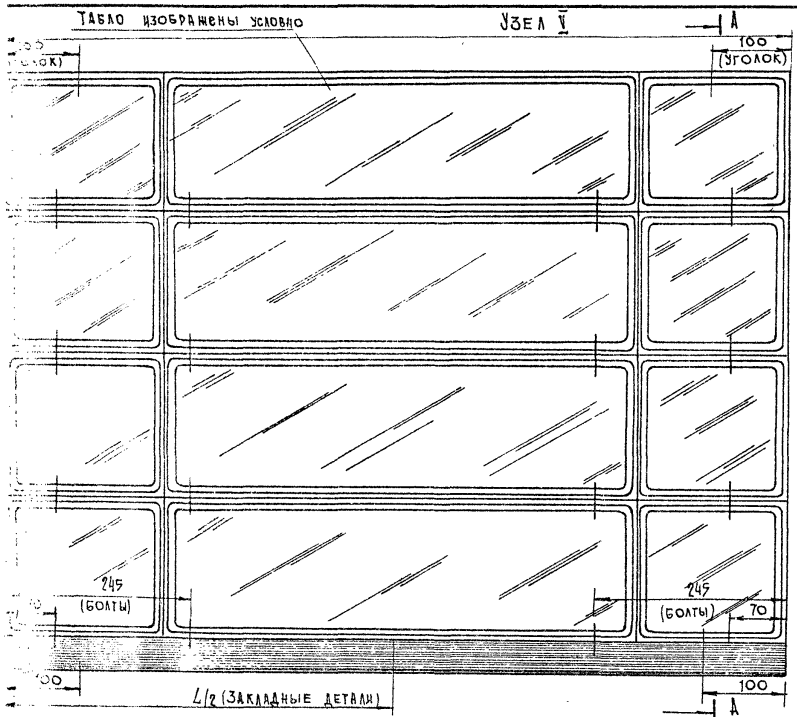

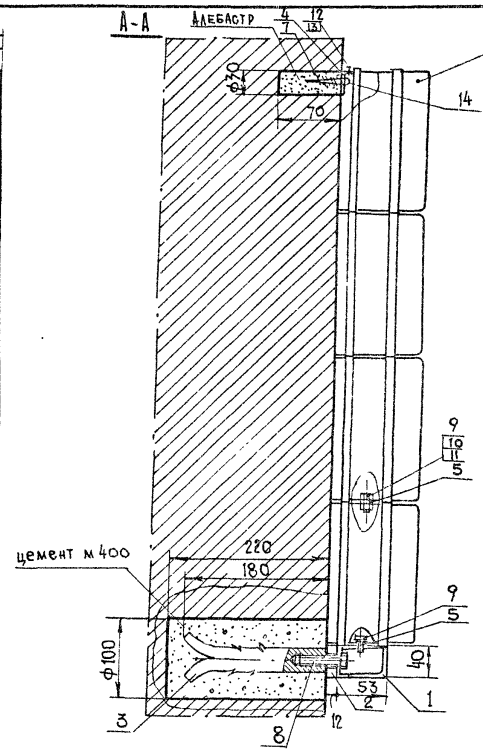

009	Уголок	2			Ст. 3		Лист 18		
007	Деталь закладная	3			Круг 20 ГОСТ 2590-71, ГОСТ 535-58*		Лист 16		
008	Подкладка ф 40×7	3			Ст. 3		Лист 17		
0.0.706	Кронштейн настенный	1			сварной		Лист 20		
Обозначение	Наименование	Кол.	1 шт.	Изд. Вес	Материал		Примеч.		

14		Шуруп 5×50 ГОСТ 1145-60	2						
13		Гайка м3 ГОСТ 5915-70	4						
12		Винт м3×10 ГОСТ 17473-72	4						
11		Шайба 6 пружинная ГОСТ 6402-70	12						
10		Гайка м6 ГОСТ 5915-70	12						
9		Болт м6×18 ГОСТ 7798-70*	16						
8		Болт м12×40 ГОСТ 7798-70*	3						
7	010	Арматура проволочная ф2	2			сталь 20		в/черт.	
6	003	Шайба толстая	12			— " —		лист 12	
5	002	Шайба тонкая	4			Ст. 3		Лист 11	

Номера маршрутов вариант II

761.00.01.0.000.

Литера	Вес	Масштаб

Разрезы

Лист 13 Листов 38

БФ ВНИИТЭ

977	Малые архитектурные формы и элементы благоустройства улиц дорог и площадей	Информационное табло	Типовой проект	Альбом II	Лист АС-09

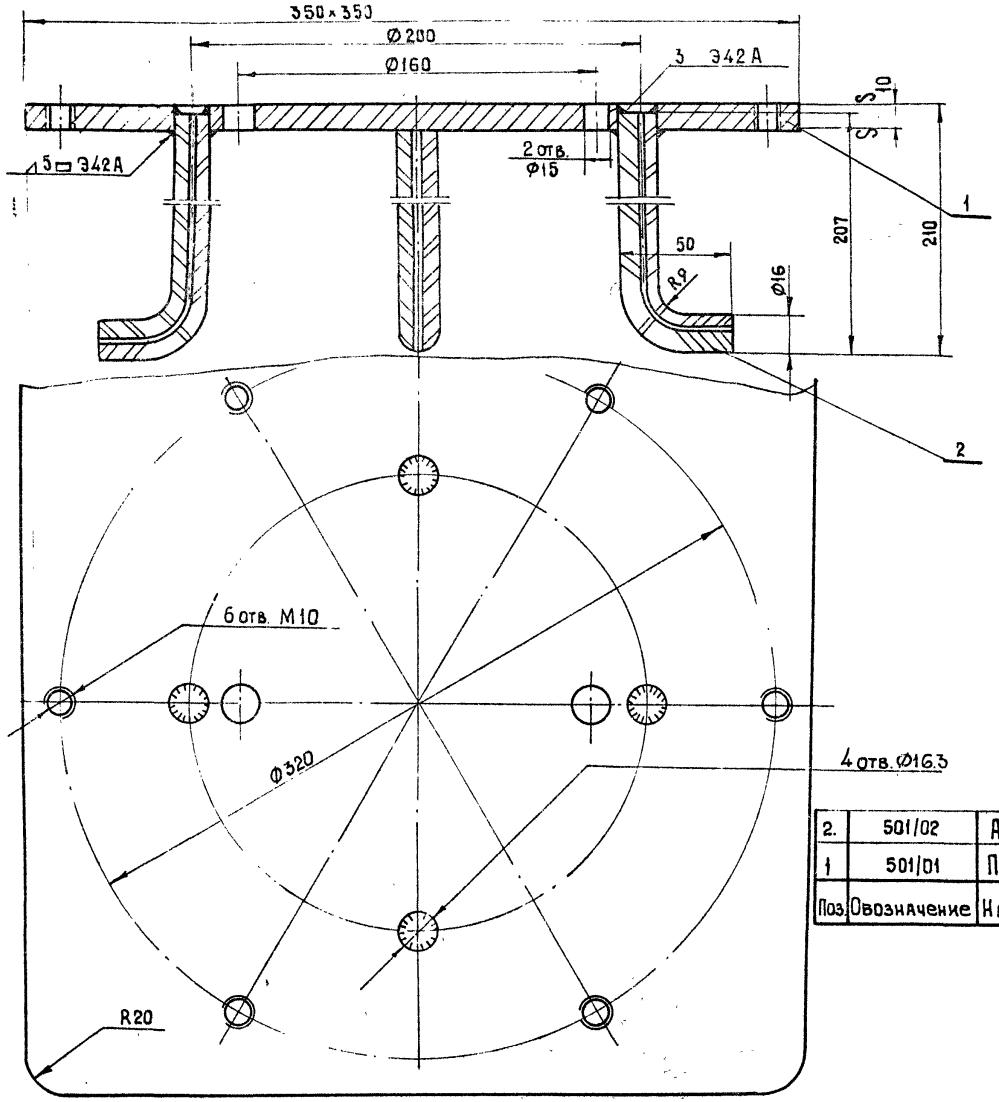

Поз.	Обозначение	Наименование	Кол	1 шт. Изд. Вес	Материал	Примечание
2.	501/02	Анкер	4		Сталь арматурная Ø16	"
1	501/01	Пластина	1		Ст.3	по чертежу

Гл. инж. пр-тия Б. Мирончик
Ст. архитектор Г. Бокун

Фланец

762.00.00.0 501

Литер | Вес 5.0 без анк. | Масшт. 1:2

сварной

Лист 8 | Листов 63

БФ ВНИИТЭ

1977 г.	Малые архитектурные формы и элементы благоустройства улиц, дорог и площадей	Информационные табло	Типовой проект 320-55	Альбом II	Лист АС-1

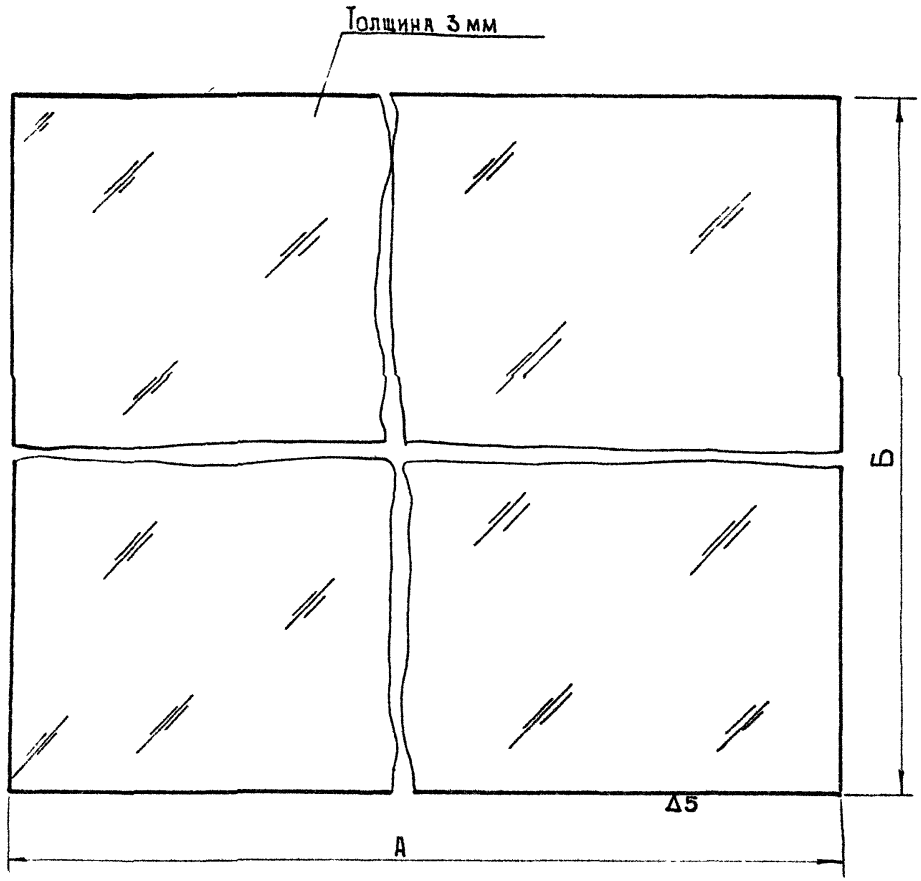

Кромку зачистить от заусенец и отшлифовать

NN п/п	Тип табло	А	Б	Вес в кг.
1	Тип I	340	340	0.44
2	Тип II	790	640	2.0
3	Тип IУ	790	110	0 32
4	Тип У (2 шт крайний экран)	196	170	0.13
5	Тип У (средний экран)	894	170	0.72
6	Тип УI (2 шт. крайний экран)	242	215	0.2
7	Тип УI (средний экран)	1102	215	0.88

Отверстия для крепления стекла сверлить по месту

Экран информационный	762.00 01.0.800 762.00.02 0.800 762.00 03. 0 800 762.00 04. 0 800		
	Литера	Вес	Масштаб
			1:
Оргстекло молочное δ=3мм или полистирол светотехнич.	Лист 9	Листов 63	
	БФ ВНИИТЭ		

1977г.	Малые архитектурные формы и элементы благоустройства улиц, дорог и площадей.	Информационные табло	Типовой проект 320-55	Альбом II	Лист АС-11

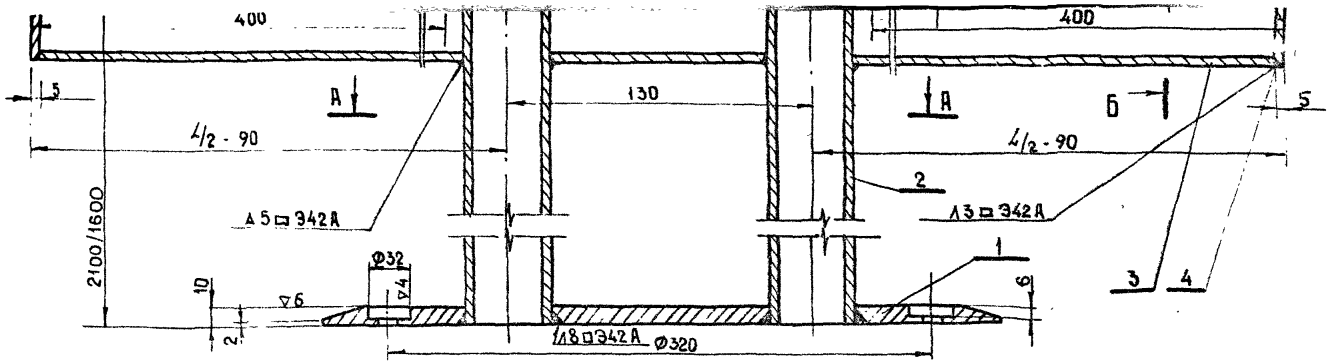

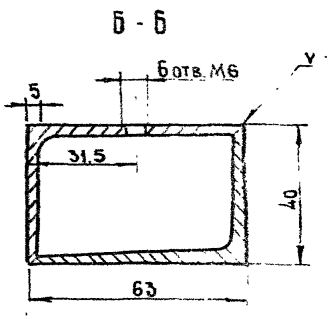

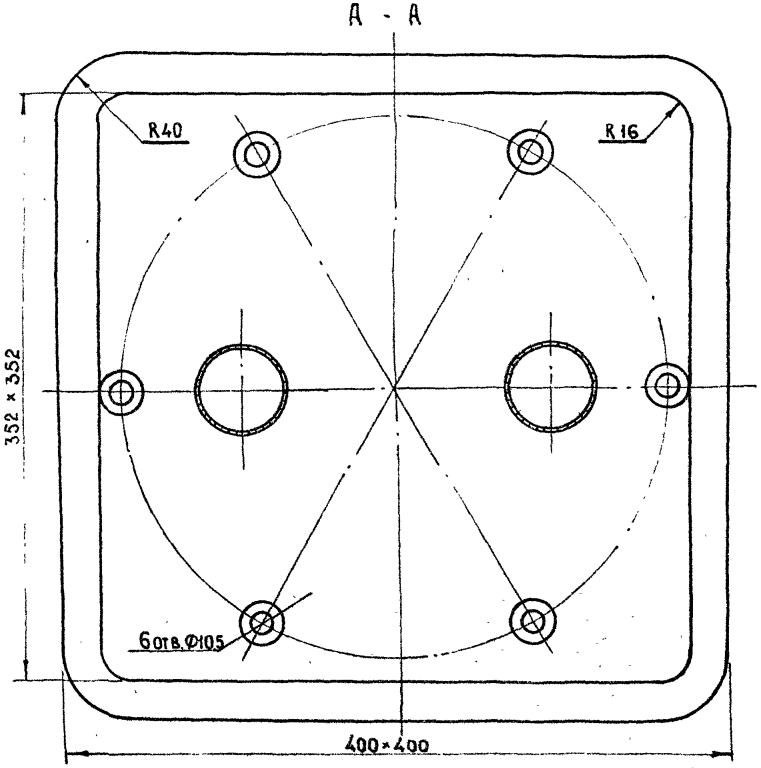

NN п/п	Тип табло	Размер L в мм	Общий вес опоры в кг
1.	I	1600	43.3
2.	II	1300	41.0
3.	III	800	21.0

Сварные швы тщательно зачистить.

Поз	Обознач	Наименование	Кол	Шт.	Изд. Вес	Материал	Примеч.
4.	502/04	Заглушка 63×40×5	2			Ст.3	"
3.	502/03	Поперечина (уголок)	2			N 63/4 ГОСТ 8510-72 ГОСТ 380-71*	"
2.	502/02	Стойка L=2100 Ø50	2			Тр. 50×4,5 ГОСТ 3262-75 ГОСТ 380-71*	по черт.
1.	502/01	Пята	1			Ст.3	по черт.

Опора

Сварной

762.00.00.0.502

Литера	Вес	Масштаб
	см. таблицу	1:2

Лист 10 Листов 63

БФ ВНИИТЭ

Ю. Мирончик
Г. Бокун

Гл. инж. пр-та
Ст. архитектор

1977 г.	Малые архитектурные формы и элементы благоустройства улиц, дорог и площадей.	Информационные табло	Типовой проект 320-55	Альбом II	Лист ВС-12

▽4

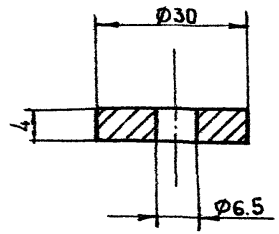

Покрытие: ОКС ГОСТ 9791-61

Примечание: допускается изготовление из капрона или полиэтилена.

Шайба тонкая	762.00.00.0.002		
	Литера	Вес	Масштаб
		0.03	1:1
Ст.3 ГОСТ 380-71*	Лист 11	Листов 63	
	БФ ВНИИТЭ		

▽4

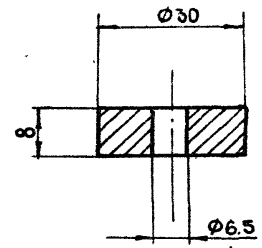

Покрытие: ОКС ГОСТ 9791-68

Примечание: допускается изготовление из капрона или полиэтилена

Шайба толстая	762.00.00.0.003		
	Литера	Вес	Масштаб
		0.06	1:1
Ст.3 ГОСТ 380-71	Лист 12	Листов 63	
	БФ ВНИИТЭ		

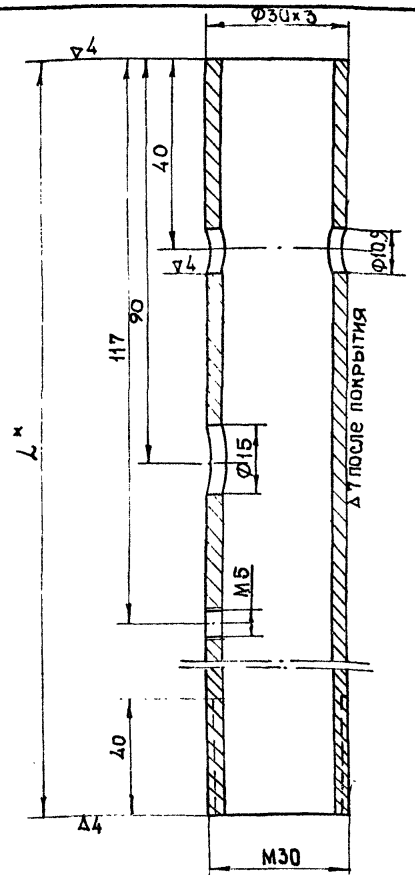

Покрытие: М9×16 матовое ГОСТ 9791-68

* Длину L выбирать по месту в зависимости от высоты потолка.

Подвеска		762.00.00.0.0.304					
		Литера		Вес	Масшт.		
				1.3	1:1		
Труба Ф30×3 ГОСТ 10704-75 / ГОСТ 380-71*		Лист 13	Листов 63				
		БФ ВНИИТЭ					

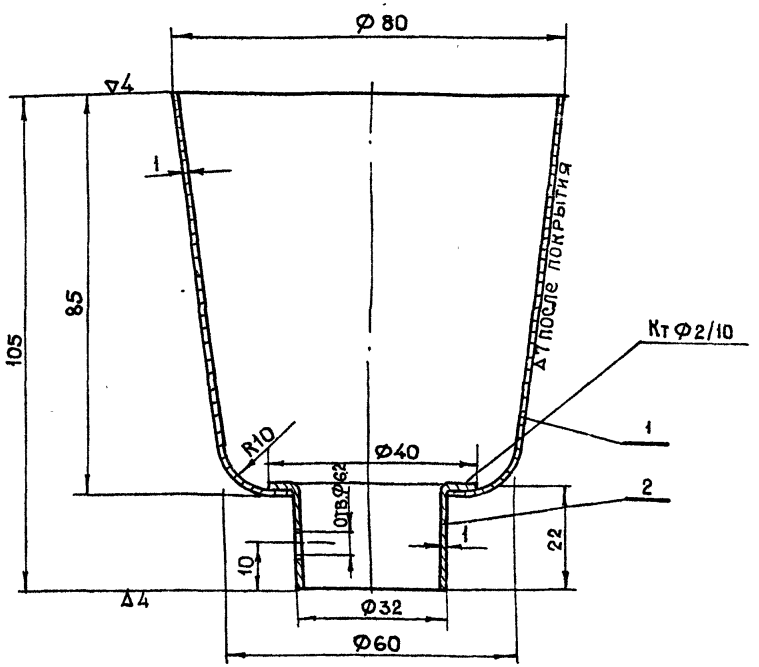

Покрытие: М9×16 матовое ГОСТ 9791-68

Примечание: допускается изготовление из ударопрочного полистирола, толщину стенки принять 3 мм.

Поз	Обозначен	Наименование	Кол	1 шт. Изд. Вес	Материал	Примеч.
2	004/02	Гильза	1		"	"
1	004/01	Корпус (лист δ=1мм)	1		ГОСТ 19903-74 / ГОСТ 380-71*	по черт.

Колпак декоративный		762.00.00.0.004			
		Литера	Вес	Масшт.	
			0.2	1:1	
сварной		Лист 14	Листов 63		
		БФ ВНИИТЭ			

1977г.	Малые архитектурные формы и элементы благоустройства улиц, дорог и площадей.	Информационные табло	типовой проект 320-55	альбом II	лист АС-14

Гл. инж. проекта Г. Бокун
Ст. архитектор

▽4 (▽)

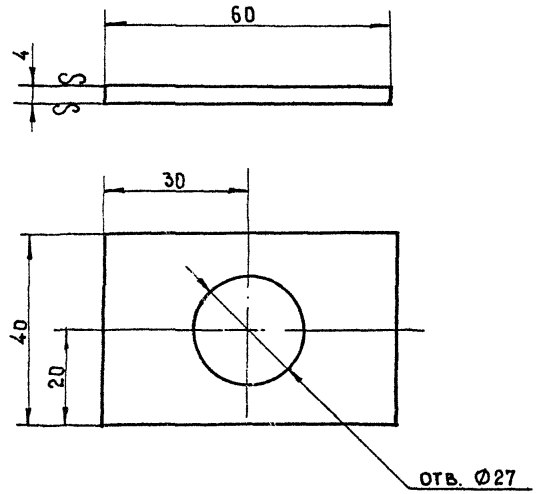

Покрытие: ОКС ГОСТ 9791-68

Шина	762. 00. 00. 0.005		
	Литера	Вес	Масшт.
		0.07	1:2
Ст.3 ГОСТ 380-71*	Лист 15	Листов 63	
	БФ ВНИИТЭ		

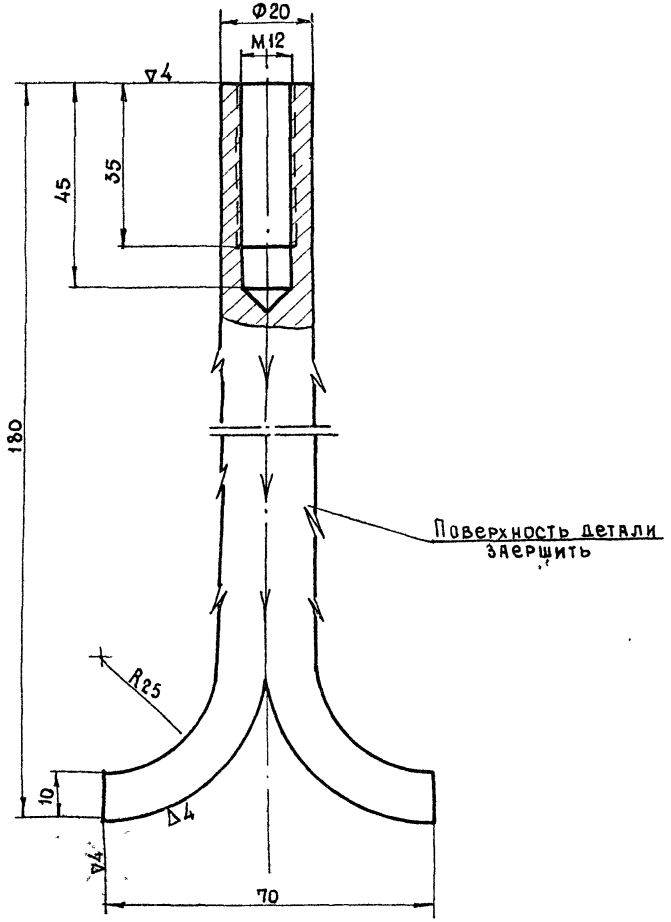

Деталь закладная	762.00.00.0.007		
	Литера	Вес	Масшт.
		0.44	1:1
Круг 20 ГОСТ 2590-71 / ГОСТ 535-58*	Лист 16	Листов 63	
	БФ ВНИИТЭ		

1977г.	Малые архитектурные формы и элементы благоустройства улиц, дорог и площадей	Информационные табло	Типовой проект 320-55	Альбом II	Лист АС-15

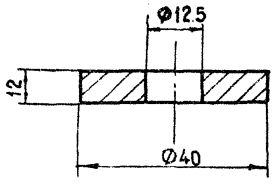

Покрытие: ОКС ГОСТ 9791-68

Подкладка	762.00.00.0.008		
	Литера	Вес	Масшт.
		0.07	1:2
Ст.3 ГОСТ 380-71*	Лист 17	Листов 63	
	БФ ВНИИТЭ		

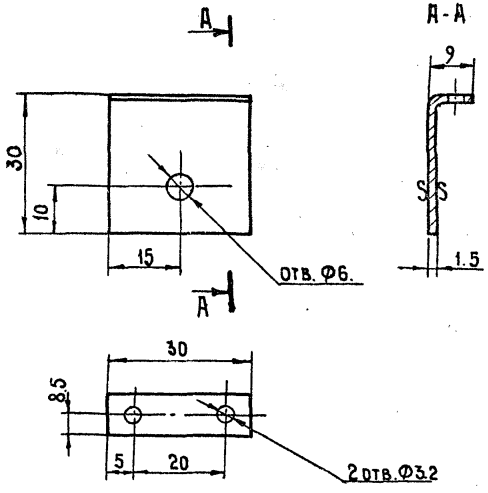

Покрытие: ОКС ГОСТ 9791-68

Уголок	762.00.00.0.009		
	Литера	Вес	Масшт.
		0.014	1:1
Ст.3 ГОСТ 380-71*	Лист 18	Листов 63	
	БФ ВНИИТЭ		

1977г.	Малые архитектурные формы и элементы благоустройства улиц, дорог и площадей	Информационные табло.	Типовой проект 320-55	Альбом II	Лист АС-16

Г. Минск | Ст. архитектор | Г. Бокун

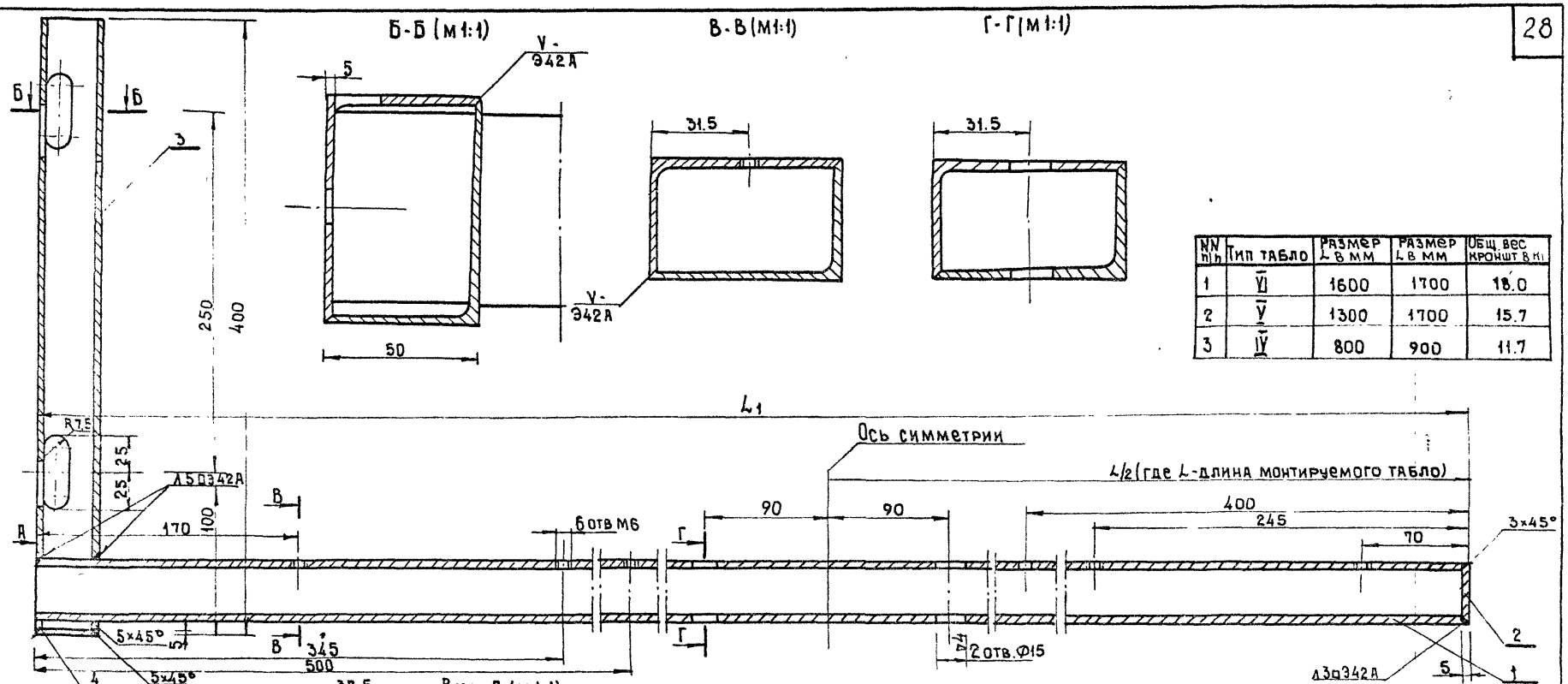

NN п/п	Тип табло	Размер L в мм	Размер L в мм	Общ. вес кронш. в кг
1	VI	1600	1700	18.0
2	V	1300	1700	15.7
3	IV	800	900	11.7

Поз	Обозначение	Наименование	Кол	1 шт. Изд. Вес	Материал	Примечан.
4.	505/04	Заглушка больш. 75×40×5	1	–	Ст.3	"
3.	505/03	Элемент вертикальный	2	4.5	Уголок N7.5/5 ГОСТ 8510-72	"
2.	505/02	Заглушка малая 63×40×5	1	–	Ст.3	"
1	505/01	Элемент горизонтальный	2	см. табл	Уголок N6.3/4 ГОСТ 8510-72	по черт.

Сварные швы тщательно зачистить

Кронштейн	762.00.00.0.505	
	Литера	Вес: см. таблицу; Масштаб: 1:2
	Лист 19	Листов 63
сварной	БФ ВНИИТЭ	

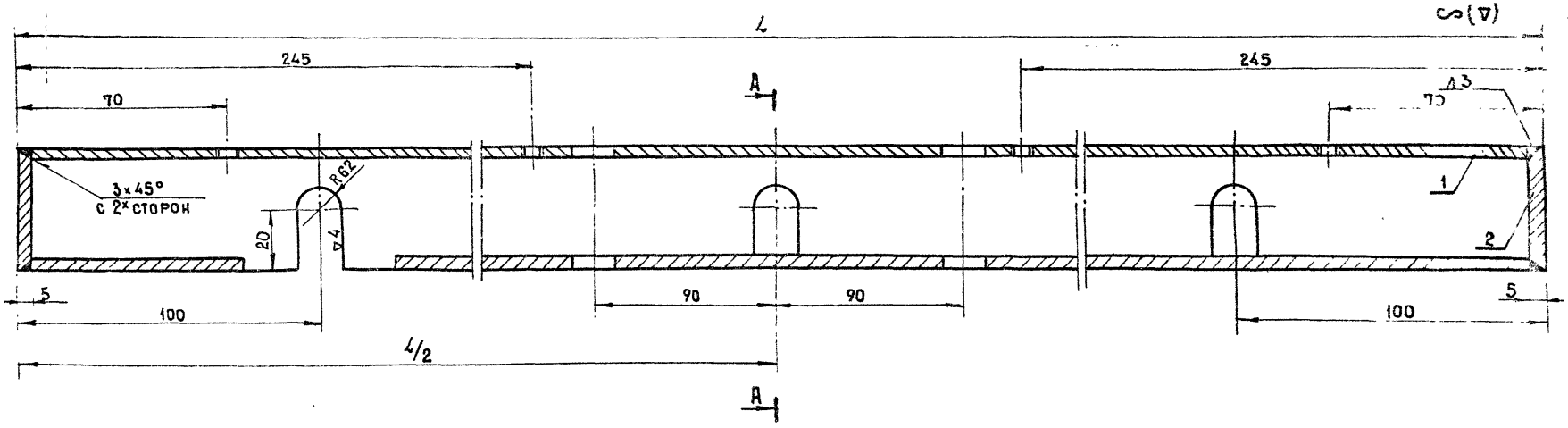

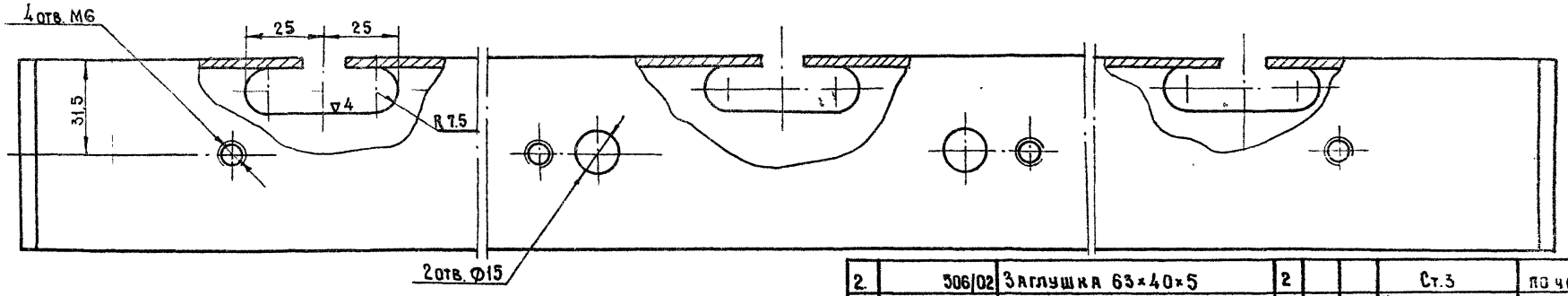

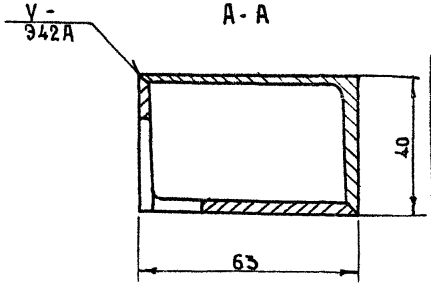

Таблица

NN п/п	Тип таблд	Размер L в мм	Вес, в кг
1.	VI	1600	12.8
2.	V	1300	10.4
3.	II	800	6.4

Сварные швы тщательно зачистить

Поз.	Обозначение	Наименование	Кол.	1 шт.	Изд. Вес	Материал	Примечан.
2.	506/02	Заглушка 63×40×5	2			Ст.3	по черт.
1.	506/01	Уголок неравнобокий	2			Уголок №6,3/4 ГОСТ 8510-72	по черт.

Кронштейн настенный

сварной

762.00.00.2.506

Литера	Вес	Масштаб
	см. таблицу	1:1

Лист 20 Листов 63

БФ ВНИИТЭ

Ст. архитектор Г. Бонди

1977г.	Малые архитектурные формы и элементы благоустройства улиц, дорог и площадей.	Информационные табло.	типовой проект 320-55	альбом II	лист АС-18

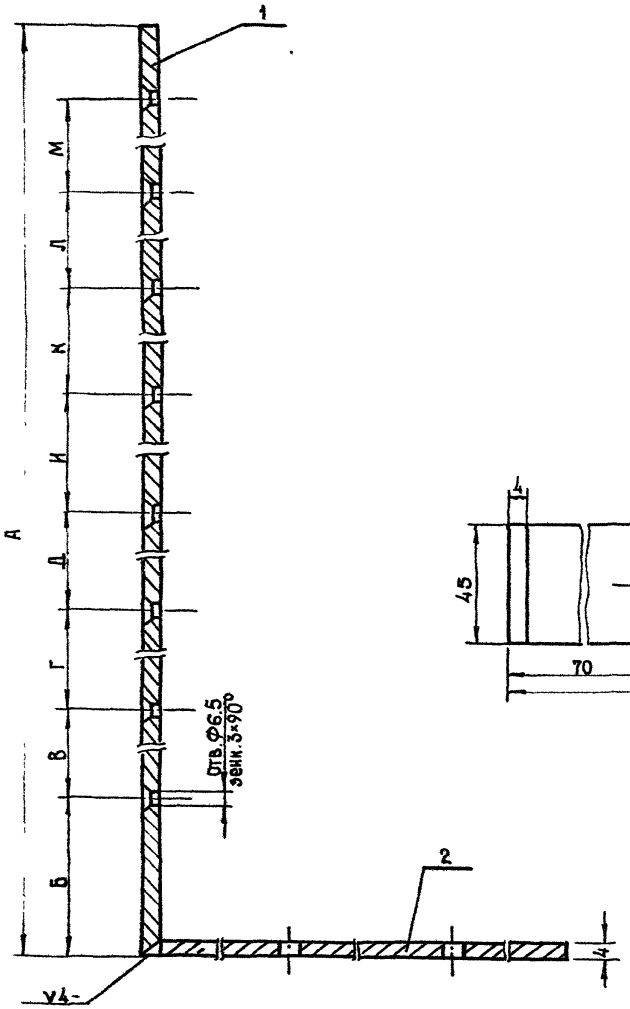

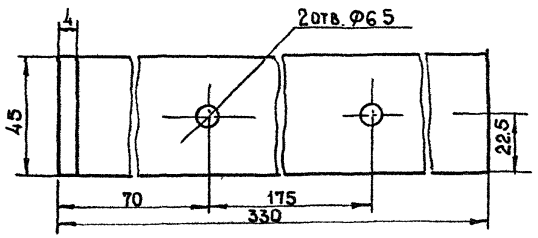

NN п/п	Варианты компановки табло I, II, III	А	Б	В	Г	Д	И	К	Л	М	Кол. издел	Кол винтов на 1 изд	Вес связей (без винтов)
1.	1,2,3	360	90	180							2	4	1.28 кг
2	1,2,3	540	90	180	180						3	6	1.42
3.	1,2,3	720	90	180	180	180					4	8	1.56
4.	1,2,3	450	112.5	225							2	4	1.34
5.	1,2,3	675	112.5	225	225						3	6	1.46
6.	1,2,3	900	112.5	225	225	225					4	8	1.70
7.		240	60	120							2	4	1.18
8.		360	60	120	120						3	6	1.28
9.		480	60	120	120	120					4	8	1.36
10		1420	70	175	810	175	130				2	10	2.08

Поз	Обозначен.	Наименование	Кол	Вес 1 шт. Изд.	Материал	Примеч.
2.	503\02	Пластина горизонтальная	1		"	"
1.	503\01	Пластина вертикальная	1	см.табл.	полоса 4х45 Ст.3 ГОСТ 103-57*	по черт.

Вертикальная связь

762.00.00.0.503

Литера	Вес	Масшт.
	см.табл.	1:1

Сварная

Лист 21 Листов 63

БФ ВНИИТЭ

977г.	Малые архитектурные формы и элементы благоустройства улиц, дорог и площадей	Информационные табло	Типовой проект 320-55	Альбом II	Лист АС-19

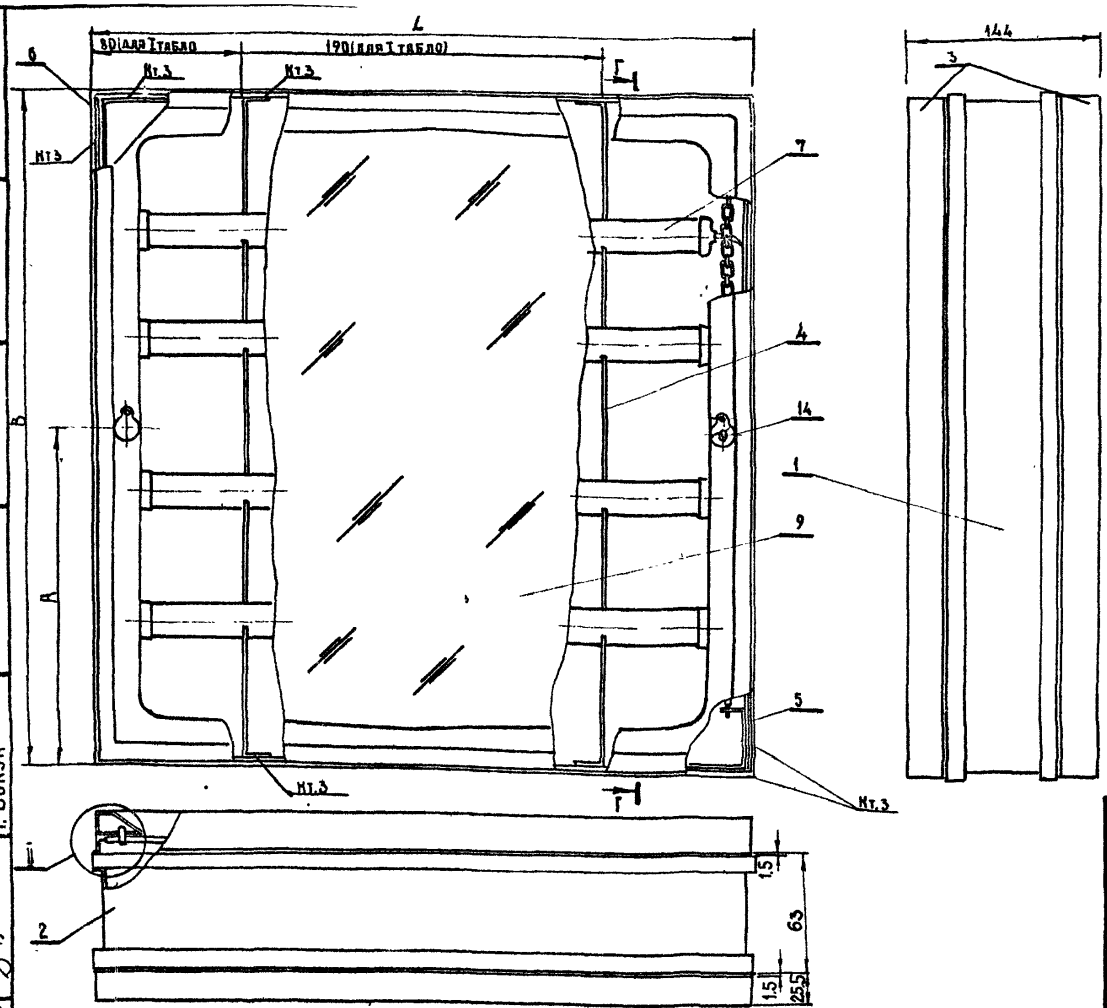

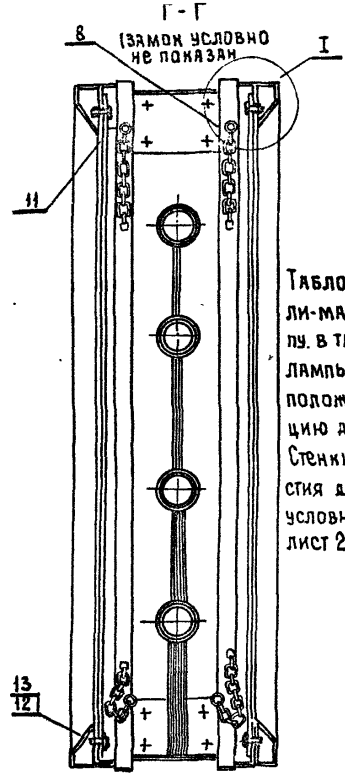

Таблица 1

№№	Тип табло	Размеры в мм			[illegible]
		A	B	B	
1	Тип I	350	350	175	4
2	Тип II	800	650	325	1
3	Тип III	800	1300	650	5
4	Тип IV	800	120	60	1

Табло типа I, II, III и IV имеют общие по конфигурации панели-маски (см. листы 31,32,33,34) и сведены в таблице в одну группу. В табло типа I, IV применены горизонтально расположенные лампы Л 58 с длиной L=238мм, в табло типа II, IV - вертикально расположенные лампы ЛБ-30 с L=614мм и ЛБ-40 с L=1214мм. Конструкцию держателей для этих ламп см. листы 62, 63, 64, 65.

Стенки каркасов всех 3х типов табло имеют индивидуальные отверстия для крепления, электропроводки и подвески и на чертеже условно не показаны (см. листы 25,26,27,28,29,30) Узлы I, II и III см. лист 24.

№№	Тип табло	Длина гибкой связи в мм	[illegible]	[illegible]
1	Тип I	320	8	8
2	Тип II	610		
3	Тип III	1260		
4	Тип IV	75		

Поз.	Обозначение	Наименование	Кол	Вес 1шт	Вес Изд.	Материал	Примечание
6.		Скоба угловая верхняя	2			"	см. лист 43
5.		Скоба угловая нижняя	2			"	см лист 42
4.		Лампа-держатель	2			"	см лист 58-6
3.		Каркас панели-маски	2			"	см. лист 31,3 33,34,35,36
2.		Стенка каркаса горизонтальная	2			"	см. лист 25,2
1		Стенка каркаса вертикальная	2		Лист	σ=1мм ГОСТ 19903-74 / Ст.3 ГОСТ 380-71*	см. лист 25, 28,29,30

14		Замок	4			сборочный	см. лист 45
13		Шайба 3.2	x			ГОСТ 10450-68*	
12		Винт М3×8	x			ГОСТ 17473-72*	
11		Держатель гибкой связи 13×9×8	4		Лист	σ=1 ГОСТ 19903-74 / Ст.3 ГОСТ 380-71*	по черт.
10		Прокладка σ=3мм	2			Резина техн. листов B=2мм	б/черт.
9		Экран	2			полистирол молочно-белый	см. лист 9
8		Связь гибкая	4			Цепь t=5÷6мм	"
7		Лампа люминисцентная				покупная	см. табл. 1

Табло информационное (Тип I, II, III, IV)

762.00.01.0.000
762.00.02.0.000
762.00.03.0.000
762.00.04.0.000

Литера	Вес	М-б
		1:4

Лист 22 | Листов 63

Общий вид. Разрезы

БФ ВНИИТЭ

1977г.	Малые архитектурные формы и элементы благоустройства улиц, дорог и площадей	Информационные табло.	Типовой проект 320-55	Альбом II	Лист АС-20

Гл. инж. пр-та Ст. архитектор

Д. Мирончик
Г. Бокун

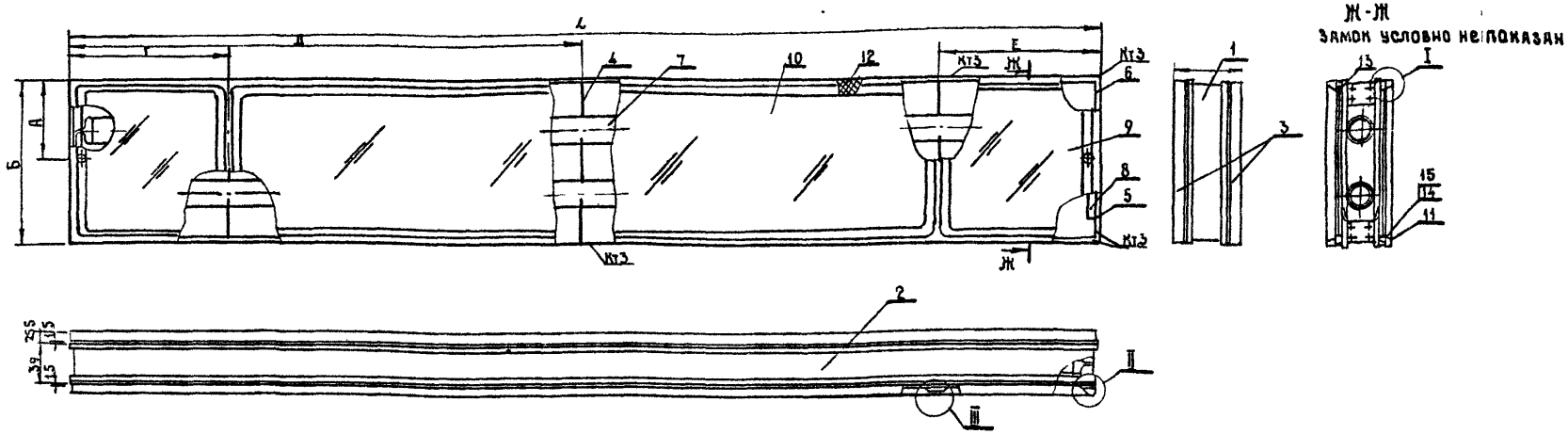

Поз	Обозначение	Наименование	Кол	1 шт. Вес	Изд. Материал	Примечан.
16		Замок	4		сборочный	см. лист 45
15		Шайба 32			ГОСТ 10450-68*	
14		Винт М3х8			ГОСТ 17473-72*	
13		Держатель гибкой связи 13х9х8	4		Лист В1 ГОСТ 19903-74	см. таблицу
12		Прокладка б=3мм	1		"	"
11.		Прокладка б=3мм	2		Резина технич. листов. δ=2 мм	по чертежу
10		Экран	1		"	см. лист 9
9.		Экран	2		Полистирол молочно-белый	см. лист 9
8.		Связь гибкая	4		Цепь t=5÷6 мм	см. табл. 2
7.		Лампа люминисцентная			покупная	см. табл. 1
6.		Скоба угловая верхняя	2		"	см. лист 43
5.		Скоба угловая нижняя	2		"	см. лист 42
4.		Лампа - держатель	3		"	см. лист 63
3.		Каркас - панели - маски	2		"	см. лист 54,55
2.		Стенка каркаса - горизонтальн.	2		"	см. лист 53
1.		Стенка каркаса вертикальн.	2		Лист δ=1мм ГОСТ 19903-74 Ст.3 ГОСТ 380-71*	см. лист 52

Таблица 1

№№	Тип табло	Размеры в мм L	B	A	F	L1	E	Кол-во ламп на 1 табло
1	Тип V	1300	180	90	270	650	270	2
2	Тип VI	1500	225	112,5	270	800	270	2

Таблица 2

№№	Тип табло	Длина гибкой связи в мм.
1.	Тип V	135
2.	Тип VI	180

Табло типа V и VI имеют общие по конфигурации панели-маски (см. листы и сведены в таблице в одну группу. В обеих типах табло расположение ламп-горизонтальное для табло V типа применены лампы ЛБ-40 с длиной L=1214 мм, для табло типа VI-лампы ЛБ-65 с L=1514 мм. Конструкцию держателей для этих ламп см. лист-
Стенки каркасов табло имеют индивидуальные отверстия для крепления электропроводки и подвески и на чертеже условно не показаны.
Узлы I, II, III см. лист 24.

Табло информационное (тип V, VI)	762.00.05.0.000 762.00.06.0.000	
	Литера	Вес / Масштаб
Общий вид. Разрезы.	Лист: 23	Листов
	БФ ВНИИТЭ	

1977г.	Малые архитектурные формы и элементы благоустройства улиц, дорог и площадей.	Информационные табло.	Типовой проект 320-55	Альбом V	Лист АС-21

I М1:1

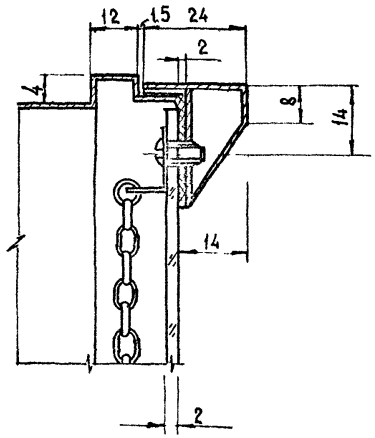

II М1:1

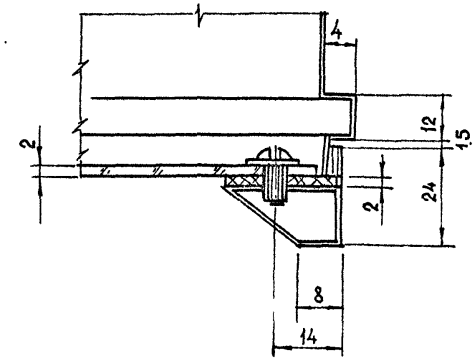

III М1:1

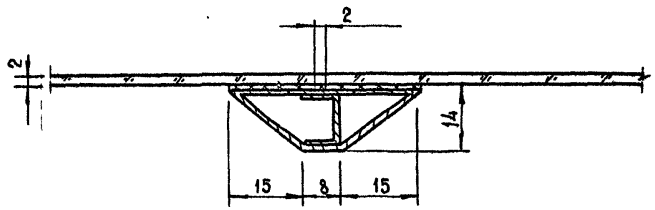

Табло информационное (тип I, II, III, IV, V, VI)	762.00.01 0.000 762.00.02 0.000 762.00.03 0.000 762.00.04 0.000			
	Литера	Вес	Масштаб	
			1:1	
Узлы	Лист 24	Листов 63		
	БФ ВНИИТЭ			

1977г.	Малые архитектурные формы и элементы благоустройства улиц, дорог и площадей.	Информационные табло	Типовой проект 320-55	Альбом II	Лист АС-22

Ст. архитектор Г. Бокун

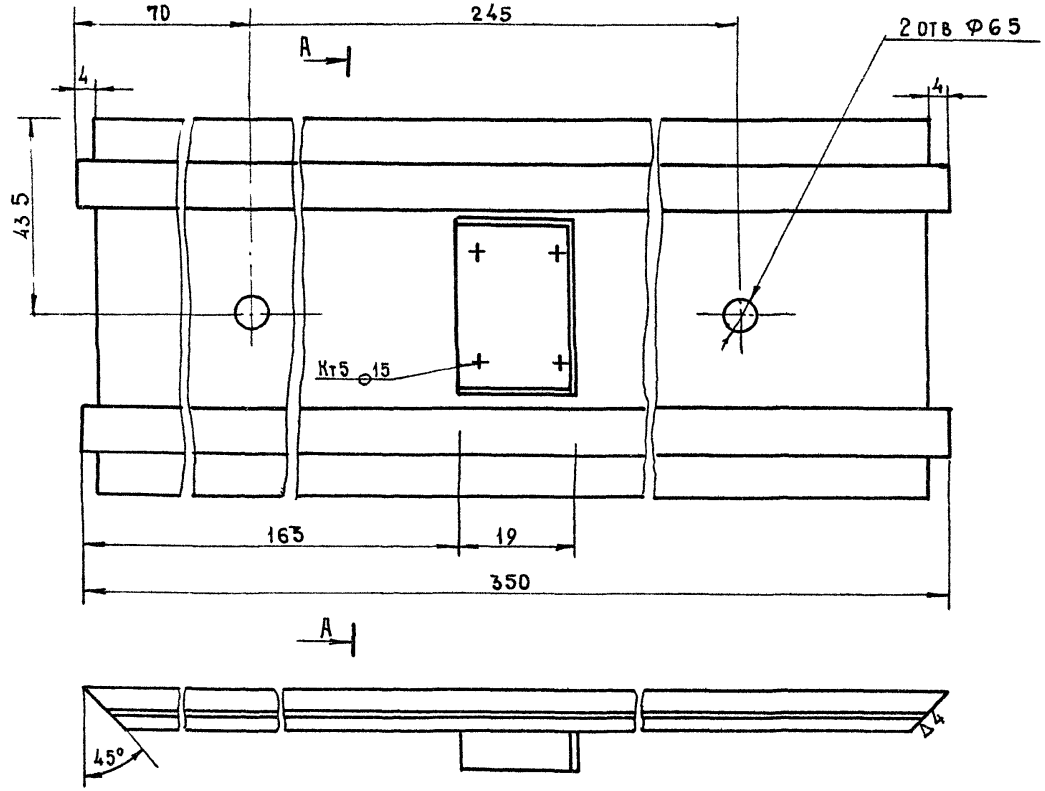

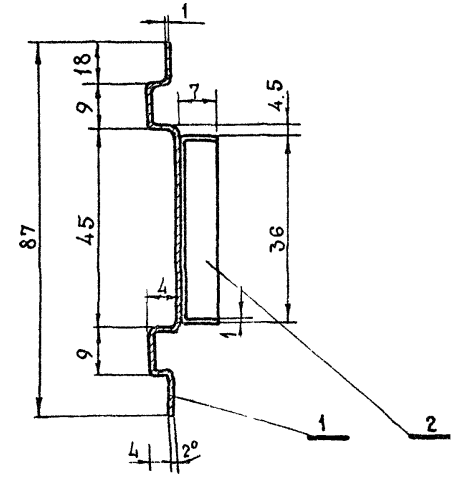

Поз.	Обозначение	Наименование	Кол	1 шт Вес	Изд.	Материал	Примеч.
2.	501/01	Скоба замковая	1			"	"
1.	501/01	Стенка каркаса	1			Лист В1 ГОСТ 19903-74 Ст.3 ГОСТ 380-71*	По черт.

Стенка каркаса вертикальная (табло типа I)	762.00.01.501		
	Литера	Вес	Масштаб
		0.241	1:1
	Лист 25	Листов 63	
Сборочный	БФ ВНИИТЭ		

1977 г.	Малые архитектурные формы и элементы благоустройства улиц, дорог и площадей	Информационные табло	Типовой проект 320-55	Альбом II	Лист АС-23

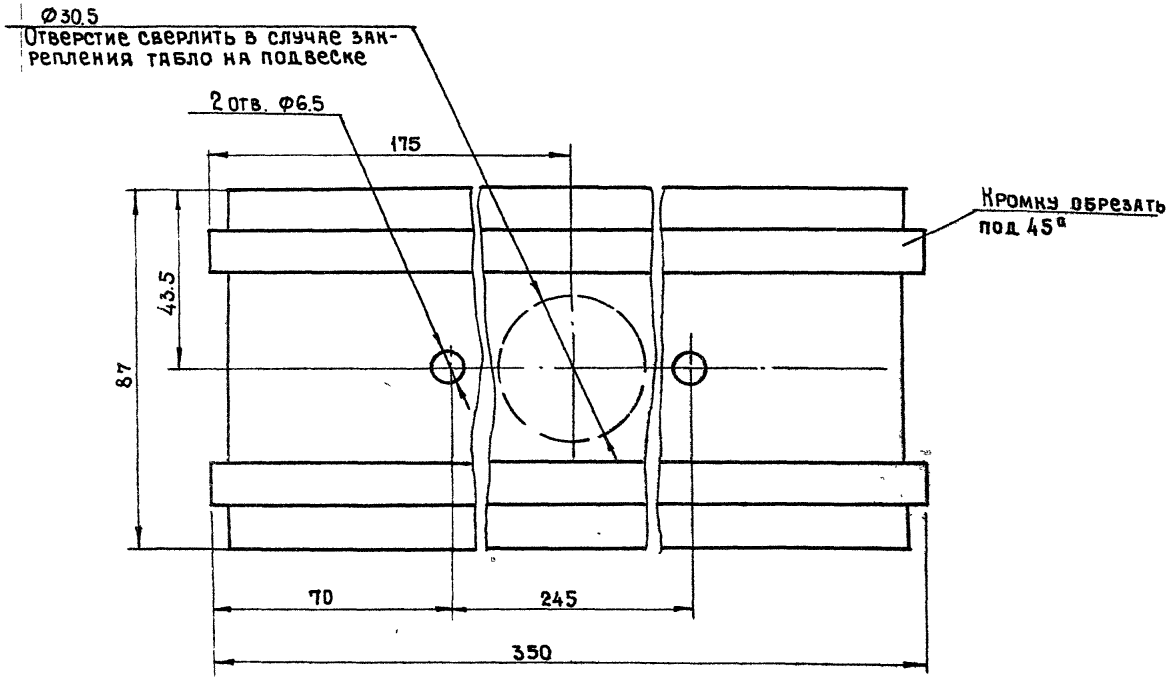

Гл. инж. пр-та	Б. Мирончик		
Ст. архитектор	Г. Бокун		

Стенка каркаса горизонтальная (табло типа I)		762.00.01.0.301	
		Литера	Вес 0.234 / Масшт 1:1
Лист	Вl ГОСТ 19903-74 / Ст 3 ГОСТ 380-71*	Лист 26	Листов 63
		БФ ВНИИТЭ	

г. Минск

1977г.	Малые архитектурные формы и элементы благоустройства улиц, дорог и площадей.	Информационные табло.	Типовой проект 320-55	Альбом II	Лист АС-2

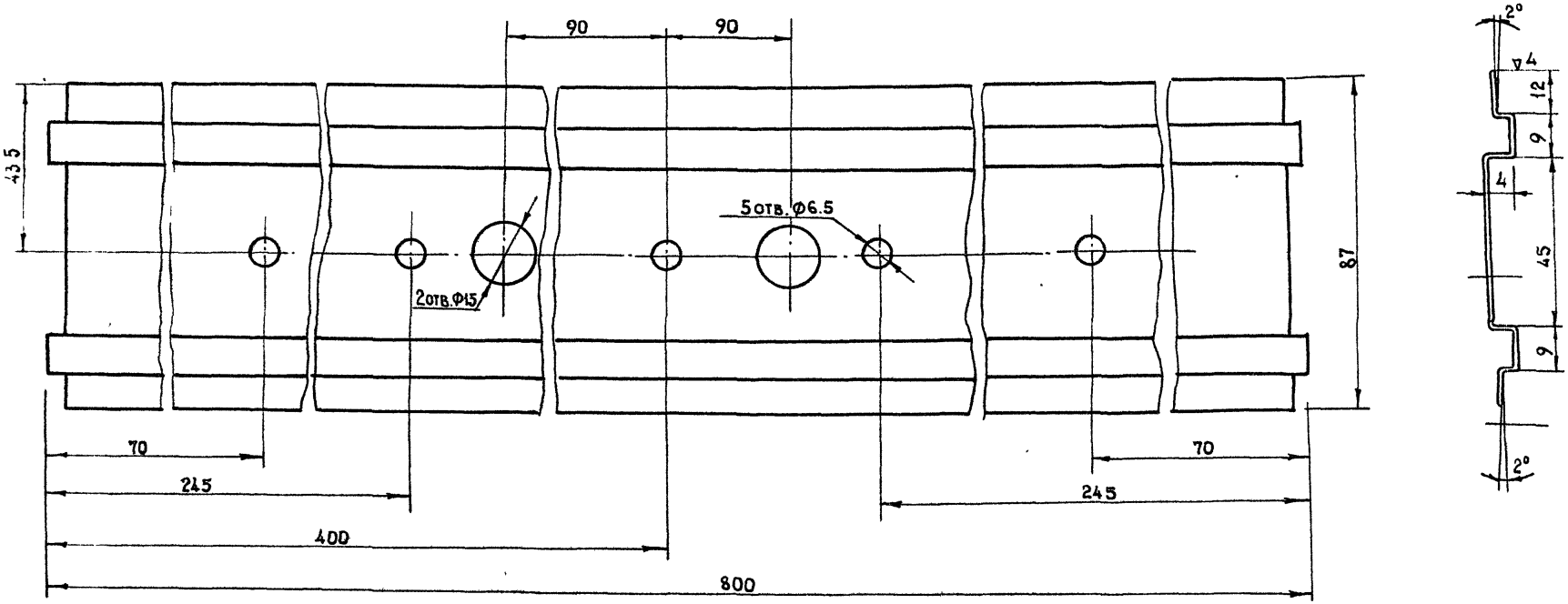

Стенка каркаса горизонтальная (табло типа II, III, IV).	762.00.02.30 762.00.03.30 762.00.04.30	
	Литера	Вес: 0.620 / Масштаб
Лист В1 ГОСТ 19903-74 / Ст.3 ГОСТ 380-71*	Лист 27	Листов 63
	БФ ВНИИТЭ	

1977г.	Малые архитектурные формы и элементы благоустройства улиц, дорог и площадей	Информационные табло	Типовой проект 320-55	Альбом II	Лист АС-25

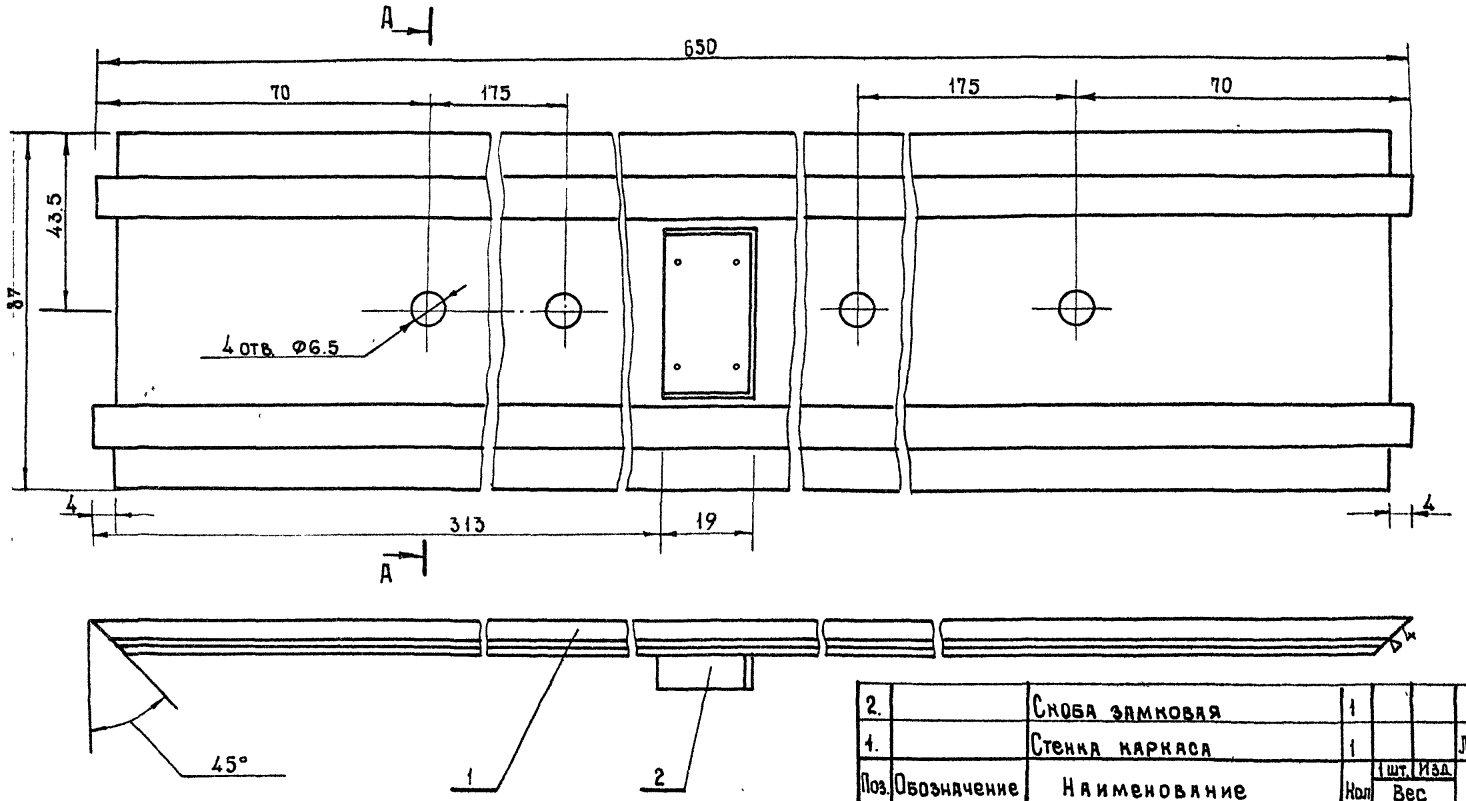

Поз.	Обозначение	Наименование	Кол	1 шт. Изд. Вес	Материал	Примечание
2.		Скоба замковая	1		"	
1.		Стенка каркаса	1		Лист В1 х600х1200 ГОСТ 19903-74	
					III Г20 ГОСТ 9045-80	

Стенка каркаса вертикальная (табло типа II)

762.00.62.0501

Литера	Вес	Масштаб
	0.57	1:1

Сборочный

Лист 28 Листов 63

БФ ВНИИТЭ

Гл. инж. пр-та Б. Мирончик
Ст. архитектор Г. Бокун

г. Минск

1977г.	Малые архитектурные формы и элементы благоустройства улиц, дорог и площадей.	Информационные табло	Типовой проект 320-55	Альбом II	Лист АС-26

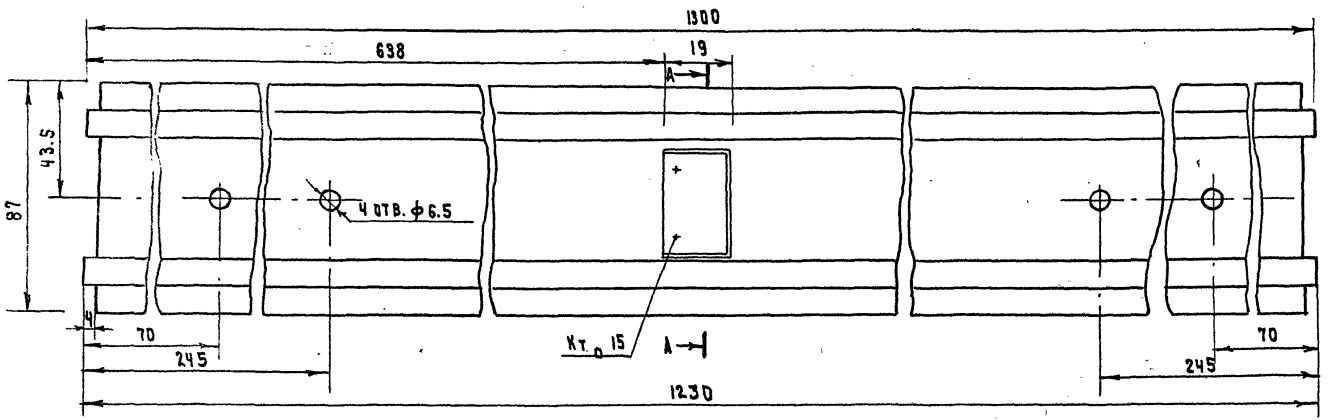

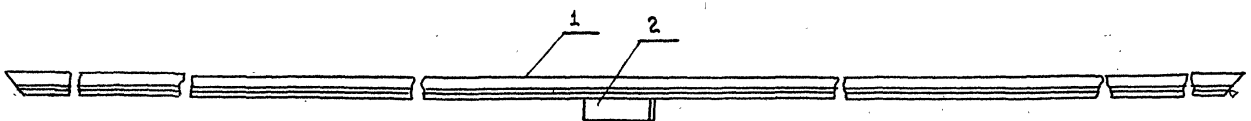

Поз.	Обозначен.	Наименование	Кол.	1 шт.	Нзд.	Вес	Материал	Примеч.
2		Скоба замковая	1				Лист 81 ГОСТ 19903-74 Ст.3 ГОСТ 380-71*	По черт.
1		Стенка каркаса	1				Лист 81 ГОСТ 19903-74 Ст. 3 ГОСТ 380-71*	По черт.

Стенка каркаса вертикальная (табло типа I)

762.00.03.0.501

Литера	Вес	Масштаб

Лист 29 Листов 63

Сборочный

БФ ВНИИТЭ

1977	Малые архитектурные формы и элементы благоустройства улиц, дорог и площадей.	Информационное табло	Типовой проект 320-55	Альбом II	Лист АС-27

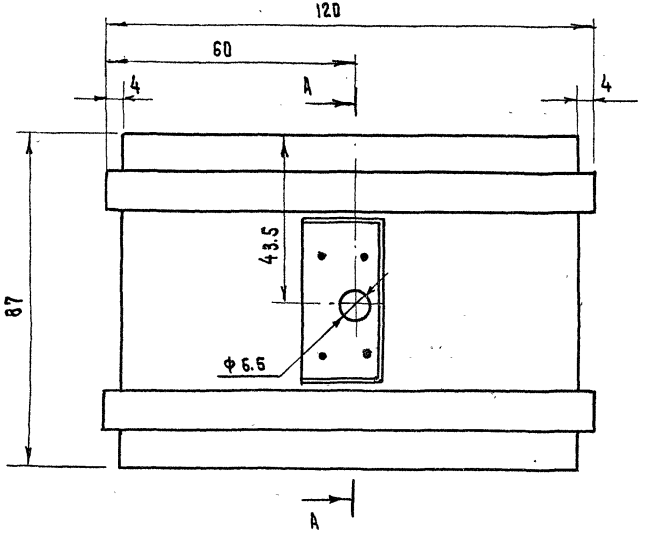

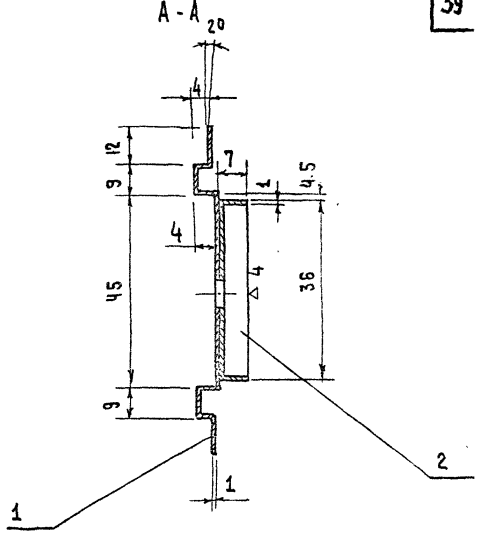

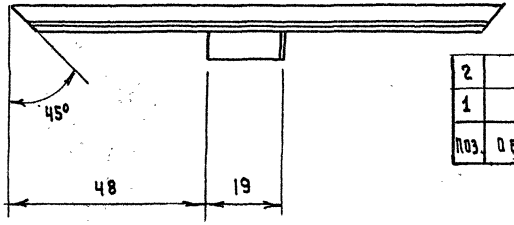

Поз.	Обозначен.	Наименование	Кол.	1 шт. Изд. Вес	Материал	Примеч.
2	502/82	Скоба замковая	1		— " —	— " —
1	501/01	Стенка каркаса	1	Лист 81	ГОСТ 19903-74 ГОСТ 3045-70	По чертежу

Стенка каркаса вертикальная (табло типа IV)

762.00.04.0.501

Литера	Вес	Масштаб
	0.10	1:1

Сборочный

Лист 30 Листов 63

БФ ВНИИТЭ

г. Минск | Ст. архитект. | г. Бокун

1977	Малые архитектурные формы и элементы благоустройства улиц, дорог площадей	Информационное табло	Типовой проект 320-55	Альбом II	Лист АС-28

Вид с обратной стороны.

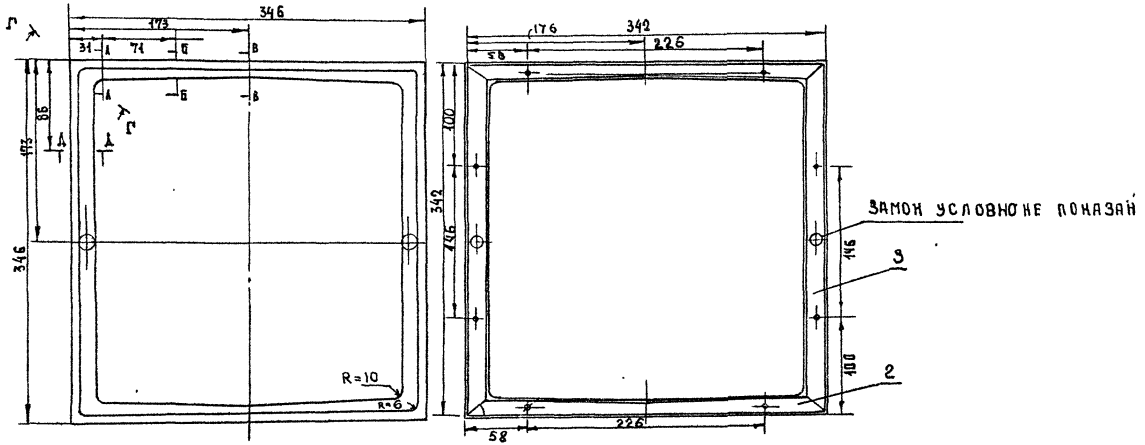

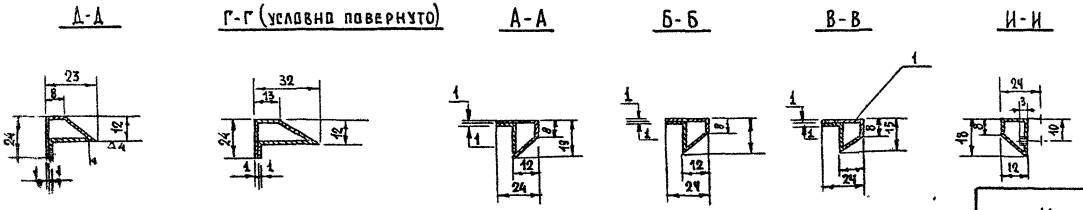

3	502/03	Уголок $L=342$	2	0,07	0,14	—"—		По чертежу
2	502/02	Уголок $L=342$	2	0,06	0,12	—"—		По чертежу
1	502/01	Маска 346×346	1		0,53	Ст.3 $\delta=4$ ГОСТ 380-71*		По чертежу
поз.	Обозначение	Наименование	Кол.	1 шт.	Изд. вес	Материал		Примечан.

Каркас панели-маски (табло типа I)		762.00.01.0	502		
		Литера	Вес	Масштаб	
			0,8	1:4	
Сварной		Лист 31	Листов: 63		
		БФ ВНИИТЭ			
762.00.0				Лист	

1977г	Малые архитектурные формы и элементы благоустройства улиц, дорог и площадей.	Информационные табло	Типовой проект 320-55	Альбом II	Лист АС-29

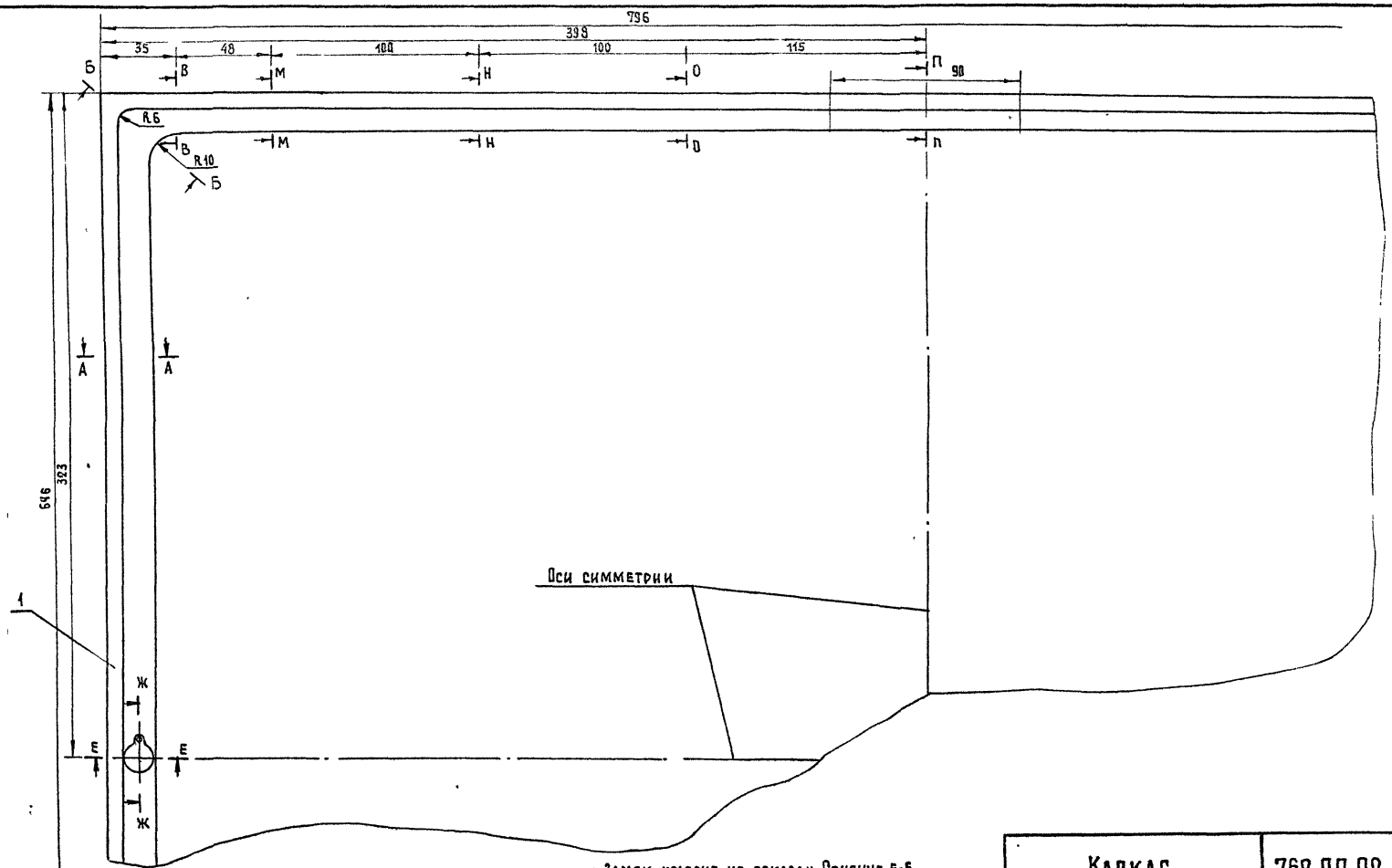

Б-Б (условно повернуто)

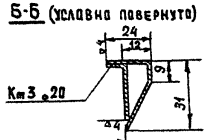

В-В

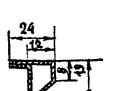

1. Замок условно не показан. Сечение Е-Е. и Ж-Ж см. лист 45
2. Сечение А-А, М-М, Н-Н, О-О, П-П см. лист 54 - 762.00.05.0.502.
3. Необозначенные радиусы - 1 мм
4. Маску и уголок сварить по лицевой кромке ГФ 30/100

Каркас панели-маски (табло тип II)	762.00.02.0.502		
	Литера	Вес	Масштаб
	Лист: 32	Листов: 63	
Сварной	БФ ВНИИТЭ		

Ст. архитектор Г. Бокун

1977г.	Малые архитектурные формы и элементы благоустройства улиц, дорог и площадей.	Информационные табло	Типовой проект 320-55	Альбом II	Лист АС-30

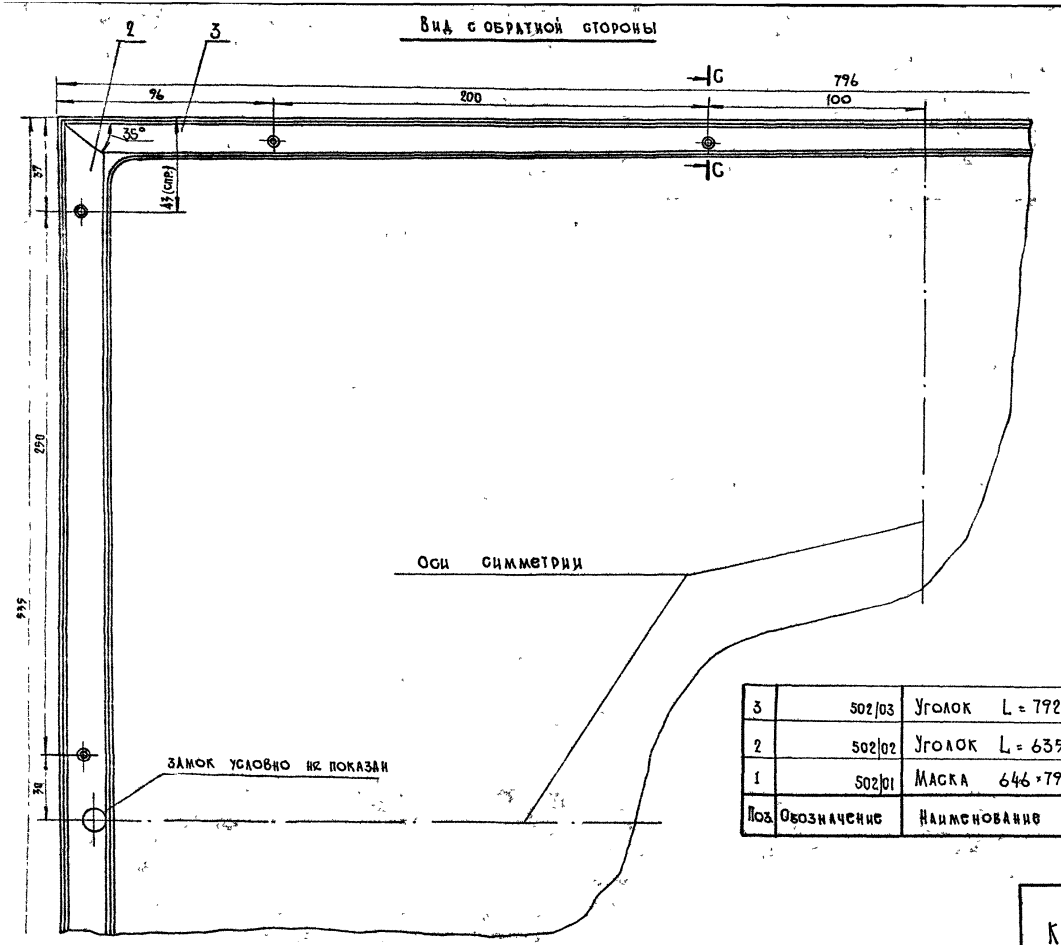

Поз 1 см лист 32
Сечение СС см лист 74-762 00 05.0 502

Поз.	Обозначение	Наименование	Кол.	Вес 1 шт	Вес изд	Материал	Примеч.
3	502/03	Уголок L = 792	2	0.15	0.30	— " —	— " —
2	502/02	Уголок L = 635	2	0.13	0.26	— " —	— " —
1	502/01	Маска 646 × 796	1	1.0	1.0	Ст 6 = 1 ГОСТ 380-71*	по черт

Каркас панели - маски (табло тип II)

762 00.02 0 502

Литера	Вес	Масштаб

Лист 33 Листов 63

БФ ВНИИТЭ

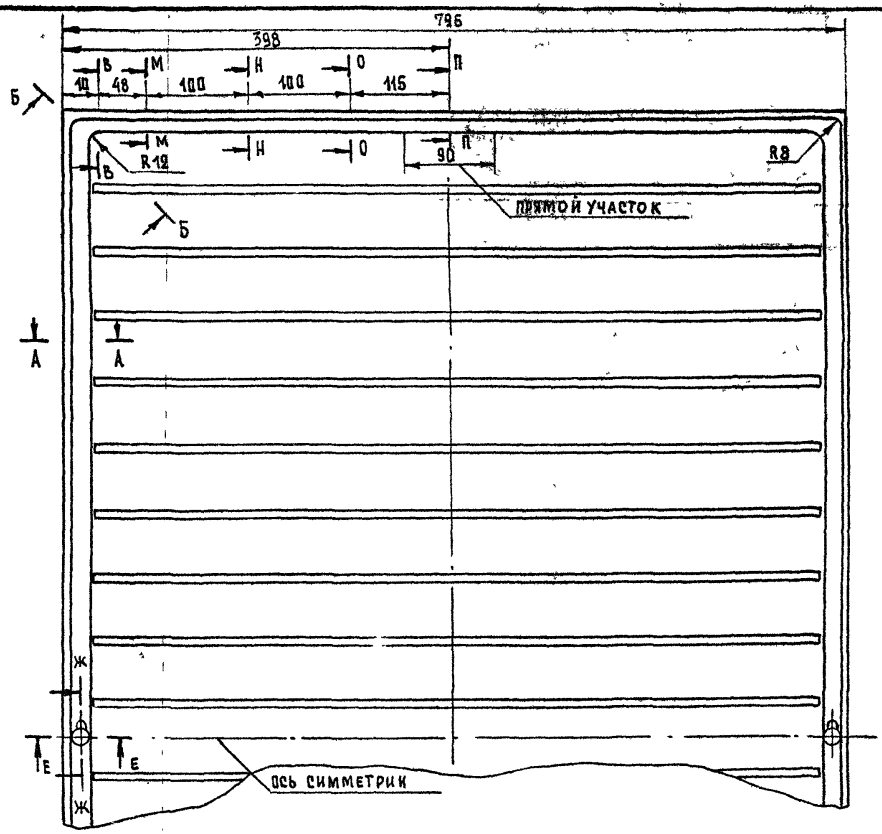

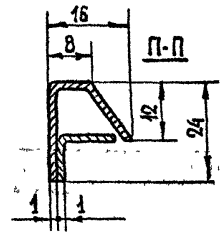

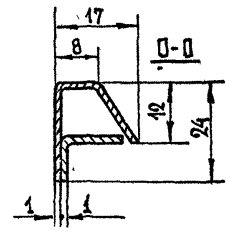

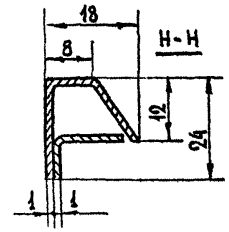

Примечание: замок условно не показан. Разрез Е-Е и Ж-Ж см. лист необозначенные радиусы-1 м. маску по лицевой кромке сварить с уголком Г Ф 30/100 (точечная)

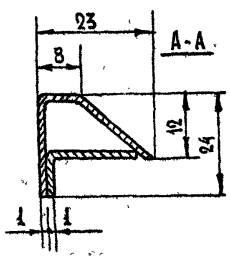

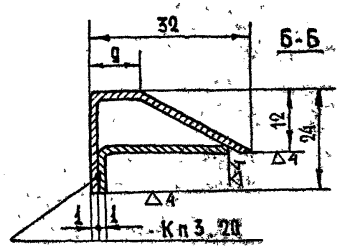

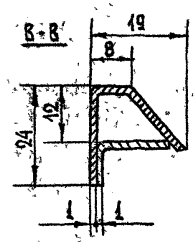

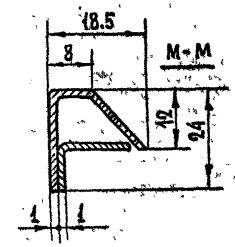

Каркас панели-маски (табло тип III)	762.00.03.0.502		
	Литера	Вес	Масштаб
			1:5 1:1
	Лист: 34	Листов: 63	
сварной	БФ ВНИИТЭ		

1975г	Малые архитектурные формы и элементы благоустройства улиц, дорог и площадей.	Информационные табло.	Типовой проект 320-55	Альбом II	Лист АС-3

Ст. архитектор Г. Бокун

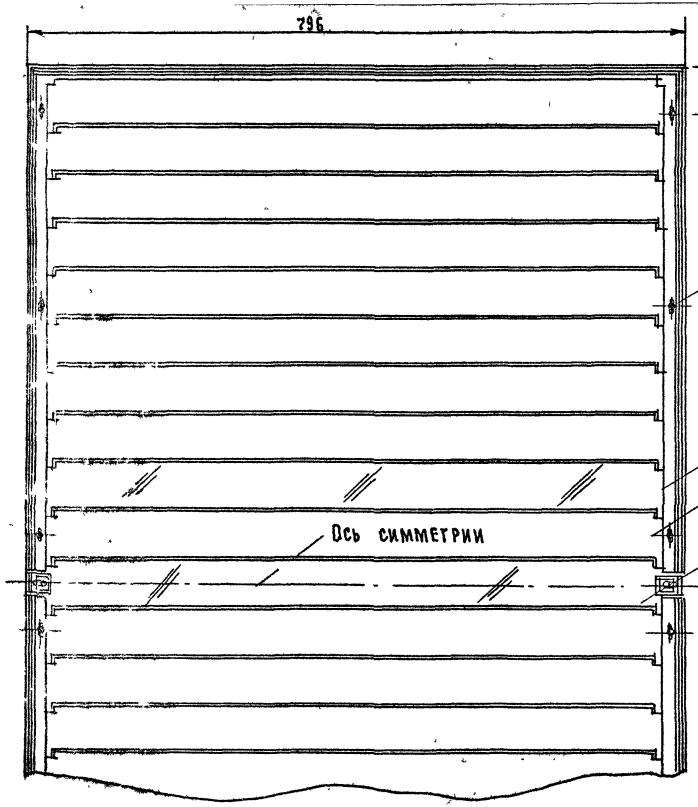

ВИД ПАНЕЛИ-МАСКИ С ОБРАТНОЙ СТОРОНЫ

Поз	Обозначение	Наименование	Кол	шт / изд. Вес	Материал	Примечан.
2	802	Экран	20		-"-	См. лист 38
1	762.00.03.801	Экран центральный	1		Полистирол молочно-белый	См. лист 37
6		Экран нижний	1			См. лист 36
5		Шайба 3	16			
4		Винт М3×10	16			
3	302	Планка пружинная	4			См. лист 39

Панель маска	762.00.03.-502
Табло 1300×800×100 (Вариант для расписаний) (Табло тип III)	Литера: — Вес: — Масшт.: 1:1
	Лист: 35 Листов: 63

1977	Малые архитектурные формы и элементы благоустройства улиц дорог и площадей	Информационное табло.	Типовой проект 320-55	Альбом II	Лист АС-33

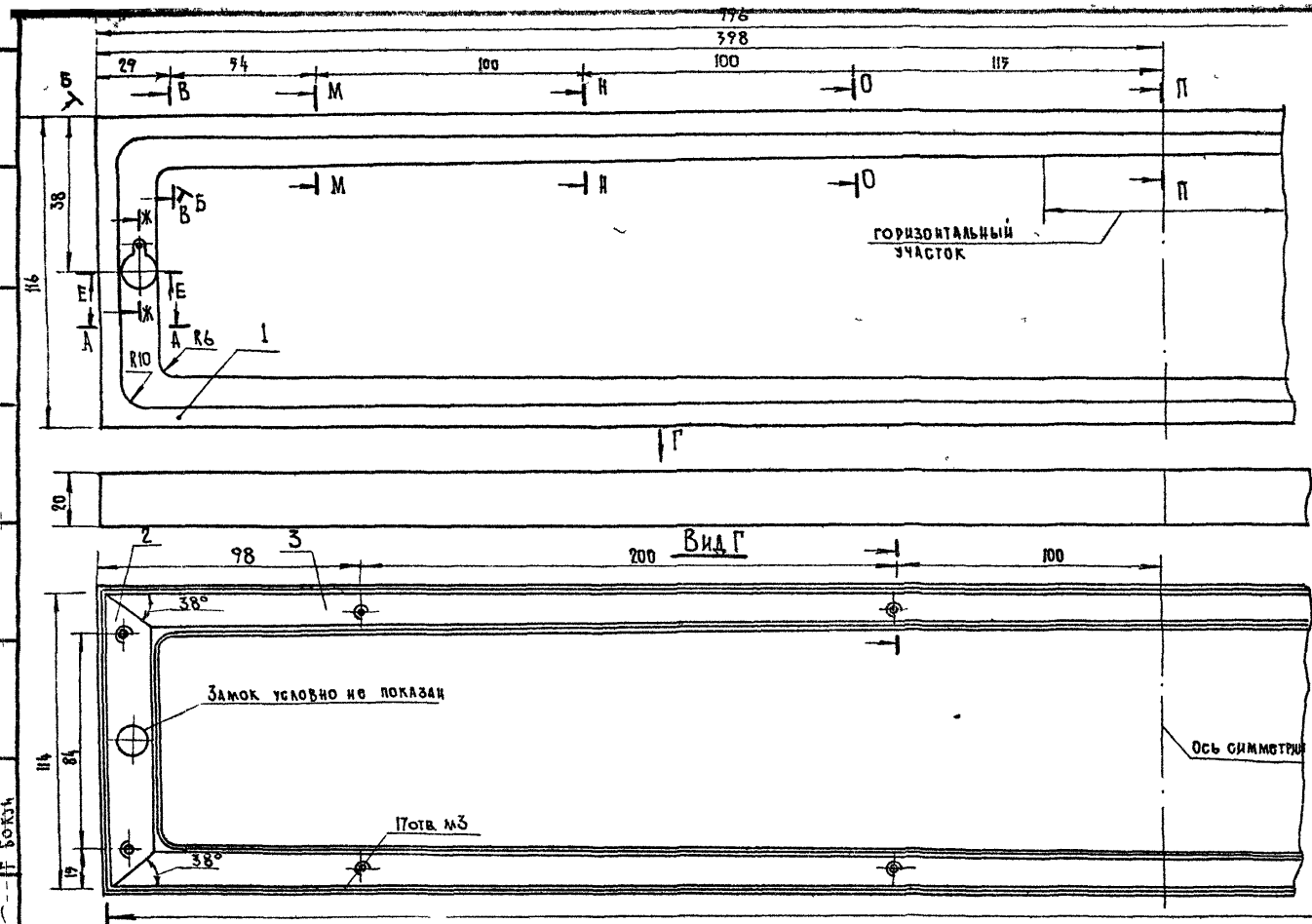

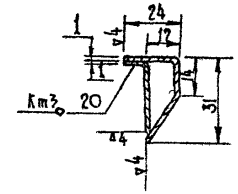

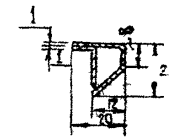

1. Замок условно не показан Сечение Е-Е и Ж-Ж см лист 45.
2. Сечения А-А, М-М, Н-Н, О-О, П-П С-С см лист 54-762 00 05.0 502
3. Необозначенные радиусы - 1мм
4. Маску с уголком сварить по лицевой кромке Гф 30/100

Поз.	Обозначение	Наименование	Кол.	Вес 1шт	Вес Изд	Материал	Примеч.
3	502/03	Уголок L = 794	2	0.15	0.30	"	"
2	502/02	Уголок L = 114	2	0.023	0.046	"	"
1	502/01	Маска 114 × 796	1	0.64	0.64	ст. 3 δ=1 ГОСТ 380-71*	по черт.

Каркас панели - маски (табло тип IV)

762.00.04.0 502

Литера	Вес	Масштаб
	0.98	1:2

Лист 36 листов 63

Сварной

БФ ВНИИТЭ

1977г.	Малые архитектурные формы и элементы благоустройства улиц дорог и площадей	Информационное табло	Типовой проект 320-55	Альбом	Лист АС-34

Рук АКМ-7 В Ивличев
Гл инж АКМ 7 В Алексеевич
Гл арх пр Э Вишневская
Гл. инж. пр Б Мирончик
Ст. архитект Г Бокун

БЕЛГОСПРОЕКТ г. МИНСК

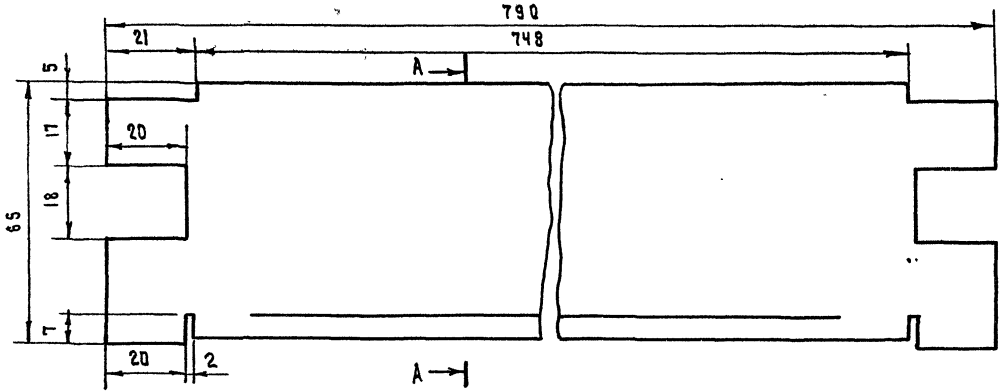

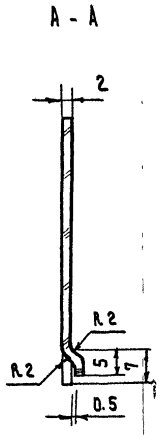

Экран центральный		762.00.03.801	
	Литера	Вес	Масштаб
		0.2	1:1
Поликарбонат молочно-белый δ= 2 мм	Лист 37	Листов 63	
	БФ ВНИИТЭ		

1977	Малые архитектурные формы и элементы благоустройства улиц, дорог и площадей	Информационное табло	Типовой проект 320-55	Альбом II	Лист АС-35

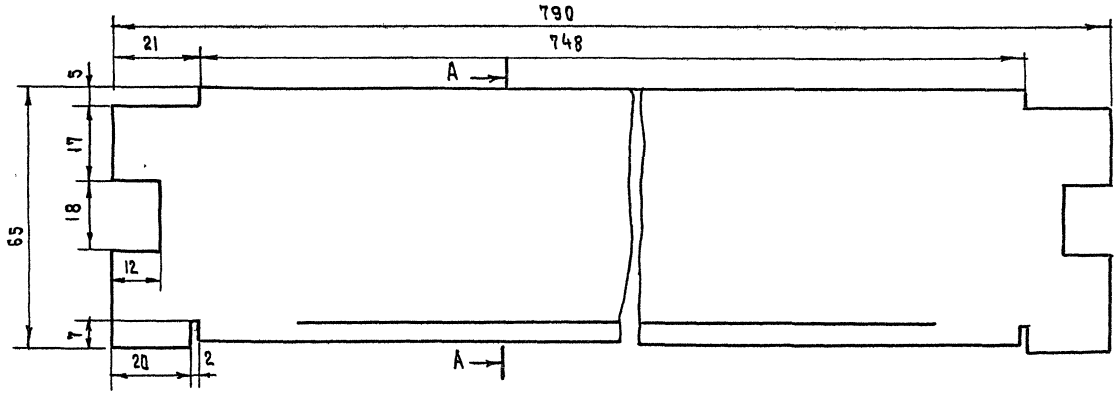

Примечание: Разрез А-А
см. лист 37-762.00.03.801

Экран	762.00.03.0.302		
	Литера	Вес	Масштаб
		0.2	1:1
Полистирол молочно-белый δ = 2	Лист 38	Листов 63	
	БФ ВНИИТЭ		

1977	Малые архитектурные формы и элементы благоустройства улиц, дорог и площадей	Информационное табло	Типовой проект 320-55	Альбом II	Лист АС-36

г. Минск | ст. архитект. | Г. Бокун

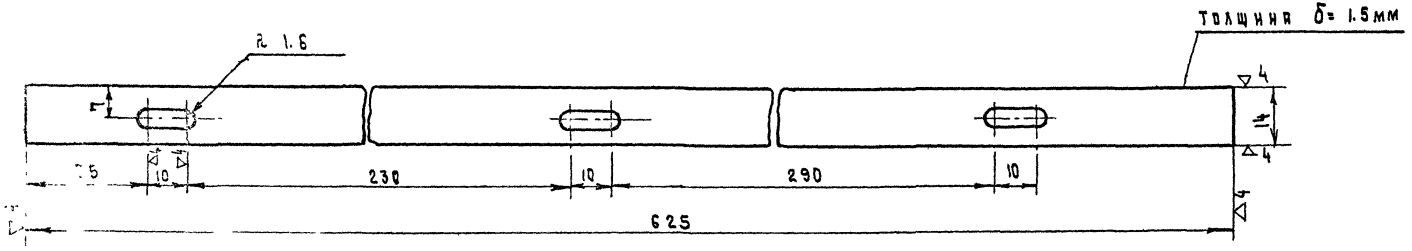

Покрытие ОКС ГОСТ 9791-68

Планка принимная	762.0.0.03.0.302		
	Литера	Вес	Масштаб
		0.98	1:1
	Лист 30	Листов 63	
Ст.3 ГОСТ 380-71*	БФ ВНИИТЭ		

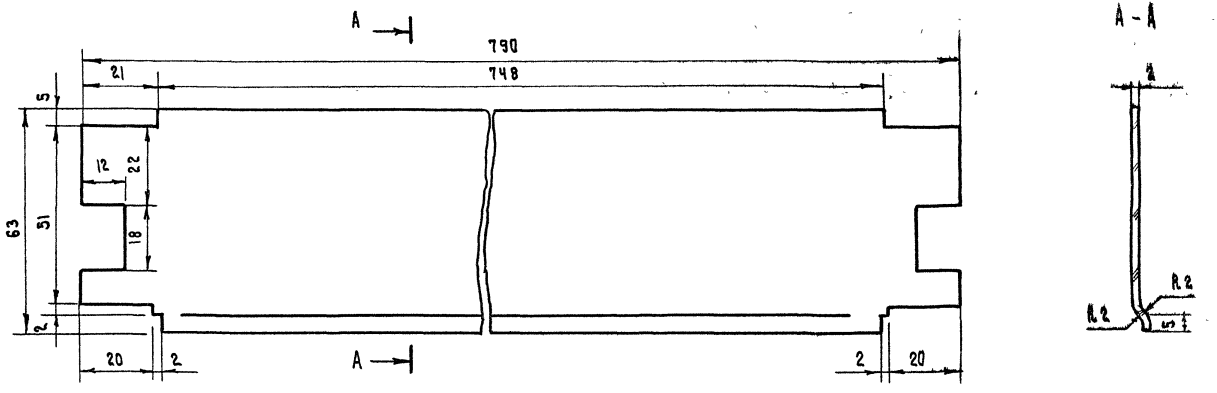

Экран средний верхний		782.00.00.0.803	
		Литера	Вес 0,2 / Масштаб 1:1
Полистирол молочно-белый δ = 2 мм		Лист 40	Листов 63
		ВФ ВНИИТЭ	

1977	Малые архитектурные формы и элементы благоустройства улиц, дорог и площадей	Информационное табло	Типовой проект 320-55	Альбом II	Лист АС-38

Ст. архитект. Г. Бокун

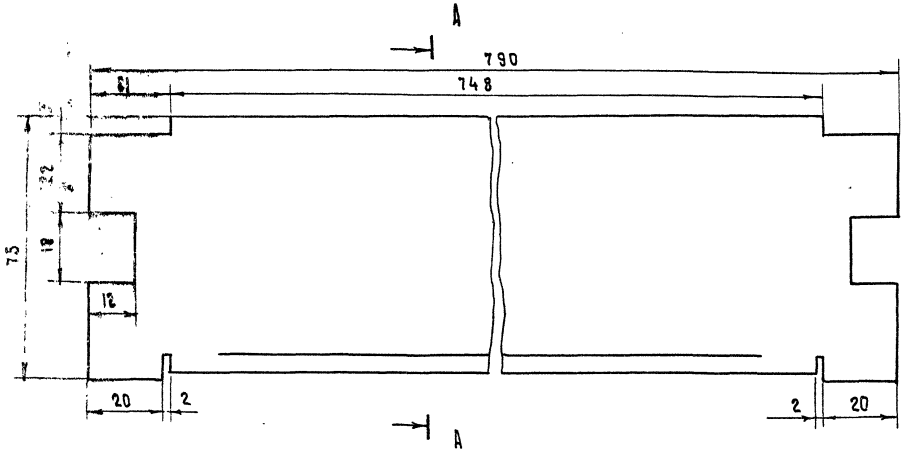

А - А

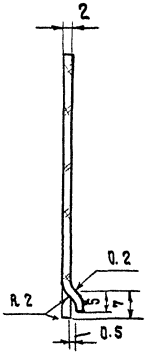

Экран верхний			752.00.00.0.804
	Литера	Вес	Масштаб
		0.24	1:1
Полистирол молочно-белый $\delta = 2$ мм	Лист 41	Листов 63	
	БФ ВНИИТЭ		

977	Малые архитектурные формы и элементы благоустройства улиц, дорог и площадей	Информационное табло	Типовой проект 320-55	Альбом II	Лист АС-39

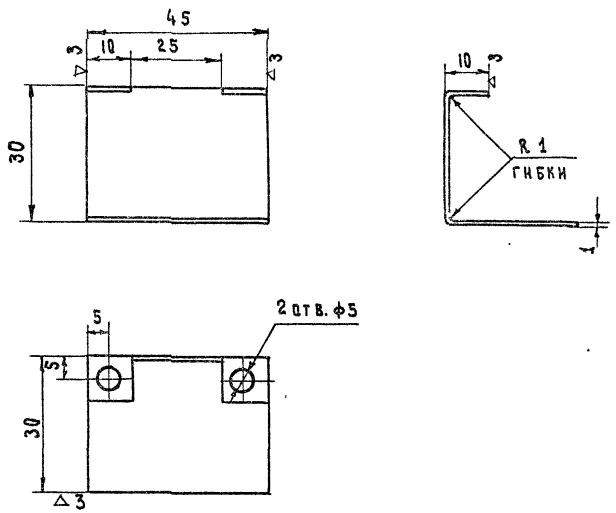

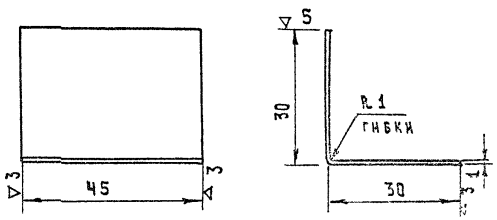

Скоба угловая нижняя	762.00.01.0.300 762.00.02.0.300 762.00.03.0.300 762.00.04.0.300		
	Литера	Вес	Масштаб
		0.022	1:1
Лист 81 мм ГОСТ 19903-74 Ст.3 ГОСТ 380-71*	Лист 42	Листов 63	
	БФ ВНИИТЭ		

Скоба угловая верхняя	762.00.01.0.310 762.00.02.0.310 762.00.03.0.310 762.00.04.0.310		
	Литера	Вес	Масштаб
		0.020	1:1
Лист 81 ГОСТ 19903-74 Ст.3 ГОСТ 380-71*	Лист 43	Листов 63	
	БФ ВНИИТЭ		

Гл.инж.пр-та Б.Мирончик
Ст.архитект. Г.Бокун
Г. Минск

1977 | Малые архитектурные формы и элементы благоустройства улиц, дорог и площадей | Информационное табло | Типовой проект 320-55 | Альбом II | Лист АС-4

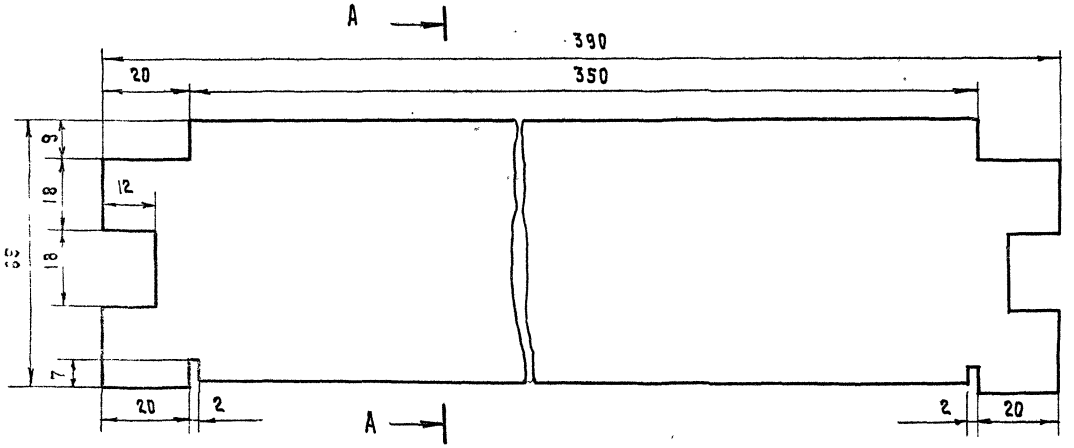

Экран средний нижний	762.00.00.0.805	
	Литера	Вес / Масштаб
		0.2 / 1:1
Полистирол молочно-белый б=2мм	Лист 44	Листов 63
	БФ ВНИИТЭ	

1977	Малые архитектурные формы и элементы благоустройства улиц, дорог и площадей	Информационное табло	Типовой проект 320-55	Альбом II	Лист АС-41

Ψ-Ψ

Е-Е

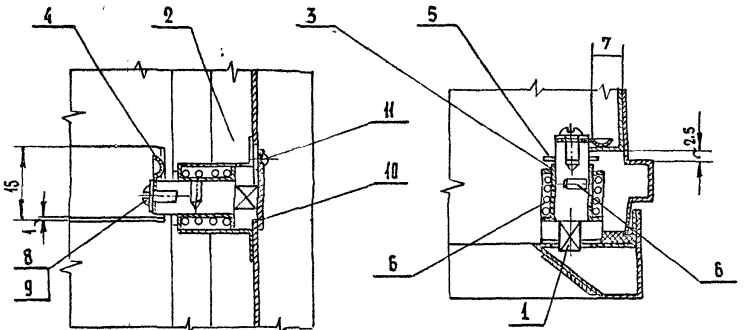

Поз.	Обозначение	Наименование	Кол.	1 шт. Вес	Изд.	Материал	Примеч.
11		Заклепка 2×4	1			ГОСТ 10302-68*	
10	307	Крышка	1			Ст.3 δ=1	Лист 51
9		Шайба 2,7	1			ГОСТ 10450-68*	
8		Винт М 2,5×5	1			ГОСТ 17473-72*	
7		Винт М 2×4	1			ГОСТ 17475-72*	
6	306	Пружина d=1мм H_0=11мм H_0=10мм	1			$D_{вн}$ = 10мм	По черт.
5	305	Штифт ℓ=12мм ф1мм	1			ГОСТ 3128-70	Б/ч
4	304	Пластина	1			Лента ГОСТ 6009-74 Ст.3 ГОСТ 380-71	см. лист 49
3	303	Втулка	1			Ст-3	см. лист 48
2	302	Скоба	1		Лист	в.(ГОСТ 19903-74 Ст.3 ГОСТ 380-71*	см. лист. 47
1	301	Ось	1			Ст-3	См. лист 46

Замок

Сборочный

762.00.04.1.000
762.00.01.1.000
762.00.02.1.000
762.00.03.1.000.

Литера	Вес	Масштаб
	0,05	1:1

Лист 45 Листов 63

БФ ВНИИТЭ

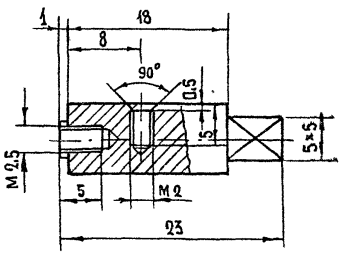

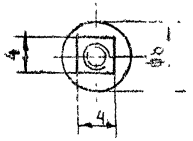

Покрытие: ОКО ГОСТ 9791-68

Ось

Ст.3. ГОСТ 380-71

762.00.01.1.301
762.00.01.1.301
762.00.03.1.301
762.00.04.1.301

Литера	Вес	Масштаб
	0,008	2:1

Лист 46 Листов 63

БФ ВНИИТЭ

ГИП Б.Мирончик
Гл.инж.пр-та Г.Бокун
Ст.архитектор

г.Минск

1977г. Малые архитектурные формы и элементы благоустройства улиц, дорог и площадей.

Информационные табло.

Типовой проект 320-55 | Альбом II | Лист АС-42

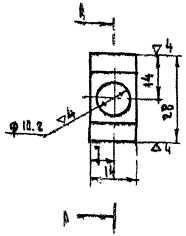

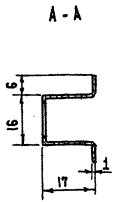

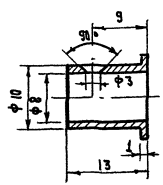

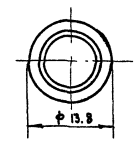

Необозначенные радиусы - 1 мм

Покрытие: ОКС ГОСТ 9791-68

Скоба	762. 00. 01. 1. 302 02. 1. 302 03. 1. 302 04. 1. 302		
	Литера	Вес	Масштаб
		0,007	1:1
Лист 81. ГОСТ 19903-74 Ст. 3 ГОСТ 380-71*	Лист 47	Листов 63	
	БФ ВНИИТЭ		

Втулка	762. 00. 01. 1. 303 762. 00. 02. 1. 303 762. 00. 03. 1. 303 762. 00. 04. 1. 303		
	Литера	Вес	Масштаб
		0,003	2:1
Ст. 3. ГОСТ 380-71*	Лист 18	Листов 63	
	БФ ВНИИТЭ		

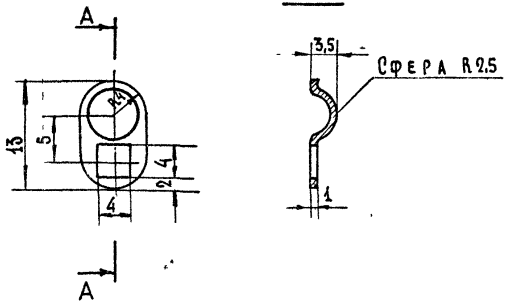

Покрытие: ОКС ГОСТ 9797-74

Пластина.	762.00.01. 1. 304 762.00.02. 1. 304 762.00.03. 1. 304 762.00.04. 1. 304		
	Литера	Вес	Масштаб
		0,001	2:1
Лист В ГОСТ 19903-74 Ст.3 ГОСТ 380-71*	Лист	Листов	
	БФ ВНИИТЭ		

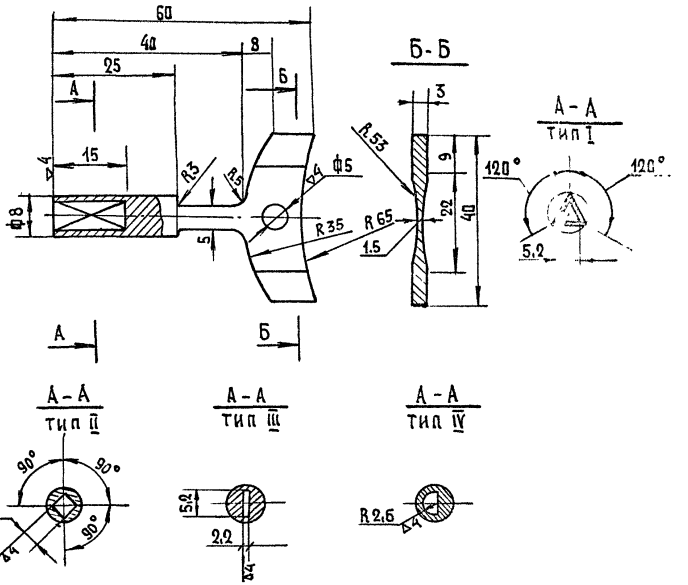

Покрытие: наружные поверхности хромировать Н9×18 ГОСТ 9798-74

Ключ	762.00.01.1.208 762.00.02.1.308 762.00.03.1.308 762.00.04.1.308		
	Литера	Вес	Масштаб
		0,05	1:1
Ст.3. ГОСТ 380-71*	Лист	Листов	
	БФ ВНИИТЭ		

1977г	Малые архитектурные формы и элементы благоустройства улиц, дорог и площадей.	Информационные табло.	Типовой проект 320-55	Альбом II	Лист АС-44

Ст. архитектор Г. Бокун

▽4

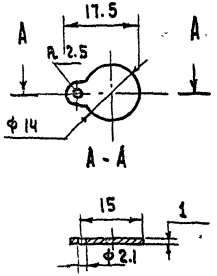

ПОКРЫТИЕ: ОКС ГОСТ 9791-68

КРЫШКА	752.00.01.1.307 752.00.02.1.307 752.00.03.1.307 752.00.04.1.307		
	ЛИТЕРА	ВЕС	МАСШТАБ
		0.010	1:1
Ст.3 ГОСТ 380-71* δ=1	ЛИСТ 51	ЛИСТОВ 63	
	БФ ВНИИТЭ		

1977	Малые архитектурные формы и элементы благоустройства улиц, дорог и площадей	Информационное табло	Типовой проект 320-55	Альбом II	Лист АС-45

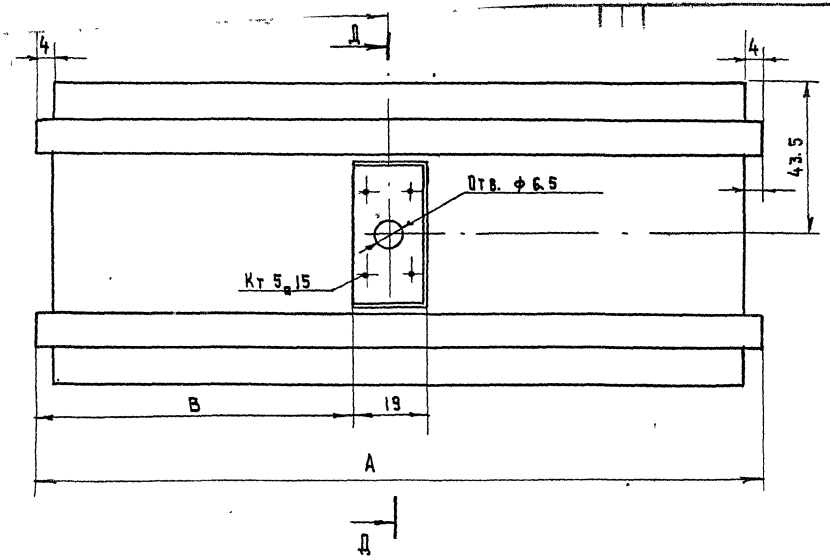

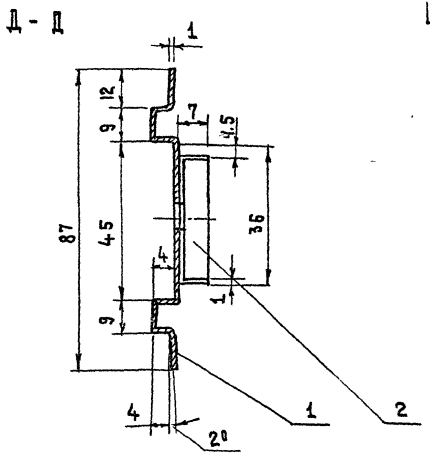

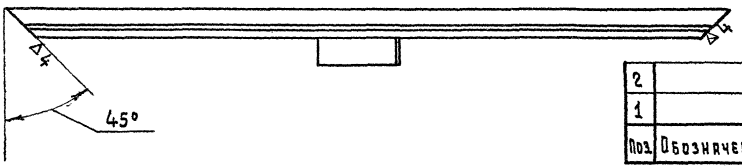

Н/Н	Наименование	А	Б	В
1	Стенка	180	90	78
2	Стенка	225	112.5	10.0

Поз.	Обозначение	Наименование	Кол.	Вес 1шт.	Вес изд.	Материал	Примеч.
2		Скоба замковая	1	0.003	0.014	—"—	—"—
1		Стенка каркаса	1	0.17	0.34	Лист 81×600×1200 ГОСТ 19903-74 / Т20 ГОСТ 9045-70*	

Стенка каркаса вертикальная (табло типа V, VI).

762.00.05.0.501
762.00.06.0.501

Литера	Вес	Масштаб
	0.30 / 0.34	1:1

Лист 52 Листов

Сборочный

БФ ВНИИТЭ

Ст. архитект. Г. Бокун

1977	Малые архитектурные формы и элементы благоустройства улиц, дорог и площадей	Информационные табло	Типовой проект 320-55	Альбом II	Лист АС-46

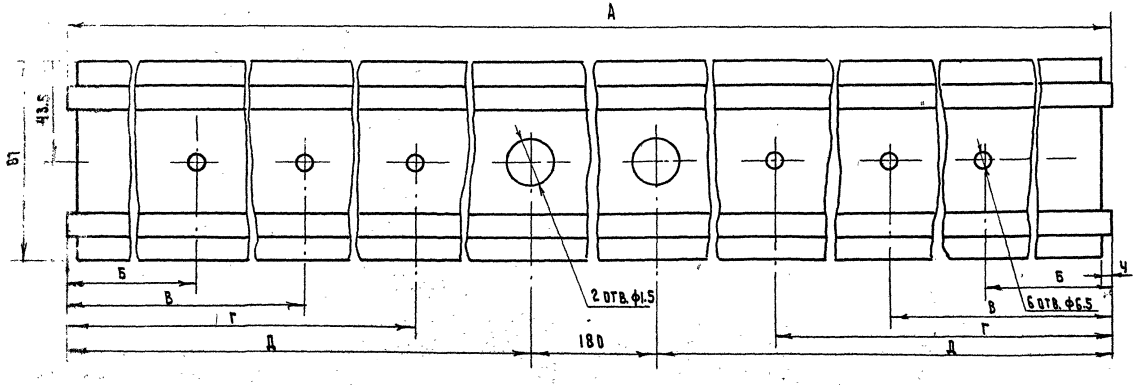

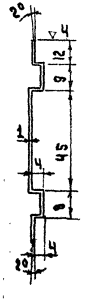

№ п/п	А	Б	В	Г	Д
1.	1300	70	245	400	560
2.	500	70	245	400	710

Тип I
Тип II

Стенка каркаса горизонтальная (табло типа V, VI)	762.00.05.0.301 762.00.06.0.301		
	Литера	Вес 1.С / 1.24	Масштаб 1:1
Лист 81 ГОСТ 19903-74 / Ст.3 ГОСТ 380-71*	Лист 53	Листов 63	
	БФ ВНИИТЭ		

1977	Малые архитектурные формы и элементы благоустройства улиц, дорог и площадей	Информационное табло	Типовой проект 320-55	Альбом V	Лист АС-47

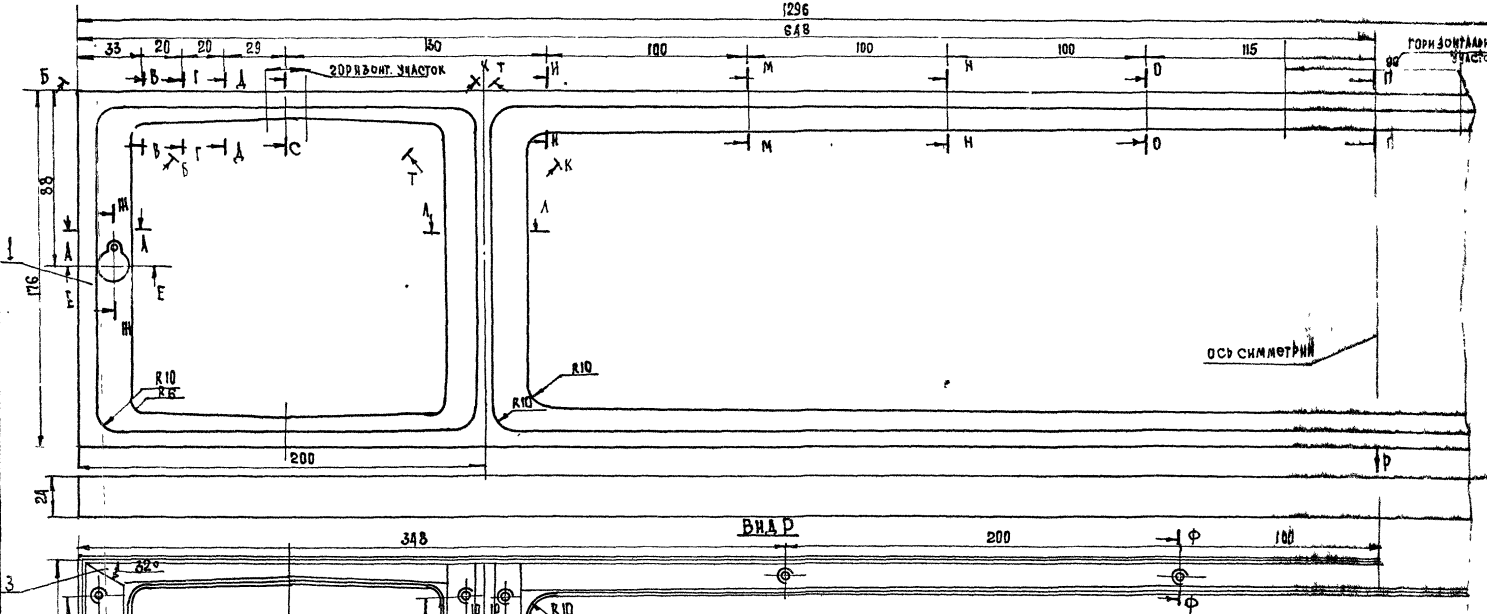

5		Уголок L= 869	2	0,18	0,36			
4		Профиль L= 174	2	0,07	0,14			
3		Уголок L= 177,5	4	0,02	0,08			
2		Уголок L= 174	2	0,04	0,08			
1		Маска 176×1296	1	0,93	0,93	Ст.3 кп ГОСТ 380-71*		по черт
Поз	Обозначен.	Наименование	Кол	Масса 1 шт	Масса общ.	Материал		Примеч.

Замок условно не показан, сечения А-А, Б-Б, В-В, Г-Г, Д-Д, И-И 4, К-К, 5 Л-Л, М-М, Н-Н, О-О, П-П, С-С, Т-Т см. лист
сечения Е-Е, Ж-Ж см. Лист
Маску с уголком сварить по лицевой кромке Г Ф З О|100 (точечная) Необозначенные радиусы- 1мм

КАРКАС ПАНЕЛИ МАСКИ (ТАБЛО ТИП V) СВАРНОЙ

ТГ2.00.05.0.502

Литера	Вес	Масштаб
	1,89	1:1
Лист 54	Листов 63	
БФ ВНИИПИ		

1977г. Малые архитектурные формы и элементы благоустройства улиц, дорог, и площадей

ИНФОРМАЦИОННЫЕ ТАБЛО

Типовой проект 320-55 | Альбом I | Лист АС-48

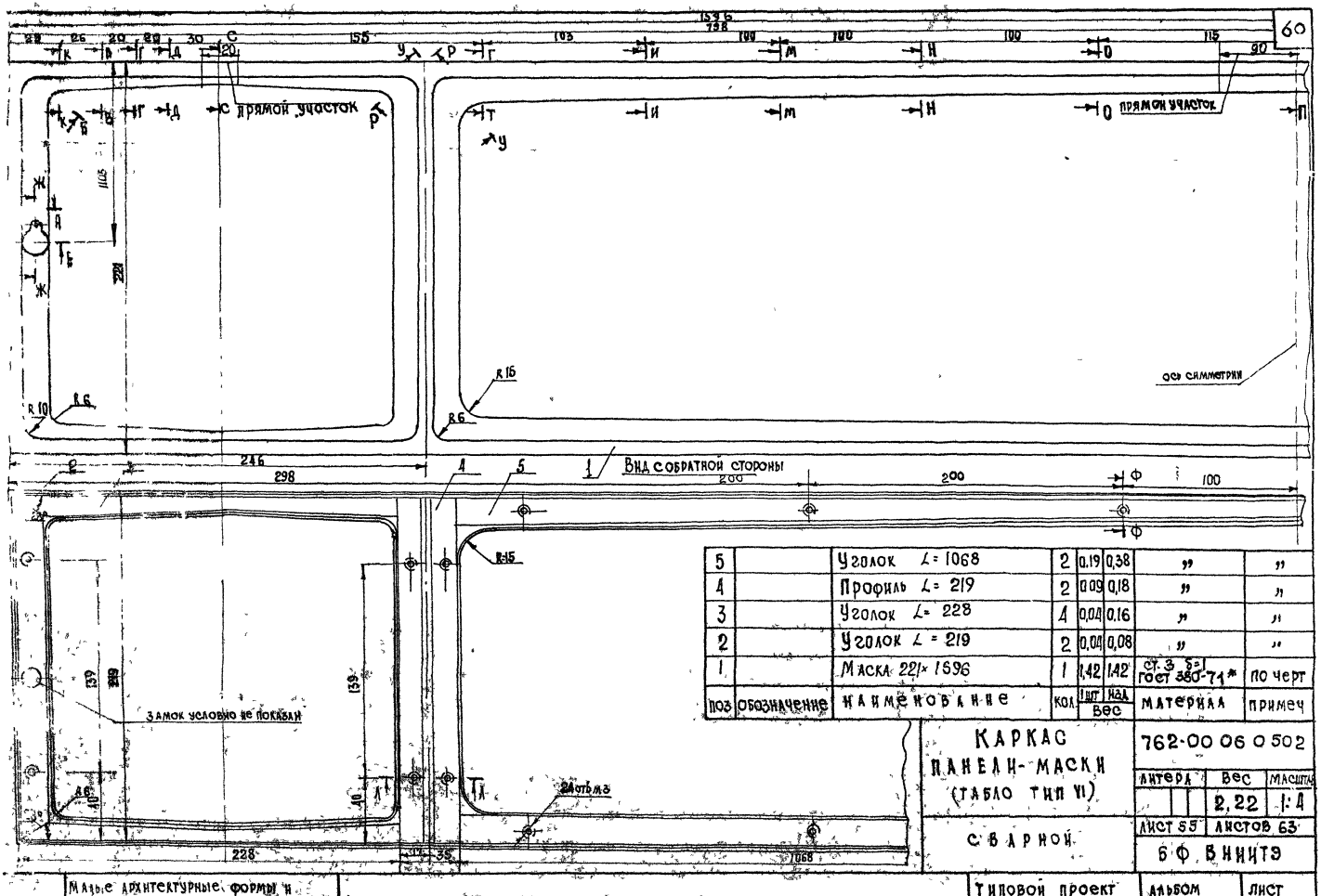

поз	обозначение	наименование	кол	вес 1 шт	вес общ	материал	примеч
5		Уголок L = 1068	2	0,19	0,38	"	"
4		Профиль L = 219	2	0,09	0,18	"	"
3		Уголок L = 228	4	0,04	0,16	"	"
2		Уголок L = 219	2	0,04	0,08	"	"
1		Маска 221×1596	1	1,42	1,42	ст.3 δ=5 ГОСТ 380-71*	по черт

КАРКАС ПАНЕЛИ-МАСКИ (ТАБЛО ТИП VI)

сварной

762-00 06 0 502

литера	вес	масштаб
	2,22	1:4

лист 55 листов 63

6 ф ВНИИТЭ

1977г	Малые архитектурные формы и элементы благоустройства улиц, дорог и площадей	информационные табло	типовой проект 320-58	альбом II	лист АС-49

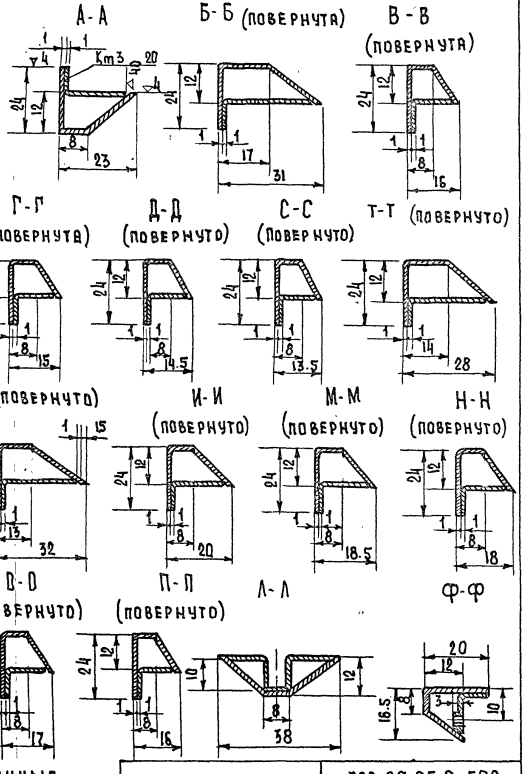

Необозначенные радиусы – 1 мм.

Сечения	762.00.05.0. 502.
	Лист 54(А) Листов: 63

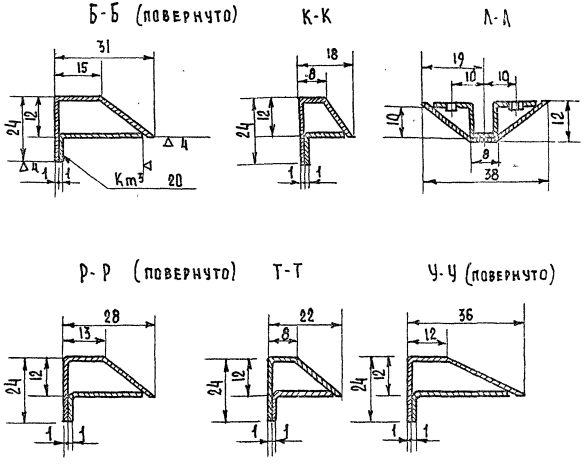

Серия А-А, В-В, Г-Г, Д-Д, С-С, И-И, М-М, Н-Н, О-О, П-П, Ф-Ф см. лист 54(А) - 762.00.05.0. 502.

Необозначенные радиусы – 1 мм.

Сечения	762.00.060. 502
	Лист 55(А) Листов: 63

1977	Малые архитектурные формы и элементы благоустройства улиц, дорог и площадей.	Информационное табло. Каркас панели-маски (табло тип V, VI).	Типовой проект 320-55	Альбом II	Лист АС-50

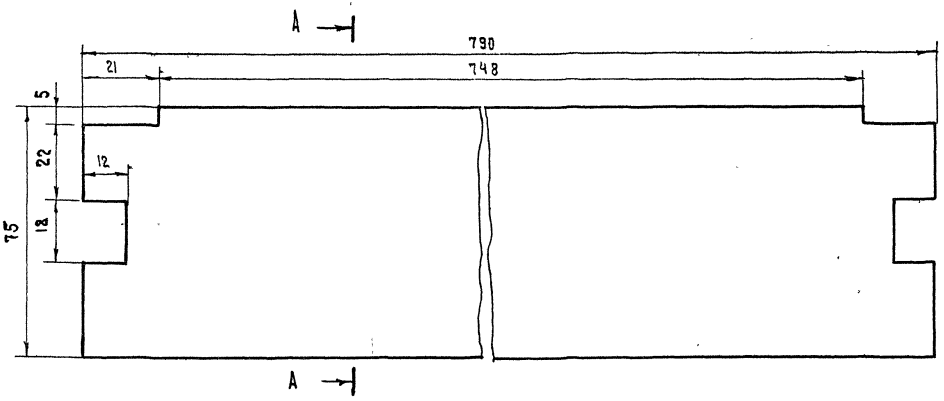

Экран нижний	762.00.00.0.800		
	Литер	Вес	Масштаб
		0.24	1:1
Полистирол молочно-белый δ=2 мм	Лист 56	Листов 63	
	БФ ВНИИТЭ		

9.7	Малые архитектурные формы и элементы благоустройства улиц, дорог и площадей	Информационное табло	Типовой проект 320-55	Альбом II	Лист АС-51

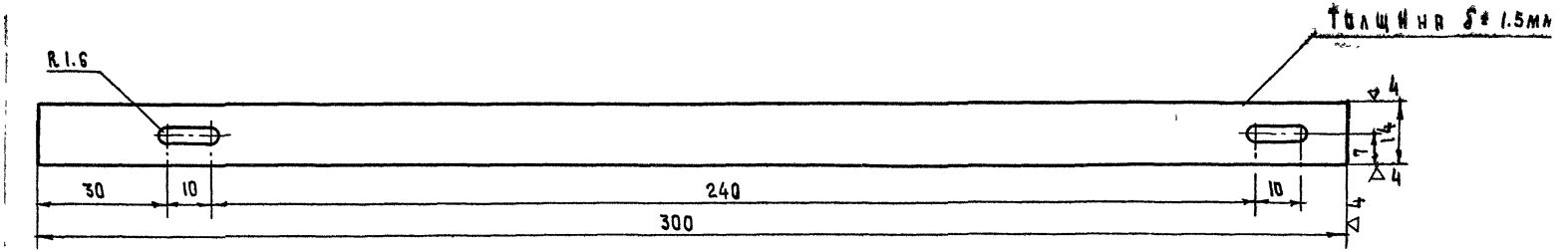

Покрытие ОКС ГОСТ 9797-71*

Планка прижимная	762.00.00.0.302		
	Литера	Вес	Масштаб
		0.04	1:1
Ст. 3. ГОСТ 380-71*	Лист 57	Листов 63	
	БФ ВНИИТЭ		

1977	Малые архитектурные формы и элементы благоустройства улиц, дорог и площадей	Информационное табло	Типовой проект 320-55	Альбом II	Лист АС-52

Г. Минск

Ст. архитект. Б. Мирончик

Г. Бокун

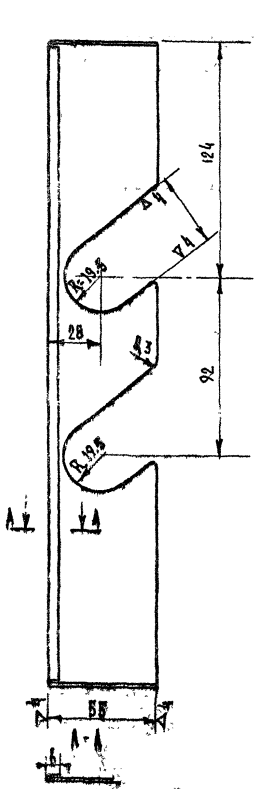

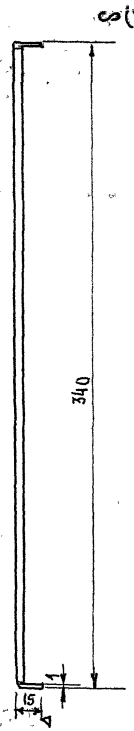

Радиусы гибки - 1мм

Держатель лампы табло типа I (лампа ЛБУ-20)	762-00.00.0.402		
	Литера	Вес	Масштаб
			1:2
Лист 81 ГОСТ 19903-74 Ст.3 ГОСТ 380-71*	Лист 58	Листов 63	
	БФ ВНИИТЭ		

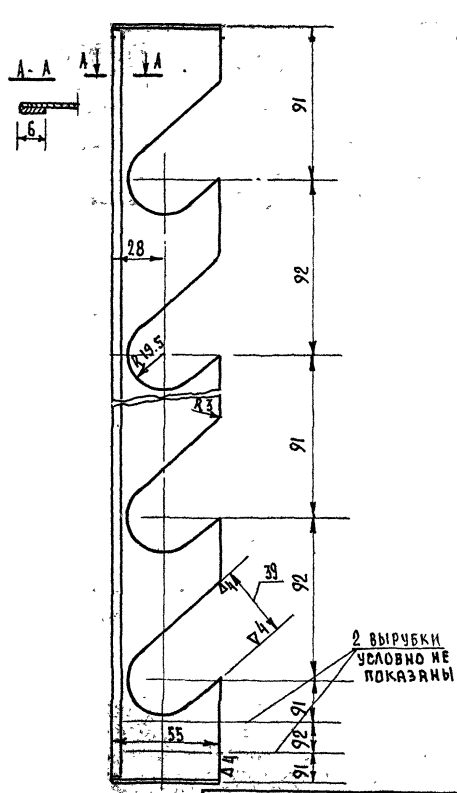

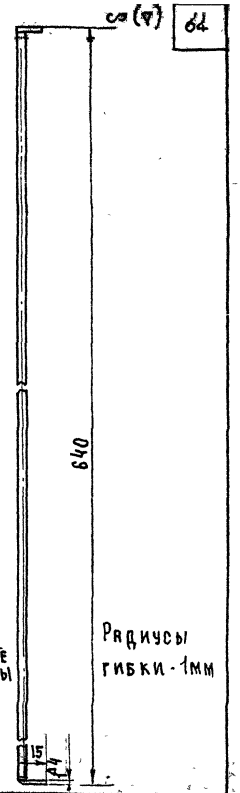

Радиусы гибки - 1мм

Держатель лампы (табло типа II, лампа типа ЛБУ-80)	762.00.00.0.403		
	Литера	Вес	Масштаб
			1:2
Лист 81 ГОСТ 19903-74 Ст.3 ГОСТ-380-71*	Лист 59	Листов 63	
	БФ ВНИИТЭ		

1977	Малые архитектурные формы и элементы благоустройства улиц, дорог и площадей	Информационное табло	Типовой проект 320-55	Альбом III	Лист АС-53

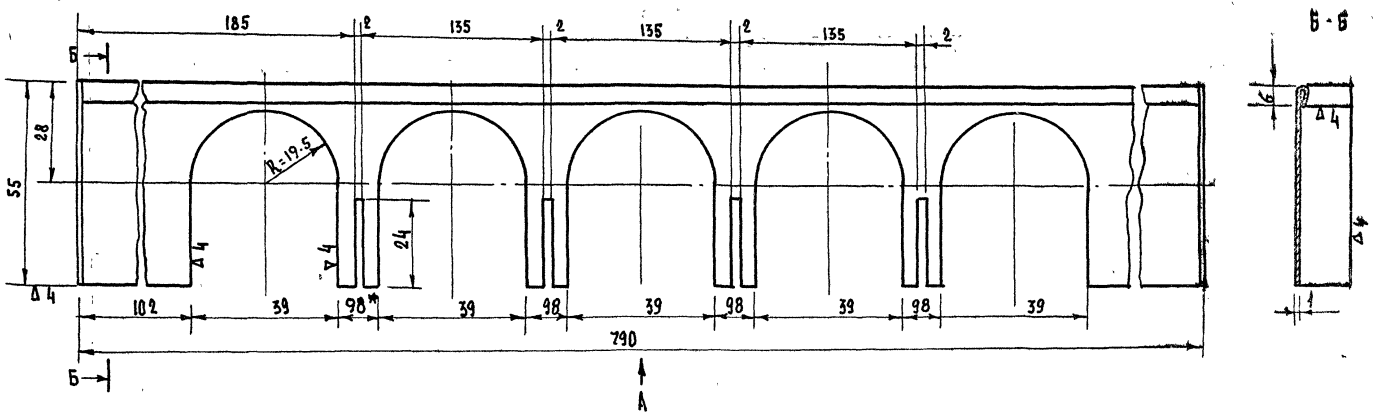

Вид „А"



Радиусы гибки - 1мм.

Размеры на чертеже условно искажены

Держатель лампы (табло тип II, III)	762.00.00.0.404		
	Литера	Вес	Масштаб 1:1
Лист В1. ГОСТ 19903-74 / Ст.-3. ГОСТ 380-71*	Лист: 60	Листов 63	
	БФ ВНИИТЭ		

1977	Малые архитектурные формы и элементы благоустройства улиц, дорог и площадей.	Информационное табло.	Типовой проект 320-55	Альбом II	Лист АС-54

Ст. архит. Г. Бокун

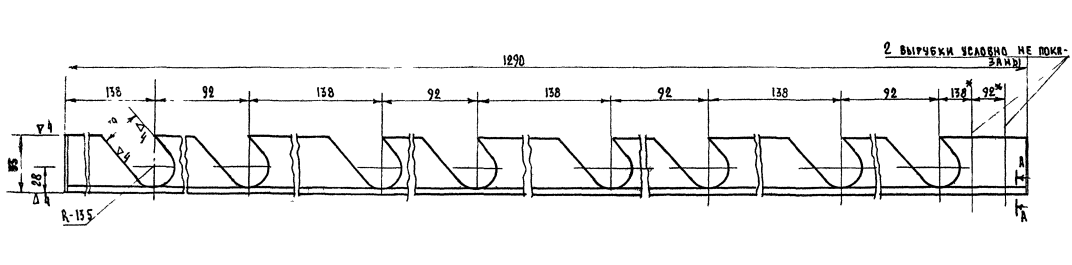
1290
2 Вырубки условно не показаны
138
92
138
92
138
92
138
92
138
92*
92*
74
74
74

Отражатель вертикальный табло тип II, III (кол-во на табло 4 шт)

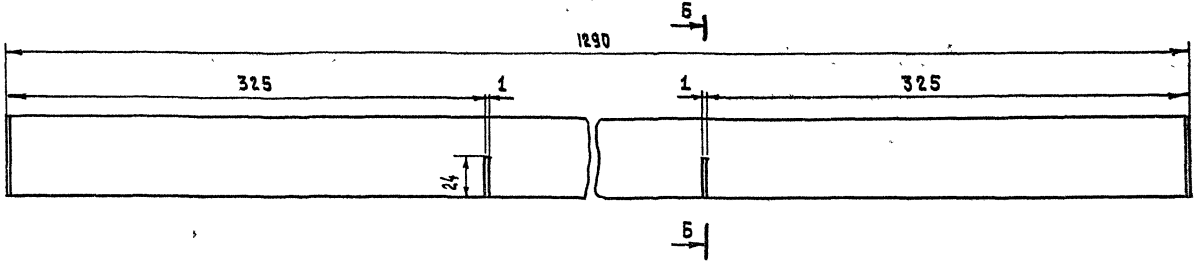

Б - Б

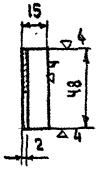

Отражатель горизонтальный табло тип II, III (кол-во на табло 4 шт)

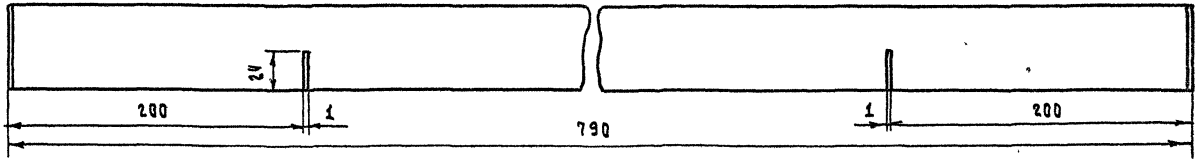

А - А

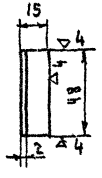

Отражатель вертикальный устанавливать в сочетании с ломподержателем 762.00.00.0.404 (см. лист 60), отражатель горизонтальный устанавливать в сочетании с ломподержателем 762.00.00.0.405 (см. лист 61).

Радиус гибки R 2 мм

Отражатель (табло тип. III) Тип. II			762.00.00.0.406
	Литера	Вес	Масштаб
			1:2
В2 ГОСТ 19903-74 Лист Ст.3 380-71*	Лист 62	Листов 63	
	БФ ВНИИТЭ		

1977	Малые архитектурные формы и элементы благоустройства улиц, дорог и площадей.	Информационное табло	Типовой проект 320-55	Альбом II	Лист АС-56

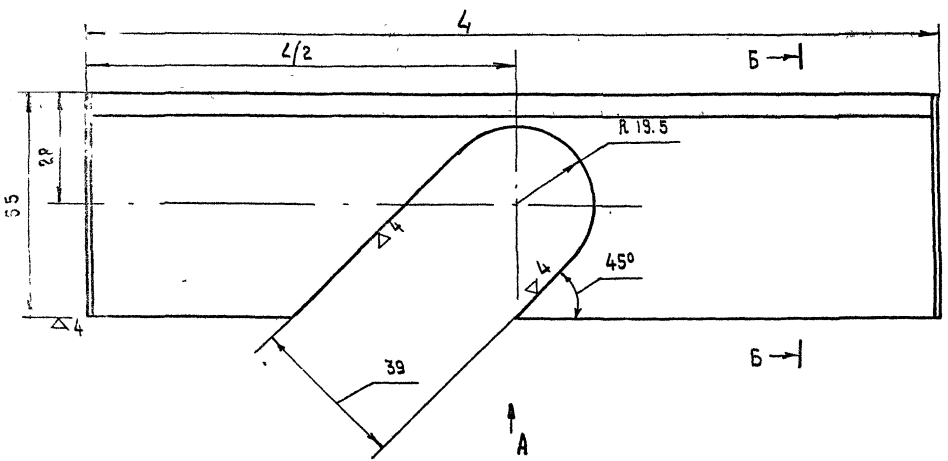

Размер L для табло типа IV, V, VI см. таблицу 1.

Таблица

N п/п	Тип табло	L,
1	IV	120
2	V	170
3	VI	215

Держатель лампы (табло тип IV, V, VI)	752.00.00.0.401		
	Литера	Вес	Масштаб
			1:1
Лист 61 ГОСТ 19903-74 ст.3. ГОСТ 380-71*	Лист 63	Листов 63	
	БФ ВНИИТЭ		

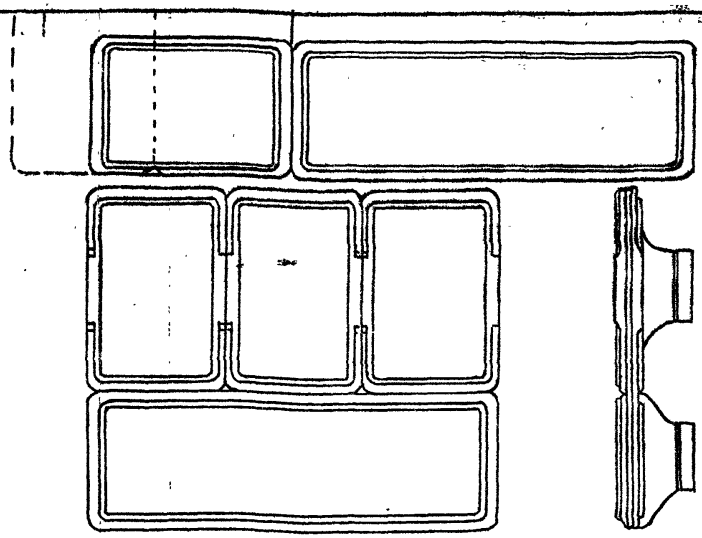

СТЕНД /ПЛАН-УКАЗАТЕЛЬ/

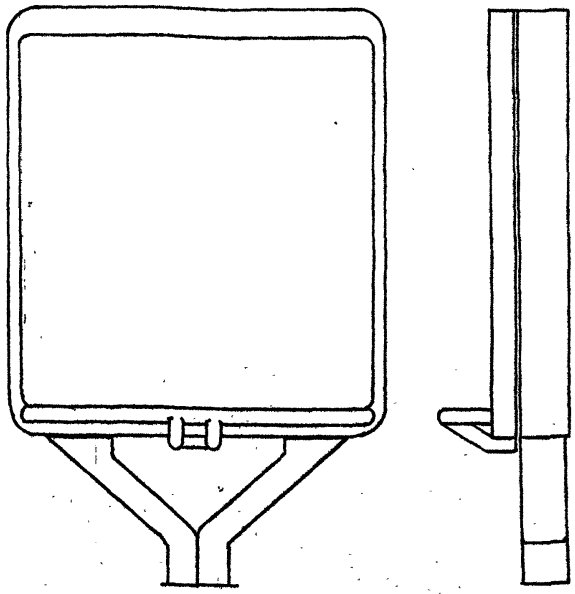

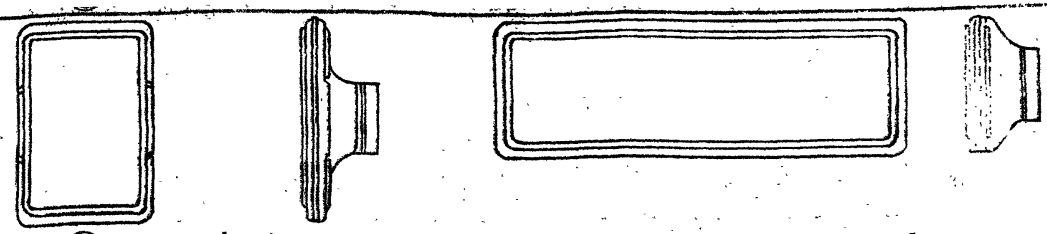

ТИП ② НОМЕРНОЙ ЗНАК И АНШЛАГ ВАРИАНТ С ПОДСВЕТОМ ЛЮМИНОФОРНОЙ ПАНЕЛЬЮ

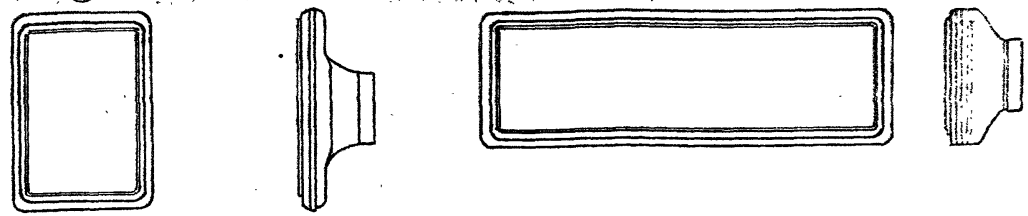

ТИП ③ НОМЕРНОЙ ЗНАК И АНШЛАГ ВАРИАНТ С ПОДСВЕТОМ ЛАМПАМИ НАКАЛИВАНИЯ

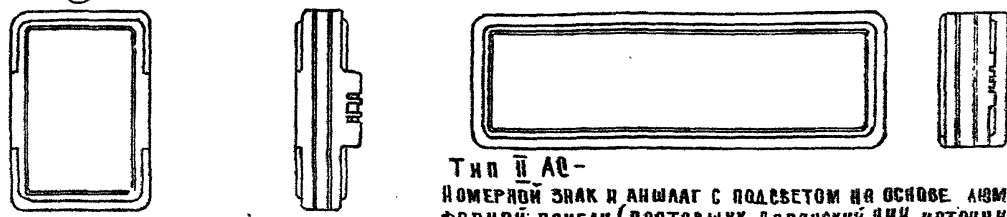

УКАЗАТЕЛЬ ПОДЪЕЗДОВ

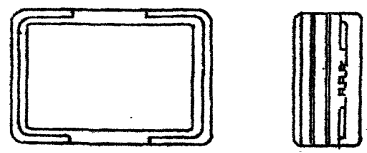

Тип II АС-
Номерной знак и аншлаг с подсветом на основе люминофорной панели (поставщик Саранский НИИ источников света им. Ладыгина).
Номерной знак. Габаритные размеры 400х270х150
аншлаг Габаритные размеры 810х270х150
Блоки состоят из следующих основных частей:
а) съемная крышка с прозрачным стеклом и полупрозрачным полистиролом, на который нанесена информация
б) корпус с электрооборудованием.
в) соединительный патрон.

Тип I АС-
Номерной знак и аншлаг без подсвета
Номерной знак габаритные размеры 400х270х150
аншлаг габаритные размеры 810х270х150
Материал - металл
Состоит из следующих основных частей:
а) корпус б) патрон

Тип I АС расчитан на применение также как указатели подъездов для этого необходимо заменить пластину с информацией

Тип III АС-
Номерной знак и аншлаг с подсветом лампами накаливания
Номерной знак габаритные размеры 400х270х150
Аншлаг габаритные размеры 810х270х150
Блоки состоят из следующих основных частей
а) съемная крышка с прозрачным стеклом и полупрозрачным полистиролом, на который нанесена информация
б) Корпус с электрооборудованием
в) соединительный патрон.

К номерным знакам Тип I, тип II тип III разработаны шаблоны цифр и шрифты см. альбом О.

1977 г	Малые архитектурные формы и элементы благоустройства улиц, дорог и площадей	Номерные знаки и аншлаги. Общие примечания Примеры компановок номерных знаков и аншлагов. Стенд (план указатель)	Типовой проект 320-55	Альбом I	Лист АС-56



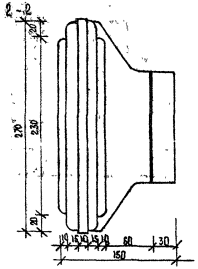

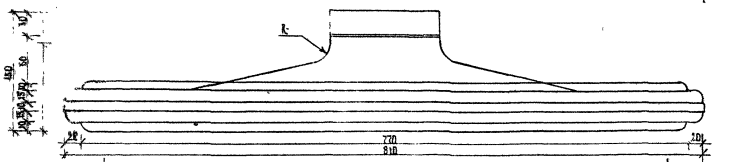

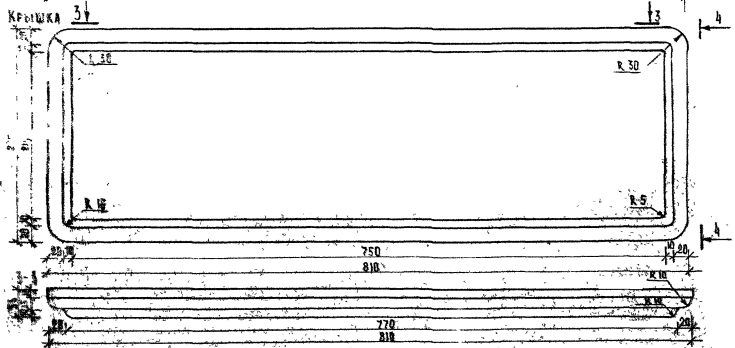

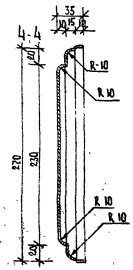

Общие указания см. АС-58

1977	Малые архитектурные формы и элементы благоустройства улиц, дорог и площадей.	Аншлаг тип I. Общий вид. Крышка	Типовой проект 320-55	Альбом II	Лист АС-59

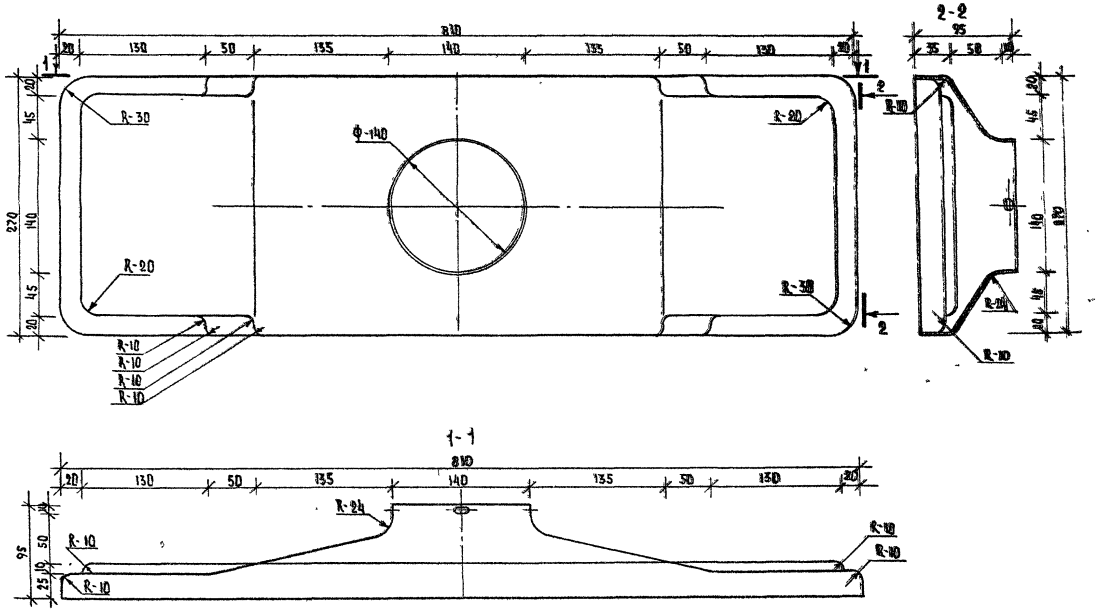

1977	Малые архитектурные формы и элементы благоустройства улиц, дорог и площадей.	Аншлаг тип I. Корпус	Типовой проект 320-55	Альбом II	Лист АС-60

Ст. архитек. Г. Бокун

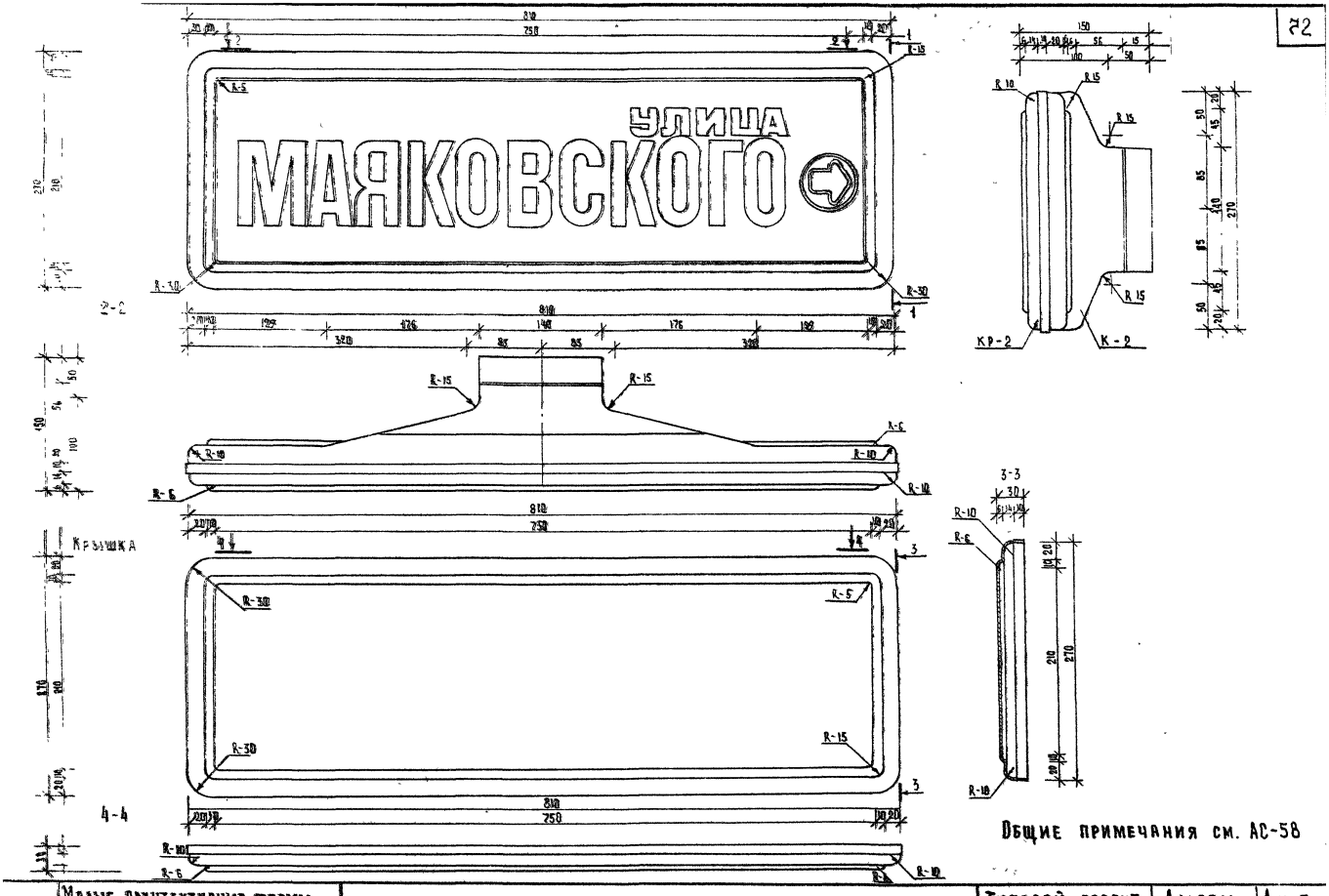

977	Малые архитектурные формы и элементы благоустройства улиц, дорог и площадей.	Аншлаг тип II. Общий вид. Крышка.	Типовой проект 320-55	Альбом II	Лист АС-61

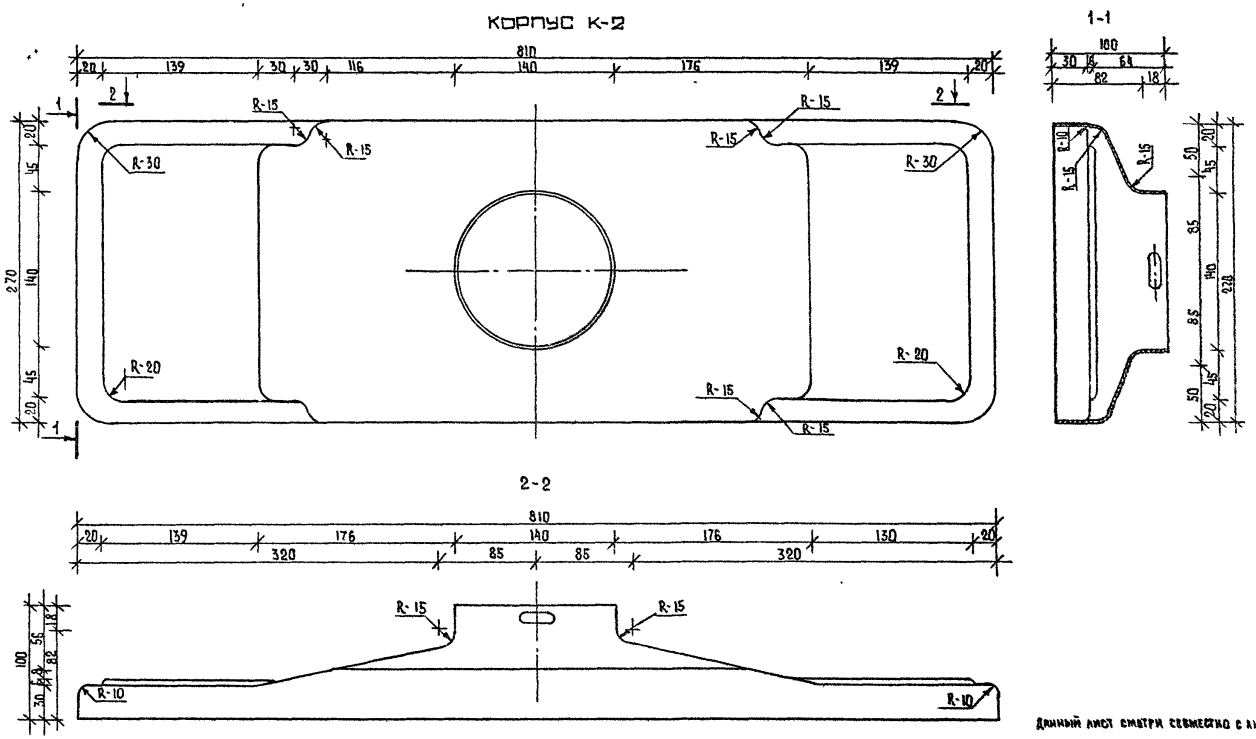

Данный лист смотри совместно с листами АС-58

1977	Малые архитектурные формы и элементы благоустройства улиц, дорог и площадей.	Аншлаг тип II. Корпус.	Типовой проект 320-55	Альбом II	Лист АС-62

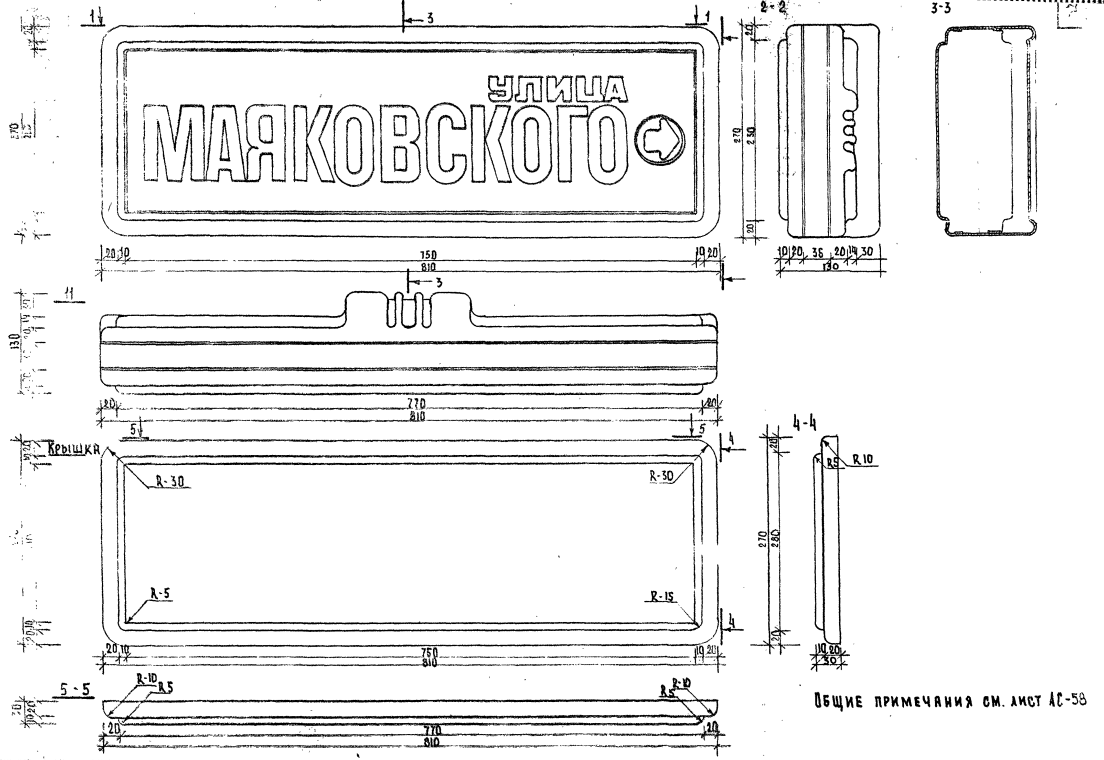

1977	Малые архитектурные формы и элементы благоустройства улиц, дорог и площадей.	Аншлаг тип III. Общий вид. Крышка.	Типовой проект 320-55	Альбом III	Лист АС-63

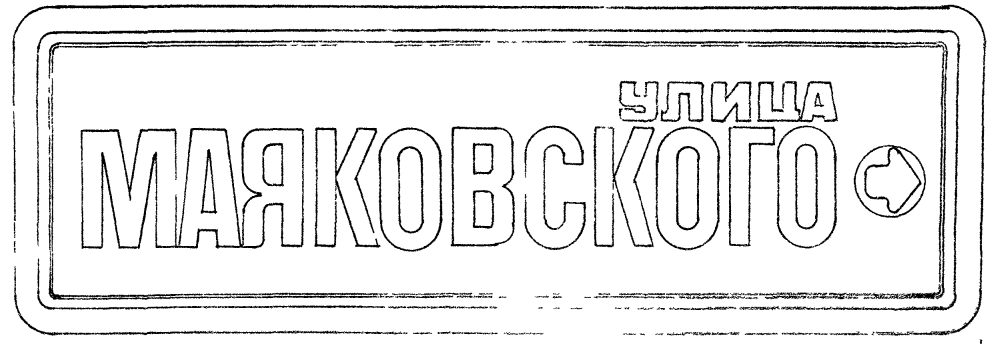

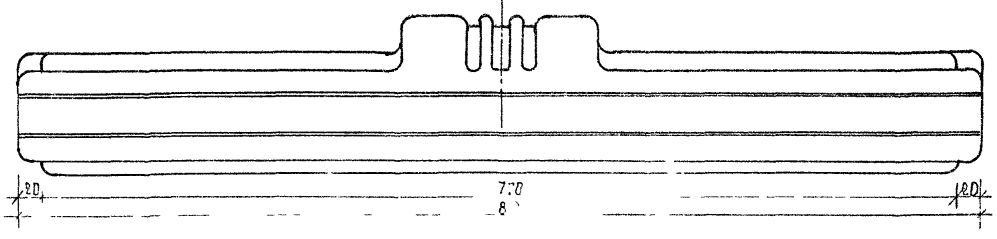

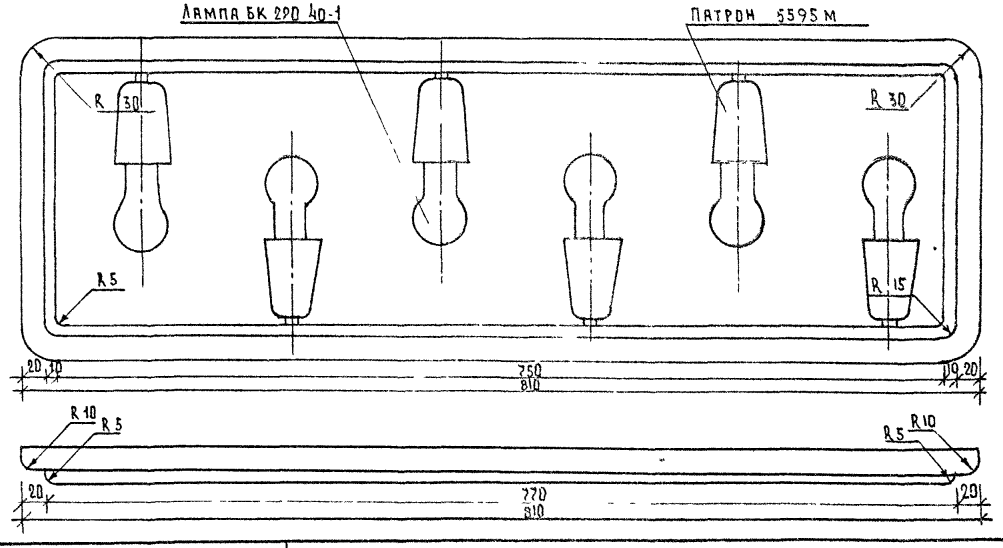

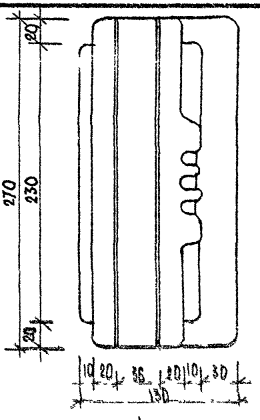

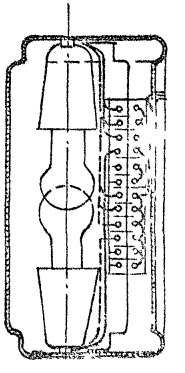

Схема разводки проводов

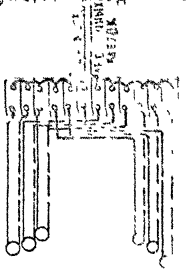

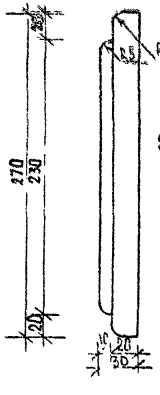

1. Конструкцию крепления патронов см. Архитектурно-строительную часть
2. Прокладка провода по месту при установлении аншлага

977	Малые архитектурные формы и элементы благоустройства улиц, дорог и площадей.	Электрооборудование аншлагов.	Типовой проект 320-55	Альбом III	Ал... АС

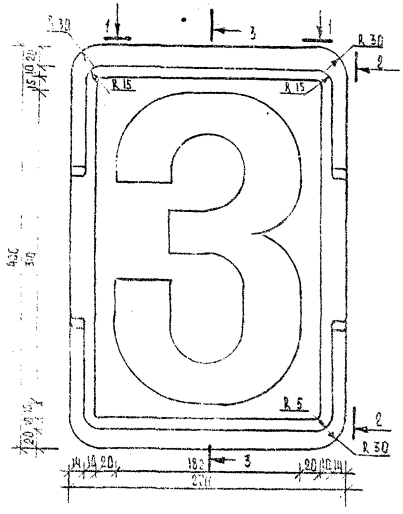

2-2

Общие указания см. АС-58

Крепление к стене по типу крепления номерного знака тип II см. АС-67

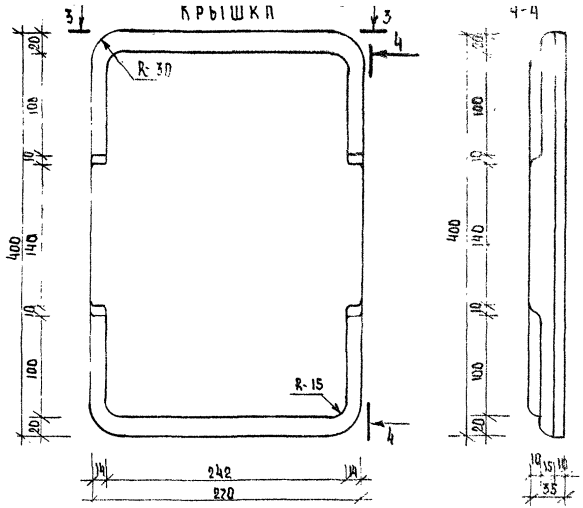

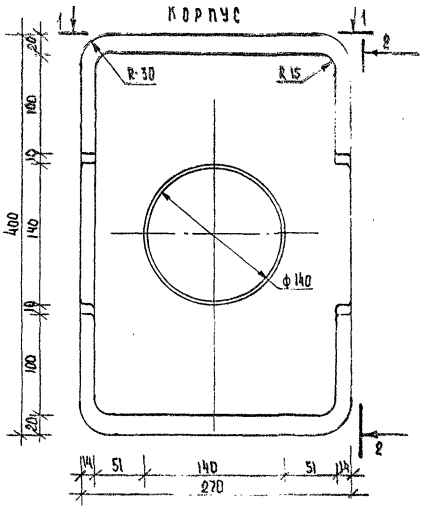

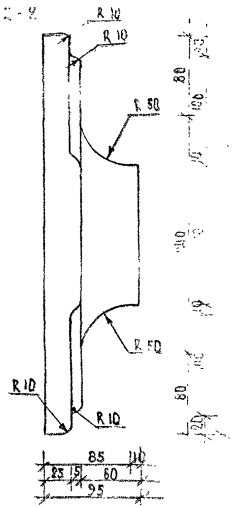

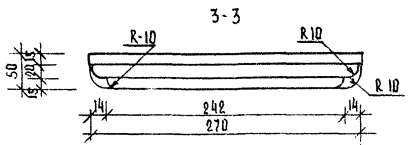

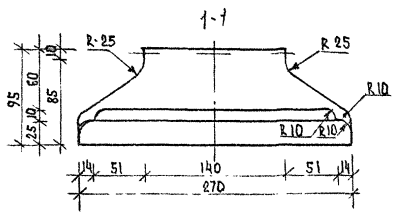

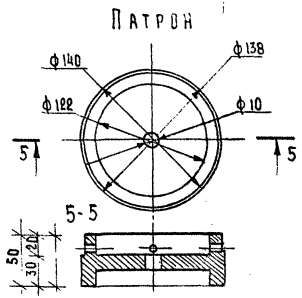

1977	Малые архитектурные формы и элементы благоустройства улиц, дорог и площадей.	Номерной знак тип I. Крышка. Корпус, патрон.	Типовой проект 320-55	Альбом II	Лист 66

Монтажный чертеж

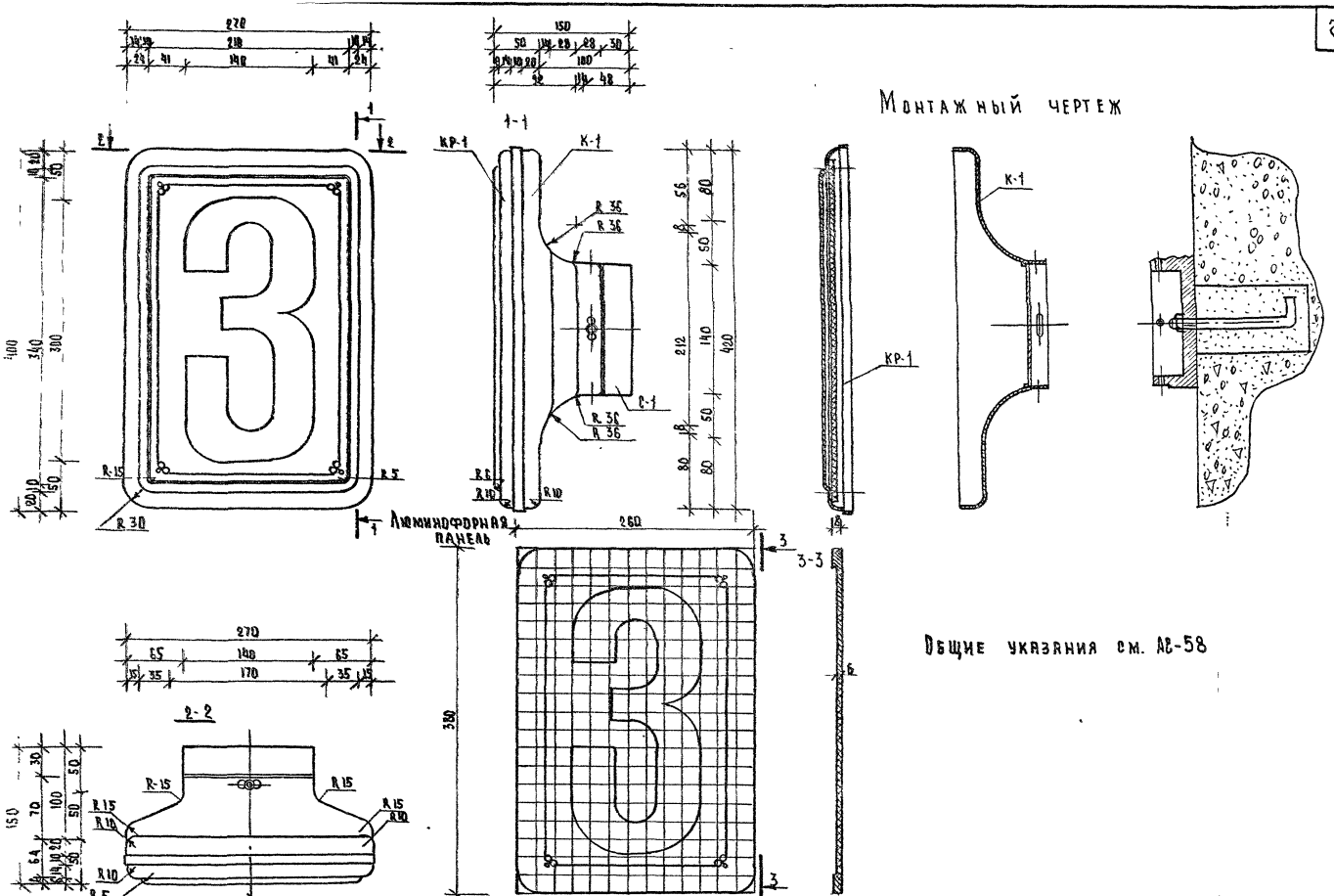

Общие указания см. АС-58

1977	Малые архитектурные формы и элементы благоустройства улиц, дорог и площадей.	Номерной знак тип II. Монтажный чертеж. Общий вид. Люминофорная панель.	Типовой проект 320-55	Альбом II	Лист АС-67

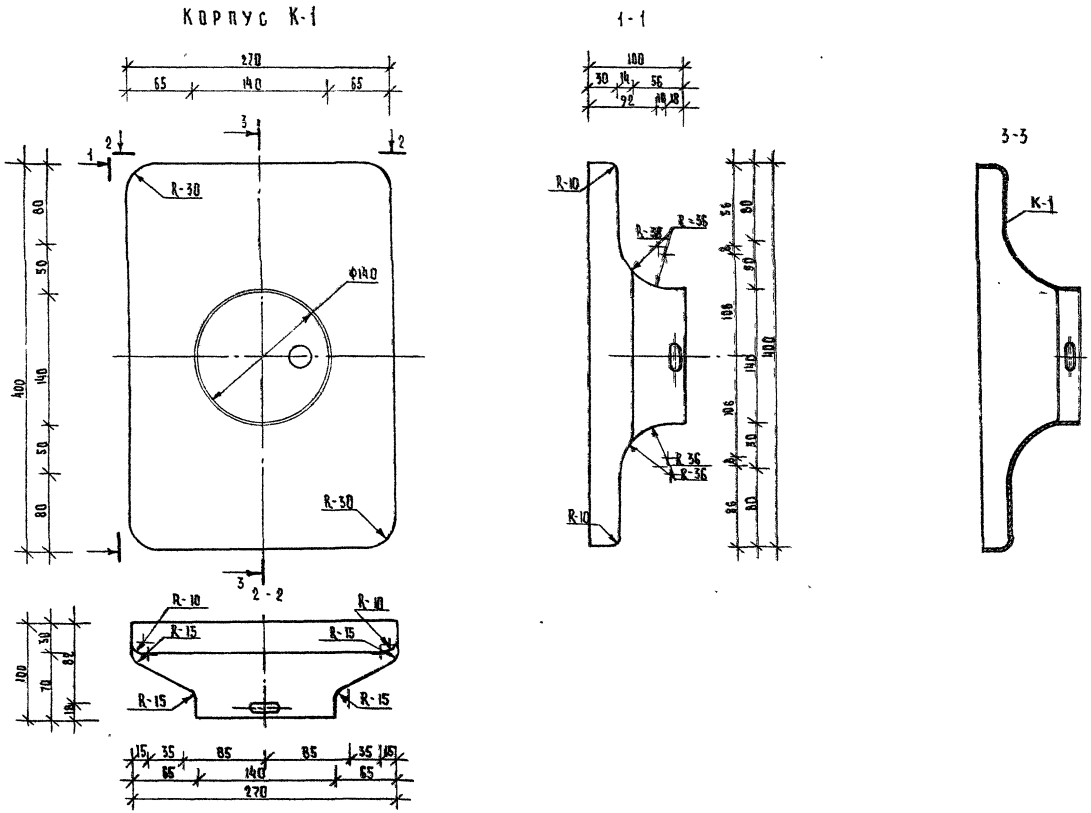

1977	Малые архитектурные формы и элементы благоустройства улиц, дорог и площадей.	Номерной знак тип II. Корпус.	Типовой проект 320-55	Альбом II	Лист АС-63

Г. МИНСК

Гл. инж. пр. | Ст. архит. | Б. Мирончик | Г. Бокун

КРЫШКА КР-1

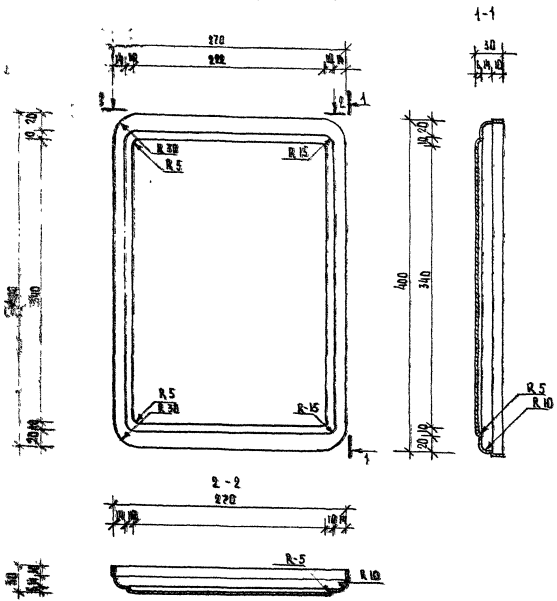

ПАТРОН П-1

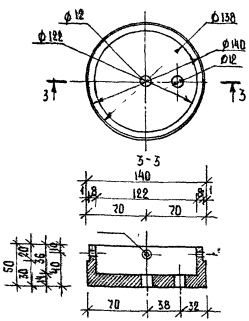

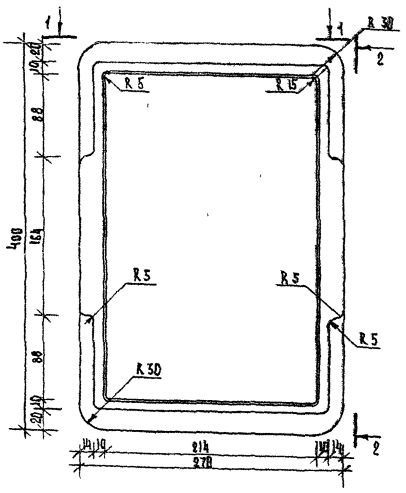

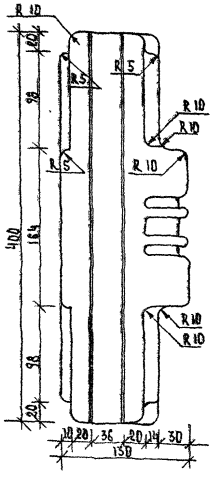

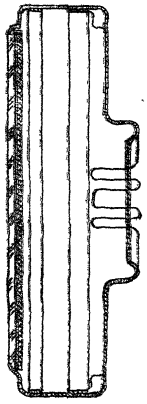

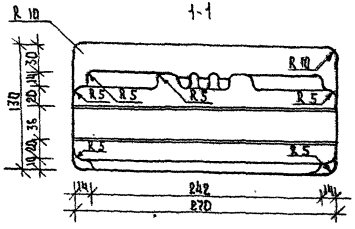

Общие указания см. АС-58

1977	Малые архитектурные формы и элементы благоустройства улиц, дорог и площадей.	Номерной знак тип III. Общий вид. Разрез.	Типовой проект 320-55	Альбом II	Лист АС-70

Ст. архитек. Г. Бокун

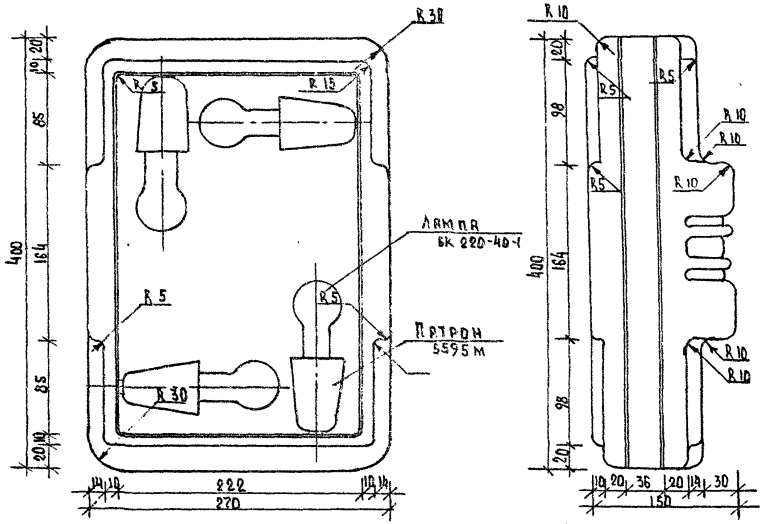

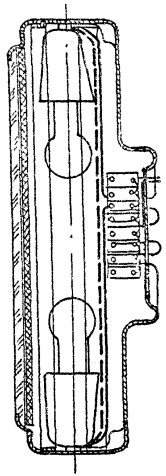

Схема разводки проводов



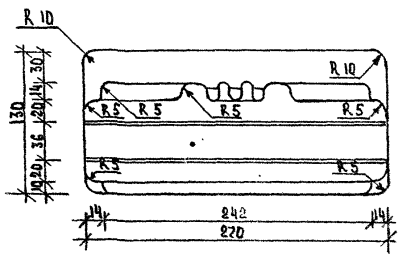

1. Конструкцию крепления патронов см. архитектурно-строительную часть.
2. Прокладка провода по месту при установке номерного знака.

977	Малые архитектурные формы и элементы благоустройства улиц, дорог и площадей.	Электрооборудование номерного знака.	Типовой проект 320-55	Альбом II	Лист АС-71

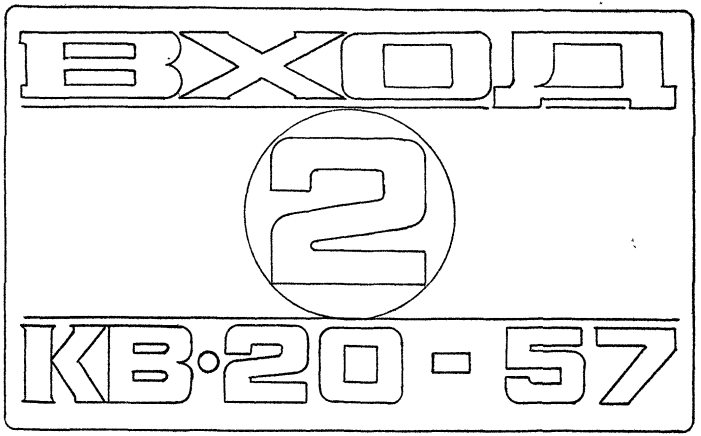

ГА. ПРХ. ПР. Г. БОКУН

1977	Малые архитектурные формы и элементы благоустройства улиц, дорог и площадей.	Указатель входа. Шаблон.	Типовой проект 320-55	Альбом II	Лист АС-72

Информационный стенд

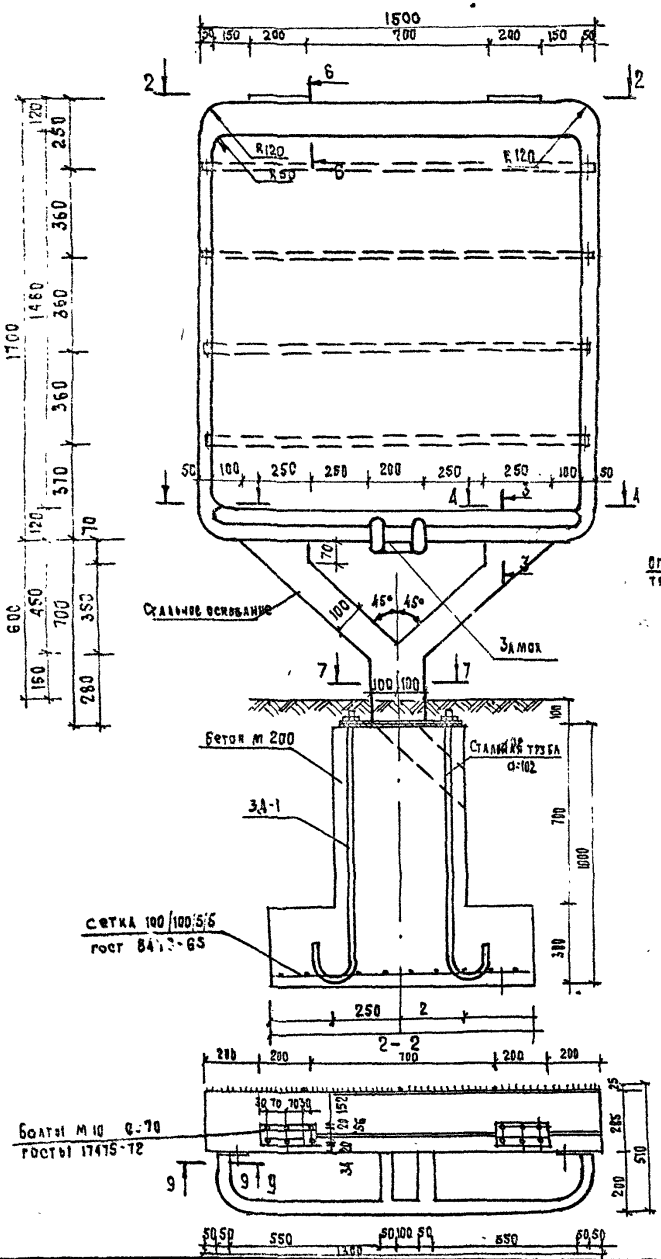

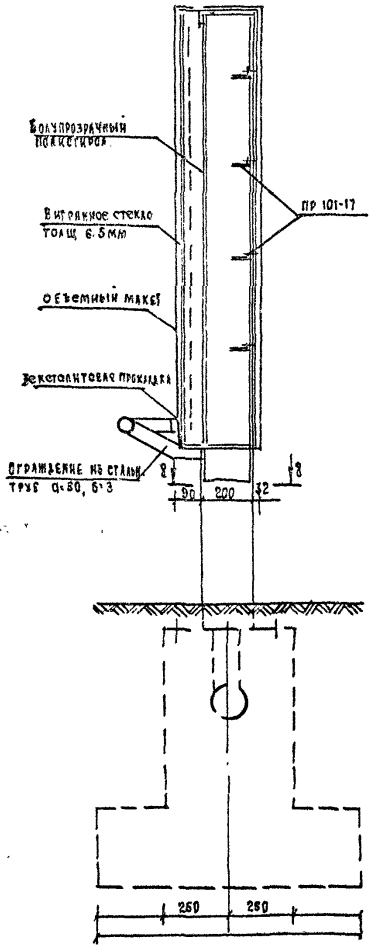

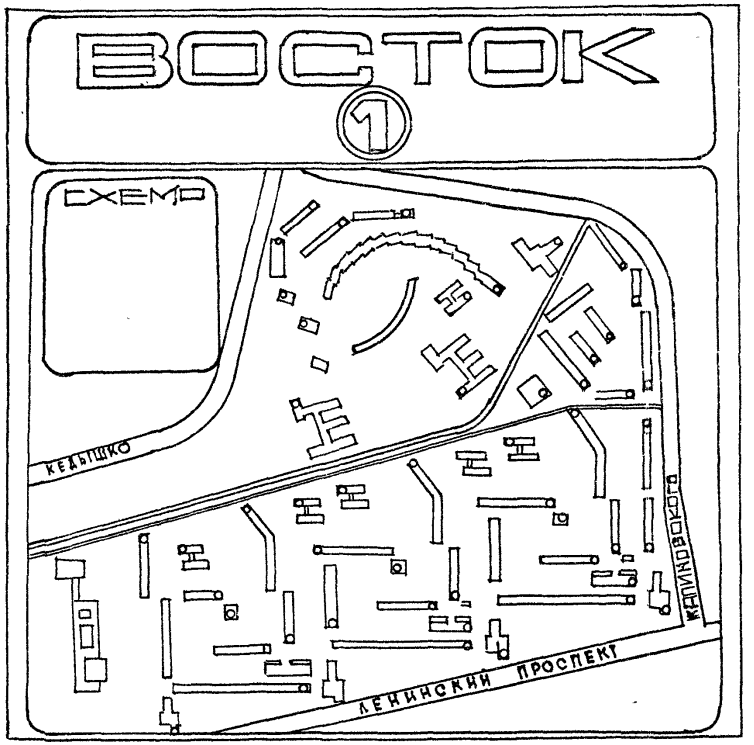

Общие указания см. АС-58
Макет микрорайона выполняется мастерскими художественного фонда по специальному заказу

1977г	Малые архитектурные формы и элементы благоустройства улиц, дорог и площадей	Информационный стенд с планом указателей общий вид	Типовой проект 320-55	Альбом II	Лист АС-73

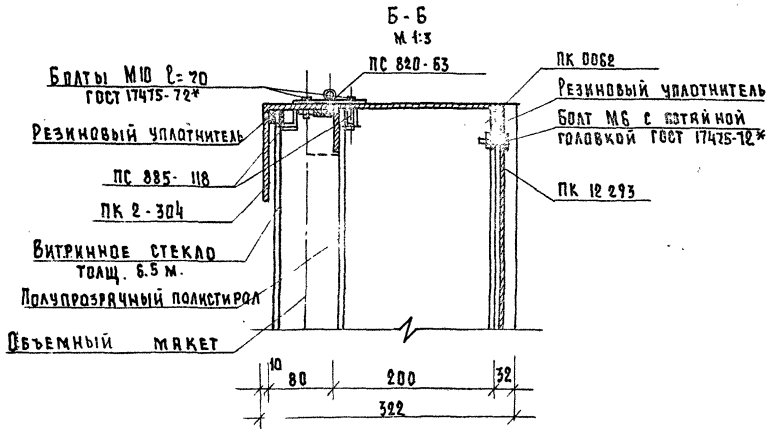

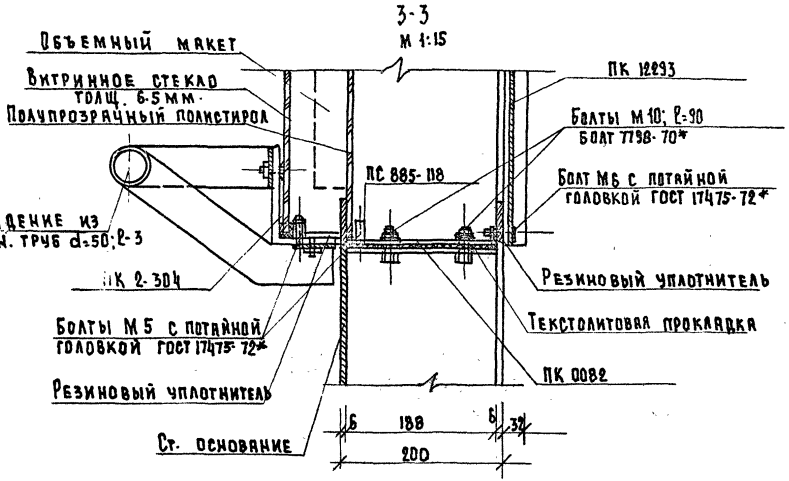

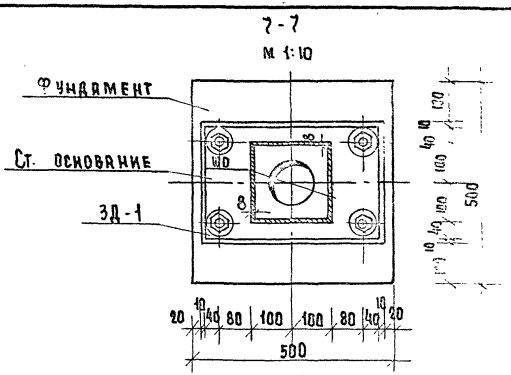

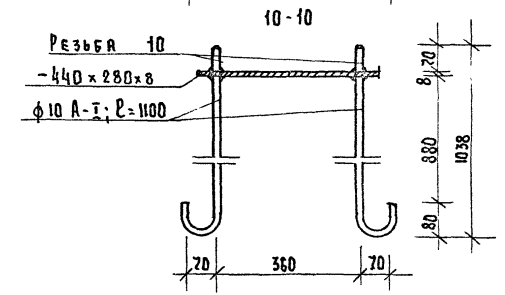

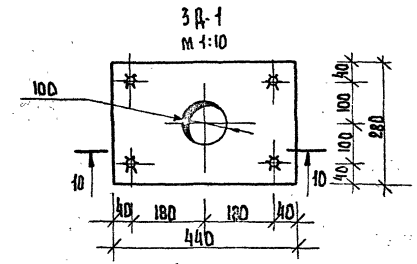

1977	Малые архитектурные формы и элементы благоустройства улиц, дорог и площадей.	Стенд. (План-указатель) Узлы.	Типовой проект 320-55	Альбом II	Лист АС-74

Ст. инженер Г. Бокун

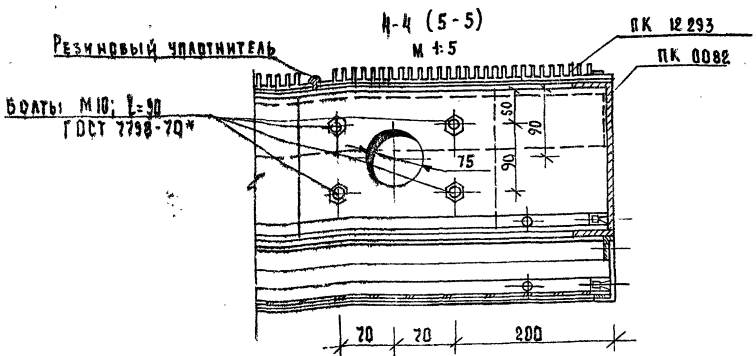

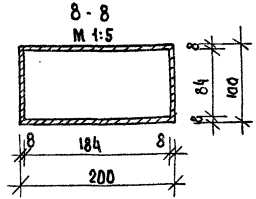

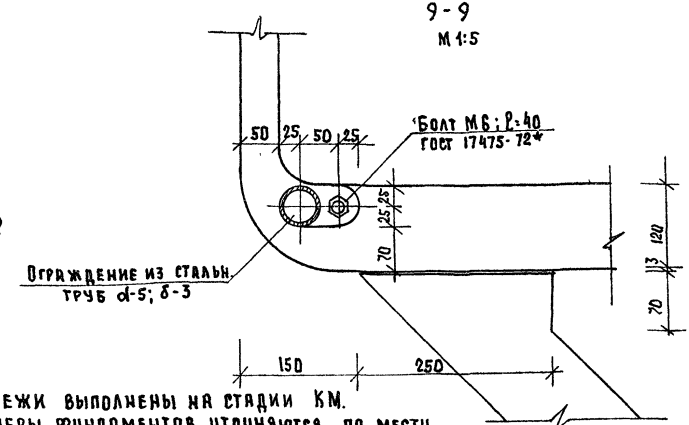

Ориентировочный расход материалов (стадия КМ).

Алюминиевые профили: ПК 0082 - 6.4 м. (44.2 кг.).
ПС 885-118 - 13 м. (2.48 кг.).
ПК 0-304 - 6.4 м. (33.2 кг.).
ПС 820-63 - 0.8 м. (0.8 кг.).
ПК 12293* - 6.5 м (109.0 кг).
ПР 101-17-6.0 м (8.1 кг).
по каталогу ВИАС-72

Резиновый уплотнитель	- 25.0 м.	
Труба d-108, δ-2, ГОСТ 10704-63*	-	2.5 кг.
Труба d-50, δ-3, ГОСТ 10704-63*	-	10.5 кг.
Стекло витринное 1.65 х 1.45	-	2.4 м²
Полупрозрачный поливитрол 165 х 1.45	-	2.4 м²
Сетка 100/100/5/5 ГОСТ 8478-66		3.3 кг.
Бетон М-200		0.5 м³
Закладная деталь ЗД-1		10.0 кг.
Стальное основание (Ст.3 δ=8		82.5 кг.
Листовая сталь δ-3		4.72 кг.

Болты из алюминиевых сплавов.

М5	-	1.0 кг. ГОСТ-17475-72*
М6	-	1.0 кг.
М10	-	0.5 кг. ГОСТ-7798-70*
М10	-	0.5 кг. ГОСТ-17475-72*

Чертежи выполнены на стадии КМ.
Размеры фундаментов уточняются по месту.
При монтаже между стальными и алюминиевыми элементами устанавливаются текстолитовые прокладки.
Сечения 4-4 и 5-5 - зеркальны.
Все стальные элементы окрашиваются нитрозмалевой краской.
Стальное основание варить из листовой стали при помощи электродуговой сварки, швы обточить заподлицо со стенками образивным камнем.
Закладная деталь сваривается электродуговой сваркой, после чего швы очистить от шлака и покрыть антикоррозийным лаком.
Под фундаменты устанавливается гравийно-песчаная подготовка h-200
Все болты применяются из алюминиевых сплавов.

1977	Малые архитектурные формы и элементы благоустройства улиц, дорог и площадей.	Стенд (План-указатель). Узлы. Ориентировочный расход материалов. (Стадия КМ.).	Типовой проект 320-55	Альбом II.	Лист АС-75

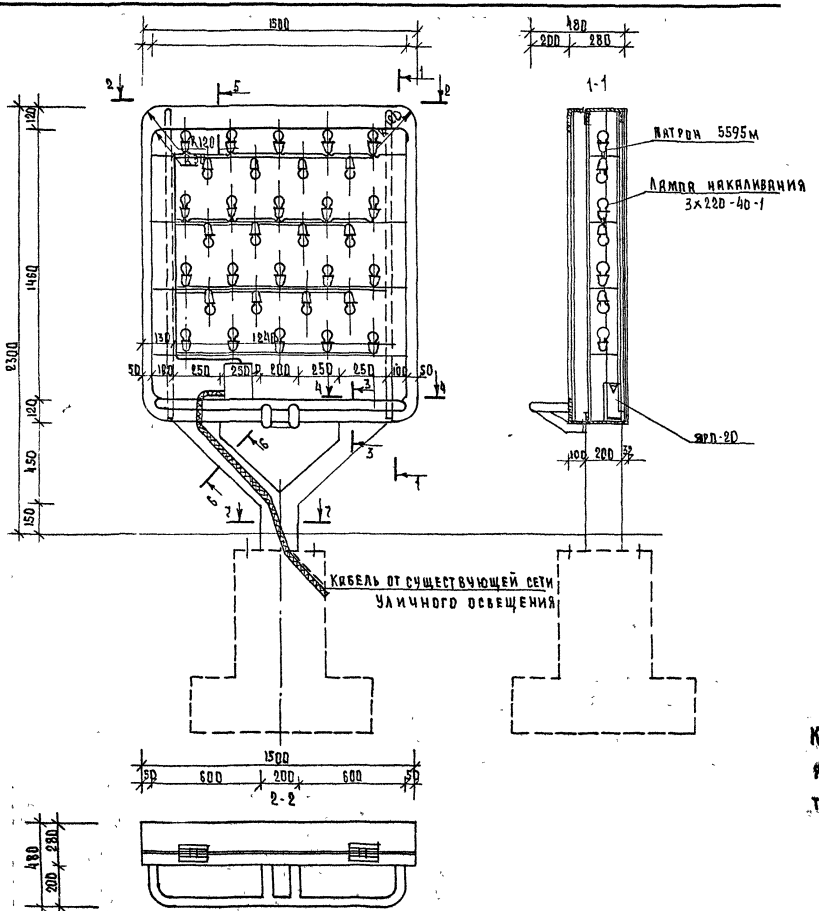

Электрическая схема

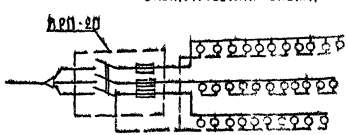

Конструкцию крепления патронов и ящика ЯРП-20 см. архитектурно-строительную часть.

1977	Малые архитектурные формы и элементы благоустройства улиц, дорог и площадей.	Электрооборудование плана-указателя. Электрическая схема.	Типовой проект 320-55	Альбом II	Лист АС-76

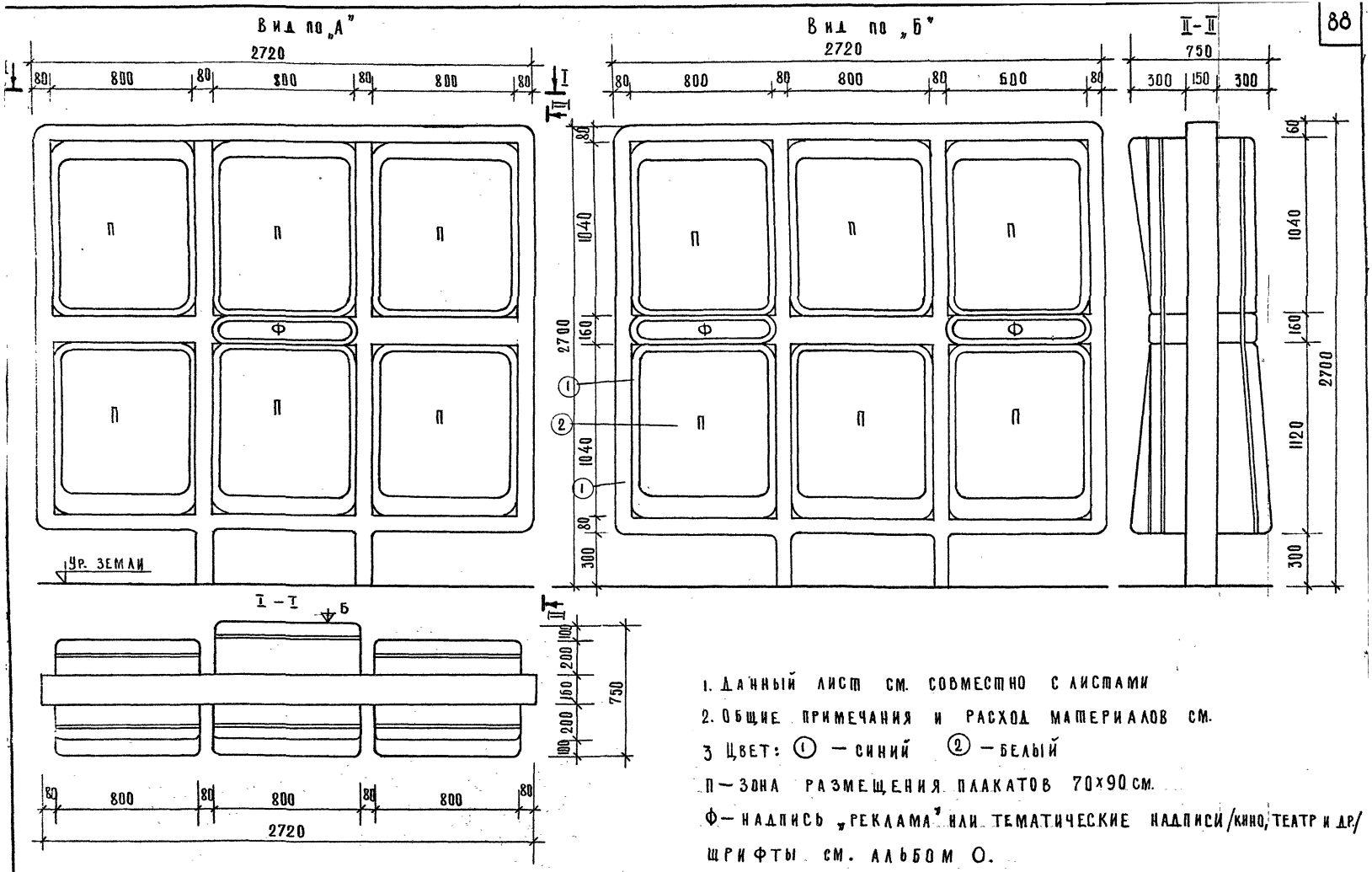

1. Данный лист см. совместно с листами
2. Общие примечания и расход материалов см.
3 Цвет: ① — синий ② — белый
П — зона размещения плакатов 70×90 см.
Ф — надпись „Реклама" или тематические надписи /кино, театр и др./
Шрифты см. альбом О.

1977	Малые архитектурные формы и элементы благоустройства улиц, дорог и площадей.	Рекламный щит. Общий вид	Типовой проект 320-55	Альбом III	Лист АС-77

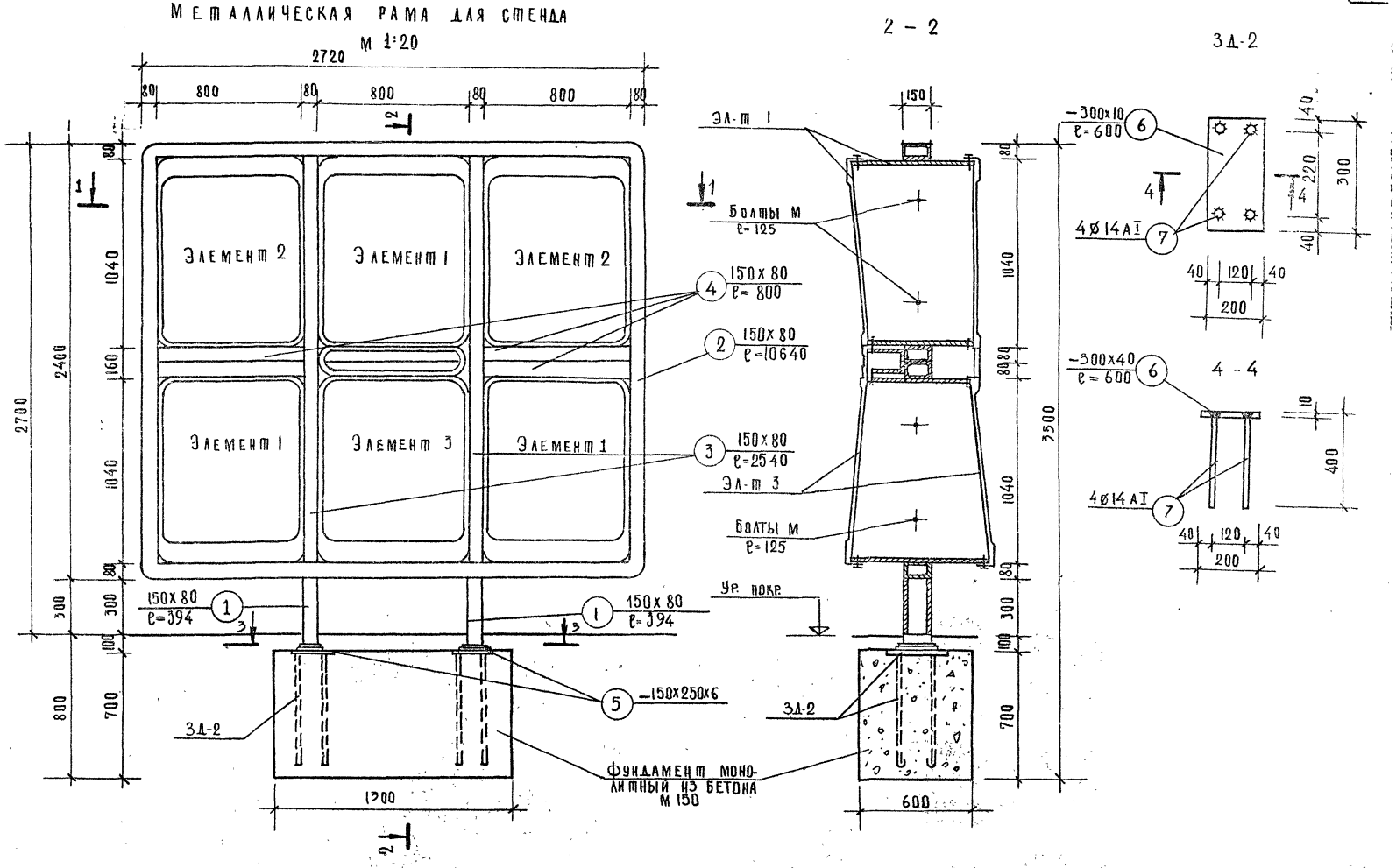

1977	Малые архитектурные формы и элементы благоустройства улиц дорог и площадей	Рекламный щит металлическая рама	Типовой проект 320-55	Альбом III	Лист АС-78

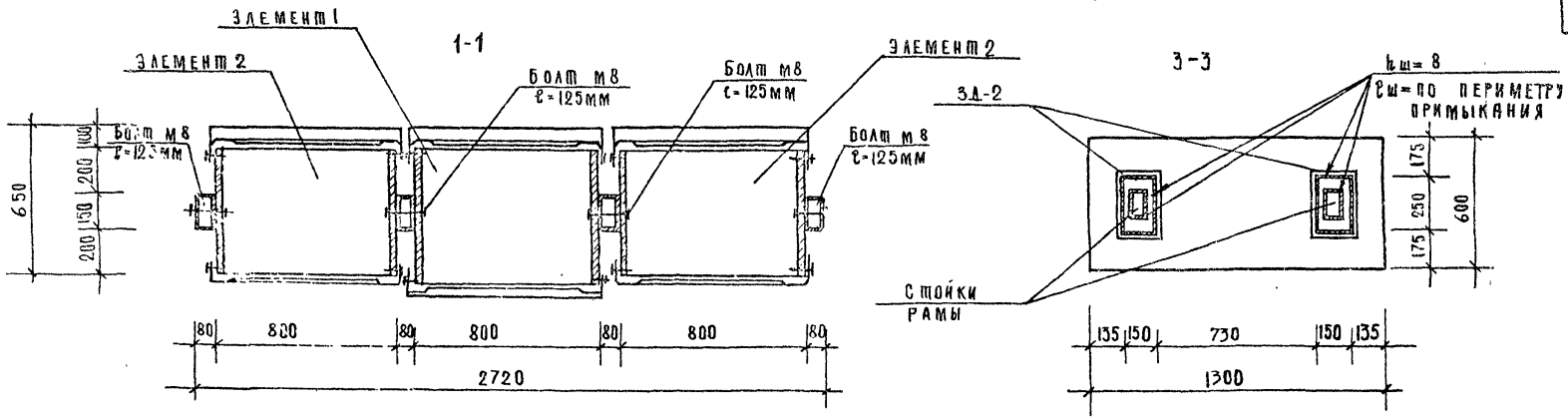

Спецификация металла на элемент

Наим. изд.	Позиция	Сечения	Длина мм.	К-во шт.	Вес, кг: 1 элем	Вес, кг: всех	ГОСТ
Рама	1	□150х80	394	2	10.45	20,9	8645-68
	2	□150х80	10840	1	283.6	283.6	—"—
	3	□150х80	2640	2	65.4	130.8	—"—
	4	□150х80	800	6	20.9	125.4	—"—
	5	-150х6	250	2	1.77	3.5	103-57*
Итого: 564.2							
Фундамент (ЭД 2)	6	200х10	300	1	14.1	14.1	103-57*
	7	Ø14АI	500	4	0.6	2.4	2590-71
Итого: 16.5							

Выборка эл-тов на стенд

Наименов. эл-та	К-во шт.	Рабочий чертеж
Рама	1	АС-78
Элемент-1	3	АС-80
Элемент-2	2	АС-81
Элемент-3	1	АС-80
Элемент-4	3	АС-80
Элемент-5	1	АС-81
Фундамент	1	АС-78

Расход бетона:

на фундамент - 0.55 м³

Расход материалов на стенд

Материал / Название элемента	Бетон М 150 м³	Сталь прокатная
Металлич. рама		564.2
Вставные эл-ты	—	520.4
Фундаменты	1.1	16.5

1. Данный лист см. совместно с листом АС-78, 80, 81.
2. Элементы 1, 2, 3, 4, 5 разработаны на листе АС-80, 81.

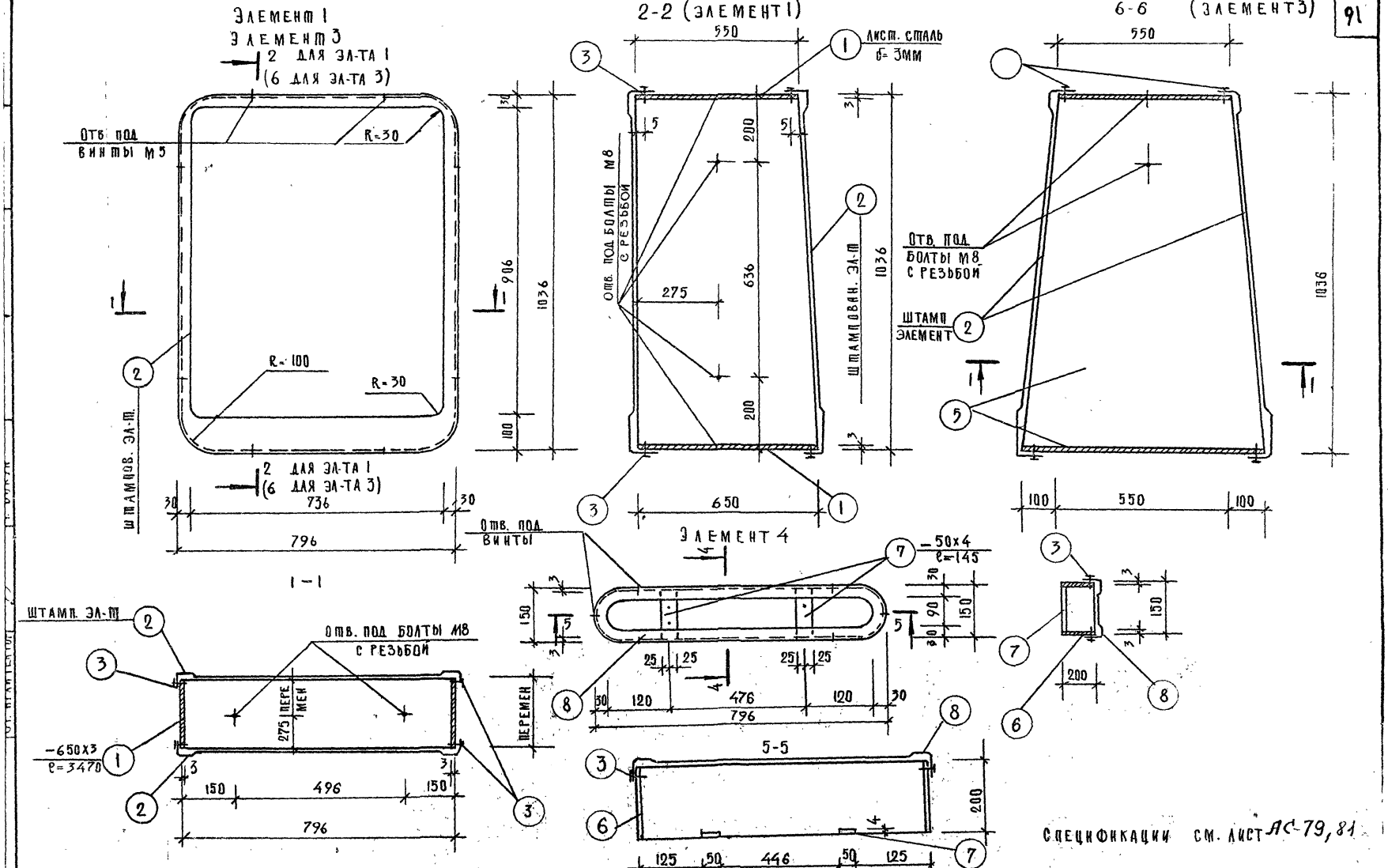

Спецификации см. лист АС-79, 81

1977	Малые архитектурные формы и элементы благоустройства улиц, дорог и площадей	Рекламный щит, металлические элементы.	Типовой проект 320-55	Альбом II	Лист АС-80

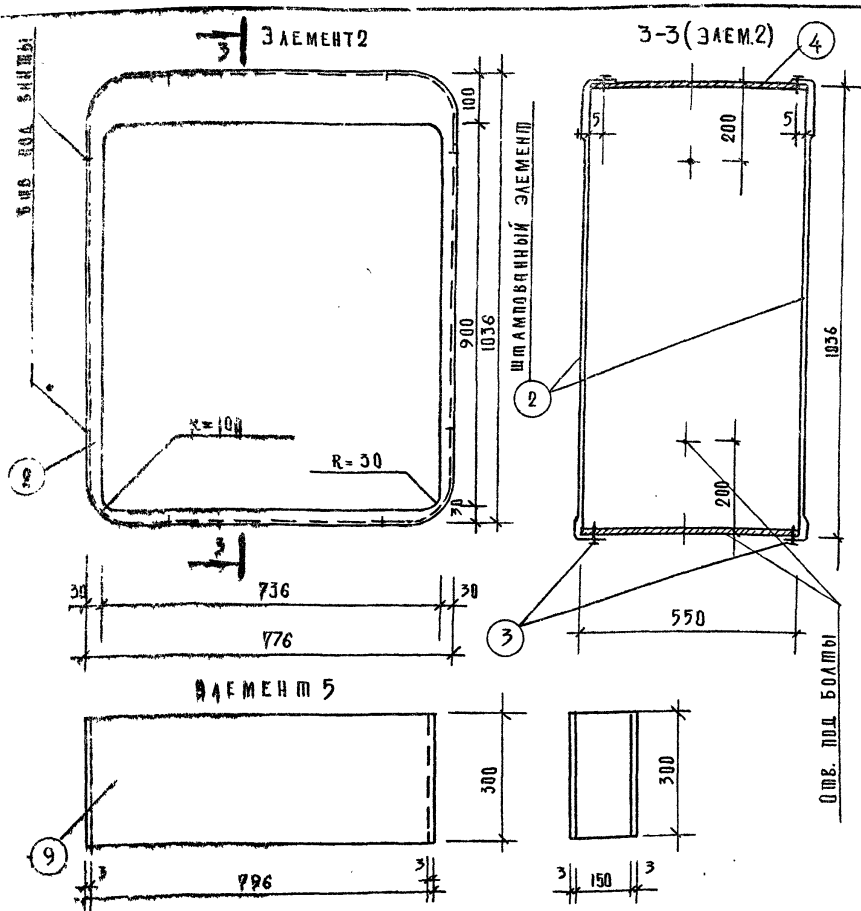

Спецификация металла на щит								
Марка эл-та	№№ поз.	Наименование эл-та	Сечение мм	Длина мм	К-во шт.		Общая длина м	Вес, кг
Элемент 1 (шт. 3)	1	Лист сталь	-650×3	3470	1	3	10.4	212.8
	2	Штамп. эл-т	δ=0.5	—	1	6	—	19.8
	3	Винт М5	М5	15	16	48	—	0.4
							Итого:	232.2
Элемент 2 (шт. 2)	2	См. выше	δ=0.5	—	2	4	—	13.2
	3	"	М5	3150	16	32	—	0.3
	4	Лист. сталь	-550×3	3470	1	2	7.9	157.0
							Итого:	150.5
Элемент 3 (шт. 1)	2	См. выше	δ=0.5	—	2	2	—	6.6
	3	См. выше	М5	15	16	16	—	0.2
	5	Лист. сталь	-750×3	3470	1	1	3.5	62.5
							Итого:	89.3
Элемент 4 (шт. 3)	3	См. выше	М5	15	6	18	—	0.1
	6	Лист. сталь	-200×3	1462	1	3	4.3	27.0
	7	"	-50×3	145	2	6	0.9	1.4
	8	Штамп эл-т	δ=0.5	—	2	6	—	3.0
							Итого:	31.5
Эл-т 5 (шт. 1)	9	Лист. сталь	-300×3	1790	1	1	1.8	16.9
							Итого:	16.9
							Всего:	520.4

Данный лист смотри совместно с листами АС-79, АС-80
Массовое производство стендов допускается только после согласования опытного образца с авторами проекта
Коробки поз. 1, 2, 4, 5 и 6 гнуть из полосовой стали стык сварной
Сварные швы зачистить.
Штампованные элементы крепятся к коробке винтами М5
После зачистки швов и шпаклевки стенд окрасить эмалевыми красками цвет согласовать с авторами проекта.
Рекламные щиты запроектированы из углеродистой стали для сварных конструкций класса 38/23 марки Вст.3 2 по ГОСТ 380-71*
Сварку производить электродами типа Э-42.

НАБОР ЭЛЕМЕНТОВ	ТИПОВЫЕ СИТУАЦИИ			
	ЛИНЕЙНЫЙ	УГЛОВОЙ	ОСТРОВНОЙ	ПРОСТРАНСТВЕННЫЙ
тип I	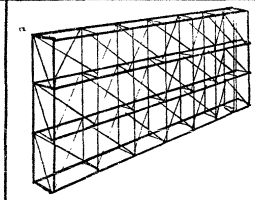	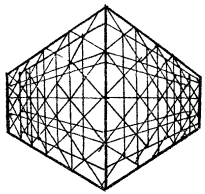	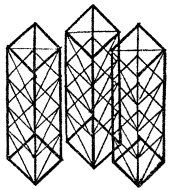	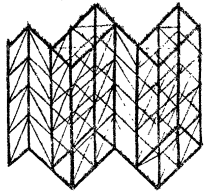
тип II	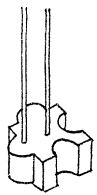	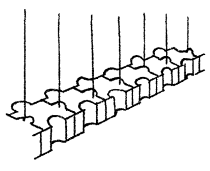	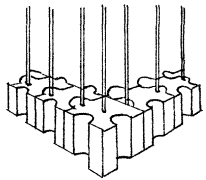	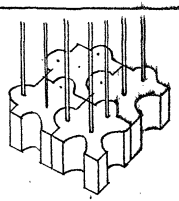
тип III	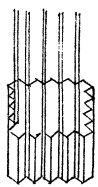	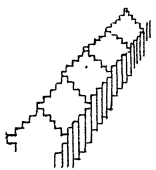	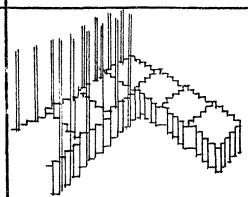	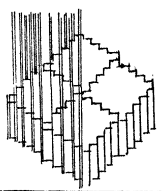
тип IV	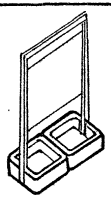	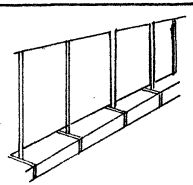	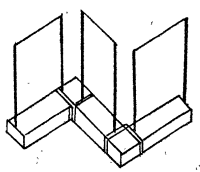	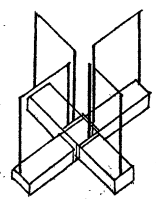	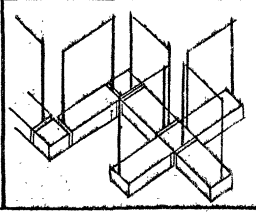

Ст. архитект. Г. Бокун.

1977г.	Малые архитектурные формы и элементы благоустройств улиц, дорог и площадей	ОБОРУДОВАНИЕ ДЛЯ НАГЛЯДНОЙ АГИТАЦИИ. ВАРИАНТЫ КОМПАНОВОК	ТИПОВОЙ ПРОЕКТ 320-55	АЛЬБОМ II	ЛИСТ АС-32

Монтажная схема

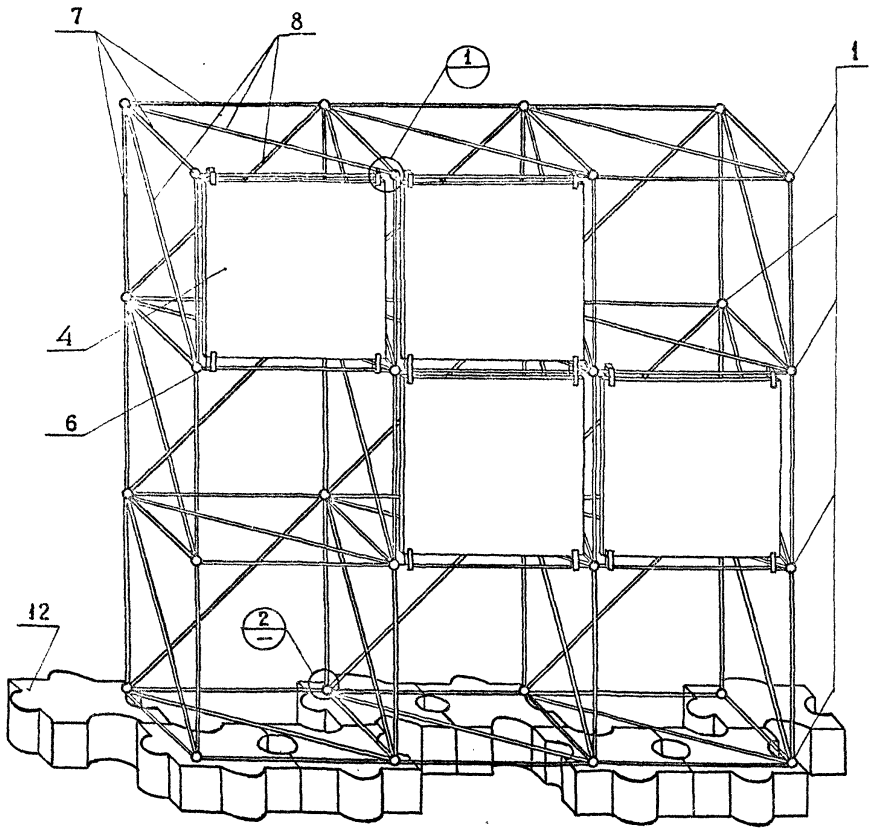

Выборка изделий на монтажную схему

Поз	Наименование	Кол-во	Масса 1 элем. кг	Общая масса кг	Лист
1	Крепежный элемент	32	1,1	35,2	АС-86
2	Втулка	200	0,1	20	АС-87
3	Хвостовик	200	0,14	28	АС-87
4	Планшет 1020×1020×40 древесина хвойных пород плита				
	древесноволокн.	4	—	—	б/ч
5	Держатель правый	16	0,13	2,1	АС-88
6	Держатель левый	16	0,13	2,1	АС-89
7	Труба 22×2 ℓ= 1100 ГОСТ 18475-73	64	1,25	79	б/ч
8	Труба 22×2 ℓ= 1550 ГОСТ 18475-73	36	1,75	63	б/ч
9	Винт М8×30 ГОСТ 14913-72*	16	0,015	0,24	—
10	Винт 4×12 ГОСТ 17475-72*	200	0,012	2,4	—
11	Болт	8	0,12	0,96	АС-94
12	Фундамент Ф2	8	500	4000	

Расход бетона М300 на фундамент = 0,2 м³

Расход арматуры кл. AIII — 6,4 кг

Расход арматуры кл. AI — 3,8 кг

1977 г	Малые архитектурные формы и элементы благоустройства улиц, дорог и площадей	Оборудование для наглядной агитации Тип I. Общий вид	Типовой проект 320-55	Альбом II	Лист АС-83

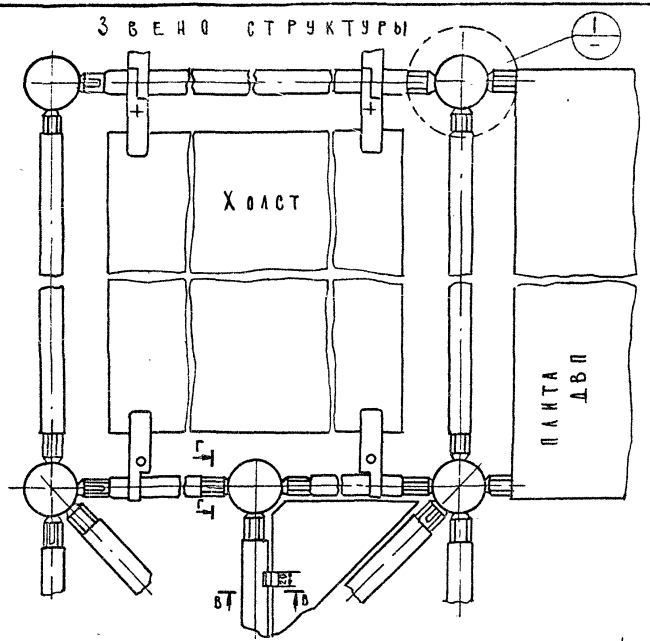

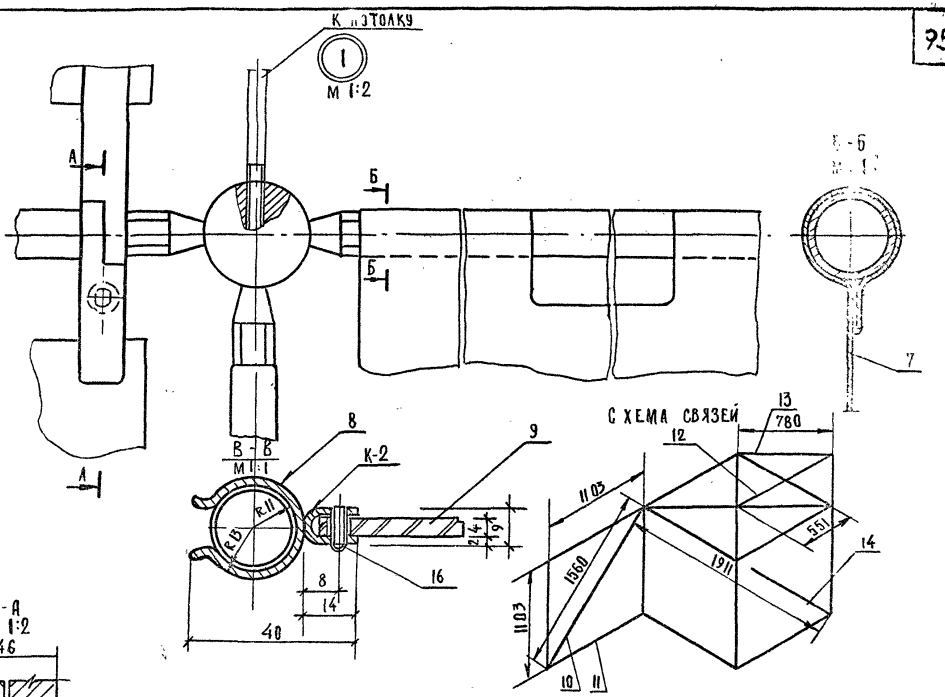

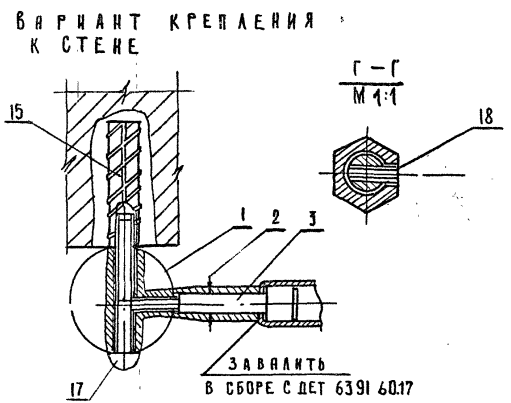

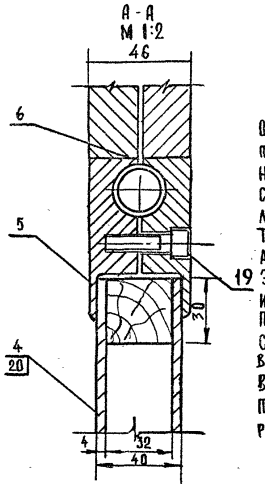

Оборудование для наглядной агитации (структура) сборно-разборной конструкции: состоит из соединительных элементов, втулок хвостиков, штанг и планшетов. Штангу выполнить из алюминиевой трубы ⌀22мм, соед. элементы - из алюминия, втулки и хвостики - из стали.
Планшеты изготовить из древесины хвойных пород и древесно-волокнистой плиты.
В отдельных случаях вместо планшетов информация может размещаться на холсте (см. сеч. Б-Б)

6391. 60 15 СБ			
Оборудование для наглядной агитации (пространственная система) сборочный чертеж	Лит.	Масса	Масштаб
			1:4
	Лист 1	Листов 1	
	БФ ВНИИТЭ		

1977г	Малые архитектурные формы и элементы благоустройства улиц, дорог и площадей	Оборудование для наглядной агитации тип I	Типовой проект 320-55	Альбом II	Лист АС-84

Формат	Зона	Поз.	Обозначение	Наименование	Кол	Примечан.
				Документация		
12			63 91 60 15 СБ	Сборочный чертеж		
				Сборочные единицы		
12		1	63 91. 60 16	Крепленный элемент		
				Сплав АД-9 ГОСТ 2685-75		
11		2	63 91. 60 17	Втулка		
				Ст.3 ГОСТ 380-71*		
11		3	6391 60. 18	Хвостовик		
				Ст.3 ГОСТ 380-71*		
12		4		Планшет 700×700×40		
				Древесина хв. пород		
				плита древесноволокн.		
12		5	6391. 60. 19	Держатель правый		
				Сплав АД-9 ГОСТ 2685-75		
12		6	6391. 60. 20	Держатель левый		
				Сплав АД-9 ГОСТ 2685-75		
12		7	6391. 60. 21	Декоративный элемент		
				Холст		
11		8	10.76. 175. 09. 000 СБ	Скоба		
				Лист б=20мм Ст.3		
б/ч		9		Декоративный элемент		
				древесноволокнистая		
				плита б=4мм		
б/ч		10		Связь плоскостная большая L=1428		Завальцовать
				Труба 22×2 ГОСТ 18475-73**		

Формат	Зона	Поз.	Обозначение	Наименование	Кол.	Примеч
б/ч		11		Связь горизонтальная L=971		
				Труба 22×2 ГОСТ 18475-73**		
б/ч		12		Связь плоскостная малая L=419		
				Труба 22×2 ГОСТ 18475-73**		
б/ч		13		Связь горизонтальная малая 8=648		
				Труба 22×2 ГОСТ 18475-73*		
б/ч		14		Связь внутриобъемная 8=1779		
				Труба 22×2 ГОСТ 18475-73*		
		15	6391-60.07	Закладной элемент		Заимств
		16		ГОСТ 17475-72* Винт м 3×10		
		17		ГОСТ 17475-72* Винт м8×62		
		18		ГОСТ 17475-72* Винт м4×12		
		19		Винт м8×30		
б/ч		20		Планшет древесина хв. пород		
11		21	10.76.175.08.001	Болт		
11		22	10.76.175.08.002	Шайба		

63.91.60.15

Оборудование для наглядной агитации (пространственная система)

Лит.	Лист	Листов
	1	2

БФ ВНИИТЭ

1977г.	Малые архитектурные формы и элементы благоустройства улиц дорог и площадей	Оборудование для наглядной агитации	Типовой проект 320-55	Альбом II	Лист АС-85

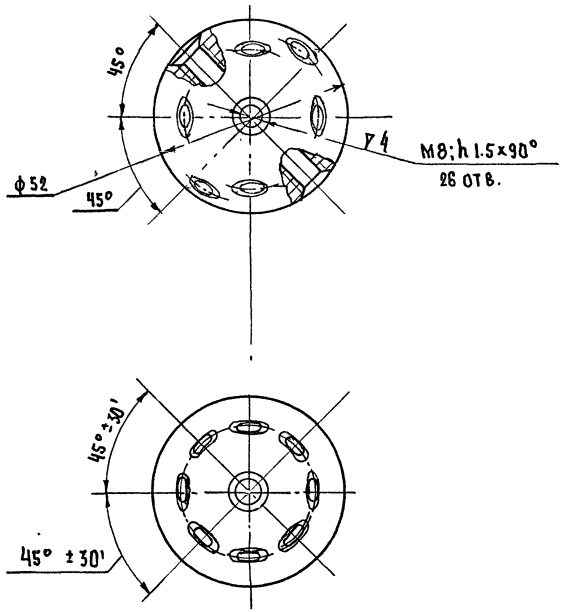

1. Допуски на смещение отверстий ±30'.
2. Покрытие: Ан. Окс ГОСТ 9791-68

63.91.80.16			
Крепежный элемент	Литер	Масса	Масштаб
		1.1	1:1
	Лист	Листов 1	
Сплав АД-9 ГОСТ 2685-75	БФ ВНИИТЭ		

1977	Малые архитектурные формы и элементы благоустройства улиц, дорог и площадей.	Оборудование для наглядной агитации тип I.	Типовой проект 320-86	Альбом II	Лист АС-86

ЦСТ АРХИТЕКТ

▽2 (▽)

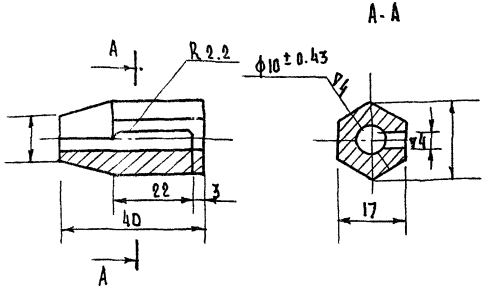

Неуказанные предельные отклонения свободных размеров: отверстий – по A_7, валов – по B_7.
Покрытие: Н9б ГОСТ 9791-68

6391.60.17			
Втулка	Литер	Масса	Масшт.
		0.1	1:1
	Лист: 3	Листов: 6	
Шестигранник 12 ГОСТ 2879-69 Ст.3 ГОСТ 380-71*	БФ ВНИИТЭ		

▽4 (▽)

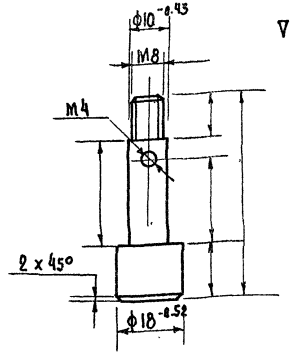

1. Неуказанные предельные отклонения свободных размеров: отверстий – по A_7, валов – по B_7, остальных – по C_{M7}.
2. Покрытие: ОКС ГОСТ 9791-68.

63.91.60.18			
Хвостовик	Литер	Масса	Масштаб
		0.14	1:1
	Лист: 4	Листов: 6	
Ст. 3 ГОСТ 380-71*	БФ ВНИИТЭ		

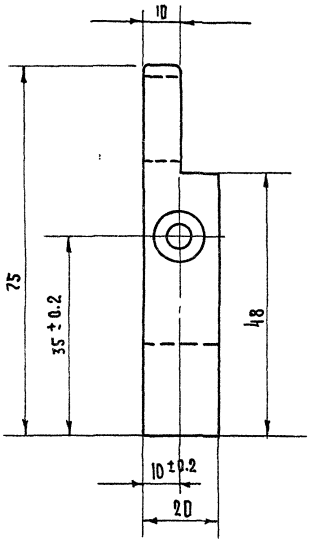

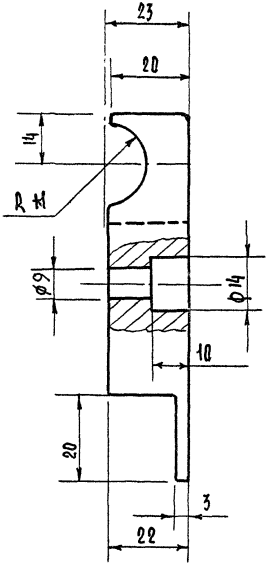

1. Литейные радиусы - 0.6 мм.
2. Предельные отклонения свободных размеров: отверстий по A_7, валов - по B_7, прочих C_{M7}.
   Покрытие: Ан окс ГОСТ 9791-68

6391.60.19			
Держатель правый	Литер	Масса	Масшт.
		0.13	1:1
	Лист	Листов	
Сплав АЛ-9 ГОСТ 2685-75	БФ ВНИИТЭ		

1977	Малые архитектурные формы и элементы благоустройства улиц, дорог и площадей.	Оборудование для наглядной агитации тип. I	Типовой проект 320-55	Альбом II	Лист АС-88

Ст. архитек. Г. Бокун

г. Минск

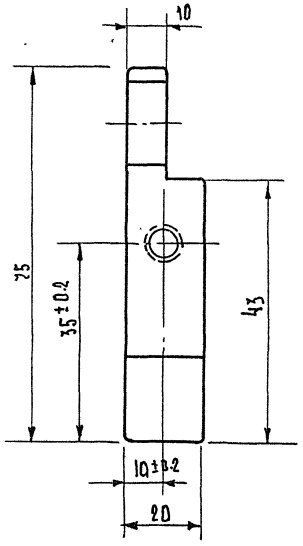

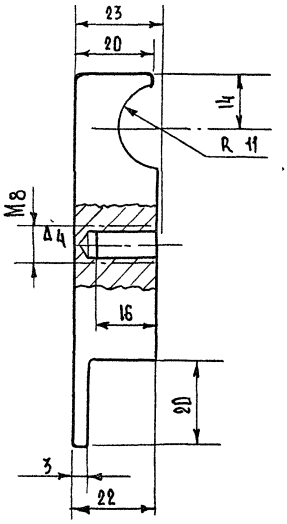

1. Литейные радиусы – 0.6 мм.
2. Предельные отклонения свободных размеров:
   отверстий – по A_7, валов – по B_7, прочих C_{M7}
3. Покрытие: АН ОКС ГОСТ 9791-68

6391.60.20			
Держатель левый	Литер	Масса	Масшт.
		0.13	1:1
	Лист:	Листов:	
Сплав Ал-9 ГОСТ 2685-75	БФ ВНИИТЭ		

777	Малые архитектурные формы и элементы благоустройства улиц, дорог и площадей.	Оборудование для наглядной агитации тип I.	Типовой проект 320-55	Альбом II	Лист АС-89

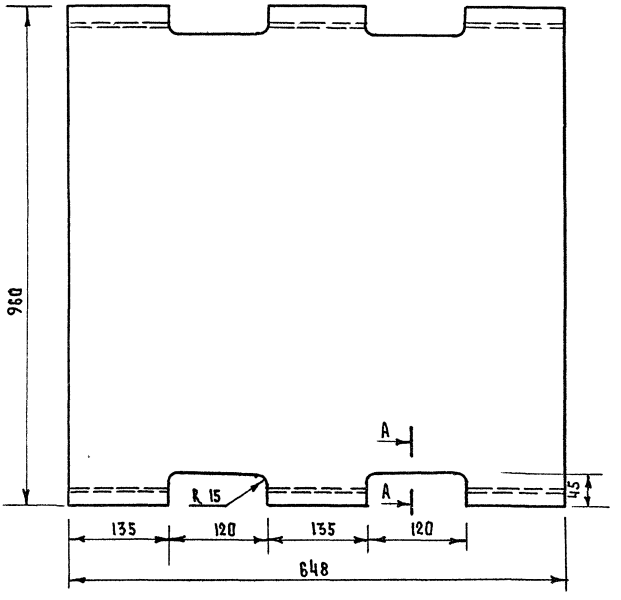

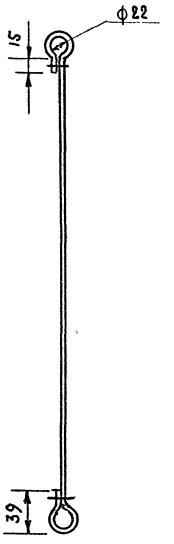

Размер для справок

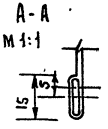

6391. 60. 21.				
Декоративный элемент	Лит.	Масса	Масшт	1:5
	Лист	Листов		
Холст.				

1977	Малые архитектурные формы и элементы благоустройства улиц, дорог и площадей.	Оборудование для наглядной агитации тип I.	Типовой проект 320-55	Альбом II	Лист АС-9(

г. Минск

Гл. инж. пр. Б. Мирончик

Ст. архитек. Г. Бокун

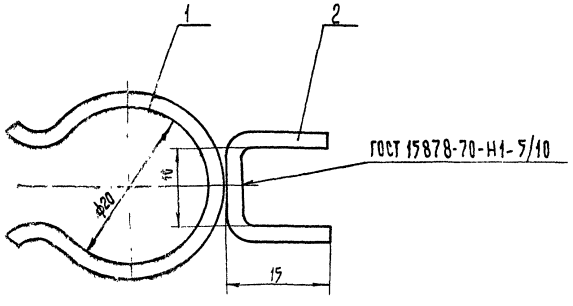

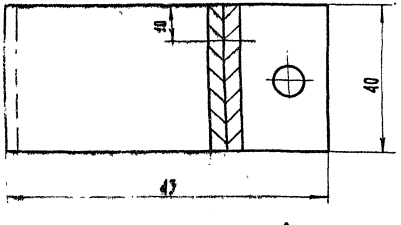

Размеры для справок

10.76.175.09.00.ОСБ			
Скоба Сборочный чертеж	Лист	Масса	Масштаб
		0.04	2:1
	Лист	Листов 1	
	Белместпромпроект		

R=80

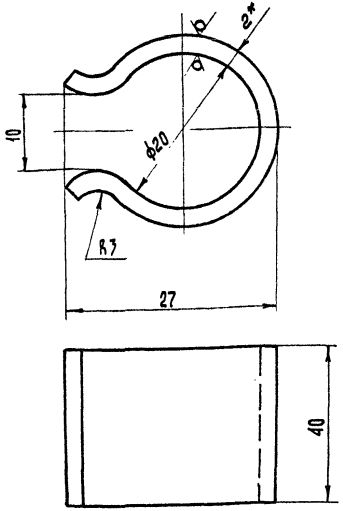

1* Размер для справок.

2 Неуказанные предельные отклонения размеров:
отверстий - по A_7, валов - по B_7 остальных по CM_7.

10.76.175-09-001			
Скоба	Лит.	Масса	Масштаб
	0	0.03	2:1
	Лист	Листов	
Лист Б-ПН-2 ГОСТ 19904-74 / Ш-Н-СТ 7 ГОСТ 16523-70	Белместпромпроект		

R=80

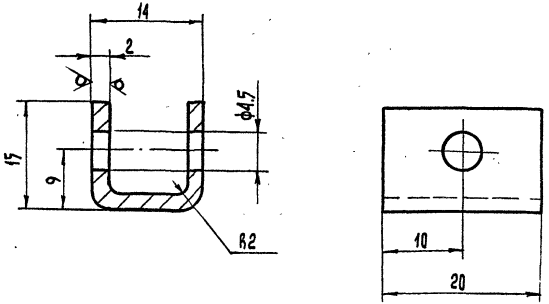

1.* Размер для справок.

2 Неуказанные предельные отклонения размеров:
отверстий - по A_7, валов - по B_7, остальных по CM_7.

10.76.175-09-002			
Кронштейн	Лит.	Масса	Масштаб
	0	0.01	2:1
	Лист	Листов 1	
Лист Б-ПН-2 ГОСТ 19904-74 / Ш-Н-СТ 7 ГОСТ 16523-70	Белместпромпроект		

Гл. архитектор Г. Бокун

Г-Г
М-1:1

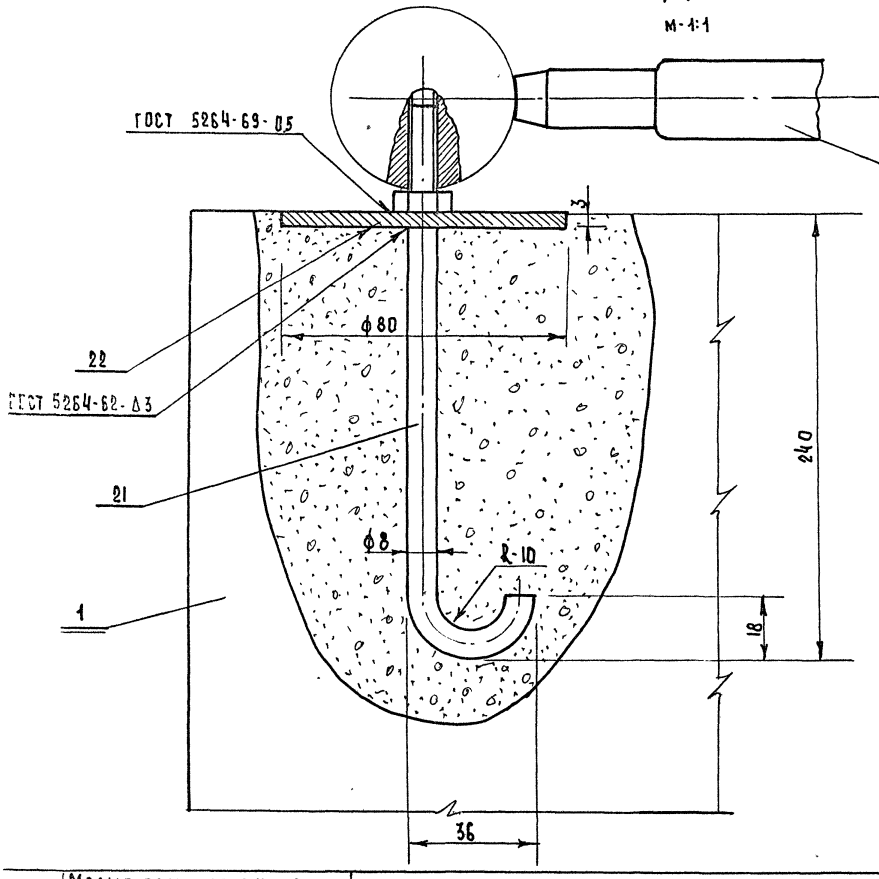

6391.60.22.СБ			
Оборудование для наглядной агитации	Литер	Масса	Масштаб
			1:1
Сборочный чертеж.	Лист: 2	Листов: 2	
	БФ. ВНИИТЭ		

977	Малые архитектурные формы и элементы благоустройства улиц, дорог и площадей.	Оборудование для наглядной агитации Тип I.	Типовой проект 320-55	Альбом II	Лист АС-93

R=40

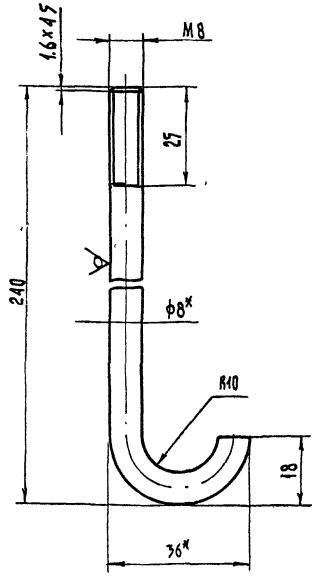

1* Размеры для справок.
2. Неуказанные предельные отклонения размеров: валов - по В7 остальных - по СМ7.
3. Покрытие хим Окс прм.

10.76.175.08.001			
Болт	Лит.	Масса 0.12	Масштаб 1:1
	Лист	Листов 1	
Круг В 8 ГОСТ 2590-71 / Ст 3 ГОСТ 535-58*	Белместпромпроект		

R=80

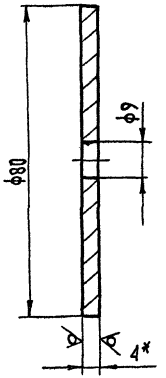

1* Размеры для справок.
2 Неуказанные предельные отклонения размеров: отверстий по А7, валов-по В7.

10.76.175.08.002			
Шайба	Лит. 0	Масса 0.03	Масштаб 1:1
	Лист	Листов 1	
Лист Б-ПМ-4 ГОСТ 19903-74 / Ст 3 ГОСТ 14637-69*	Белместпромпроект		

1977	Малые архитектурные формы и элементы благоустройства улиц, дорог и площадей	Оборудование для наглядной агитации. Тип I	Типовой проект 320-55	Альбом II	Лист АС-94

Г. Бокун
Ст. архитектор

Тип II
М 1:10

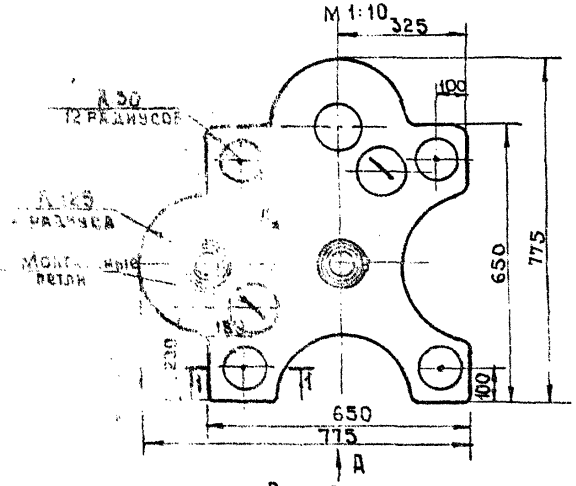

Вид А
М 1:10

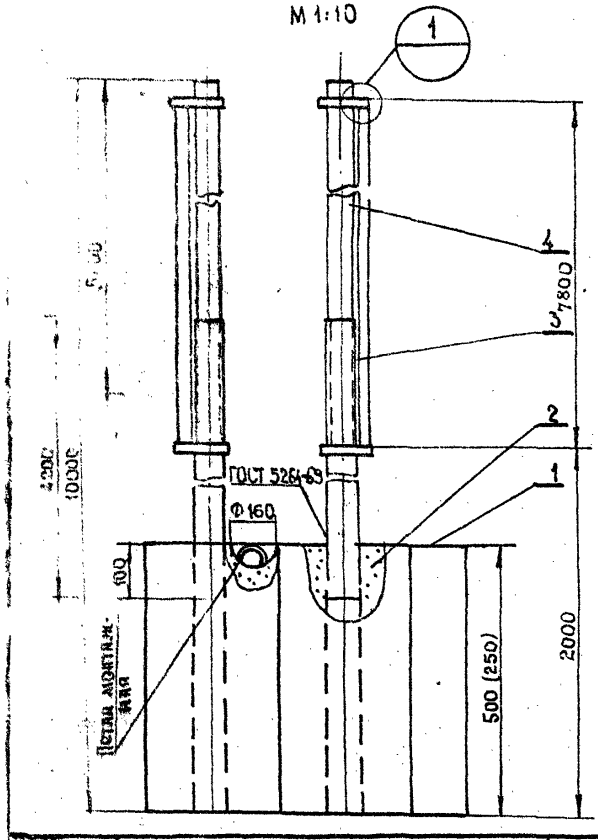

Тип III
М 1:20

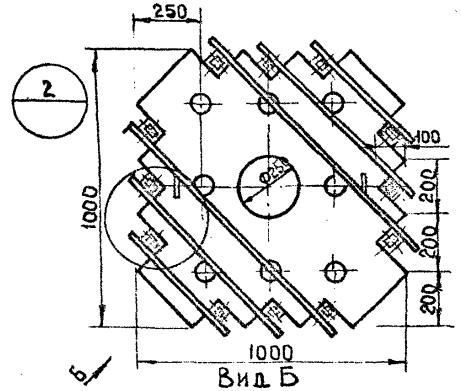

Вид Б
М 1:20

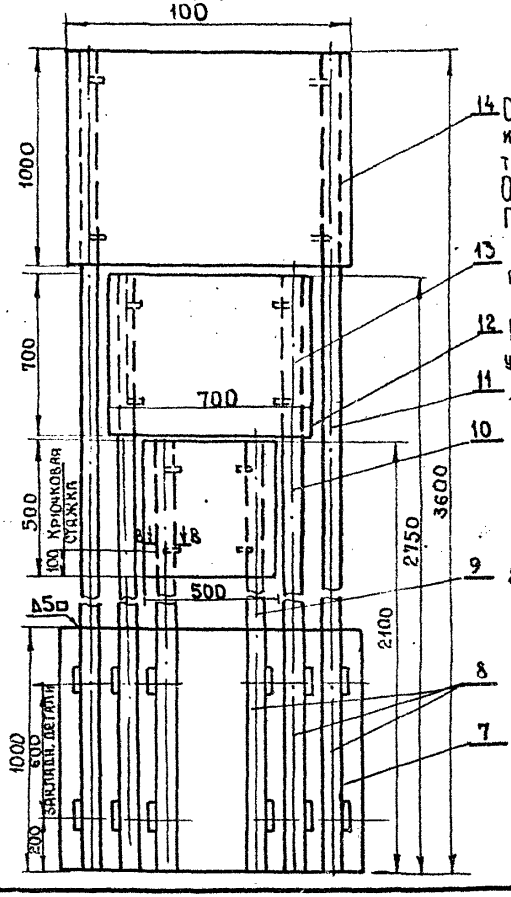

Вид Г
М 1:2

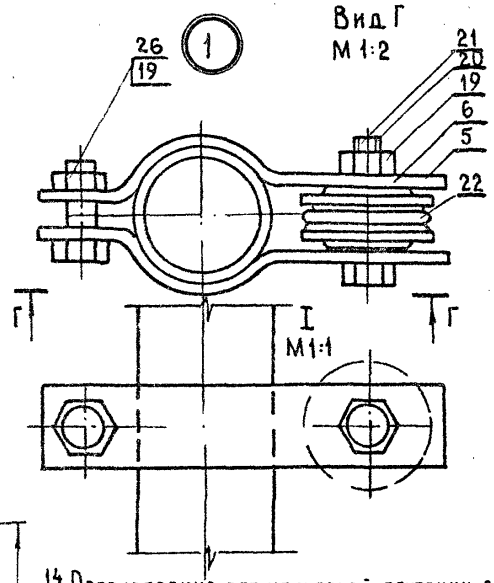

I
М 1:1

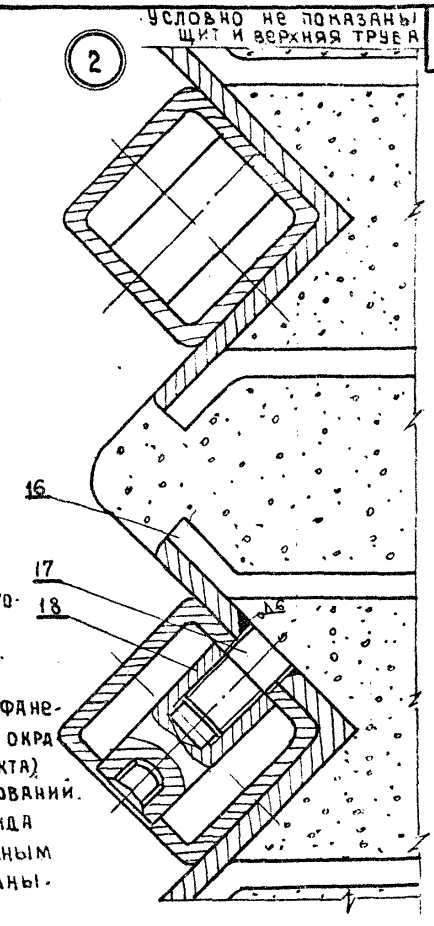

14 Оборудование для наглядной агитации состоит из бетонного основания и системы труб для навески флагов и планшетов.
Основание выполнено из бетона М 200.
Планшеты изготовить из водомойкой фанеры. Все лицевые металлические детали окрасить (цвет согласовать с автором проекта).
На чертеже представлены два вида оснований.
12 Во втором варианте предусмотрены 2 вида установки труб: 1. крепление к закладным деталям и установка труб в стаканы.

В-В
М 1:1

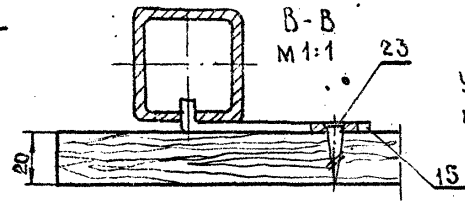

Установку крючковых стяжек производить по месту.

6391. 60. 22. СБ			
Оборудование для наглядной агитации Сборочный чертеж.	Лит.	Масса	Масштаб 1:10
	Лист 1	Листов 2	
	БФ ВНИИТЭ		

1977 г.	Малые архитектурные формы и элементы благоустройства улиц, дорог и площадей.	Оборудование для наглядной агитации тип II, тип III	Типовой проект 320-55	Альбом II	Лист АС-95

Формат	Зона	Поз.	Обозначение	Наименование	Кол-во	Примечание
				Документация		
12			6391 .60.22	Сборочный чертеж	1	
				Сборочные единицы		
11		1	10.76.175.КЖ.	Фундаменты ф 1.2	1	
				Бетон М-300		
11		2	10.76 .175 - КЖ	Стакан L = 500	4	
				Труба 80×7 ГОСТ 8734-75		
11		3	10.76.175.06.001	Стойка L = 4200	4	
				Труба 65×55 ГОСТ 8731-75		
11		4	10.76.175.06.001	Стойка верхняя L=5680	4	
				Труба 53×4 ГОСТ 8734-75		
11		5	63.91.60.23	Скоба	8	
				Полоса 4×30 ГОСТ 103-57* Ст.3 ГОСТ 380-71*		
11		6	6391.60.24 СБ	Ролик	16	

Формат	Зона	Поз.	Обозначение	Наименование	Кол.	Примечание
				Пруток Браж 94 пр.50		
11		7	10.76. 175 - КЖ	Основание	1	
				Бетон М-300		
11		8	10.76. 175. 08. 009	Стойка L = 1000	12	
				Труба 70×5 ГОСТ 8639-68		
11		9	10. 76. 175. 80. 005	Стойка малая	4	
				Труба 60 х 6 ГОСТ 8639-68		
12		10	10. 76. 175. 00. 005	Стойка средняя	4	
				Труба 60×6 ГОСТ 8639-68		
12		11	10. 76. 175. 00. 005	Стойка большая	4	
				Труба 60×6 ГОСТ 8639-68		
Б/ч		12		Планшет 1100×800×20	1	
				Фанера водостойкая		
Б/ч		13		Планшет 800×600×20	2	
				Фанера водостойкая		
Б/ч		14		Планшет 500×500×20	2	
				Фанера водостойкая		

Г. ТИПОВОЙ Г. БОКУН

ГЛ. ИНЖ. ПР. Г. БОКУН
СТ. АРХИТ.

Г. ТИПОВОЙ

6391.60.22

Оборудование наглядной агитации (экстерьерный вариант)

Литер	Лист	Листов
	1	3

БФ ВНИИТЭ

6391.00.22

Лис 2

1977 | Малые архитектурные формы и элементы благоустройства улиц, дорог и площадей. | Оборудование для наглядной агитации тип II, тип III | Типовой проект 320-55 | Альбом II | Лист АС-96

		Обозначение	Наименование	Кол.	Примечан.
	15	8391. 60. 25	Крючковая стяжка	24	
			Полоса 4х20 ГОСТ 103-57* Ст.3 ГОСТ 535-58		
	16	10.76.175.02.00.86	Закладная деталь	24	
	17	8391-60. 27	Штырь	24	
			Круг 20 ГОСТ 2590-71	24	
	18	63.91 . 60. 28	Гайка М20	24	
	19	ГОСТ 5915-70*	Гайка М 10	8	
	20	ГОСТ 7798-70*	Болт М 10х45	8	
	21	ГОСТ 397-66**	Шплинт 4х14	8	
	22		Трос оцинков. ℓ = 11.1м. ϕ 5мм	4	
	23	ГОСТ 1147-70*	Шуруп 4х22	72	
	24		ЗЯ		
	25	ГОСТ 7798-70*	Болт М 8х25	4	
	26	ГОСТ 7798-70*	Болт М10х25	4	

10.76.176.06.001

Rz 80 | 109 (V)

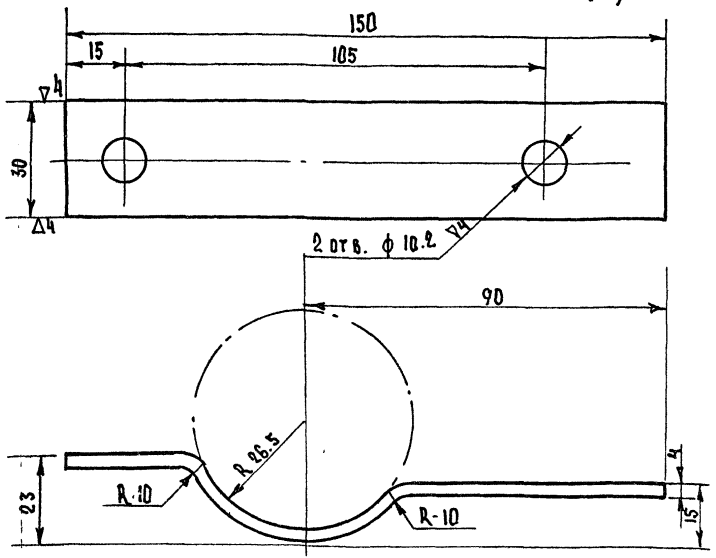

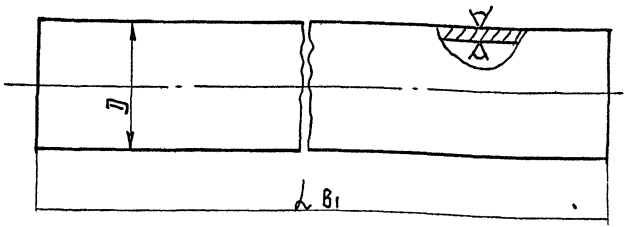

1. Неуказанные предельные отклонения свободных размеров: отверстий по Лт, по валов по В7, остальных по См7

Обозначение	L, мм	D, мм	Материал	Масса кг
10.76.175.06.001	5600	53	Труба 53×4 ГОСТ 8734-58 / А20 ГОСТ 8739-74	33.6
-01	4200	65	Труба 65×5 ГОСТ 5734-58 / А20 ГОСТ 8733-74	31

* Размер для справок

6391-60.23			
Скоба	Литер	Масса	М-б
		0.15	1:1
	Лист	Листов 1	
Полоса 4×30 ГОСТ 103-57* / Ст.3 ГОСТ-380-71*	БФ ВНИИТЭ		

10.76.175.06.001			
Труба	Лит.	Масса	Масштаб
		—	—
	Лист	Листов 1	
Ст. табл.	Белместпромпроект		

1977	Малые архитектурные формы и элементы благоустройства улиц, дорог и площадей.	Оборудование для наглядной агитации тип II, тип III.	Типовой проект 320-55	Альбом II	Лист АС-98

Г. Минск | Гл. инж. пр. | Ст. архит. | Ю. Мирончик | Г. Бокун

▽ 5 (▽)

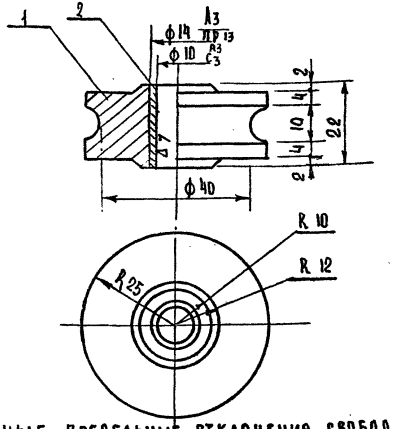

Неуказанные предельные отклонения свободных размеров: отверстий – по A_7, валов по B_7, остальных по CM_7

Формат	Зона	Поз.	Обозначение	Наименование	К-во	Примечание
				Документация		
			6391 · 60.24.СБ	Сборочный чертеж	1	
				Сборочные единицы		
		1		Колесо	1	
				Ст. 20		
		2		Втулка	1	
				Пруток БР. АЖ. 9-4 пр.14		
				ГОСТ 1628-72		

6391.60.24 СБ			
Ролик сборочный чертеж	Литер	Масса	Масшт.
		0.312	1:1
	Лист	Листов 1	
	БФ ВНИИТЭ		

6391.60.24. СБ			
Ролик	Литер	Лист	Листов 1
	БФ ВНИИТЭ		

10.76.175.00.009

2 (△)

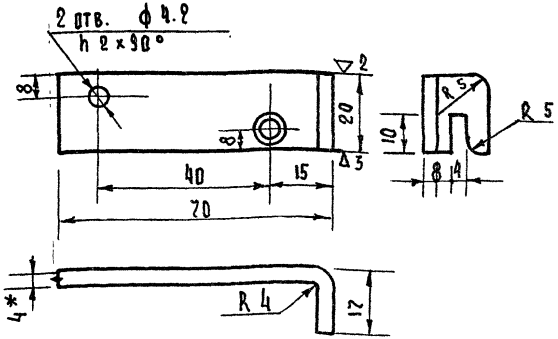

1. Неуказанные предельные отклонения свободных размеров: отверстий по A_2, валов по B_2, остальных по C_{M2}.
2. * Размеры для справок.
3. Покрытие: хим. окс ГОСТ 9791-68

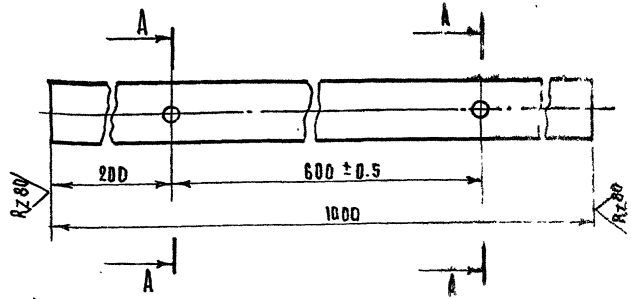

А - А
М 1:2

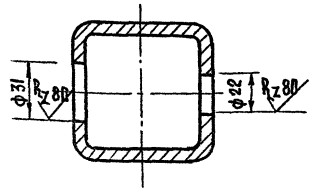

Предельные отклонения размеров: отверстий по A_2, валов по B_2, остальных по C_{M2}.

6391.61.25			
	Литер	Масса	Масштаб
		0.05	1:1
	Лист:	Листов:	
Полоса 4×20 ГОСТ 103-57* / Ст.3. ГОСТ 535-58*	БФ ВНИИТЭ		

10.76.175.00.009			
Стойка	Литер	Масса	Масштаб
	0	11.2	1:4
	Лист	Листов 1	
Труба 20×5 ГОСТ 8639-68	Белмястпромпроект		

1977	Малые архитектурные формы и элементы благоустройства улиц, дорог и площадей.	Оборудование для наглядной агитации тип II, тип III.	Типовой проект 320-55	Альбом II	Лист АС-100

Ст. архитектор Г. Бокун

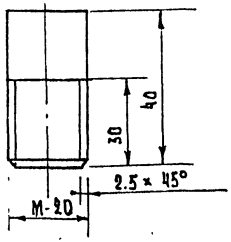

Неуказанные предельные отклонения свободных размеров: валов по B_7, остальных Cm_7.

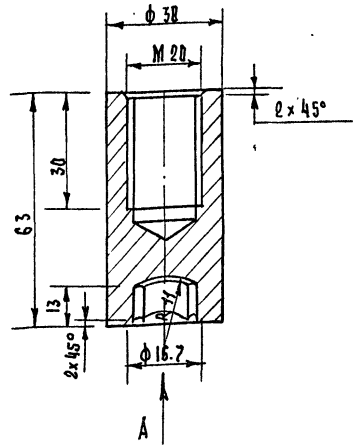

Неуказанные предельные отклонения свободных размеров: отверстий по A_7, валов по B_7, остальных по Cm_7.

Покрытие: хим. ОКС ГОСТ 9791-68

63.91.60.27			
Штырь	Литер	Масса 0.1	Масштаб 1:1
	Лист: 2	Листов: 4	
Ст.3. ГОСТ 380-71*	БФ ВНИИТЭ		

6391.60.28			
Гайка	Литер	Масса 0.02	Масштаб 1:1
	Лист 3	Листов: 4	
Круг 30 ГОСТ 2590-71 / Ст.3 ГОСТ 535-58*	БФ ВНИИТЭ		

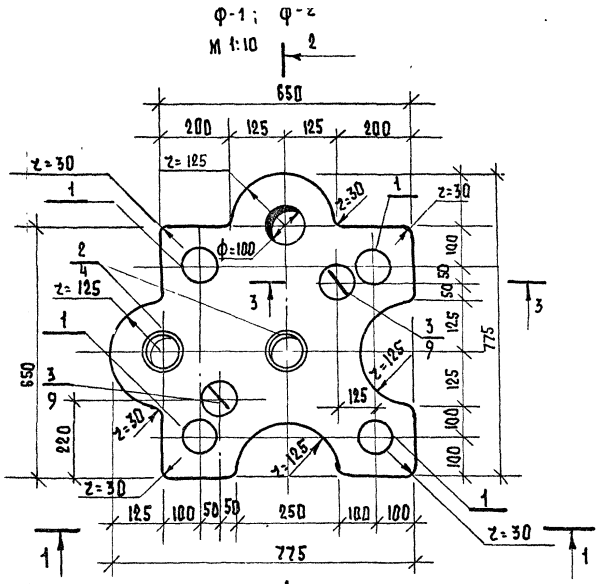

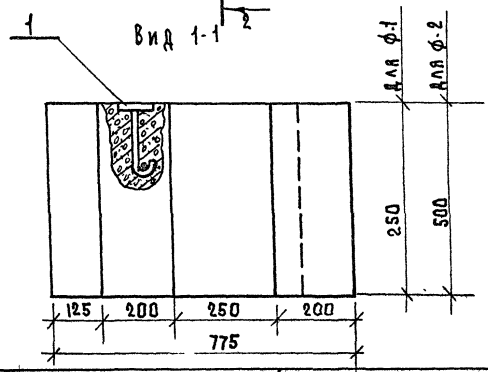

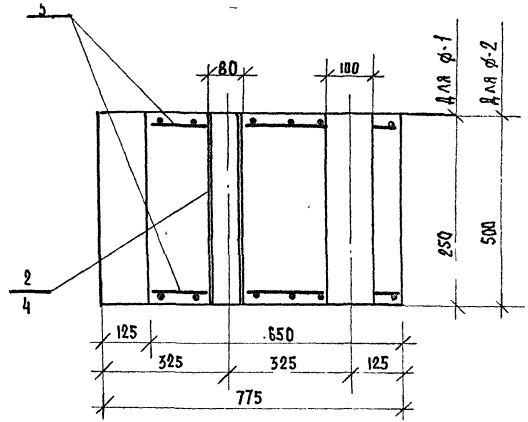

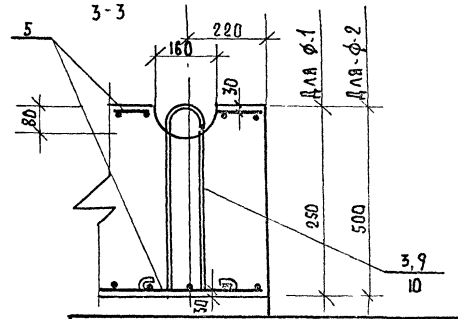

10.76.175 - КЖ			
Оборудование для наглядной агитации			
Сборочный чертёж	Лит.	Лист	Листов
	Р	1	7
Фундаменты ф1 ÷ ф3	МИП БССР Белгипромпроект г. Минск		

1977	Малые архитектурные формы и элементы благоустройства улиц, дорог и площадей.	Оборудование для наглядной агитации. Тип II, тип III	Типовой проект 320-55	Альбом II	Лист АС-102

Ф - 3

М 1:10

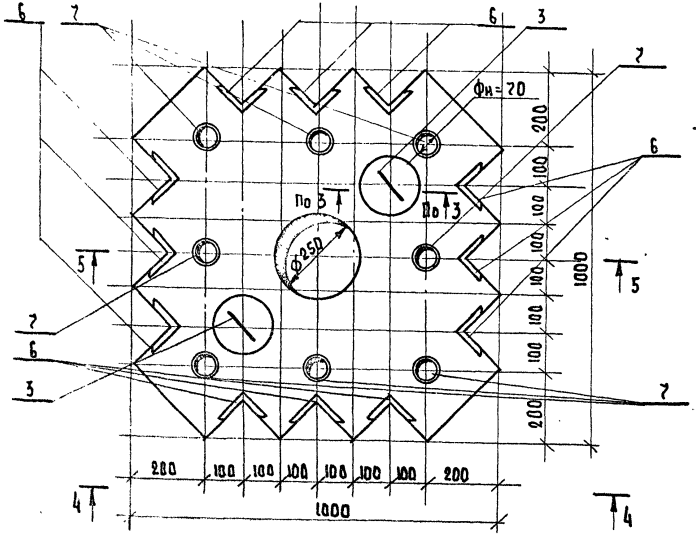

5 - 5

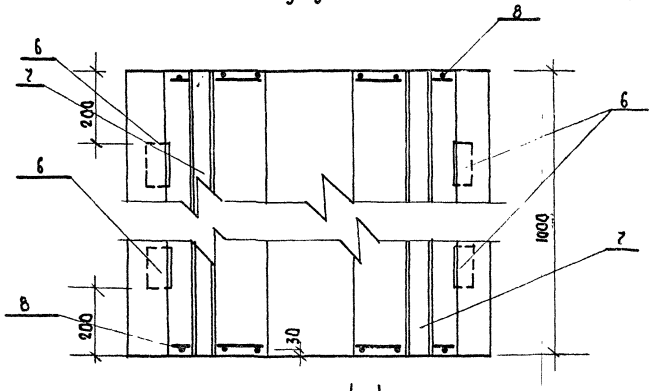

Вид 4-4

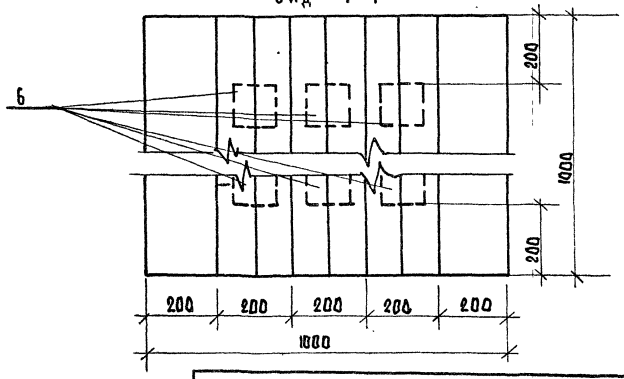

		10.76.175-КЖ				
		Сборочный чертеж		Литер	Лист	Листов
977	Малые архитектурные формы и элементы благоустройства улиц, дорог и площадей.	Оборудование для наглядной агитации тип II, тип III.	Типовой чертеж 320-55	Альбом II		Лист АС-103

Групповая спецификация

Формат	Зона	Поз.	Обозначение	Наименование	Кол. на исполнение					Примечание
				Документация						
12			10.76.175-КЖ	Сборочный черт.						
12			10.76.175-КЖ	Сборочный чертеж сборочные единицы деталей						
11		1	10.76.175-КЖИ-ЗД-1	Закл. деталь ЗД-1	4	4				
Б/ч		2	10.76.175-КЖ	Стакан тр. 80×7 ГОСТ 8734-75	2					L=250; 5,5 кг.
11		3	10.76.175-КЖИ-ЗД-2,4,5	Закл. дет. ЗД-2,4,5	2					
Б/ч		4	10.76.175-КЖ	Стакан тр. 80×7 ГОСТ 8734-75		2				L=500; 13 кг.
11		5	10.76.175-КЖИ-С-1	Сетка С-1	2	2				
12		6	10.76.175.07.000.СБ	Закладная деталь			24			
Б/ч		7	10.76.175-КЖ	Стакан тр. 80×7 ГОСТ 8734-75			8			L=1000; 10,4 кг.
11		8	10.76.175-КЖИ-С-2	Сетка С-2			2			
11		9	10.76.175-КЖИ-ЗД-2,4,5	Закл. деталь ЗД-4		2				
11		10	ТОЖЕ	Закл. дет. ЗД-5			2			
				Материалы						
				Бетон М-300	0,1	0,2	0,95			$м^3$
				Литера						
				Марка	Ф-1	Ф-2	Ф-3			

Выборка стали на один элемент, кг.

Марка элемента	Арматурные изделия										Арм. сталь ГОСТ 2590-71			Всего
	Арматурная сталь ГОСТ 5781-75													
	Класс А-III					Класс А-I			Итого		Круглая сталь			
	Ø мм					Ø мм					Ø мм			
	8					10	12	16			8	10	12	
Ф-1	6.4					1.2					1.2			8.8
Ф-2	6.4						2.6				1.2			10.2
Ф-3	11.8							5.0						16.8

1. Чертежи фундаментов разработаны в соответствии с заданием Белорусского филиала ВНИИТЭ.
2. Изделия можно вынимать из опалубки после достижения бетоном 70% прочности.
3. Работы по изготовлению фундаментов выполнять в соответствии со СНиП III-А 11-70; III-15-76; III-16-73; СН-313-65*; СИ-393-69.
4. Поз. 2,4,7.3,9,10 приварить к стержням поз. 5,8.
5. Поз. 2,4,6,7 установить в опалубку перед бетонированием.

10.76.175-КЖ			
	Литер	Лист	Листов
Сборочный чертеж	Р	3	7

1977	Малые архитектурные формы и элементы благоустройства улиц, дорог и площадей.	Оборудование для наглядной агитации тип II, тип III.	Типовой чертеж 320-55	Альбом II	Лист АС-104

Инв. № подл. | Подп. и дата | Взам. инв. № | Инв. № дубл. | Подп. и дата | г. Бокуи | Ст. арх.

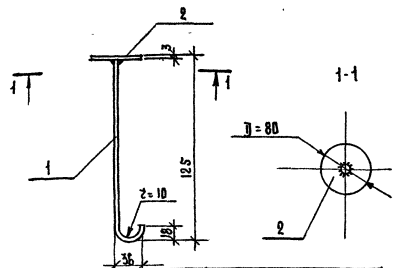

Марка	Поз.	Материал	Длина	Кол.	Масса, кг одной поз.	Масса, кг всех поз.
ЗД-1	1	Круг 8 ГОСТ 2590-71 / Вст3. кп2 ГОСТ 380-71*	148	1	0.1	0.1
	2	Полоса -80х3 ГОСТ 19904-74 / круглая Вст.3 кп2 ГОСТ 380-71*	80	1	0.2	0.2

Сварку производить электродами типа Э-42 по ГОСТ 9467-75
Высота шва 4 мм.

10.76.175 - КЖИ - ЗД-1			
Закладная деталь ЗД-1	Литера	Масса	Масштаб
	Р	0.3	1:5
	Лист: 4	Листов:	
См. таблицу.	Белместпромпроект		

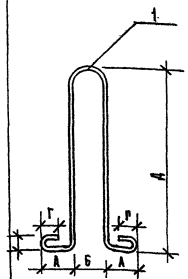

Марка	Размеры, мм Поз. 1 А	Б	В	Г	Д	шт.
ЗД-2	100	100	45	45	220	1
ЗД-4	100	100	54	55	470	1
ЗД-5	100	100	72	70	500	1

Марка	Поз.	Материал	Длина	Кол.	Масса, кг одной поз.	Масса, кг всех поз.	Марки
ЗД-2	1	Круг 10 ГОСТ 2590-71 / Вст.3 пс6 ГОСТ 380-71*	950	1	0.6	0.6	0.6
ЗД-4	1	Круг 12 ГОСТ 2590-71 / Вст.3 пс6 ГОСТ 380-71*	1500	1	1.3	1.3	1.3
ЗД-5	1	Круг 16 ГОСТ 2590-71 / Вст.3 пс6 ГОСТ 380-71*	1680	1	2.5	2.5	2.5

10.76.175 - КЖИ - ЗД-2,4,5			
Закладные детали ЗД-2,4,5	Литера	Масса	Масштаб
	Р	—	—
	Лист: 5	Листов: 7	
См. таблицу	Белместпромпроект		

10.76.175-КЖИ-С-1

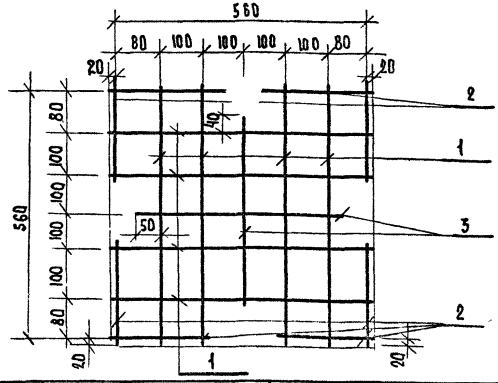

Марка	Поз.	Материал	Длина	Кол.	Масса, кг.		
					одной поз.	всех поз.	Марки
С-1	1	ф8А-III ГОСТ 5781-75	600	8	0.25	2.0	3.2
	2	ф8А-III ГОСТ 5781-75	200	8	0.1	0.8	
	3	—"—	460	2	0.2	0.4	

1. Сварные сетки выполнять, руководствуясь ГОСТ 10922-75
2. Сварку производить с помощью контактной точечной сварки в соответствии с СН 393-69

10.76.175 - КЖИ - С-1			
Сетка С-1	Литера	Масса	Масш.
	Р	—	—
	Лист 6	Листов 7	
См. таблицу.	Белместпромпроект		

10.76.175-КЖИ-С-2

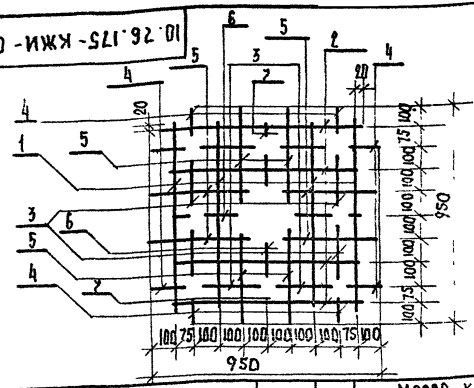

Марка	Поз.	Материал	Длина	Кол.	Масса, кг.		
					одной поз.	всех поз.	Марка
С-2	1	ф8А-III ГОСТ 5781-75	750	4	0.3	1.2	5.9
	2	ф8А-III ГОСТ 5781-75	750	4	0.3	1.2	
	3	—"—	230	8	0.1	0.8	
	4	—"—	140	8	0.05	0.4	
	5	—"—	430	8	0.17	1.4	
	6	—"—	240	8	0.1	0.8	
	7	—"—	40	4	—	0.1	

1. Сварные сетки выполнять, руководствуясь ГОСТ 10922-75.
2. Сварку производить с помощью контактной точечной сварки в соответствии с СН 393-69.
3. Сетка может быть вырезана из стандартной 100/100/8/8 по ГОСТ 8478-66

10.76.175 - КЖИ - С-2			
Сетка С-2	Литера	Масса	Масштаб
	Р	5.9	
	Лист 7	Листов 7	
См. таблицу	Белместпромпроект		

Ст. архитект. Г. Бокун

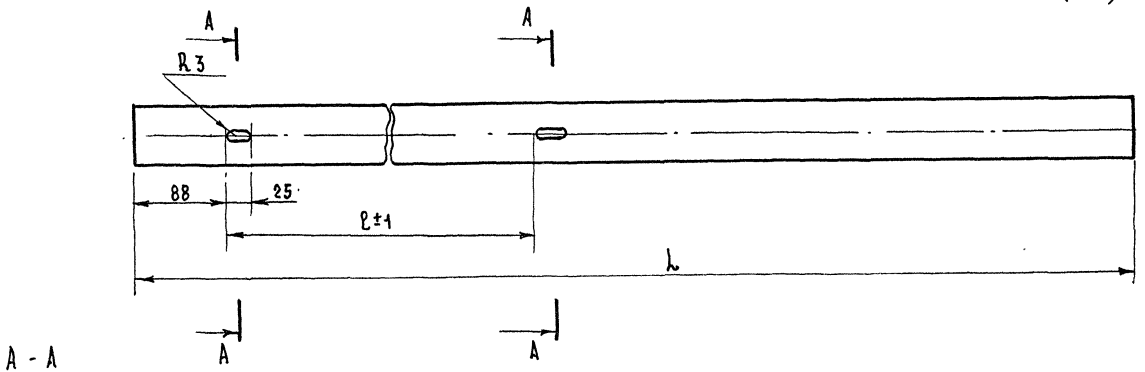

А - А
М 1:2

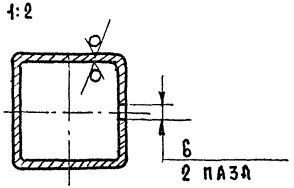

Предельные отклонения размеров: отверстий: по A_7, валов B_7, остальных по C_{M_7}.

Обозначение	ℓ мм	L мм	Масса, кг
1076.175.00.005	300	1320	13.2
-01	500	1920	19.7
-02	900	2820	28.2

1076.175.00.005

Стойка

Литер	Масса	Масштаб
О	См. табл.	—
Лист: 1	Листов: 1	

Труба 60×6 ГОСТ 8639-68

Белместпромпроект

1977 | Малые архитектурные формы и элементы благоустройства улиц, дорог и площадей. | Оборудование для наглядной агитации тип II, тип III. | Типовой проект 320-55 | Альбом II | Лист АС-107

10.76.175.000 СБ

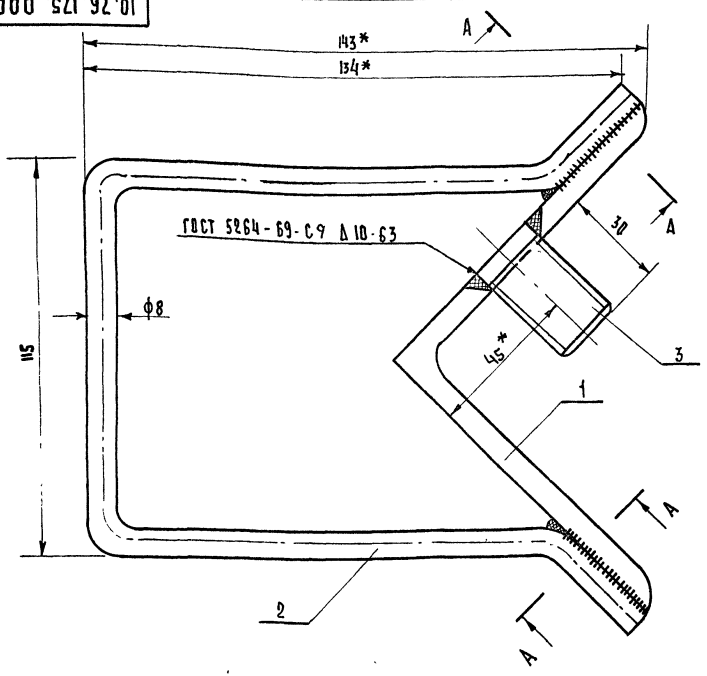

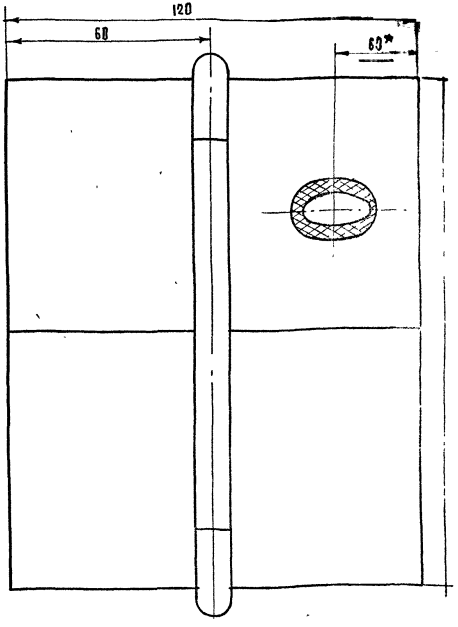

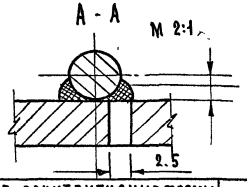

1. * Размеры для справок
2. Нестандартные швы варить сваркой ручной электродуговой.
3. Предельные отклонения размеров по $См_7$.

10.76.175.07.000СБ

Закладная деталь Сборочный чертеж.	Литер	Масса	Масшт
		1.65	
	Лист: 1	Листов 4	
	Белместпромпроект		

1977	Малые архитектурные формы и элементы благоустройства улиц, дорог и площадей.	Оборудование для наглядной агитации тип II, тип III.	Типовой проект 320-55	Альбом II	Лист АС-108

R 80 (v)

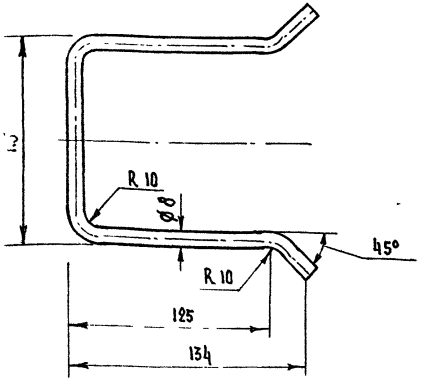

1. * Размер для справок.
2. Предельные отклонения размеров по Cм7.

10.76.175.07.002			
Обечайка	Литер	Масса	Масштаб
	0	0.15	1:2
	Лист: 3	Листов 4	
Круг Б8 ГОСТ 2590-71 / Ст. 3. ГОСТ 535-58*	Белместпромпроект		

0 (v)

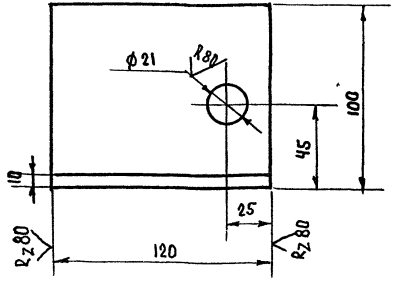

1. * Размеры для справок
2. Предельные отклонения размеров отверстий по A_7, валов по B_7 и остальных по $Cм_7$.

10.76.175.07.001			
Угольник	Лит.	Масса	Масштаб
	0	1.4	1:2
	Лист: 4	Листов 4	
Уголок Б 100×100×10 ГОСТ 8509-72 / Ст. 3. ГОСТ 535-58*	Белместпромпроект		

1977	Малые архитектурные формы и элементы благоустройства улиц, дорог и площадей.	Оборудование для наглядной агитации тип II, тип III.	Типовой проект 320-55	Альбом II	Лист АС-109

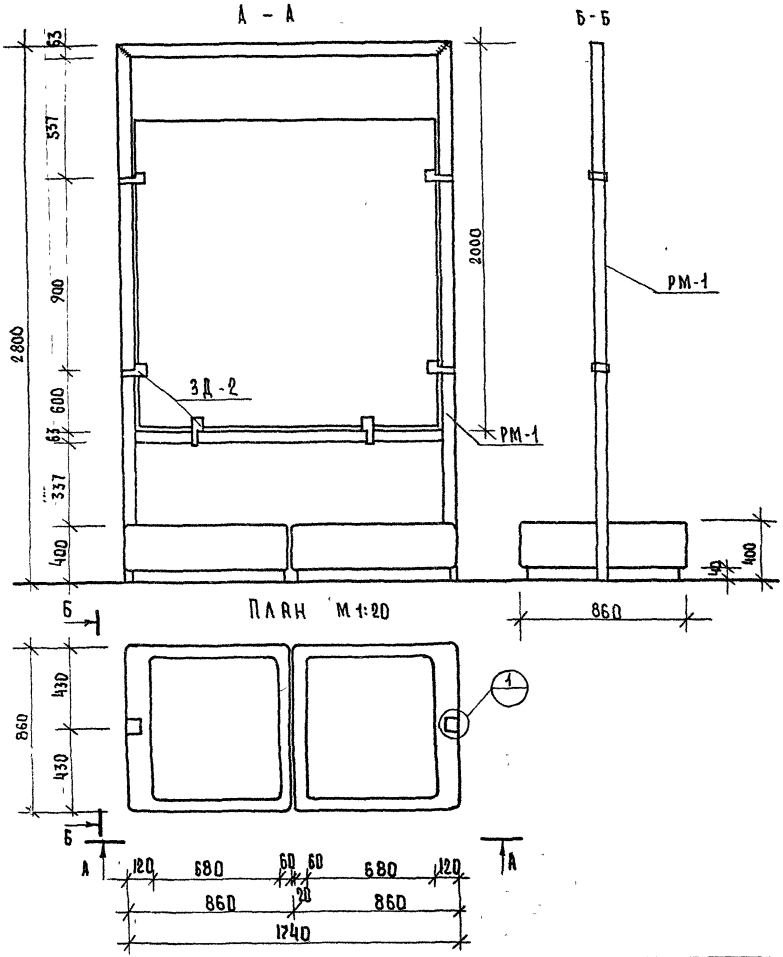

Примерные компоновки стендов см. лист АС- при угловых, островных и пространственных компоновках возможна установка стендов без цветочниц-оснований при условии жесткого объединения между собой несущих металлических элементов РМ-1.

Глубина цветочниц-оснований расчитана на установку цветочных горшков.

При посадке цветов непосредственно в цветочницы необходимо выполнить с дренажным отверстием ~ ϕ 80 мм., а при необходимости можно увеличить и высоту цветочницы до 500÷600 м

Наружная поверхность цветочниц с рельефной фактурой выполняется аналогично фактуре экранов ограждения лоджий выпускаемых комбинатами „Минскстроя".

Спецификация

Наименование	Марка	Кол. шт.	Рабочие чертежи
Ж.Б цветочница		2	АС-111
Металлические элементы	РМ-1	1	АС-112
	ЗД-2	6	АС-113
	Болт М20×30	4	ГОСТ 7805-70*

1977	Малые архитектурные формы и элементы благоустройства улиц, дорог и площадей.	Оборудование для наглядной агитации тип IV. Общий вид.	Типовой проект 320-55	Альбом II	Лист АС-110

Г. Бакун
Ст. архит.

I – I

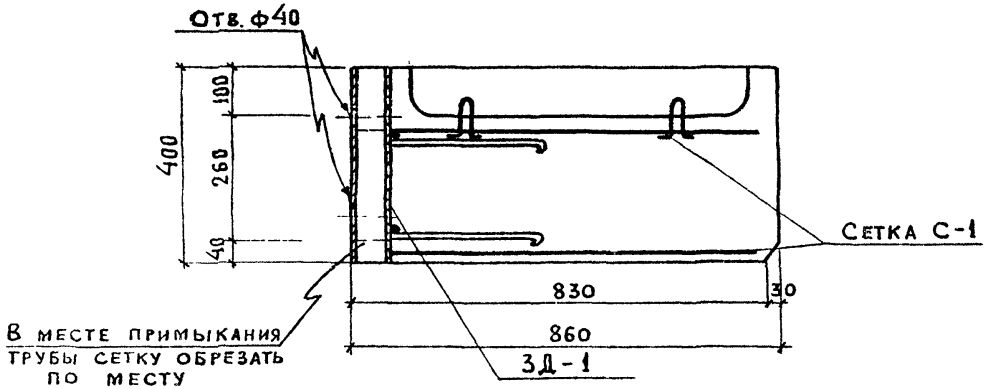

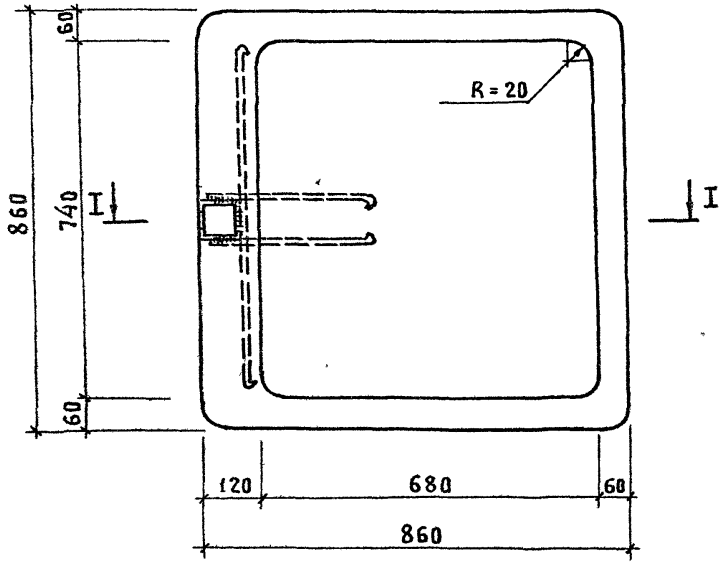

Характеристика изделий

Масса элемента			1,73
Объем бетона		м³	0,69
Расход стали	Всего	кг	8,25
	На 1 м³ бетона		11,83
Марка бетона: Растяжение осевое R_p		кгс/см²	7,5
Марка бетона: Призменная прочность		кгс/см²	90
Марка бетона: По морозостойкости		Мрз	150

Арматурные изделия

Наименование	Марка	К-во шт.	Общая масса кг	№ листа
Сетка	С-1	2	0,02	АС-112
Петля	П-1	2	0,50	—
Закладная деталь	3Д-1	1	6,83	—
Всего:			8,25	

Выборка стали

Ф мм	Длина м	Масса кг	№ ГОСТа и № арматуры, кгс/см²
3 BI	8,30	0,46	6727-53* 3150
10 AI	2,84	1,75	380-71* 2100
8 AI	0,64	0,50	380-71* 2100
Труба 80×80×6	0,40	5,08	12336-66

3Д-1

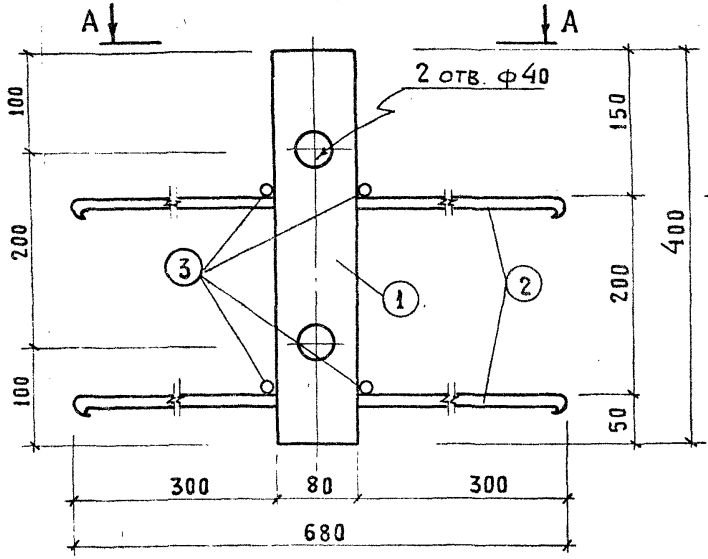

Петля П-1

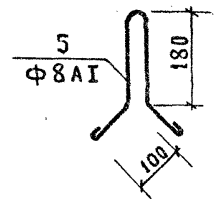

А – А

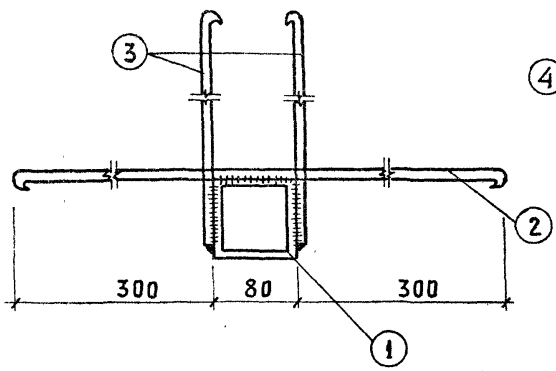

Сетка С-1

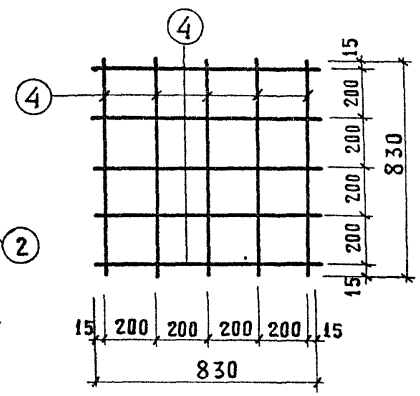

Спецификация арматуры на изделие

Марка изделия	N поз.	Сечение и класс стали	К-во шт	Длина поз. мм	Общая длина м	Общая масса кг	Масса марки кг	Выборка ар. Сечение и класс стали	Выборка ар. Масса кг
3Д-1	1	Труба 80×80×6	1	400	0,40	5,08	6,83	8АI	0,[illegible]
	2	10АI	2	680	1,36	0,84		10АI	1,[illegible]
	3	10АI	4	370	1,48	0,91		3ВI	0,[illegible]
С-1	4	3ВI	10	830	8,30	0,46	0,46	Труба 80×5[illegible]6	5,[illegible]
Петля П-1	5	8АI	1	640	0,64	0,25	0,25		

1. Настоящий лист см. совместно с л. АС-111
2. Выполнение сварных соединений сеток и закладных деталей производить согласно СН393-69, Указания по сварке соединений арматуры и закладных деталей железобетонных конструкций.

Г. Бокун
Ст. инж.

Рама РМ-1

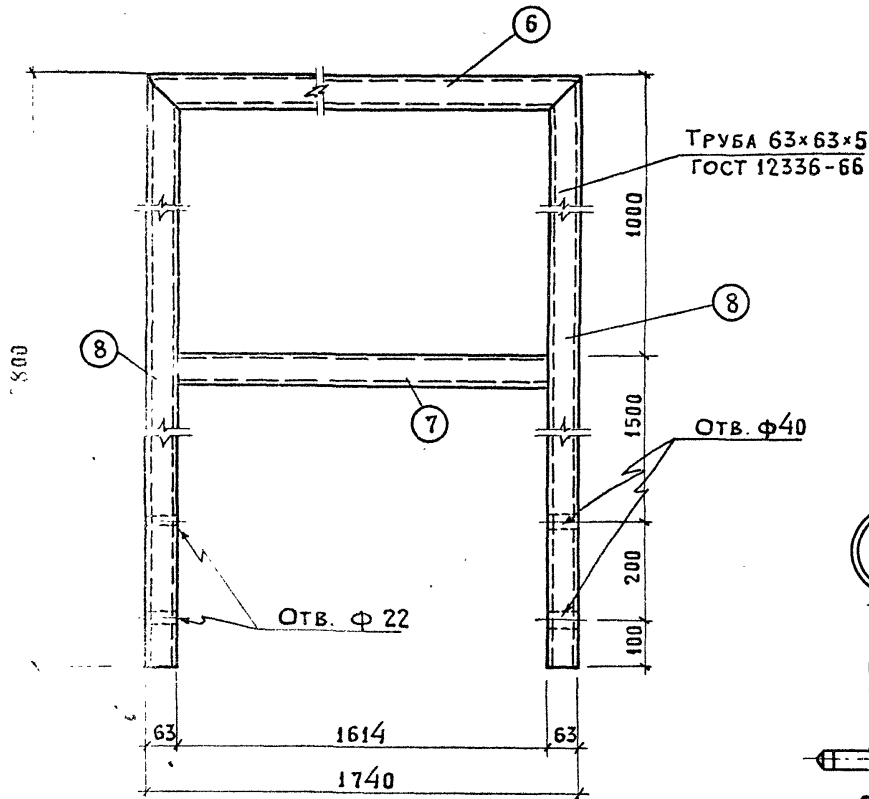

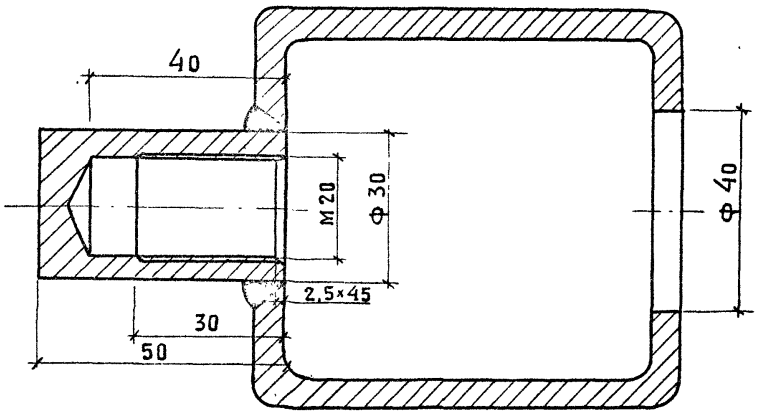

ЗД-2

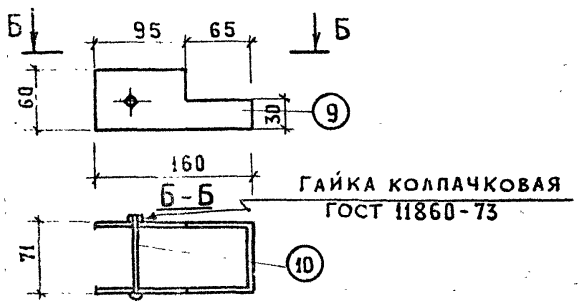

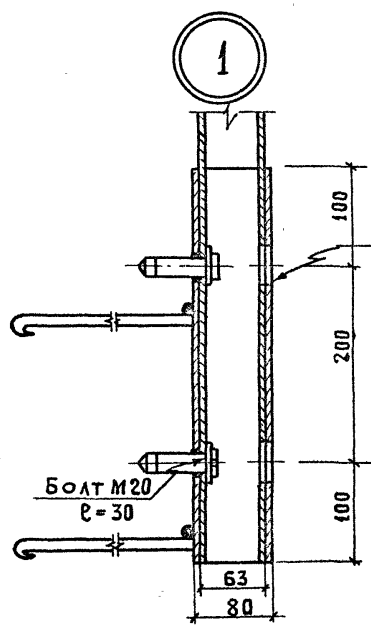

Спецификация арматуры на изделие

Марка изделия	N поз.	Сечение и класс стали	К-во штук	Длина поз. мм	Общая длина м	Общая масса кг	Масса марки кг	Выборка ар-ры: Сечение и класс стали	Выборка ар-ры: Масса кг
РМ-1	6	Труба 63×63×5	1	1740	1,74	14,37	74,1	Труба 63×63×5	74,1
	7	—	1	1614	1,62	13,38		Ст. полос δ=4	0,75
	8	—	2	2800	5,6	46,30		Болт 2М12	0,079
ЗД-2	9	Ст. полос δ=4	1	391	0,40	0,75	0,84	Гайка	0,015
	10	Болт 2М12	1	70	0,07	0,0795			
	11	Гайка колпач.	1			0,015			

Светильники разработаны для освещения территорий общественных зданий, аллей, пешеходных дорожек, подсвета зелени и т.д.

Для внутриквартальных территорий наружного архитектурного освещения: ансамблей, зданий, сооружений, скульптур, фонтанов.

В качестве источника света в предлагаемых светильниках могут использоваться лампы накаливания мощностью до 200 вт. и лампы типа ДРЛ-125.

Светильники устанавливаются на кронштейнах, на стене зданий, а также на опорах различной высоты и представляют собой конструкцию, набираемую из типового элемента - шар молочный, наружным диаметром 450 мм. (Ленинский стекольный завод, г. Москва).

В светильнике предусматривается установка пускорегулирующего устройства (ПРУ) и предохранителя. Эти аппараты устанавливаются в специально предусмотренной для этой цели коробке (утолщении).

Для обслуживания ПРУ и предохранителя снизу коробки предусматривается съемная крышка. Патрон принят с цоколем Е-27 по ГОСТ - 17101 - 71* унифицированным для ламп накаливания и ртутных ламп. Для многоламповых светильников предохранитель один общий для всех ламп. ПРУ предусмотрено на каждую лампу отдельное.

Лампа подключается проводом АПВ-660, сеч. 2.5мм^2, через предохранитель и для ртутных ламп, дополнительно через ПРУ.

Для электроснабжения светильников типа III - VII у основания стойки опоры предусмотрена ниша со съемной крышкой для установки предохранителя и щитка, предназначенного для разделки четырехжильного кабеля.

Для этих светильников в коробке устанавливается только ПРУ для ртутных ламп.

Стойки опор по условиям разделки кабеля позволяют подключать питающий кабель сечением жил до 6мм^2.

В этой связи светильники, удаленные от источника питания, необходимо запитывать радиальными линиями, не более одного светильника на линию.

Группы светильников, которые по условиям потери напряжения можно подключать кабелем сечением 6мм^2, запитываются одной магистральной линией в цепочку.

При необходимости подключения группы светильников сечением кабеля более 6мм^2, разделку кабеля и отпайку кабелем меньшего сечения для каждой опоры светильников выполнять в ответвительной коробке.

Ответвительная коробка заливается кабельной массой и заглубляется в землю возле опоры светильника. От ответвительной коробки к опоре отпайка выполняется кабелем сечением жил 2.5 мм^2.

В этом случае стойку опоры можно выполнять диаметром 80 мм, позволяющим установить предохранитель. Ниша со съемной крышкой тоже делается меньших размеров.

Электроснабжение светильников типа II возможно только кабелем сеч. до 6мм^2. В случае необходимости подключения группы светильников кабелем большего сечения, разделку кабеля выполнять в распределительной коробке (см. выше).

Светильник типа I устанавливается на стене зданий и сооружений. Для электроснабжения этих светильников кабель прокладывается скрыто в стене.

В месте установки светильника в стене необходимо выполнить нишу и закладные детали для крепления светильника. Электроснабжение светильников выполнять кабелем сечением до 6мм^2. Количество светильников, подключаемых на один кабель, решается в каждом конкретном случае.

К массовому выпуску светильников приступить после изготовления опытного образца специализированным предприятием и согласования его институтом „Белгоспроект".

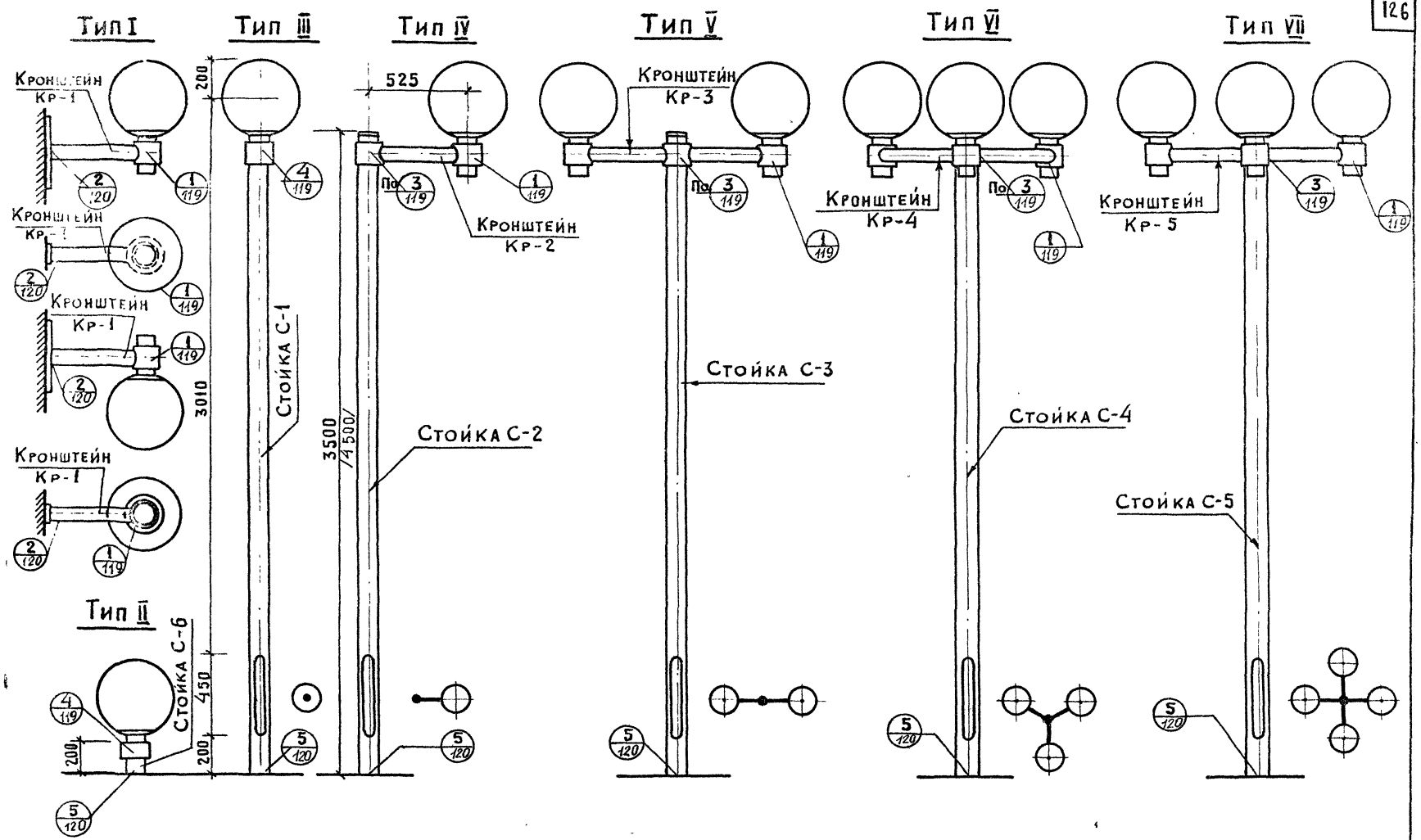

1977г	МАЛЫЕ АРХИТЕКТУРНЫЕ ФОРМЫ И ЭЛЕМЕНТЫ БЛАГОУСТРОЙСТВА УЛИЦ, ДОРОГ И ПЛОЩАДЕЙ	СВЕТИЛЬНИКИ ТИП I – VII ОБЩИЙ ВИД	ТИПОВОЙ ПРОЕКТ 320-55	АЛЬБОМ II	ЛИСТ АС-115

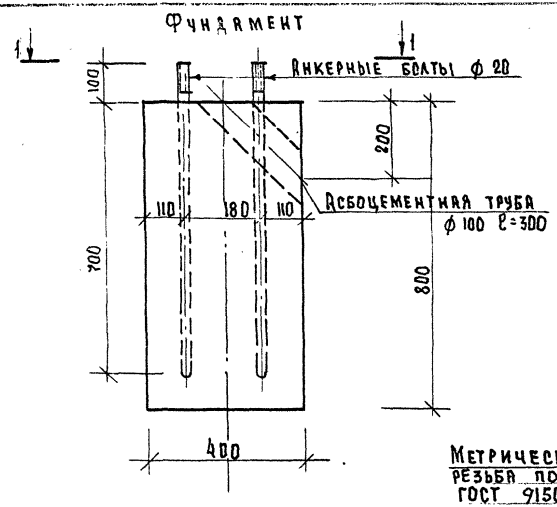

1 - 1

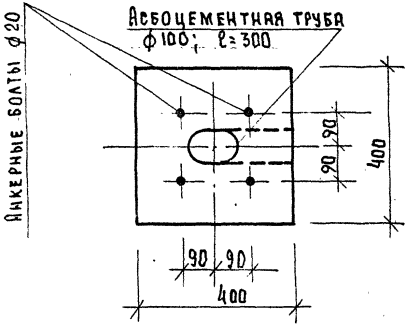

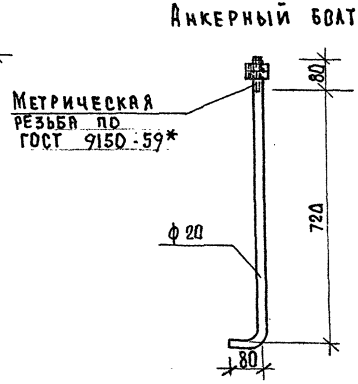

Характеристика изделия			
Масса фундамента		т	0.32
Объем бетона М150		м³	0.128
Расход стали	Всего	кг	8.7
	на 1м³ бетона		67.97
Марка бетона	Растяжение осевое R_p	кгс/см²	6.5
	Призменная прочность, $R_{пр.}$	кгс/см²	70
	По морозостойкости	Мрз.	—

Арматурные изделия				
Наименование	Марка	К-во шт.	Общая масса кг.	№ листа
Анкерный	болт	4	8.7	АС-116
Труба А/4	—	1	—	—
	Всего:		8.7	

Выборка стали			
ф мм	Длина м	Масса кг	№ ГОСТа и R_a арматуры кгс/см²
20	3.52	8.7	2590-71* / 380-71*; 1400

Г. МИНСК | Ст. архитек | Г. Бокун

1977	Малые архитектурные формы и элементы благоустройства улиц, дорог и площадей.	Светильники тип I - VII. Детали.	Типовой проект 320-55	Альбом II	Лист АС-116

Стойки С-1 ÷ С-5

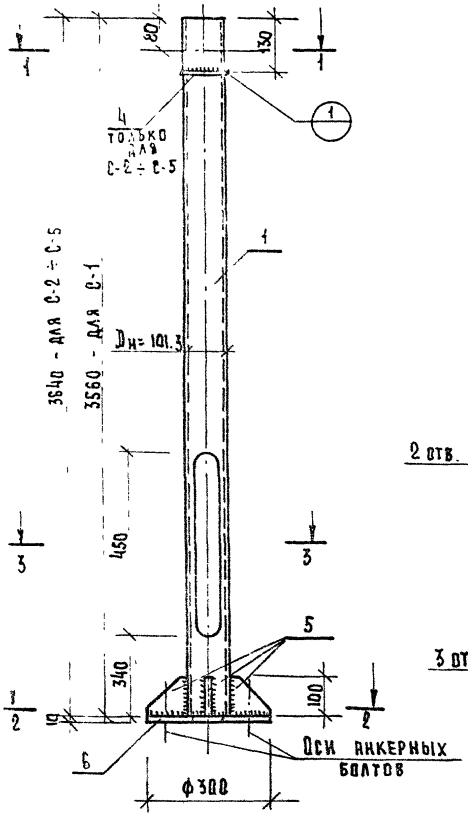

1-1

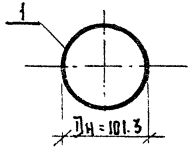

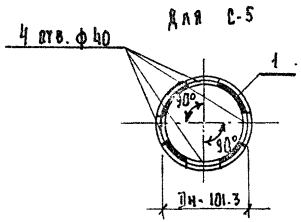

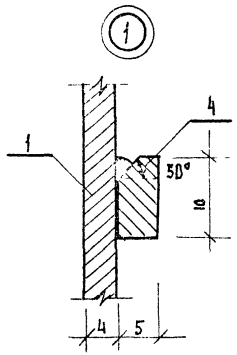

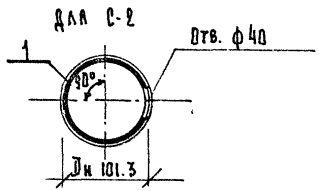

2-2

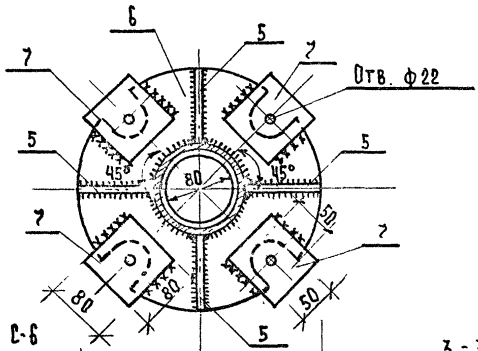

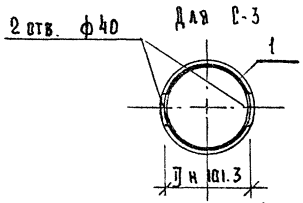

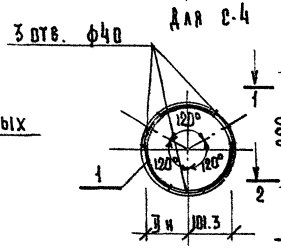

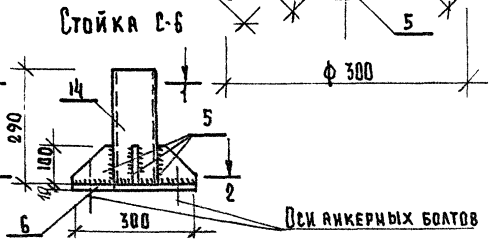

3-3

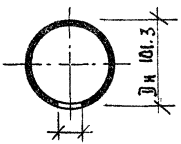

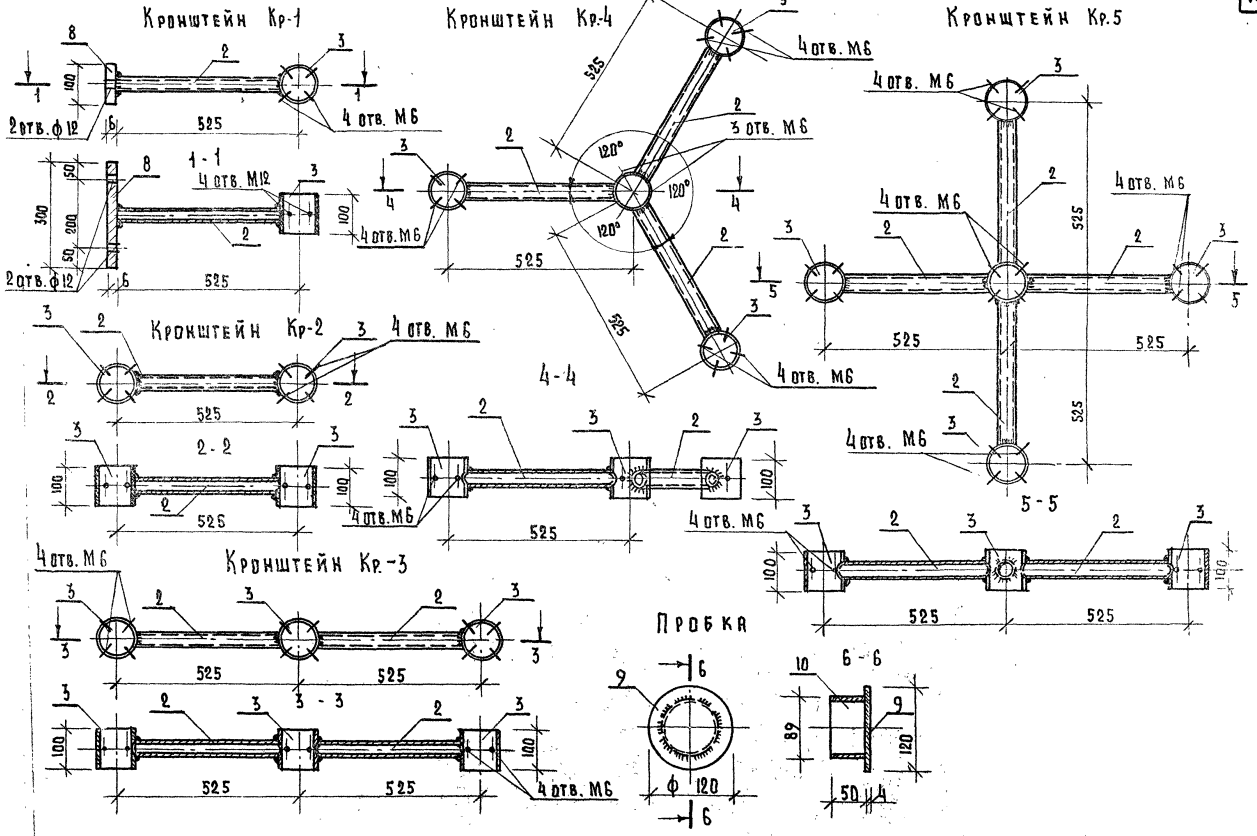

г. Минск

1977	Малые архитектурные формы и элементы благоустройства улиц, дорог и площадей.	Светильники тип I - VII. Кронштейны.	Типовой проект 320-55	Альбом II	Лист АС-11

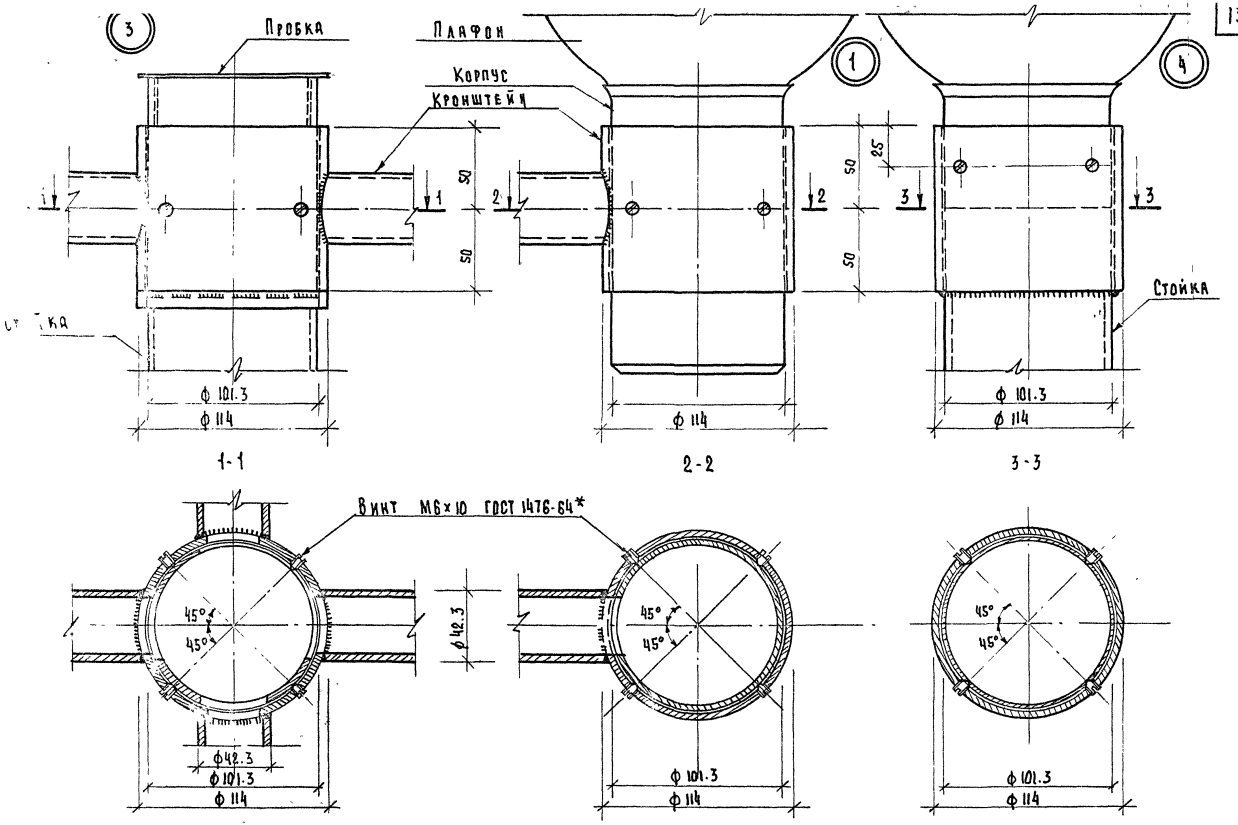
3
Пробка
Плафон
Корпус
Кронштейн
1
4
50
50
85
50
50
1
2
3
Стойка
ф 101.3
ф 114
1-1
2-2
3-3
Винт М8х10 ГОСТ 1476-64*
45°
45°
ф42.3
ф 101.3
ф 114

Спецификация металла на 1 светильник

Наименование	№ поз.	Профиль или сечение	Длина мм	К-во шт.	Общая длина м.	Масса кг.
1	2	3	4	5	6	7
Тип I						
Труба ГОСТ 3262-75 / Ст 3 кп 2 ГОСТ 380-71*	2	Dн 42.3×4	520	1	0.52	1.98
Труба ГОСТ 3262-75 / Ст 3 кп 2 ГОСТ 380-71*	3	Dн 114×5	100	1	0.10	1.36
Полоса ГОСТ 103-57* / Ст 3 кп 2 ГОСТ 380-71*	8	~100×6	300	1	0.3	1.43
Винт М6×10 / ГОСТ 1476-64*	11	ф6	10	4	—	—
Круг 20 ГОСТ 2590-71 / ГОСТ 535-58*	13	ф20	200	2	0.4	0.99
Винт 1М12×40.58 / ГОСТ 7798-70*	12	ф12	40	2	—	—
Шайба 12.02.09 / ГОСТ 11371-70*	15	~2×12	12	2	—	—
Тип II						
Труба ГОСТ 3262-75 / Ст 3 кп 2 ГОСТ 380-71*	14	Dн 101.3	290	1	0.29	
Труба ГОСТ 3262-75 / Ст 3 кп 2 ГОСТ 380-71*	3	Dн 114×5	100	1	0.1	1.36
Полоса ГОСТ 103-57* / Ст. 3 кп 2 ГОСТ 380-71*	5	~100×6	100	4	0.4	1.9
Лист ГОСТ 19903-74 / Ст 3 кп 2 ГОСТ 380-71*	6	~300×10	300	1	0.3	0.72
Полоса ГОСТ 103-57* / Ст 3 кп 2 ГОСТ 380-71*	7	~80×10	80	4	0.32	0.2
Винт М6×10 / ГОСТ 1476-64*	11	ф6	10	4	—	—

1	2	3	4	5	6	7
Тип III						
Труба ГОСТ 3262-75 / Ст. 3 кп 2 ГОСТ 380-71*	1	Dн 101.3×4	3560	1	3.56	35.0
Труба ГОСТ 3262-75 / Ст. 3 кп 2 ГОСТ 380-71*	3	Dн 114×5	100	1	0.10	1.36
Полоса ГОСТ-103-57* / Ст 3 кп 2 ГОСТ 380-71*	5	~100×6	100	4	0.4	1.9
Лист ГОСТ 19903-74 / Ст 3 кп 2 ГОСТ 380-71*	6	~300×10	300	1	0.3	0.72
Полоса ГОСТ 103-57* / Ст 3 кп 2 ГОСТ 380-71*	7	~80×10	80	4	0.32	0.2
Винт М6×10 / ГОСТ 1476-64*	11	ф6	10	4	—	—
Тип IV						
Труба ГОСТ 3262-75 / Ст 3 кп 2 ГОСТ 380-71*	1	Dн 101.3×4	3640	1	3.64	35.0
Труба ГОСТ 3262-75 / Ст 3 кп 2 ГОСТ 380-71*	2	Dн 42.3×4	520	1	0.52	1.78
Труба ГОСТ 3262-75 / Ст 3 кп 2 ГОСТ 380-71*	3	Dн 114×5	100	2	0.2	2.72
Труба ГОСТ 3262-75 / Ст 3 кп 2 ГОСТ 380-71*	4	Dн 114×5	10	1	0.01	0.14
Полоса ГОСТ 103-57* / Ст 3 кп 2 ГОСТ 380-71*	5	~100×6	100	4	0.4	1.9
Лист ГОСТ 19903-74 / Ст. 3 кп 2 ГОСТ 380-71*	6	~300×10	300	1	0.3	0.72
Полоса ГОСТ 108-57* / Ст. 3 кп 2 ГОСТ 380-71*	7	~80×10	80	4	0.32	0.2
Винт М6×10 / ГОСТ 1476-64*	11	ф6	10	8	—	—
Лист ГОСТ 19903-74 / Ст 3 кп 2 ГОСТ 380-71*	9	~120×4	120	1	0.12	0.49
Труба ГОСТ 3262-75 / Ст 3 кп 2 ГОСТ 380-71*	10	Dн 89×3	50	1	0.05	0.32

г. Минск

Гл. инж. пр. / Ст. архит. — Д. Мантовчик / Г. Бокун

1977	Малые архитектурные формы и элементы благоустройства улиц, дорог и площадей.	Светильники тип I-IV. Спецификации.	Типовой проект 320-55	Альбом II	Лист АС-12

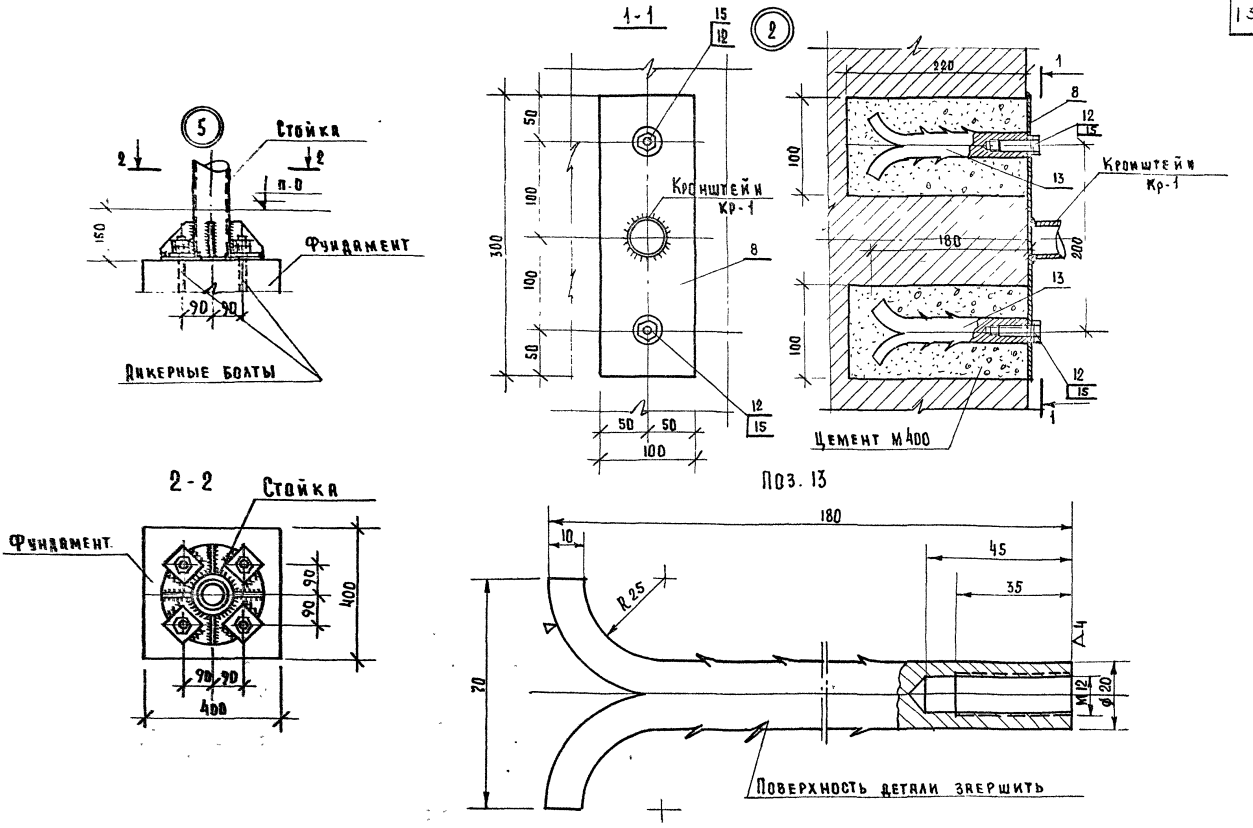

1977	Малые архитектурные формы и элементы благоустройства улиц, дорог и площадей.	Светильники тип I – VII. Узлы 2, 5.	Типовой проект 320-55	Альбом II	Лист АС-120

1		2	3	4	5	6	7
ТИП V							
Труба	ГОСТ 3262-75 / Ст.3 кп2 ГОСТ 380-71*	1	Дн=101.3×4	3640	1	3.64	35.0
Труба	ГОСТ 3262-75 / Ст.3 кп2 ГОСТ 380-71*	2	Дн 42.3×4	520	2	0.52	3.56
Труба	ГОСТ 3262-75 / Ст.3 кп2 ГОСТ 380-71*	3	Дн 114×5	100	3	0.30	4.08
Труба	ГОСТ 3262-75 / Ст.3 кп2 ГОСТ 380-71*	4	Дн 114×5	10	1	0.01	0.14
Полоса	ГОСТ 103-57* / Ст.3 кп2 ГОСТ 380-71*	5	-106×6	100	4	0.4	1.9
Лист	ГОСТ 19903-74 / Ст3 кп2 ГОСТ 380-71*	6	-300×10	300	1	0.3	0.72
Полоса	ГОСТ 103-57* / Ст3 кп2 ГОСТ 380-71*	7	-80×10	80	4	0.32	0.2
Винт	М6×10 / ГОСТ 1476-64*	11	ф6	10	12	—	—
Лист	ГОСТ 19903-74 / Ст.3 кп2 ГОСТ 380-71*	9	-120×4	120	1	0.12	0.49
Труба	ГОСТ 3262-75 / Ст.3 кп2 ГОСТ 380-71*	10	Дн 89×3	50	1	0.05	0.32
ТИП VI							
Труба	ГОСТ 3262-75 / Ст.3 кп2 ГОСТ 380-71*	1	Дн 101.3×4	3640	1	3.64	35.0
Труба	ГОСТ 3262-75 / Ст.3 кп2 ГОСТ 380-71*	2	Дн 42.3×4	620	3	1.56	5.34
Труба	ГОСТ 3262-75 / Ст.3 кп2 ГОСТ 380-71*	3	Дн=114×5	100	4	0.4	5.44
Труба	ГОСТ 3262-75 / Ст.3 кп2 ГОСТ 380-71*	4	Дн 114×5	10	1	0.01	0.14
Полоса	ГОСТ 103-57* / Ст.3 кп2 ГОСТ 380-71*	5	-100×6	100	4	0.4	1.9
Лист	ГОСТ 19903-74 / Ст.3 кп2 ГОСТ 380-71*	6	-300×10	300	1	0.3	0.72
Полоса	ГОСТ 103-57* / Ст.3 кп2 ГОСТ 380-71*	7	-80×10	80	4	0.32	0.2
Винт	М6×10 / ГОСТ 1476-64*	11	ф6	10	16	—	—

1		2	3	4	5	6	7
Лист	ГОСТ 19903-74 / Ст3 кп2 ГОСТ 380-71*	9	-120×4	120	1	0.12	0.49
Труба	ГОСТ 3262-75 / Ст.3 кп2 ГОСТ 380-71*	10	Дн 89×3	50	1	0.05	0.32
ТИП VII							
Труба	ГОСТ 3262-75 / Ст.3 кп2 ГОСТ 380-71*	1	Дн 101.3×4	3640	1	3.64	35.0
Труба	ГОСТ 3262-75 / Ст3 кп2 ГОСТ 380-71*	2	Дн 42.3×4	520	4	2.08	7.9
Труба	ГОСТ 3262-75 / Ст3 кп2 ГОСТ 380-71*	3	Дн 114×5	100	5	0.5	6.8
Труба	ГОСТ 3262-75 / Ст3 кп2 ГОСТ 380-71*	4	Дн 114×5	10	1	0.01	0.14
Полоса	ГОСТ 103-57* / Ст3 кп2 ГОСТ 380-71*	5	-100×6	100	4	0.4	1.9
Лист	ГОСТ 19903-74 / Ст.3 кп2 ГОСТ 380-71*	6	-300×10	300	1	0.3	0.72
Полоса	ГОСТ 103-57* / Ст3 кп2 ГОСТ 380-71*	7	-80×10	80	4	0.32	0.2
Винт	М6×10 / ГОСТ 1476-64*	11	ф6	10	20	—	—
Лист	ГОСТ 19903-74 / Ст.3 кп2 ГОСТ 380-71*	9	-120×4	120	1	0.12	0.49
Труба	ГОСТ 3262-75 / Ст.3 кп2 ГОСТ 380-71*	10	Дн 89×3	50	1	0.05	0.39

Г. Минск

Гл. инж. пр. | Ст. архитект. | Г. Бокун

1977	Малые архитектурные формы и элементы благоустройства улиц, дорог и площадей.	Светильники тип V - VII. Спецификации.	Типовой проект 320-55	Альбом II	Лист АС-12

Фасад

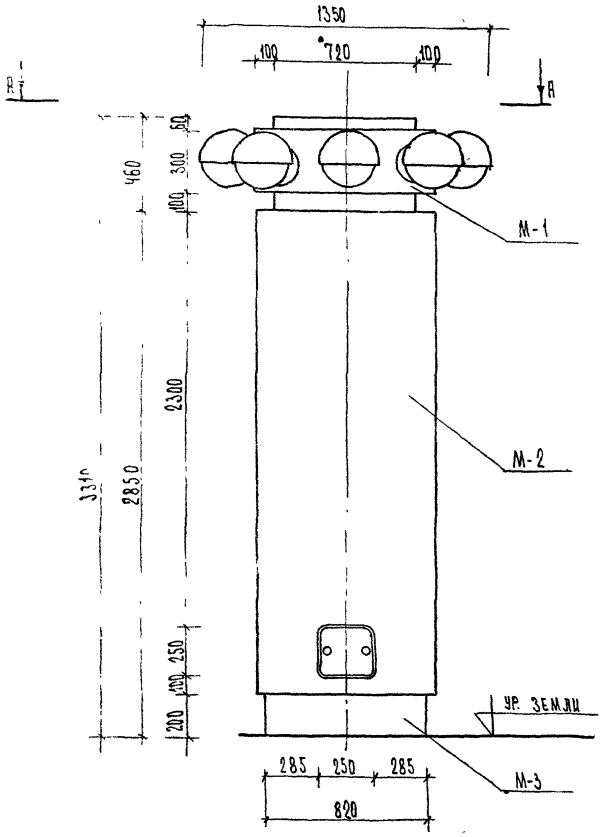

А-А

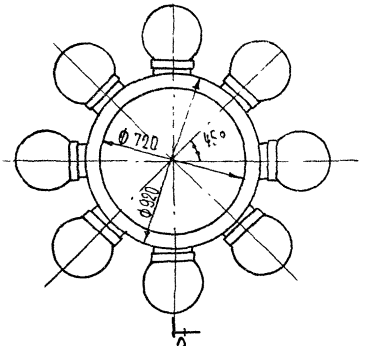

Расход материалов на тумбу типа I

Наимен. эл-та	К-во шт.	Бетон М 150 м3	Масса		Рабочий чертеж
			Сталь кг	Ал.сплав кг	
М-1	1	—	197.0	2.0	АС-127
М-2	1	—	443.4	—	АС-126
М-3	1	—	122.0	—	АС-126
Ф-1	1	0.97	—	—	АС-125

Данный лист см. совместно с листами АС-124, АС-128, АС-134

Массовое производство тумб типа I допускается только после утверждения опытного образца.

1-1

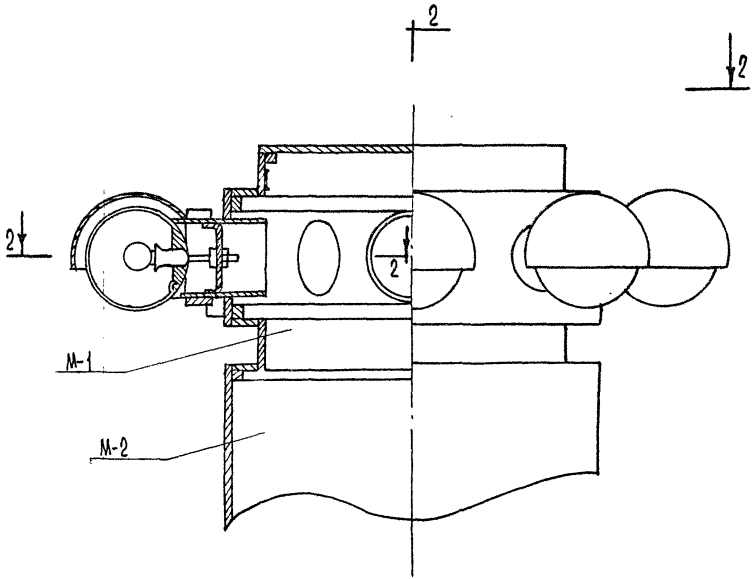

2-2

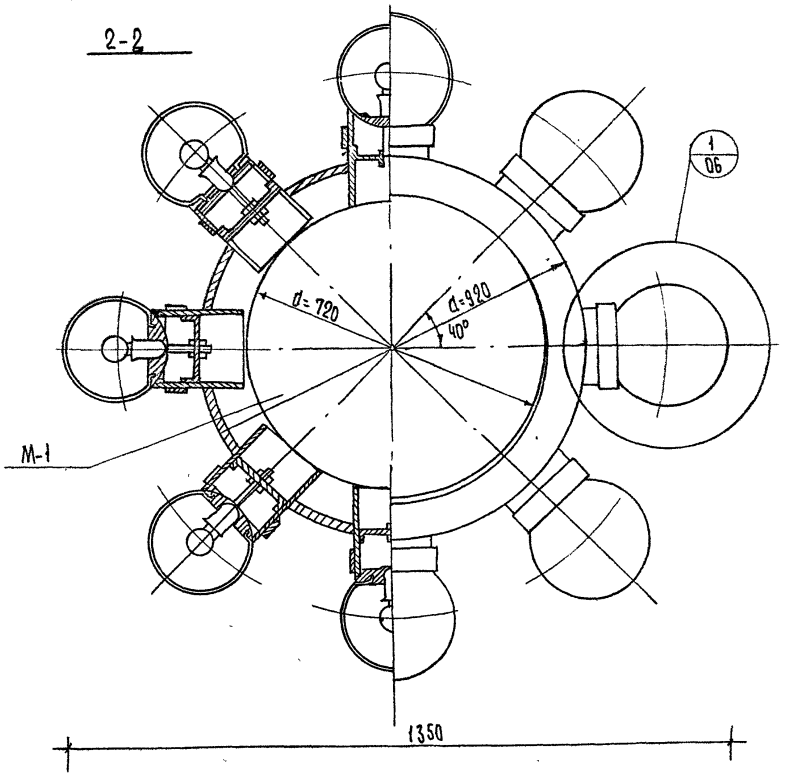

Данный лист смотреть совместно с листами АС-123, АС-127; АС-128

Гл. архитектор Г. Бокун

г. Минск

1977г	Малые архитектурные формы и элементы благоустройства улиц, парог и площадей	Рекламная тумба тип I. Разрезы 1-1; 2-2	Типовой проект 320-55	Альбом II	Лист АС-12

Ствол тумбы

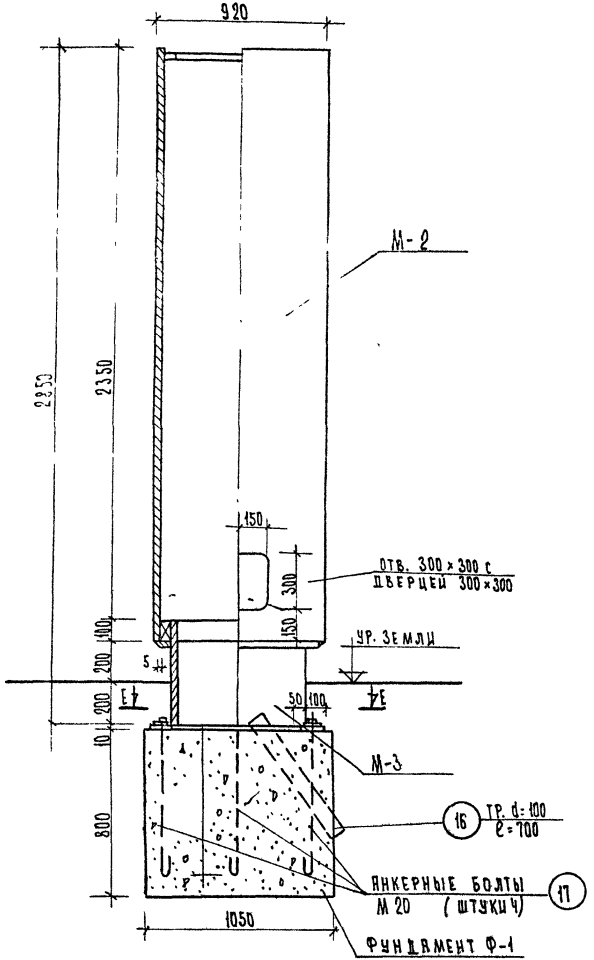

Е-Е

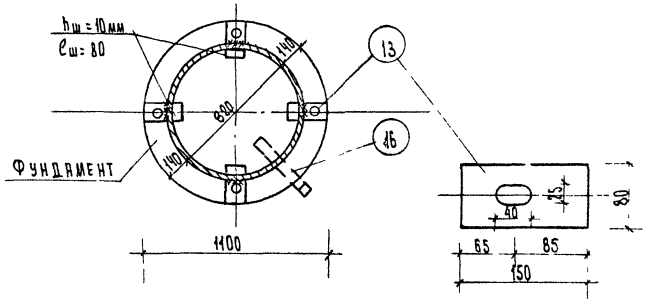

1. Данный лист см. совместно с листами АС-123, АС-126, АС-130
2. Ствол тумбы и фундамент Ф-1 разработан для рекламных тумб тип I и тип II
3. Металлические тумбы разработаны на стадии КМ.
4. Порядок установки тумбы на фундаменте:
   а) на анкерные болты одеваются накладки поз.13.
   б) устанавливается тумба с приваркой М-3 к поз.13
   в) с помощью клиньев тумба устанавливается в вертикальное положение, после чего закрепляется натяжением гаек и контргаек.
   г) Болты, накладки с гайками заливаются бетоном на мелком заполнителе.
5. Накладки R_1 и R_2 крепятся к стволу тумбы посредством самонарезающих болтов М6×20 с δ по ТУ34-5815-70.

В местах, указанных на листе АС-139.

97?г	Малые архитектурные формы и элементы благоустройства улиц, дорог и площадей	Ствол тумбы тип I, тип II Фундамент Ф-1.	Типовой проект 320-55	Альбом II	Лист АС-125

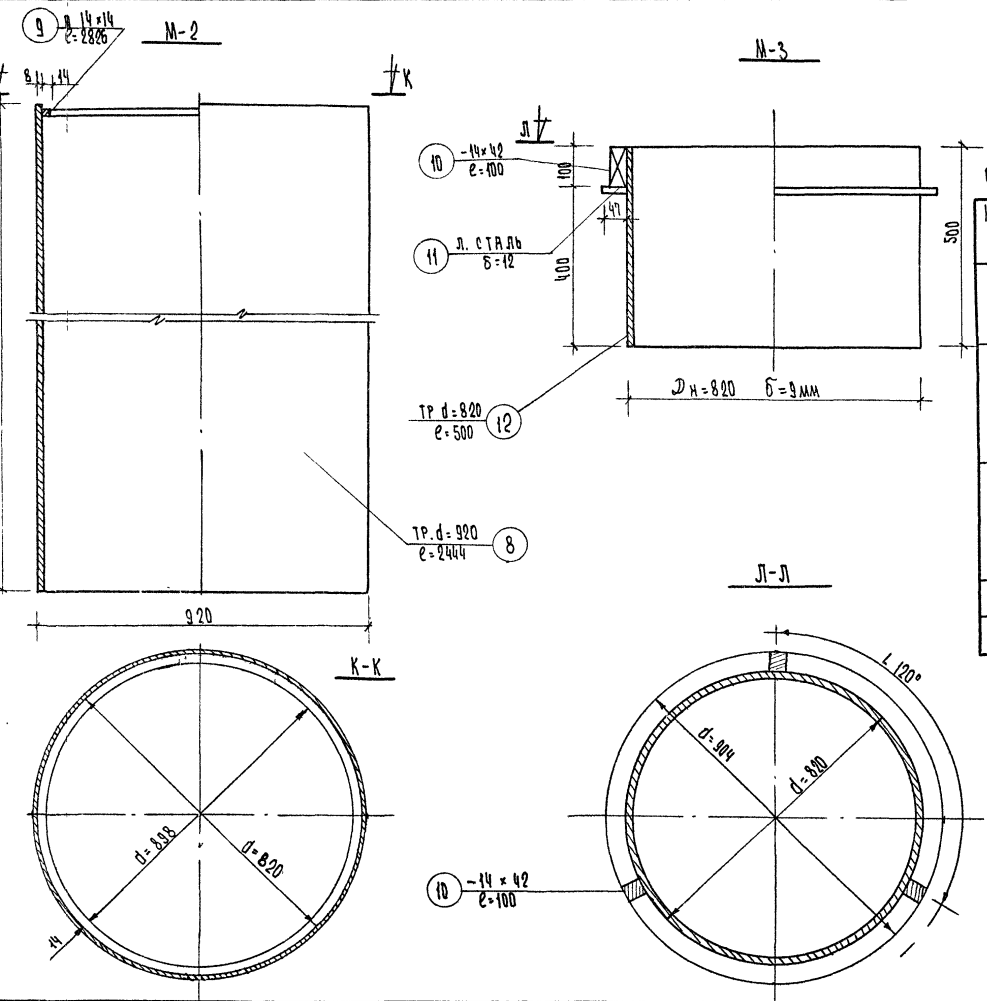

СПЕЦИФИКАЦИЯ МЕТАЛЛА НА ИЗДЕЛИЕ

НАИМ. ИЗД.	ПОЗИЦИЯ	СЕЧЕНИЕ	ДЛИНА мм	К-ВО ШТ	МАССА кг		ГОСТ
					Детали	Всех	
	8	Трd=920 δ=8	2450	1	438.9	438.9	10704-63*
	9	∟ 14×14	2826	1	4.51	4.51	2591-71
	10	14×42	100	3	4.60	13.8	103-57*
	11	Кольцо δ=12	dн=902 dв=283	1	26.95	26.95	
	12	Трd=820 δ=9	500	1	90	90.0	10704-63*
	13	−80×10	150	4	9.4	3.76	103-57*
	16	Трd=100	700	1			А I ц
	17	М 20	840	4	2.1	8.4	9150-59*
R_1	—	−500×3	722	4	3.5	34.0	8597-57*
R_2	—	−200×3	722	4	5.4	13.6	8597-57*

Данный лист смотри совместно с листами АС-125, АС-134.

1977г	Малые архитектурные формы и элементы благоустройства улиц, дорог и площадей	Ствол тумбы тип I, тип II. Элементы М-2 М-3.	Типовой проект 320-55	Альбом II	Лист АС-12

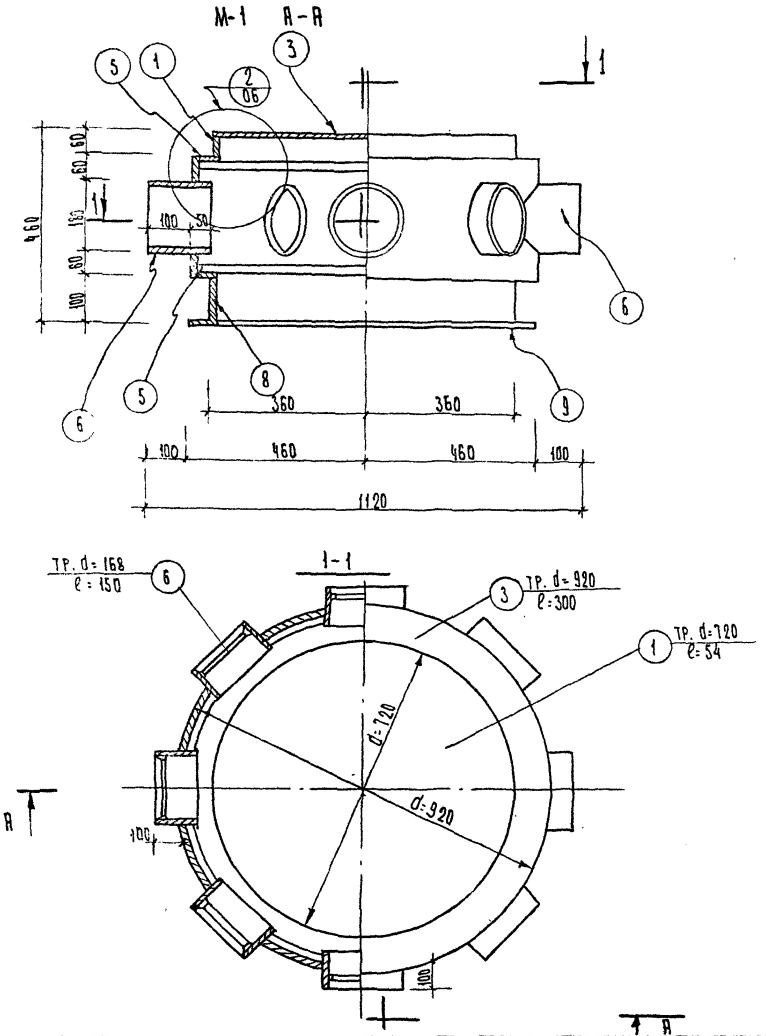

Спецификация металла на изделие

Наимен. изделия	№№ позиции	Сечение мм	Длина мм	К-во шт	Масса кг: детали	Масса кг: всех	ГОСТ
М-1	1	ТР. d=720 δ=8	54	1	7.6	7.6	10704-63*
	2	ТР. d=820 δ=8	300	1	54.0	54.0	—"—
	3	круг из -712×6	712	1	18.7	18.7	
	4	кольцо из δ=8	dн=902 dв=704	2	15.9	31.8	
	5	20×20	2840	2	8.9	16.8	2591-71
	6	ТР. d=168 δ=6	150	8	3.6	28.8	10704-63*
	7	-50×5	137	6	0.3	1.8	103-57*
	8	ТРУБА d=720 δ=8	94	1	13.2	13.2	10704-63*
	9	КОЛЬЦО δ=6	dн=902 dв=702	1	11.9	23.8	
	10	δ=0.5	—	8	0.25	2.00	из алюминиевого сплава
	11	кольцо δ=3	dн=176	8	0.2	1.6	
				итого:		198.5	

Данный лист смотри совместно с листом АС-123.

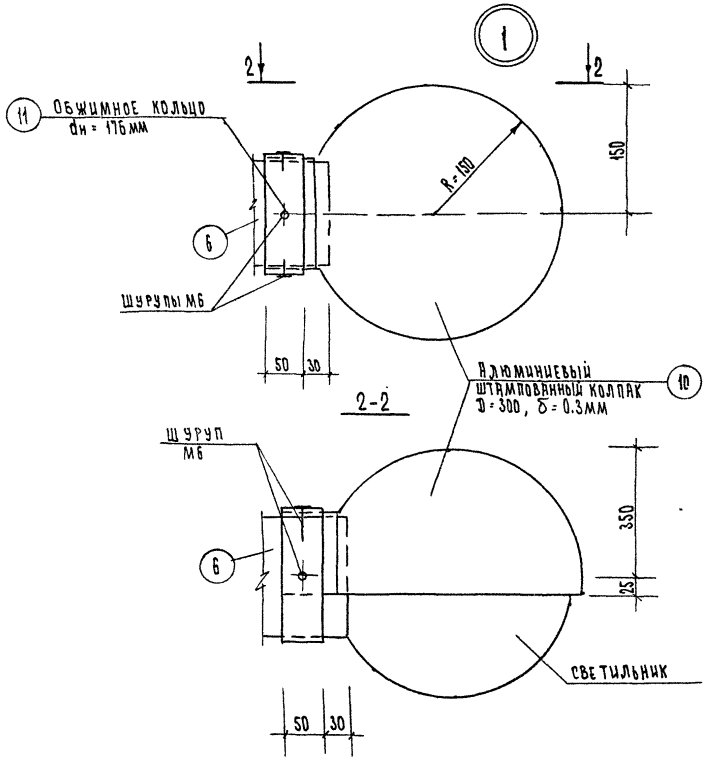

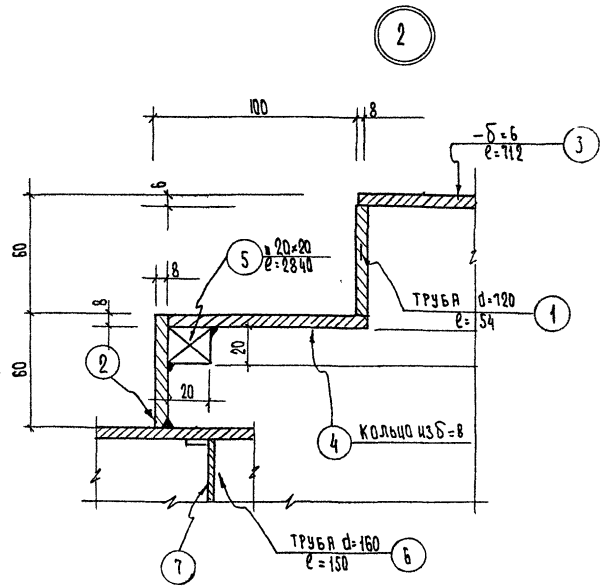

Тип II

Тумба тип I запроектирована из углеродистой стали для конструкций класса 38/23 марки Вст 3 кп 2 по ГОСТ 380-71*.

1. Данный лист см. совместно с листом АС-124, АС-127.
2. Высоту всех швов принимать в соответствии с толщиной свариваемых элементов. Сварку производить электродом типа Э42.
3. Защитный колпак штампуется из алюминиевого сплава и анодируется под алюминий.
4. Металлическая тумба разработана в стадии КМ.

1977 г	Малые архитектурные формы и элементы благоустройства улиц, дорог и площадей.	Рекламная тумба тип I. Узлы „А" и „Б"	Типовой проект 320-55	Альбом II	Лист АС-128

Т. Бокун

Ст. архитектор

ФАСАД

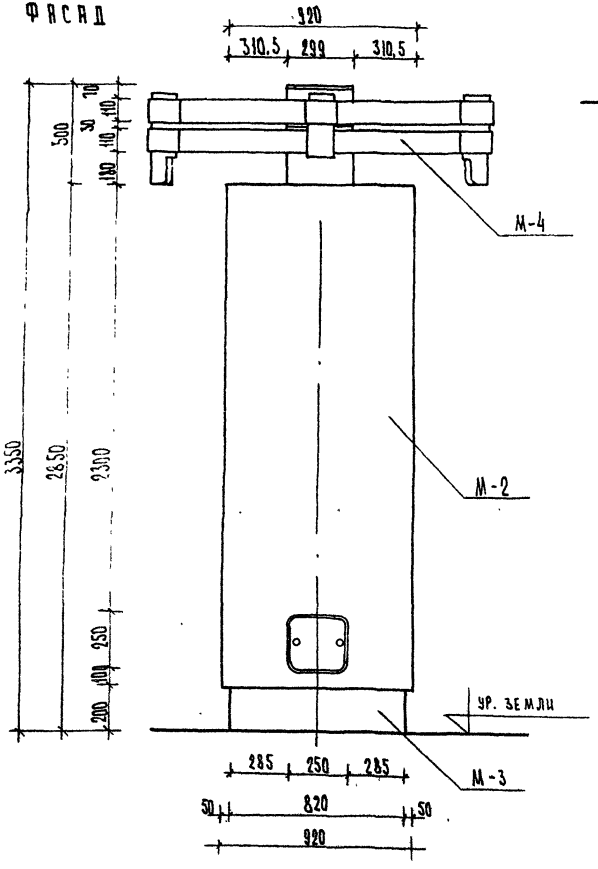

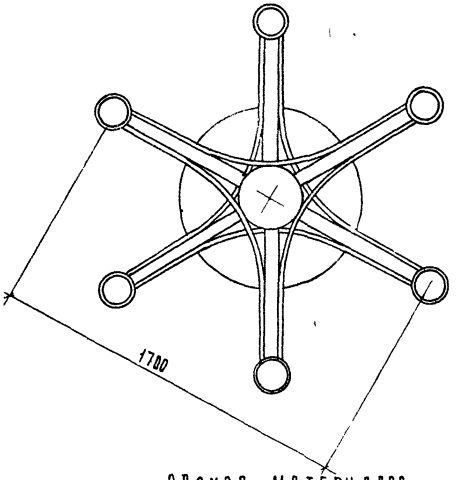

РАСХОД МАТЕРИАЛОВ
НА ТУМБУ ТИП II

Наимен. эл-та	К-во шт.	Бетон М 150 м³	Масса		Рабочий чертеж
			сталь кг	Ал. сплав кг	
М-4	1	—	194.2	0.2	АС-132
М-2	1	—	443.4	—	АС-126
М-3	1	—	122.0	—	АС-125
Ф-1	1	0.97	—	—	АС-128

2. Массовое производство тумб типа II допускается только после утверждения опытного образца.

1. Данный лист см. совместно с листами АС-131, АС-132, АС-133.

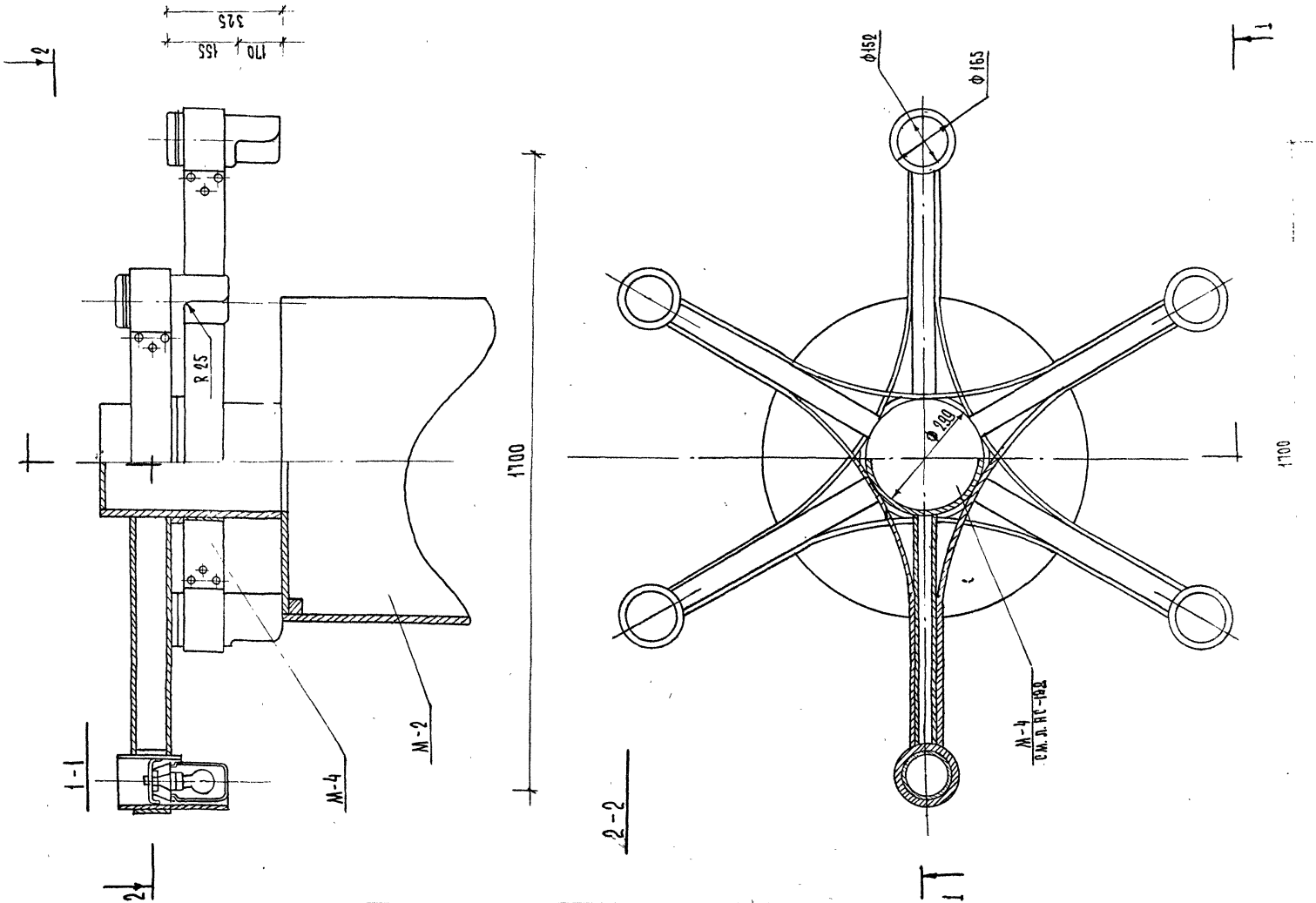

1977 г.	Малые архитектурные формы и элементы благоустройства улиц, дорог и площадей	Рекламная тумба тип II Разрезы 1-1 ; 2-2	Типовой проект 320-55	Альбом II	Лист АТ-13

Гл. архитектор Т. Бокун

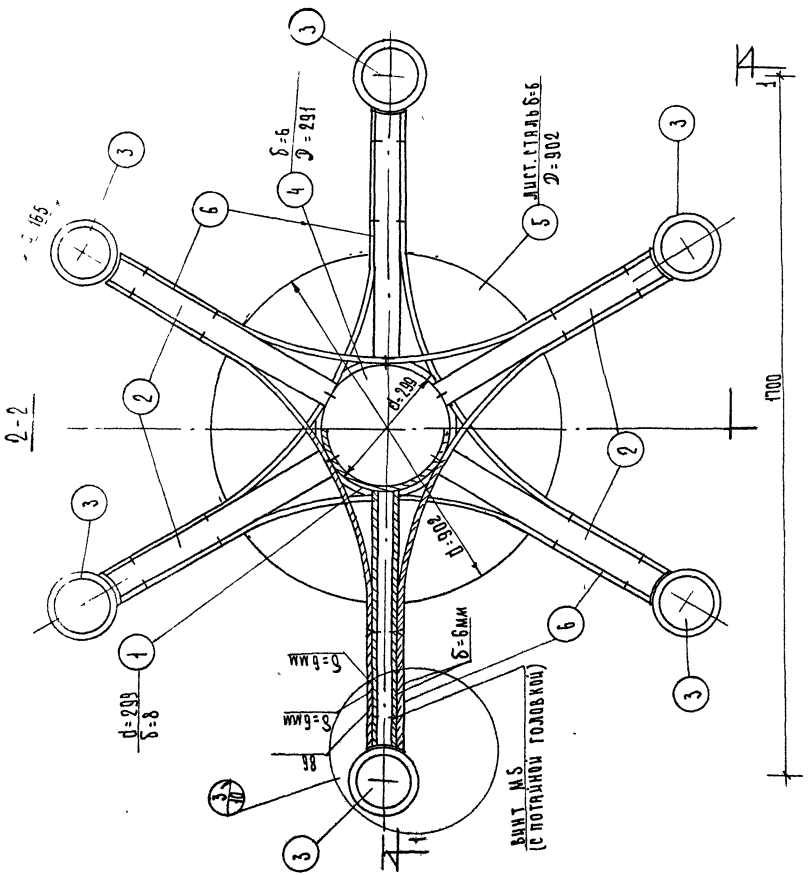

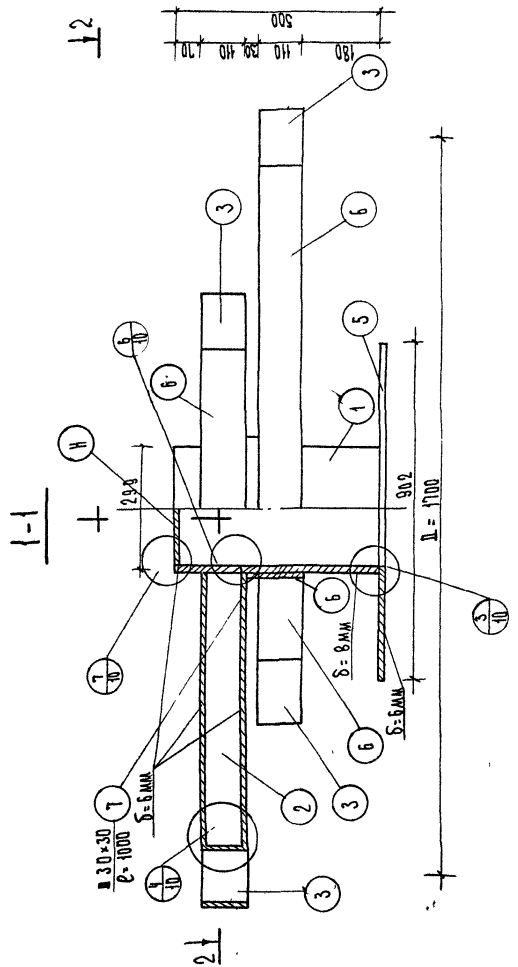

Данный лист смотри с листом АС-131, АС-133

77 г	Малые архитектурные формы и элементы благоустройства улиц, дорог и площадей	Рекламная тумба тип II Элемент М-1	Типовой проект 320-55	Альбом II	Лист АС-131

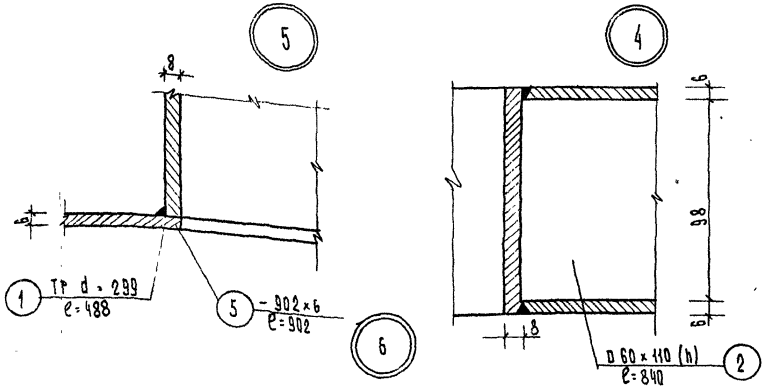

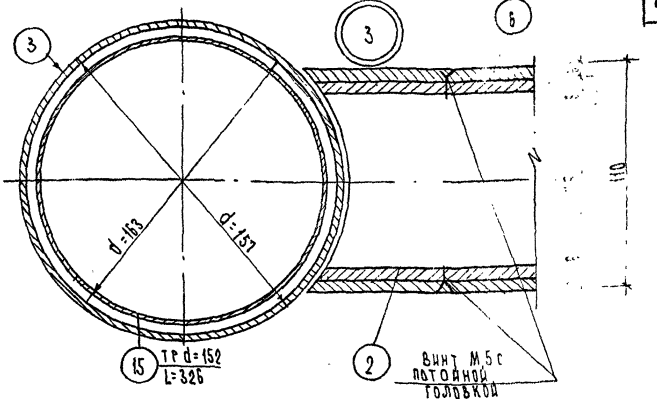

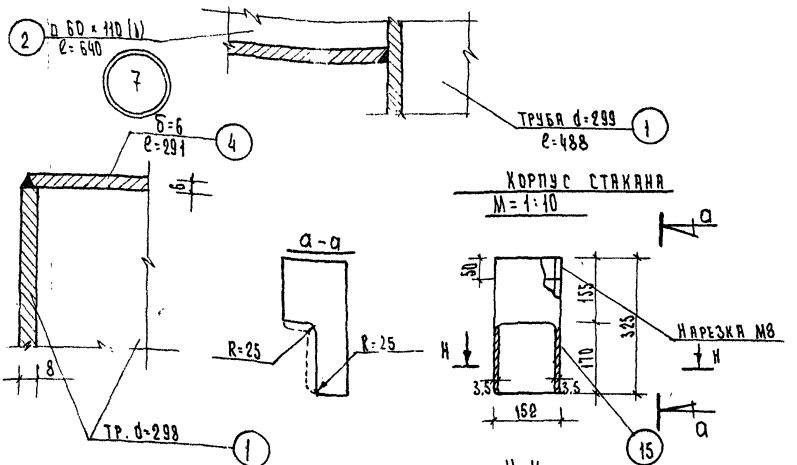

Спецификация металла на изделие

Наимен. изделия	позиция	Сечение мм	Длина мм	К-во шт	Масса, кг		Гост
					детали	Всех	
М-4	1	Тр d-299 δ=8	488	1	28.7	28.7	10704-63*
	2	□110×60	640	6	14.83	57.0	8645-68
	3	Тр d=165	110	6	1.95	11.7	3282-75
	4	-291×6	291	1	4.24	4.24	
	5	-902×6	902	1	38.2	38.2	
	6	-110×8	1900	6	5.18	43.2	103-57*
	7	□30×30	1000	1	7.06	7.06	2591-71
Заглушка	14	Деталь штамповая из алюм. сплава					
Корпус стакана	15	Тр d=152	325	6	12.8	4.1	10704-63*

1. Данный лист см. совместно с листами АС-132, АС-131.
2. Толщину сварных швов принимать в соответствии с толщиной свариваемых деталей.
3. Металлическая тумба разработана на стадии КМ

1977 г	Малые архитектурные формы и элементы благоустройства улиц, дорог и площадей	Рекламная тумба тип II. Узлы „А" – „Д" Спецификация.	Типовой проект 320-55	Альбом II	Лист АС-13

Гл. архитектор Г. Бокун

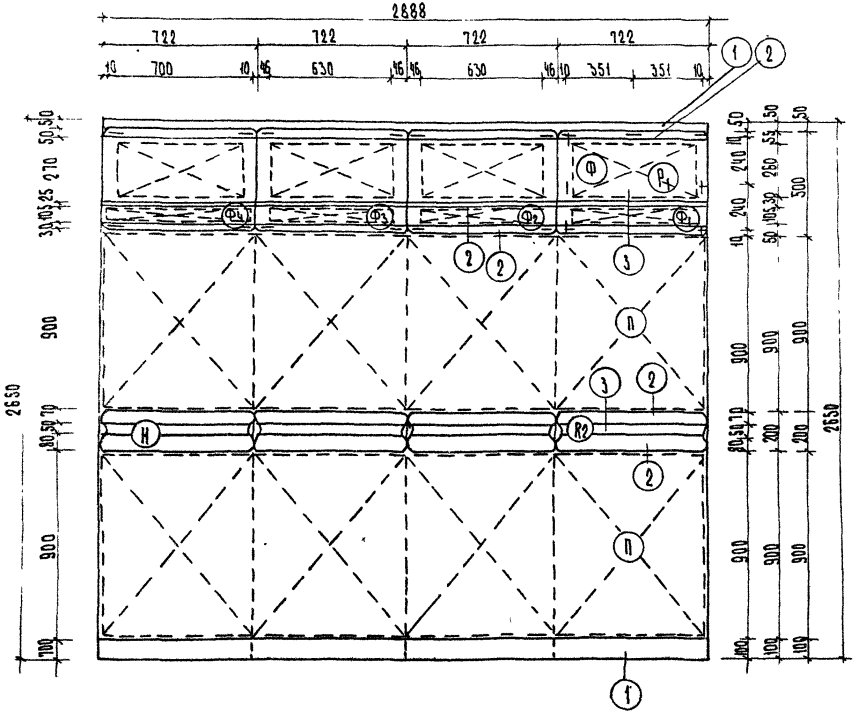

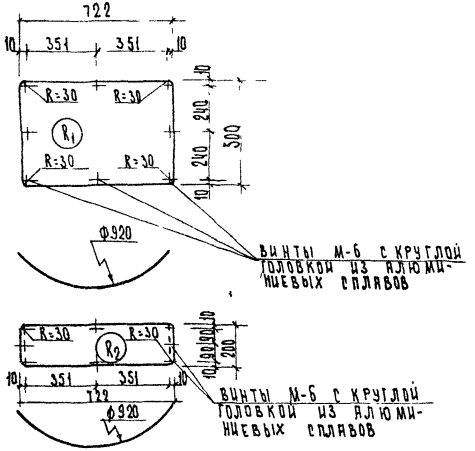

"Ф" – ЗОНА РАЗМЕЩЕНИЯ ПЛАКАТОВ 70×90 СМ
НАДПИСЬ "РЕКЛАМА" И ТЕМАТИЧЕСКИЕ НАДПИСИ
ШАБЛОНЫ БУКВ И ЦВЕТОВОЕ РЕШЕНИЕ СМ АЛЬБОМ О
НАДПИСИ: $Ф_1$ – КИНО, МУЗЫКА, $Ф_2$ ИСКУССТВО,
$Ф_3$ – ВЫСТАВКИ, $Ф_4$ – СПОРТ, ТЕАТР

ЦВЕТ (1) – СИНИЙ (2) КРАСНЫЙ
(3) – БЕЛЫЙ (4) – ЧЕРНЫЙ

R_1 и R_2 – СТАЛЬНЫЕ НАКЛАДНЫЕ ЭЛ-ТЫ ОКРАСИТЬ ЭМАЛЯМИ СПОСОБОМ ГОРЯЧЕЙ СУШКИ

РАСХОД СТАЛИ СМ. АС-04

ДАННЫЙ ЛИСТ СМОТРИ С ЛИСТАМИ АС-123 АС-130

977	МАЛЫЕ АРХИТЕКТУРНЫЕ ФОРМЫ И ЭЛЕМЕНТЫ БЛАГОУСТРОЙСТВА УЛИЦ, ДОРОГ И ПЛОЩАДЕЙ	РЕКЛАМНАЯ ТУМБА ТИП II-I. РАЗВЕРТКА НАРУЖНОГО ПЕРИМЕТРА.	ТИПОВОЙ ПРОЕКТ 320-55	АЛЬБОМ II	ЛИСТ АС-135

Сеть освещения тумбы II (анологично I)

м 1 : 20

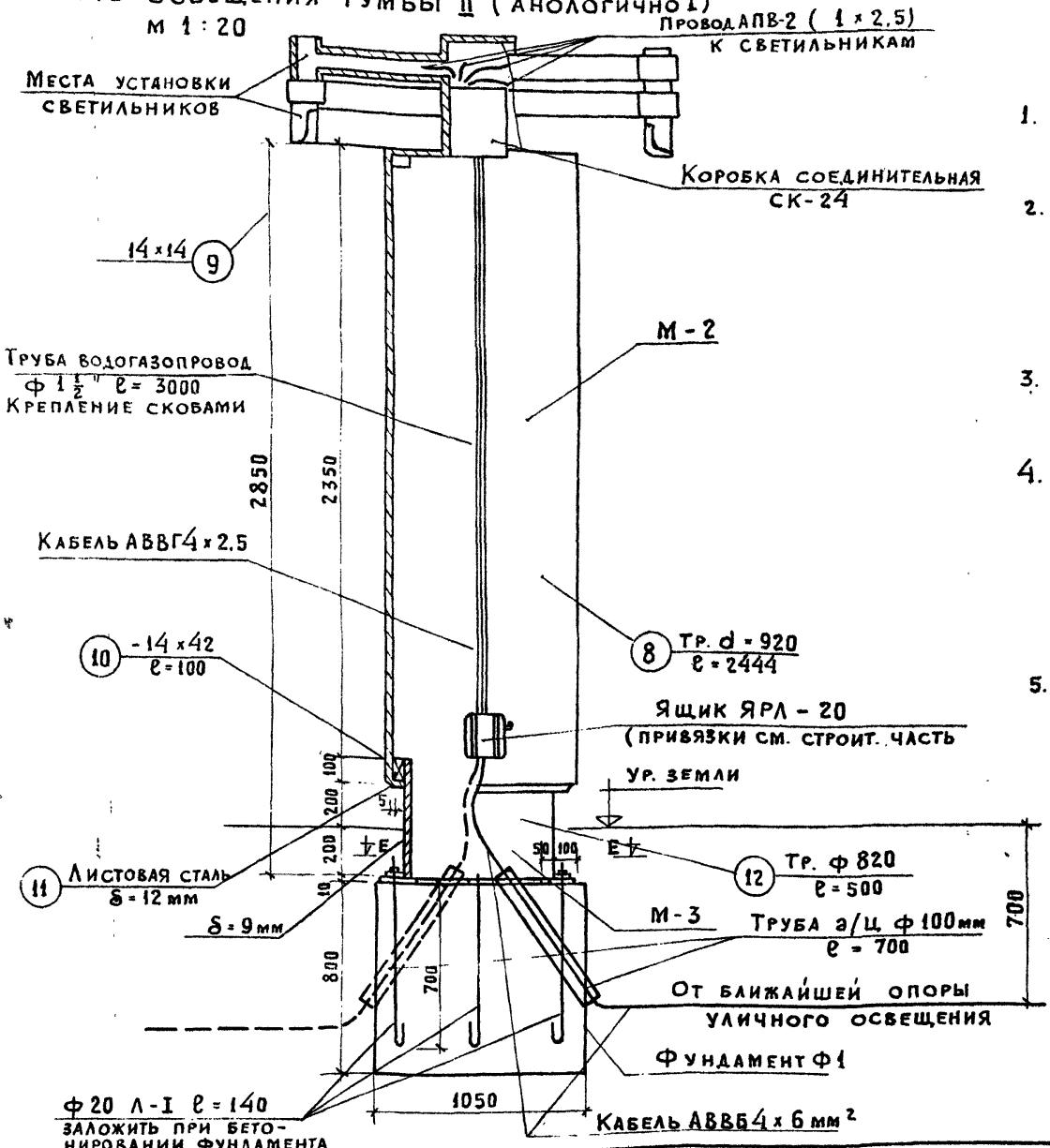

1. Освещение рекламных труб выполняется светильниками с Л.Н. типа ПО-02 (тип I), и НПО 19×60/РОО (тип III).
2. Питание и управление светильников предусматривается от сети уличного освещения кабелем, прокладываемым в траншеи. Для ввода кабеля в фундаменте тумбы предусмотрена а/ц труба ф 100 мм
3. Для защиты и отключения светильников предусматривается силовой ящик ЯРП-20, устанавливаемый внутри тумбы.
4. Сеть освещения запроектирована кабелем АВВГ4×2,5 мм в водогазопроводной трубе ф 1½", прокладываемой по внутренней стене тумбы с креплением скобами. Распайка проводов производится в клеммной коробке типа СК-24.
5. Для защиты от поражения электрическим током все металлические части электроустановки нормально не находящиеся под напряжением, но могущие оказаться под таковым при повреждении изоляции заземляются путем присоединения к нулевой жиле кабеля.

1977 г	Малые архитектурные формы и элементы благоустройства улиц, дорог и площадей	Рекламная тумба тип I, тип II Сеть освещения	Типовой проект 320-55	Альбом II	Лист АС-13

Г. Бокун

Ст. архит

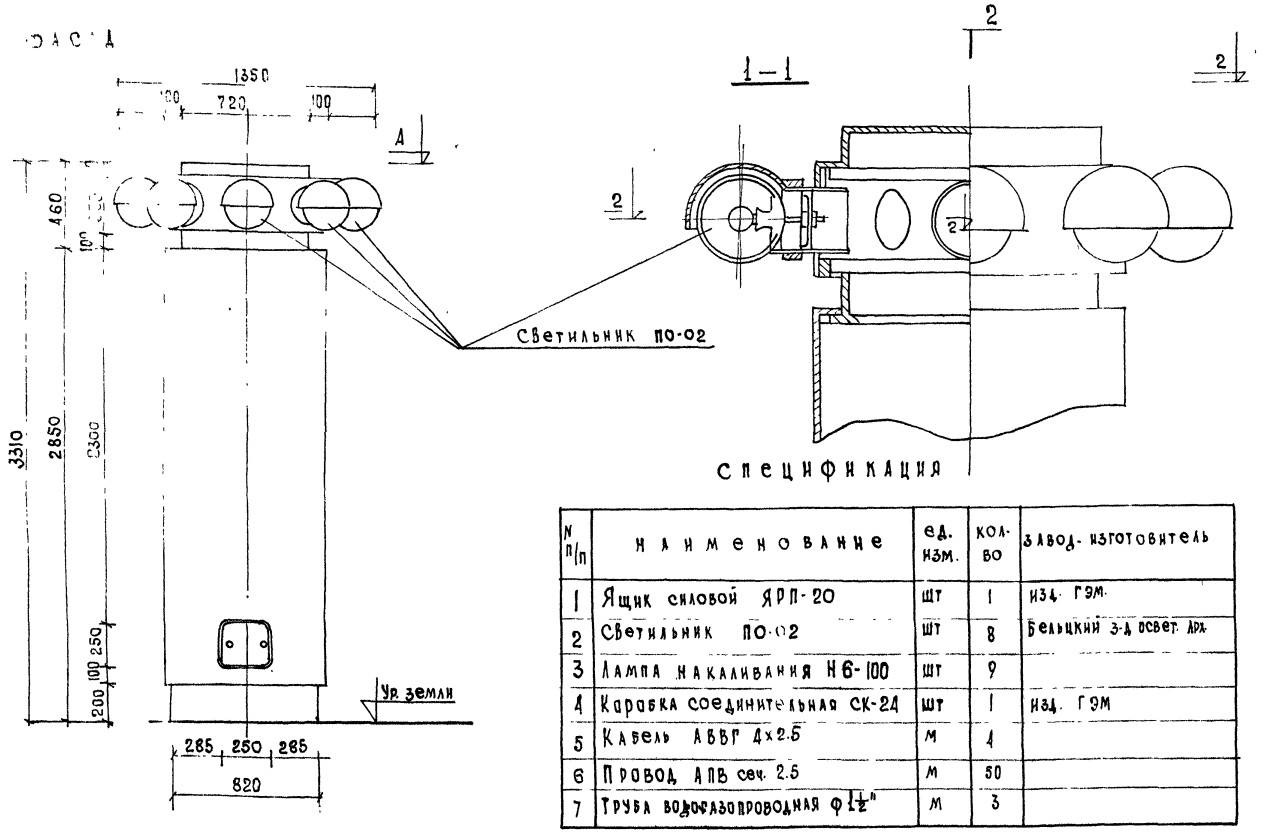

Спецификация

№ п/п	Наименование	ед. изм.	кол-во	Завод-изготовитель
1	Ящик силовой ЯРП-20	шт	1	изг. ГЭМ.
2	Светильник ПО-02	шт	8	Бельцкий з-д освет. арм.
3	Лампа накаливания Н6-100	шт	9	
4	Коробка соединительная СК-24	шт	1	изг. ГЭМ
5	Кабель АВВГ 4×2.5	м	4	
6	Провод АПВ сеч. 2.5	м	50	
7	Труба водогазопроводная ф 1½"	м	3	

77г	Малые архитектурные формы и элементы благоустройства улиц, дорог и площадей	освещение рекламной тумбы тип I	Типовой проект 320-55	Часть альбом II	Лист АС-135

ФАСАД

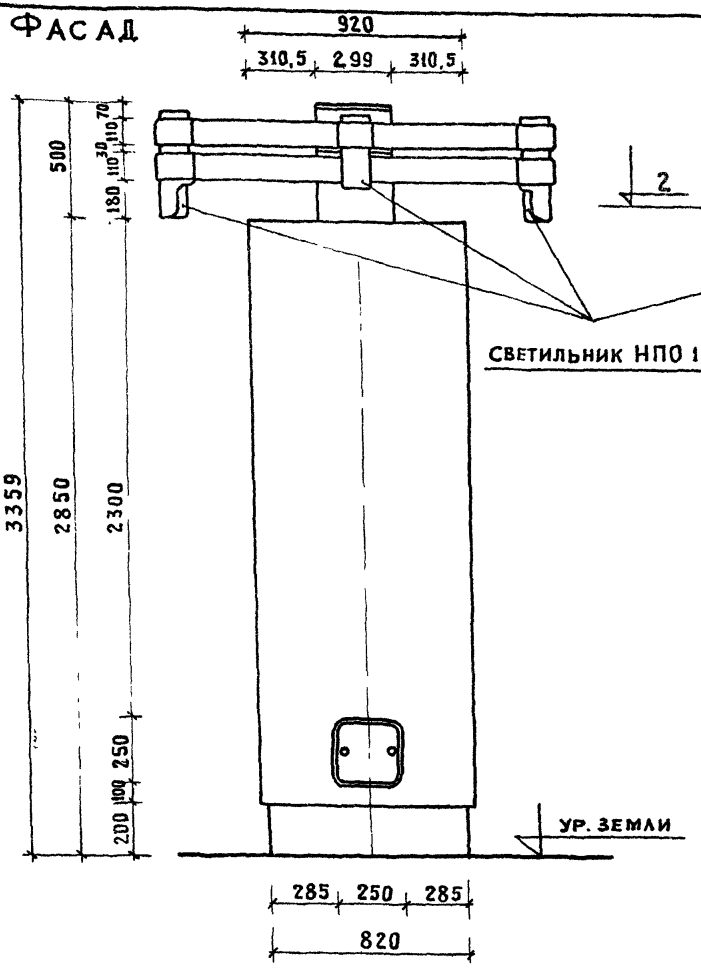

1-1

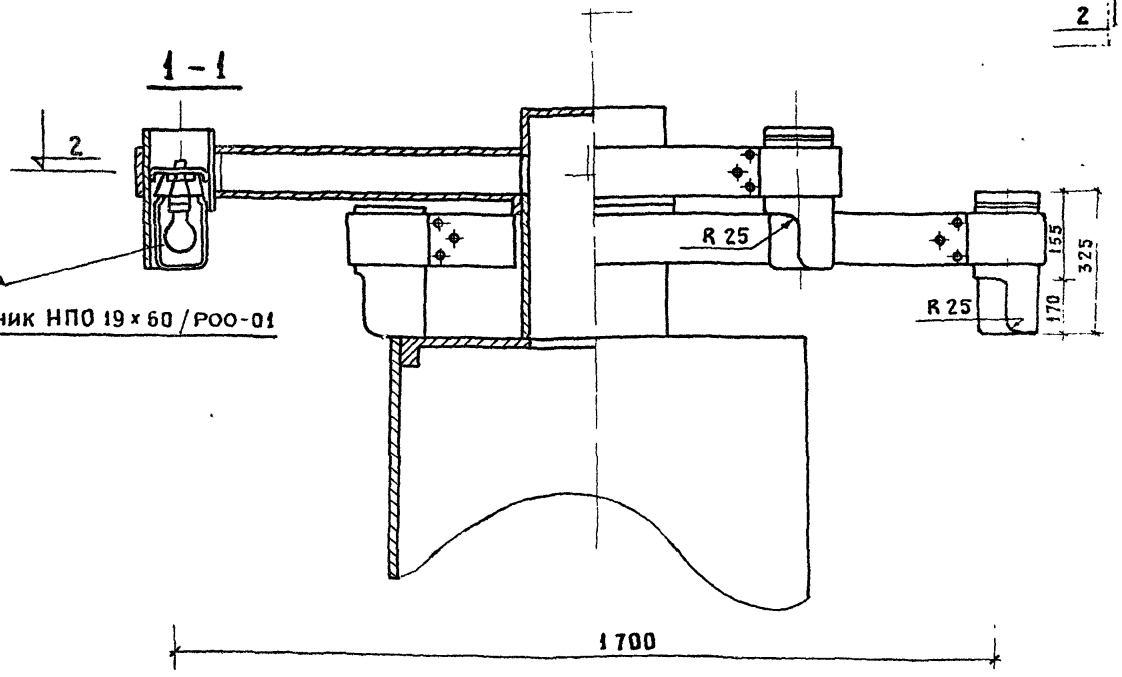

СПЕЦИФИКАЦИЯ

№ п/п	Наименование	Ед. изм.	Кол-во	Завод-изготовит
1	Ящик силовой ЯРП-20	шт	1	изд. з-дов ГЭМ
2	Светильник НПО 20х100/Р20-019	шт	6	Броварский з-д свет-у
3	Лампа накаливания Б 220-60	шт	6	
4	Коробка соединительная СК-24	шт	1	изд. ГЭМ
5	Кабель АВВГ 4 х 2,5	м	4	
6	Провод АПВ сеч. 2,5	м	40	
7	Труба газоводопроводная ф1½"	м	3	

Э. Вишневская
Б. Мирончик
Г. Бокун
ГЛ. АРХ ПР-ТА
ГЛ. ИНЖ. ПР-ТА
СТ. АРХИТ.

г. МИНСК

1977 г	Малые архитектурные формы и элементы благоустройства улиц, дорог и площадей	Освещение рекламной тумбы тип II	Типовой проект 320-55	Альбом II	Ли АС

Схема электрических соединений тумбы типа II

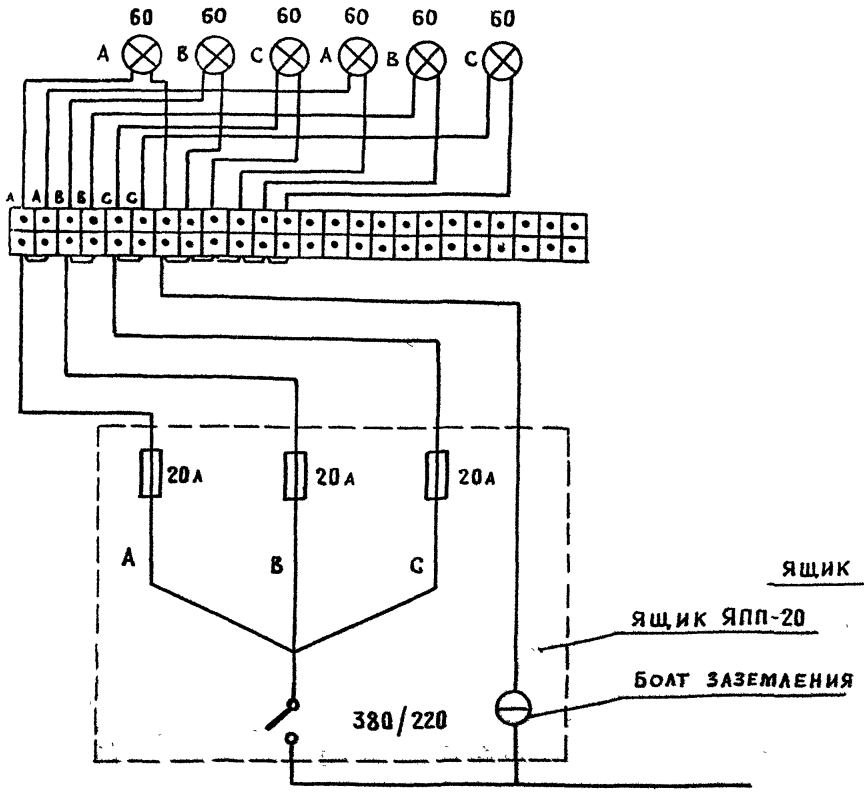

Схема электрических соединений тумбы типа I

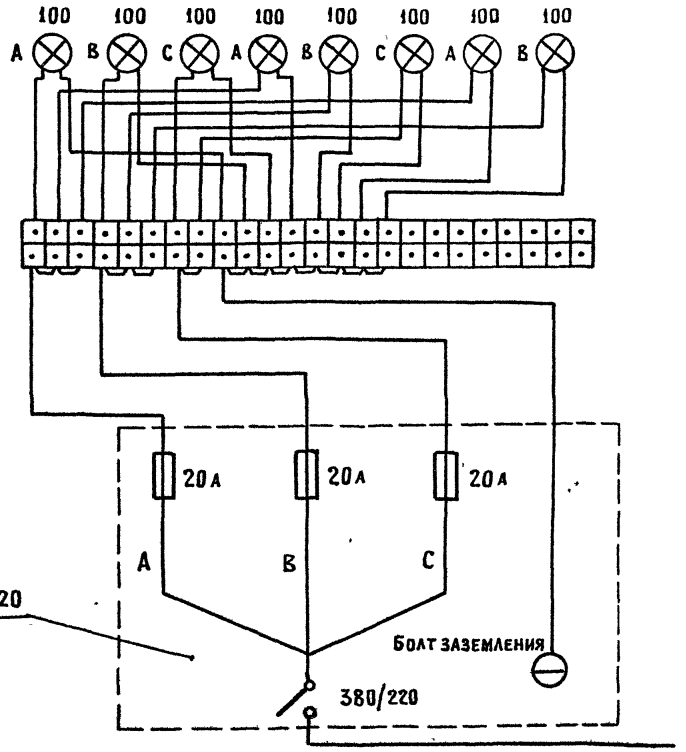

gost.e-ecolog.ru