ТИПОВОЙ ПРОЕКТ

320-55

# МАЛЫЕ АРХИТЕКТУРНЫЕ ФОРМЫ И ЭЛЕМЕНТЫ БЛАГОУСТРОЙСТВА УЛИЦ, ДОРОГ И ПЛОЩАДЕЙ

## АЛЬБОМ I

## ОСТАНОВКИ ОБЩЕСТВЕННОГО ТРАНСПОРТА

gost.e-ecolog.ru

ЦЕНТРАЛЬНЫЙ ИНСТИТУТ ТИПОВОГО ПРОЕКТИРОВАНИЯ
ГОССТРОЯ СССР
Свердловский филиал
620062, г.Свердловск-62, ул.Генеральская, 3-А
Заказ № 4441 инв. № 534-02 тираж 1390
Сдано в печать 30/VI 1978г. Цена 2-44

ТИПОВОЙ ПРОЕКТ

320-55

# МАЛЫЕ АРХИТЕКТУРНЫЕ ФОРМЫ И ЭЛЕМЕНТЫ БЛАГОУСТРОЙСТВА УЛИЦ, ДОРОГ И ПЛОЩАДЕЙ

## АЛЬБОМ I

СОСТАВ ПРОЕКТА


| | |
|---|---|
| АЛЬБОМ О | НОМЕНКЛАТУРА МАЛЫХ АРХИТЕКТУРНЫХ ФОРМ И ЭЛЕМЕНТОВ БЛАГОУСТРОЙСТВА РЕКОМЕНДАЦИИ |
| АЛЬБОМ I | ОСТАНОВКИ ОБЩЕСТВЕННОГО ТРАНСПОРТА |
| АЛЬБОМ II | ЭЛЕМЕНТЫ ИНФОРМАЦИИ И ОСВЕЩЕНИЯ |
| АЛЬБОМ III | ЭЛЕМЕНТЫ БЛАГОУСТРОЙСТВА |
| АЛЬБОМ IV | СМЕТЫ |



РАЗРАБОТАН ПРОЕКТНЫМ ИНСТИТУТОМ БЕЛГОСПРОЕКТ

ГЛАВНЫЙ ИНЖЕНЕР ИНСТИТУТА /А.ТЕЛЕШ/

ГЛАВНЫЙ АРХИТЕКТОР ПРОЕКТА /Э.ВИШНЕВСКАЯ/

ПРОЕКТ УТВЕРЖДЕН ГОССТРОЕМ БССР ПРИКАЗ №95 ОТ 20 VII 1977г

ВВЕДЕН В ДЕЙСТВИЕ ИНСТИТУТОМ БЕЛГОСПРОЕКТ ПРИКАЗ №175 ОТ 19 IX 1977г

| Наименование чертежа | NN листов | NN стр |
|---|---|---|
| Содержание альбома | 1-2 | 3-4 |
| Пояснительная записка | 3-4 | 5-6 |
| Павильоны остановок общественного транспорта тип I, тип II, тип III | АС-01 | 7 |
| " тип IV, тип V, тип VI | АС-02 | 8 |
| " Планы тип I, тип II, тип III, тип IV, тип V, тип IV | АС-03 | 9 |
| " Металлические стойки М-1А, М-1Б, М-2А, М-2Б. Спецификация | АС-04 | 10 |
| " Металлические стойки М-3А, М-3Б, М-4А, М-4Б. Спецификация | АС-05 | 11 |
| " Металлические стойки М-5А, М-5Б, М-8. Спецификация. | АС-06 | 12 |
| " Металлическая стойка М-6 Спецификация | АС-07 | 13 |
| " Металлическая стойка М-7. Спецификация | АС-08 | 14 |
| " Металлические детали | АС-09 | 15 |
| " Навес Н-1. Спецификация Деревянные брусья | АС-10 | 16 |
| " Фундамент Ф-1 | АС-11 | 17 |
| " Фундамент Ф-2. Спецификация | АС-12 | 18 |
| " Узлы 1-5 | АС-13 | 19 |
| Варианты компановки секционных скамей тип I и цветочниц тип I, II, III, IV | АС-14 | 20 |
| Скамья тип I. Скамья ограничитель тип I | АС-15 | 21 |
| Скамья тип II, тип II А | АС-16 | 22 |
| Скамья-цветочница тип I | АС-17 | 23 |
| Скамья-цветочница тип II. Цветочница тип IV | АС-18 | 24 |

| Наименование чертежа | NN листов | NN стр |
|---|---|---|
| Скамья-цветочница тип III. Цветочница тип I, II, III | АС-19 | 25 |
| Скамья-цветочница тип IV | АС-20 | 26 |
| Скамья-ограничитель тип II | АС-21 | 27 |
| Скамья тип III | АС-22 | 28 |
| Скамья тип IV, IV А, V, V А | АС-23 | 29 |
| Цветочницы тип V, VI, VII, VIII, IX | АС-24 | 30 |
| Урна тип I, II, III | АС-25 | 31 |
| Скамьи, цветочницы, урны. Спецификация деревянных элементов условия изготовления | АС-26 | 32 |
| Скамьи, цветочницы, урны, металлические элементы Спецификация. | АС27-30 | 33-36 |
| Скамьи, цветочницы, урны. Спецификация элементов на изделие. | АС-31÷АС-32 | 37-38 |
| Урна тип IV | АС-33 | 39 |
| Урна тип V | АС-34 | 40 |
| Цветочницы сборные, варианты компановок, секционные цветочницы, варианты композиций | АС-35 АС-36 | 41-42 |
| Варианты компановки и крепления остановочн. знака | АС-37 | 43 |
| Остановочный знак. Монтажные узлы | АС-38 | 44 |
| " Номера маршрутов. Общий вид. I вариант | АС-39 | 45 |
| " Номера маршрутов Разрезы | АС-40÷АС-41 | 46-47 |
| " Номера маршрутов. I вариант Спецификация. Защелка. | АС-42 | 48 |
| " Панель задняя | АС-43 | 49 |
| " Крышка | АС-44 | 50 |


Гл. инж. пр-та | Ст. архитектор | О. Мирончик | Г. Бокун

г. Минск

| 1977 г. | Малые архитектурные формы и элементы благоустройства улиц, дорог и площадей. | Содержание альбома | Типовой проект 320-55 | Альбом I | Лист 1 |
|---|---|---|---|---|---|

| Наименование чертежа | NN листов | NN стр |
|---|---|---|
| Остановочный знак. Прижим | АС-45 | 51 |
| " Крышка передняя | АС-46 | 52 |
| " Панель для информации | АС-47 | 53 |
| " Ламподержатель | АС-48 | 54 |
| " II вариант. Номера маршрутов. Общий вид | АС-49 | 55 |
| " Номера маршрутов. II вариант. Разрезы | АС-50÷АС-51 | 56-57 |
| " Номера маршрутов. II вариант. Спецификация. Пиктограмма. Специ | АС-52 | 58 |
| Остановочный знак. Пиктограмма. Общий вид. | АС-53 | 59 |
| " Пиктограмма. Разрезы | АС-54 | 60 |
| " Панель задняя | АС-55÷АС-56 | 61-62 |
| " Крышка передняя | АС-57 | 63 |
| " Схема маршрутов. I и II вариант. Общий вид | АС-58 | 64 |
| " Схема маршрутов. I вариант. Разрезы | АС-59÷АС-60 | 65-66 |
| " Схема маршрутов. I вариант. Спецификация. Схема маршрутов. II вариант. Специфика | АС-61 | 67 |
| " Панель задняя | АС-62 | 68 |
| " Схема маршрутов. II вариант. Разрезы | АС-63÷АС-64 | 69-70 |
| " Стойка | АС-65 | 71 |
| " Кронштейн I | АС-66 | 72 |
| " Кронштейн II | АС-67 | 73 |
| " Крышка. Пластина | АС-68 | 74 |

| Наименование чертежа | NN листов | NN стр. |
|---|---|---|
| Остановочный знак. Узел крепления объемной стойки в землю. | АС-69 | 75 |
| " Стойка (объемная) | АС-70 | 76 |
| " Фланец | АС-71 | 77 |
| " Вариант привязки остановочного знака к сущ. столбам | АС-72 | 78 |
| " Полукольца I хомута | АС-73 | 79 |
| " Полукольца II хомута | АС-74 | 80 |
| " Вариант крепления остановочного знака к стене. | АС-75 | 81 |
| " Подвеска | АС-76 | (82) |

Остановочные знаки устанавливаются на кронштейнах, или специальных опорах. Остановочные знаки объемные, состоят из металлического короба и остекленных рабочих плоскостей с внутренним освещением. Графические изображения и шрифты см. Альбом 0.

Металлические детали красятся нитроэмалями в заводских условиях. Буквенные и графические изображения (см. Альбом 0) наносятся по трафарету.

Скамьи, цветочницы, урны составляют комплекты оборудования для локальных мест отдыха и ожидания. С их помощью создаются в самые сжатые сроки комфортабельные площадки отдыха на любой территории. При необходимости площадки легко переносятся и устанавливаются на новых местах. Такие площадки могут быть организованы на больших площадях, тротуарах, у входов в здания и т. д. Скамьи, цветочницы, урны выполняют ряд функций:

- являются элементами комфорта и озеленения
- играют декоративную роль, устраняя монотонность поверхностей больших площадей мощений.
- служат регулирующим и организовывающими элементами, направляя движение пешеходов и транспорта.

В проекте разработана серия скамей, цветочниц, урн, сборных из типовых деревянных и металлических элементов заводского изготовления.

- 5 типов скамей

| | на деревянных опорах | на металлических опорах |
|---|---|---|
| Скамья без спинки | Тип I | Тип IV |
| Скамья со спинкой | Тип II, IIа | Тип III |
| Одиночная скамья - банкетка | | Тип IVа, V, Vа |
| Скамья - цветочница | Тип I, II, III | Тип IV |
| Скамья - ограничитель | Тип I | Тип II |

- 4 типа цветочниц прямоугольной формы
- 5 типов цветочниц цилиндрической формы
- 5 типов напольных урн.

| | Из дерева | Из металла |
|---|---|---|
| Урна - контейнер | Тип I | Тип V |
| Урна для мелкого мусора | Тип II, III | Тип IV |

Урны должны иметь фирменную окраску и располагаться на расстоянии 30-50 м друг от друга.

Серию оборудования из ж/б элементов см. Т.П.320-55 "Малые архитектурные формы и элементы благоустройства жилых зон микрорайонов."

Декоративные вазы - цветочницы из шамота изготавливаются по индивидуальным заказам малыми сериями Художественным Фондом БССР (комбинат прикладного искусства г. Ново-Борисов ул Блюхера, 9)

Все типы оборудования рассчитаны как на одиночное, так и на секционное применение, разработаны в одном модуле и взаимозаменяемы.

Условия изготовления деревянных элементов (брус 84х х84 мм) должны соответствовать ГОСТ 8486-66 "Пиломатериалы хвойных пород" и ГОСТ 7307-75 " Детали деревянные".

Окраска - тонирование с последующим покрытием водостойким лаком

Металлические детали выполняются из углеродистой стали для сборных конструкций по ГОСТ 380-71 марки ВБ 73 КП2 КЛ 38/23 сварку производить электродами типа Э-42. Красить цветными нитрозмалями.

Ст. архитек. Г. Бокун

Альбом состоит из оборудования остановок общественного транспорта и площадок кратковременного отдыха.

Представленные малые формы сборные, секционные, рассчитанные на комплексное применение, состоят из деталей заводского изготовления. Разработанные чертежи должны пройти стадию заводской технологии и подлежат уточнению после изготовления опытных образцов, согласования их с авторами проектов и испытания готовых изделий в эксплуатации.

Оборудование в альбоме распределено по группам в последовательности, отвечающей их назначению, конструктивным и технологическим признакам

I. Павильоны ожидания общественного транспорта - 6 типов

2. Скамьи, цветочницы, урны - 26 типов

3. Остановочный знак - 2 типа монтажа и установки.
2 варианта остекления 3 типа по назначению:

- номера маршрутов, пиктограмма - условное обозначение останавливающегося транспорта, схема маршрутов.

Остановочные знаки разработаны институтом ВФВНИИТЭ проект "Средства информации и малые формы на городском электротранспорте (темы № 6142 и № 761).

Размещение оборудования на остановках общественного транспорта и площадках кратковременного отдыха см. Альбом О

I. Павильоны ожидания общественного транспорта входят в комплект остановок всех видов общественного транспорта (см. Альбом О), служат для концентрации ожидающих пассажиров в отведенных для посадки местах, для отдыха, для защиты от непогоды, размещение ряда сопутствующих помещений и устройств: торговых киосков, диспетчерских пунктов, рекламных и информационных стендов и табло.

При размещении павильона следует обеспечивать видимость подъезжающего транспорта. Рекомендуется размещать павильоны на расстоянии от 3 до 6 и от кромки остановочной площадки Тип павильона назначается в зависимости от интенсивности пассажиропотока и местных условий.

В проекте разработано 6 простейших типов павильонов, состоящих из металлических стоек коробчатого сечения 200х х100 мм, кровли навеса 4,2х2 м (деревянные брусы в металлической обойме). Верхний защитный слой - декоративный рубероид.

Для потолка кровли вместо деревянных брусов, возможен вариант с подсветкой, тогда применяется армированное стекло или винипластовая командриновая пленка (материал освоен комбинатом "Минскстрой" ГОСТ 16398-70, цена 0 р.76 к. за один кв)

В зависимости от местных условий павильоны собираются из элементов:

Разработанные типы павильонов состоят:

- из стоек и навеса - тип II, V.

Из стоек, навеса, и стенки - тип IV

Из стоек, навеса, и скамей - тип VI

Из стоек, навеса, стенок и скамей - тип I, III.

Павильоны оборудуются остановочным знаком (номера маршрутов, пиктограмма - схема маршрутов). В качестве дополнительного оборудования могут использоваться информационные табло-указатели маршрутов, объявления, расписания, рекламные стенды, планы-указатели микрорайонов
Скамьи и ветрозащитные стенки крепятся к стойкам, изготовляются из деревянных брусов 84 х 84 мм

Металлические детали отделываются цветными нитроэмалями. Деревянные - тонирование с последующим покрытием водостойким лаком.

Остановочный знак-указатель мест остановок массового городского транспорта разработан 2-х типов: устанавливаемый на узловых и промежуточных остановках с большим пассажирооборотом и на промежуточных остановках с незначительным пассажирооборотом. Первые включают знак с буквенным или символическим изображением вида останавливающегося транспорта и знак с информацией, названием остановки, номером транспорта. Для второго типа добавляется знак с маршрутной схемой.

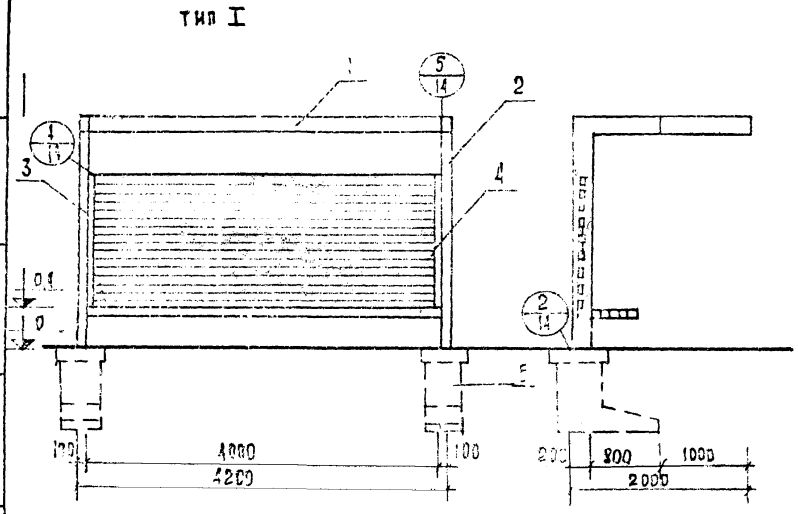


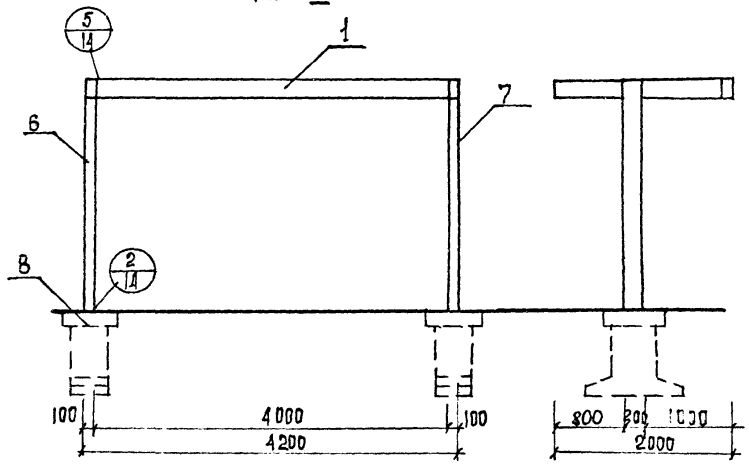


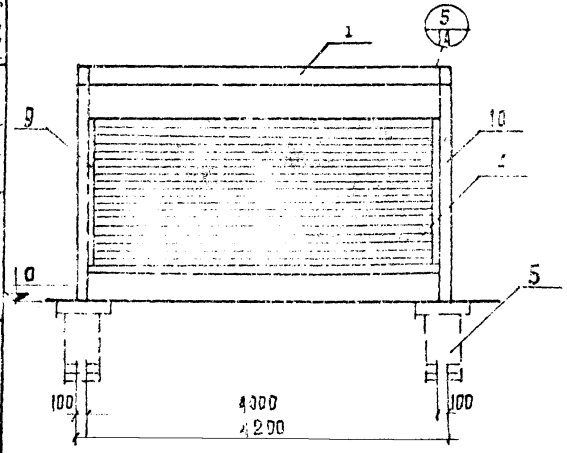


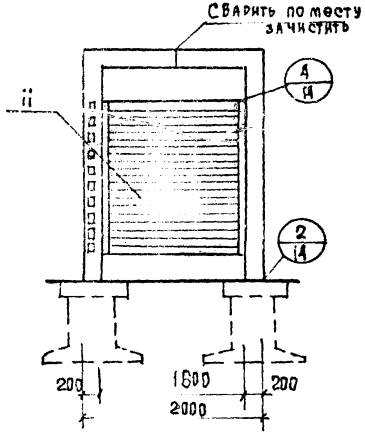


| ТИП П-НА | ПЛОЩАДЬ ЗАСТРОЙК | N ПОЗ | НАИМЕНОВ | МАРКА | КОЛ. | ОТДЕЛКА |
|---|---|---|---|---|---|---|
| I | 8 м² | 3 | СТОЙКА (МЕТАЛЛ) | М-2 А | 1 | Металлические изделия красятся цветными эмалями в заводских условиях. Дерево окрашивать водостойкими эмалями |
| | | 2 | —"— | М-2 Б | 1 | |
| | | 1 | НАВЕС | Н-1 | 1 | |
| | | 4 | БРУС | 84×84 L=4000 | 27 | |
| | | 5 | ФУНДАМЕНТ | Ф-1 | 2 | |
| II | 8 м² | 7 | СТОЙКА (МЕТАЛЛ) | М-1 А | 1 | |
| | | 6 | —"— | М-1 Б | 2 | |
| | | 1 | НАВЕС | Н-1 | 1 | |
| | | 8 | ФУНДАМЕНТ | Ф-2 | 2 | |
| III | 8 м² | 9 | СТОЙКА (МЕТАЛЛ) | М-3 А | 2 | |
| | | 10 | —"— | М-3 Б | 2 | |
| | | 4 | БРУС | 84×84 | 27 | |
| | | 11 | БРУС | Н-1 | 42 | |
| | | 1 | НАВЕС | Н-1 | | |
| | | 5 | ФУНДАМЕНТ | Ф-2 | | |

Г. Бокун

Ст. архитект

| 1977 г | Малые архитектурные формы и элементы благоустройства улиц, дорог и площадей | Павильоны остановок ТИП-I, ТИП-II, ТИП-III общественного транспор | ТИПОВОЙ ПРОЕКТ 320-55 | АЛЬБОМ I | ЛИСТ АС-01 |
|---|---|---|---|---|---|

ТИП IV

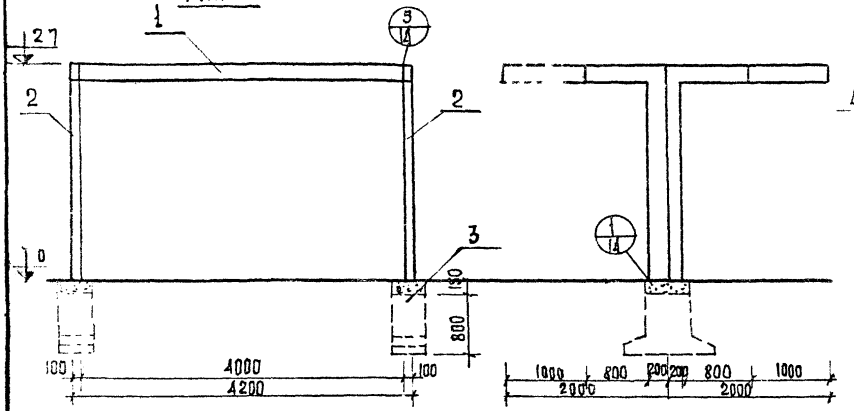


ТИП V

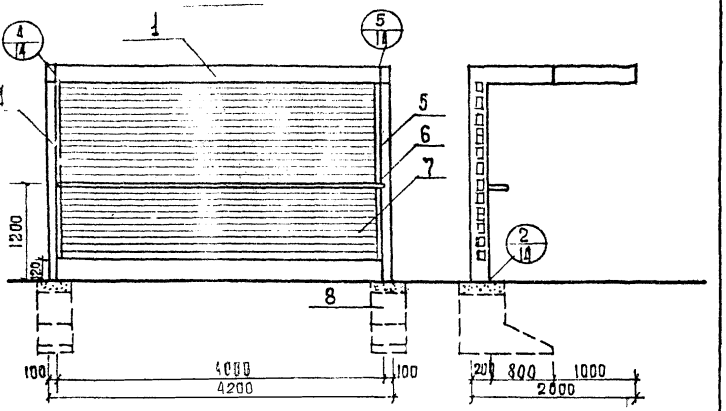


ТИП VI

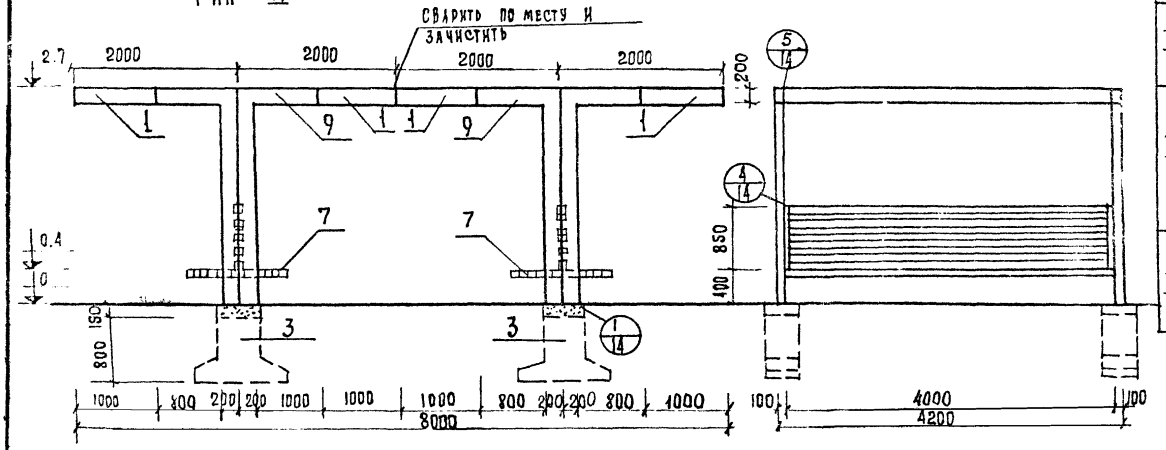


| Тип п-ка | Площ. застр. м2 | № поз. | Наимен. | Марка | Кол. | Отделка |
|---|---|---|---|---|---|---|
| IV | 16 | 2 | Стойка | М7 | 2 | Металлические изделия красятся цветными эмалями заводским условиях. Дерево окрашивается водостойкими эмалями |
| | | 1 | Навес | Н-1 | 2 | |
| | | 3 | Фундам | Ф-2 | 2 | |
| V | 8 | 4 | Стойк. | М-5А | 1 | |
| | | 5 | —»— | М-55 | 1 | |
| | | 1 | Навес | Н-1 | 1 | |
| | | 7 | Брус | 84×84×4000 | 28 | |
| | | 8 | Фундам | Ф-1 | 2 | |
| | | 6 | Поручень | М-8 | 1 | |
| VI | 32 | 9 | Стойка | М-6 | 4 | |
| | | 1 | Навес | Н-1 | 4 | |
| | | 7 | Брус | 84×84×4000 | 28 | |
| | | 3 | Фундам | Ф-2 | 4 | |

| | | | | | | |
|---|---|---|---|---|---|---|
| 1977г | МАЛЫЕ АХИТЕКТУРНЫЕ ФОРМЫ И ЭЛЕМЕНТЫ БЛАГОУСТРОЙСТВА УЛИЦ, ДОРОГ, И ПЛОЩАДЕЙ | ПАВИЛЬОНЫ ОСТАНОВОК ОБЩЕСТВЕННОГО ТРАНСПОРТА: | ТИП-IV, ТИП V, ТИП VI | ТИПОВОЙ ПРОЕКТ 320-55 | АЛЬБОМ I | ЛИСТ АС-02 |

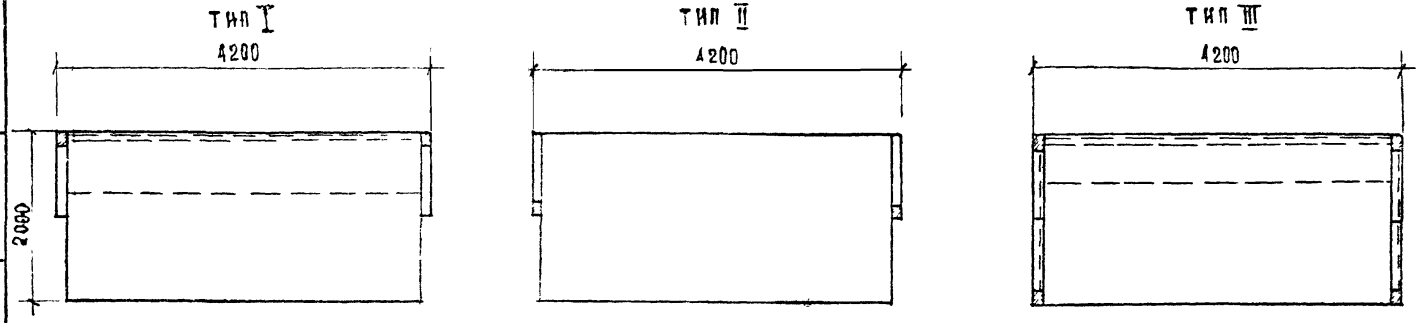


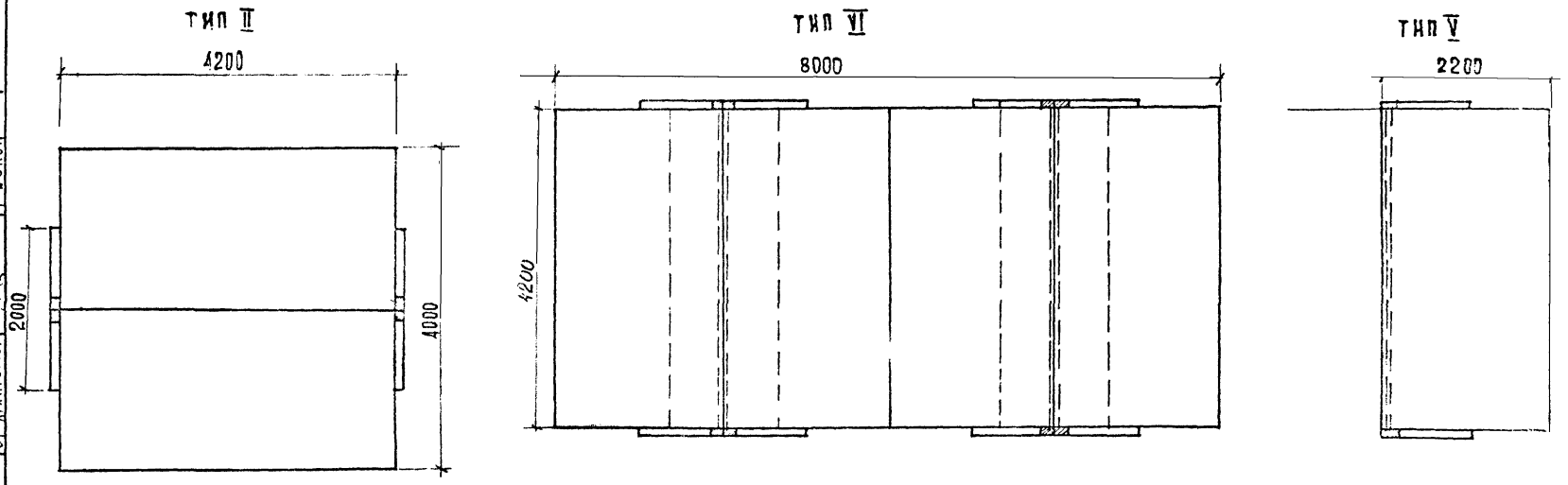


| | | | | | |
|---|---|---|---|---|---|
| 1977г | Малые архитектурные формы и элементы благоустройства улиц, дорог и площадей | Павильоны остановок ТИП-I ТИП-II, ТИП-III общественного транспорта ТИП-IV, ТИП-V, ТИП-VI планы | ТИПОВОЙ ПРОЕКТ 320-55 | АЛЬБОМ I | |

г. Минск.

Гл. инж. проект. Ст. архитектор

Р. Бокун

Элементы М-1А,Б

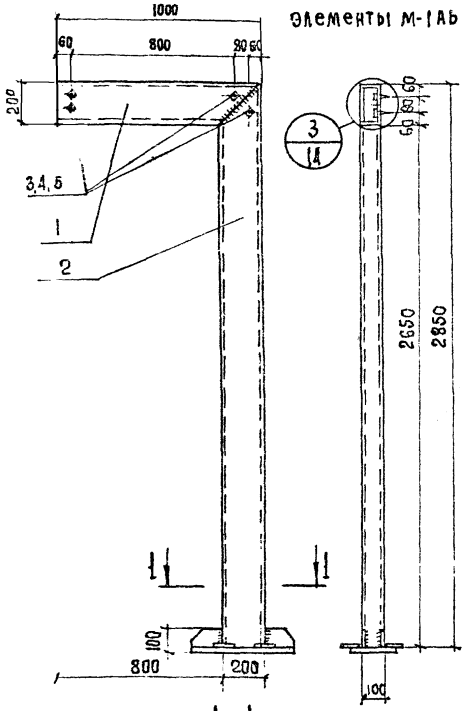


1-1

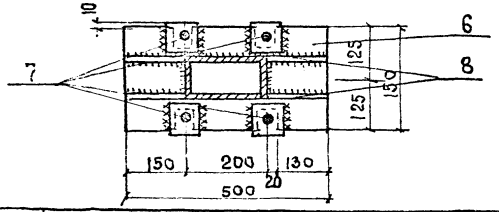


Элементы М-2А,Б

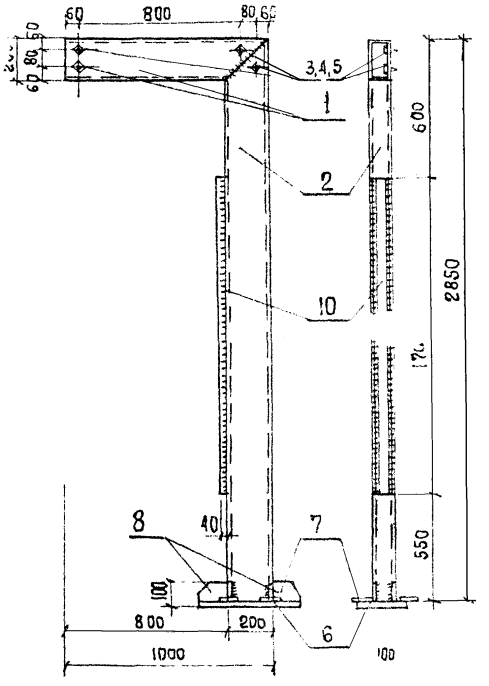


## Спецификация металла на изделие

| Марка | № п/п | Сечение мм | Кол. шт | Длина поз. мм | Длина всех поз. м | Масса, кг поз | Масса, кг всех поз | Марка | ГОСТ |
|---|---|---|---|---|---|---|---|---|---|
| М-1А М-1Б | 1 | □200×100×6 | 1 | 1000 | 1.0 | 25,9 | 25,9 | | 12336-66 |
| | 2 | □200×100×6 | 1 | 2850 | 2.85 | 73,9 | 73,9 | | 12336-66 |
| | 3 | Болт М20 | 4 | 40 | 0,16 | 0,17 | 0,68 | | 7798-70* |
| | 4 | Гайка М20 | 4 | — | — | 0,063 | 0,26 | | 5915-70* |
| | 5 | Шайба 20 | 4 | — | — | 0,025 | 0,10 | | 11371-68* |
| | 6 | Лист 250×20 | 1 | 500 | 0,5 | 19,63 | 19,63 | | |
| | 7 | Полоса 80×6 | 8 | 80 | 0,32 | 0,31 | 1,24 | | 103-57* |
| | 8 | Полоса 80×6 | 4 | 150 | 0,60 | 0,57 | 2,28 | 124,0 | 103-57* |
| М-2А М-2Б | 1 | □200×100×6 | 1 | 1000 | 1.0 | 25,9 | 25,9 | | 12336-66 |
| | 2 | □200×100×6 | 1 | 2850 | 2,85 | 73,9 | 73,9 | | 12336-66 |
| | 3 | Болт М20 | 4 | 40 | 0,16 | 0,17 | 0,68 | | 7798-70* |
| | 4 | Гайка М20 | 4 | — | — | 0,063 | 0,26 | | 5915-70* |
| | 5 | Шайба 20 | 4 | — | — | 0,025 | 0,10 | | 11371-68* |
| | 6 | Лист 250×20 | 1 | 500 | 0,5 | 19,63 | 19,63 | | |
| | 7 | Полоса 80×6 | 4 | 80 | 0,32 | 0,31 | 1,24 | | 103-57* |
| | 8 | Полоса 80×6 | 4 | 150 | 0,60 | 0,57 | 2,28 | | 103-57* |
| | 10 | [ 80×60×4 | 1 | 1200 | 1,7 | 9,92 | 9,92 | 133,92 | 8278-75 |

1. Сварные швы: $h_{шва}$ 4мм и $\ell_{шва}$ по периметру примыкания свариваемых элементов
2. Сварку производить электродами типа Э-42
3. Металлические элементы типа „Б" симметричны элементам типа „А"
4. Данный лист смотреть совместно с листами АС-10 АС-14
5. Деревянные щиты прикрепить к швеллерам по месту глухарями по ГОСТ 11473-75
6. Сварные швы зачистить за подлицо

| | | | | | |
|---|---|---|---|---|---|
| 1977г | Малые архитектурные формы и элементы благоустройства улиц, дорог и площадей | Металлические стойки М-1А, М-1Б, М-2А, М-2Б. Спецификация | Типовой проект 320-55 | Альбом I | Лист АС-04 |

## Элементы М-3А.Б

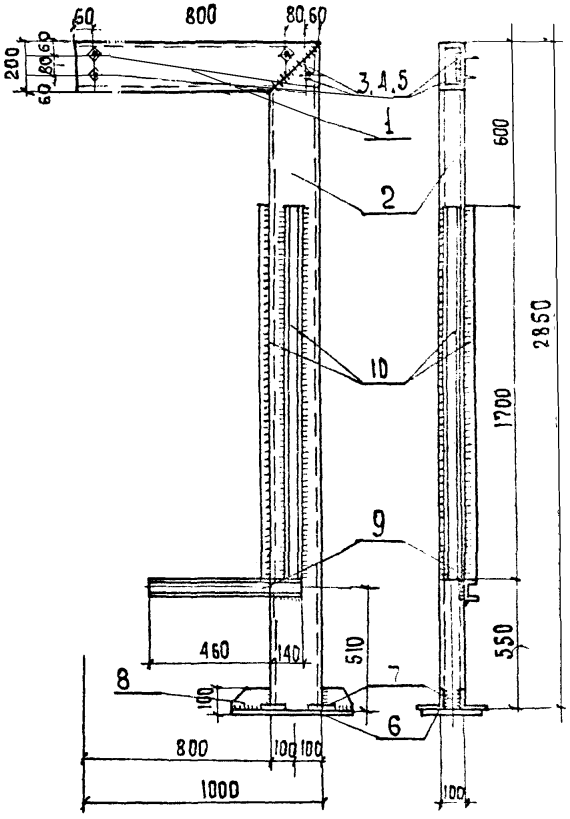


## Элементы М-4А.Б

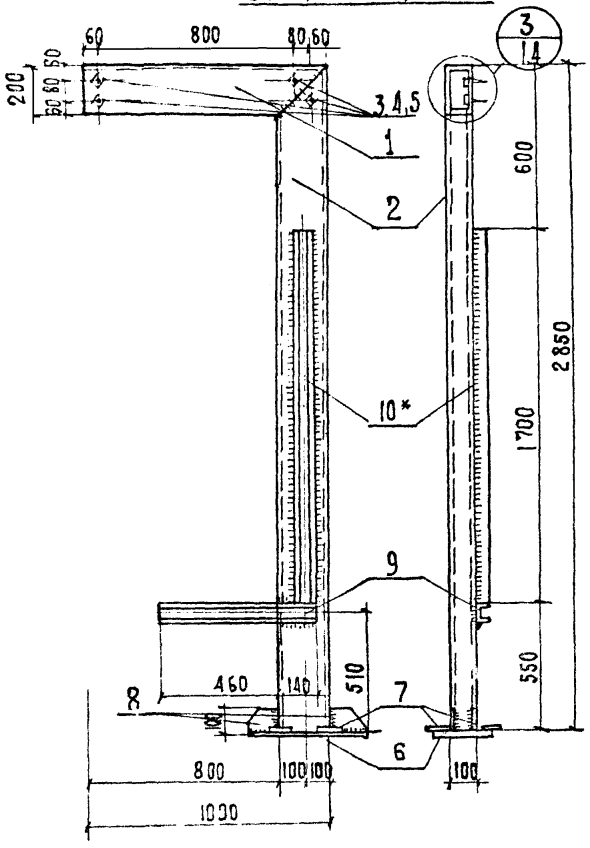


## Спецификация металла на изделие

| Марка | № п/п | сечение мм | кол. шт. | Длина поз. мм. | Длина всех поз. м | Масса, кг поз | Масса, кг всех поз. | Марка | ГОСТ |
|---|---|---|---|---|---|---|---|---|---|
| М-3а, М-3б, М-4а, М-4б | 1 | □200×100×6 | 1 | 1000 | 1,0 | 25,9 | 25,9 | | 12336-66 |
| | 2 | □200×100×6 | 1 | 2850 | 2,85 | 73,9 | 73,9 | | 12336-66 |
| | 3 | Болт м 20 | 4 | 40 | 0,16 | 0,17 | 0,68 | | 7798-70 |
| | 4 | Гайка м 20 | 4 | | | 0,063 | 0,26 | | 5915-70* |
| | 5 | Шайба 20 | 4 | | | 0,023 | 0,10 | | 11371-68* |
| | 6 | Лист 250×20 | 1 | 500 | 0,5 | 19,63 | 19,63 | | |
| | 7 | Полоса 80×6 | 4 | 80 | 0,32 | 0,31 | 1,24 | | 103-57* |
| | 8 | Полоса 80×6 | 4 | 150 | 0,60 | 0,57 | 2,28 | | 103-57* |
| | 9 | [ 80×60×5×4 | 1 | 600 | 0,60 | 3,50 | 3,50 | | 8278-75 |
| М-3 | 10 | [ 80×60×5×4 | 2 | 1700 | 3,40 | 9,92 | 19,25 | 147,38 | 8278-75 |
| М-4 | 10* | [ 80×60×5×4 | 1 | 1700 | 1,60 | 9,92 | 9,92 | 137,42 | 8278-75 |

1. Сварные швы $h_{шва}$ 4мм и $\ell_{шва}$ по периметру примыкания свариваемых элементов
2. Сварку производить электродами типа Э-42
3. Металлические элементы типа „Б" симметричны элементам типа „А"
4. Данный лист смотреть совместно с листами АС-5, АС-10 АС-14
5. Деревянные щиты прикрепить к швеллерам по месту глухарями по ГОСТ 11473-75
6. Сварные швы зачистить за подлицо

г. Минск

| Гл. инж. пр-та | Б. Мирончик |
|---|---|
| Ст. архитект | Г. Бокун |

| 1977г | Малые архитектурные формы и элементы благоустройства улиц, дорог и площадей | Металлические стойки М-3А М-3Б, М-4А, М-4Б Спецификация | Типовой проект 320-55 | Альбом I | Лист АС-05 |
|---|---|---|---|---|---|

## Элементы М5А,Б

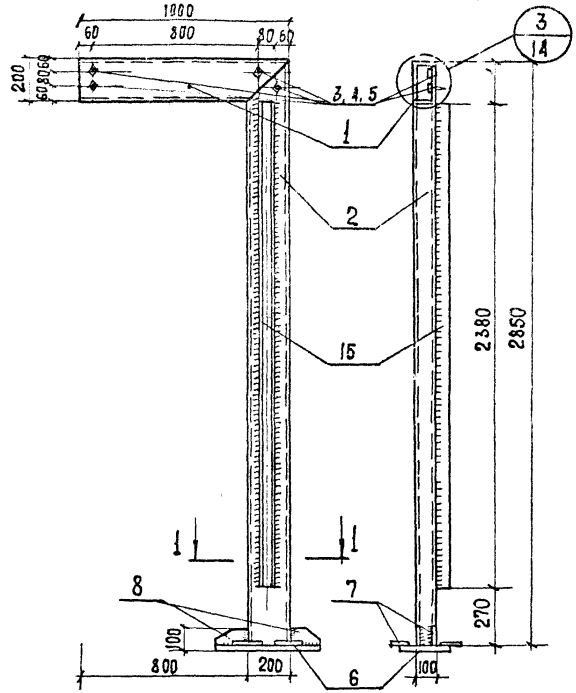


## Элемент М-8

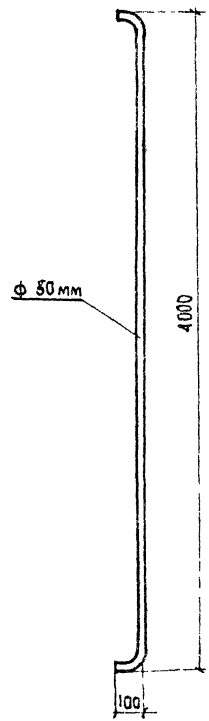


Спецификация металла на изделие

| Марка | № поз. | Сечение мм | Кол. шт | Длина поз. мм | Длина всех поз. м | Масса кг поз. | Масса кг всех поз. | Марка | ГОСТ |
|---|---|---|---|---|---|---|---|---|---|
| М-5А М-5Б | 1 | □ 200×100×6 | 1 | 1000 | 1,0 | 25,9 | 25,9 | | 12336-66 |
| | 2 | □ 200×100×6 | 1 | 2850 | 2,85 | 73,9 | 73,9 | | 12336-66 |
| | 3 | Болт М 20 | 4 | 40 | 0,16 | 0,17 | 0,68 | | 7798-70* |
| | 4 | Гайка М 20 | 4 | | | 0,063 | 0,26 | | 5915-70* |
| | 5 | Шайба 20 | 4 | | | 0,023 | 0,10 | | 11371-68* |
| | 6 | Лист 250×20 | 1 | 500 | 0,5 | 19,63 | 19,63 | | |
| | 7 | Полоса 80×6 | 4 | 80 | 0,32 | 0,31 | 1,24 | | 103-57* |
| | 8 | Полоса 80×6 | 4 | 150 | 0,60 | 0,57 | 2,28 | | 103-57* |
| | 15 | [ 80×60 6-А | 1 | 2380 | 2,38 | 13,75 | 13,75 | 137,75 | 8278-75 |
| М-7 | 16 | ф 50 АI | 1 | 4200 | 4,2 | 64,76 | 64,76 | 64,8 | 2590-71 |

1. Сварные швы kшв 4мм и 2шва по периметру примыкания свариваемых элементов
2. Сварку производить электродами Э-42
3. Металлические элементы типа „Б" симметричны элементам типа „А"
4. Данный лист смотреть совместно с листами АС 13, АС 14
5. Деревянные доски крепить к швеллерам
6. Сварные швы зачистить за подлицо

## Элемент М-6

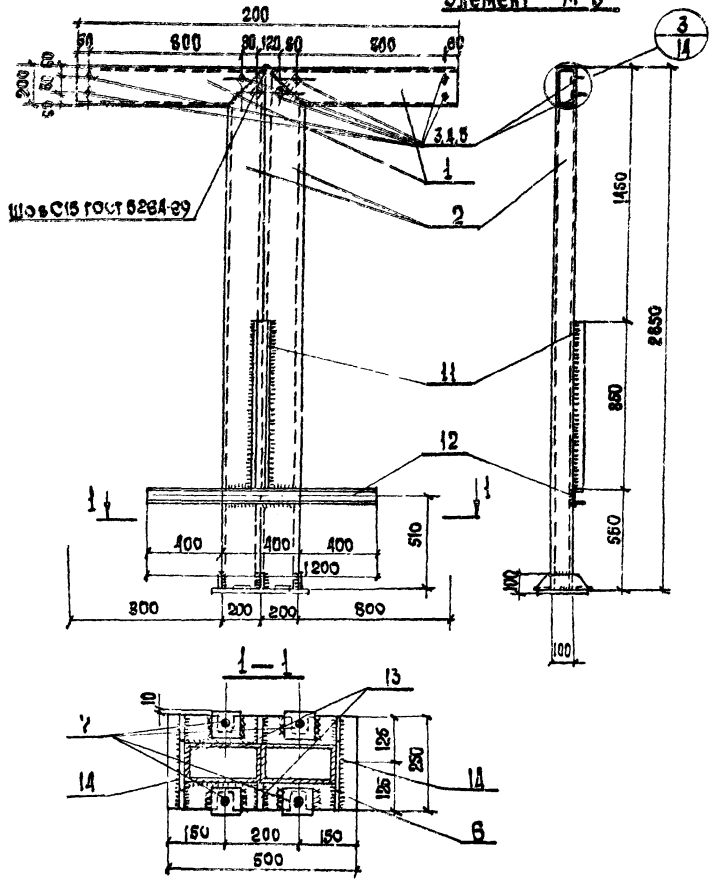


Спецификация металла на изделие

| Марка | № п/п | Сечение мм | Кол. шт. | Длина 1 поз мм | Длина всех поз м | Масса кг 1 поз | Масса кг всех поз | Марка | ГОСТ |
|---|---|---|---|---|---|---|---|---|---|
| М-6 | 1 | □ 200×100 δ=6 | 2 | 1000 | 20 | 25,9 | 51,8 | | 12336-66 |
| | 2 | □ 200×100 δ=6 | 2 | 2850 | 5,7 | 73,9 | 147,8 | | 12336-66 |
| | 3 | Болт М 20 | 8 | 40 | 0,32 | 0,17 | 1,36 | | 7798-70* |
| | 4 | Гайка М 20 | 8 | — | — | 0,056 | 0,52 | | 5915-70* |
| | 5 | Шайба 20 | 8 | — | — | 0,023 | 0,20 | | 11371-68* |
| | 6 | Лист 250×20 | 1 | 500 | 0,5 | 19,63 | 19,63 | | |
| | 7 | Полоса 80×6 | 4 | 80 | 0,32 | 0,31 | 1,24 | | 103-57* |
| | 11 | [ 80×60 δ=4 | 1 | 850 | 0,85 | 4,95 | 4,95 | | 8278-75 |
| | 12 | [ 80×60 δ=4 | 1 | 1200 | 12 | 7,0 | 7,0 | | 8278-75 |
| | 13 | Полоса 80×8 | 2 | 80 | 0,16 | 0,31 | 0,62 | | 103-57* |
| | 14 | Полоса 80×8 | 2 | 250 | 0,50 | 0,35 | 1,90 | 237,10 | 103-57* |

1. Сварные швы $h_ш$-4мм $\ell_ш$ по периметру примыкания свариваемых элементов
2. Сварку производить электродами типа Э-42
3. Данный лист смотреть совместно с листами АС-02; 03
4. Деревянные щиты крепить к швеллерам по месту глухарями по ГОСТ 11473-75
5. Сварные швы зачистить за подлицо

| | | | |
|---|---|---|---|
| ГИП | | В. Пуговкин | |
| Гл. инж. проекта | | В. Алексеев | |
| Гл. арх. пр-та | | Э. Вишневская | |
| Гл. инж. пр-та | | Б. Мирончик | |
| Ст. архитектор | | Г. Бокун | |

БЕЛГОССПРОЕКТ г. Минск

1977 | Малые архитектурные формы и элементы благоустройства улиц, дорог и площадей | Металлическая стойка М-6 Спецификация | Типовой проект 320-55 | Альбом I | Лист АС-07

## Элемент М-7

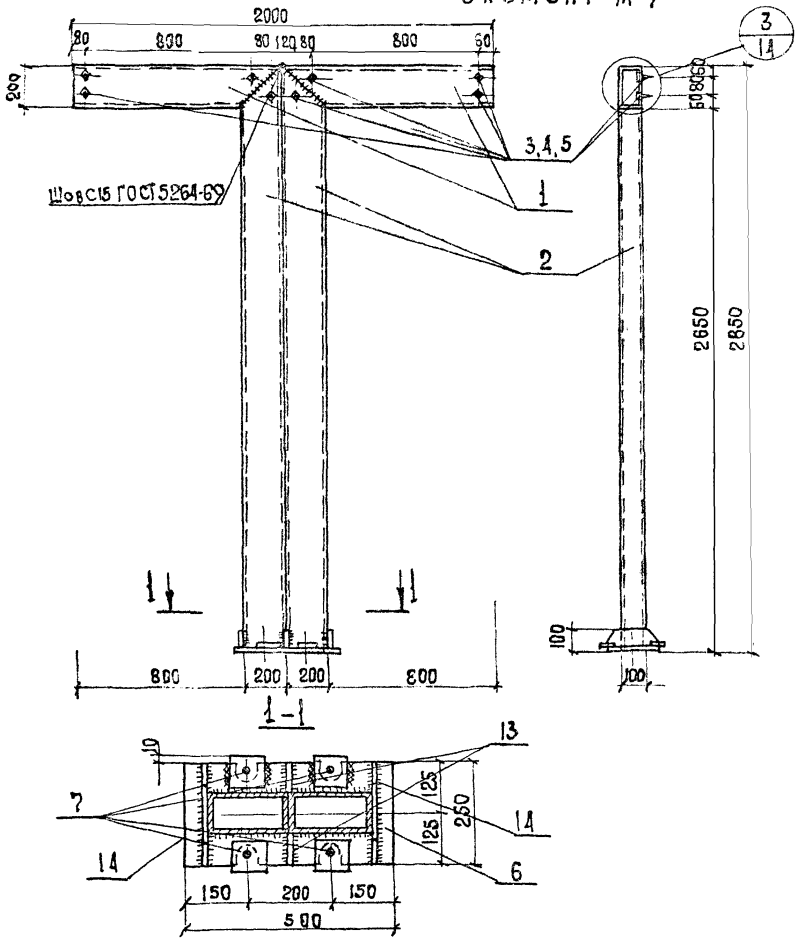


Спецификация металла на изделие

| Марка | N п/п | Сечение мм | Кол. шт | Длина поз мм | Длина всех поз м | Масса, кг поз | Масса, кг всех поз | Масса, кг % марка | ГОСТ |
|---|---|---|---|---|---|---|---|---|---|
| М-7 | 1 | □200×100×6 | 2 | 1000 | 2,0 | 25,9 | 51,8 | | 12336-66 |
| | 2 | □200×100×6 | 2 | 2850 | 5,7 | 73,9 | 147,8 | | 12336-66 |
| | 3 | Болт М20 | 8 | 40 | 0,32 | 0,17 | 1,36 | | 7798-70* |
| | 4 | Гайка М20 | 8 | — | — | 0,063 | 0,52 | | 5915-70* |
| | 5 | Шайба 20 | 8 | — | — | 0,023 | 0,20 | | 11371-68* |
| | 6 | Лист 250×20 | 1 | 500 | 0,5 | 19,63 | 19,63 | | |
| | 7 | Полоса 80×6 | 4 | 80 | 0,32 | 0,31 | 1,24 | | 103-57* |
| | 13 | Полоса 80×8 | 2 | 80 | 0,16 | 0,31 | 0,62 | | 103-57* |
| | 1А | Полоса 80×6 | 2 | 2,50 | 0,50 | 0,95 | 1,90 | | 103-57* |

1 Сварные швы $h_ш$=4мм и $\ell_ш$ по периметру примыкания свариваемых элементов

2 Сварку производить электродами типа Э-42

3 Данный лист смотреть совместно с листами АС-10, АС-14

4 Сварные швы зачистить за подлицо

## ПОЗИЦИЯ 6

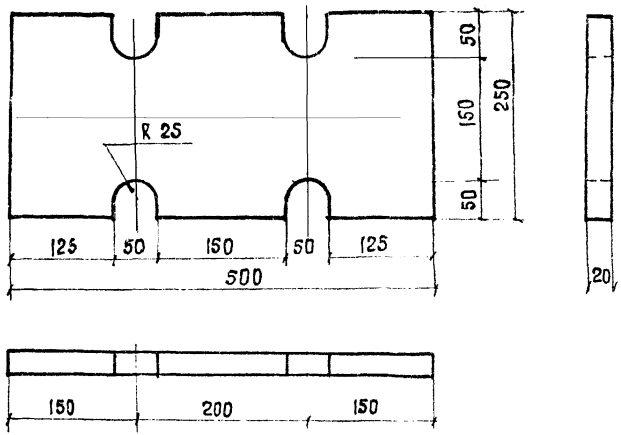


## ПОЗИЦИЯ 7

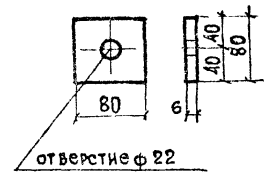


## ПОЗИЦИЯ 8

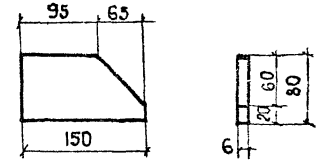


## ПОЗИЦИЯ 13

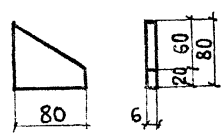


## ПОЗИЦИЯ 14

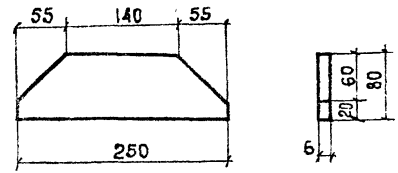


## ПОЗИЦИЯ 1.(2)

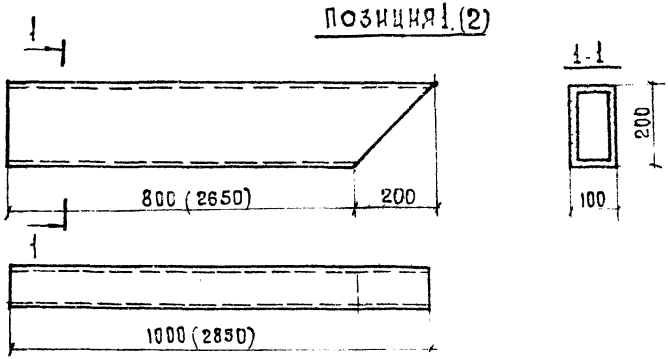


1. Данный лист смотреть совместно с листами АС-5÷ АС-9

| | | | | | |
|---|---|---|---|---|---|
| 1977 | Малые архитектурные формы и элементы благоустройства улиц, дорог и площадей | Металлические детали | Типовой проект 320-55 | Альбом I | Лист АС-09 |

Ст. архитект. Г. Бокун

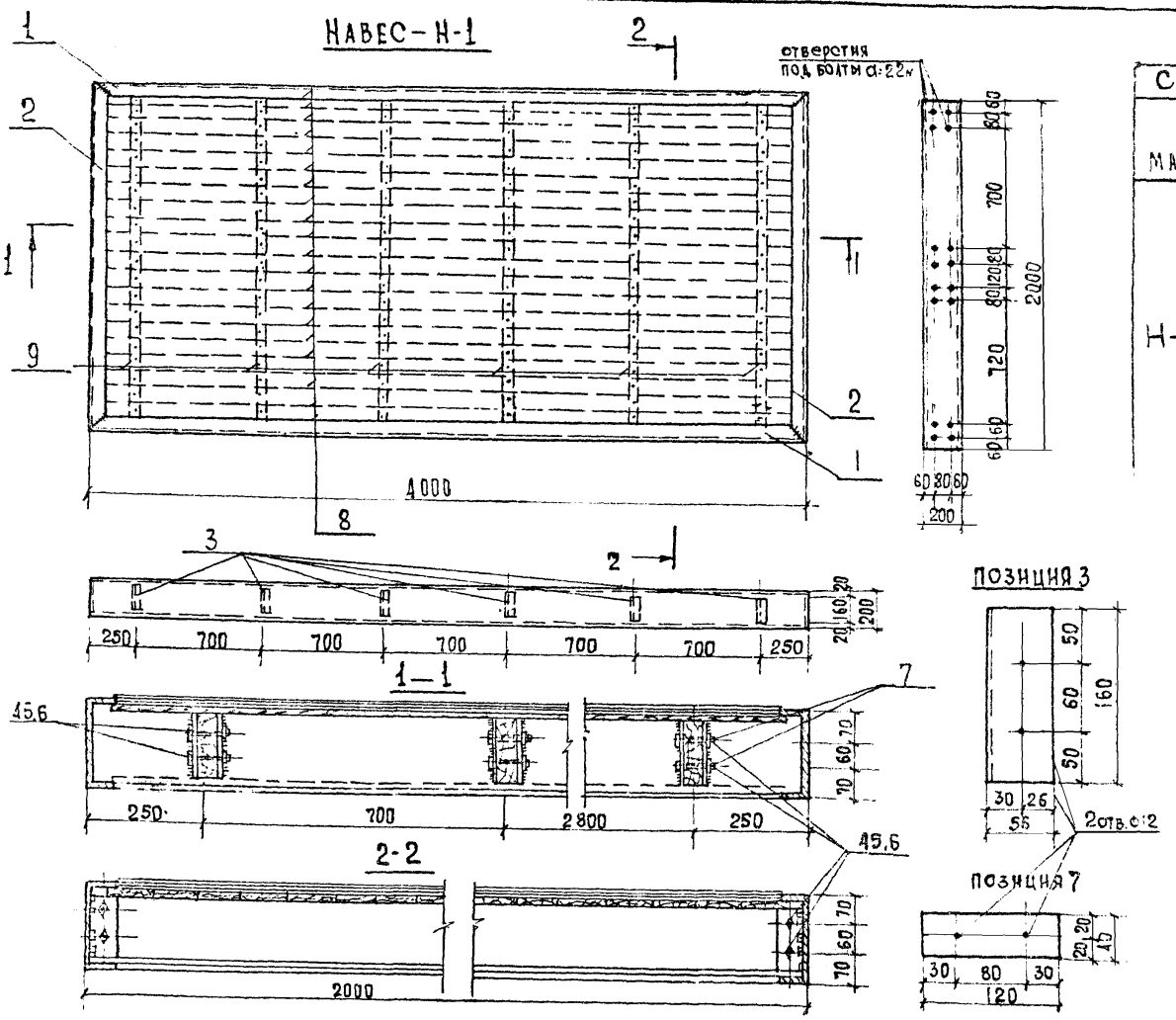


## Спецификация металла на изделие

| Марка | № п/п | Сечение мм | Кол. шт. | Длина поз. мм | Длина всех поз. м | Масса кг поз | Масса кг всех поз. | Масса кг марка | ГОСТ |
|---|---|---|---|---|---|---|---|---|---|
| Н-1 | 1 | [200×60δ=5 | 2 | 4000 | 3,0 | 47,6 | 95,2 | | 8278-75 |
| | 2 | [200×60δ=5 | 2 | 2000 | 4,0 | 23,8 | 47,6 | | 8278-75 |
| | 3 | L 56×56 δ=5 | 12 | 160 | 1,92 | 0,68 | 8,20 | | 8509-72 |
| | 4 | Болт м 12 | 24 | 70 | 1,68 | 0,08 | 1,92 | | 7798-70* |
| | 5 | Гайка м 12 | 24 | — | — | 0,015 | 0,36 | | 5915-70* |
| | 6 | Шайба 12 | 24 | — | — | 0,007 | 0,17 | | 11371-68* |
| | 7 | Полоса 40×4 | 24 | 120 | 2,88 | 0,13 | 3,53 | 161,5 | 103-57* |

| Марка | № поз | Размеры, мм e | b | h | Кол. шт. | Объем м³ | ГОСТ |
|---|---|---|---|---|---|---|---|
| Н-1 | 8 | 1975 | 100 | 13 | 19 | 0,067 | 8486-66 |
| | 9 | 3920 | 160 | 40 | 6 | 0,150 | 8486-66 |
| | | | | | Σ= | 0,21 | |
| Брус | 10 | 1580 | 84 | 84 | 1 | 0,011 | 8486-66 |
| Брус | 11 | 3980 | 84 | 84 | 1 | 0,028 | 8486-66 |

1. Верхние доски навеса покрываются:
   - 2мя слоями толя на битумной мастике,
   - слоем бронированного рубероида.
2. Нижняя обшивка из досок V=0,058м³ монтируется после монтажа.
3. Доски позиции 8 прибить гвоздями.
4. Сварку производить электродами типа Э-42

| 1977г | Малые архитектурные формы и элементы благоустройства улиц, дорог и площадей | НАВЕС Н-1 СПЕЦИФИКАЦИЯ. ДЕРЕВЯННЫЕ БРУСЬЯ | ТИПОВОЙ ПРОЕКТ 320-55 | АЛЬБОМ I | ЛИСТ АС 10 |
|---|---|---|---|---|---|

Г. Бокун

Ст. архитект.

1–1

## ФУНДАМЕНТ Ф-1

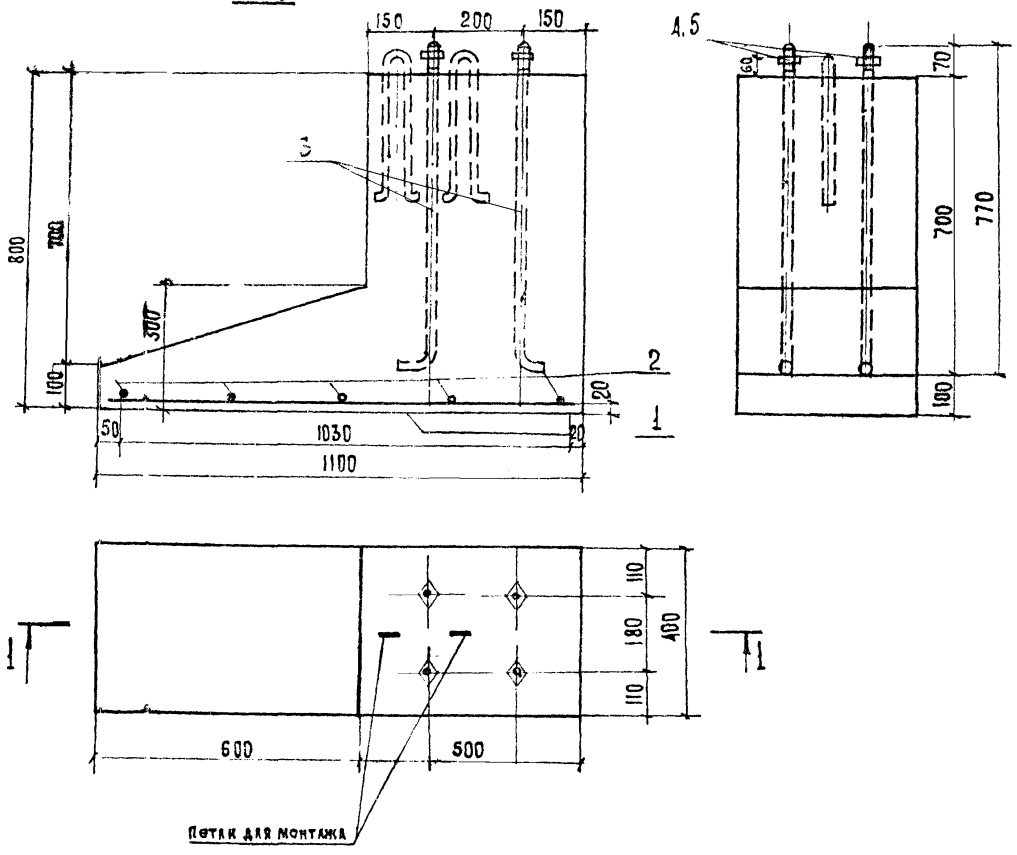


| Характеристика изделий | | | |
|---|---|---|---|
| Масса элемента | | т | 0,53 |
| Объем бетона | | м³ | 0,21 |
| Расход стали | Всего | кг. | 10,83 |
| | На 1м³ бетона | | 55,70 |
| Марка бетона: Растяжение осевое Rр | | кгс/см² | 75 |
| Призменная прочность, Rпр. | | кгс/см² | 90 |
| По морозостойкости | | Мрз | 200 |

| Арматурные изделия | | | | |
|---|---|---|---|---|
| Наимен | Марка | Кол. шт. | Общая масса, кг | № листа |
| Сетка | С-1 | 1 | 0,99 | |
| Болт | М 20 | 4 | 8,39 | |
| Гайка шайба | М 20 | 4 | 0,35 | |
| | Всего: | | 10,33 | |

| Выборка стали | | | |
|---|---|---|---|
| Ф мм | Длина м | Масса кг. | № ГОСТа и Rа Арматуры, кгс/см² |
| 4 ВI | 1,8 | 0,175 | 2590-71; 3150 |
| 5 ВI | 5,3 | 0,815 | 2590-71; 3150 |
| 20 АI | 3,4 | 8,385 | 2590-71; 2100 |
| 10 ВI | 1,5 | 0,93 | 2590-71; 2350 |

1 Данный лист смотреть совместно с листом АС-13

2 Спецификация металла и позиция на листе АС-13

3 Петли после монтажа срезать

Гл. инж. пр-ти Б. Мирончик
Ст. архитектор Г. Бокун

г. Минск

| 1977г. | Малые архитектурные формы и элементы благоустройства улиц, дорог и площадей | Ф У Н Д А М Е Н Т Ф-1 | Типовой проект 320-55 | Альбом I | Лист АС-11 |
|---|---|---|---|---|---|

## Фундамент Ф-2

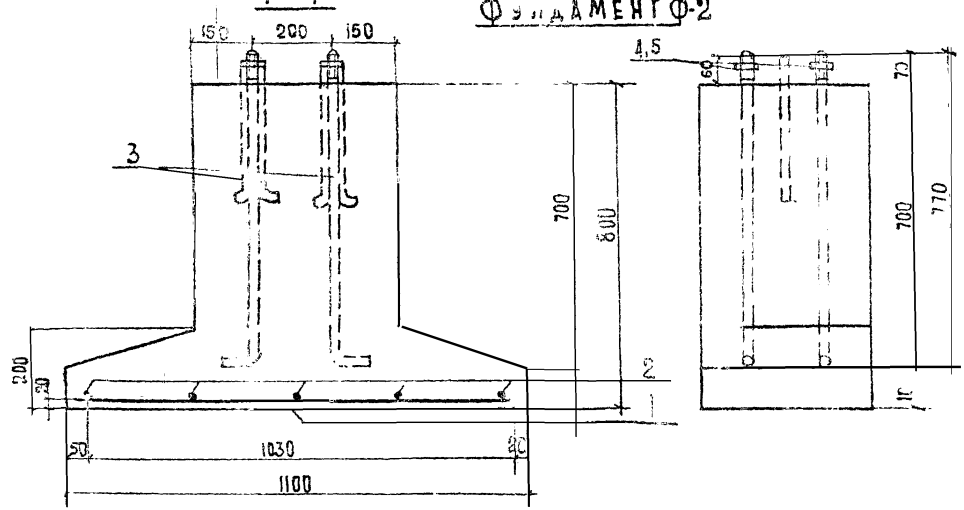


| Спецификация металла на изделие | | | | | | | | | |
|---|---|---|---|---|---|---|---|---|---|
| Марка | N п/п | сечение мм | кол шт | Длина поз мм | Длина всех поз м | Масса кг поз. | Масса кг всех поз | Марка | ГОСТ |
| С-1 | 1 | Ф5ВI | 5 | 1060 | 5,3 | 0,103 | 0,315 | | 2590-71 |
| | 2 | Ф4ВI | 5 | 360 | 1.8 | 0,035 | 0,175 | | 2590-71 |
| | 3 | Болт М 20 | 4 | 850 | 3,4 | 2,096 | 8,385 | | 2590-71 |
| | 4 | Гайка М20 | 4 | — | — | 0,063 | 0,252 | | 5915-70* |
| | 5 | Шайба 20 | 4 | — | — | 0,023 | 0,092 | 9,75 | 11371-68* |
| Петля | | Ø 10ВI | 2 | 750 | 1,5 | 0,464 | 0,928 | 10,68 | 2590-71 |

Данный лист смотреть совместно с листом АС-12
Аблицы расхода материала на листе АС 12
3. Петли после монтажа сбезать

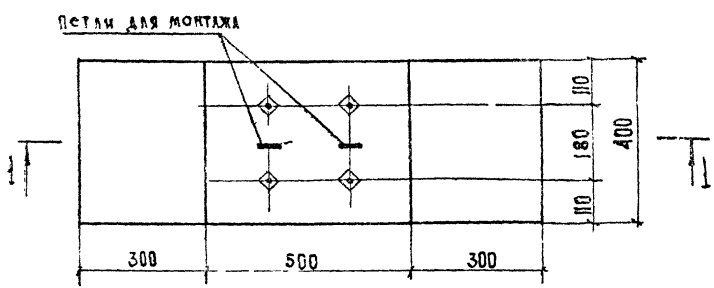


### Позиция 3

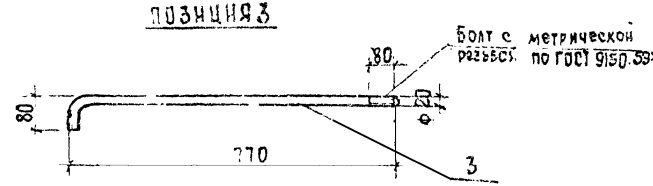


### Сетка С-1

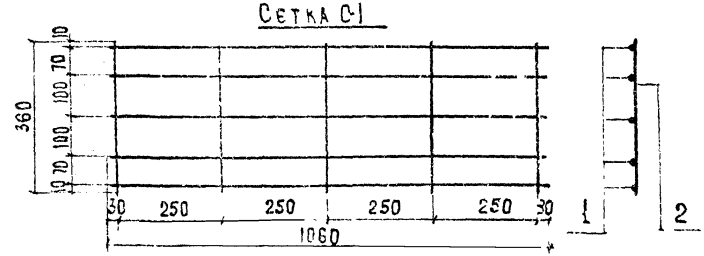


| | | | | | |
|---|---|---|---|---|---|
| 977г. | Малые архитектурные формы и элементы благоустройства улиц, дорог и площадей | Фундамент Ф-2 Спецификация | Типовой проект 320-55 | Альбом I | Лист АС-12 |

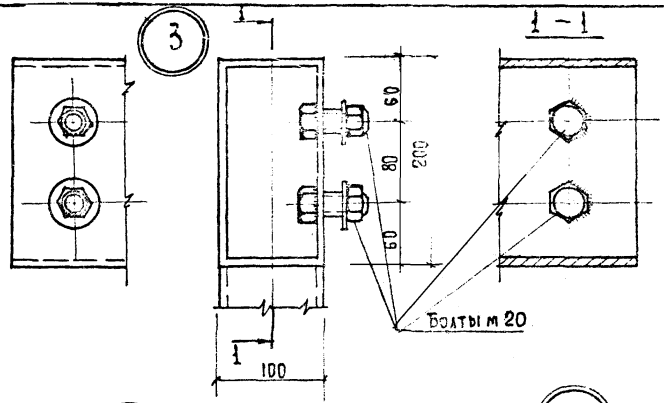


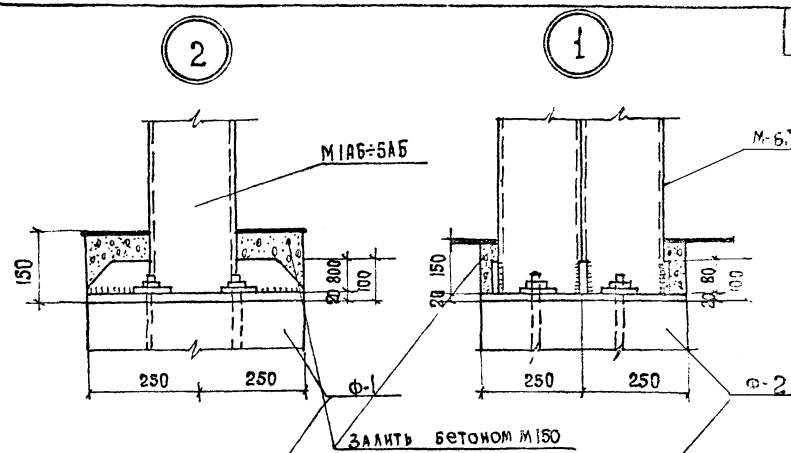


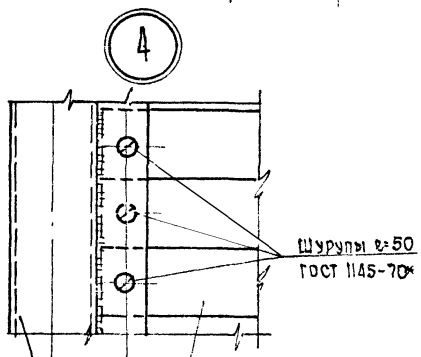


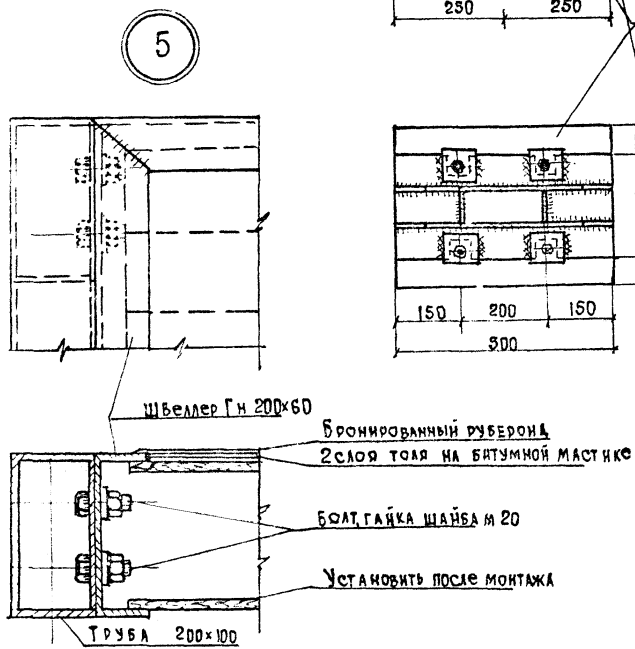


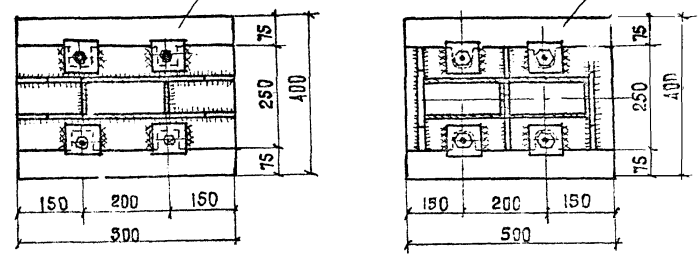


Гл. инж. пр-та Б. Мирончик
Ст. архитект. Р. Бокун
г. Минск

| | | | | | |
|---|---|---|---|---|---|
| 1977г. | Малые архитектурные формы и элементы благоустройства улиц дорог и площадей | Узлы 1 ÷ 5 | Типовой проект 320-55 | Альбом I | Лист АС-13 |

Скамья ограничитель секционная

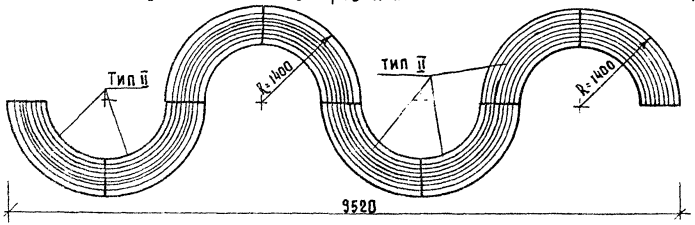


Композиции из цветочниц

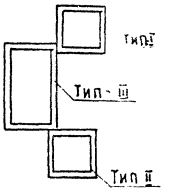


Скамьи- цветочницы

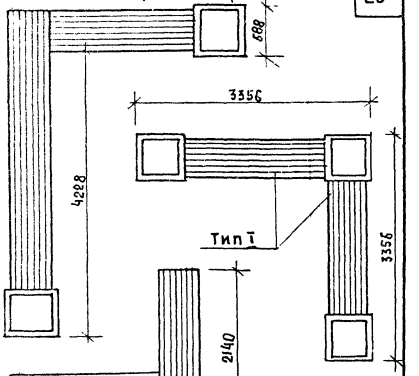


Скамьи-ограничители

Композиции из цветочниц

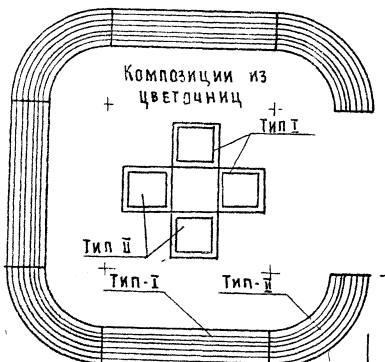


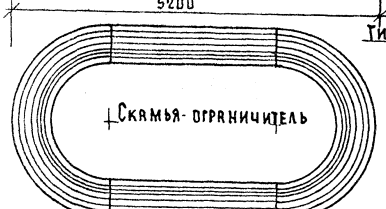


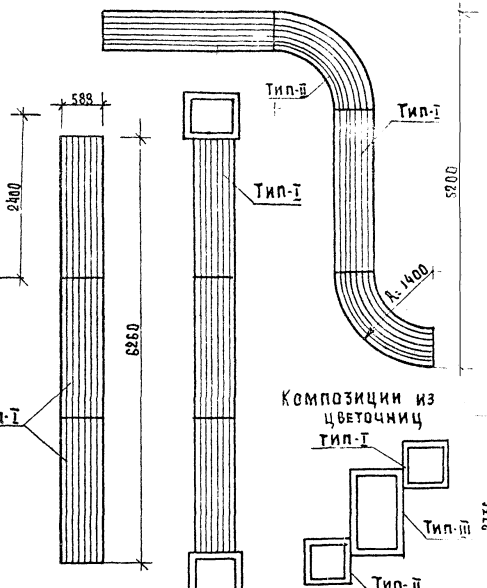


Скамьи секционные.

Композиции из цветочниц




| | | | | | |
|---|---|---|---|---|---|
| 1977 | Малые архитектурные формы и элементы благоустройства улиц, дорог и площадей. | Варианты компоновки секционных скамей, скамей-цветочниц | Типовой проект 320-55 | Альбом I | Лист АС-14 |

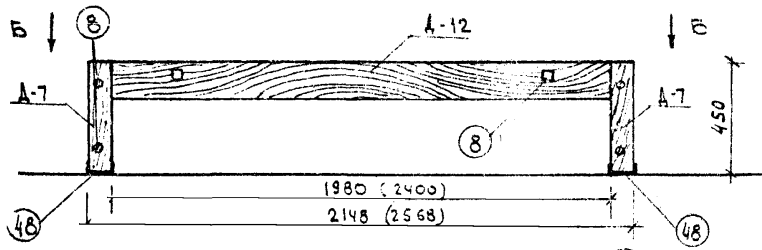


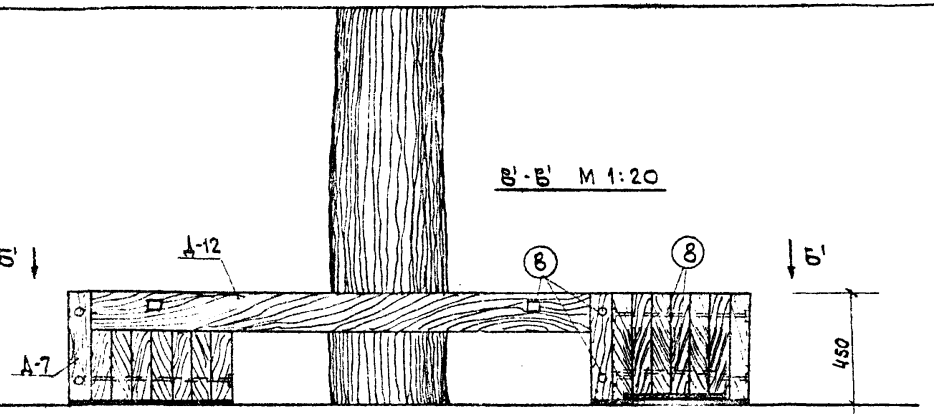


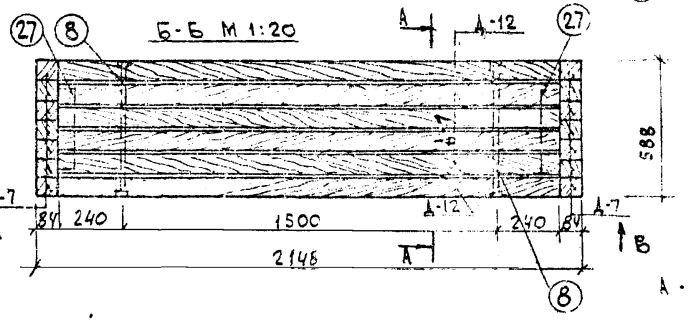


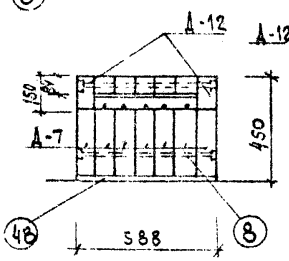


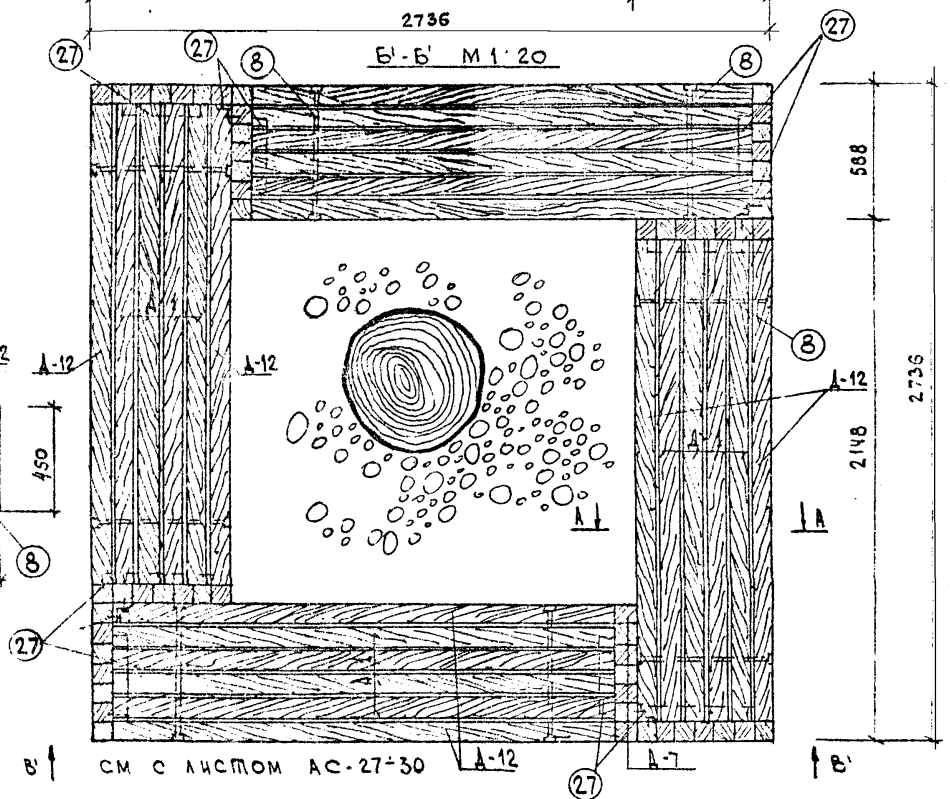


1. Настоящий лист см совместно с листом АС-27÷30,16
2. Общие указания см. пояснительную записку.
3. Все соединения на болтах. Отверстия для болтов после установки скамьи заделать деревянными пробками на водостойком клее.

Г. Минск

| | | | | | |
|---|---|---|---|---|---|
| 1977 | Малые архитектурные формы и элементы благоустройства улиц, дорог и площадей. | Скамья тип I Скамья-ограничитель тип I | Типовой проект 320-55 | Альбом I | Лист АС-15 |

Б-Б М 1:20

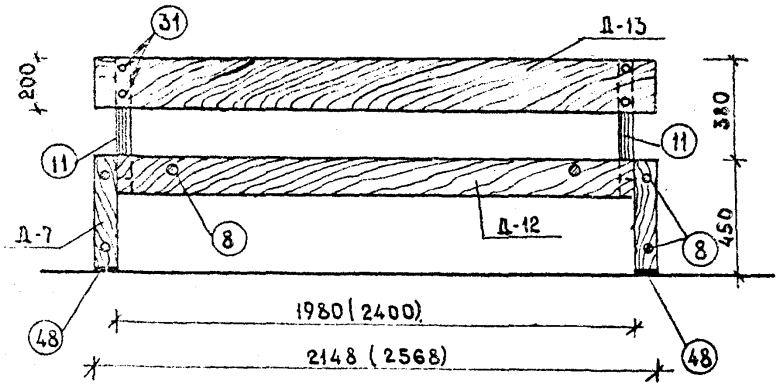


В-В М 1:20

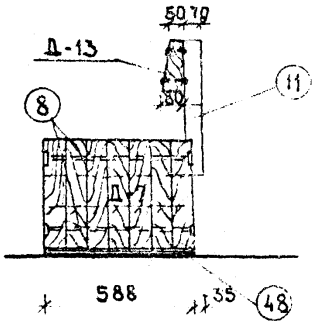


В'-В' М 1:20

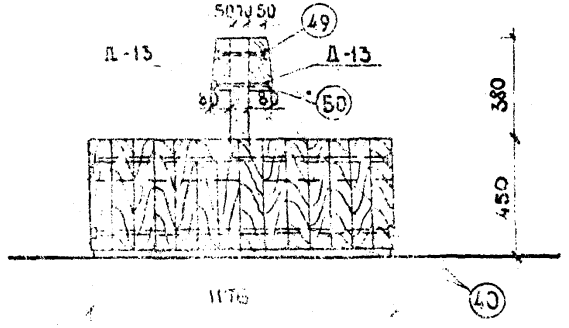


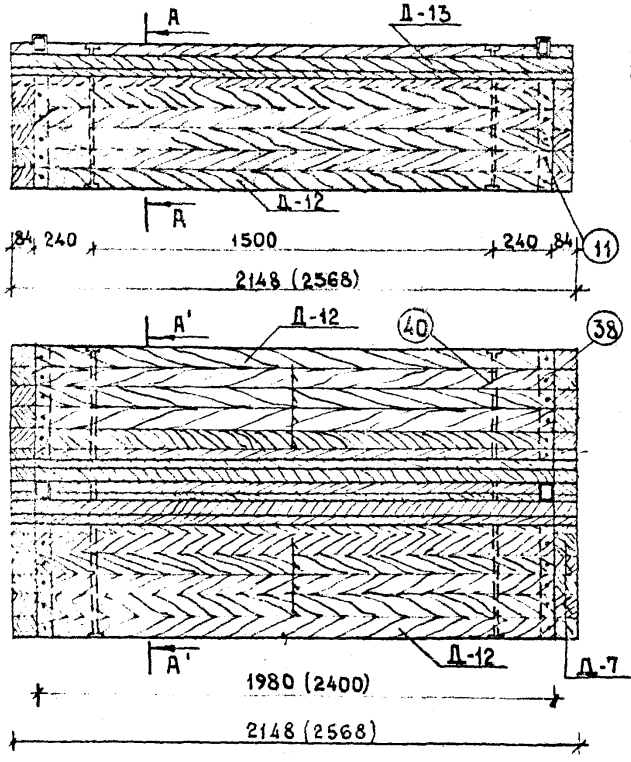


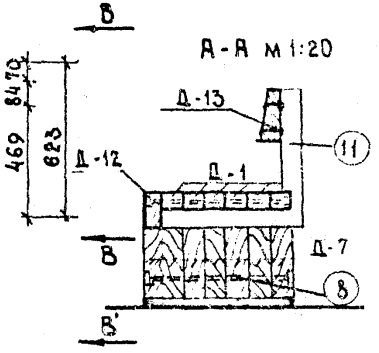


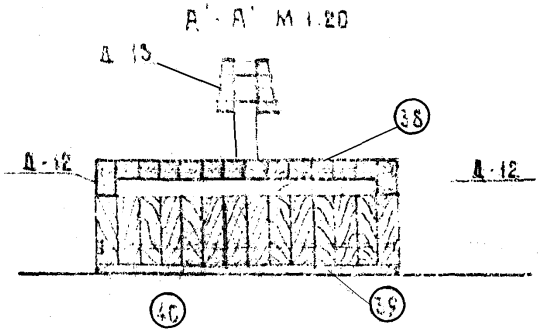


1. Настоящий лист см. совместно с листом АС-27÷30, 26
2. Общие указания см. пояснительную записку.
3. Все соединения на болтах, отверстия для болтов после установки скамьи заделать деревянными пробками на водостойком клее.

| 1977 г. | Малые архитектурные формы и элементы благоустройства улиц, дорог и площадей. | Скамья тип I, тип I-А. | Типовой проект 320-55 | Альбом I | Лист АС-16 |
|---|---|---|---|---|---|

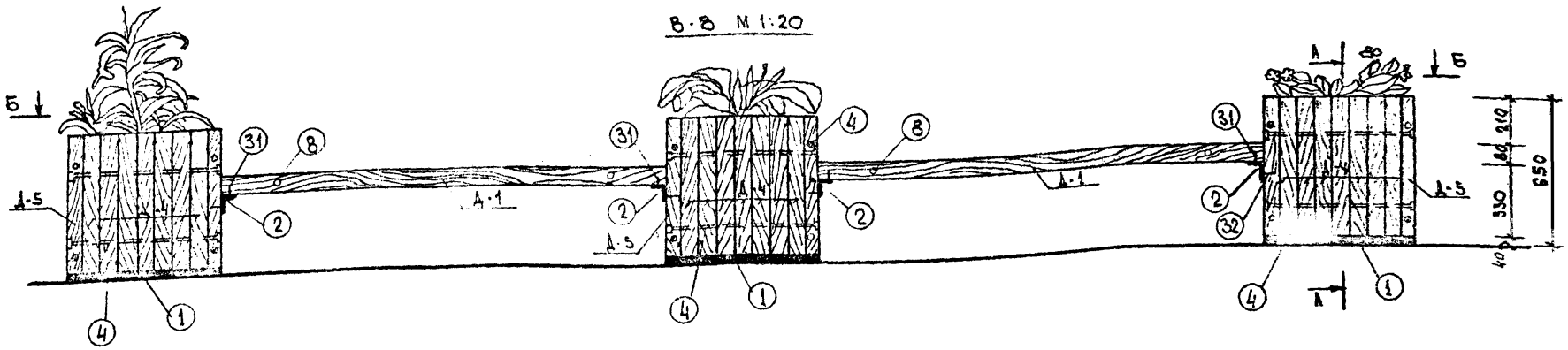


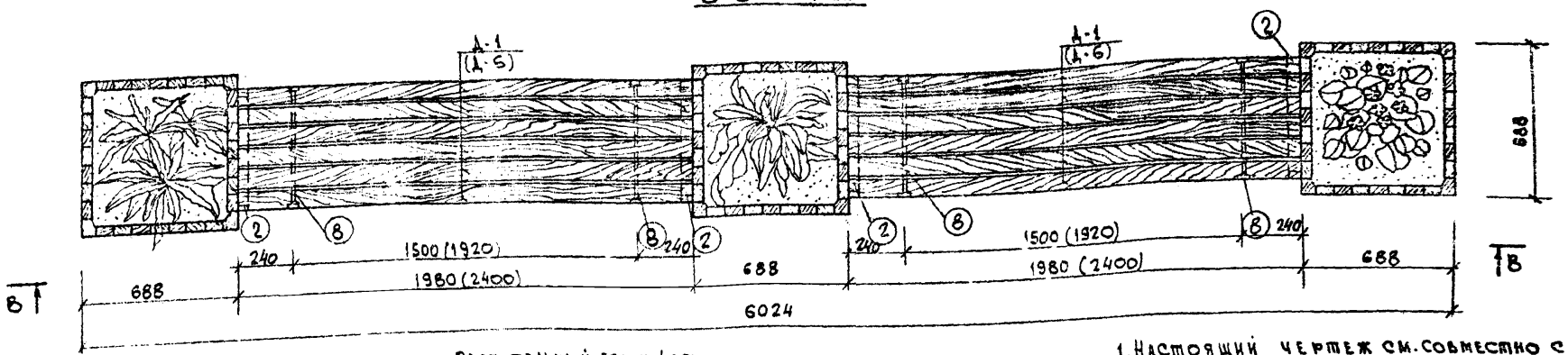


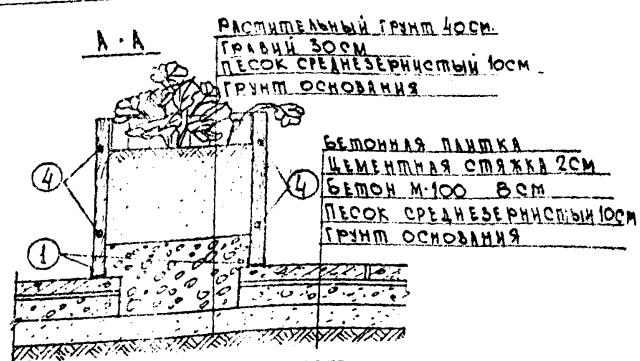


1. Настоящий чертеж см. совместно с листом АС-26
2. Общие указания см. пояснительную записку
3. При установке цветочницы на асфальтовое или бетонное основание устраивается дно из оцинкованной жести или штампованного полиэтилена.
4. Все соединения на болтах, после монтажа скамьи цветочницы отверстия для болтов заделать деревянной пробкой.

| | | | | | |
|---|---|---|---|---|---|
| 1977 | Малые архитектурные формы и элементы благоустройства улиц, дорог и площадей | Скамья-цветочница тип I | Типовой проект 320-55 | Альбом I | Лист АС-17 |

Г. Минск

Гл. инж. пр-та Рук. гр. арх.

Б. Мирончик

В. Сахрова

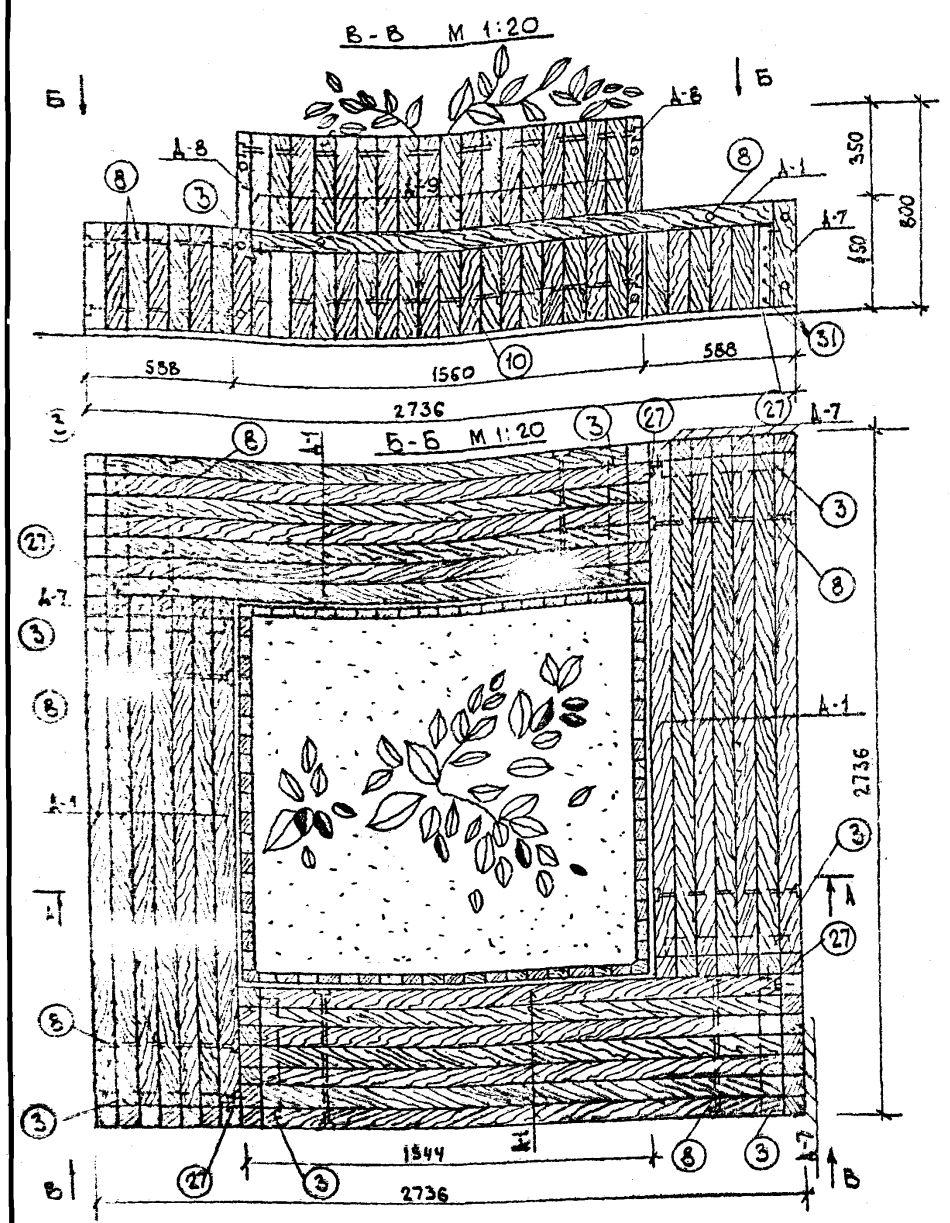


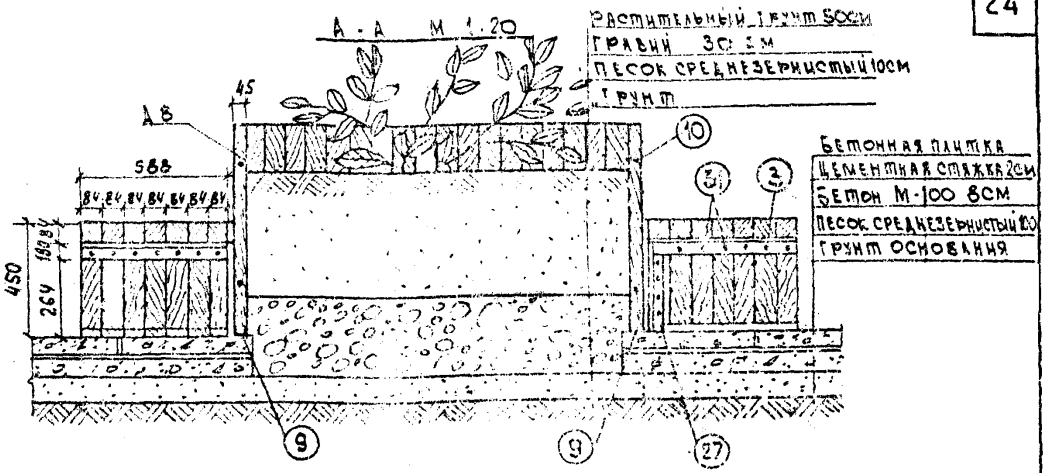


1. Настоящий чертеж см. совместно с листами АС-26÷30
2. Общие указания см. пояснительную записку.
3. При установке цветочницы на асфальтовое или бетонное покрытие, устраивается дно из оцинкованной жести или штампованного полиэтилена.
4. После монтажа скамьи-цветочницы, отверстия для болтов заделать деревянными пробками на водостойком клее.

| | | | | | |
|---|---|---|---|---|---|
| 1977 | Малые архитектурные формы и элементы благоустройства улиц, дорог и площадей | Скамья-цветочница тип II. Цветочница тип IV. | Типовой проект 320-55 | Альбом I | Лист АС-18 |

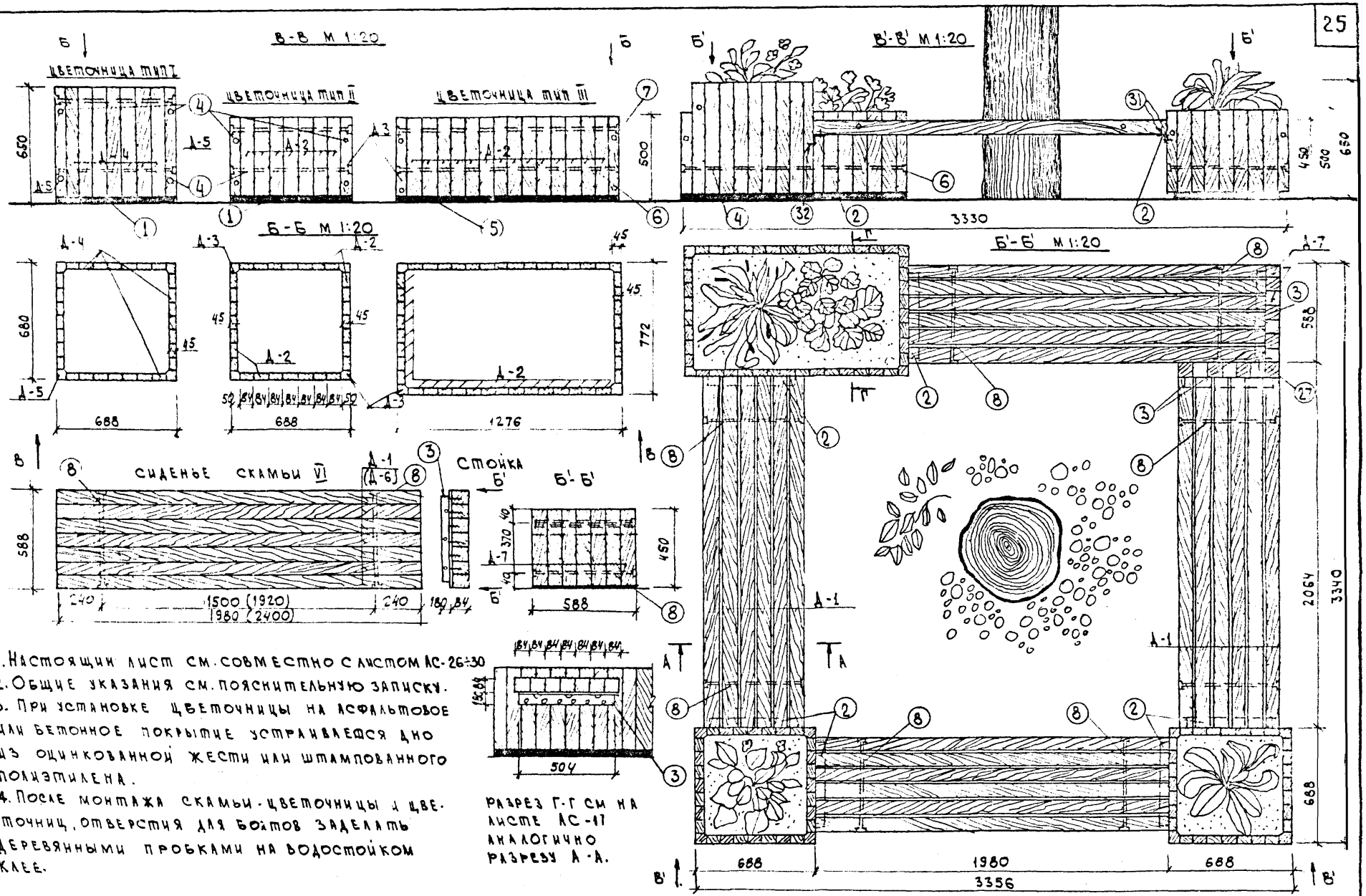


1. Настоящий лист см. совместно с листом АС-26÷30
2. Общие указания см. пояснительную записку.
3. При установке цветочницы на асфальтовое или бетонное покрытие устраивается дно из оцинкованной жести или штампованного полиэтилена.
4. После монтажа скамьи-цветочницы и цветочниц, отверстия для болтов заделать деревянными пробками на водостойком клее.

Разрез Г-Г см на листе АС-17 аналогично разрезу А-А.

| | | | | | |
|---|---|---|---|---|---|
| 1977 | Малые архитектурные формы и элементы благоустройства улиц, дорог и площадей. | Скамья-цветочница тип III. Цветочницы тип I, II, III | Типовой проект 320-55 | Альбом I | Лист АС-19 |

Гл. инж. пр-та Б. Мирончик
Рук. гр. архит. В. Саурова

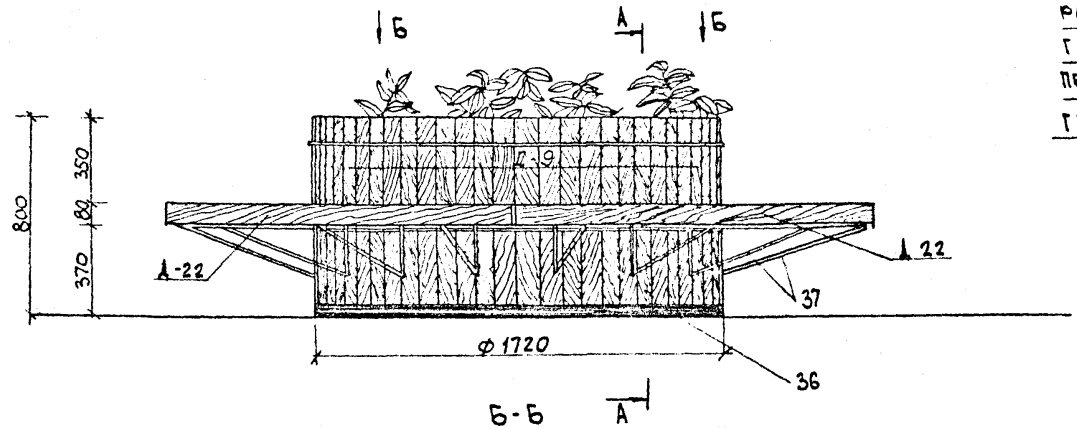


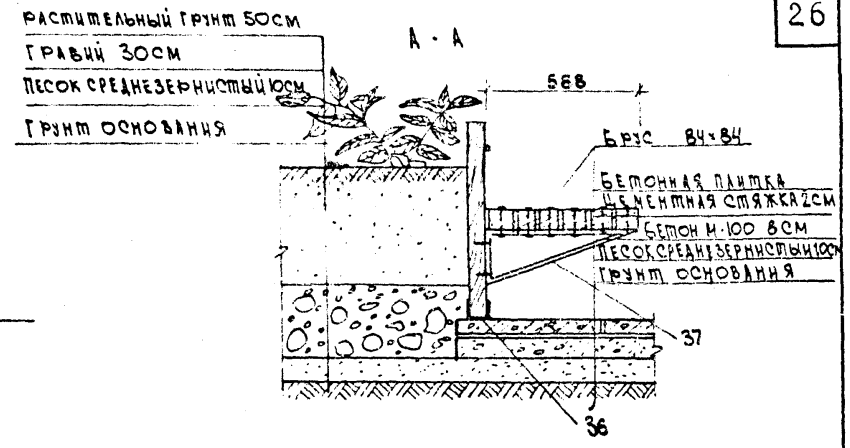


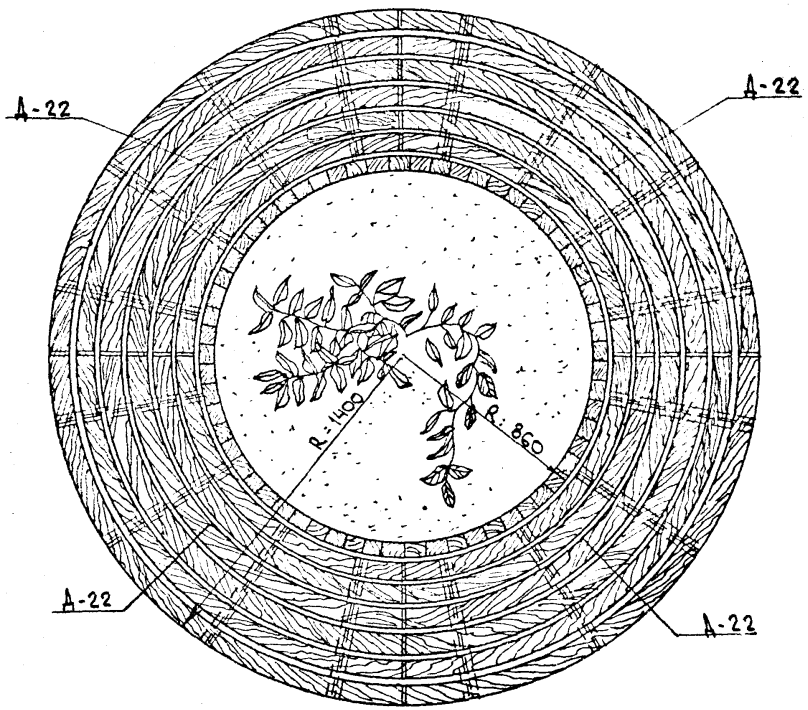


1. Настоящий чертеж см совместно с листом АС-26÷30
2. Общие указания см. пояснительную записку.
3. При установке цветочницы на асфальтовое или бетонное покрытие устраивается дно из оцинкованной жести или штампованного полиэтилена.

| | | | | | |
|---|---|---|---|---|---|
| 1977 | Малые архитектурные формы и элементы благоустройства улиц, дорог и площадей. | Скамья-Ц в е т о ч н и ц а. Тип IV. | Типовой проект 320-55 | Альбом I | Лист АС-20 |

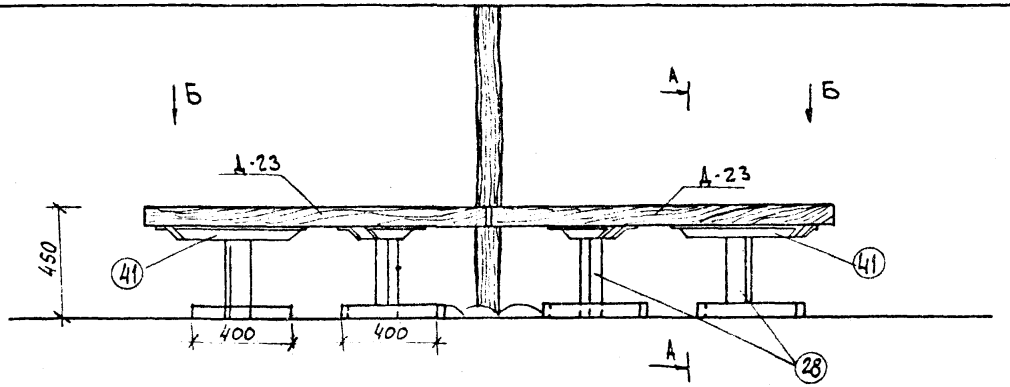


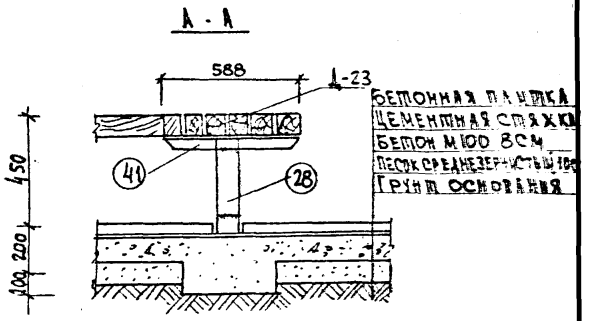


Б - Б

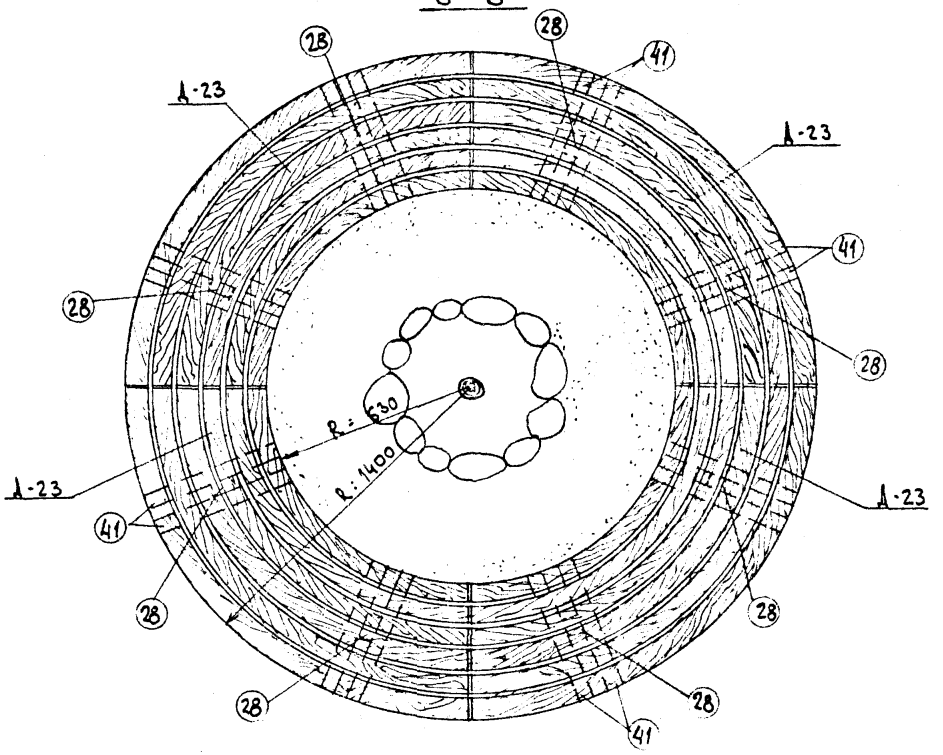


1. Настоящий лист читать совместно с листом АС-26÷30
2. Общие указания см. пояснительную записку..

| | | | | | |
|---|---|---|---|---|---|
| 1977 | Малые архитектурные формы и элементы благоустройства улиц, дорог и площадей | Скамья-ограничитель тип II. | Типовой проект 320-55 | Альбом I | Лист АС-21 |

г. Минск

ГИП. Инж. Прта — Б. Мирончик
Архитектор — Седых

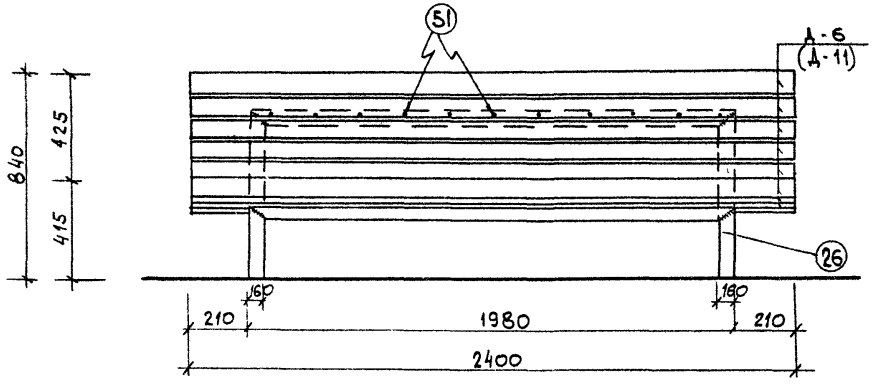


Вид А

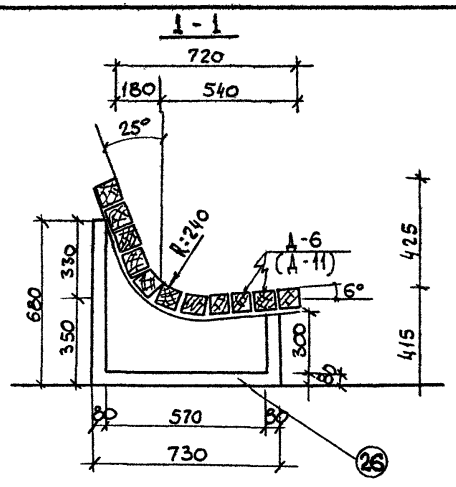


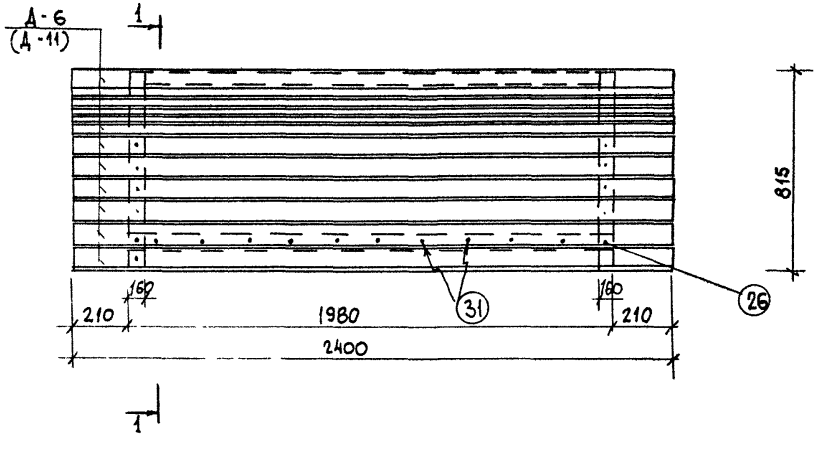


1. Настоящий лист см. совместно с листом АС-26-30
2. Общие указания см. пояснительную записку.

| 1977 | Малые архитектурные формы и элементы благоустройства зданий, дорог и площадей | Скамья тип III | Типовой проект 320-55 | Альбом I | Лист АС-22 |
|---|---|---|---|---|---|

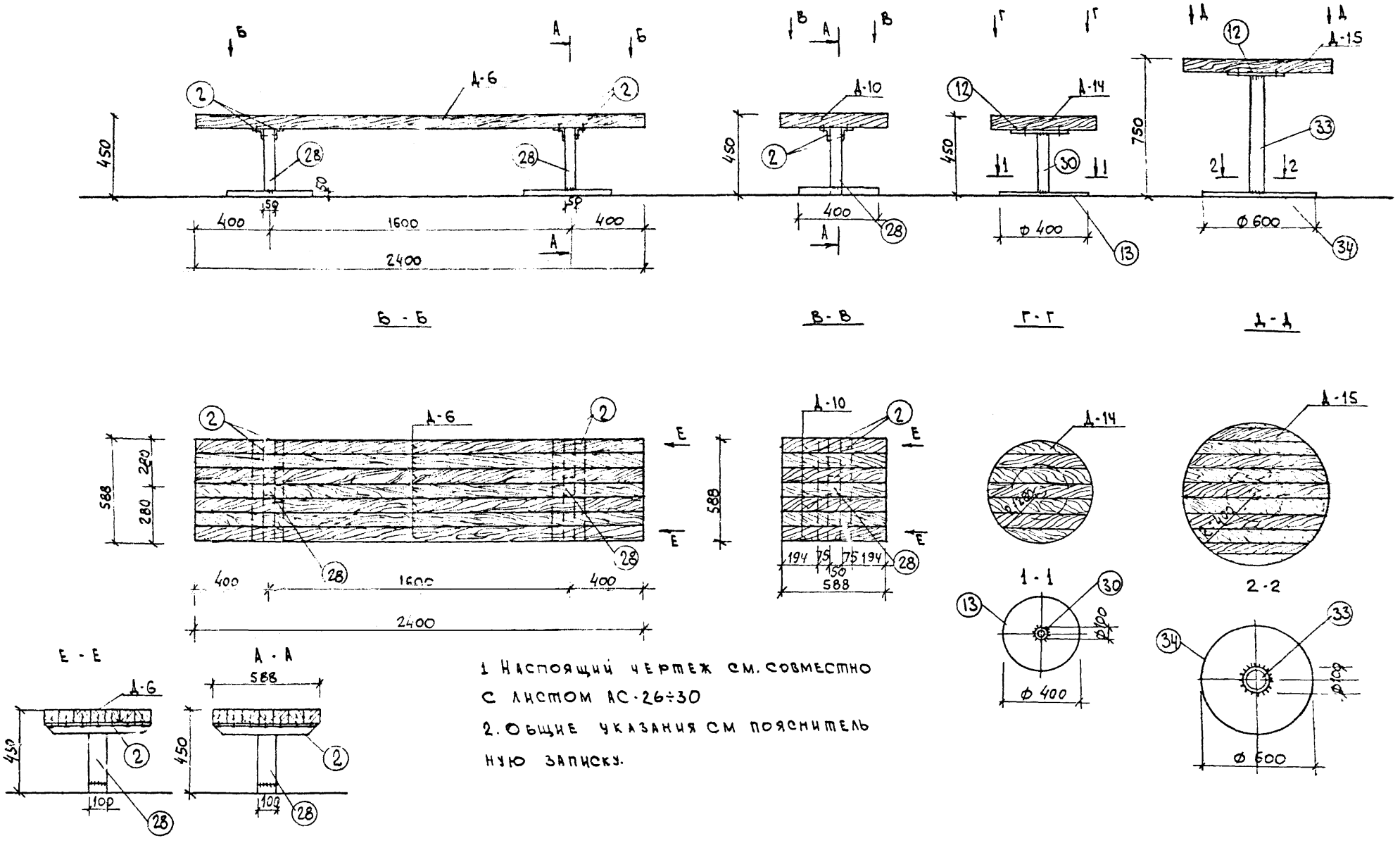


1 Настоящий чертеж см. совместно с листом АС-26÷30

2. Общие указания см пояснительную записку.

| | | | | | |
|---|---|---|---|---|---|
| 1977 | Малые архитектурные формы и элементы благоустройства улиц, дорог и площадей. | Скамьи IV IVа, V Vа | Типовой проект 320-55 | Альбом I | Лист АС-23 |

Т. Минск | Гл. инж. пр-та | Архитектор | Б. Мирончик | Седых

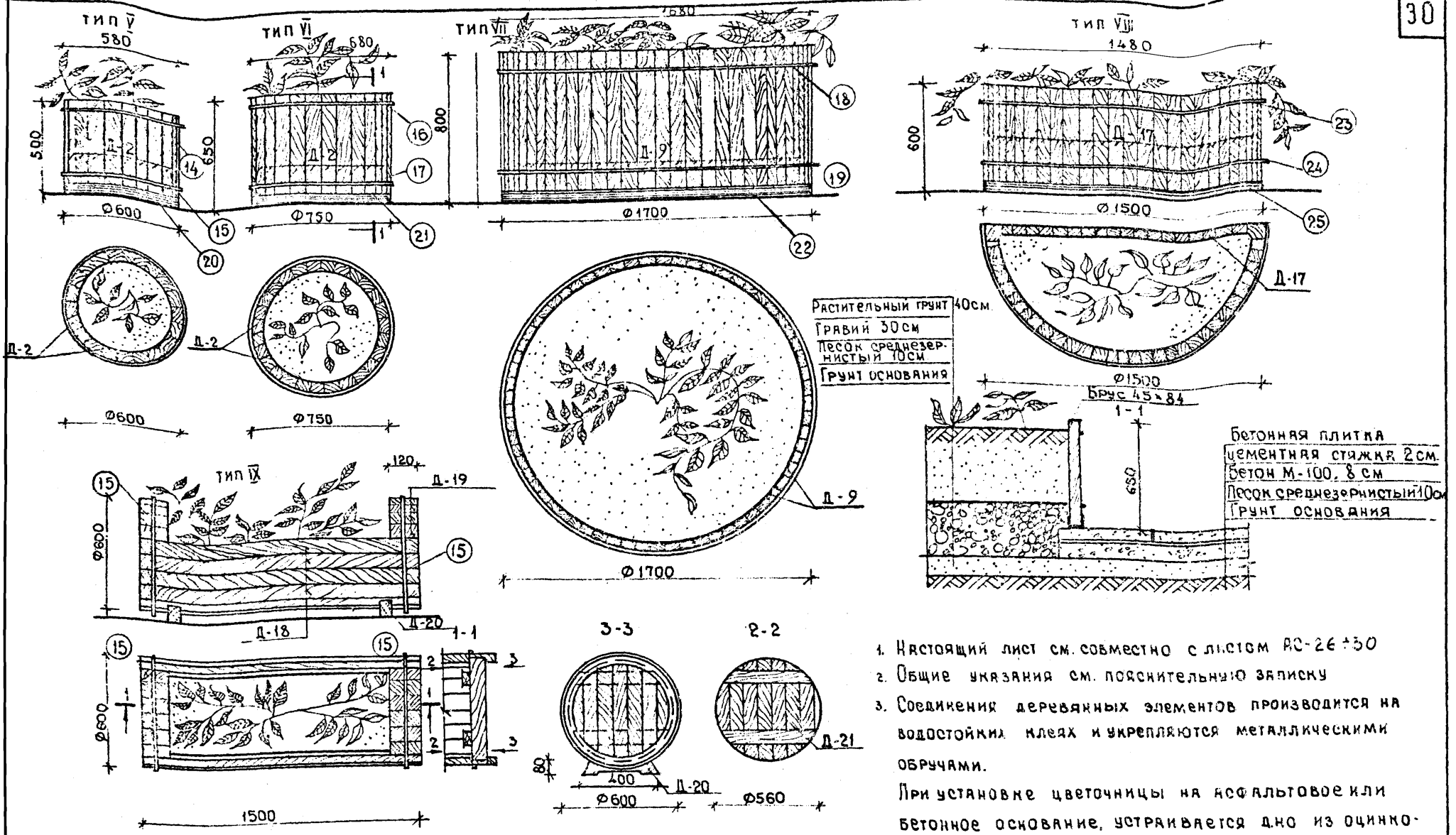


1. Настоящий лист см. совместно с листом АС-26÷30
2. Общие указания см. пояснительную записку
3. Соединения деревянных элементов производится на водостойких клеях и укрепляются металлическими обручами.

При установке цветочницы на асфальтовое или бетонное основание, устраивается дно из оцинкованной жести или штампованного полиэтилена.

| | | | | | |
|---|---|---|---|---|---|
| 1977г. | Малые архитектурные формы и элементы благоустройства улиц, дорог и площадей. | Цветочницы Тип V, VI, VII, VIII, IX | Типовой проект 320-55 | Альбом I | Лист АС-24 |

Тип I

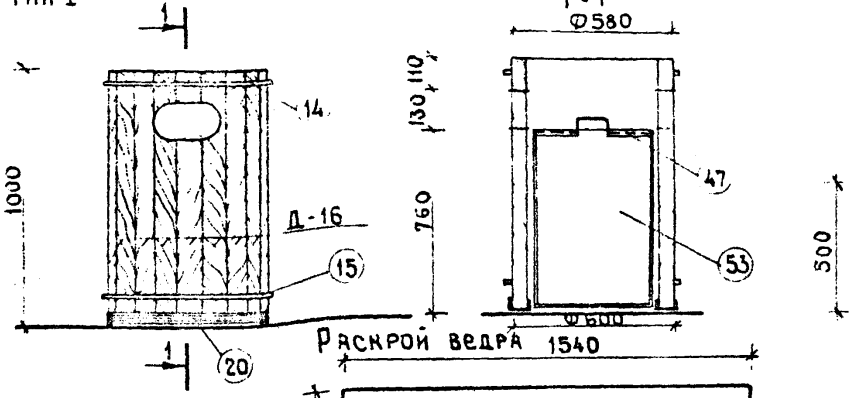


Раскрой ведра 1540

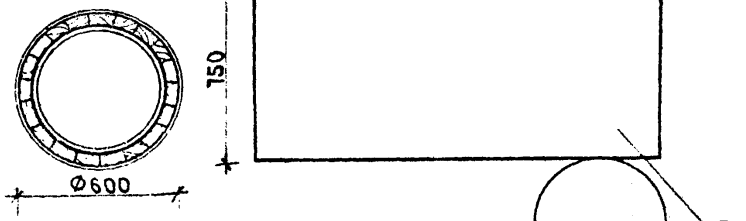


Тип II

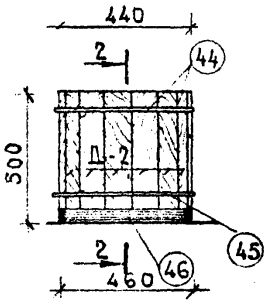


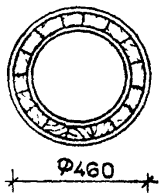


2-2

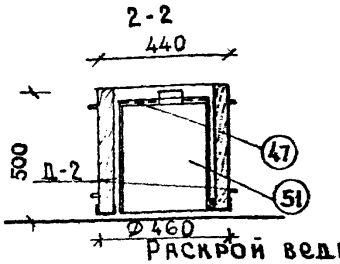


Раскрой ведра

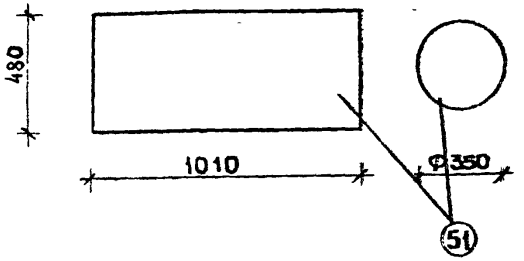


Тип III м 1:20

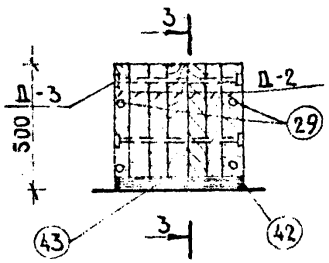


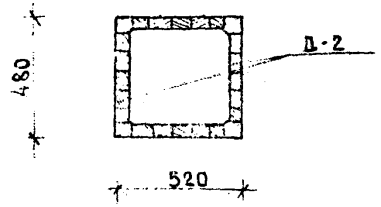


3-3

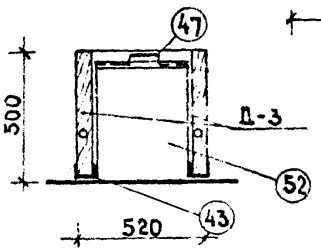


Раскрой ведра

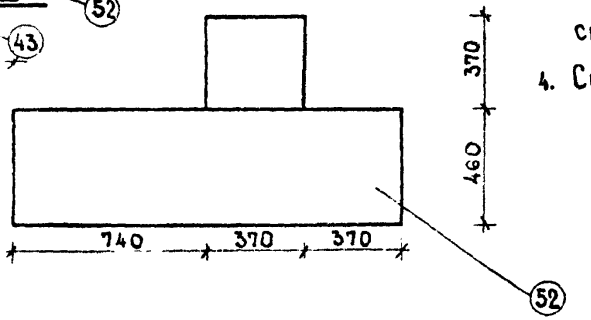


1. Настоящий лист см. совместно с листом АС-26÷30
2. Урны уличные переносные собираются из деревянных брусьев, склеенных водостойким клеем в заводских условиях.
3. Ведро для мусора выполняется из толстолистовой стали и окрашивается цветной нитроэмалью в заводских условиях.
4. Соединение на сварке. Сварные швы зачистить.

| | | | | | |
|---|---|---|---|---|---|
| 1977г | Малые архитектурные формы и элементы благоустройства улиц, дорог и площадей | Урны тип I, II, III | Типовой проект 320-55 | Альбом I | Лист АС-25 |

Гл. инж. пр-та Архитектор

Б. Мирончик
Л. Седых

г. Минск

| N поз. | Размеры, мм | | | К-во штук | Объем м³ | Рабочий чертеж |
|---|---|---|---|---|---|---|
| | ℓ | в | h | | | |
| 1 | 2 | 3 | 4 | 5 | 6 | 7 |
| Д-1 | 1980 | 84 | 84 | 1 | 0,01 | АС-18 |
| Д-2 | 500 | 84 | 45 | 1 | 0,002 | АС-19 |
| Д-3 | 500 | 50 | 50 | 1 | 0,001 | АС-19 |
| Д-4 | 650 | 84 | 45 | 1 | 0,0024 | АС-19 |
| Д-5 | 650 | 50 | 50 | 1 | 0,001 | АС-19 |
| Д-6 | 2400 | 84 | 84 | 1 | 0,02 | АС-23 |
| Д-7 | 450 | 84 | 84 | 1 | 0,003 | АС-18,15 |
| Д-8 | 800 | 50 | 50 | 1 | 0,002 | АС-18 |
| Д-9 | 800 | 84 | 45 | 1 | 0,003 | АС-18 |
| Д-10 | 588 | 84 | 84 | 1 | 0,004 | АС-23 |
| Д-11 | 2700 | 84 | 84 | 1 | 0,02 | АС-22 |
| Д-12 | 1980 | 150 | 84 | 1 | 0,025 | АС-15 |
| Д-13 | 2100 | 200 | 84 | 1 | 0,04 | АС-16 |
| Д-14 | | | | 1 | 0,02 | АС-23 |
| Д-15 | | | | 1 | 0,04 | АС-23 |
| Д-16 | 1000 | 84 | 45 | 1 | 0,004 | АС-25 |
| Д-17 | 600 | 84 | 45 | 1 | 0,002 | АС-24 |
| Д-18 | 1500 | 84 | 45 | 1 | 0,006 | АС-24 |
| Д-19 | 120 | 84 | 45 | 1 | 0,0004 | АС-24 |
| Д-20 | | | | 1 | 0,019 | АС-24 |
| Д-21 | | | | 1 | 0,02 | АС-24 |
| Д-22 | | | | 1 | 0,82 | АС-20 |
| Д-23 | | | | 1 | 1,05 | АС-21 |

1. Деревянные элементы изготавливаются в соответствии с требованиями ГОСТ 8486-66 „Пиломатериалы хвойных пород" и ГОСТ 7307-75 „Детали деревянные". Припуски на механическую обработку.
2. Размер ширины делянок не обязательный, т.к. набор заготовок может быть любой.
3. Элементы для монтажа изделия должны поставляться в готовом виде, исключающие дополнительную обработку.
4. Материал для изготовления: твердолиственные или хвойные породы дерева с влажностью не более 15%.
5. По условиям работы элементы относятся ко II категории, по условиям эксплуатации к группам В и ГI.
6. Все поверхности должны быть строганными, с закругленными кромками, торцы шлифованные.
7. Сечения элементов сплошные, в проекте даны сечения с учетом припусков на механическую обработку в соответствии с
8. Древесину необходимо антисептировать в соответствии с ГОСТом:
9. Соединение элементов на болтах, клеях, шурупах
10. Склеивание производить клеями повышенной водостойкости (фенолформальдегидные типа КБ-3, козеиновый клей и др.).
11. Все клеевые соединения производить в заводских условиях.
12. Отверстия под болты и шурупы в элементах выполняются по месту при монтаже изделия.

## Деталь поз 2

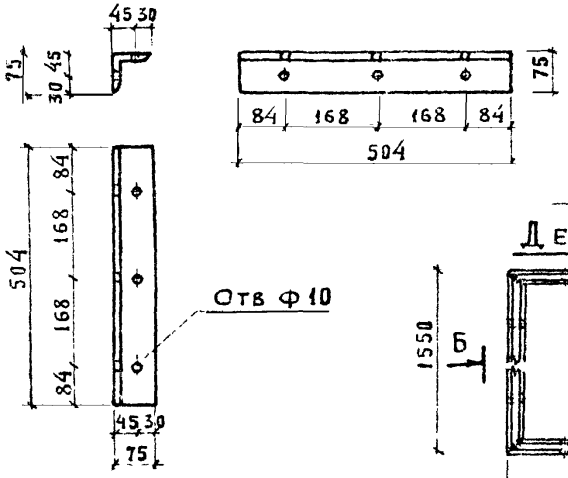


## Деталь поз 1

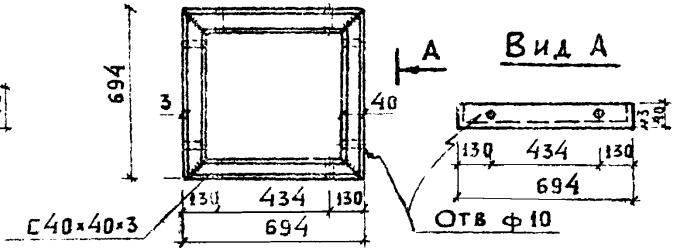


## Деталь поз 9

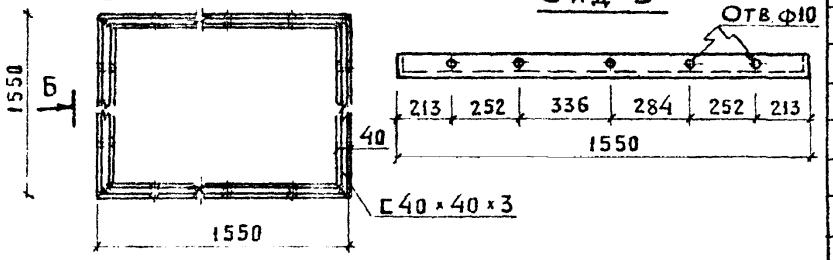


## Спецификация металла

| NN поз | Сечение мм | К-во шт. | Длина Поз мм | Длина Общ. м | Масса, кг Поз. | Масса, кг Всех поз. | ГОСТ |
|---|---|---|---|---|---|---|---|
| 1 | ГНЕ40×40×3 | 1 | 2776 | 2,78 | 7,20 | 7,20 | 8278-75 |
| 2 | L75×75×5 | 1 | 504 | 0,51 | 2,96 | 2,96 | 8509-72 |
| 3 | L180×180×11 | 1 | 504 | 0,51 | 15,6 | 1,56 | 8509-72 |
| 4 | Болт М10 | 1 | 678 | 0,68 | 0,47 | 0,47 | АС-27 |
| 5 | ГНЕ40×40×3 | 1 | 4120 | 4,12 | 10,80 | 10,80 | 8278-75 |
| 6 | Болт М10 | 1 | 1266 | 1,27 | 0,88 | 0,88 | АС-27 |
| 7 | Болт М10 | 1 | 762 | 0,76 | 0,53 | 0,53 | АС-27 |
| 8 | Болт М10 | 1 | 578 | 0,58 | 0,40 | 0,40 | АС-27 |
| 9 | [40×40×3 | 1 | 6200 | 6,20 | 16,1 | 1,61 | 8278-75 |

## Деталь поз 3

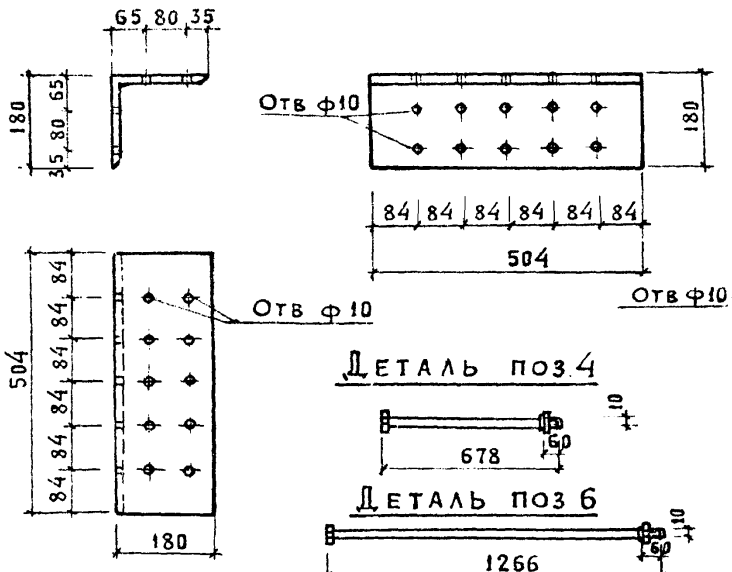


## Деталь поз 5

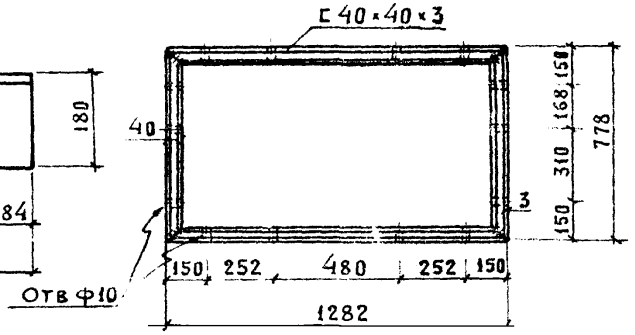


## Деталь поз 4




## Деталь поз 7

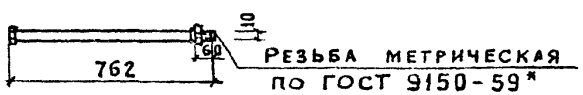


## Деталь поз 6




## Деталь поз 8

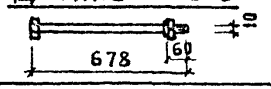


1. Металлические детали выполняются из углеродистой стали для сварных конструкций по ГОСТ 380-71* марки ВБ73 кп2 кл 38/23.
2. Сварку производить электродами типа Э-42.

г. Минск | Гл. инж. пр-та Б. Мирончик | Ст. архит. Г. Бокун

| 1977г | Малые архитектурные формы и элементы благоустройства улиц, дорог и площадей | Скамьи, цветочницы, урны. Металлические элементы. Спецификация | Типовой проект 320-55 | Альбом I | Лист АС-27 |
|---|---|---|---|---|---|

## Деталь поз. 11

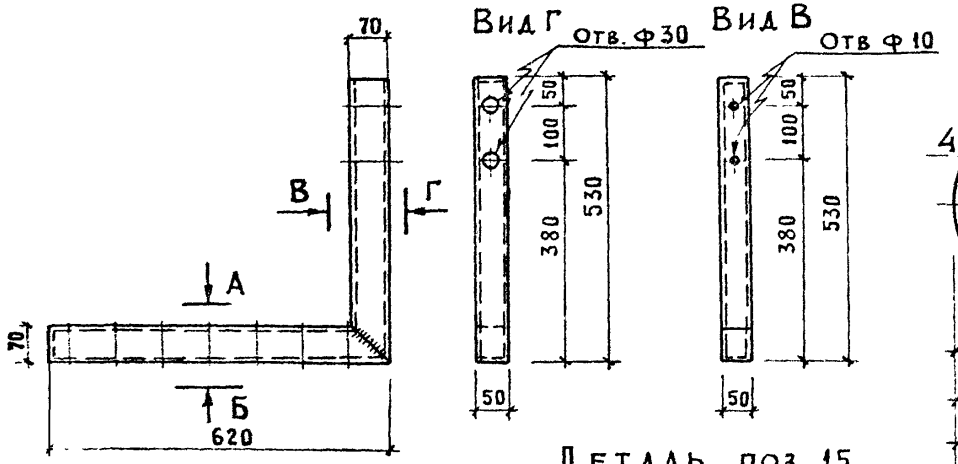


## Деталь поз 14,16,17,18

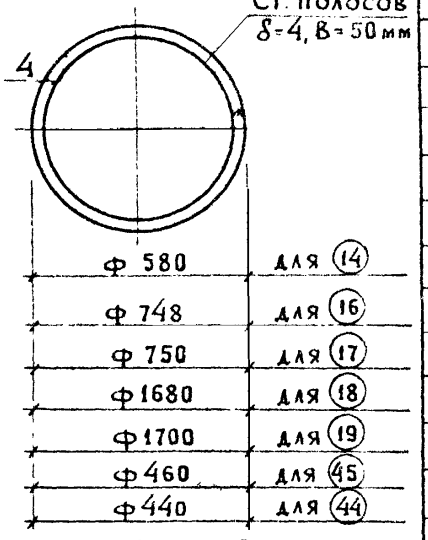


## Спецификация металла

| NN поз | Сечение мм | К-во шт | Длина поз мм | Длина общ м | Масса кг 1 поз. | Масса кг всех поз. | ГОСТ или лист проекта |
|---|---|---|---|---|---|---|---|
| 10 | Болт М10 | 1 | 1534 | 1,54 | 1.10 | 1.10 | АС-28 |
| 11 | Труба 70×50×2,5 | 1 | 1150 | 1,15 | 4 95 | 4,95 | 12336-66 |
| 14 | Сталь полосовая δ=4, в=50мм | 1 | 1824 | 1,83 | 2.87 | 2,87 | 103-57* |
| 15 | —"— | 1 | 1887 | 1,89 | 2,98 | 2,98 | —"— |
| 16 | —"— | 1 | 2352 | 2,35 | 3,69 | 3,69 | —"— |
| 17 | —"— | 1 | 2358 | 2,36 | 3,71 | 3,71 | —"— |
| 18 | —"— | 1 | 5278 | 5,29 | 8,21 | 8,21 | —"— |
| 19 | —"— | 1 | .5341 | 5,34 | 8,39 | 8,39 | —"— |
| 26 | Труба 160×80×4 | 1 | 7380 | 7,38 | 103.3 | 103,3 | 12336-66 |
| 44 | Ст полосов. δ=4; в=50 мм | 1 | 1382 | 1,38 | 2,17 | 2,17 | 103-57* |
| 45 | Ст полосов δ=4; в=50 мм | 1 | 1444 | 1,44 | 2,26 | 2,26 | —"— |
| 47 | Ф 6 А I | 1 | п м | 2,58 | 0,573 | 0,573 | 5781-75 |

## Деталь поз 15

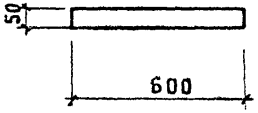


## Вид А

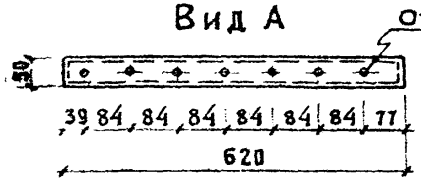


## Вид Б

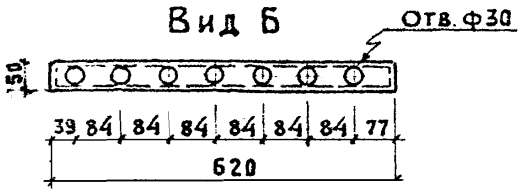


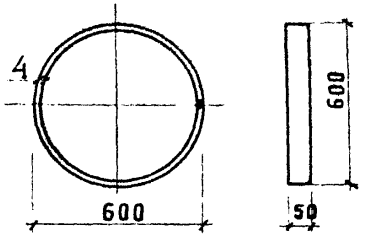


## Вид Д

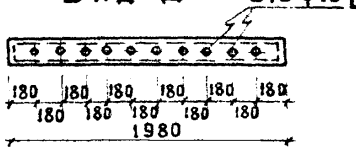


## Деталь поз 26

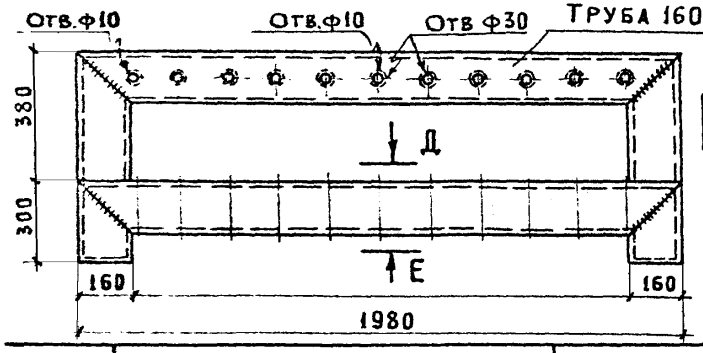


## Вид Ж

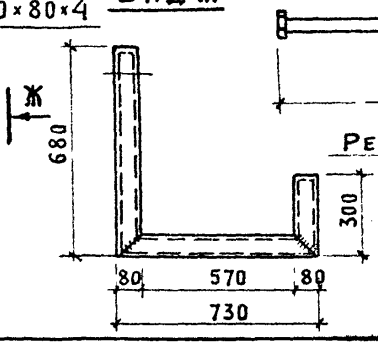


## Деталь поз. 10

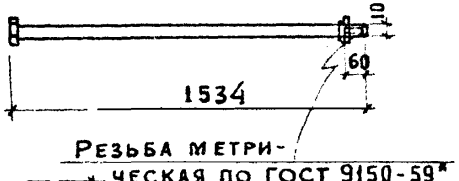


1. Вид Е выполняется аналогично виду Д, отличается от него ф отв для вида Е отв ф 30
2. Настоящий лист см совместно с л АС-15÷25
3. Сварку производить электродами типа Э-42
4. Все сварные швы тщательно очистить от окалины и ржавчины.

| 1977г | Малые архитектурные формы и элементы благоустройства улиц, дорог и площадей | Скамьи, цветочницы, урны. Металлические элементы Спецификация. | Типовой проект 320-55 | Альбом I | Лист АС-28 |
|---|---|---|---|---|---|

## Деталь поз. 12

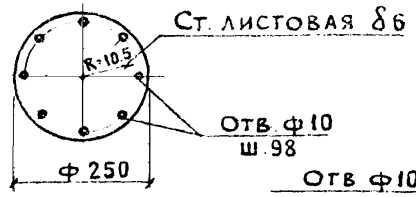


## Деталь поз 37

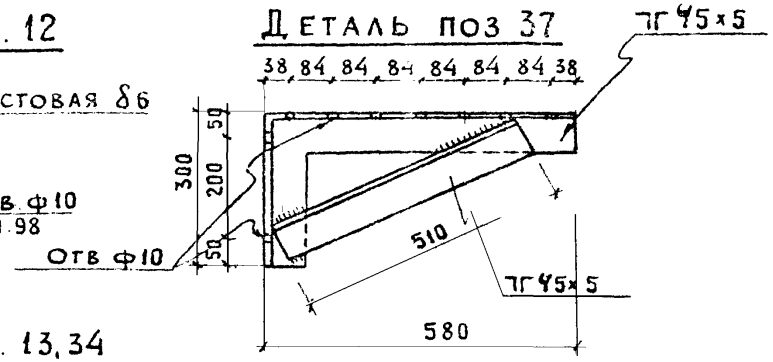


## Деталь поз. 13, 34

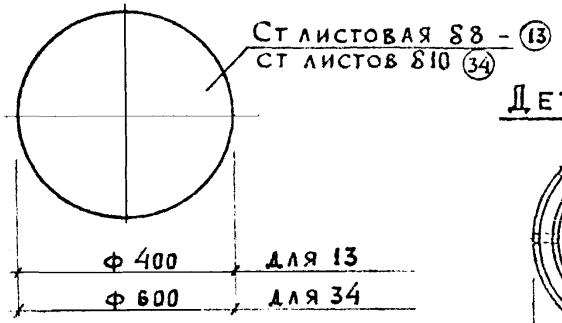


## Деталь поз 20, 21, 22, 46

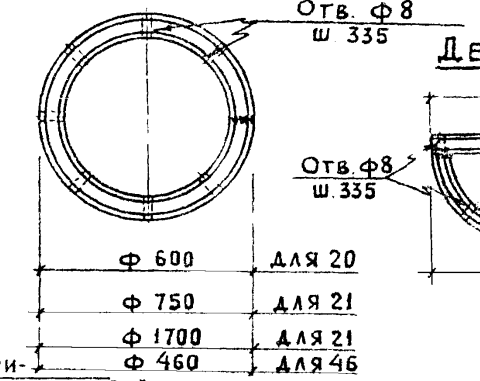


## Деталь поз. 25

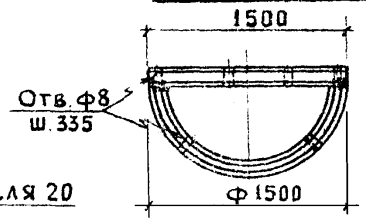


## Деталь поз. 29, 42, 40

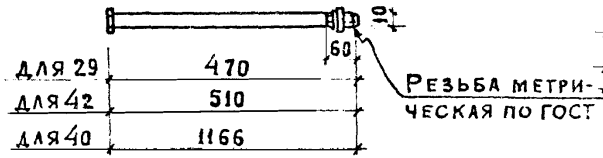


## Деталь поз. 27

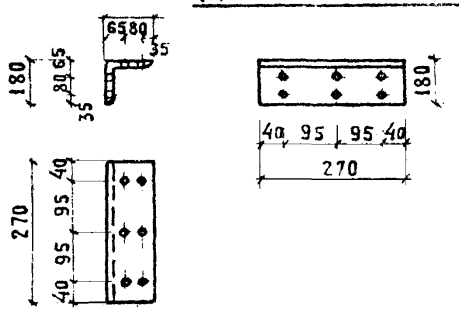


## Деталь поз. 23, 24

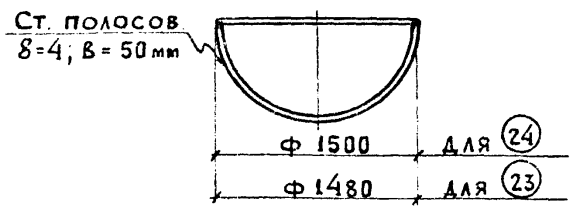


## Спецификация металла

| NN поз | Сечение мм | К-во шт. | Длина поз. мм | Длина общ м | Масса, кг 1 поз | Масса, кг всех поз | ГОСТ |
|---|---|---|---|---|---|---|---|
| 12 | Ст. листов δ=6 | 1 | ф250 | | 2,95 | 2,95 | 19903-74 |
| 13 | Ст. листов δ=8 | 1 | ф400 | | 10,1 | 10,1 | —"— |
| 20 | ГНС 40×40×3 | 1 | 1886 | 1,89 | 4,90 | 4,90 | 8278-75 |
| 21 | ГНС 40×40×3 | 1 | 2358 | 2,36 | 6,17 | 6,17 | —"— |
| 22 | ГНС 40×40×3 | 1 | 5342 | 5,34 | 13,8 | 13,8 | —"— |
| 23 | Ст. полосовая δ=4; в=50 мм | 1 | 3805 | 3,81 | 5,98 | 5,98 | 103-57* |
| 24 | —"— | 1 | 3858 | 3,86 | 6,10 | 6,10 | —"— |
| 25 | ГНС 40×40×3 | 1 | 3858 | 3,86 | 9,87 | 9,87 | 8278-75 |
| 27 | L 180×180×11 | 1 | 270 | 0,27 | 8,24 | 8,24 | 8509-72 |
| 28 | Труба 100×50×3 | 1 | 716 | 0,72 | 4,67 | 4,67 | 12336-66 |
| 29 | Болт М10 | 1 | 470 | 0,47 | 0,32 | 0,32 | АС-29 |
| 30 | Труба ф100 δ=2,2 мм | 1 | 356 | 0,36 | 4,37 | 4,37 | 3262-62 |
| 31 | Шуруп 8×60 | 1 | 60 | 0,06 | 0,021 | 0,021 | 11473-75 |
| 32 | Шуруп 6×30 | 1 | 30 | 0,03 | 0,006 | 0,006 | —"— |
| 33 | Труба ф100 δ=2,2 мм | 1 | 658 | 0,66 | 8,02 | 8,02 | 3262-62 |
| 34 | Ст листов δ=10 | 1 | ф600 | | 28,3 | 28,3 | 19903-74 |
| | | | | | | | |
| 36 | ГНС 40×40×3 | 1 | 1728 | 1,73 | 5,40 | 5,40 | 8278-75 |
| 37 | С 45×45×5 | 2 | 1390 | 2,8 | 9,44 | 18,88 | 8509-72 |
| 38 | Труба 70×50×25 | 1 | 1538 | 1,54 | 6,62 | 6,62 | 12336-66 |
| 39 | ГНС 40×40×3 | 1 | 6672 | 6,67 | 17,3 | 17,3 | 8278-75 |
| 40 | Болт М10 | 1 | 1166 | 1,17 | 0,8 | 0,8 | АС-29 |
| | | | | | | | |
| 42 | Болт М10 | 1 | 510 | 0,51 | 0,35 | 0,35 | АС-29 |
| 43 | ГНС 40×40×3 | 1 | 2024 | 2,03 | 5,26 | 5,26 | 8278-75 |
| 46 | ГНС 40×40×3 | 1 | 1444 | 1,44 | 3,63 | 3,63 | —"— |
| 48 | ГНС 40×40×3 | 1 | 588 | 0,59 | 1,53 | 1,53 | 8278-75 |

Б. Мирончик
Г. Бокун
Гл. инж. пр-та
Ст. архит.
Г. Минск

| 1977 г | Малые архитектурные формы и элементы благоустройства улиц, дорог и площадей. | Скамьи, цветочницы, урны. Металлические элементы. Спецификация. | Типовой проект 320-55 | Альбом I | Лист АС-29 |
|---|---|---|---|---|---|

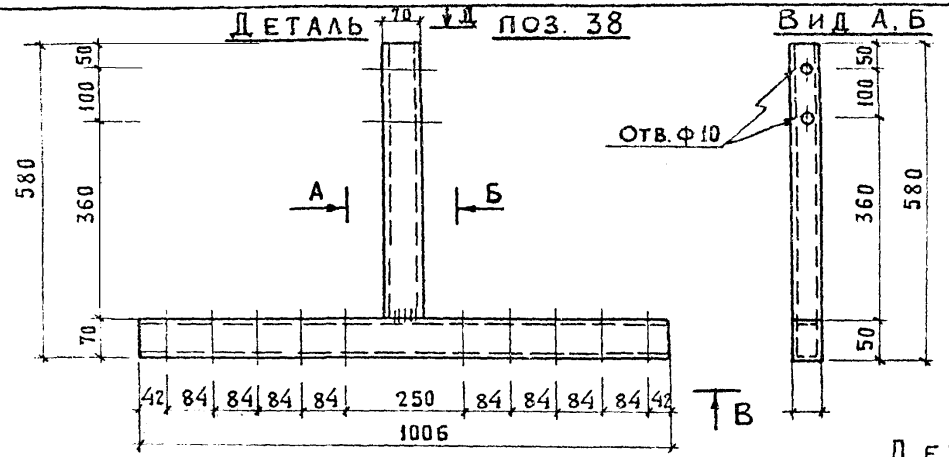


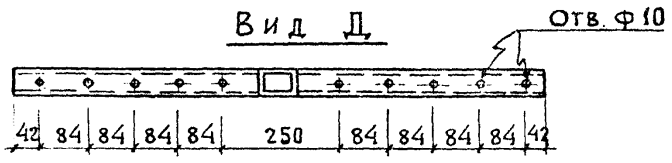


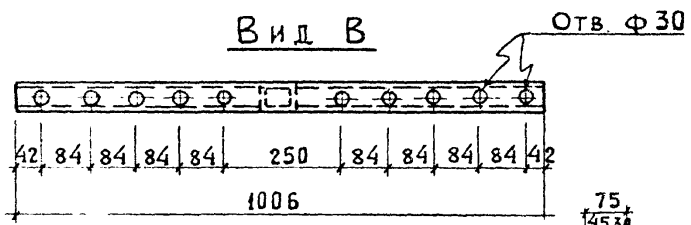


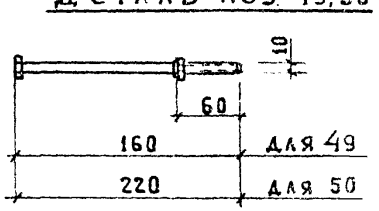


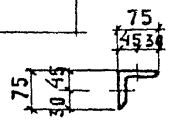


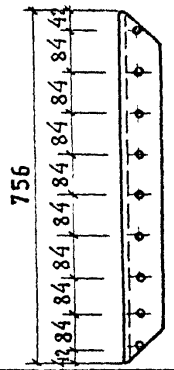


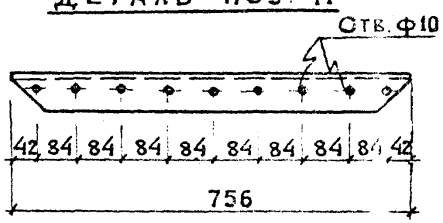


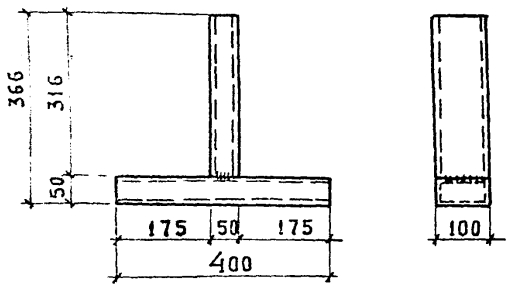


## Спецификация металла

| NN поз. | Сечение мм | К-во шт | Длина поз мм | Длина общ м | Масса, кг 1 поз | Масса, кг всех поз. | ГОСТ или лист проекта |
|---|---|---|---|---|---|---|---|
| 28 | Труба 100×50×3 | 1 | 716 | 0,72 | 4,67 | 4,67 | 12336-66 |
| 38 | Труба 70×50×2,5 | 1 | 1538 | 1,54 | 6,62 | 6,62 | —"— |
| 51 | Ст. листов 8-2 | 1 | | 0,86 м² | 13,5 | 13,5 | 19903-74 |
| 52 | Ст. листов 8-2 | 1 | | 0,82 м² | 12,9 | 12,9 | —"— |
| 53 | Ст. листов 8-2 | 1 | | 1,86 м² | 29,2 | 29,2 | —"— |
| 54 | Гайка М10 | 1 | — | — | 0,011 | 0,011 | 5915-70* |
| 55 | Шайба 10 | 1 | — | — | 0,004 | 0,004 | 11371-68* |
| 49 | Болт М10 | 1 | 160 | 0,16 | 0,108 | 0,108 | АС-30 |
| 50 | Болт М10 | 1 | 220 | 0,22 | 0,15 | 0,15 | АС-30 |
| 41 | ∟75×75×5 | 1 | 756 | 0,76 | 4,40 | 4,40 | 8509-72 |
| | | | | | | | |

1. Настоящий лист см. совместно с л. АС-15-2.5
2. Сварку производить электродами типа Э-42
3. Все сварные швы тщательно очистить от окалины и ржавчины.

| Наименование | Марка | К-во | Рабочий чертеж |
|---|---|---|---|
| 1 | 2 | 3 | 4 |
| **Цветочница тип I** | | | |
| Деревянные элементы | Д-4 | 28 | АС-19 26 |
| | Д-5 | 4 | АС-19,26 |
| Металлические эл-ты | 1 | 1 | АС-27 |
| | 4 | 8 | АС-27 |
| **Цветочницы тип II** | | | |
| Деревянные эл-ты | Д-2 | 28 | АС-19,26 |
| | Д-3 | 4 | АС-19,26 |
| Металлические эл-ты | 1 | 1 | АС-27 |
| | 4 | 8 | АС-27 |
| **Цветочница тип III** | | | |
| Деревянные эл-ты | Д-2 | 44 | АС-19,26 |
| | Д-3 | 4 | " |
| Металлические эл-ты | 5 | 1 | АС-27 |
| | 6 | 4 | " |
| | 7 | 4 | " |
| **Цветочница тип IV** | | | |
| Деревянные эл-ты | Д-9 | 72 | АС-18,26 |
| | Д-8 | 4 | " |
| Металлические эл-ты | 10 | 8 | АС-28 |
| | 9 | 1 | " -27 |
| **Цветочница тип V** | | | |
| Деревянные эл-ты | Д-2 | 23 | АС-24,26 |
| Металлические эл-ты | 14 | 1 | АС-28 |
| | 15 | 1 | " |
| | 20 | 1 | " -29 |
| **Цветочница тип VI** | | | |
| Деревянные эл-ты | Д-2 | 29 | АС-26 АС-24 |
| Металлические эл-ты | 16 | 1 | АС-28 |
| | 17 | 1 | " |
| | 21 | 1 | АС-29 |
| **Цветочница тип VII** | | | |
| Деревянные эл-ты | Д-9 | 64 | АС-24 АС-26 |
| Металлические эл-ты | 18 | 1 | АС-28 |
| | 19 | 1 | " |
| | 22 | 1 | " -29 |

| 1 | 2 | 3 | 4 |
|---|---|---|---|
| **Цветочница тип VIII** | | | |
| Деревянные эл-ты | Д 17 | 47 | АС-24 АС-26 |
| Металлические эл-ты | 23 | 1 | АС-29 |
| | 24 | 1 | АС-29 |
| | 25 | 1 | АС-29 |
| **Цветочница тип IX** | | | |
| Деревянные эл-ты | Д-18 | 12 | АС-24 АС-26 |
| | Д-20 | 2 | АС-24,26 |
| | Д-19 | 48 | АС-24,26 |
| | Д-21 | 2 | АС-24,26 |
| Металлические эл-ты | 15 | 2 | АС-28 |
| **Скамья тип I** | | | |
| Деревянные эл-ты | Д-1 | 5 | АС-15,26 |
| | Д-12 | 2 | " |
| | Д-7 | 14 | " |
| Металлические эл-ты | 8 | 6 | АС-27 |
| | 31 | 22 | " -29 |
| | 36 | 2 | " -29 |
| | 48 | 2 | " -29 |
| **Скамья тип II** | | | |
| Деревянные эл-ты | Д-7 | 14 | АС-16 АС-26 |
| | Д-1 | 6 | " |
| | Д-12 | 1 | " |
| | Д-13 | 1 | " |
| Металлические эл-ты | 31 | 20 | АС-29 |
| | 11 | 2 | " -28 |
| | 8 | 6 | " -27 |
| | 48 | 2 | " -29 |
| **Скамья тип II А** | | | |
| Деревянные эл-ты | Д-1 | 12 | АС-16 АС-26 |
| | Д-7 | 28 | " |
| | Д-12 | 2 | " |
| | Д-13 | 2 | " |
| Металлические эл-ты | 38 | 1 | АС-29 |
| | 39 | 1 | АС-29 |
| | 40 | 6 | " |
| | 31 | 40 | " |
| | 49 | 1 | АС-30 |
| | 50 | 1 | " |

| 1 | 2 | 3 | 4 |
|---|---|---|---|
| **Скамья тип III** | | | |
| Деревянные эл-ты | Д-6 | 11 | АС-26,22 |
| | (Д-11) | 11 | " |
| Металлические эл-ты | 26 | 1 | АС-28 |
| | 31 | 24 | " -29 |
| **Скамья тип IV (IV А)** | | | |
| Деревянные эл-ты | Д-6 (Д-10) | 7 (7) | АС-23 АС-26 |
| Металлические эл-ты | 2 | 4 (2) | АС-27 |
| | 28 | 2 (1) | АС-29 |
| | 31 | 30 (15) | " |
| **Скамья тип V** | | | |
| Деревянные эл-ты | Д-14 | 1 | АС-23,26 |
| Металлические эл-ты | 12 | 1 | АС-28 |
| | 13 | 1 | " -29 |
| | 30 | 1 | АС-29 |
| | 31 | 10 | " |
| **Скамья тип V А** | | | |
| Деревянные эл-ты | Д-15 | 1 | АС-23,26 |
| Металлические эл-ты | 12 | 1 | АС-29 |
| | 34 | 1 | АС-29 |
| | 33 | 1 | " |
| | 31 | 10 | " |
| **Скамья тип VI** | | | |
| Деревянные эл-ты | Д-1 (Д-16) | 7 | АС-26 |
| | Д-7 | 7 | " |
| Металлические эл-ты | 3 | 2 | АС-27 |
| | 8 | 6 | " |
| | 31 | 24 | " -29 |
| **Скамья-цветочница тип I** | | | |
| Деревянные эл-ты | Д-1 | 14 | АС-17,26 |
| | Д-6 | (14) | " |
| | Д-4 | 84 | " |
| | Д-5 | 12 | " |
| Металлические эл-ты | 1 | 3 | АС-27 |
| | 2 | 4 | " |
| | 4 | 24 | " |
| | 8 | 4 | " |
| | 31 | 30 | АС-29 |
| | 32 | 30 | " |

Ст архитектор | Г Бокун

| 1977г. | Малые архитектурные формы и элементы благоустройства улиц, дорог и площадей | Скамьи, цветочницы, урны. Спецификация элементов на изделие. | Типовой проект 320-55 | Альбом I | Лист АС-31 |
|---|---|---|---|---|---|

| Наименование | Марка | К-во | Рабочий чертеж |
|---|---|---|---|
| 1 | 2 | 3 | 4 |
| Скамья - цветочница тип II | | | |
| Деревянные эл-ты | Д-1 | 28 | АС-18,26 |
| | Д-7 | 56 | " |
| | Д-8 | 4 | " |
| | Д-9 | 72 | " |
| Металлические эл-ты | 3 | 8 | АС-27 |
| | 8 | 24 | " |
| | 9 | 1 | " |
| | 10 | 8 | АС-28 |
| | 27 | 4 | "-29 |
| | 31 | 120 | " |
| Скамья - цветочница тип III | | | |
| Деревянные эл-ты | Д-1 | 28 | АС-18,26 |
| | Д-2 | 72 | " |
| | Д-4 | 28 | " |
| | Д-5 | 4 | " |
| | Д-3 | 8 | " |
| Металлические эл-ты | 2 | 6 | АС-27 |
| | 3 | 2 | " |
| | 27 | 1 | АС-28 |
| | 4 | 16 | "-27 |
| | 6 | 4 | " |
| | 7 | 4 | " |
| | 5 | 1 | " |
| | 1 | 2 | " |
| | 31 | 80 | АС-29 |
| | 32 | 80 | АС-29 |
| Скамья - цветочница тип IV | | | |
| Деревянные эл-ты | Д-9 | 65 | АС-20,26 |
| | Д-22 | 4 | " |
| Металлические эл-ты | 37 | 8 | АС-29 |
| | 36 | 1 | " |
| | 31 | 200 | " |
| | 32 | 80 | " |

| 1 | 2 | 3 | 4 |
|---|---|---|---|
| Скамья-ограничитель тип I | | | |
| Деревянные эл-ты | Д-1 | 20 | АС-15,26 |
| | Д-7 | 56 | " |
| | Д-12 | 8 | " |
| Металлические эл-ты | 8 | 24 | АС-27 |
| | 27 | 12 | АС-29 |
| | 31 | 128 | " |
| | 48 | 8 | АС-29 |
| Скамья-ограничитель тип II | | | |
| Деревянные эл-ты | Д-23 | 4 | АС-21,26 |
| Металлическке эл-ты | 28 | 8 | АС-29 |
| | 41 | 16 | АС-28 |
| Урна тип I | | | |
| Деревянные эл-ты | Д-16 | 24 | АС-25,26 |
| Металлические эл-ты | 14 | 1 | АС-28 |
| | 15 | 1 | " |
| | 20 | 1 | "-29 |
| | 47 | 1 | АС-28 |
| | 53 | 1 | АС-30 |
| Урна тип II | | | |
| Деревянные эл-ты | Д-2 | 18 | АС-25,26 |
| Металлические эл-ты | 44 | 1 | АС-28 |
| | 45 | 1 | " |
| | 46 | 1 | АС-29 |
| | 47 | 1 | АС 28 |
| | 51 | 1 | АС-30 |
| Урна тип III | | | |
| Деревянные эл-ты | Д-2 | 20 | АС-25,26 |
| | Д-3 | 4 | " |
| Металлические эл-ты | 29 | 4 | АС-29 |
| | 42 | 4 | АС-29 |
| | 47 | 1 | АС-28 |
| | 43 | 1 | АС-29 |
| | 52 | 1 | АС-30 |

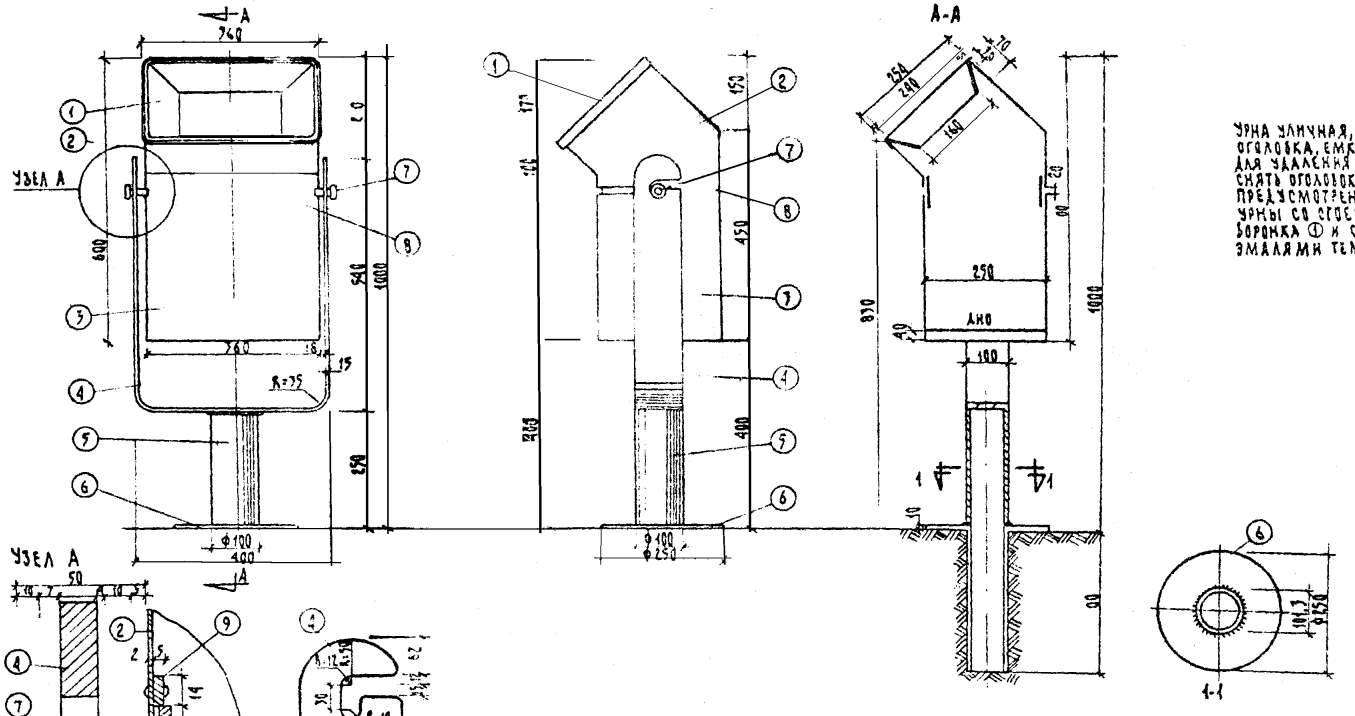


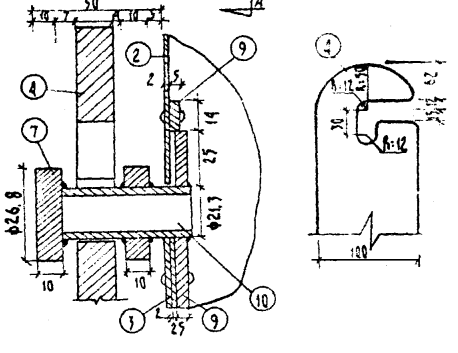


Урна уличная, стационарная состоит из оголовка, емкости для мусора и стойки. Для удаления мусора из урны необходимо снять оголовок и перевернуть емкость. Предусмотрена возможность снятия урны со стоек.
Воронка ① и стойка ⬡⬡⬡ окрашиваются эмалями темных тонов, корпус урны - светлых.

## Спецификация стали

| №№ поз. | | δ мм | Кол-во шт. | Длина мм | Общая длина | Масса кг | ГОСТ |
|---|---|---|---|---|---|---|---|
| 1 | Сталь листовая | 2 | 1 | 1250 | 1250 | 1,9 | ГОСТ 19903-74 |
| 2 | — " — | 2 | 1 | 1250 | 1250 | 5,2 | ГОСТ 19903-74 |
| 3 | — " — | 2 | 1 | 1250 | 1250 | 7,3 | ГОСТ 19903-74 |
| 4 | Сталь полосовая | 14 | 1 | 1480 | 1480 | 15,2 | ГОСТ 103-57* |
| 5 | Труба ф=101,3мм | 3,5 | 1 | 750 | 750 | 6,2 | ГОСТ 3262-75 |
| 6 | Сталь листовая | 14 | 1 | 250 | 250 | 3,8 | ГОСТ 19903-74 |
| 7 | Труба ф 26,8 мм | 2,5 | 4 | 50 | 200 | 0,70 | ГОСТ 3262-75 |
| 8 | Сталь полосовая | 5 | 1 | 12,50 | 1250 | 2,8 | ГОСТ 103-57* |
| 9 | — " — | 5 | 1 | 1250 | 1250 | 1,2 | ГОСТ 103-57* |
| 10 | Труба ф 21,3 | 3,2 | 2 | 50 | 100 | 0,143 | ГОСТ 3262-75 |

Урна типа I может устанавливаться в двух вариантах: с заглублением в землю как показано на разрезе А-А и без заглубления.
При установке урны без заглубления длину трубы поз. 5 принять 250 мм поз. 6 - фланец ф400 мм.

г. Минск — Инж. Пирятин — Гл. арх. — Н. контр. — Рук. гр. — Гл. спец. — В. Пирятин — Г. Бокун.

| 1977 | Малые архитектурные формы и элементы благоустройства улиц, дорог и площадей | Урна тип IV. | Типовой проект 320-55 | Альбом I | Лист АС-33 |
|---|---|---|---|---|---|

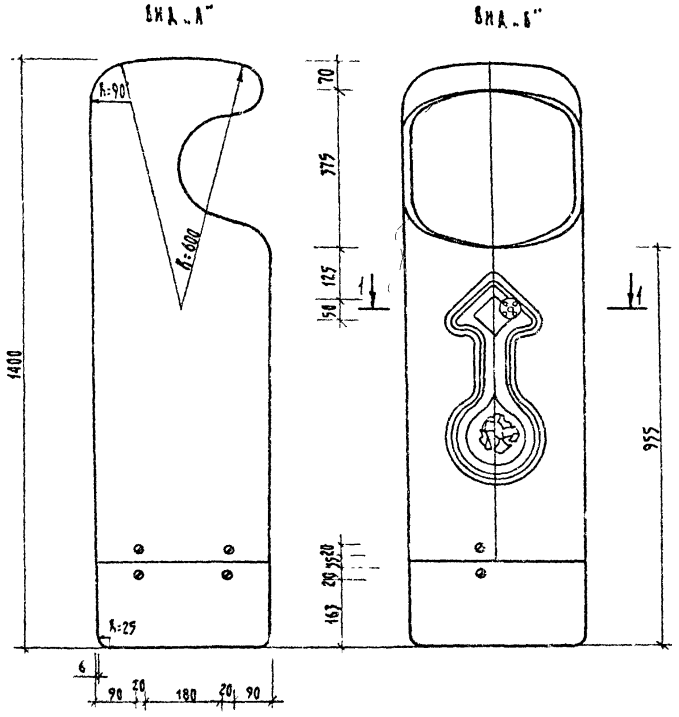


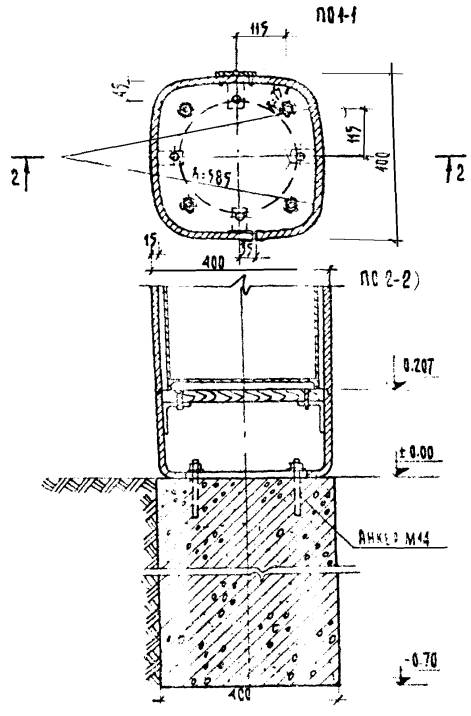


| | | | |
|---|---|---|---|
| АРМАТУРА | КГ | КЛЮЧ | 1 ШТ |
| РАСХОД ЧУГУНА | 108 КГ | ЗАМОК | 1 ШТ. |
| РАСХОД БЕТОНА | 0.11 М³ | ВИНТЫ М-14 | 8 ШТ. |
| РАСХОД ДРЕВЕСИНЫ | 0.048 М³ | ГАЙКИ М-14 | 4 ШТ. |
| АНКЕРЫ М=14 | 4 ШТ. | КРОНШТЕЙНЫ | 4 ШТ. |
| | | ПЕТЛИ | 2 ШТ. |

1. УРНА ВЫПОЛНЯЕТСЯ ИЗ ЛИТЬЕВОГО ЧУГУНА, ВИНТЫ И ЗАМОК ИЗ ЛАТУНИ
2. С ОТФОРМОВАННОГО ИЗДЕЛИЯ СНЯТЬ ОБЛОЙ.
3. ГРУНТОВАТЬ ГФ-032
4. КРАСИТЬ НАПЫЛЕНИЕМ В ЗАВОДСКИХ УСЛОВИЯХ ЗА 2 РАЗА ЭМАЛЬЮ ХВ-117, ГОСТ 8374-77 ИЛИ ГФ-115 ГОСТ 6465-63* СМЕШАТЬ В ПРОПОРЦИИ 1:1 КРАСКИ ВИШНЕВОГО И СВЕТЛО-ГОЛУБОГО ЦВЕТА.
5. ВИЗУАЛЬНЫЙ СИМВОЛ КРАСИТЬ ПО ТРАФАРЕТАМ ОРАНЖЕВОЙ, СВЕТЛО-ГОЛУБОЙ И ЯРКО-ЗЕЛЕНОЙ КРАСКОЙ
6. ИСПОЛЬЗОВАТЬ ГОРЯЧУЮ СУШКУ.
7. ЕМКОСТЬ ДЛЯ МУСОРА ВЫСЬТОЙ 700 ММ.

| | | | | | |
|---|---|---|---|---|---|
| 1977 | МАЛЫЕ АРХИТЕКТУРНЫЕ ФОРМЫ И ЭЛЕМЕНТЫ БЛАГОУСТРОЙСТВА УЛИЦ, ДОРОГ И ПЛОЩАДЕЙ | УРНА. ТИП V | ТИПОВОЙ ПРОЕКТ 320-55 | АЛЬБОМ I | ЛИСТ АС-34 |

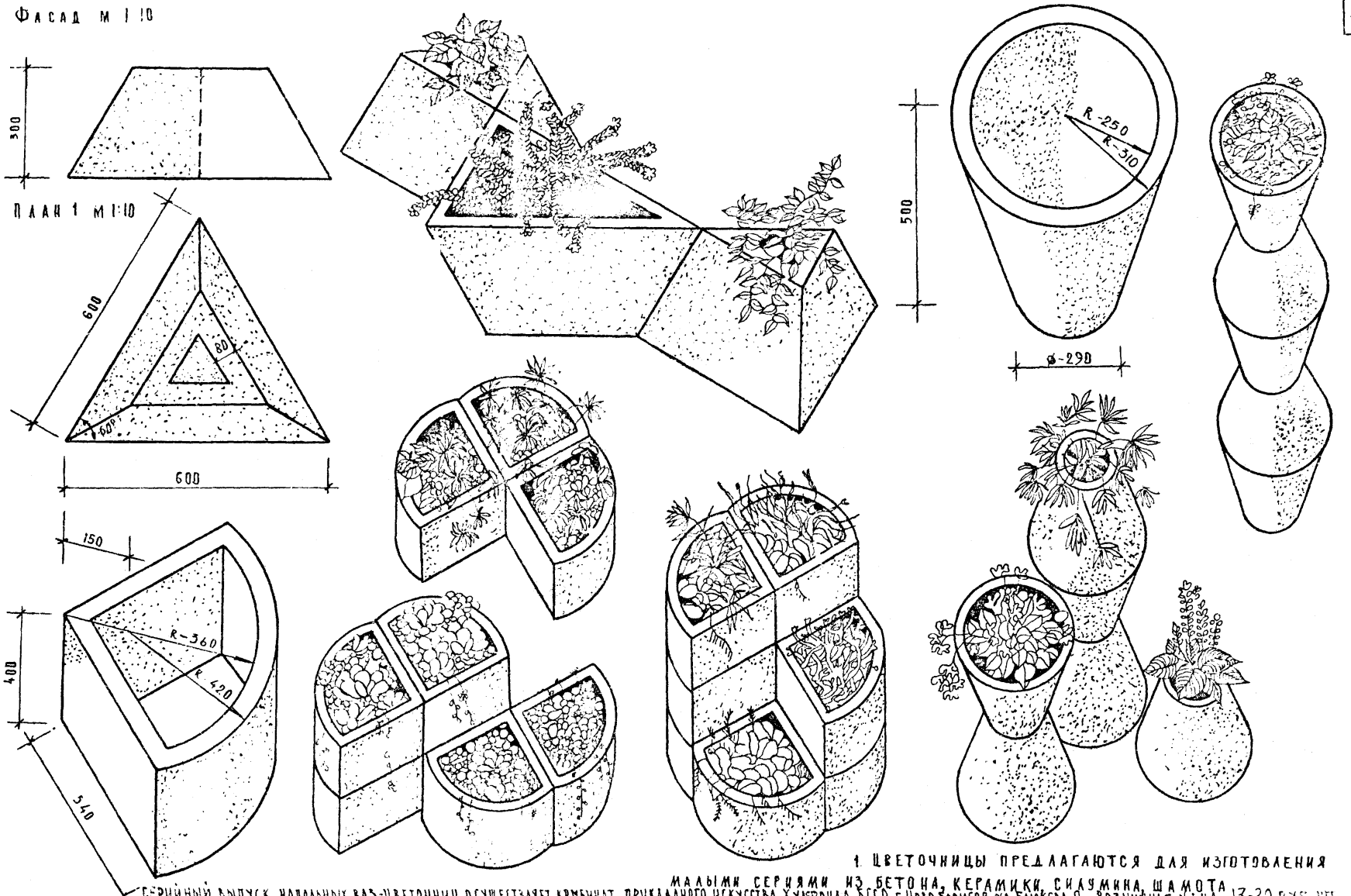


1. Цветочницы предлагаются для изготовления малыми сериями из бетона, керамики, силумина, шамота

Серийный выпуск напольных ваз-цветочниц осуществляет комбинат прикладного искусства Худфонда БССР. г. Ново-Борисов. ул. Блюхера 9. Розничная цена 17-20 руб. шт.

| | | | | | |
|---|---|---|---|---|---|
| 1977 г | Малые архитектурные формы и элементы благоустройства улиц, дорог и площадей | Цветочницы сборные варианты компоновок | Типовой проект 320-55 | Альбом I | Лист АС-35 |

г. Минск | Гл. инж. пр-та | Ст. архитект. | Г. Бокун | Мирончик

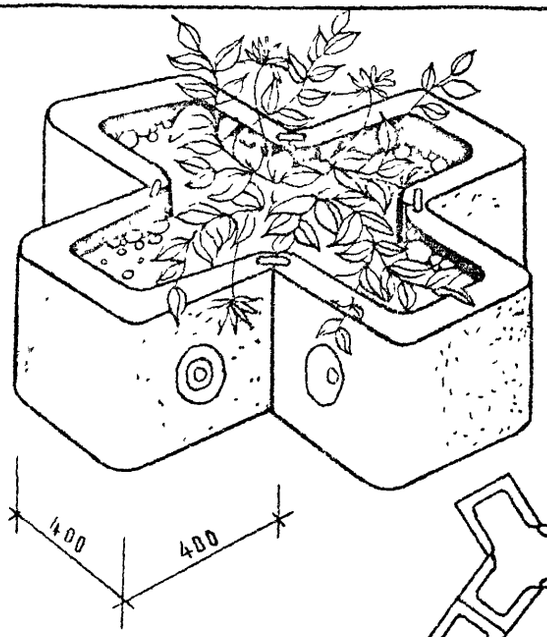


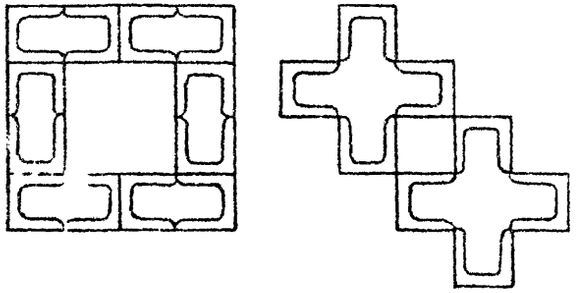

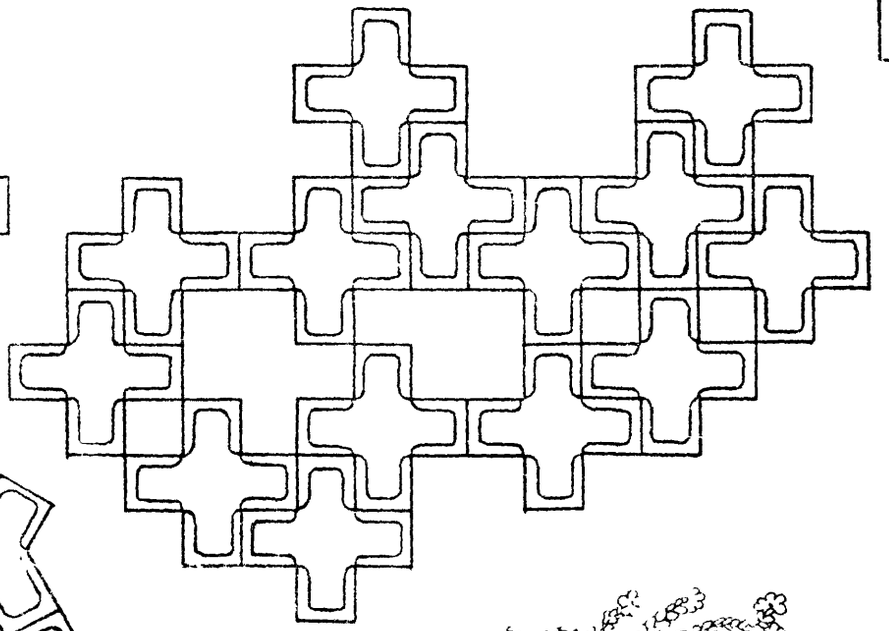

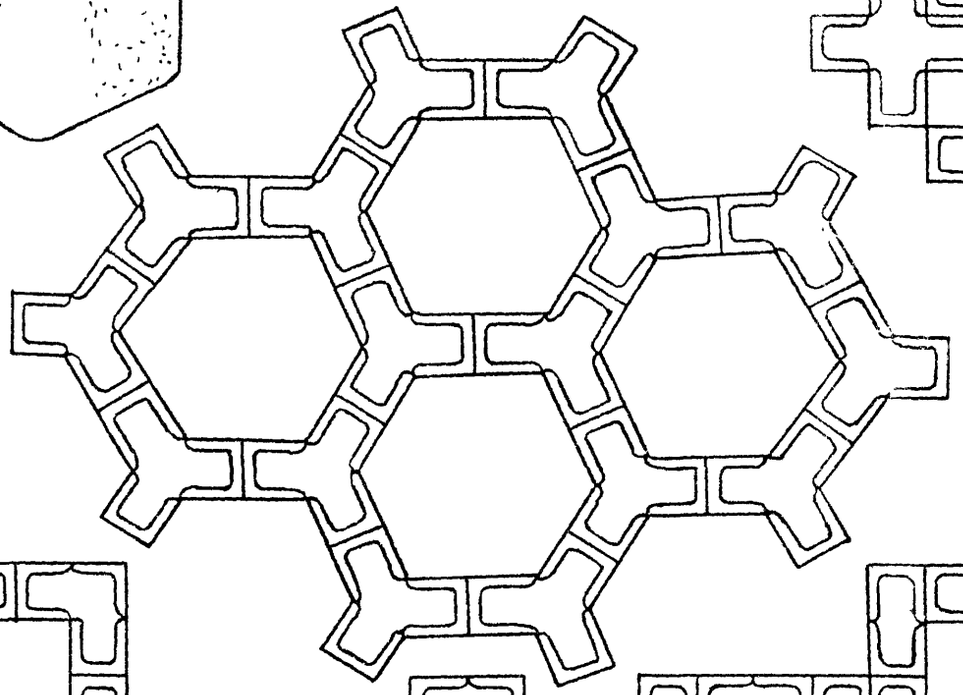

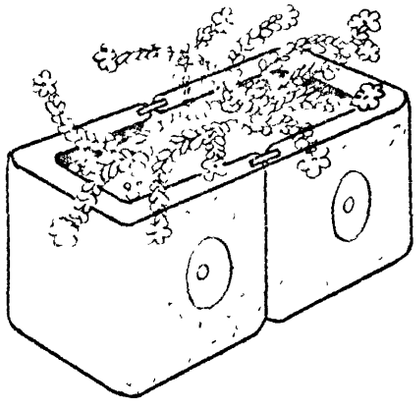

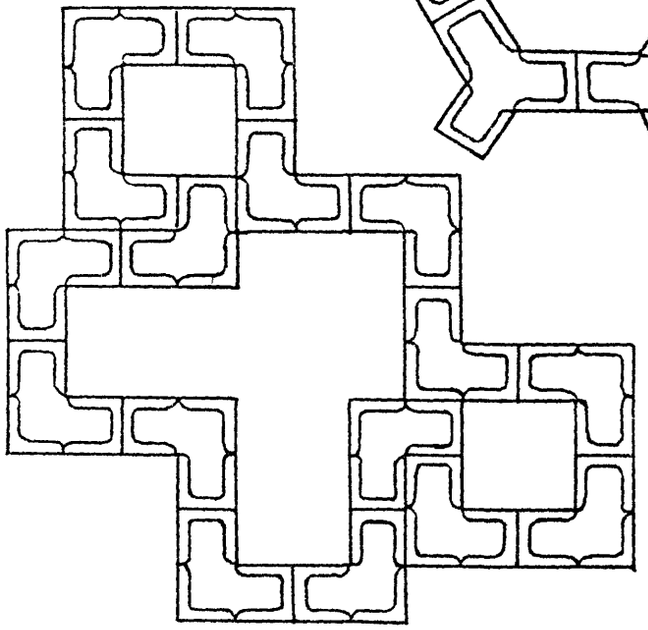

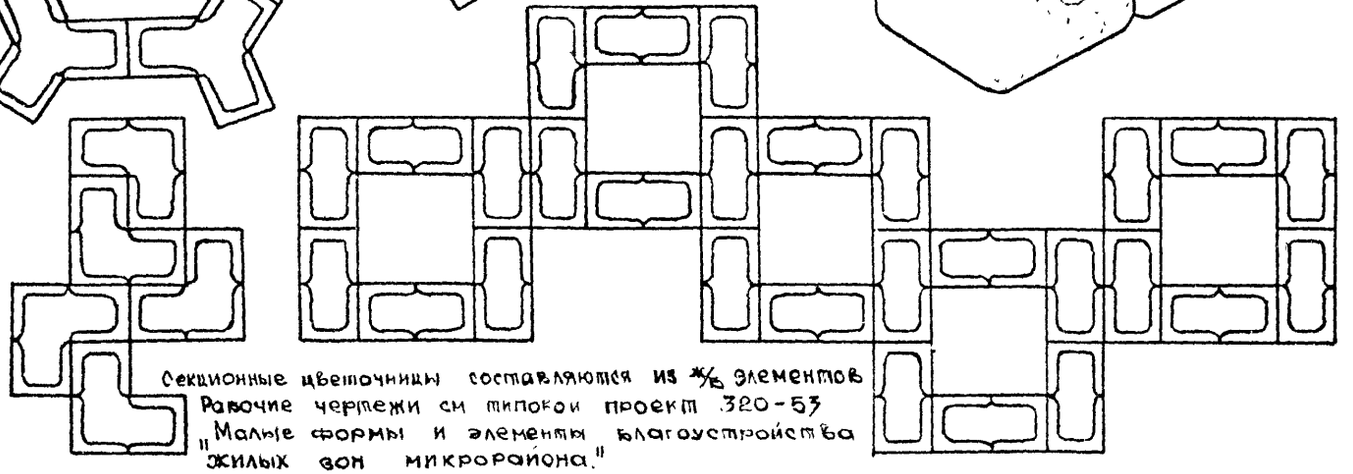

Секционные цветочницы составляются из 4/5 элементов
Рабочие чертежи см типовой проект 320-53
"Малые формы и элементы благоустройства жилых зон микрорайона."

Композиции из цветочниц предназначены для установки на площадях и улицах, на площадках отдыха.

| | | | | | |
|---|---|---|---|---|---|
| 1977г | Малые архитектурные формы и элементы благоустройства улиц, дорог и площадей. | Секционные цветочницы варианты композиций. | Типовой проект 320-55 | Альбом I | Лист АС-36 |

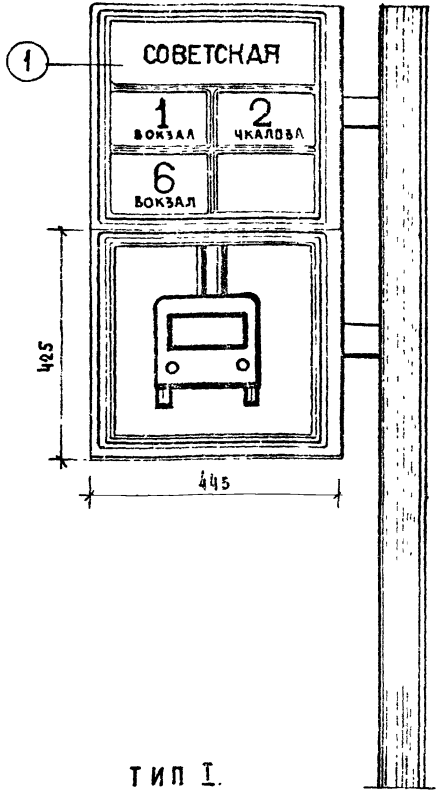


ТИП I.

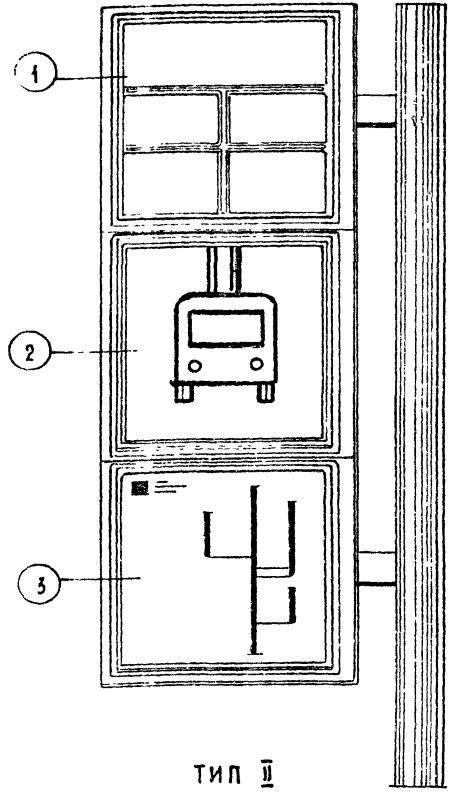


ТИП II

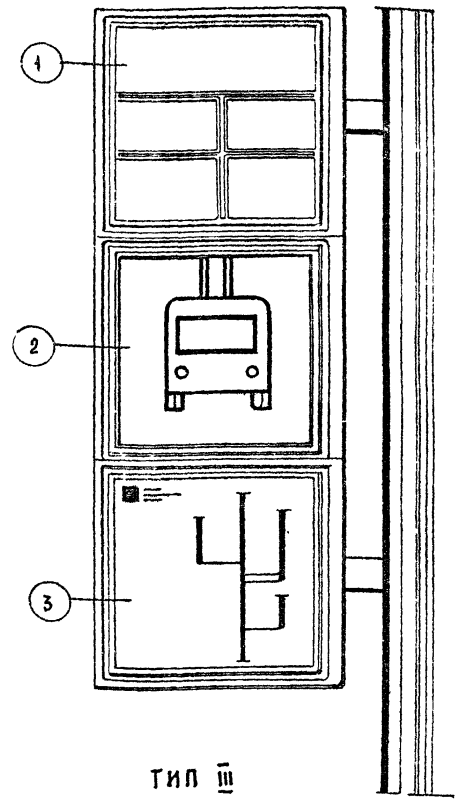


ТИП III

1. Номера маршрутов
I - Вариант Одностороннее остекление.
II - Вариант. Двухстороннее остекление.

2. Пиктограма
Одностороннее остекление.

3 Схема маршрутов
I - вариант. Одностороннее остекление.
II - вариант. Двухстороннее остекление

Графическое решение см. альбом О.

| | | | | | |
|---|---|---|---|---|---|
| 1977 | Малые архитектурные формы и элементы благоустройства улиц, дорог и площадей. | Варианты компоновки и крепления остановочного знака. | Типовой проект 320-55 | Альбом I | Лист АС-37 |

Ст. архитек. Г. Бокун

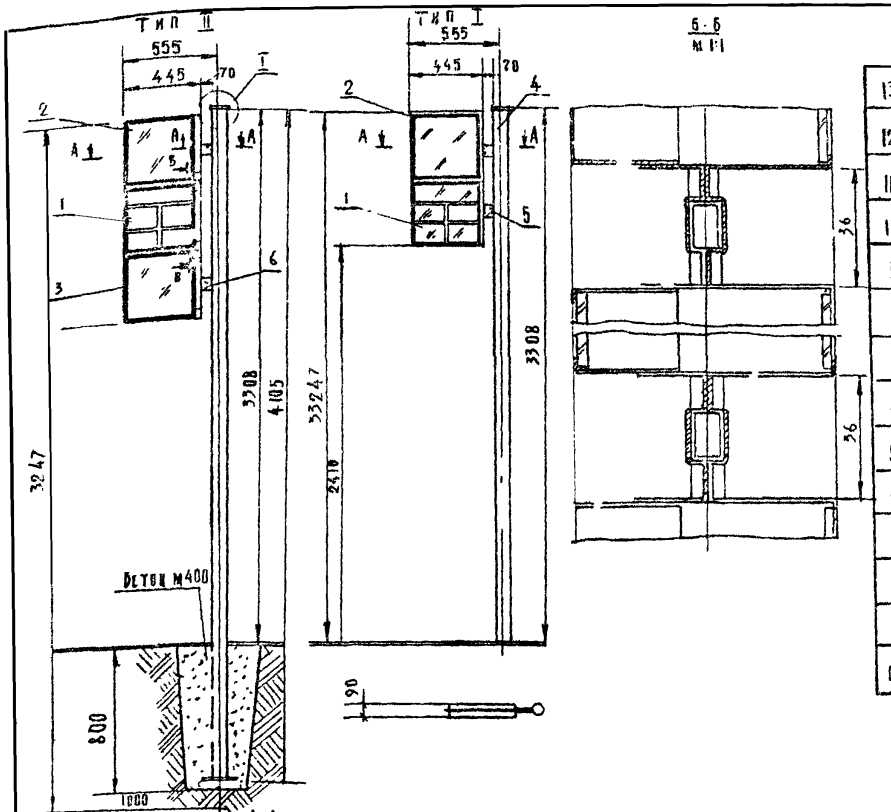


| Поз. | Обозначение | Наименование | Кол. | 1 шт | Изд | Материал | Примеч. |
|---|---|---|---|---|---|---|---|
| | | | | Вес | | | |
| 13 | | Гайка М4 ГОСТ 5915-70* | 6 | | | | |
| 12 | | Винт М4×10 ГОСТ 17473-72* | 6 | | | | |
| 11 | 761.00.000.504 | Крышка | 1 | | | Сварн. | Лист 28 |
| 10 | | Винт М6×16 ГОСТ 17473-72* | 6/4 | | | | |
| 9 | | Шайба пружинная ГОСТ 6402-70* | 14/12 | | | | |
| 8 | | Гайка М6 ГОСТ 5915-70* | 14/12 | | | | |
| 7 | | Винт М6×20 ГОСТ 17473-72* | 8 | | | | |
| 6 | 761.00.000.503 | Кронштейн I | 1 | | | Сварн. | Лист 27 |
| 5 | 761.00.000.502 | Кронштейн II | 1 | | | Сварн. | Лист 28 |
| 4 | 761.00.000.501 | Стойка | 1 | | | Сборн. | Лист 26 |
| 3 | 761.00.03.0000 | Схема маршрутов | 1 | | | Сборн. | Лист 20 |
| 2 | 761.00.02.0000 | Пиктограмма | 1 | | | Сборн. | Лист 15 |
| 1 | 761.00.01.0000 | Номера маршрутов | 1 | | | Сборн. | Лист 2 |

На разрезах А-А - Б-Б
крепление стекол и панелей задней
условно не показано
узел крепления съемной стойки
см. лист 30 черт. № 761.00.00.000

Остановочный знак
окрашивается нитроэмалью

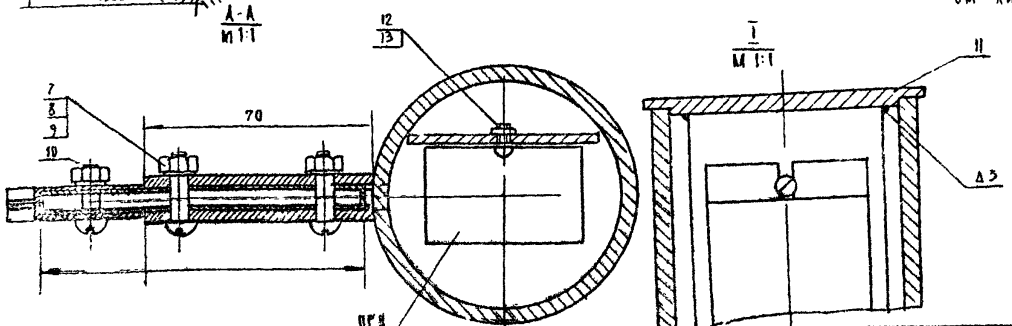


| | | | |
|---|---|---|---|
| Остановочный знак | 761.00.00.0.000 | | |
| | Литера | Вес | Масштаб |
| | | | 1:20 |
| Монтажные узлы | Лист 1 | Листов 38 | |
| | БФ ВНИИТЭ | | |

| | | | | | |
|---|---|---|---|---|---|
| 1977 | Малые архитектурные формы и элементы благоустройства улиц, дорог и площадей | Остановочный знак | Типовой проект 320-55 | Альбом I | Лист АС-38 |

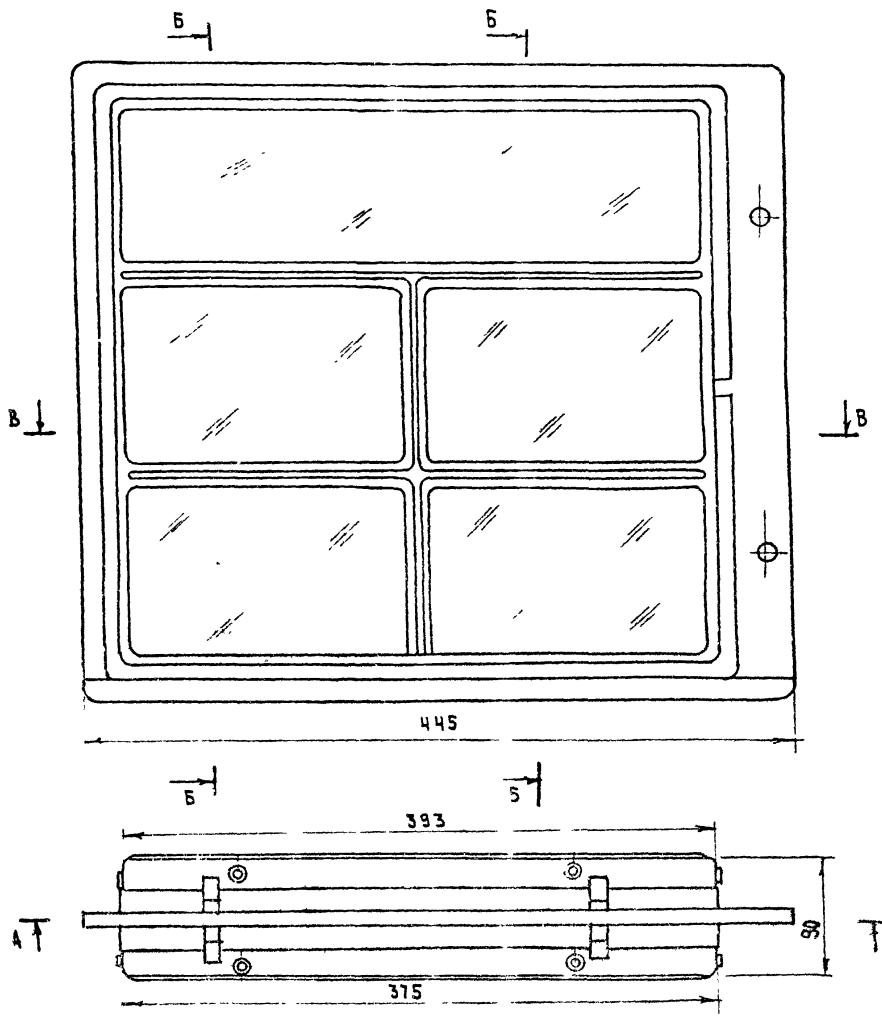


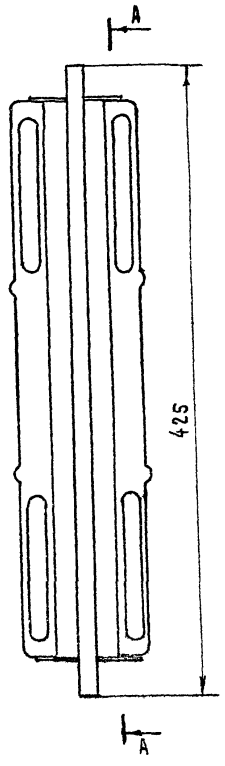


| | | | |
|---|---|---|---|
| Номера маршрутов I вариант | 761.00.01.0.000 | | |
| | Литера | Вес | Масштаб |
| Общий вид | Лист 2 | Листов 38 | |
| | БФ ВНИИТЭ | | |



г. Минск ст. архитект. Г. Бокун

А-А

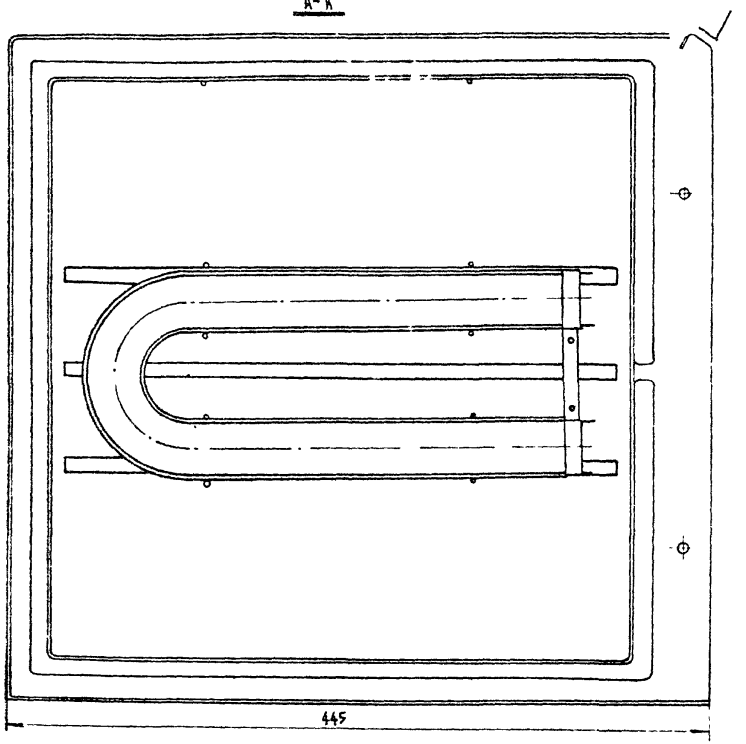


| | | | |
|---|---|---|---|
| Номера маршрутов<br>I вариант | 761 00 01.0 000 | | |
| | Литера | Вес | Масштаб |
| | | | |
| | Лист 3 | Листов 38 | |
| Разрезы | БФ ВНИИТЭ | | |

| | | | | | |
|---|---|---|---|---|---|
| 1977г. | Малые архитектурные формы и элементы благоустройства улиц дорог и площадей | Остановочный знак | Типовой проект 320-55 | Альбом I | Лист АС-40 |

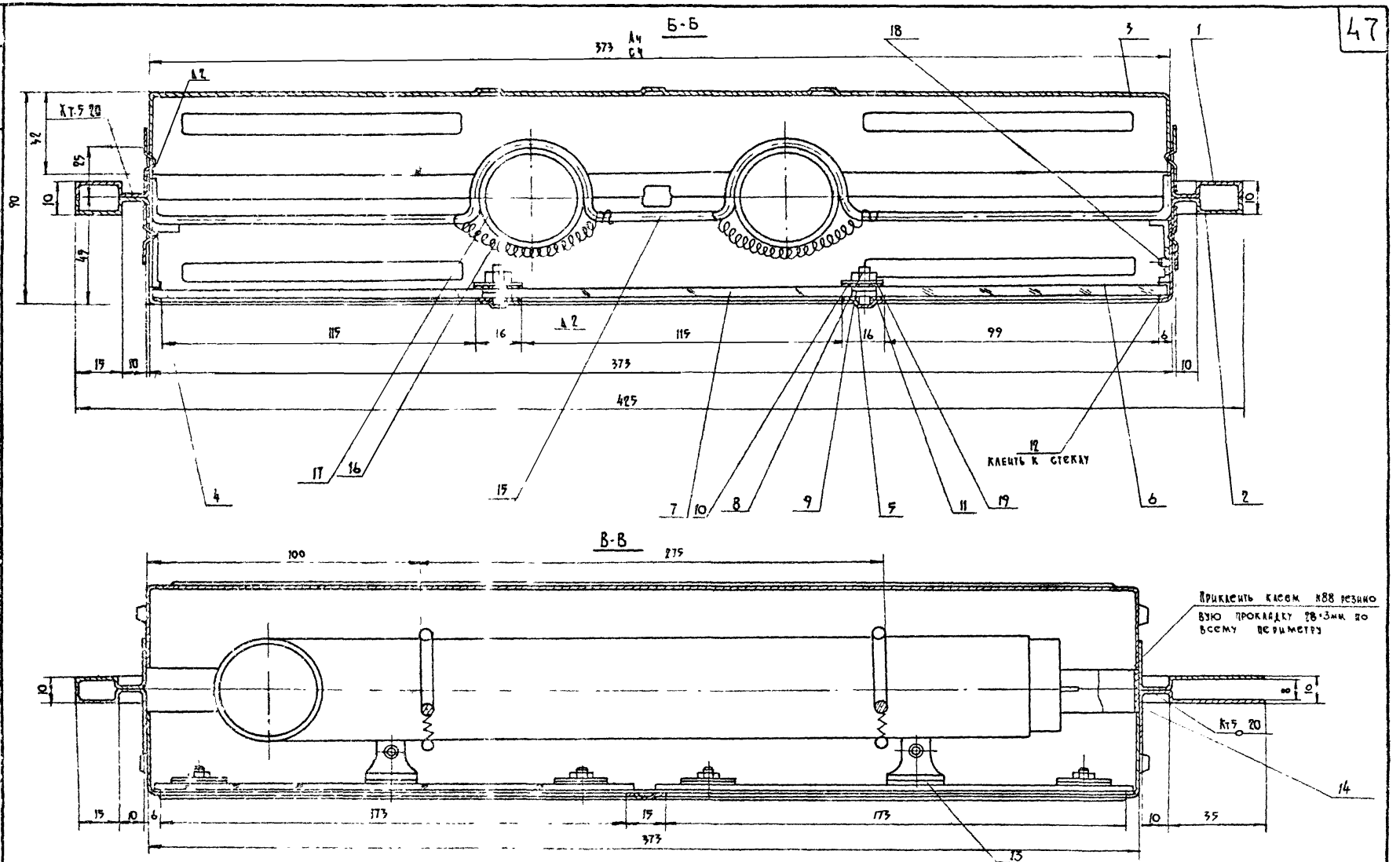


| | | | | | |
|---|---|---|---|---|---|
| Разрезы | 761.00.01.000 | | | | |
| | Лист 3 (А) | Листов 38 | | | |
| 1977г. | Малые архитектурные формы и элементы благоустройства улиц, дорог и площадей | Остановочный знак (номера маршрутов) I вариант | Типовой проект 320-55 | Альбом I | Лист АС-41 |

Рук АКМ-7 В. Иванчев
Гл. инж. АКМ-7 В. Алексеевец
Гл. арх. пр. Э. Вишневская
Гл. инж. пр. Б. Мирончик
Ст. архит. Г. Бохун

РЕЛГОСПРОЕКТ г. Минск

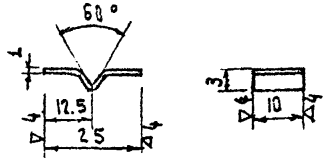


Радиусы гнутья-1мм

Термообработка:-HRC 40 ÷ 45

| Поз | Обозначение | Наименование | Кол. | 1 шт | Изд | Материал | Примеч. |
|---|---|---|---|---|---|---|---|
| 19 | 0304 | Пластина прижимная | 4 | | | Ст3 ГОСТ 380-71* | По черт. |
| 18 | | Винт М4×7 ГОСТ 17475-72* | 4 | | | | |
| 17 | | Лампа 16Ч-20 | 1 | | | | Комплект. |
| 16 | | Пружина $d=0.8$ $L=40$ $D=6$мм шаг 1.42 | 4 | | | Проволока II кл. ГОСТ 9389-75 | |
| 15 | 0303 | Ламподержатель | 2 | | | Проволока 3 ГОСТ 3282-74 | Лист 10 |
| 14 | | Прокладка по корпусу | 1 | | | Резина листовая б=3мм | 28×1482×3 |
| 13 | | Прокладка под гриним. | 4 | | | —"— | 9×20×1 |
| 12 | | Прокладка под панель | 1 | | | —"— | 5×2484×1 |
| 11 | | Прокладка горизонт. | 2 | | | —"— | 330×16×1 |
| 10 | | Шайба резиновая | 8 | | | Резина листовая б=1мм | По черт. |
| 9 | | Шайба ГОСТ 10450-68* | 20 | | | | |
| 8 | | Гайка М4 ГОСТ 5915-70* | 12 | | | | |
| 7 | | Панель номера маршрута | 4 | | | —"— | Лист 9 |
| 6 | 761.00.00.0.601 | Панель наименования остан. | 1 | | | Оргстекло молочн. | Лист 9 |
| 5 | 0.503 | Крышка передняя | 1 | | | Сварная | Лист 8 |
| 4 | 0.302 | Прижим | 4 | | | Ст.3 ГОСТ 380-71* | Лист 7 |
| 3 | 0.301 | Крышка | 1 | | | Лист В1 ГОСТ 19903-74 Ст.3 ГОСТ 380-71* | Лист 6 |
| 2 | 0.502 | Панель передняя | 1 | | | —"— | Лист 5 |
| 1 | 0.501 | Панель задняя | 1 | | | Сварная | Лист 5 |

| | | | | |
|---|---|---|---|---|
| Защелка | 761.00.01.0.502/02 | | | |
| | Литера | Вес | Масштаб | |
| | | | 1:1 | |
| Лента ГОСТ 2614-65<br>Сталь 65 ГОСТ 1050-60 | Лист 11 | Листов 38 | | |
| | БФ ВНИИТЭ | | | |

| | | | | |
|---|---|---|---|---|
| Номера маршрутов<br>I вариант | 761.02.01.0.000 | | | |
| | Литера | Вес | Масштаб | |
| | | | — | |
| Спецификация | Лист 4 | Листов 38 | | |
| | БФ ВНИИТЭ | | | |

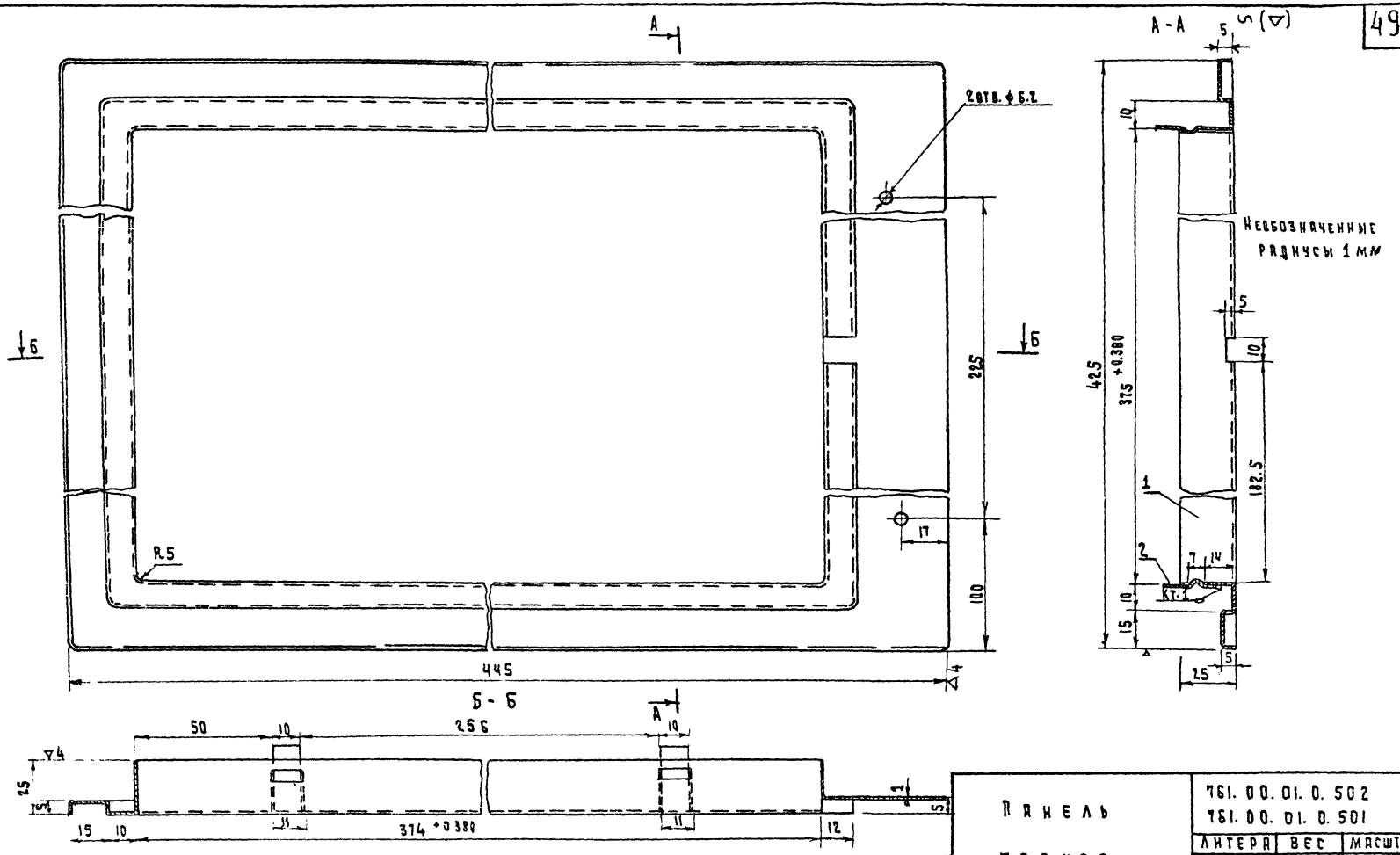


Панель переднюю изготовить в зеркальном изображении

| Поз. | Обозначен. | Наименование | Кол. | Вес 1 шт. | Вес изд. | Материал | Примеч. |
|---|---|---|---|---|---|---|---|
| 2 | 761.00.01.0.502/02 | Защелка | 4 | | | — " — | Лист 11 |
| 1 | 761.00.01.0.501/01 | Каркас | 1 | | | Лист 8 ГОСТ 19903-74 / ГОСТ 380-71* | По черт. |

Панель задняя

761.00.01.0.502
761.00.01.0.501

| Литера | Вес | Масштаб |
|---|---|---|
| | | |

Лист 5 | Листов 38

Сварная

БФ ВНИИТЭ

Гл. инж. пр-та | Ст. архитект | Б. Мирончик | Г. Бокун

г. Минск

1977 | Малые архитектурные формы и элементы благоустройства улиц, дорог и площадей | Остановочный знак | Типовой проект 320-55 | Альбом I | Лист АС-43

S (V)

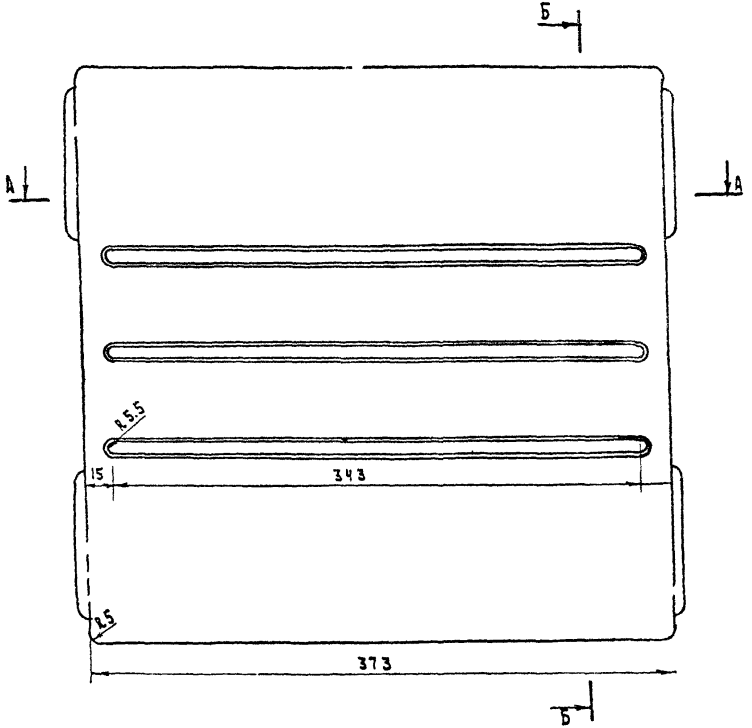


Б - Б

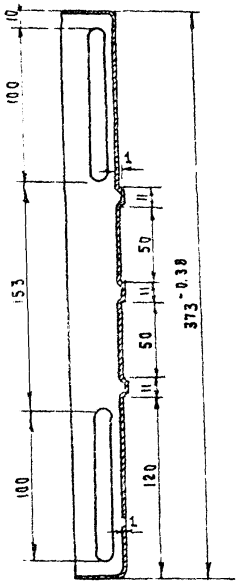


А - А

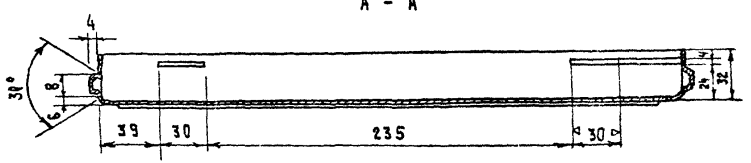


НЕОБОЗНАЧЕННЫЕ РАДИУСЫ ГНУТЬЯ-1мм

| | | | |
|---|---|---|---|
| Крышка | 761.00.01.0.301 | | |
| | Литера | Вес | Масштаб |
| | | | 1:20 |
| Лист 81 ГОСТ 19903-74 / Ст.3 ГОСТ 380-71 * | Лист 6 | Листов 38 | |
| | БФ ВНИИТЭ | | |

| | | | | | |
|---|---|---|---|---|---|
| 1977 | Малые архитектурные формы и элементы благоустройства улиц, дорог и площадей | Остановочный знак | Типовой проект 320-55 | Альбом I | Лист АС-44 |

Ст. архитект. Г. Бокун

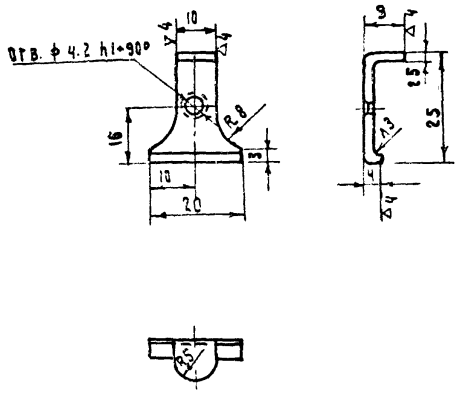


Острые кромки притупить

| | | | |
|---|---|---|---|
| Прижим | 761.00.01.0.302 | | |
| | Литера | Вес | Масштаб |
| | | 0.00 | 1:1 |
| Лист 81 ГОСТ 19903-74 / Ст.3 ГОСТ 380-71* | Лист 7 | Листов 38 | |
| | БФ ВНИИТЭ | | |

| | | | | | |
|---|---|---|---|---|---|
| 1977 | Малые архитектурные формы и элементы благоустройства улиц, дорог и площадей | Остановочный знак | Типовой проект 320-55 | Альбом I | Лист АС-45 |

Г. Минск

Гл. арх. пр-та — Э. Вишневский
Гл. инж. пр-та — Б. Мирончик
Ст. архитект. — Г. Бокун

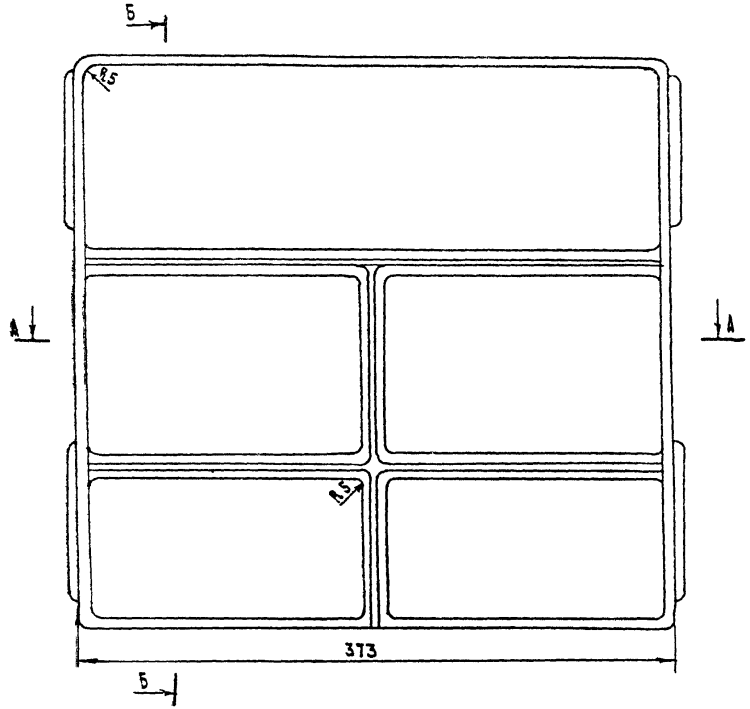


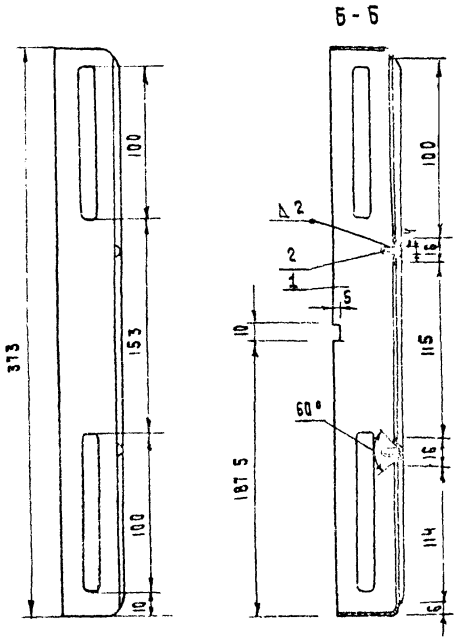


Необозначенные радиусы - 1мм

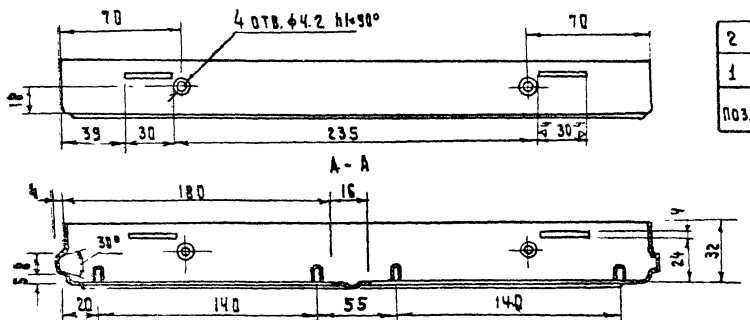


| | | | | | | | |
|---|---|---|---|---|---|---|---|
| 2 | | Винт м4×4 ГОСТ 17475-72* | 8 | | | | |
| 1 | 0503/01 | Каркас | 1 | | | Лист 81 ГОСТ 19903-74 / ст.3 ГОСТ 308-71* | По черт. |
| Поз. | Обознач. | Наименование | Кол. | 1шт. | Изд. | Материал | Примеч. |
| | | | | Вес | | | |

| | | | |
|---|---|---|---|
| Крышка передняя | 761.00.01.0.503 | | |
| | Литера | Вес | Масштаб |
| | | | 1:4 |
| Сварная | Лист 8 | Листов 35 | |
| | 5ф ВНИИТЭ | | |

| | | | | | |
|---|---|---|---|---|---|
| 1977 | Малые архитектурные формы и элементы благоустройства улиц, дорог и площадей | Остановочный знак | Типовой проект 320-55 | Альбом I | Лист АС-46 |

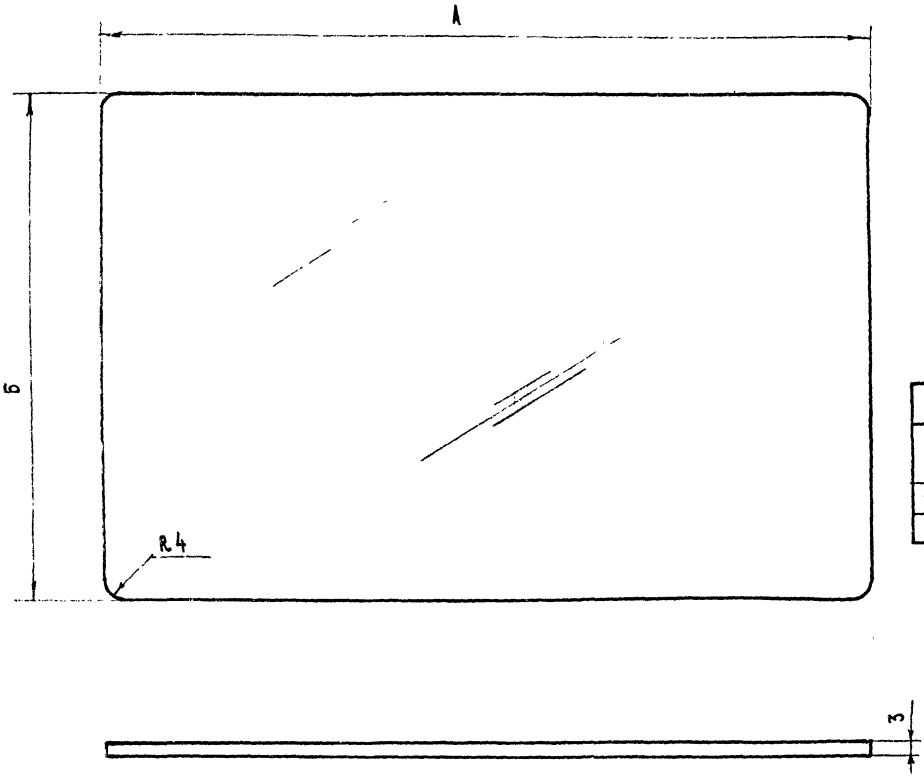


Таблица размеров и количество панелей для информации по видам табло

| Наименование табло | А | Б | Кол. гор. | Кол. верт. |
|---|---|---|---|---|
| Номера маршрутов | 180 | 122 | 4 | 3 |
| | 370 | 103 | 1 | 2 |
| Пиктограмма | 370 | 370 | 2 | |
| Схема маршрутов | 370 | 370 | 2 | 1 |

| | | |
|---|---|---|
| Панель для информации | 761.00.00.0.601 | |
| | Литера | Вес / Масштаб |
| Оргстекло молочно-белое | Лист 9 | Листов 32 |
| | БФ ВНИИГЭ | |

| | | | | | |
|---|---|---|---|---|---|
| 1977 | Малые архитектурные формы и элементы благоустройства улиц, дорог и площадей | Остановочный знак | Типовой проект 320-55 | Альбом I | Лист АС-47 |

Гл. инж. пр-тя Б. Мирончик
Ст. архитект. Г. Бокун
г. Минск

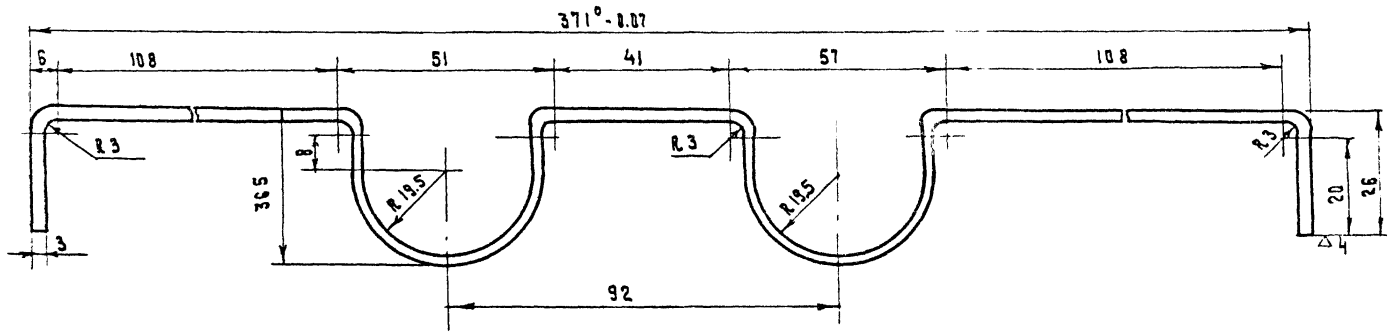


Покрытие: ОКС ГОСТ 9791-61

| | | | |
|---|---|---|---|
| Ламподержатель Lп = 499 | 761.00.01.0.303 | | |
| | Литера | Вес | Масштаб |
| | | | 1:1 |
| Проволока 3 ГОСТ 3282-46 / Ст.3 ГОСТ 380-71* | Лист 10 | Листов 38 | |
| | БФ ВНИИТЭ | | |

| | | | | | |
|---|---|---|---|---|---|
| 1977 | Малые архитектурные формы и элементы благоустройства улиц, дорог и площадей | Остановочный знак | Типовой проект 320-55 | Альбом I | Лист АС-48 |

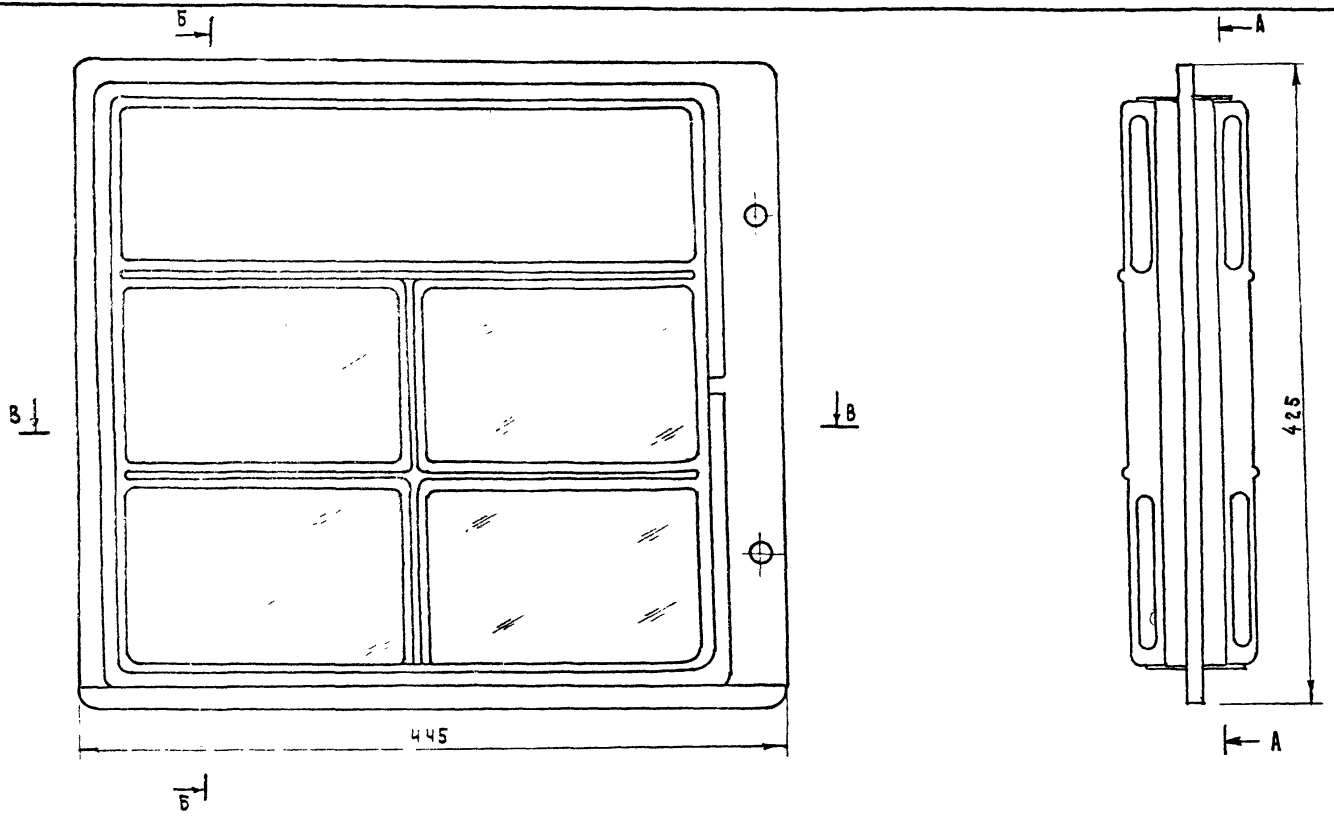


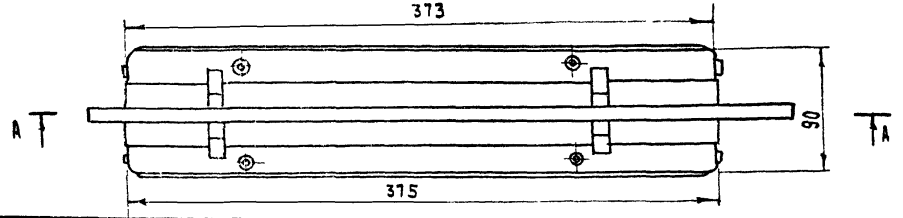


| | | | |
|---|---|---|---|
| Номера маршрутов II вариант | 761.00.01.0.000 | | |
| | Литера | Вес | Масштаб |
| | Лист 12 | Листов 38 | |
| Общий вид | БФ ВНИИТЭ | | |

| | | | | | |
|---|---|---|---|---|---|
| 1977 | Малые архитектурные формы и элементы благоустройства улиц, дорог и площадей | Остановочный знак | Типовой проект 320-55 | Альбом I | Лист АС 49 |

Гл. инж. пр-та Б. Мирончик
Ст. архитект. Г. Бокун
г. Минск

А-А

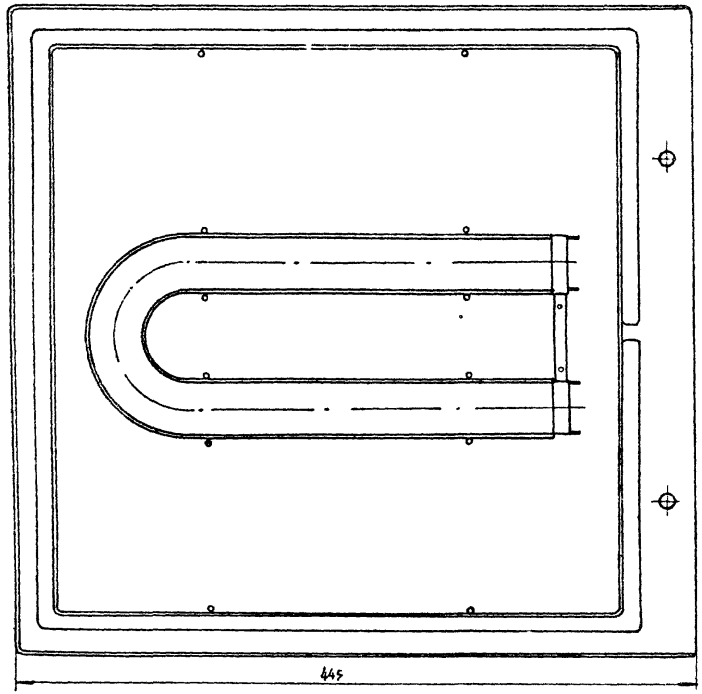


| | | | | |
|---|---|---|---|---|
| Номера маршрутов вариант II | | | 761.00.01.0.000 | |
| | Литера | Вес | Масштаб | |
| | | | | |
| | Лист 13 | Листов 38 | | |
| Разрезы | БФ ВНИИТЭ | | | |

| | | | | | |
|---|---|---|---|---|---|
| 1977г | Малые архитектурные формы и элементы благоустройства улиц дорог и площадей | Остановочный знак | Типовой проект 320-55 | Альбом I | Лист АС-50 |

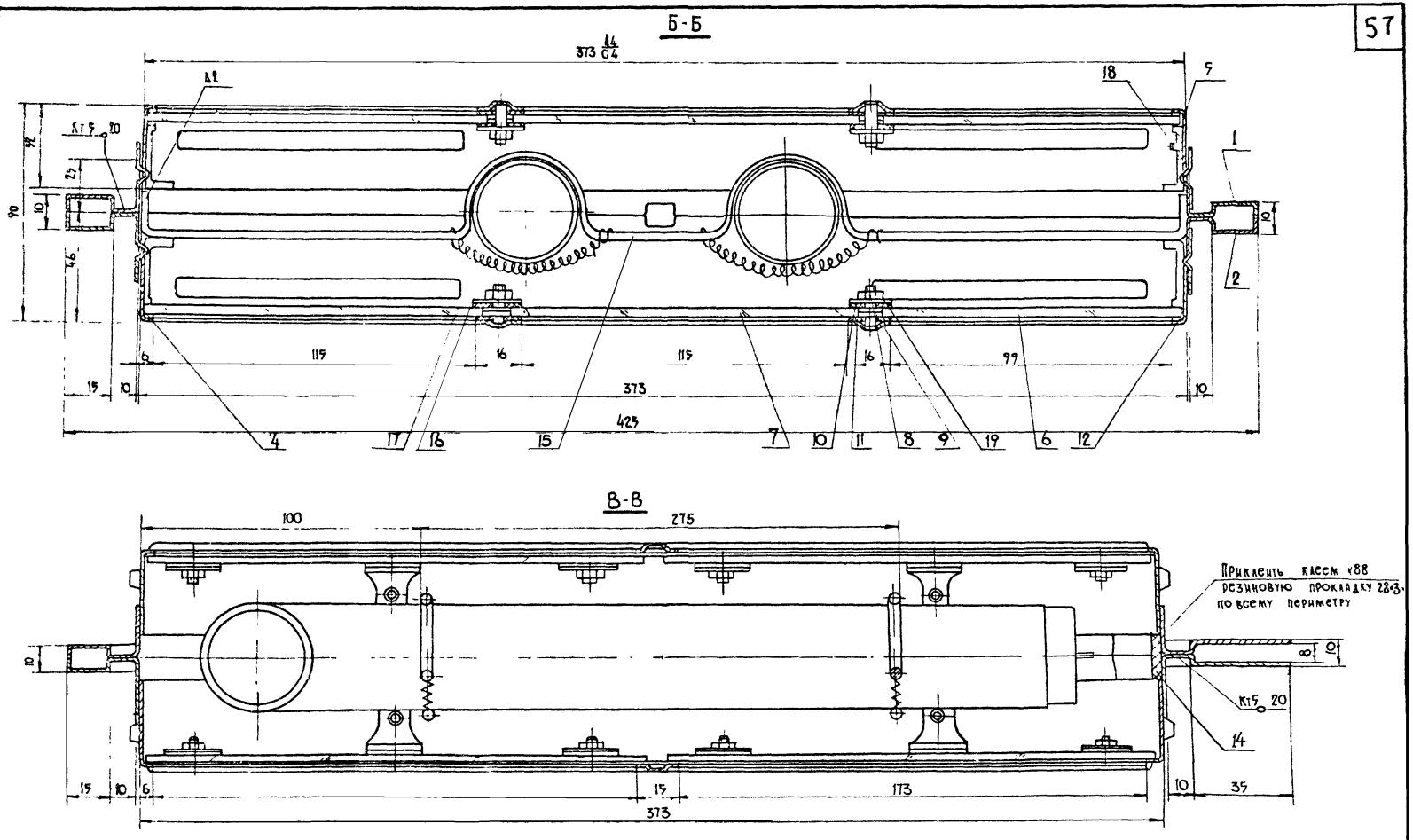


Спецификацию см лист 14

| | | | | | |
|---|---|---|---|---|---|
| Разрезы | 761.00.01.000 | | | | |
| | Лист 13 (А) | Листов 38 | | | |
| 1977г | Малые архитектурные формы и элементы благоустройства улиц дорог и площадей | Остановочный знак (номера маршрутов) Вариант II | Типовой проект 320-55 | Альбом I | Лист АС-51 |

Рук АКМ-7 В.Иванчев
Гл. инж. АКМ-7 В.Алексеевец
Гл. арх. пр. Э.Вишневская
Гл. инж. пр. Б.Мирончик
Ст. архит. Г.Бокун

БЕЛГОСПРОЕКТ г.Минск

| Поз. | Обозначен. | Наименование | Кол. | 1 шт. | Изд. | Материал | Примеч. |
|---|---|---|---|---|---|---|---|
| 19 | 0304 | Планка прижимная | 8 | | | Ст.3 ГОСТ 380-71* | По черт. |
| 18 | | Винт М4×7 ГОСТ 17475-72* | 8 | | | | |
| 17 | | Лампа ЛБУ-20 | 1 | | | | Комплект |
| 16 | | Пружина d=0.8 L=40 мм D=6мм Шаг 1.42 | 4 | | | Проволока II кл. ГОСТ 9389-75 | |
| 15 | 0303 | Ламподержатель | 2 | | | Проволока ГОСТ 3282-74 | Лист 10 |
| 14 | | Прокладка по корпусу | 1 | | | Резина листовая б=3мм | 28×1482×3 |
| 13 | | Прокладка под прижим | 8 | | | —"— | 9×20×1 |
| 12 | | Прокладка под панель | 2 | | | —"— | 5×1484×1 |
| 11 | | Прокладка горизонтальная | 4 | | | —"— | 360×16×1 |
| 10 | | Шайба резиновая | 16 | | | Резина листов. δ=1мм | По черт. |
| 9 | | Шайба 4 ГОСТ 10450-68 | 32 | | | | |
| 8 | | Гайка М4 ГОСТ 5915-70* | 16 | | | | |
| 7 | 761.00.00.0.502 | Панель номера маршрута | 8 | | | —"— | Лист 9 |
| 6 | 761.00.00.0.501 | Панель наименован. остан. | 2 | | | Оргстекло молочн. | Лист 9 |
| 5 | 0503 | Крышка передняя | 2 | | | Сварная | Лист 8 |
| 4 | 0302 | Прижим | 8 | | | Ст 3 ГОСТ 380-71* | Лист 7 |
| 2 | 0502 | Панель передняя | 1 | | | —"— | Лист 5 |
| 1 | 0501 | Панель задняя | 1 | | | Сварная | Лист 5 |

Номера маршрутов

II вариант

761. 00. 01. 0. 000

| Литера | Вес | Масштаб |
|---|---|---|
| | | |

Спецификация

Лист 14 Листов 38

БФ ВНИИТЭ

| Поз. | Обозначен. | Наименование | Кол. | 1 шт. | Изд. | Материал | Примеч. |
|---|---|---|---|---|---|---|---|
| 13 | | Прокладка по корпусу | 1 | | | Резина δ=3мм листовая | |
| 12 | | Прокладка под прижим | 8 | | | —"— | 20×9×1 |
| 11 | | Прокладка под панель | 2 | | | Резина δ=1мм листовая | 1484×5×1 |
| 10 | | Пружина d=0.8 L=40мм D=6мм Шаг 1.42 | 4 | | | Проволока II кл. ГОСТ 9389-75 | |
| 9 | 0303 | Ламподержатель | 2 | | | Проволока 3 ГОСТ 3282-74 | Лист 18 |
| 8 | | Лампа ЛБУ-20 | 2 | | | | Комплект |
| 7 | | | | | | | |
| 6 | | Винт М4×7 ГОСТ 17475-72* | 8 | | | | |
| 5 | 761.00.00.0.501 | Панель информационная | 2 | | | Оргстекло молочн. | Лист 9 |
| 4 | 761.00.01.0.302 | Прижим | 8 | | | Ст.3 ГОСТ 380-71* | Лист 7 |
| 3 | 761.00.02.0.503 | Крышка передняя | 2 | | | —"— | Лист 19 |
| 2 | 761.00.02.0.502 | Панель задняя | 1 | | | —"— | Лист 18 |
| 1 | 761.00.02.0.501 | Панель передняя | 1 | | | Сварная | Лист 19 |

Пиктограмма

761. 00. 02. 0. 000

| Литера | Вес | Масштаб |
|---|---|---|
| | | |

Спецификация

Лист 17 Листов 38

БФ ВНИИТЭ

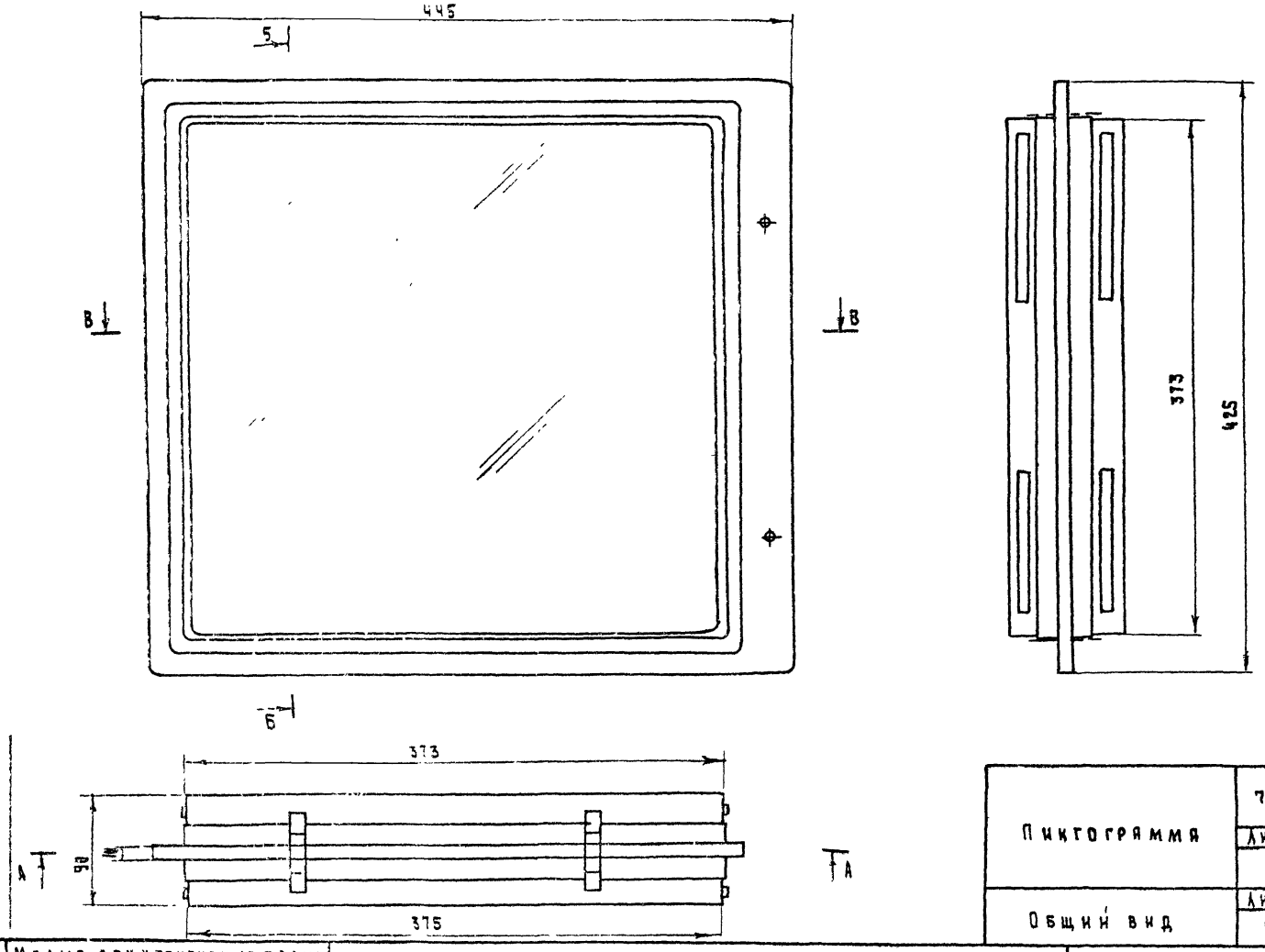


| | | | |
|---|---|---|---|
| Пикгограмма | 761.00.02.0.000 | | |
| | Литера | Вес | Масштаб |
| Общий вид | Лист 15 | Листов 38 | |
| | БФ ВНИИТЭ | | |

| | | | | | |
|---|---|---|---|---|---|
| 1977 | Малые архитектурные формы и элементы благоустройства улиц, дорог и площадей | Остановочный знак | Типовой проект 320-55 | Альбом I | Лист АС-53 |

Г. Минск

Гл. инж. пр-та Б. Мирончик

Ст. архитект. Г. Бокун

А-А

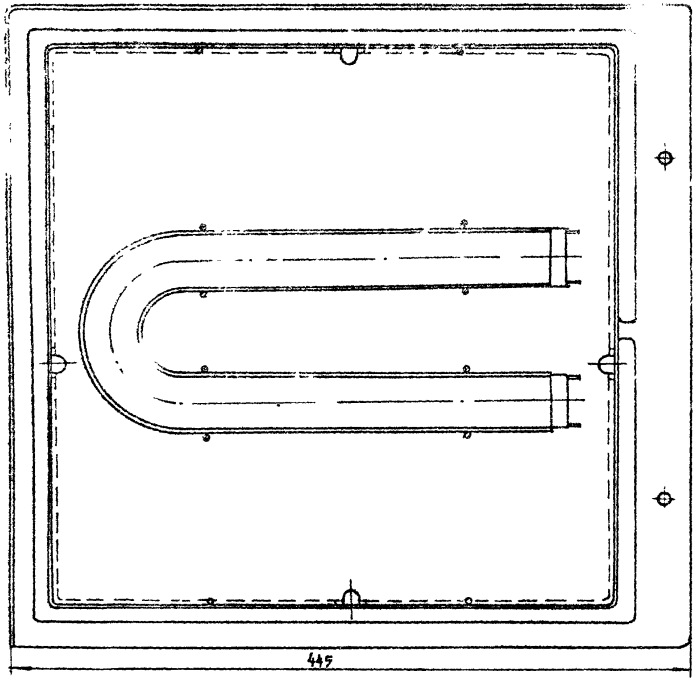


| | | | |
|---|---|---|---|
| Пиктограмма | 761.00.02.0.000 | | |
| | Литера | Вес | Масштаб |
| | | | |
| | Лист 16 | Листов 38 | |
| Разрезы | БФ ВНИИТЭ | | |

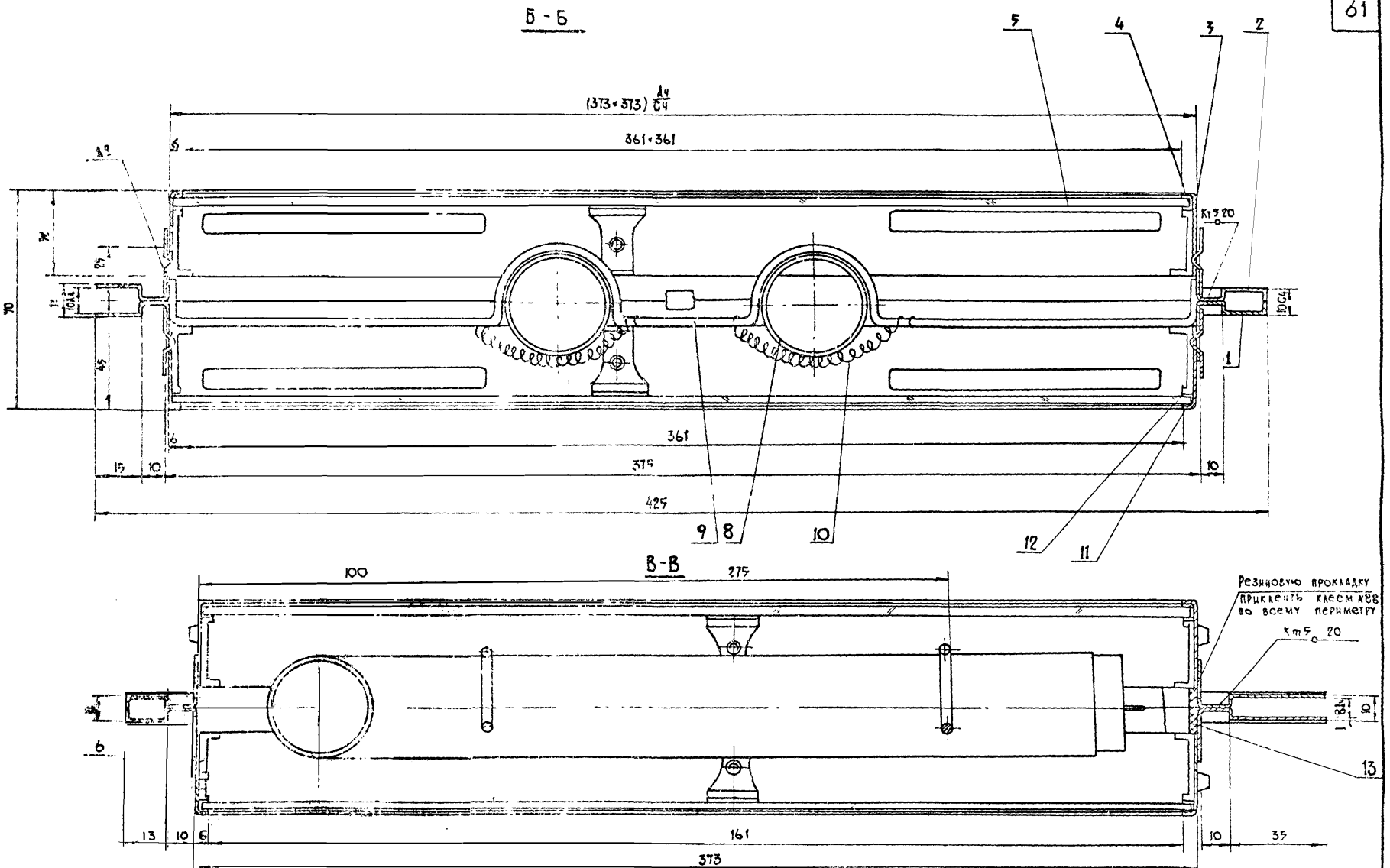


Спецификацию см лист 17

| | | | | |
|---|---|---|---|---|
| Разрезы | Лист 16 (А) | Листов 38 | | |
| | 761.00.02.0.000 | | | |
| 1977 г. | Малые архитектурные формы и элементы благоустройства план дорог и площадей | Остановочный знак | Типовой проект 320-55 | Альбом II | Лист АС-55 |

Рук. АКМ-7 В. Иванчев
Гл. инж. АКМ-7 В. Алексеевец
Гл. арх. пр. В. Вишневская
Гл. инж. пр. Б. Мирончик
Гл. архит. Г. Бокун

БЕЛГОСПРОЕКТ г. Минск

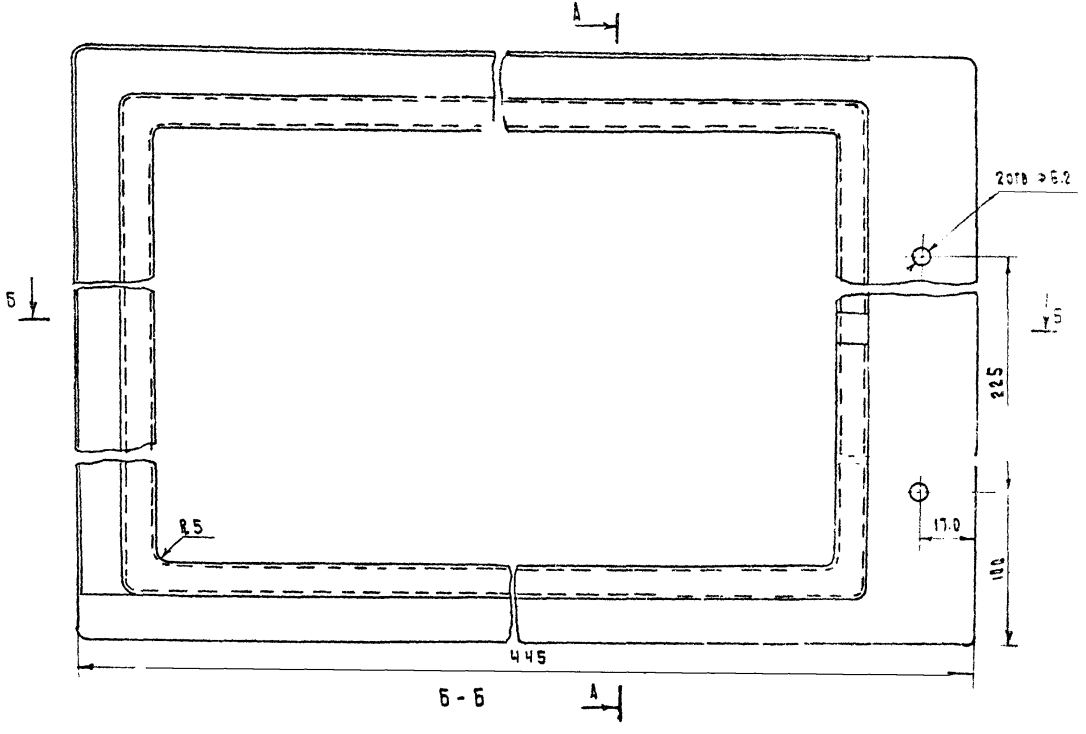


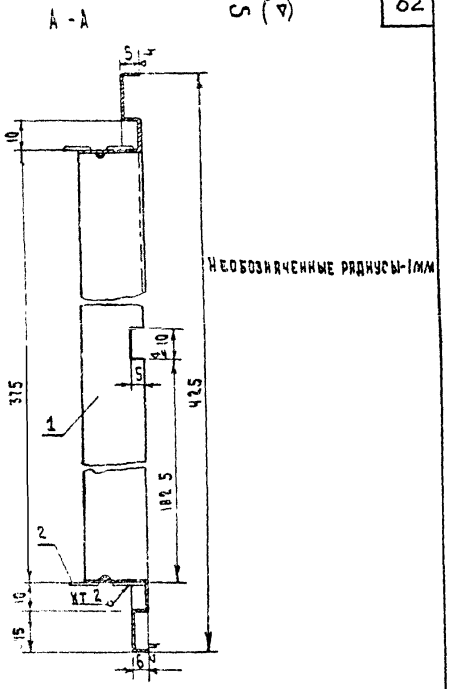


Панель переднюю изготовить в зеркальном изображ.

| Поз. | Обозначение | Наименование | Кол. | 1 шт. | Изд. | Материал | Примеч. |
|---|---|---|---|---|---|---|---|
| 2 | 761.00.010 502/02 | Защелка | 4 | | | — — :: | Лист М |
| 1 | 761.00.020.502/01 | Каркас | 1 | | | Лист ВГОСТ 19903-74 Ст.3 ГОСТ 380-71 | |

Панель задняя

Сварная

761.00.02.0.502

| Литера | Вес | Масшт. |
|---|---|---|
| | 0.6 | |

Лист 18 Листов 38

БФ ВКНИТЭ

| 1977 | Малые архитектурные формы и элементы благоустройства улиц, дорог и площадей | Остановочный знак | Типовой проект 320-55 | Альбом I | Лист АС-56 |
|---|---|---|---|---|---|

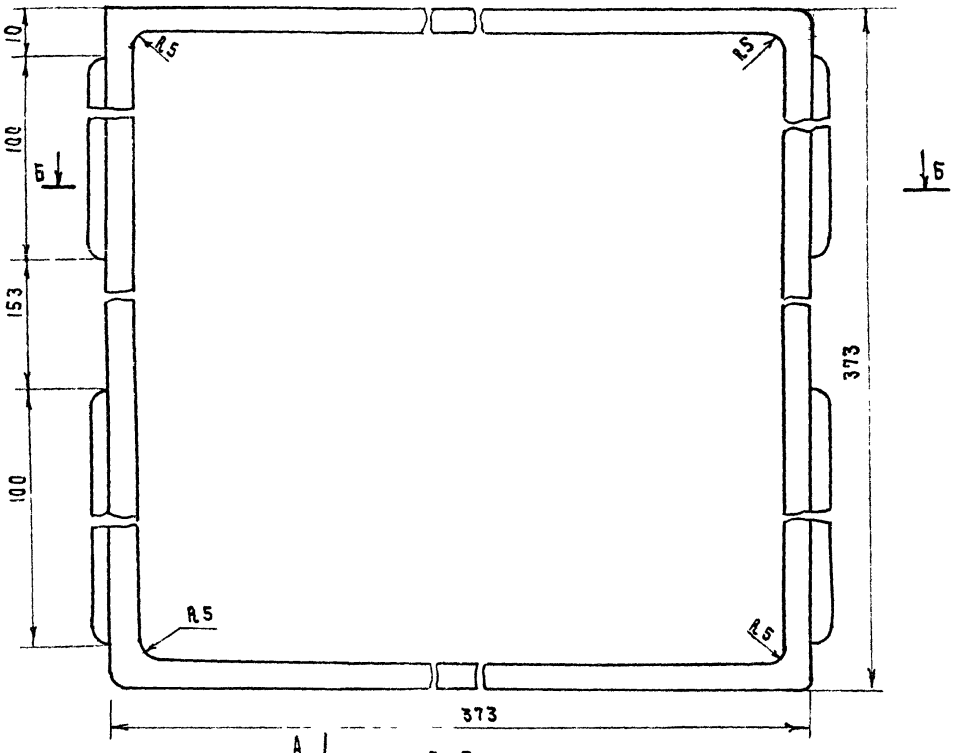


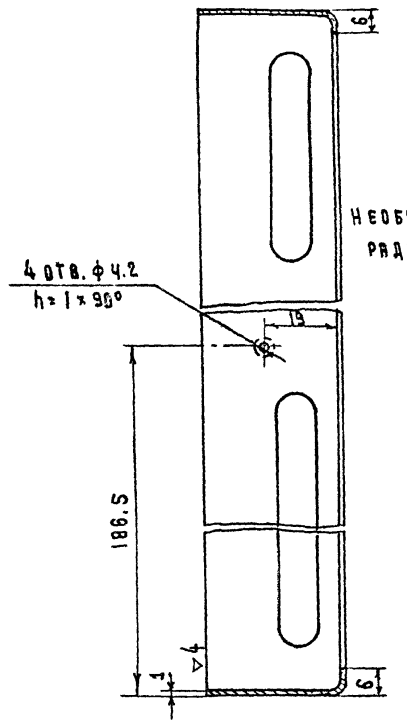


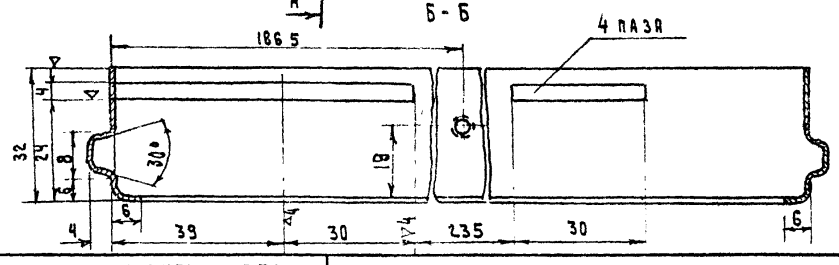


| | | | |
|---|---|---|---|
| Крышка передняя сварная | 761.00.02.0.503 | | |
| | Литера | Вес | Масштаб |
| | | 0.45 | 1:1 |
| | Лист 19 | Листов 38 | |
| | БФ ВНИИТЭ | | |

| | | | | | |
|---|---|---|---|---|---|
| 1977 | Малые архитектурные формы и элементы благоустройства улиц, дорог и площадей | Остановочный знак | Типовой проект 320-55 | Альбом I | Лист АС-57 |

Гл. инж. пр-та Б. Мирончик
Ст. архитект. Г. Бокун
г. Минск

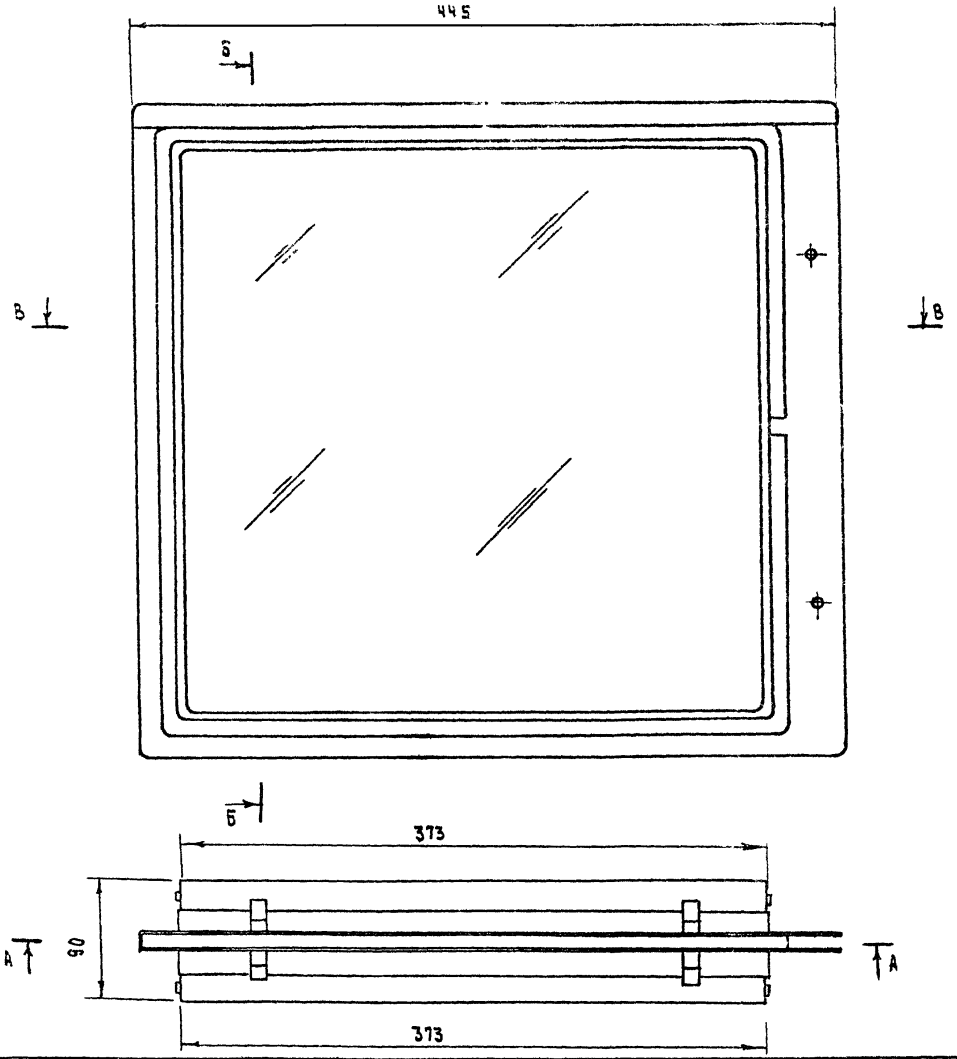


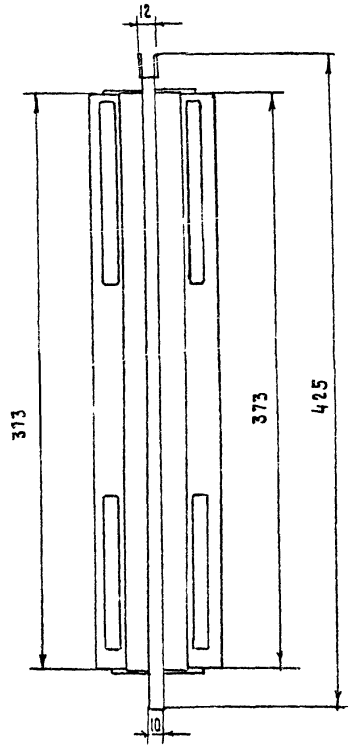


| | |
|---|---|
| Схема маршрутов I и II вариант | 761.00.03.0.000 |
| | Литера / Вес / Масштаб |
| | Лист 20 / Листов 38 |
| Общий вид | БФ ВНИИТЭ |

| | | | | | |
|---|---|---|---|---|---|
| 1977 | Малые архитектурные формы и элементы благоустройства улиц, дорог и площадей | Остановочный знак | Типовой проект 320-55 | Альбом I | Лист АС-58 |

А-А

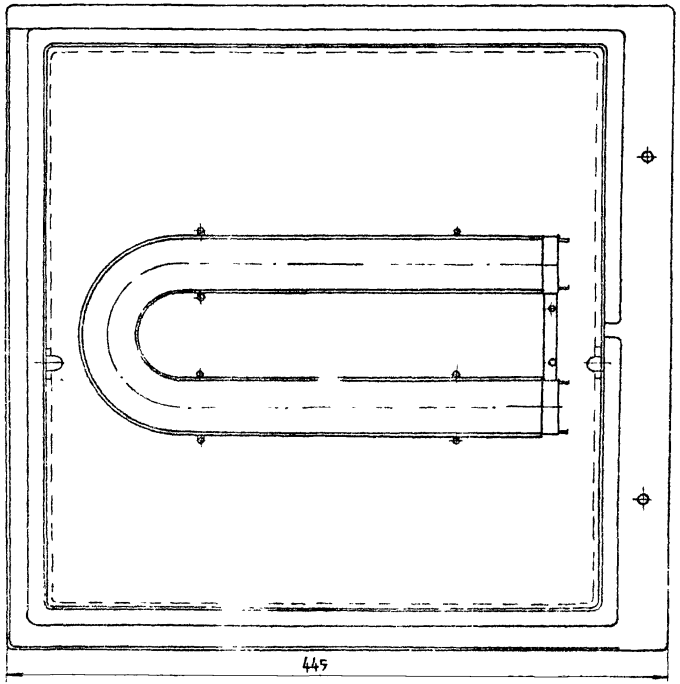


| | | |
|---|---|---|
| Рук. АКМ-7 | В. Иванчев | |
| Гл. инж. АКМ-7 | З. Алексеевец | |
| Гл. арх. пр-ти | Г. Вешневская | |
| Гл. инж. пр. | Б. Жирончик | |
| Ст. архит. | Г. Бокуть | |

БЕЛГОСПРОЕКТ
г. Минск

Схема маршрутов
I вариант

761.00.03.0.000

| Литера | | | Вес | Масшт |
|---|---|---|---|---|
| | | | | |

Лист 21 Листов 38

Разрезы

БФ ВНИИТЭ

| | | | | | |
|---|---|---|---|---|---|
| 1977г. | Малые архитектурные формы и элементы благоустройства улиц дорог и площадей | Остановочный знак | Типовой проект 320-55 | Альбом I | Лист АС-5 |

Б-Б

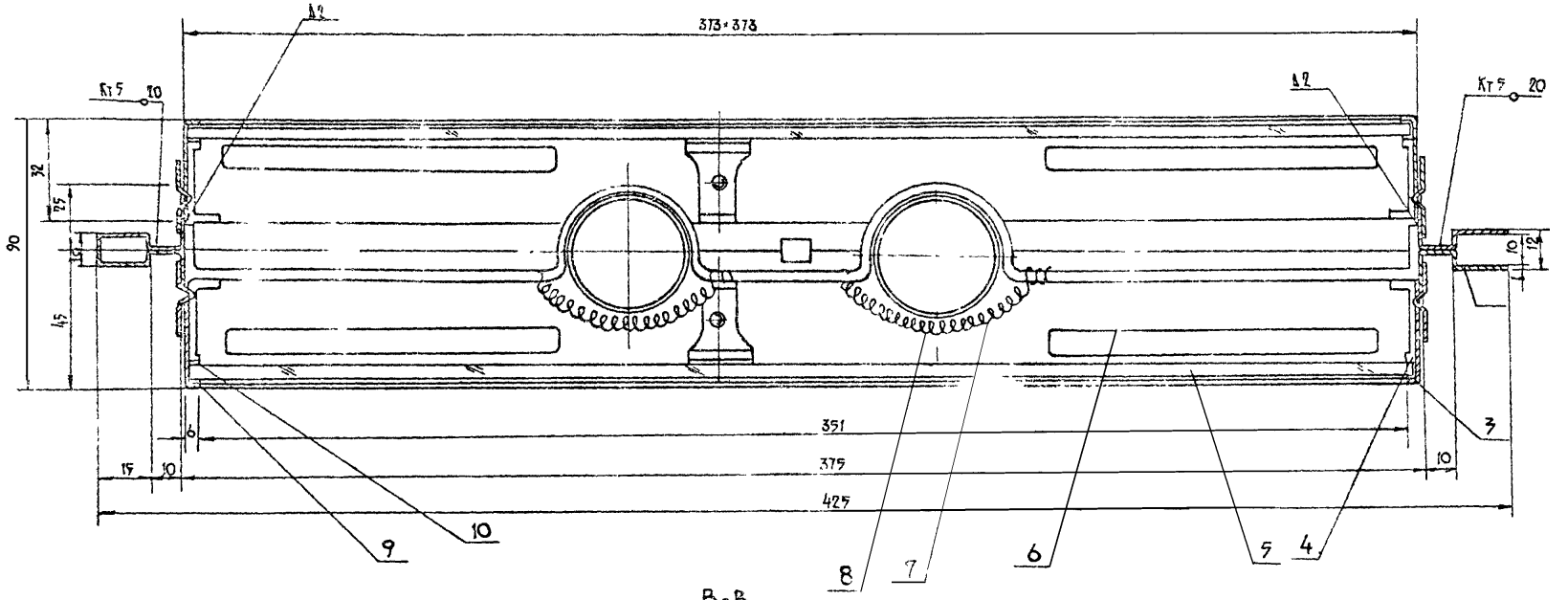


В-В

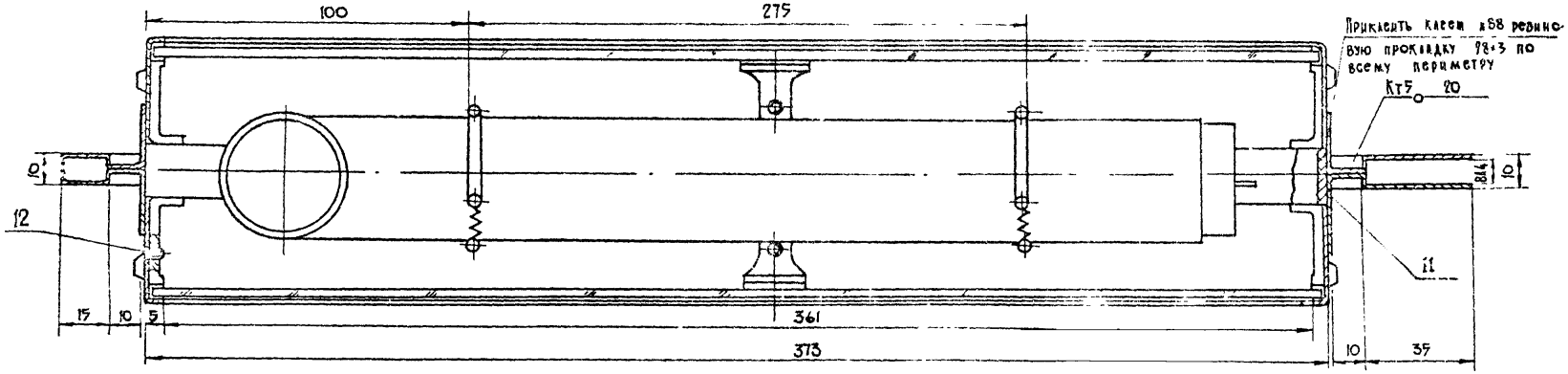


Спецификацию см. лист 22

| | | | |
|---|---|---|---|
| Разрезы | | Лист ( А ) | Листов 38 |
| | | 761.00.03.0.000 | |

| | | | | | |
|---|---|---|---|---|---|
| 1977г. | Малые архитектурные формы и элементы благоустройства улиц дорог и площадей | Остановочный знак | Типовой проект 320-55 | Альбом I | Лист АС-68 |

| ПОЗ. | ОБОЗНАЧЕНИЕ | НАИМЕНОВАНИЕ | КОЛ. | 1 ШТ. | ИЗД. | МАТЕРИАЛ | ПРИМЕЧ. |
|---|---|---|---|---|---|---|---|
| 13 | | ВИНТ М4×7 ГОСТ 17475-72* | 4 | | | | |
| 12 | | ПРОКЛАДКА ПО КОРПУСУ | 1 | | | РЕЗИНА ЛИСТОВАЯ б=3 ММ | |
| 11 | | ПРОКЛАДКА ПОД ПРИЖИМ | 4 | | | —"— | 20×9×1 |
| 10 | | ПРОКЛАДКА ПОД ПАНЕЛЬ | 1 | | | РЕЗИНА ЛИСТОВАЯ б=1 ММ | 1484×5×1 |
| 9 | | ЛАМПА ЛБК-20 | 1 | | | | КОМПЛЕКТ |
| 8 | | ПРУЖИНА d=0.8 ММ L=40 Д=6 ММ ШАГ 1.42 | 4 | | | ПРОВОЛОКА II КЛ. ГОСТ 9389-75 | |
| 7 | 761.00.01.0.301 | ЛАМПОДЕРЖАТЕЛЬ | 2 | | | ПРОВОЛОКА 3 ГОСТ 3282-74 | ЛИСТ 10 |
| 6 | | ПАНЕЛЬ ИНФОРМАЦИОННАЯ | 1 | | | ОР2 СТЕКЛО МОЛОЧН. | ЛИСТ 9 |
| 5 | 761.00.01.0.302 | ПРИЖИМ | 4 | | | СТ.3 ГОСТ 380-71* | ЛИСТ 7 |
| 4 | 761.00.02.0.503 | КРИШКА ПЕРЕДНЯЯ | 1 | | | | ЛИСТ 19 |
| 3 | 761.00.01.0.301 | КРЫШКА ЗАДНЯЯ | 1 | | | | ЛИСТ 6 |
| 2 | 761.00.03.0.501 | ПАНЕЛЬ ЗАДНЯЯ | 1 | | | —"— | ЛИСТ 23 |
| 1 | 761.00.03.0.502 | ПАНЕЛЬ ПЕРЕДНЯЯ | 1 | | | СВАРНАЯ | ЛИСТ 23 |

НОМЕРА МАРШРУТОВ II ВАРИАНТ

761.00.03.0.000

| ЛИТЕРА | ВЕС | МАСШТАБ |
|---|---|---|
| | | |

СПЕЦИФИКАЦИЯ

ЛИСТ 25 | ЛИСТОВ 38

БФ ВНИИТЭ

| ПОЗ. | ОБОЗНАЧЕНИЕ | НАИМЕНОВАНИЕ | КОЛ. | 1 ШТ. | ИЗД. | МАТЕРИАЛ | ПРИМЕЧ. |
|---|---|---|---|---|---|---|---|
| 12 | | ВИНТ М4×7 ГОСТ 17475-72* | 8 | | | | |
| 11 | | ПРОКЛАДКА ПО КОРПУСУ | 1 | | | РЕЗИНА ЛИСТОВАЯ б=3 ММ | |
| 10 | | ПРОКЛАДКА ПОД ПРИЖИМ | 8 | | | —"— | 20×9×1 |
| 9 | | ПРОКЛАДКА ПОД ПАНЕЛЬ | 2 | | | РЕЗИНА ЛИСТОВАЯ б=1 ММ | 1454×5×3 |
| 8 | | ЛАМПА ЛБУ-20 | 1 | | | | КОМПЛЕКТ |
| 7 | | ПРУЖИНА d=0.8 ММ Д=6 ММ ШАГ=1.42 | 4 | | | ПРОВОЛОКА II КЛ. ГОСТ 9389-75 | |
| 6 | | ЛАМПОДЕРЖАТЕЛЬ | 2 | | | ПРОВОЛОКА 3 ГОСТ 3282-74 | ЛИСТ 10 |
| 5 | 761.00.00.0.501 | ПАНЕЛЬ ИНФОРМАЦИОННАЯ | 2 | | | ОРГСТЕКЛО МОЛОЧН. | ЛИСТ 9 |
| 4 | 761.00.01.0.302 | ПРИЖИМ | 8 | | | СТ.3 ГОСТ 380-71* | ЛИСТ 7 |
| 3 | 761.00.02.0.503 | КРЫШКА ПЕРЕДНЯЯ | 2 | | | СТ3 ГОСТ 380-71* | ЛИСТ 19 |
| 2 | 761.00.03.0.502 | ПАНЕЛЬ ЗАДНЯЯ | 1 | | | —"— | ЛИСТ 23 |
| 1 | 761.00.03.0.501 | ПАНЕЛЬ ПЕРЕДНЯЯ | 1 | | | СВАРНАЯ | ЛИСТ 23 |

СХЕМА МАРШРУТОВ I ВАРИАНТ

761.00.03.0.000

| ЛИТЕРА | ВЕС | МАСШТАБ |
|---|---|---|
| | | – |

СПЕЦИФИКАЦИЯ

ЛИСТ 22 | ЛИСТОВ 38

БФ ВНИИТЭ

| | | | | | |
|---|---|---|---|---|---|
| 1977 | МАЛЫЕ АРХИТЕКТУРНЫЕ ФОРМЫ И ЭЛЕМЕНТЫ БЛАГОУСТРОЙСТВА УЛИЦ, ДОРОГИ ПЛОЩАДЕЙ | ОСТАНОВОЧНЫЙ ЗНАК | ТИПОВОЙ ПРОЕКТ 320-55 | АЛЬБОМ I | ЛИСТ АС-61 |

Г. МИНСК

ГЛ. ИНЖ. ПР-ТА Б. МИРОНЧИК

СТ. АРХИТЕКТ. Г. БОКУН

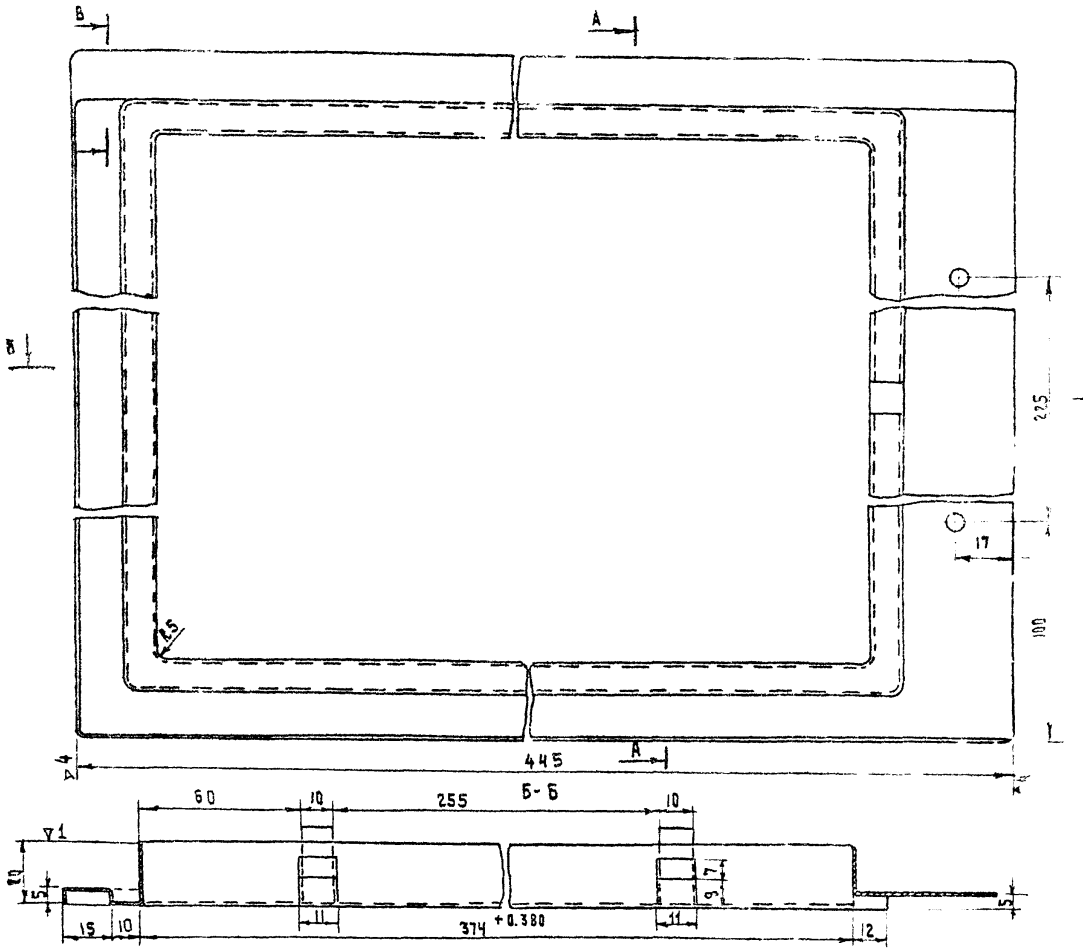


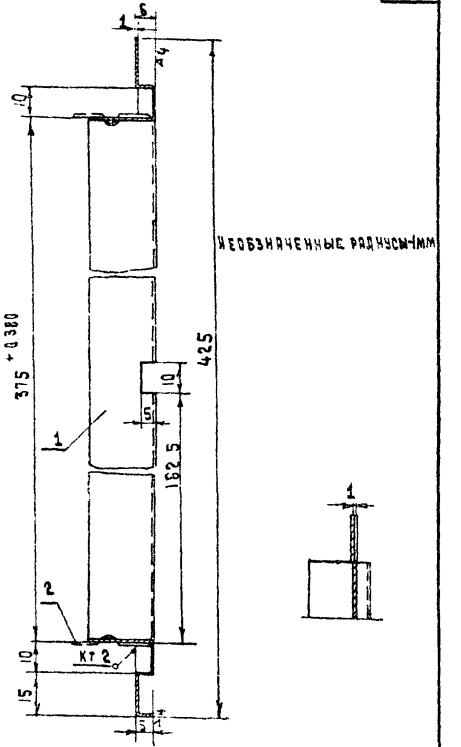


Панель переднюю изготовить в зеркальном изображ.

| Поз. | Обозначение | Наименование | Кол. | Вес | Материал | Примеч. |
|---|---|---|---|---|---|---|
| 2 | 761.00.01.0502/02 | Защелка | 4 | | ——"—— | Лист 11 |
| 1 | 761.00.03.0502/01 | Каркас | 1 | | Лист В1 ГОСТ 19903-74 Ст3 ГОСТ 380-71* | По черт. |

| | | |
|---|---|---|
| Панель задняя | 761.00.03.0.501<br>761.00.03.0.502 | |
| | Литера | Вес 0.6 / Масштаб |
| Сварная | Лист 23 | Листов 38 |
| | БФ ВНИИТЭ | |

| | | | | | |
|---|---|---|---|---|---|
| 1977 | Малые архитектурные формы и элементы благоустройства улиц, дорог и площадей | Остановочный знак | Типовой проект 320-55 | Альбом I | Лист АС-62 |

А - А

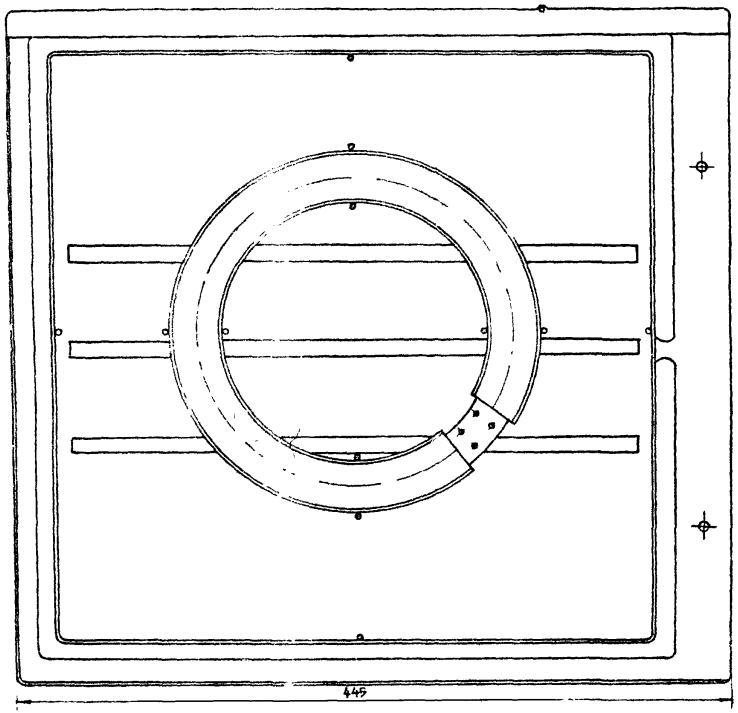


| | | |
|---|---|---|
| Рук. АКМ-Т | В. Иванчев | |
| Гл. инж. АКМ-Т | В. Алексеевец | |
| Гл. арх. пр-ТА | Э. Вишневская | |
| Гл. инж. пр. | Б. Мирончик | |
| Ст. Архитт. | Г. Бокун | |

БЕЛГОСПРОЕКТ
г. Минск

| | | | |
|---|---|---|---|
| Схема маршрутов II вариант | 761.00.03.0 000 | | |
| | Литера | Вес | Масштаб |
| Разрезы | Лист 24 | Листов 38 | |
| | БФ ВНИИТЭ | | |

| | | | | |
|---|---|---|---|---|
| 1977г | Малые архитектурные формы и элементы благоустройства улиц дорог и площадей | Остановочный знак | Типовой проект 320-55 | Альбом I | Лист АС-63 |

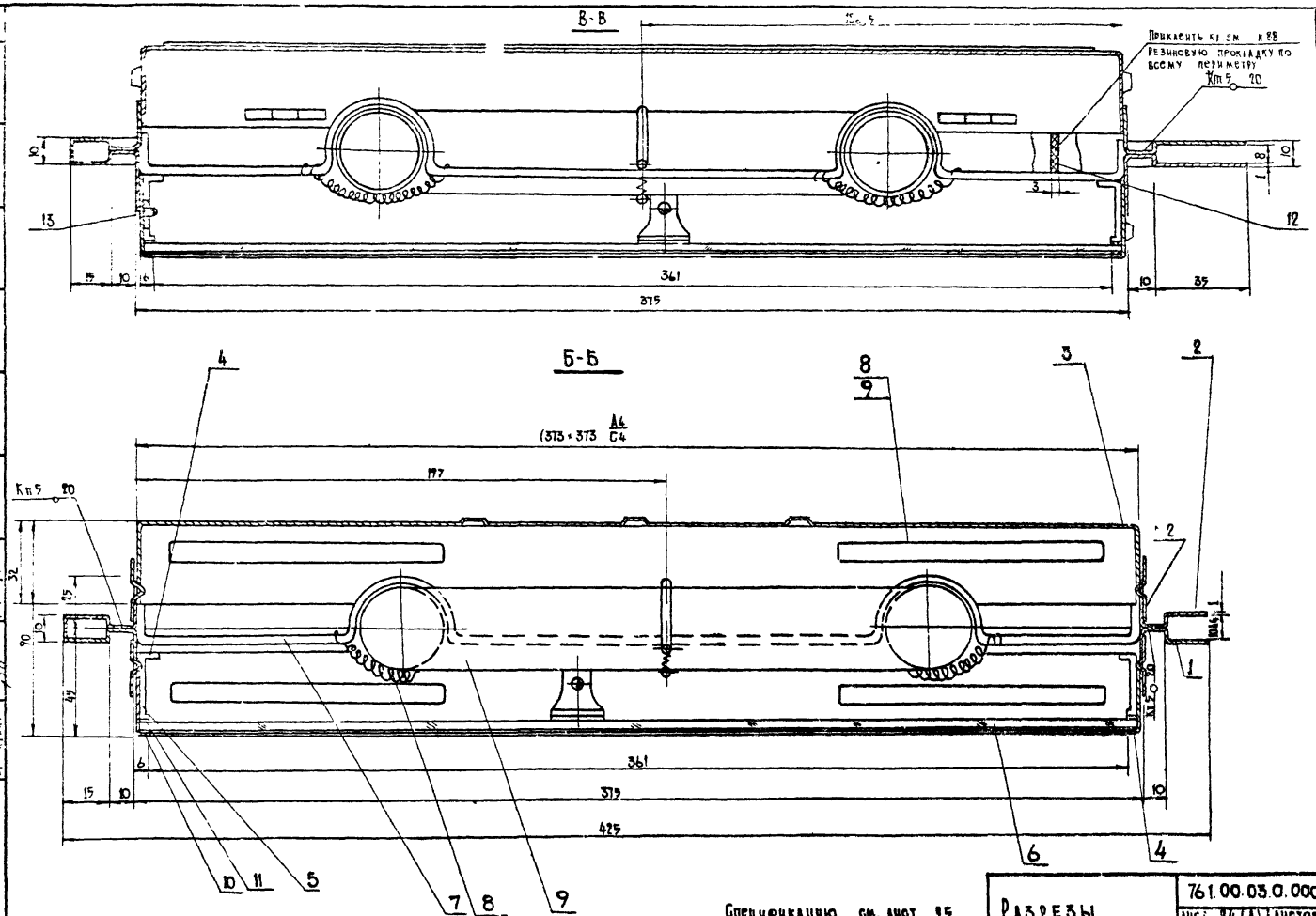


| | | | | |
|---|---|---|---|---|
| 1977г | Малые архитектурные формы и элементы благоустройства улиц дорог и площадей | Остановочный знак | Разрезы | 761.00.03.0.000 |
| | | | Типовой проект 320-55 | Альбом II |
| | | | | Лист АС-64 |

Белгоспроект г. Минск

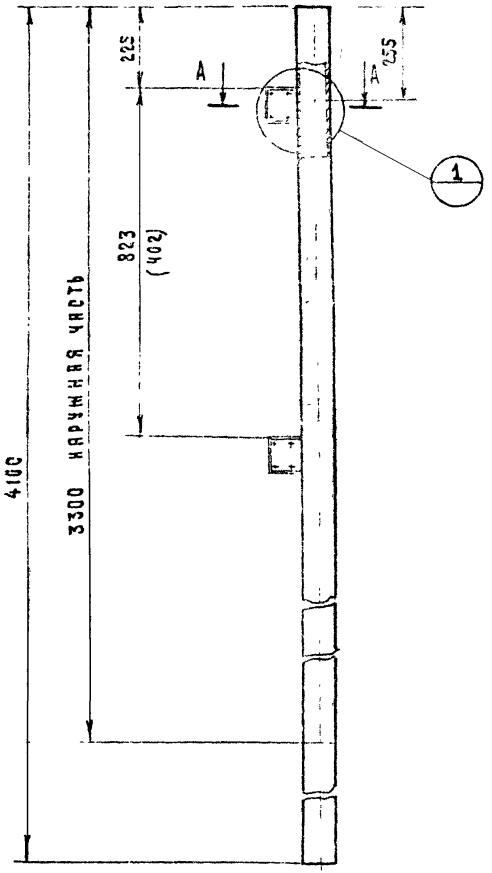


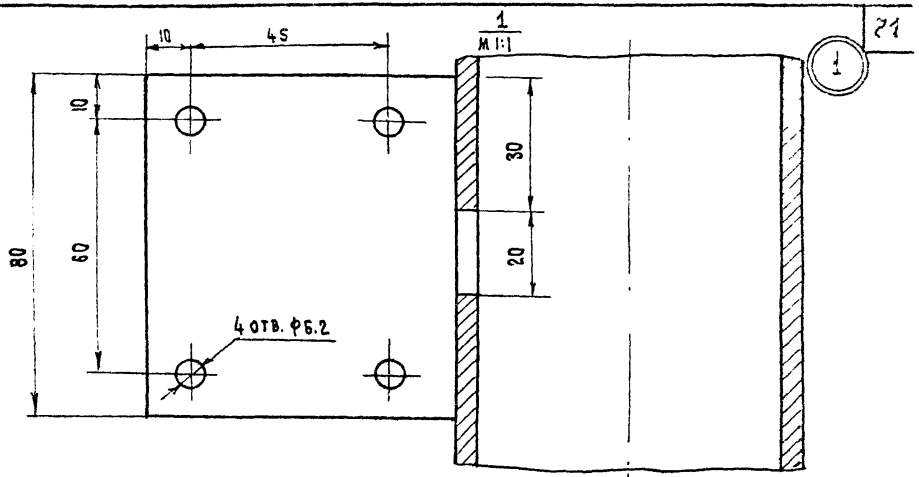


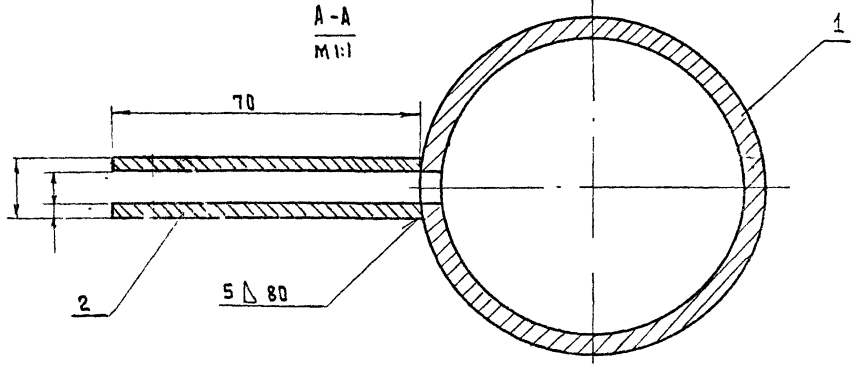


Размер в скобках дан для кронштейна I

| Поз. | Обозначение | Наименование | Кол. | Масса 1 шт. | Масса изд. | Материал | Примеч. |
|---|---|---|---|---|---|---|---|
| 2 | | Щека | 2 | | | Ст3.ГОСТ 380-71 | —"— |
| 1 | | Стойка | 1 | | | Труба 80×4.5 ГОСТ 3262-62 | По черт. |

Стойка

761.00.00.0.501

| Литера | Вес | Масштаб |
|---|---|---|
| | | 1:10 |

Сварная

Лист 25 | Листов 38

БФ ВНИИТЭ

Гл.инж.пр-тя Б.Мирончик
Ст.архитект. Г.Бокун

г. Минск

1977

Малые архитектурные формы и элементы благоустройства улиц, дорог и площадей

Остановочный знак

Типовой проект 320-55

Альбом I

Лист АС-65

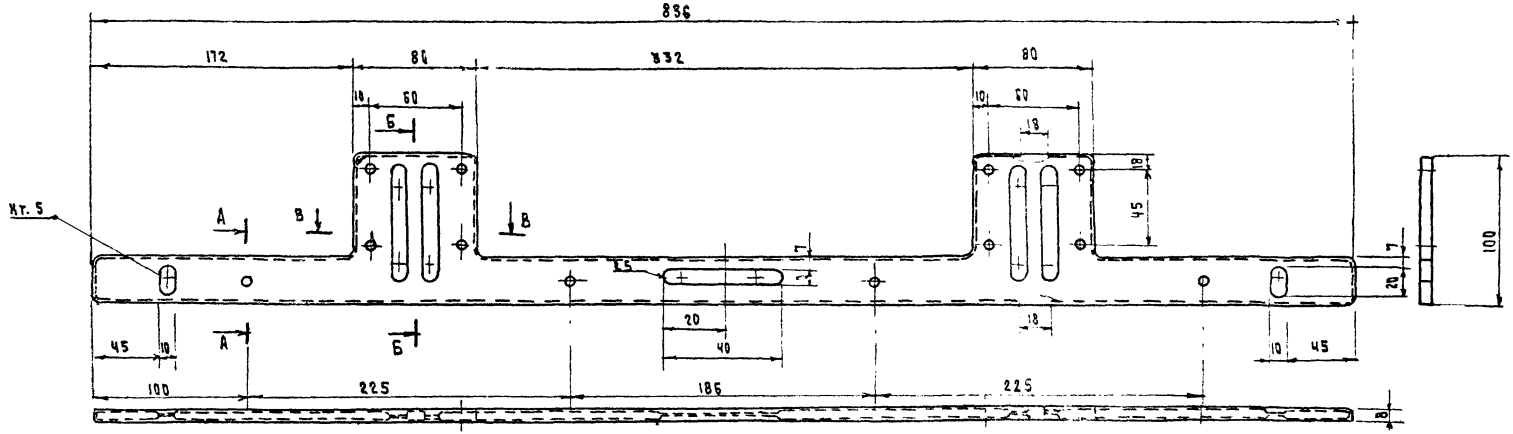


А - А
М 1:1

Б - Б
М 1:1

В - В
М 1:1

Необозначенные радиусы 1.5 мм.

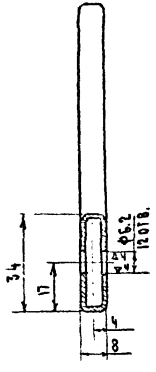


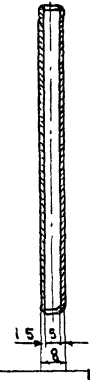


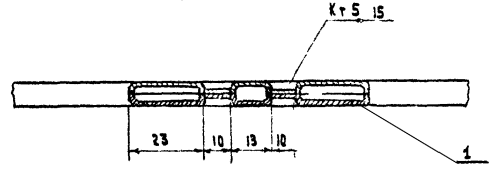


| | | | | | | | |
|---|---|---|---|---|---|---|---|
| 1 | | Пластина | 2 | | | Лист 83.5 ГОСТ 19903-71 / Ст. 3 ГОСТ 380-71 | По черт. |
| Поз. | Обозначение | Наименование | Кол | Шт. / Изд. / Вес | | Материал | Примеч. |

| | | | |
|---|---|---|---|
| Кронштейн I | 761.00.00.0.502 | | |
| | Литера | Вес | Масштаб |
| Сварной | Лист 27 | Листов 38 | |
| | БФ ВНИИТЭ | | |

| | | | | | |
|---|---|---|---|---|---|
| 1977 | Малые архитектурные формы и элементы благоустройства улиц, дороги площадей | Остановочный знак | Типовой проект 320-55 | Альбом I | Лист АС-66 |

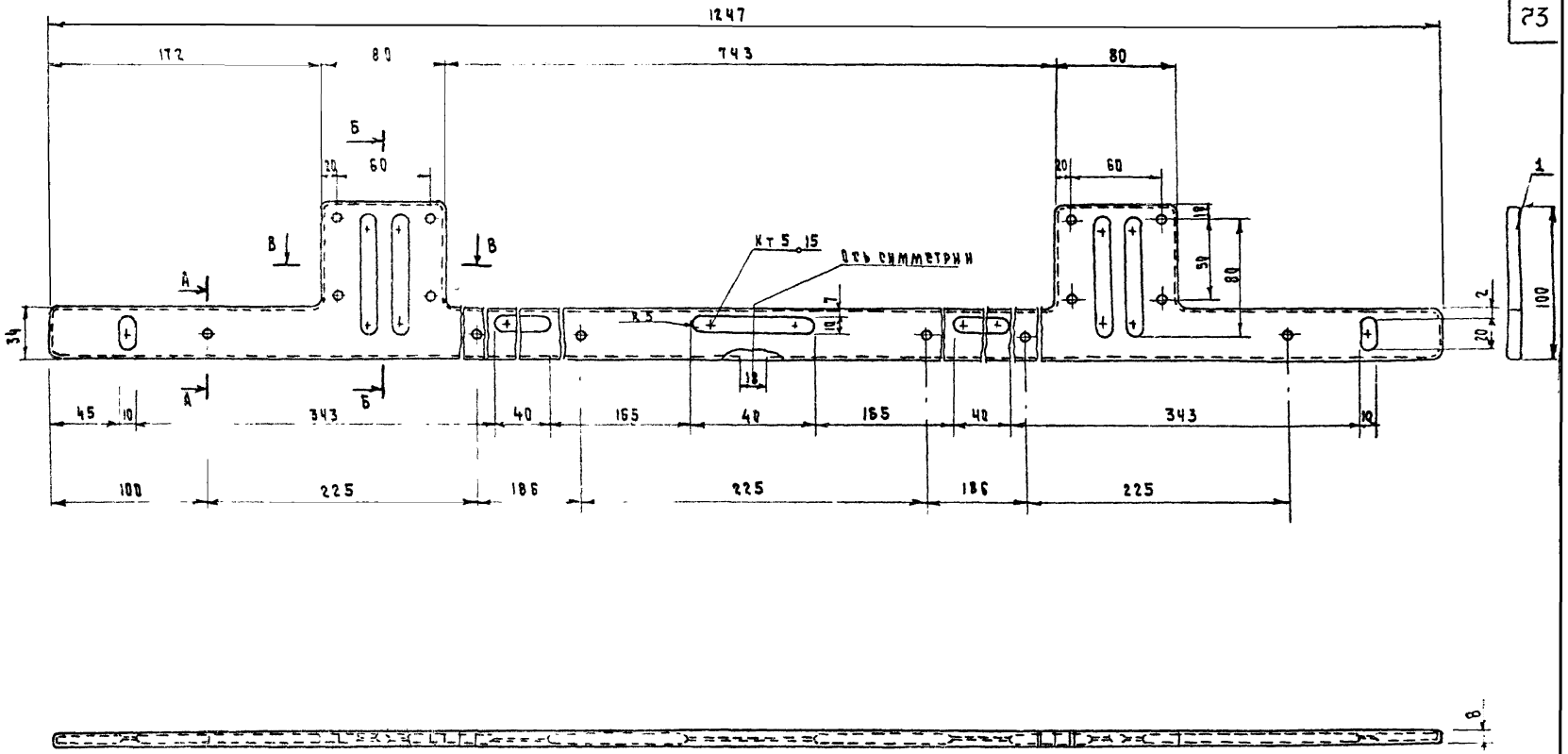


Разрезы А-А, Б-Б, В-В см. лист
Необозначенные радиусы 1.5 мм.

| Поз. | Обозначены | Наименование | Кол. | 1 шт. | Изд. | Вес | Материал | Примеч. |
|---|---|---|---|---|---|---|---|---|
| 1 | | Пластина | 2 | | | | Лист В1.5 ГОСТ 19903-74 / Ст.3 ГОСТ 380-71 | |

Кронштейн II

Сварной

| Литера | Вес | Масштаб |
|---|---|---|
| | | |

Лист 28 | Листов 38

| | | | | | |
|---|---|---|---|---|---|
| 1977 | Малые архитектурные формы и элементы благоустройства улиц, дорог и площадей | Остановочный знак | Типовой проект 320-55 | Альбом I | Лист АС-67 |

Г. Минск

Гл. инж. пр-та | Ст. архитект. | Б. Мирончик | Г. Бокун

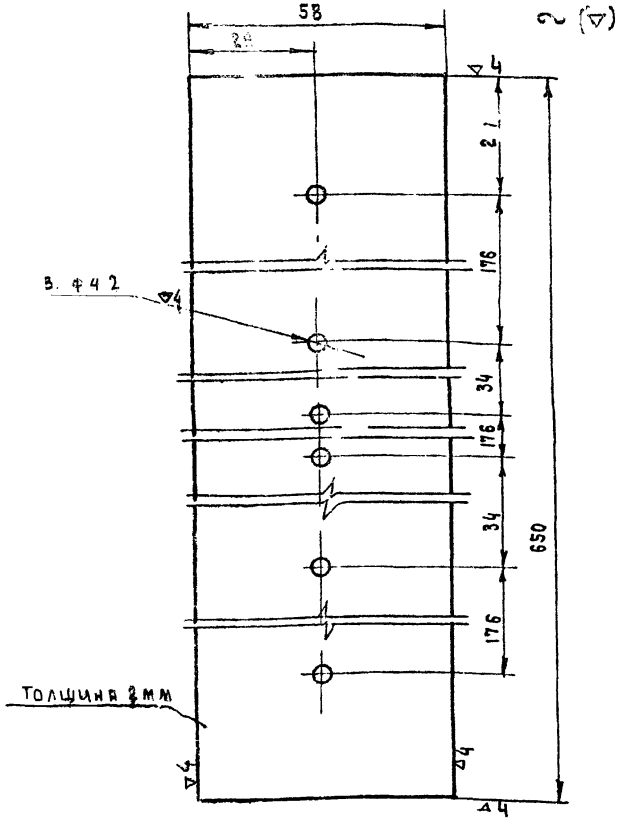


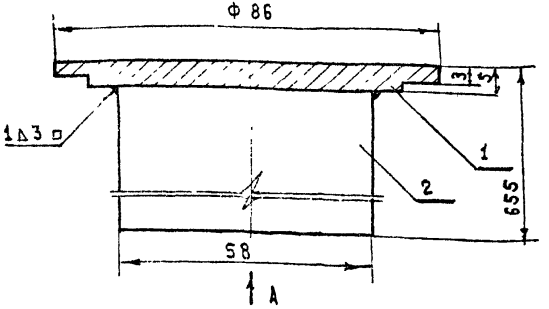


ВИД А

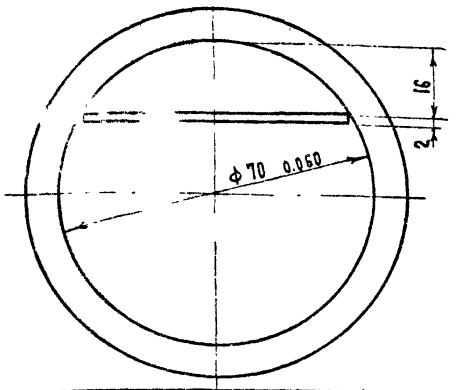


| Поз. | Обозначение | Наименование | Кол. | Шт | К.д. | Вес | Материал | Примеч. |
|---|---|---|---|---|---|---|---|---|
| 2 | 0504/02 | Пластина | 1 | | | | Лист В2.19903-74 | Лист 29 |
| 1 | 0504/01 | Заглушка | 1 | | | | Ст. 3 ГОСТ 380-71* | По черт |

| | | | |
|---|---|---|---|
| Пластина | 761. 00. 00. 0. 504/02 | | |
| | Литера | Вес | Масштаб |
| | | | 1:1 |
| Лист В2 ГОСТ 19803-74 / Ст. 3 ГОСТ 380-71* | Лист 24 | Листов 38 | |
| | БФ ВНИИТЭ | | |

| | | | |
|---|---|---|---|
| Крышка | 761. 00. 00. 0. 504 | | |
| | Литера | Вес | Масштаб |
| | | | 1:1 |
| Сварочная | Лист 30 | Листов 38 | |
| | БФ ВНИИТЭ | | |

| | | | | | |
|---|---|---|---|---|---|
| 1977 | Малые архитектурные формы и элементы благоустройства улиц, дорог и площадей | Остановочный знак | Типовой проект 320-55 | Альбом I | Лист АС-68 |

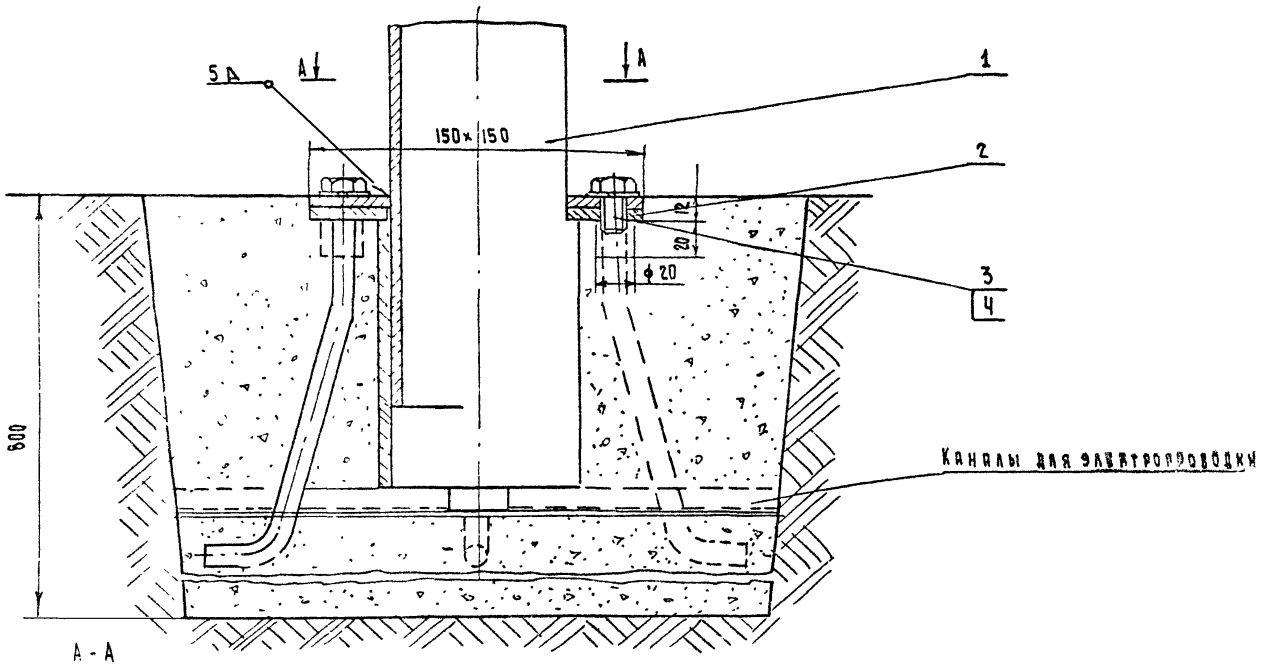


А - А

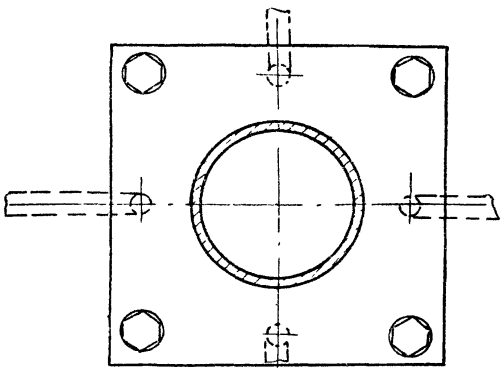

| Поз. | Обозначен. | Наименование | Кол. | 1шт. / Изд. Вес | Материал. | Примеч. |
|---|---|---|---|---|---|---|
| 4 | | Шайба пружинная ГОСТ 6402-70* | 4 | | | |
| 3 | | Болт М8×20 ГОСТ 7798-70 | 4 | | | |
| 2 | 761.00.00.1.502 | Фланец | 1 | | Сварн. | Лист 33 |
| 1 | 761.00.00.1.501 | Стойка (съемная) | 1 | | Сварн. | Лист 32 |

| | | | |
|---|---|---|---|
| Узел крепления съемной стойки в землю. | 761.00.00.1.000 | | |
| | Литера | Вес | Масштаб |
| Сборочный | Лист 31 | Листов 32 | |
| | БФ ВНИИТЭ | | |

| | | | | | |
|---|---|---|---|---|---|
| 1977 | Малые архитектурные формы и элементы благоустройства улиц, дорог и площадей | Остановочный знак | Типовой проект 320-55 | Альбом I | Лист АС-69 |

Г. Минск

Гл. инж. пр-та Ст. архитект.

Б. Мирончик Г. Бокун

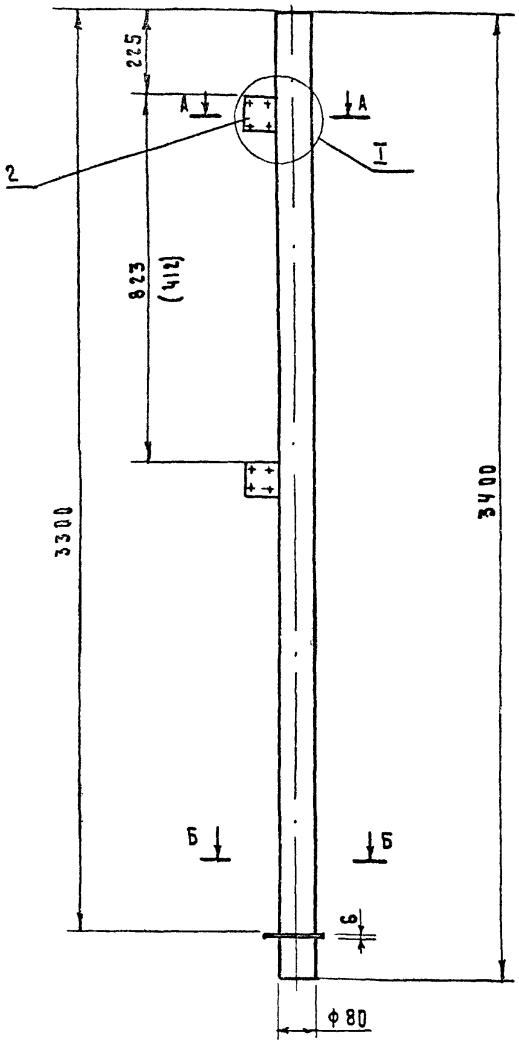


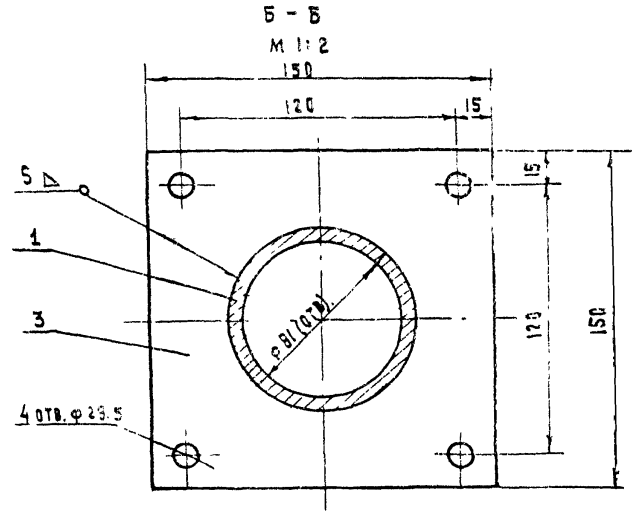


Узел I и разрез А-А см. черт. 761.00.00.0.501 лист 26.
Размер в скобках дан для кронштейна I

| Поз | Обозначен. | Наименование | Кол. | Шт. | Кг | Материал. | Примеч. |
|---|---|---|---|---|---|---|---|
| 3 | 1501/3 | Опорная пластина | 1 | | | Ст.3 ГОСТ 380-71* | —"— |
| 2 | 1501/2 | Щека | 2 | | | Ст.3 ГОСТ 380-71* | —"— |
| 1 | 1501/1 | Стойка | 1 | | | Труба 90 ... ГОСТ 3262-75 | По черт. |

| | | | |
|---|---|---|---|
| Стойка (съемная) | 761.00.00.1.501 | | |
| | Литера | Вес | Масштаб |
| | | | 1:10 |
| Сварная | Лист 32 | Листов 38 | |
| | БФ ВНИИТЭ | | |

| | | | | | |
|---|---|---|---|---|---|
| 1977 | Малые архитектурные формы и элементы благоустройства улиц, дорог и площадей | Остановочный знак | Типовой проект 320-55 | Альбом I | Лист АС-70 |

~ (▽)

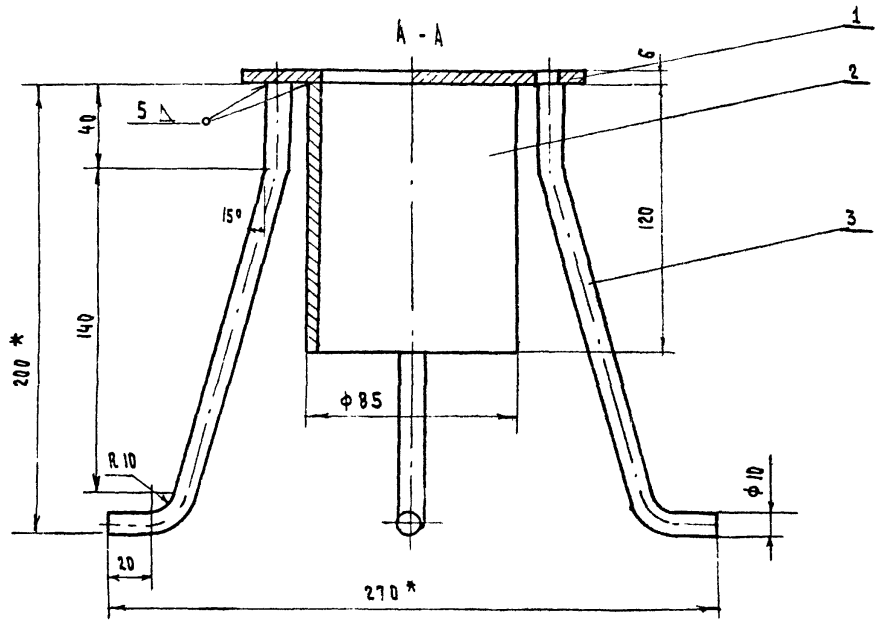


* Размеры для справок

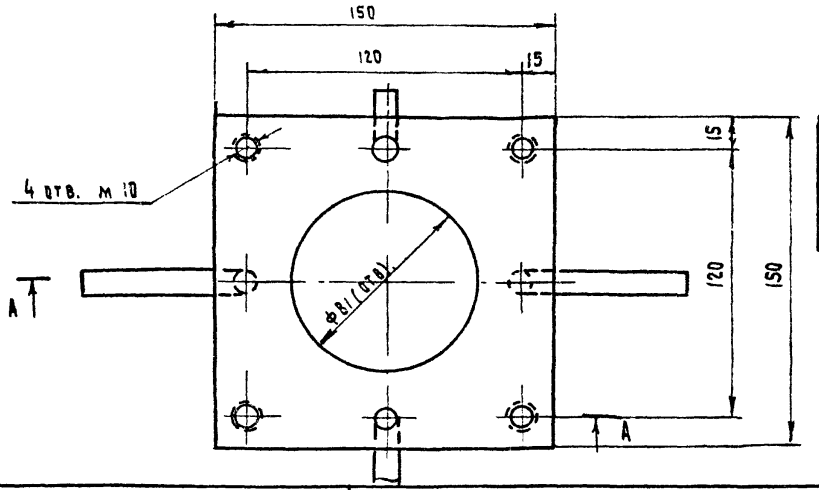


| Поз. | Обозначение | Наименование | Кол. | 1 шт. | Изд. | Материал | Примеч. |
|---|---|---|---|---|---|---|---|
| 3 | 1.502/3 | Анкер | 4 | | | Сталь арматуры | —"— |
| 2 | 1.502/2 | Стакан | 1 | | | Труба 85×4.5 ГОСТ 3262-75 | —"— |
| 1 | 1.502/1 | Пята | 1 | | | Ст.3 ГОСТ 380-71 * | По черт. |

Вес

| | | | |
|---|---|---|---|
| Фланец | 761.00.00.1.502 | | |
| | Литера | Вес | Масштаб 1:2 |
| Сварной | Лист 33 | Листов 38 | |
| | БФ ВНИИТЭ | | |

| | | | | | |
|---|---|---|---|---|---|
| 1977 | Малые архитектурные формы и элементы благоустройства улиц, дорог и площадей | Остановочный знак | Типовой проект 320-55 | Альбом I | Лист АС-71 |

Г. Минск

Гл. инж. пр-та

Ст. архитект.

Б. Мирончик

Г. Бокун

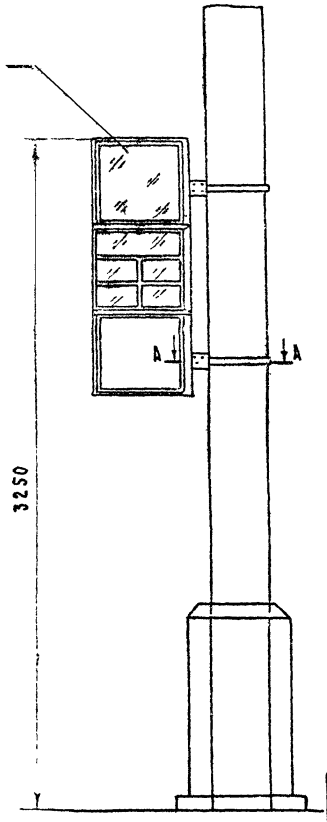


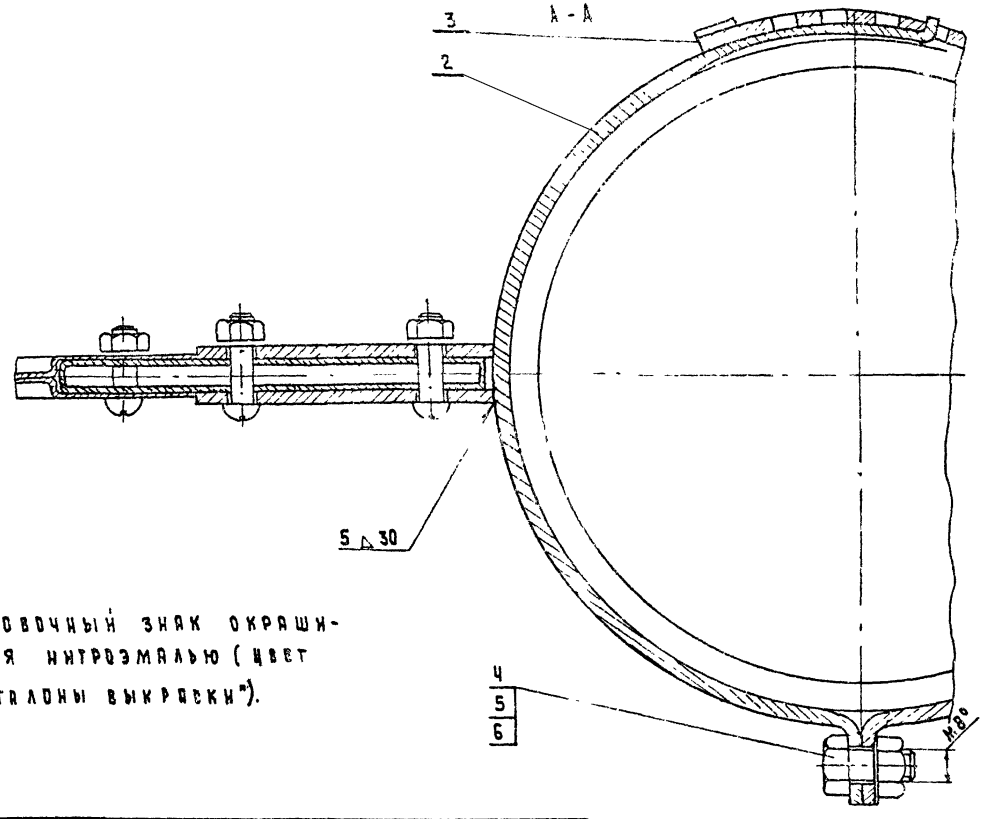


Остановочный знак окрашивается нитроэмалью (цвет см. „эталоны выкраски").

| Поз. | Обозначение | Наименование | Кол. | Вес 1 шт. | Вес изд. | Материал | Примеч. |
|---|---|---|---|---|---|---|---|
| 6 | | Шайба 8 ГОСТ 11371-68 * | 2 | | | | |
| 5 | | Гайка М8 ГОСТ 5915-70 * | 2 | | | | |
| 4 | | Болт М8×16 ГОСТ 15589-70* | 2 | | | | |
| 3 | 761.00.00.2.502 | Полукольцо II - хомута | 2 | | | — " — | См. лист 36 |
| 2 | 761.00.00.2.501 | Полукольцо I - хомута | 2 | | | — " — | См. лист 36 |
| 1 | | Остановочный знак | 1* | | | сборн | |

| | | | |
|---|---|---|---|
| Вариант привязки остановочного знака к столбам существующ. | 761.00.00.2.000 | | |
| | Литера | Вес | Масштаб |
| | | | 1:10 |
| Общий вид | Лист 34 | Листов 36 | |
| | БФ ВНИИТЭ | | |

| | | | | | |
|---|---|---|---|---|---|
| 1977 | Малые архитектурные формы и элементы благоустройства улиц, дорог и площадей | Остановочный знак | Типовой проект 320-55 | Альбом I | Лист АС-72 |

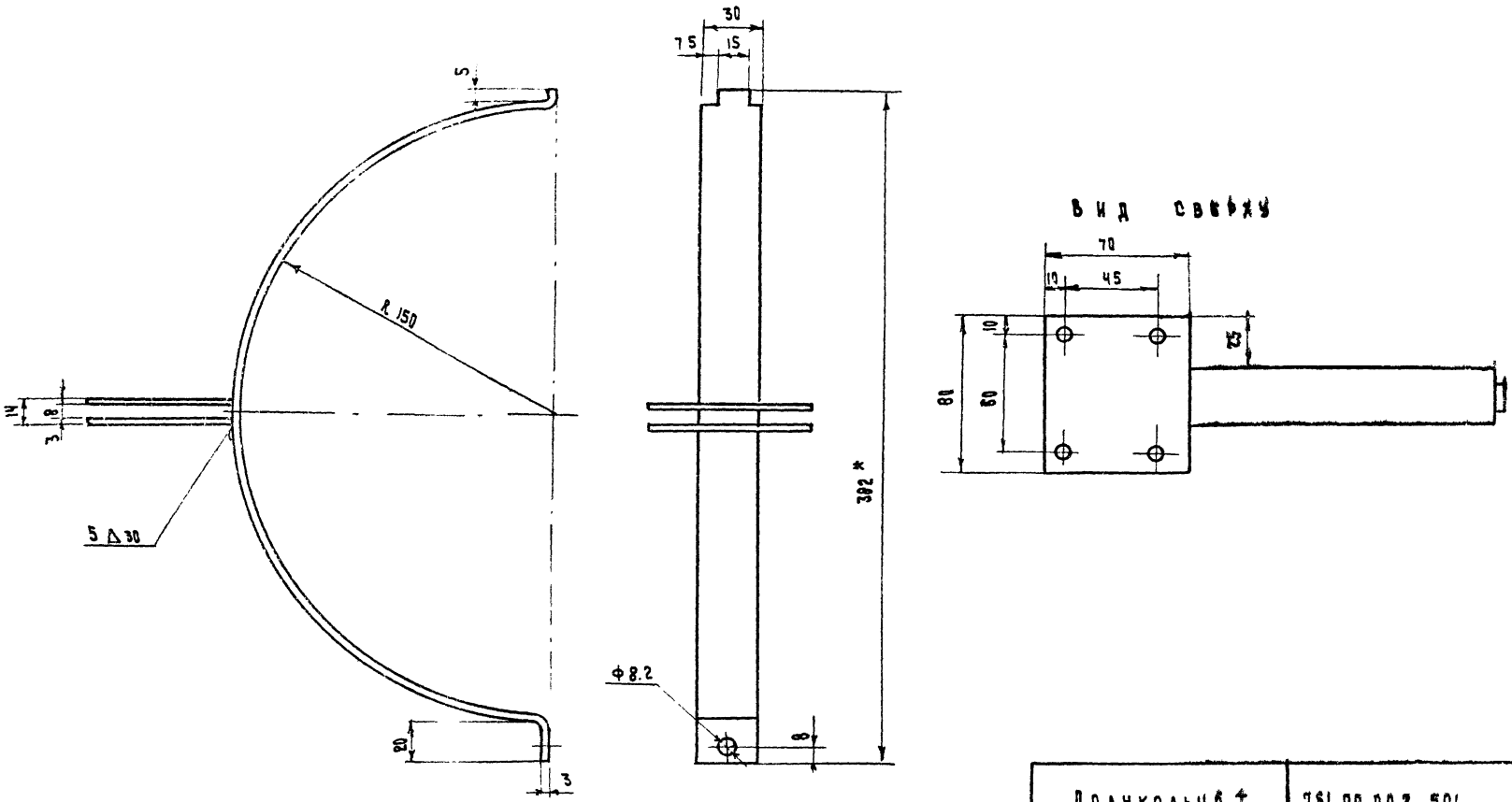


| поз | Обозначение | Наименование | кол. | Масса 1 шт. | Масса общ. | Материал | Примеч. |
|---|---|---|---|---|---|---|---|
| 2 | 501/2 | Щека | 2 | | | " | " |
| 1 | 501/1 | Полукольцо | 1 | | | ст.3 ГОСТ 380-71* | по черт. |

Полукольцо 1
Хомут 1

Сварная

761.00.00.2. 501

| Литера | Вес | Масштаб |
|---|---|---|
| | | 1:2 |
| Лист 35 | Листов 38 | |
| БФ ВНИИТЭ | | |

1977 | Малые архитектурные формы и элементы благоустройства

Остановочный знак

Типовой проект 320-55 | Альбом I | Лист АС-73

г. Минск | ст. архитект. | Г. Бокун

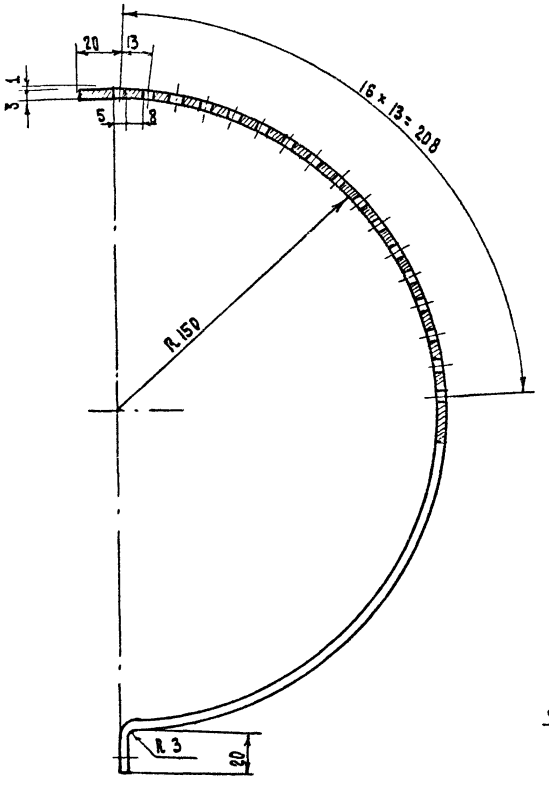


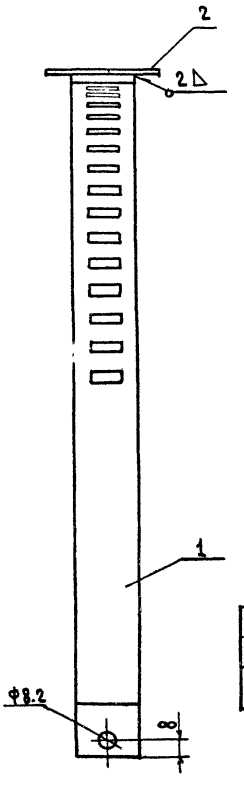


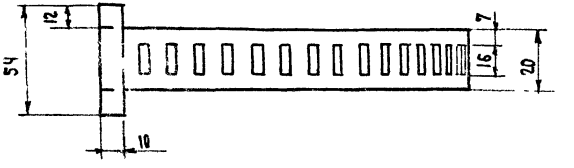


| Поз. | Обозначение | Наименование | Кол. | Вес 1 шт. | Вес Н.З. | Материал | Примеч. |
|---|---|---|---|---|---|---|---|
| 2 | 502/2 | Пластина прижимная | 1 | | | —"— | |
| 1 | 502/1 | Полукольцо | 1 | | | Ст.3 ГОСТ 380-71* | |

| | | | |
|---|---|---|---|
| Полукольцо II хомута | | 761. 00.00. 2.502 | |
| | Литера | Вес | Масштаб |
| | | | 1:2 |
| Сварная | Лист 36 | Листов 38 | |
| | БФ ВНИИТЭ | | |

| | | | | | |
|---|---|---|---|---|---|
| 1977 | Малые архитектурные формы и элементы благоустройства улиц, дорог и площадей | Остановочный знак | Типовой проект 320-55 | Альбом I | Лист АС-74 |

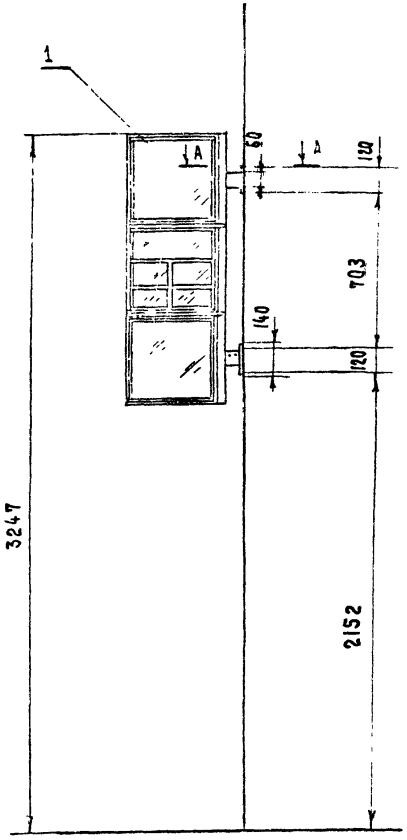


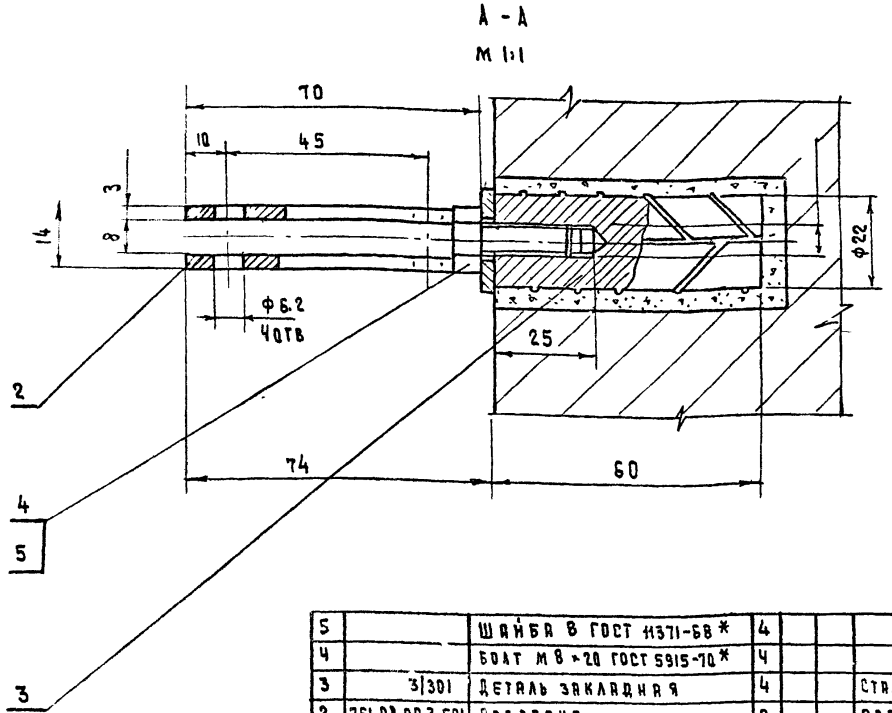


| Поз. | Обозначение | Наименование | Кол. | 1шт. изд. Вес | Материал | Примеч. |
|---|---|---|---|---|---|---|
| 5 | | Шайба 8 ГОСТ 11371-68 * | 4 | | | |
| 4 | | Болт М8×20 ГОСТ 5915-70 * | 4 | | | |
| 3 | 3/301 | Деталь закладная | 4 | | Сталь арматурн. | по черт. |
| 2 | 761.00.00.3.501 | Подвеска | 2 | | Сварн. | Лист 8 |
| 1 | | Остановочный знак | 1 | | Сварн. | |

Примечание: На узле остановочный знак условно не показан.

Остановочный знак окрашивается нитроэмалью (цвет см. „Эталоны выкраски").

| | | | |
|---|---|---|---|
| Вариант крепления остановочного знака к стене | 761.00.00.3.000 | | |
| | Литера | Вес | Масштаб 1:20 |
| Общий вид, узел. | Лист 37 | Листов 38 | |
| | БФ ВНИИТЭ | | |

| | | | | | |
|---|---|---|---|---|---|
| 1977 | Малые архитектурные формы и элементы благоустройства улиц, дороги площадей | Остановочный знак | Типовой проект 320-55 | Альбом I | Лист РС-75 |

Г. Минск

Гл. инж. пр-ти Ст. архитект. Г. Бокун

▽4 (✓)

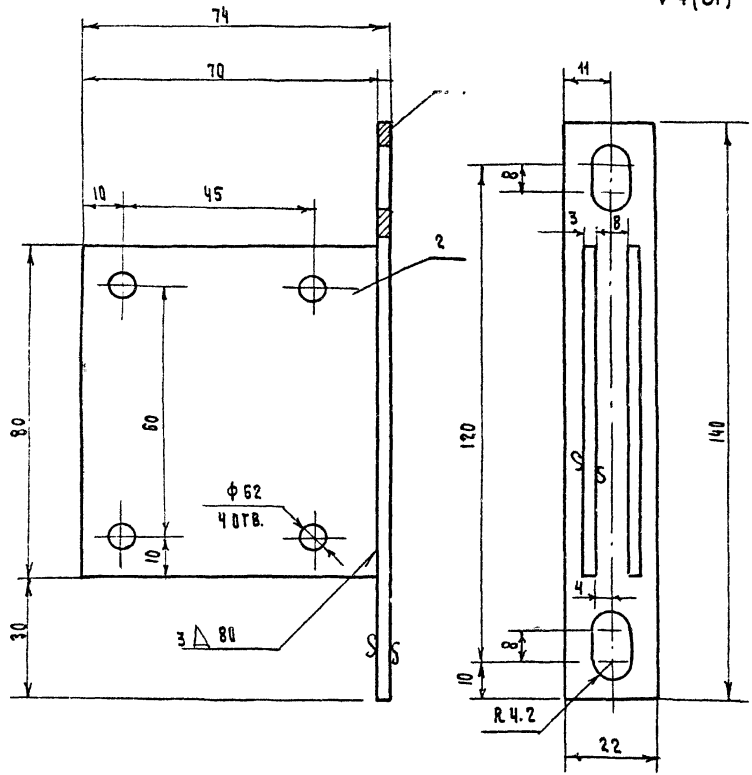


| Поз | Обозначение | Наименование | Кол. | Масса шт. | Масса общ. | Материал | Примеч. |
|---|---|---|---|---|---|---|---|
| 2 | 501/2 | Щека | 2 | | | Ст.3 ГОСТ 380-71* | |
| 1 | 501/1 | Пластина | 1 | | | Ст.3 ГОСТ 380-71* | |

| | | | |
|---|---|---|---|
| Подвеска | 761.00.00.3 501 | | |
| | Литера | Вес | Масштаб |
| | | | 1:1 |
| Сварная | Лист 38 | Листов 38 | |
| | БФ ВНИИТЭ | | |

gost.e-ecolog.ru