ТИПОВОЙ ПРОЕКТ

214-2-57

УНИВЕРСАЛЬНЫЕ ДЕТСКИЕ ЯСЛИ-САД НА 160 МЕСТ

СОСТАВ ПРОЕКТА

АЛЬБОМ - О	МАТЕРИАЛЫ ДЛЯ ПРИВЯЗКИ И ЧЕРТЕЖИ НУЛЕВОГО ЦИКЛА РАБОТ
АЛЬБОМ - I	АРХИТЕКТУРНО-СТРОИТЕЛЬНЫЕ И ТЕХНОЛОГИЧЕСКИЕ ЧЕРТЕЖИ
АЛЬБОМ - II	САНИТАРНО-ТЕХНИЧЕСКИЕ ЧЕРТЕЖИ
АЛЬБОМ - III	ЭЛЕКТРОТЕХНИЧЕСКИЕ ЧЕРТЕЖИ
АЛЬБОМ - IV	ИЗДЕЛИЯ ЗАВОДСКОГО ИЗГОТОВЛЕНИЯ
АЛЬБОМ - V	СМЕТЫ
АЛЬБОМ - VI	ЧЕРТЕЖИ ЗАДАНИЯ ЗАВОДУ - ИЗГОТОВИТЕЛЮ
АЛЬБОМ - VII	ЗАКАЗНЫЕ СПЕЦИФИКАЦИИ

ПРИМЕНЕННЫЕ МАТЕРИАЛЫ

ТП 21-0-1 ЧАСТИ 1,2 ТП 2С-04-6/67 АЛЬБОМ V

Инв. 12976-02

УТВЕРЖДЕН
ГОСГРАЖДАНСТРОЕМ
НА СТАДИИ ТЕХНИЧЕСКОГО ПРОЕКТА
7 от 31 VIII. 1973 г.

АЛЬБОМ I

ВНЕСЕНЫ ИЗМЕНЕНИЯ
В ЛИСТЫ 1и, АС-1и, АС-2и, АС-3и, АС-4и, АС-5и, АС-7и, АС-8и, АС-11и, АС-12и, АС-14и.

ГЛ. АРХ. ПР-ТА А. МИХЕ

РАЗРАБОТАН И ВВЕДЕН В ДЕЙСТВИЕ ЦНИИЭП УЧЕБНЫХ ЗДАНИЙ ПРИКАЗОМ №67 ОТ 13 VI. 1974 Г

gost.e-ecolog.ru

Госстрой СССР
ЦЕНТРАЛЬНЫЙ ИНСТИТУТ ТИПОВОГО ПРОЕКТИРОВАНИЯ
Свердловский филиал
620062, г.Свердловск-62, ул.Генеральская, 3а
Заказ № 3052 Инв.№ 12976-02 тираж 2000
Сдано в печать 3 09 1980г цена 1-62

Содержание альбома

Наименование чертежей.	№листа	№стран.
Содержание альбома. Пояснительная записка	1и	2
План 1 этажа	АС-1и	3
План 2 этажа.	АС-2и	4
Развертки внутренних стен.	АС-3и	5
Фасады в осях 1-10, 10-1, А-Г. Разрез I-I	АС-4и	6
Фрагменты фасада. Эвакуационная лестница	АС-5и	7
Планы. перекрытия и покрытия.	АС-6	8
Венткамера. Сечения и узлы перекрытий.	АС-7и	9
Лестницы №№ 1, 2. Разрезы.	АС-8и	10
Детали и узлы лестниц №№ 1, 2.	АС-9	11
Интерьеры комнаты для музыкальных и гимнастических занятий, групповой, лестничного холла.	АС-10	12
План вентиляционных коробов. План кровли.	АС-11и	13
Кровля. Сечения. Узлы.	АС-12и	14
Установка душевых поддонов. Устройство барьеров в кухне, экранов в санузлах, ограждение радиаторов.	АС-13	15
План кладки кирпичных стен. Спецификация изделий и заполнение проемов /Вариант с тройным остеклением/	АС-14и	16
Фасады в осях 1-10; 10-1; А-Г. Разрез I-I /Вариант с тройным остеклением./	АС-15	17
Теневой навес. Фасад. План. Разрезы. Узлы.	АС-16	18
Теневой навес. Узлы.	АС-17	19
План 1 этажа Расстановка технологического оборудования.	ТО-1	20
План 2 этажа. Расстановка технологического оборудования	ТО-2	21
План пищеблока и постирочной. Расстановка технологического оборудования и монтажный план.	ТО-3	22
Сводная спецификация технологического оборудования.		23.

Настоящий типовой проект разработан в соответствии с действующими строительными нормами и правилами и предусматривает мероприятия, обеспечивающие взрывопожарную и пожарную безопасность при эксплуатации здания, что удостоверяю.

Гл. архитектор проекта /А. Михе./

Пояснительная записка.

Типовой проект разработан мастерской №1. ЦНИИЭПучебных зданий авторским коллективом:
архитектор: Ф. Бабушкина.
Инженеры – конструкторы Б. Рябиков, Л. Дмитриева
Инженеры – сантехники: Л. Рапопорт, И. Веселовский.
Инженеры – электрики: Б. Яковлев.
Инженеры – сметчики: Б. Лукьянов, Н. Володина.

Характеристика здания.

Класс здания — II.
Степень долговечности — II
Степень огнестойкости — II

Конструктивные решения и указания по возведению здания:

Здание со стенами из кирпича.
Наружные стены — кирпич марки „100" на растворе марки „50".
Внутренние стены — кирпич марки „ " на растворе марки „25".
Перегородки из мелкоразмерных гипербетонных плит и пустотелого глиняного кирпича (для помещений с влажным режимом.)
Здание возводить в соответствии с требованиями СНиП II-А. 11-70; СНиП II-Б, 15-73; СНиП III В. 4-72.
Для крепления оконных и дверных блоков при кладке стен в вертикальные плоскости проемов, заложить деревянные антисептированные вкладыши (с менее 4 шт. на проем.)

Защита металлических соединений от коррозии:

Все открытые металлические детали покрыть слоем цементного раствора марки „100". Антикоррозийную защиту сварных соединений производить в соответствии со СНиП II-Б, 6-72.
Отделочные работы выполнять только после устройства кровли и прокладки всех коммуникаций.

Указания по производству работ в зимних условиях.

Проект разработан, исходя из условий производства работ при температуре наружного воздуха до -3°С.
При производстве работ в зимних условиях руководствоваться указаниями раздела 6 СНиП III-В, 4-72; СНиП III-В, 1-70.
Особое внимание обратить на п.п. 6-17, 6-18 СНиП III-В. 4-72.
В зимних условиях кирпичную кладку разрешается производить способом замораживания на всю высоту здания
Кладку стен вышележащего этажа производить только после монтажа и анкеровки плит перекрытия.
На период оттаивания под все перемычки, прогоны, монолитные балки и другие проектные конструкции, несущие нагрузки от перекрытий, покрытий, внешних стен и др нагрузок, устанавливать временные деревянные стойки ф 180-200 мм на клиньях, стойки устанавливать на твердое и выровненное основание. Установку стоек начинать с нижнего этажа и располагать их так, чтобы стойки вышележащего этажа, располагались точно над стойками нижележащего этажа. Под каждую пролетную конструкцию устанавливать по две стойки у опор. При устройстве монолитных железобетонных конструкций, укладку и твердение бетонной смеси производить при положительной температуре. Способ искусственного прогрева определяется строительной организацией, осуществляющей строительство. При монтаже фундаментных блоков, основание фундаментов должно быть защищено от промерзания; установка блоков на мерзлый грунт не допускается.

Сводная спецификация узлов.

Марка узла	Серия т.д.	№ листа т.д.
1-67	2.244-1 Вып. 1	26
1-96		36
1-202		77
1-210		88
1-224		86
1-231		87
1-275		107
1-277		108
1-309		119
1-323		121
1-105	2.160-1 Вып. 1	32
1-1	2.140-1 Вып. 1	2
1-2		2
1-7		4
1-24		14
1-26		14
1-28	2.230-2 Вып. 1	19
1-54 ; 1-55		20
1-59 ÷ 1-61 1-63 ; 1-71		21
1-170 ; 1-174		28
1-268		35
1-294		36
1-344		41
1-365		44

Изменения внесены.
Гл. арх. пр-ти /А. Михе/ 30.11.78

1978	Универсальные детские ясли-сад на 160 мест	Содержание альбома. Спецификация типовых	Пояснительная записка. деталей, принятых в проекте.	Типовой проект 214-2-57	Альбом I	Лист 1и

ЦНИИЭП учебных зданий г. Москва

Гл. инж. проекта — А. Дмитриева
Рук. гр. арх. — В. Кузнецова
Гл. архитектор — А. Михе
Нач. арх. пр-м — Ф. Бабушкина
Нач. техн. сект. — Л. Дмитриева
Нач. сект. — Б. Рябиков
Конструкт. — Л. Дмитриева

73-593 НФР

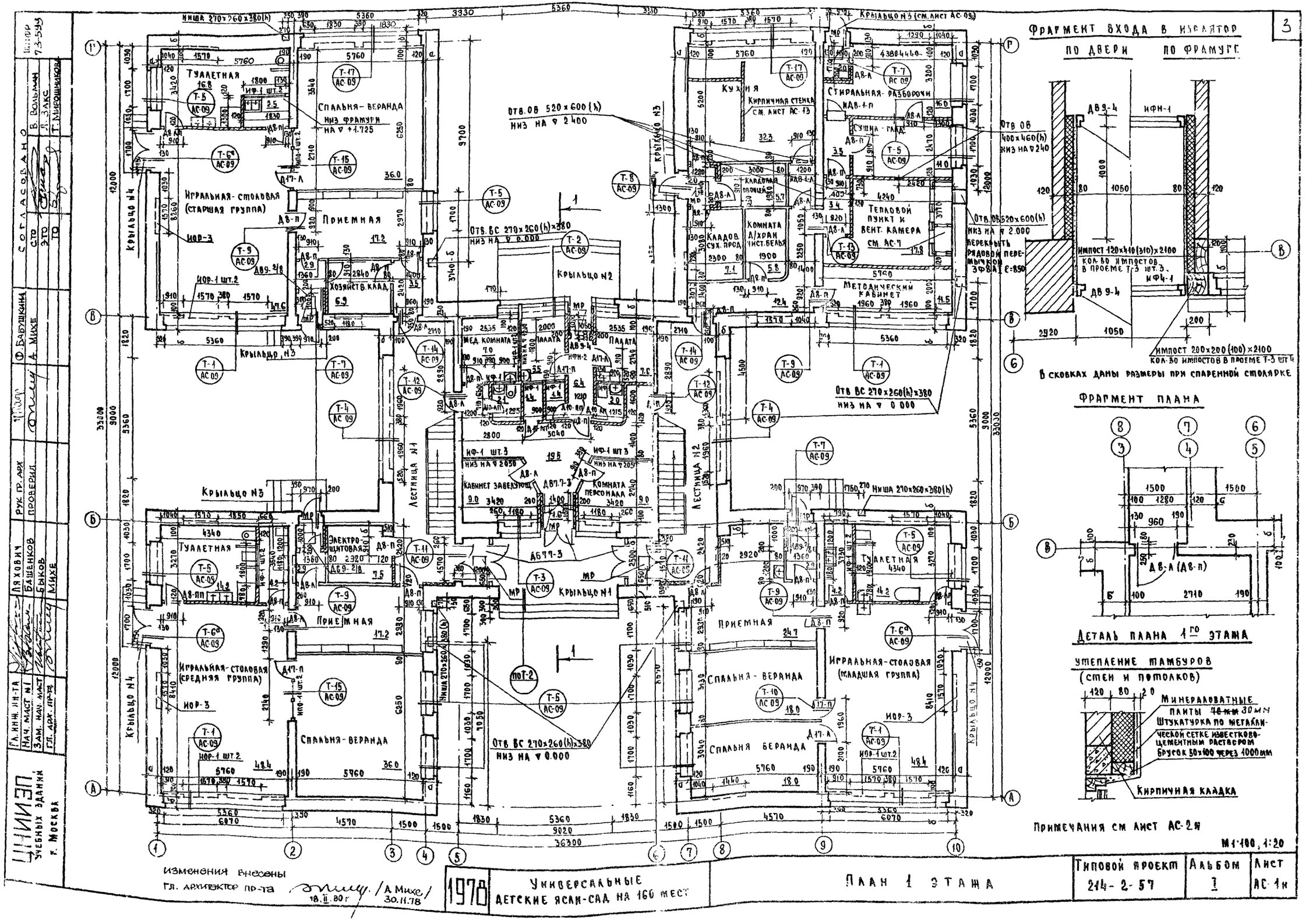

3
Фрагмент входа в изолятор
по двери
по фрамуге
Импост 120×410(310)×2100
кол-во импостов в проеме Т-3 шт.3
Импост 200×200(100)×2100
кол-во импостов в проеме Т-3 шт.4
В скобках даны размеры при спаренной столярке
Фрагмент плана
Деталь плана 1го этажа
Утепление тамбуров
(стен и потолков)
Минераловатные плиты 30 мм
Штукатурка по металлической сетке известково-цементным раствором
Брусок 50×100 через 1000 мм
Кирпичная кладка
Примечания см лист АС-2н
М1:100, 1:20
Туалетная
Спальня-веранда
Игральная-столовая (старшая группа)
Приемная
Хозяйств. клад.
Крыльцо №4
Крыльцо №3
Крыльцо №2
Крыльцо №1
Кухня
Кирпичная стенка см. лист АС-13
Стиральная-разборочн.
Сушка-глад.
Кладовая овощей
Кладов. сух. прод.
Комната д/хран. чист. белья
Тепловой пункт и вент. камера см. АС-7
Методический кабинет
Мед. комната
Палата
Кабинет заведующ.
Комната персонала
Электрощитовая
Игральная-столовая (средняя группа)
Игральная-столовая (младшая группа)
Лестница №1
Лестница №2
Отв. ОВ 520×600(h) низ на ▽ 2400
Отв. ВС 270×260(h)×380 низ на ▽ 0.000
Отв. ОВ 400×460(h) низ на ▽ 240
Отв. ОВ 520×600(h) низ на ▽ 2.000
Перекрыть рядовой перемычкой 3ФВ-1 Е=850
Ниша 270×260×380(h)
Крыльцо №3 (см. лист АС-09)
Изменения внесены
Гл. архитектор пр-та
18.II.80 г
А. Михе
30.11.78
1978
Универсальные детские ясли-сад на 160 мест
План 1 этажа
Типовой проект 214-2-57
Альбом I
Лист АС-1н
Согласовано
Шифр 73-599
Гл. инж. ин-та
Нач. маст. №1
Зам. нач. маст.
Гл. арх. пр-та
Рук. гр. арх.
Проверил
Ф. Бабушкина
А. Михе
Ляхович
Башенков
Быков
Михе
ЦНИИЭП учебных зданий г. Москва

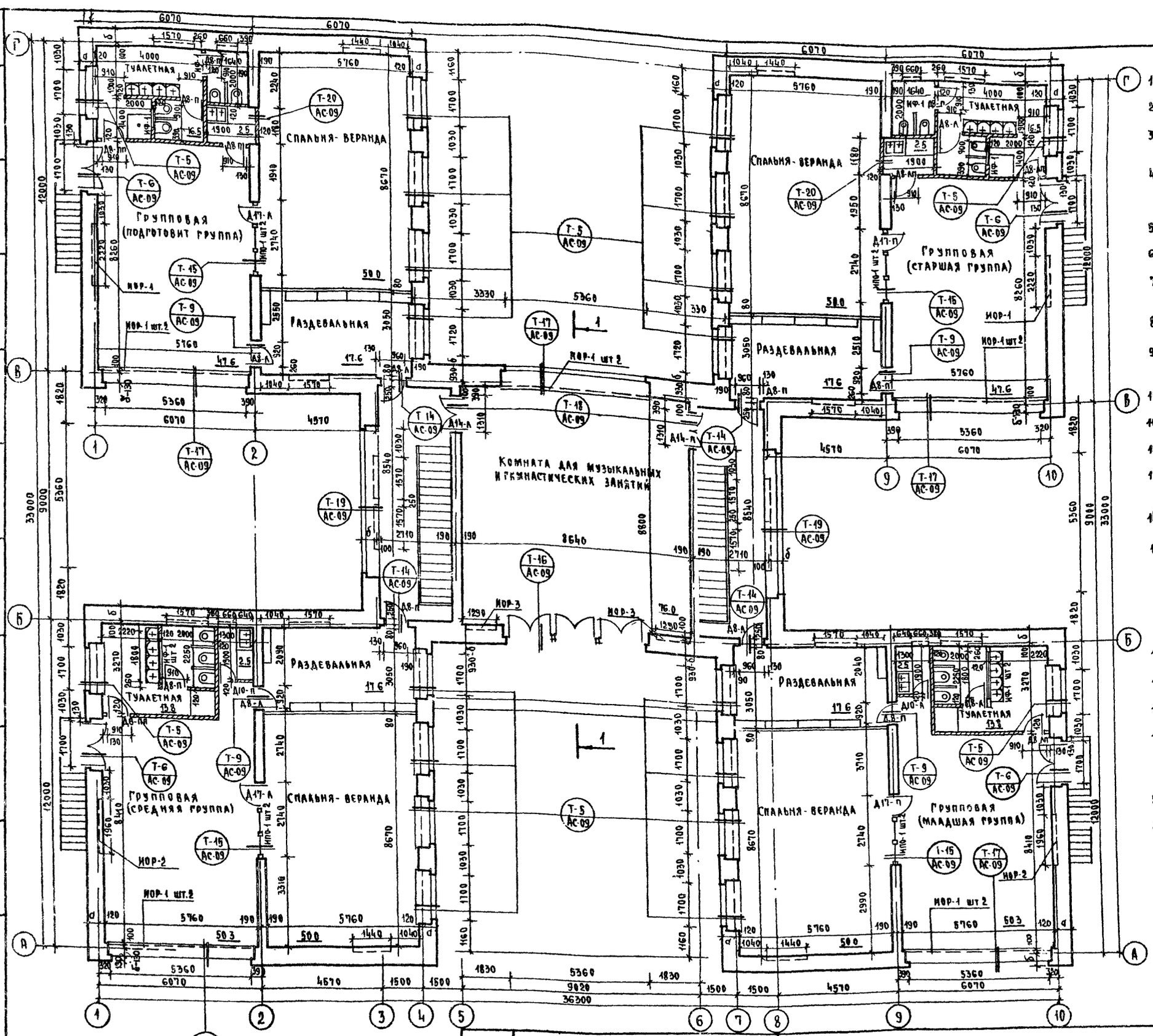

Примечания:

1. За относительную отметку 0 принята абсолютная отметка
2. Материал кладки стен, таблицу толщин и значения „а", „б" см. пояснительную записку лист 1, альбом 0
3. Кладку вышележащего этажа производить после монтажа, анкеровки и замоноличивания плит перекрытия нижележащего этажа
4. При разбивке каналов, штраб и ниш инженерных устройств пользоваться чертежами планов этажей листами АС (альбом I) совместно с листами ОВ, ВК и ЭО (альбомы II и III)
5. Ниши отопления принять высотой 830 мм, отметка низа на 1 этаже - 0.07, на 2 этаже - 3.22 Глубина ниш 30 мм
6. Штрабы после прокладки коммуникаций закрыть сеткой и оштукатурить
7. Канализационные стояки, стоящие открыто, обить асбестоцементными листами на всю высоту помещения и окрасить в цвет стены
8. Радиаторы в игральных-столовых, групповых и комнате для музыкальных занятий закрыть щитами см лист АС-13
9. Внутренние отделочные работы разрешается производить только после окончания монтажа коммуникаций и устройства кровли.
10. Полы в стиральной-разборочной, в санузлах и душевых устраиваются на 20 мм ниже пола основных помещений.
11. Кирпичные перегородки выполнять из обыкновенного кирпича марки „75" на растворе марки „25"
12. Все гипсобетонные перегородки выполнять из гипсовых плит толщиной 80 мм ГОСТ 6428-52
13. Тамбуры утеплить минераловатными плитами δ=70 мм ГОСТ 9573-72 с последующим оштукатуриванием по металлической сетке см. лист АС-1и
14. В местах установки решеток для вытирания ног „МР" предусмотреть углубление h=35 мм
15. Низ вентиляционных отверстий из шкафчиков для подсушки детской одежды (приемные и раздевальные) на ▽ 1500, 4800
    В перегородках между групповой и туалетной, игральной-столовой и туалетной предусмотреть отверстие 450×225 (h) низ на ▽ 2.710 для 1 этажа, на ▽ 6.010 для 2 этажа для установки решеток
16. Разбивку каналов, отверстий, ниш в стенах выполнять по листу АС-3и
17. Фрамуги ИФ-1 установить в перегородках низ на ▽ 2050, - на 1 этаже, ▽ 5350 - на 2 этаже
18. В помещении мед комнаты в проеме над фрамугами заложить L 100×10, e=2000
19. В местах пересечения труб отопления со стенами и перегородками (по внутреннему периметру здания) предусмотреть отверстия 140×35 (h) отм. низа для 1 этажа - 0.07, для 2 этажа +3.22 места пересечения см. листы ОВ-3, ОВ-4
20. Перемычки Б13, уложенные над проемами в кирпичных перегородках учтены в спецификации
21. В проемах между групповой или игральной-столовой и спальной-верандой установить брусок размерами 74×54×2100 между дверным блоком (Д17) и остекленными перегородками (ИПО1)
22. Потолок в лестничных клетках оштукатурить в -2 см на участках указанных на листе АС-6
23. Участки стен в осях 4-6, 6-7 утеплить аналогично детали утепления тамбуров при толщине наружных стен более 510 мм

М 1:100

Изменения внесены гл. арх. пр-та /А Михе/ 30.11.78	1978	Универсальные детские ясли-сад на 160 мест	План 2 этажа	Типовой проект 214-2-57	Альбом I	Лист АС-2и

ЦНИИЭП учебных зданий г. Москва

Гл. инж. ин-та	А. Ляхович	
Нач. маст. № 1	В. Башенков	
Зам. нач. маст.	Н. Быков	
Гл. архит. пр-та	А. Михе	
Рук. группы арх.		
Проверил		
Согласовано:		
СТО	В. Вольман	
ЭТО	Л. Закс	
ТО	Т. Мирошникова	
Ф. Бабушкина	А. Михе	

Шифр 73-599

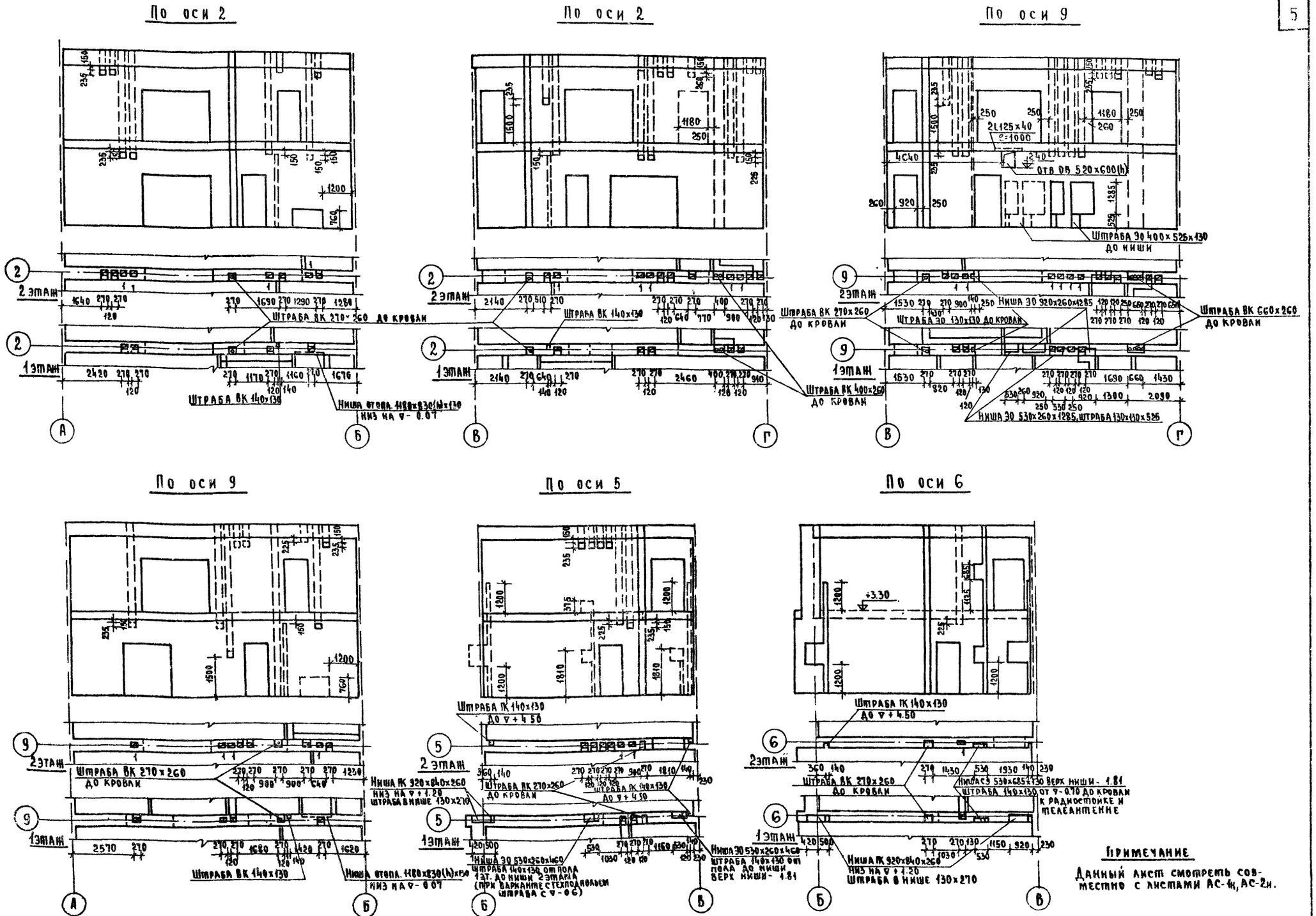

Примечание

Данный лист смотреть совместно с листами АС-1и, АС-2и.

Изменения внесены
Гл. арх проекта /Л.Михе/ 30.11.78

1978	Универсальные детские ясли-сад на 160 мест	Развертки внутренних стен	Типовой проект 214-2-57	Альбом I	Лист АС-3и

ЦНИИЭП учебных зданий г. Москва

Нач. маст. №1	В. Башенков	Ст. инженер	Л. Дмитриева
Зам. нач. маст.	Н. Быков	Проверил	А. Михе
Гл. архит. пр-та	А. Михе		
Рук. гр. арх.	Ф. Бабушкина		

Согласовано: В. Вольман, Л. Закс. СТО, ЭТО

Шифр 73-599

Фасад в осях 1-10

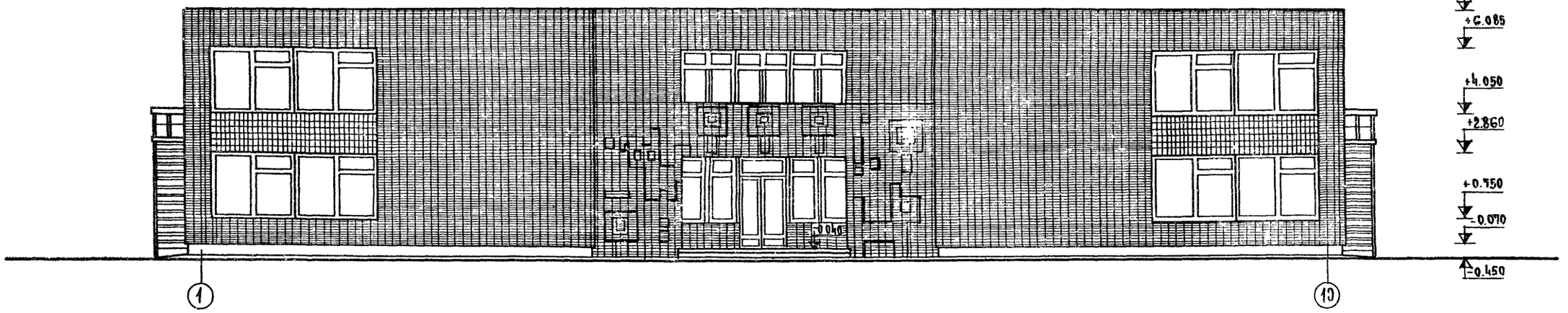

Фасад в осях 10-1



Фасад в осях А-Г

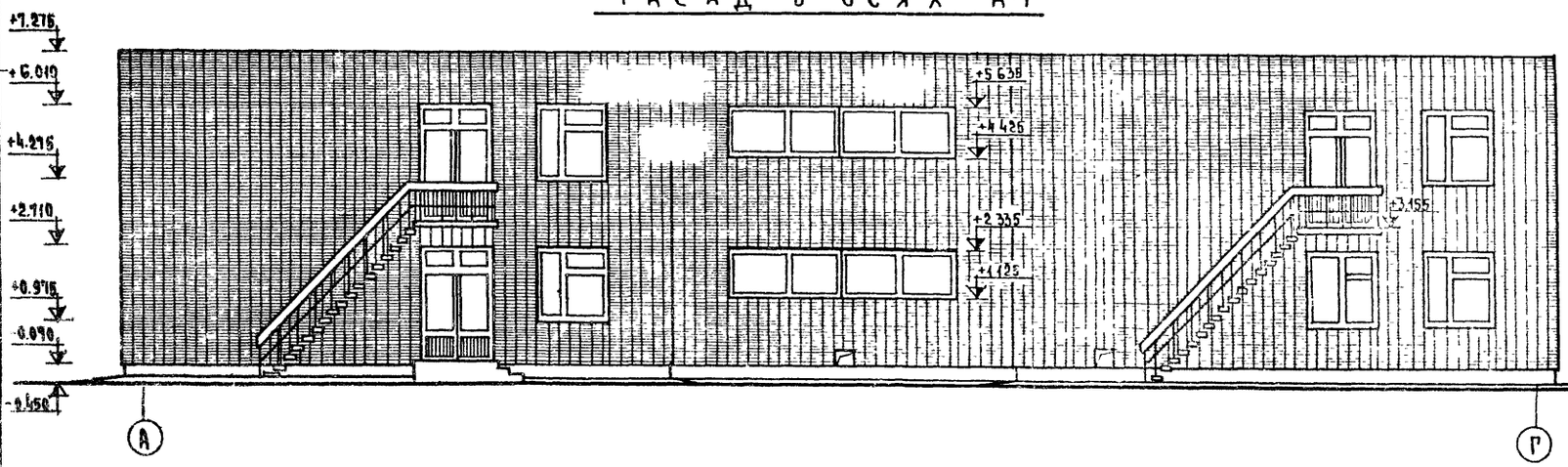

Разрез 1-1

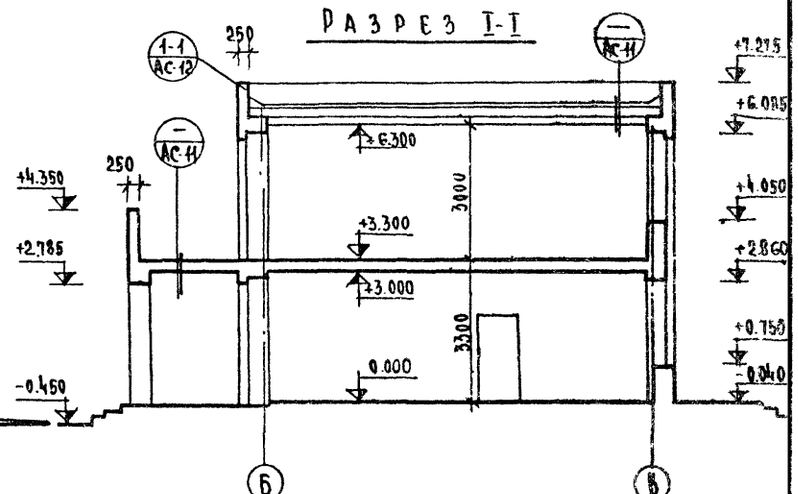

Данный лист смотреть с листами АС-1и, АС-2и, АС-5и

М 1:100

Изменения внесены
Гл. арх. проекта /А. Михе/
30.11.78

1978	Универсальные детские ясли-сад на 160 мест	Фасады в осях 1-10; 10-1; А-Г. Разрез I-I	Типовой проект 214-2-57	Альбом I	Лист АС-4и

ЦНИИЭП учебных зданий г. Москва

Гл. инж. ин-та Ф. Бабушкина
Нач. маст. №1 А. Михе
Зам. нач. маст. —
Гл. арх. пр-та —

Рук. гр. арх. —
Проверил —
Н. Быков
А. Михе

А. Ляхович
В. Башенков
—
—

Согласовано
СТО В. Вольман
ЭТО Л. Зако

Шифр 73-599

ФРАГМЕНТ ГЛАВНОГО ВХОДА

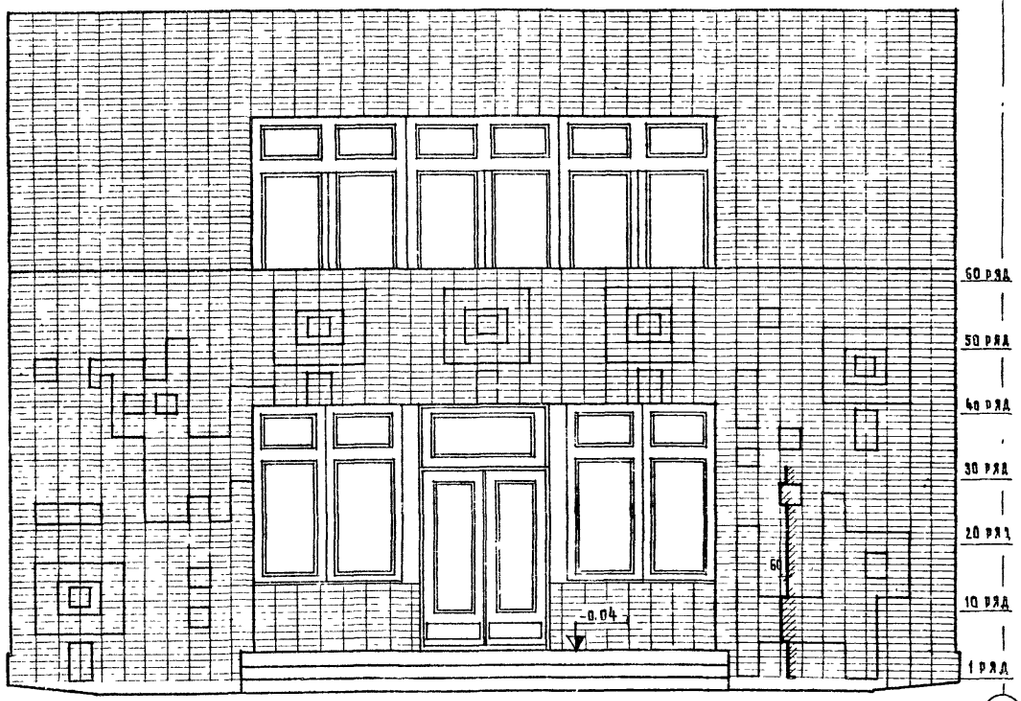

ФРАГМЕНТ ГЛАВНОГО ВХОДА
ВАРИАНТ

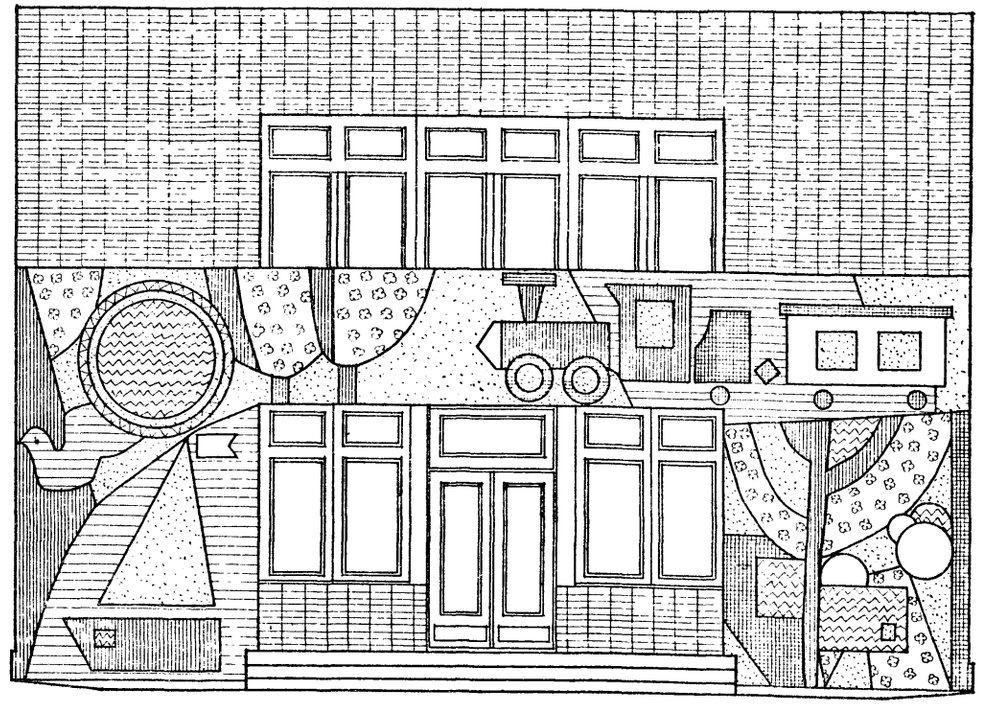

ФРАГМЕНТ ФАСАДА В ОСЯХ 1-2, 9-10 (ЗЕРКАЛЬНО)

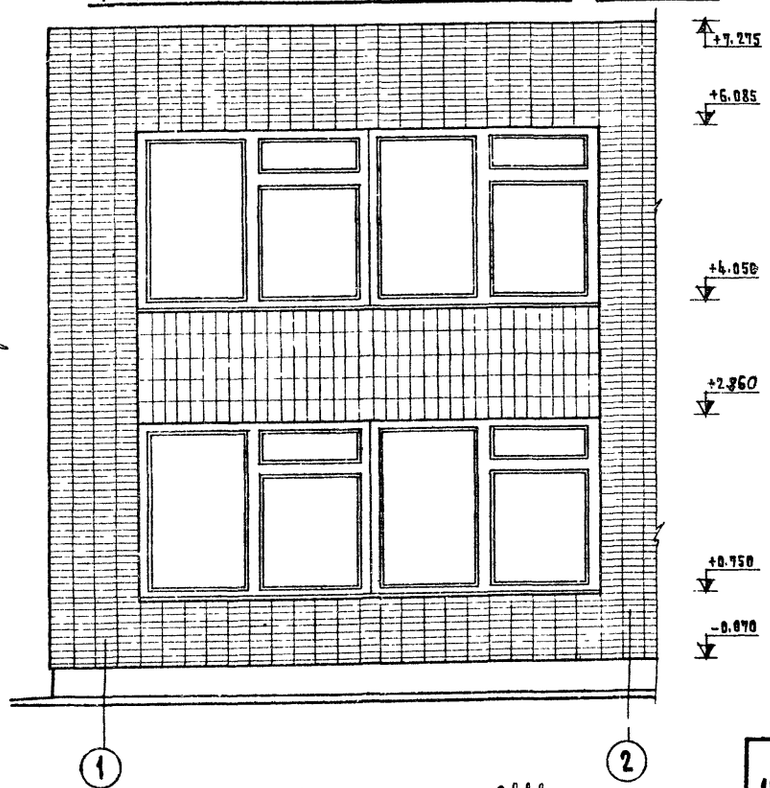

ЭВАКУАЦИОННАЯ ЛЕСТНИЦА

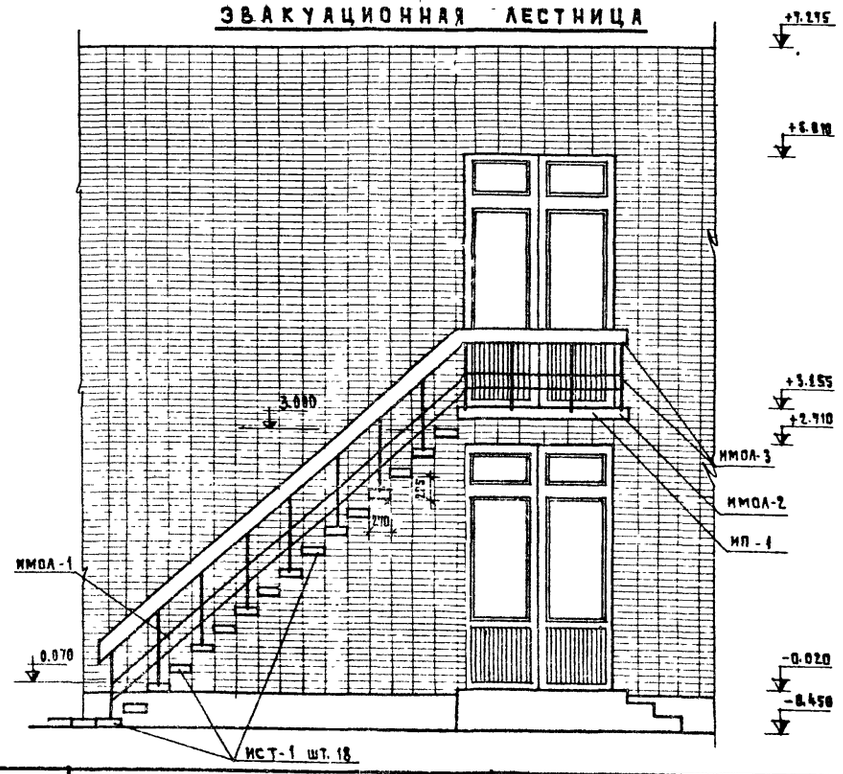

ПРИМЕЧАНИЯ

1. При привязке проекта в основном варианте отделки, декоративная кладка может быть выполнена с применением керамического или силикатного кирпича в разных сочетаниях.
2. Вставки на фасадах (в осях 1-2, 9-10) из глазурованной светлосерой керамической плитки размером 250 х 140 (ГОСТ 13996-68).
3. Декоративное панно портала (вариант фасада) выполняется из керамической малоразмерной плитки (ГОСТ 16132-70) пример цветового решения см. данный лист.
4. Металлические ограждения эвакуационной лестницы окрасить в серый цвет.
5. Деревянные поручни проолифить за 2 раза и покрыть прозрачным водостойким лаком.

УСЛОВНЫЕ ОБОЗНАЧЕНИЯ (ДЛЯ ВАРИАНТА ФАСАДА)

- СВЕТЛО-СИНИЙ
- БЕЛЫЙ
- СВЕТЛО-КОРИЧНЕВЫЙ
- ЧЕРНЫЙ
- ЖЕЛТЫЙ
- ЗЕЛЕНЫЙ
- КРАСНЫЙ

М. 1:50

ИЗМЕНЕНИЯ ВНЕСЕНЫ гл. инж. пр. 12.XII.78

1974	УНИВЕРСАЛЬНЫЕ ДЕТСКИЕ ЯСЛИ-САД НА 160 МЕСТ	ФРАГМЕНТЫ ФАСАДА. ЭВАКУАЦИОННАЯ ЛЕСТНИЦА.	Типовой проект 214-2-57	Альбом I	Лист АС-5и

ЦНИИЭП учебных зданий г. Москва

Рук. маст. №1	Ю. Жигалов	Рук. гр. инж. Б. Рябиков
Гл. инж. маст.	Е. Бойко	Ст. инженер Л. Дмитриева
Гл. арх. пр-та	А. Михе	Проверил А. Михе
Гл. инж. пр-та	А. Харкеевич	
Рук. гр. арх.	Ф. Бабушкина	Копировал З. Еврецких

ШИФР 73-599

План перекрытия.

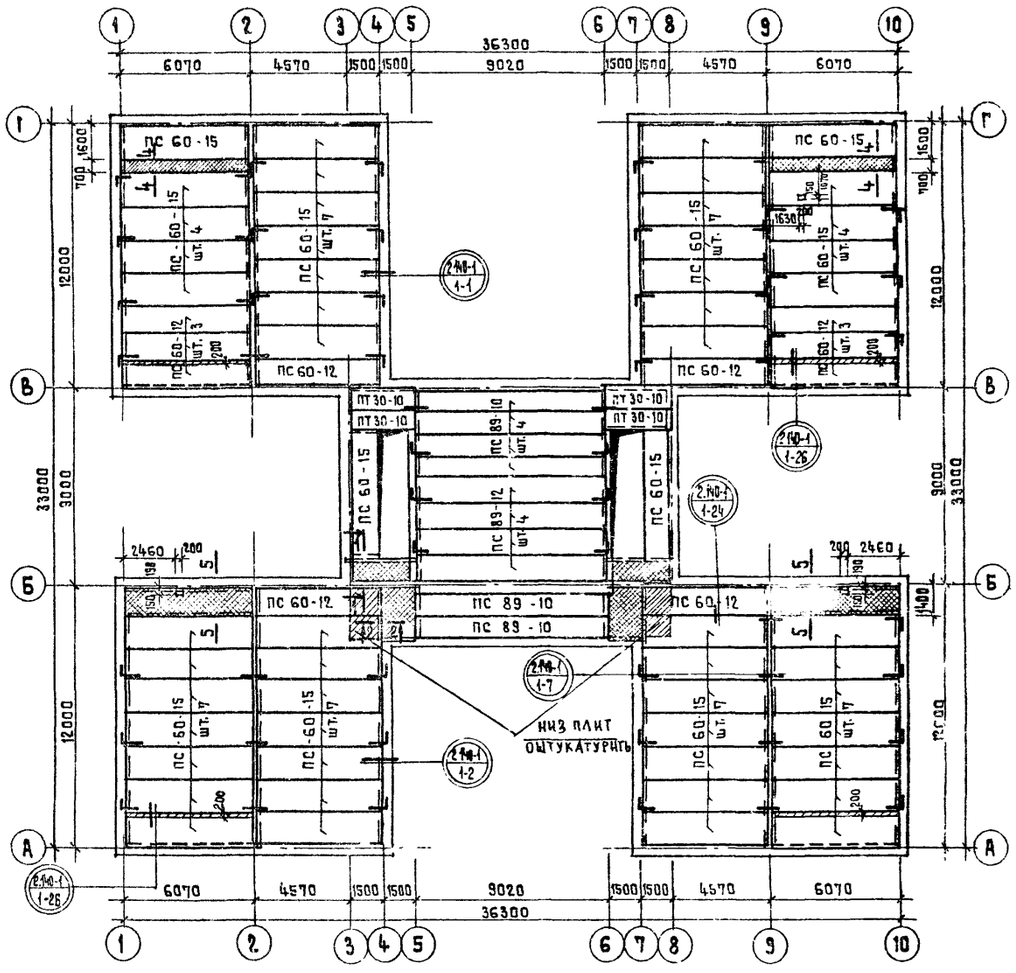

План покрытия.

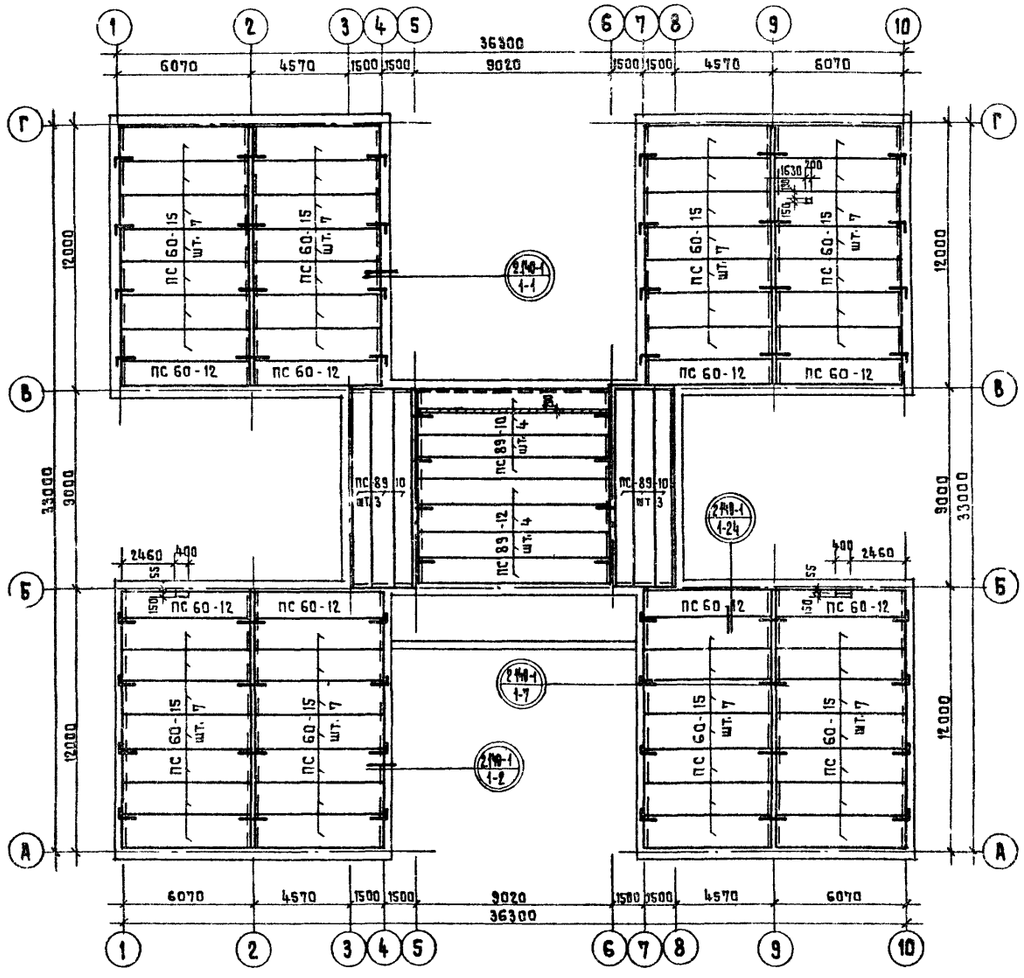

1-1

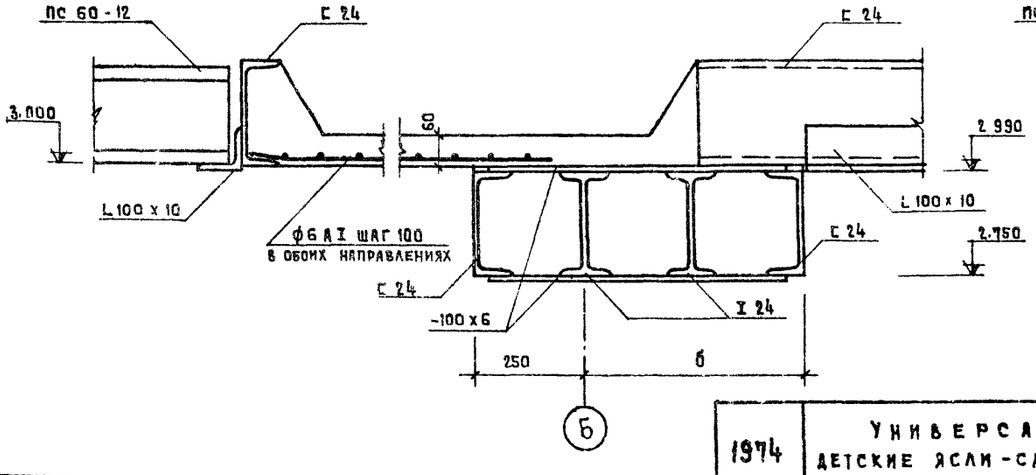

2-2

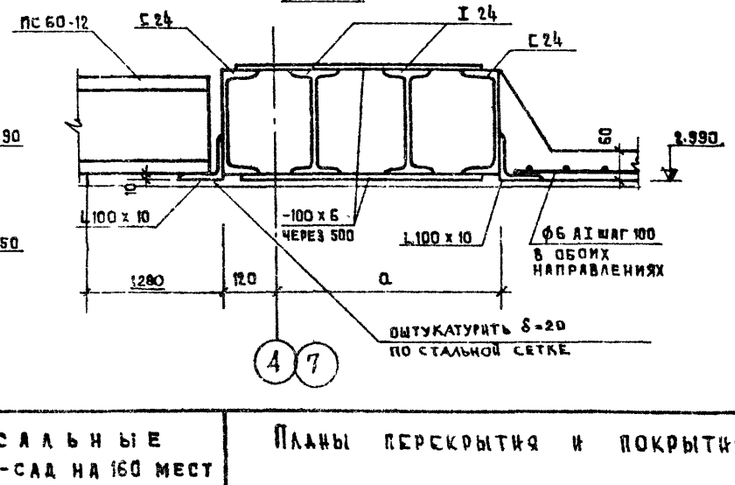

Примечания:

1. Общие примечания см. лист АС-05.
2. Данный чертеж смотреть совместно с чертежом АС-7.

1:200

1974	Универсальные детские ясли-сад на 160 мест	Планы перекрытия и покрытия	Типовой проект 214-2-57	Альбом I	Лист АС-6

ЦНИИЭП учебных зданий г. Москва

Рук. маст. №1 Б. Рабиков; Гл. инж. маст. Л. Дмитриева; Гл. архитектор маст. Б. Рабиков; Гл. инж. пр-та З. Еврецких; Рук. гр. арх. —

Рук. гр. инж. Ю. Жигалов; Ст. архитектор Е. Бойко; Проверил А. Михеев; Нач. сто А. Харкеевич; Нач. это Ф. Бабушкина

Согласовано: В. Вольман 73; Б. Яковлев

Копировал

ШИФР 73-599

РАЗРЕЗ 3-3

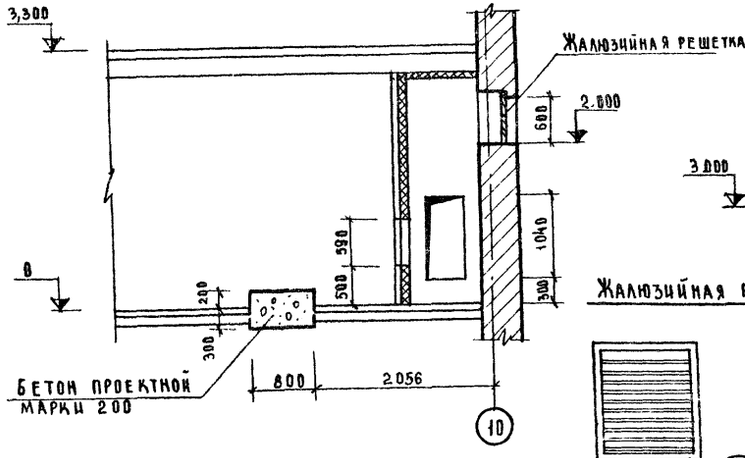

4-4

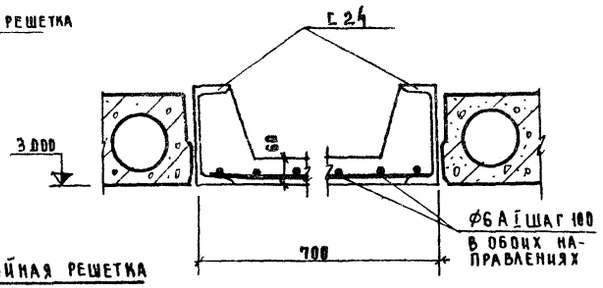

5-5

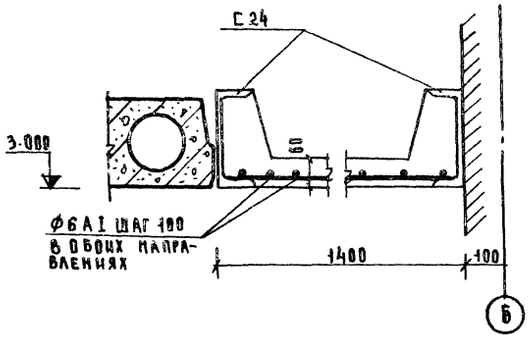

Жалюзийная решетка

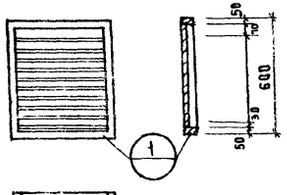

Деталь заделки площадочной плиты эвакуационной лестницы

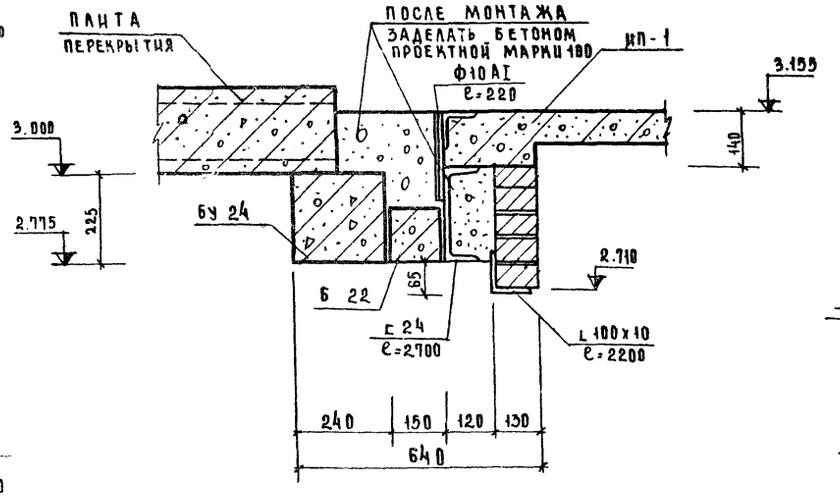

План вентКамеры

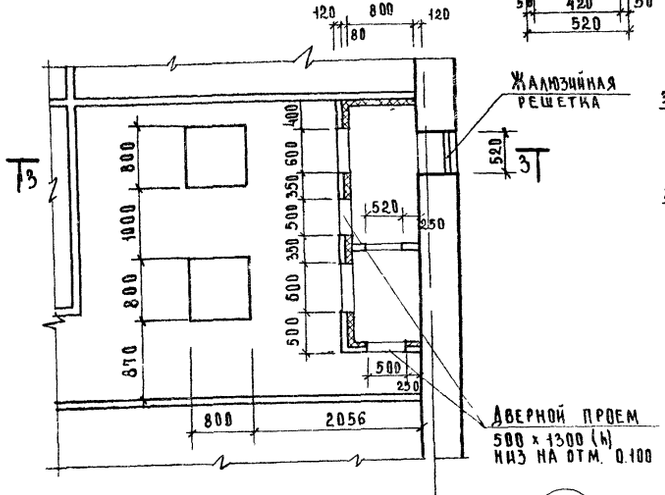

Опорный узел

(детали заделки площадочной плиты)

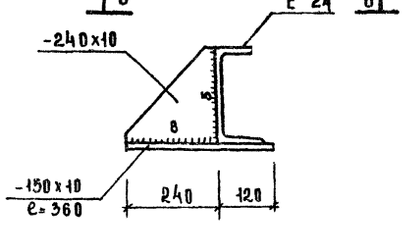

6-6

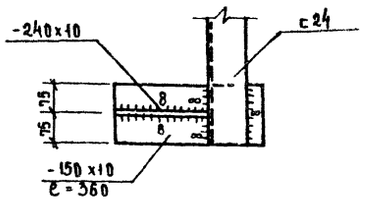

Деталь крепления L 100х10 к прогону П60

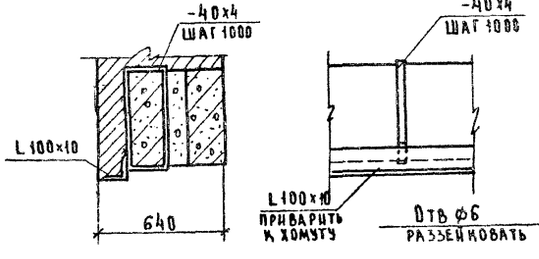

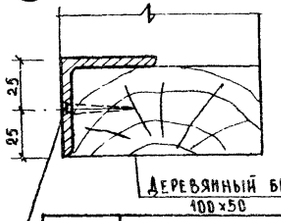

Примечания

1. Данный чертеж смотреть совместно с чертежом АС-6.
2. Сварку производить электродами типа Э-42 ГОСТ 9467-60.

   Высота шва в сварных соединениях $h_ш$=4 мм кроме оговоренных.

Изменения внесены
Гл. Арх пр-та /А.Михе/ 30.11.78

ЦНИИЭП учебных зданий г. Москва	1978	Универсальные детские ясли-сад на 160 мест	ВентКамера. Сечения и узлы перекрытий.	Типовой проект 214-2-57	Альбом I	Лист АС-7и

Рук. маст. №1	В.Башенков	Рук. гр. инж.	А.Дмитриева
Гл. инж. маст.	Н. Быков	Ст. инженер	Проверил
Гл. арх. пр-та	А. Михе		
Гл. инж. пр-та			
Рук. гр. арх.	Ф. Бабушкин	Копировал	

ЛЕСТНИЦА №1 и №2 /ЗЕРКАЛЬНО/

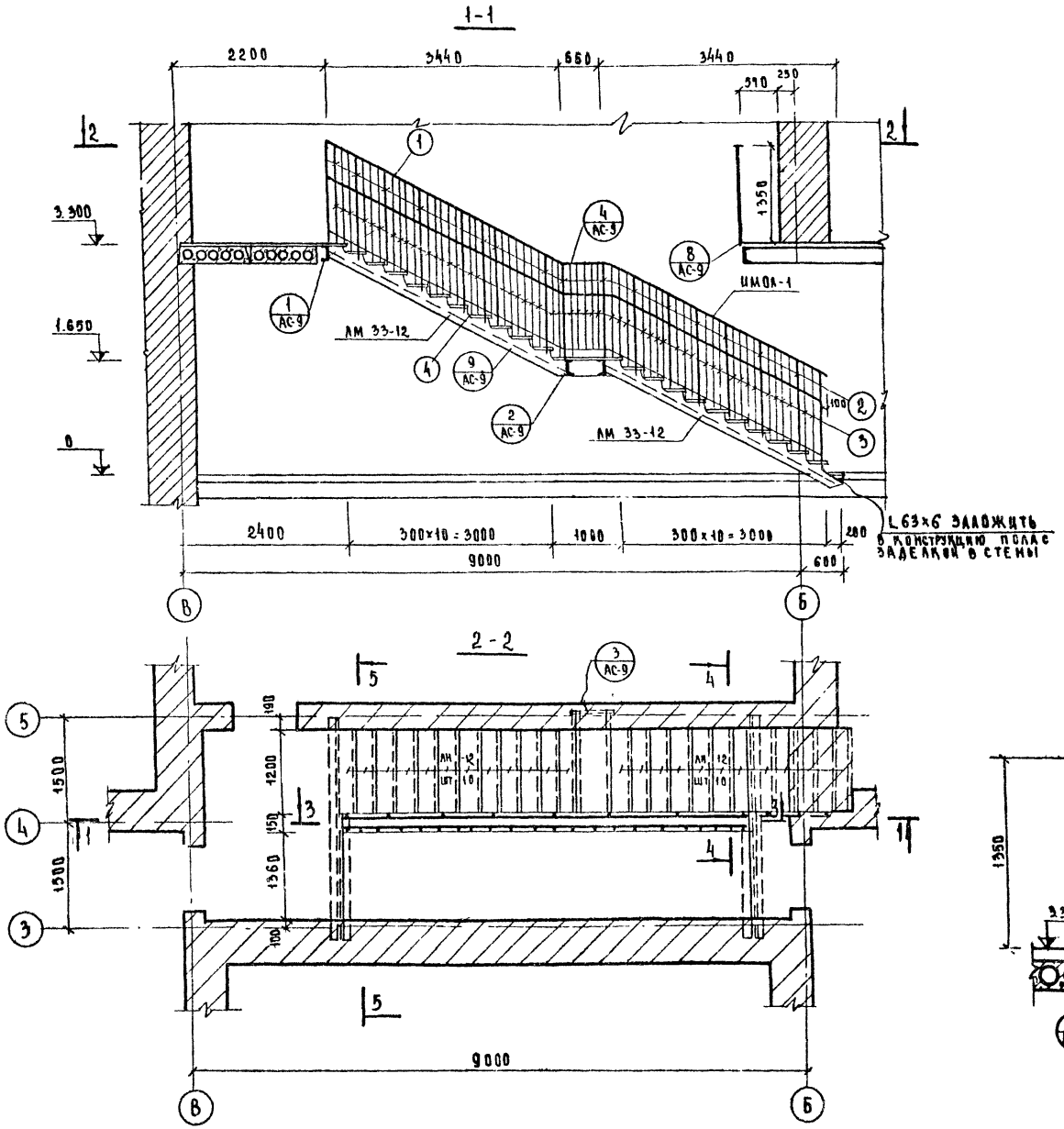

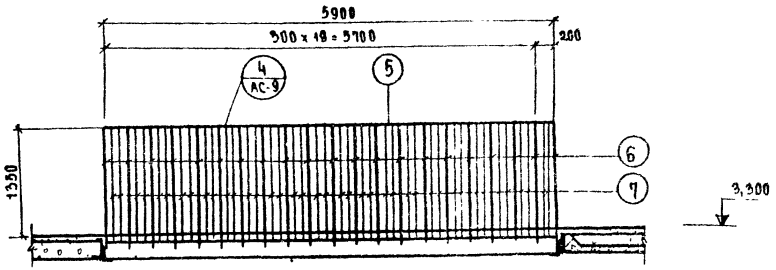

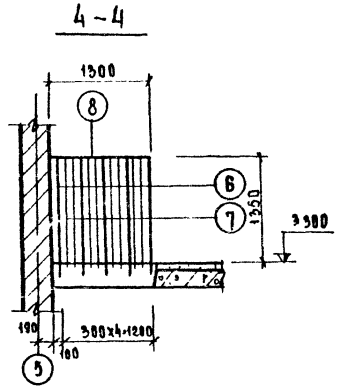

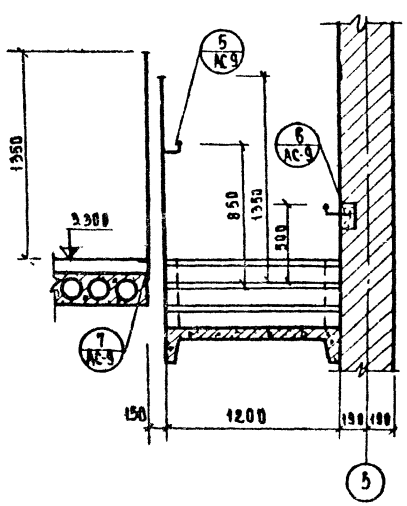

Спецификация металла на ограждения лестниц /шт.2/

№№ поз	Профиль	К-во шт	Длина, м на 1 поз	Длина, м всего	Вес, кг на 1 поз	Вес, кг всего
1	-36×4	6	10.26	61.5	11.6	69.6
2	□20×20	24	1.450	34.2	4.56	110.0
3	ф10 AI	120	1.35	162.0	0.84	101.0
4	-20×10	2	10.16	20.32	10.6	21.2
5	-36×4	2	5.90	11.80	6.66	13.3
6	□20×20	10	1.50	15.0	4.71	47.1
7	ф10 AI	16	1.45	23.2	0.9	14.4
8	-36×4	2	1.30	2.60	1.47	2.94
9	L100×10	2	6.00	12.0	9.06	18.12
10	□10×10	22	0.27	5.94	0.23	5.1
11	-150×8	22	0.15	3.3	1.41	31.0
12	□10×10	22	0.12	2.54	9.5	209.0
13	□20×20	2	10.2	20.4	32.0	64.0
14	ф10 AI	20	0.38	7.60	0.24	4.8

Выборка металла

Профиль	ф10	δ=4	δ=8	δ=10	□20×20	□10×10	L100×10
Вес, кг	120.2	85.8	31.0	21.2	221.1	214.1	18.1
Сталь горячекатанная класса А-I ГОСТ 5781	А-j	В. СТ. 3КП					
Вес, кг		380-60%					

Примечания

1. Данный лист смотреть совместно с листом АС-9.

Изменения внесены
Гл. арх. пр-та /А. Мике/ 30.11.78

1978	Универсальные детские ясли-сад на 160 мест	Лестница №1; №2. Разрезы	Типовой проект 214-2-57	Альбом I	Лист АС-8и

ЦНИИЭП учебных зданий г. Москва

Рук. маст. №1		В. Башенков	Рук. гр. инж.
Гл. инж. маст.		Н. Быков	Ст. архитектор
Гл. арх. пр-та		А. Мике	Проверил
Гл. инж. пр-та		А. Харкеевич	
Рук. гр. арх.		Ф. Бабушкина	Копировал

Л. Дмитриева

Шт. Р 73-599

Инв. № подл. | 73-33
Рук. гр. инж. Б.Рябиков
Ст. инженер Л.Дмитриева
Проверил Б.Рябиков
Гл. инж. проекта Е.Бойко
Гл. спец. по т/х А.Мнже
Гл. инж. проекта по т/х А.Харкеевич
Рук. сект. арх. Ф.Бабушкина
Рук. мастерской № 1 Ю.Жигалов
Гл. инж. мастерской Е.Бойко
Гл. спец. по т/х А.Мнже
Гл. инж. проекта по т/х А.Харкеевич
Рук. сект. арх. Ф.Бабушкина
ЦНИИЭП учебных зданий г. Москва

1

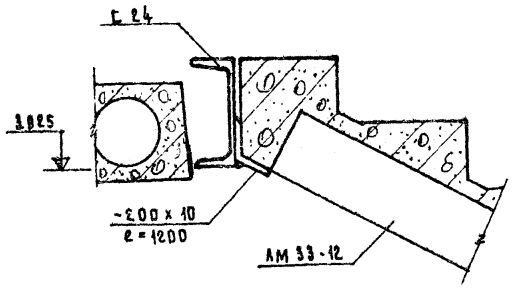

2

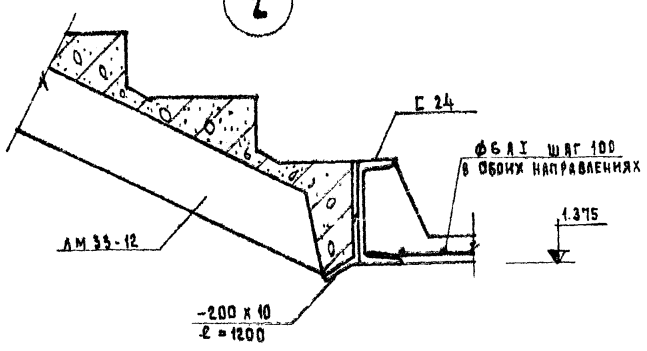

3

Узел заделки консольной балки лестничной площадки

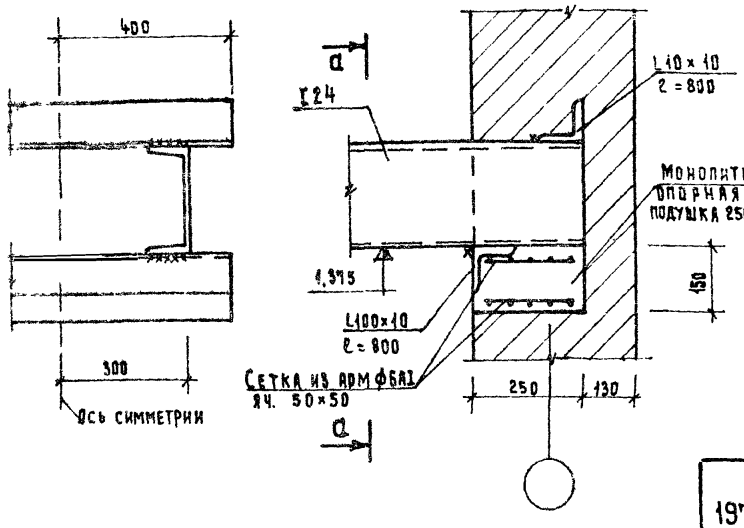

4

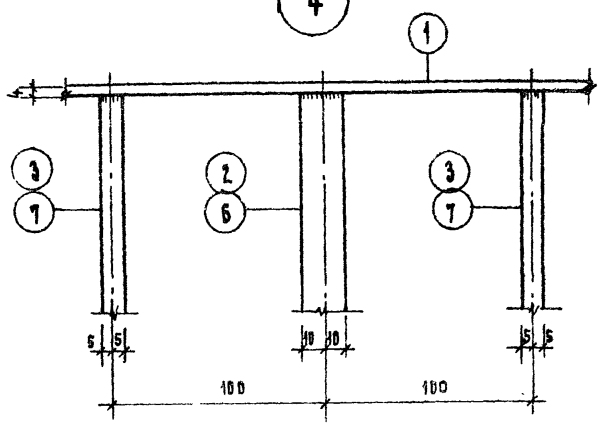

5

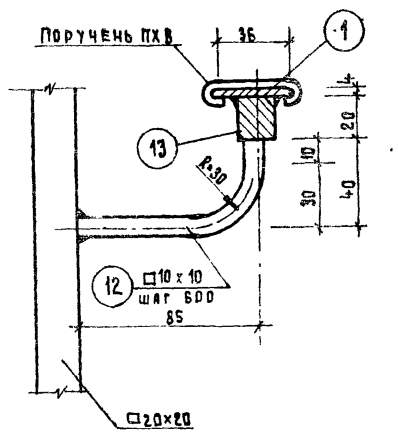

6

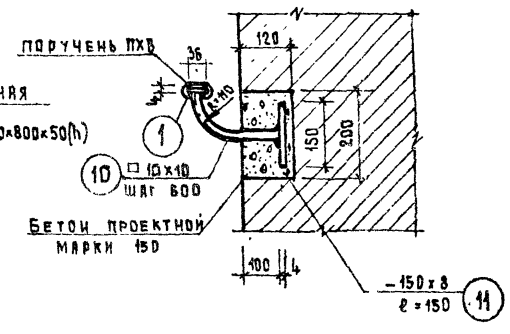

7

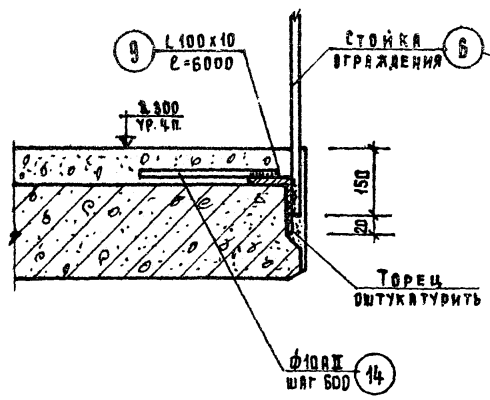

8

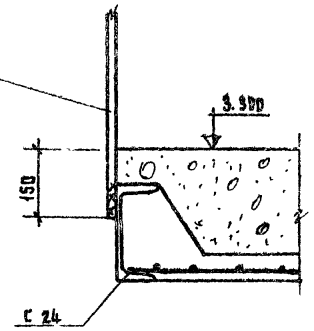

9

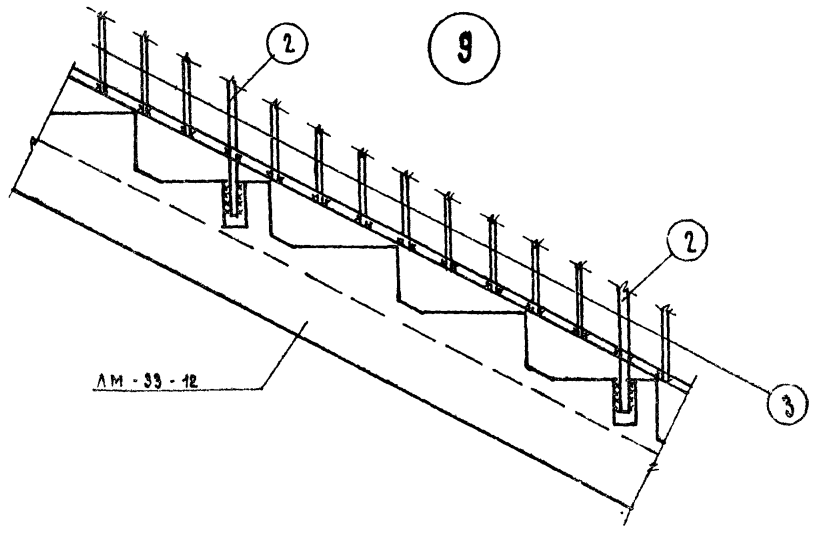

Примечания

1. Данный чертеж читать совместно с чертежом АС-8.
2. Сварку производить электродами типа Э 42 ГОСТ 9467-60.
3. Высота шва в сварных соединениях $h_ш = 4$ мм.

1974	Универсальные детские ясли-сад на 160 мест	Детали и узлы лестниц №1 и №2	Типовой проект 214-2-57	Альбом I	Лист АС-9

РАЗВЕРТКА СТЕН КОМНАТЫ ДЛЯ МУЗЫКАЛЬНЫХ И ГИМНАСТИЧЕСКИХ ЗАНЯТИЙ

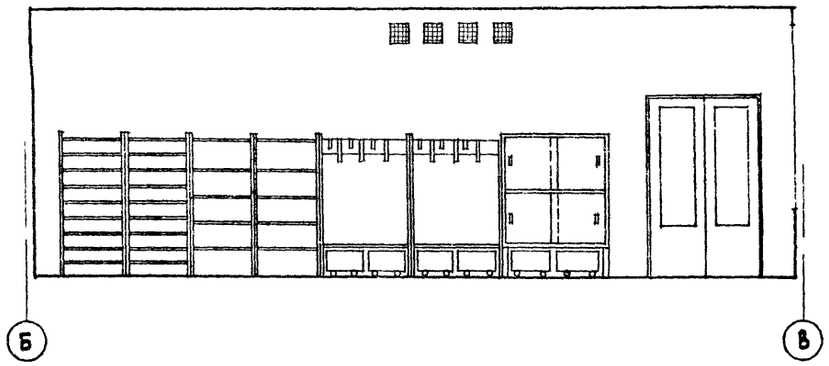

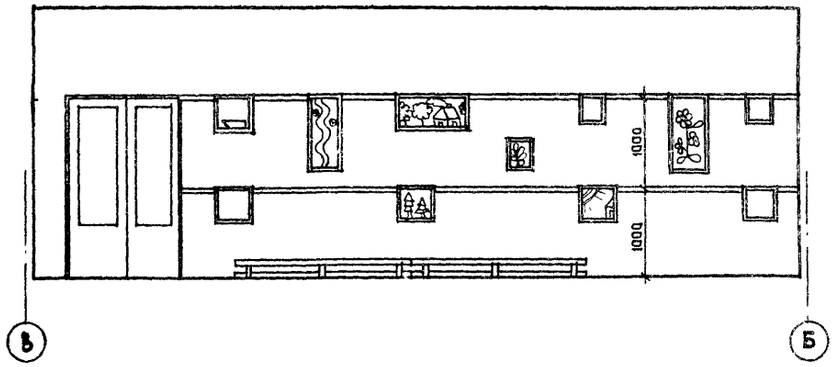

РАЗВЕРТКА СТЕН ГРУППОВОЙ

ПО ОСИ 2

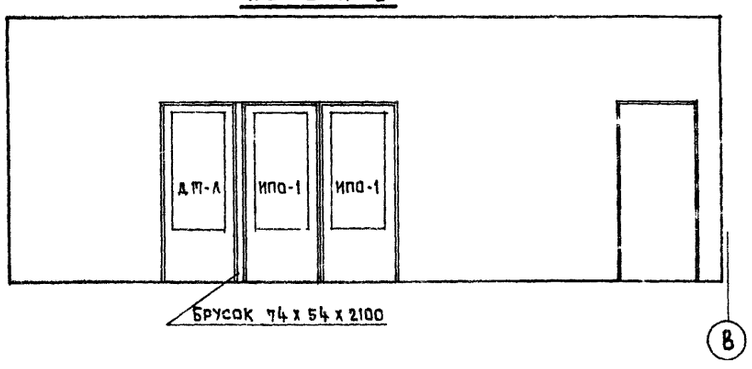

В ОСЯХ 1-2

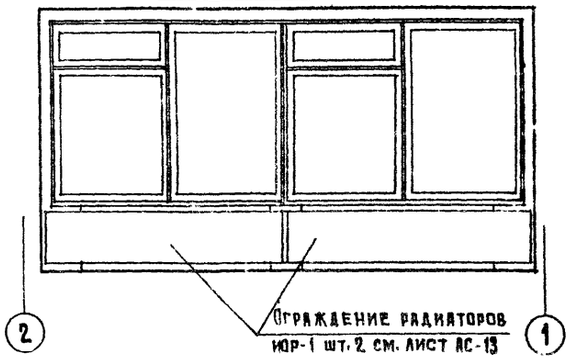

ПРИМЕЧАНИЯ

1. Пол в комнате для музыкальных и гимнастических занятий выполнять из линолеума темно-серого или темно-зеленого цвета.
2. Стена в осях В-Б (по оси 6) может быть декорирована яркими детскими рисунками, вставленными в стенды витрины (см. чертеж).
3. Стенды-витрины навешиваются на деревянные рейки, показанные на чертеже. Рейки окрашиваются в белый цвет.

РАЗВЕРТКА СТЕНЫ ЛЕСТНИЧНОГО ХОЛЛА ПО ОСИ 5

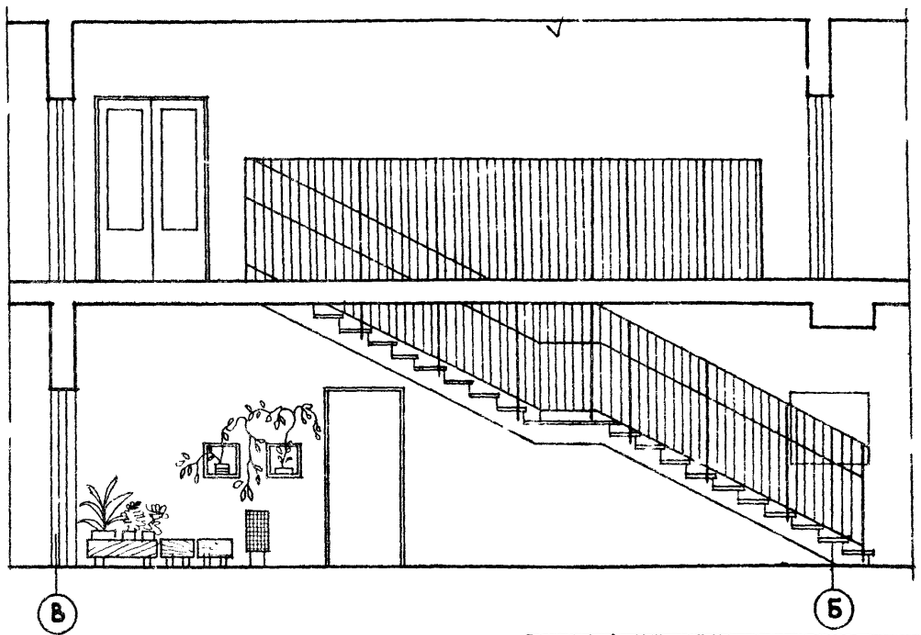

СТЕНД - ВИТРИНА ДЛЯ ЭКСПОЗИЦИЙ

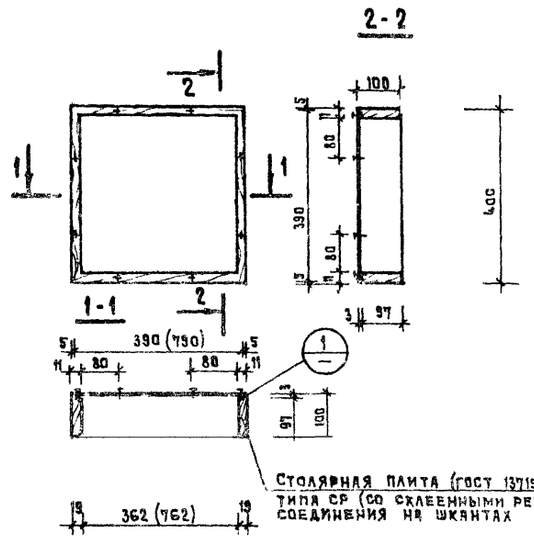

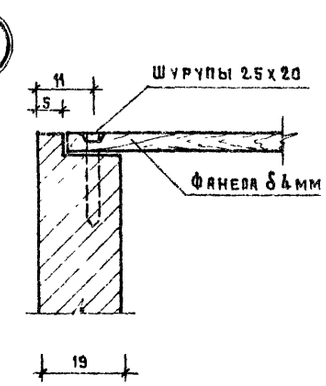

ПРИМЕЧАНИЕ

Для изготовления витрин применять древесину хвойных пород.
Изделие покрыть масляным лаком или олифой за 2 раза

М. 1:50, 1:10

1974	Универсальные детские ясли-сад на 160 мест	Интерьеры комнаты для музыкальных и гимнастических занятий групповой, лестничного холла.	Типовой проект 214-2-57	Альбом I	Лист АС-10

ЦНИИЭП учебных зданий г. Москва

Рук. мастерской Б. Рябиков
Гл. инж. мастерской А. Михе
Гл. архитектор проекта З. Евецких
Рук. гр. инж. Ю. Жигалов
Проверил Е. Бойко
Гл. инж. проекта А. Михе
Гл. инж. проекта А. Харкевич
Рук. гр. в/х Ф. Бабушкина
Копировал

План вентиляционных коробов

м 1:200

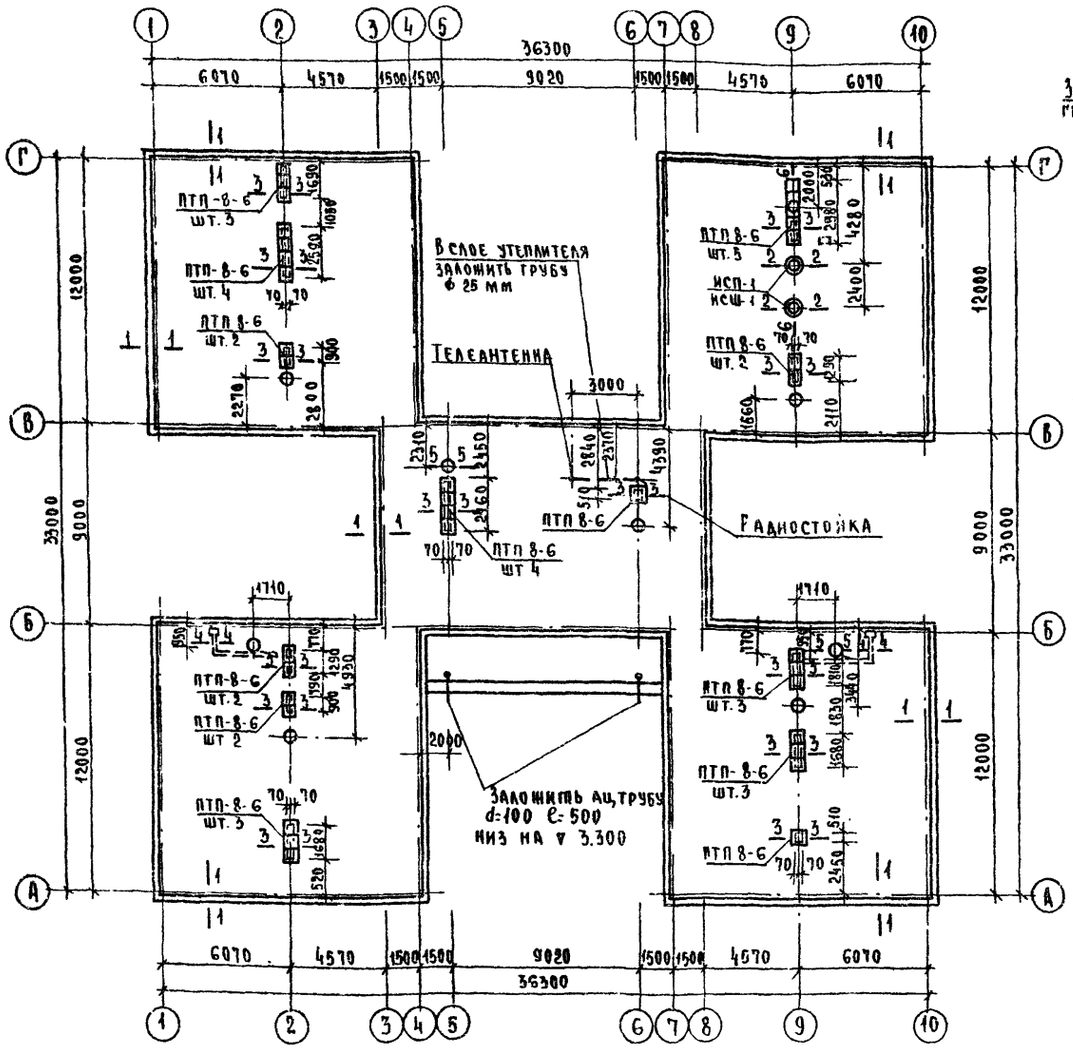

Деталь для варианта с вентилируемым покрытием

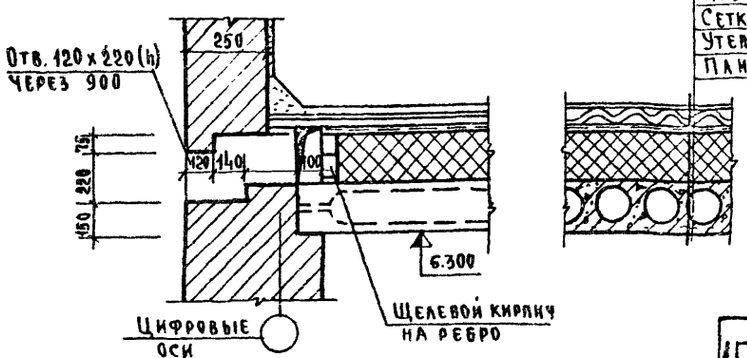

Слой гравия, втопленного в антисептированную битумную мастику марки МБК-Г-65
4 слоя рубероида на битумной мастике
Цементно-песчаная стяжка марки 100
Асбоцементные волнистые листы
Сетка из проволоки ЗВТ яч 200 х 200
Утеплитель (см табл лист 1 альбом 0)
Плита перекрытия

Изменения внесены
Гл. арх. пр-та /А. Михе/
30.11.78

1

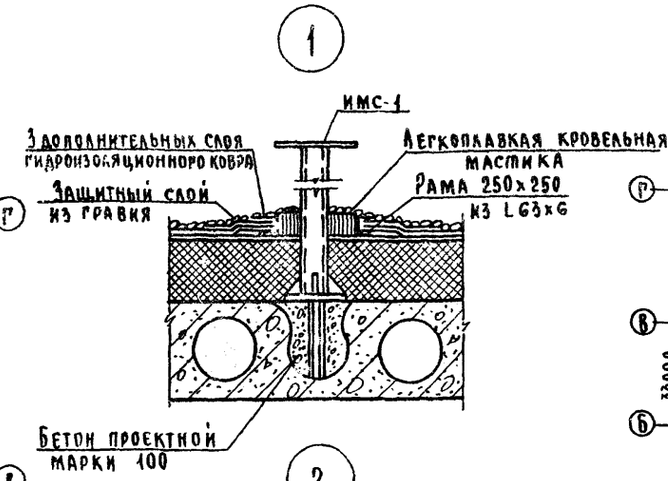

2

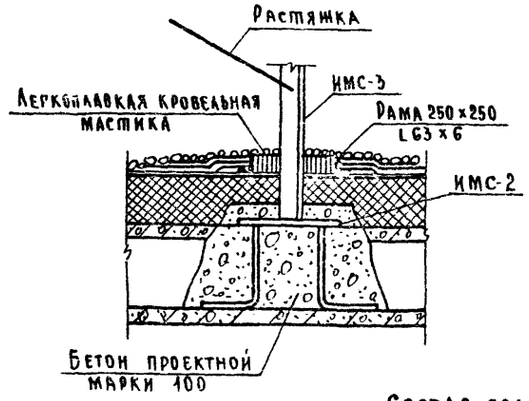

План кровли

м 1:400

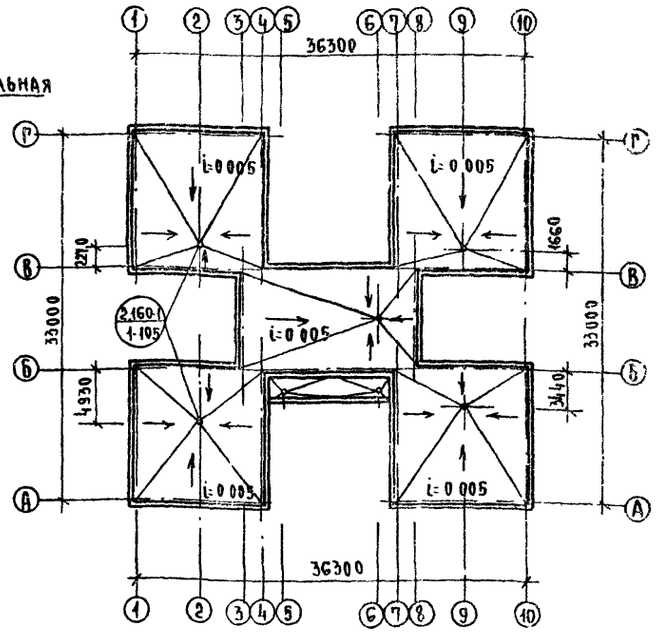

Деталь установки радиостойки и телеантены

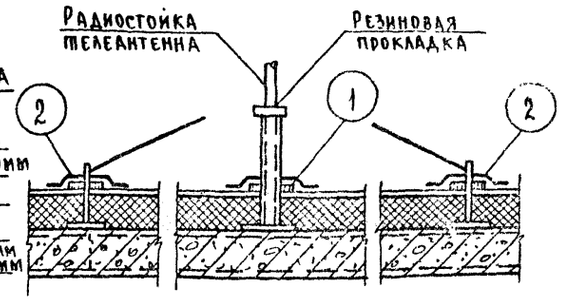

Состав кровли

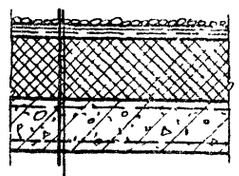

Слой гравия, втопленного в антисептированную битумную мастику марки МБК-Г-65	
4 слоя рубероида на битумной мастике	
Цементно-песчаная стяжка марки 100 армированная сеткой из проволоки ФЗ ВI с ячейками 200 х 200	30 мм
1 слой пергамина насухо с проклейкой швов	
Утеплитель из керамзитового гравия $\gamma = 500 кг/м^3$ по п-см таблицу лист 1 альбом 0	
Пароизоляция 1 слой рубероида на битумной мастике	
Плита перекрытия	220 мм

Состав пола балкона

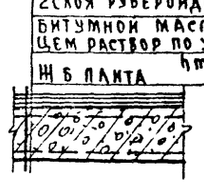

Керамическая плитка	
Цем. раствор марки 100	20 мм
2 слоя рубероида на битумной мастике	
Цем раствор по уклону	h min - 30 мм
Ж/б плита	220 мм

Примечания

1. Данный лист смотреть совместно с листом АС-12

1978	Универсальные детские ясли-сад на 160 мест	План вентиляционных коробов. План кровли	Типовой проект 214-2-57	Альбом I	Лист АС-11м

ЦНИИЭП учебных зданий г. Москва

Нач. маст. Башенков
Зам. нач. маст. Дмитриева
Гл. арх. пр-та А. Михе
Рук. группы арх. Бабушкина
Ст. инженер Бакшеев
Проверил Заико
Гип Заико
Гип Волькман
Гип Дмитриева
Гип А. Михе
Гип Бабушкина
Шифр 73-599

1 - 1

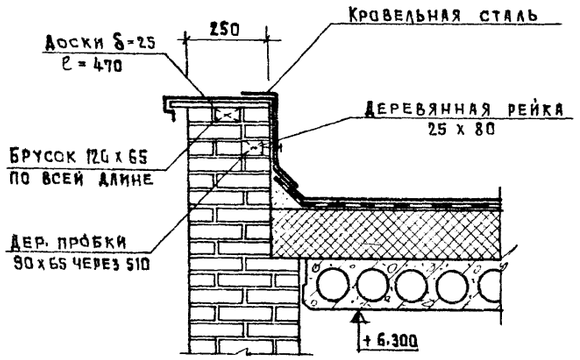

2 - 2

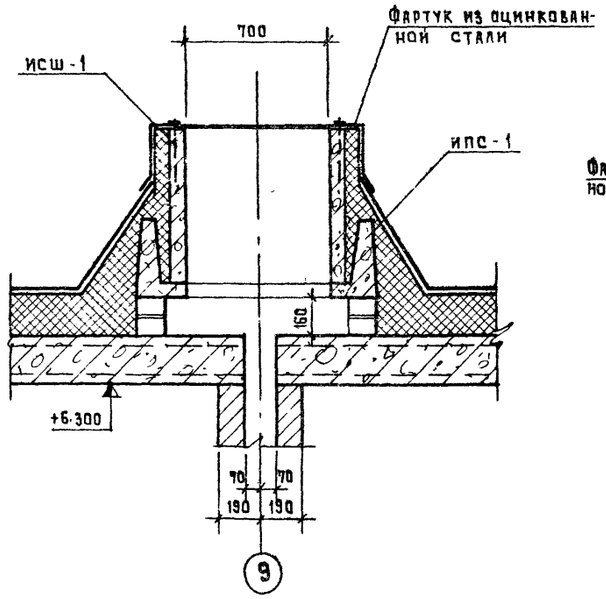

3 - 3

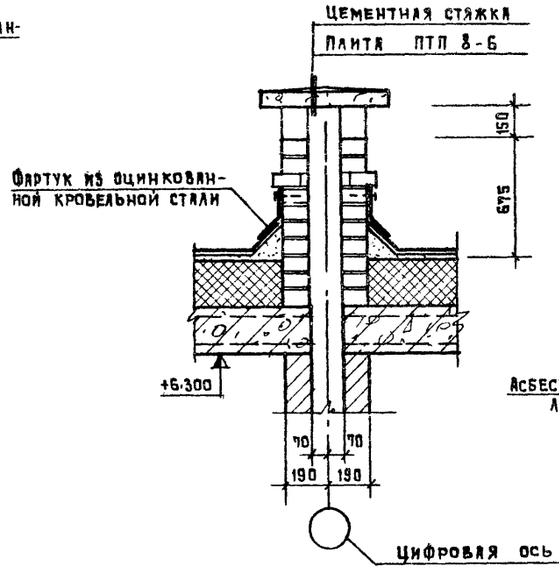

4 - 4

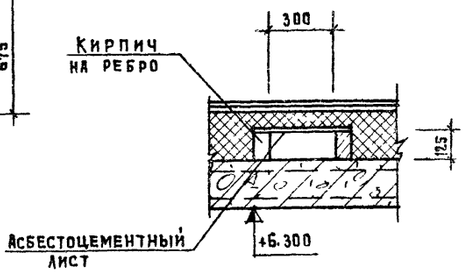

ПРИМЫКАНИЕ КРОВЛИ К ВЫТЯЖНОМУ СТОЯКУ КАНАЛИЗАЦИИ

5 - 5

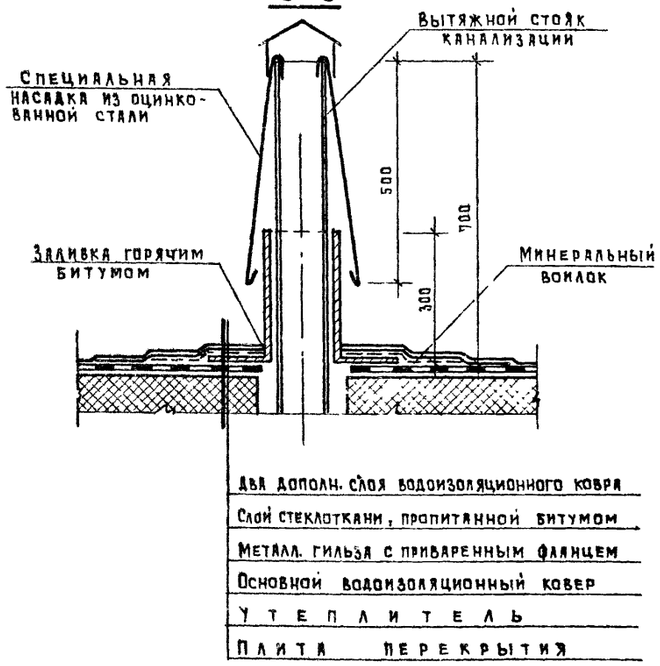

а - а

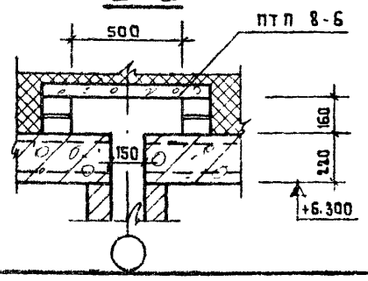

6 - 6

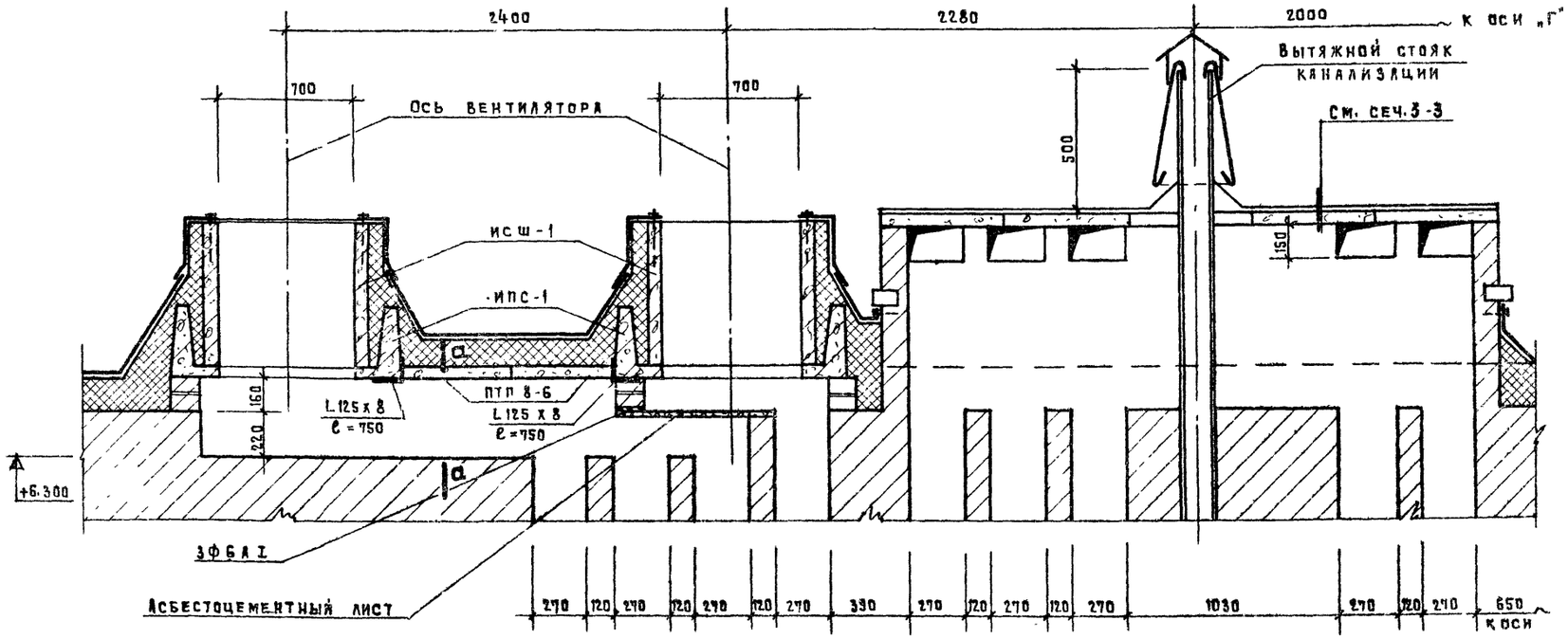

ПРИМЕЧАНИЕ

1. Данный лист читать совместно с листом АС-11и

Изменения внесены 12.XII-78

М 1:20

1974	Универсальные детские ясли-сад на 160 мест	Кровля. Сечения. Узлы.	Типовой проект 214-2-57	Альбом I	Лист АС-12и

ЦНИИЭП учебных зданий г. Москва

Рук. мест. №1	Гл. инж. мест	Гл. арх. пр-та	Гл. инж. пр-та
Рук. гр. арх.	Рук. гр. инж.	Ст. инженер	Проверил
Н. Жигалов	Е. Бойко	А. Михе	А. Харкеевич
Ф. Бабушкина	Копировал		
Б. Рябиков	П. Дмитриев	Б. Рябиков	З. Еврецких

УСТАНОВКА ДУШЕВОГО ПОДДОНА В ТУАЛЕТНЫХ ДЛЯ ДЕТЕЙ ДЕТСКОГО САДА

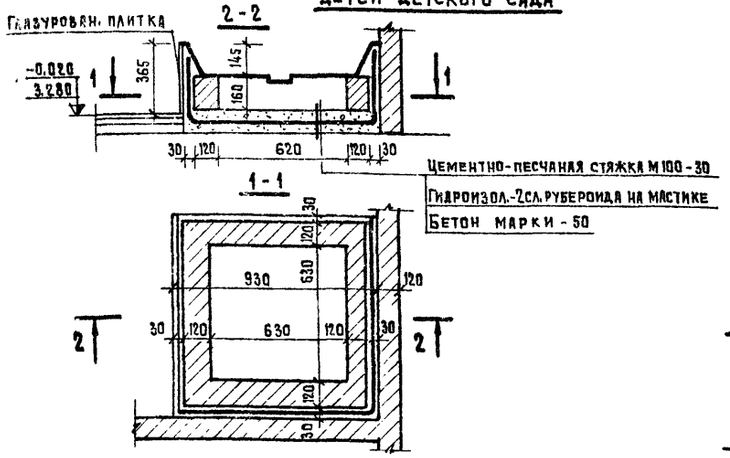

Цементно-песчаная стяжка М100-30
Гидроизол.-2сл. рубероида на мастике
Бетон марки - 50

УСТАНОВКА ДУШЕВОГО ПОДДОНА В ТУАЛЕТНЫХ ДЛЯ ЯСЕЛЬНОЙ ГРУППЫ

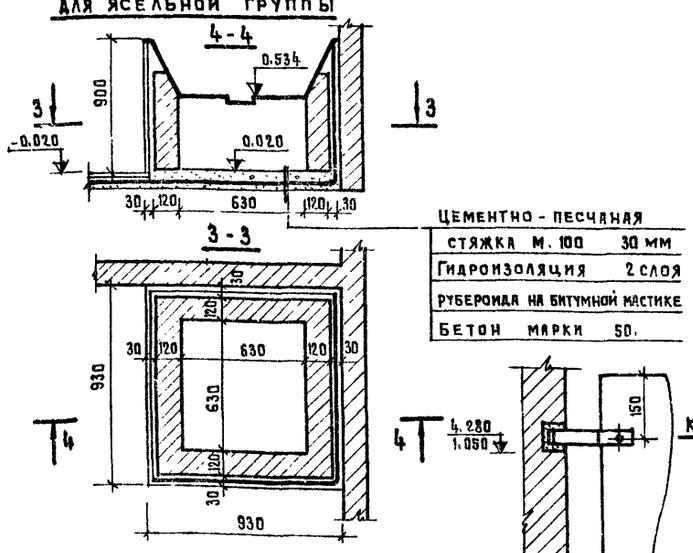

Цементно-песчаная стяжка М. 100 30 мм
Гидроизоляция 2 слоя
Рубероида на битумной мастике
Бетон марки 50.

УСТАНОВКА ДУШЕВОГО ПОДДОНА В ТУАЛЕТНОЙ ПЕРСОНАЛА

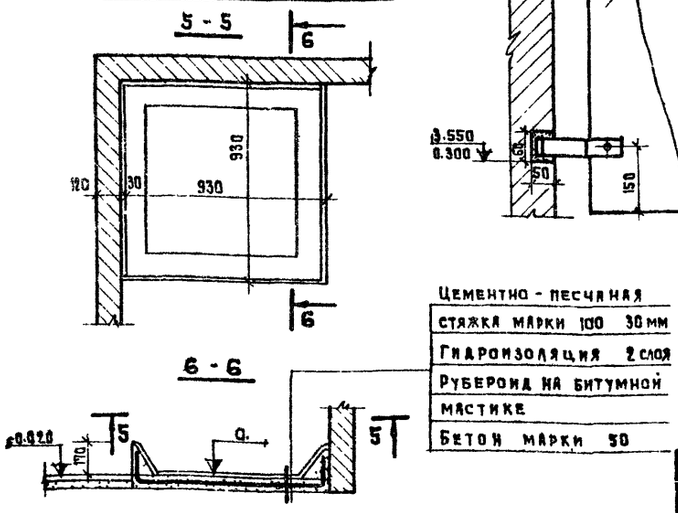

Цементно-песчаная стяжка марки 100 30 мм
Гидроизоляция 2 слоя
Рубероид на битумной мастике
Бетон марки 50

ОГРАЖДЕНИЕ РАДИАТОРОВ В ИГРАЛЬНЫХ-СТОЛОВЫХ, ГРУППОВЫХ, КОМНАТЕ ДЛЯ МУЗЫКАЛЬНЫХ ЗАНЯТИЙ И ИГР

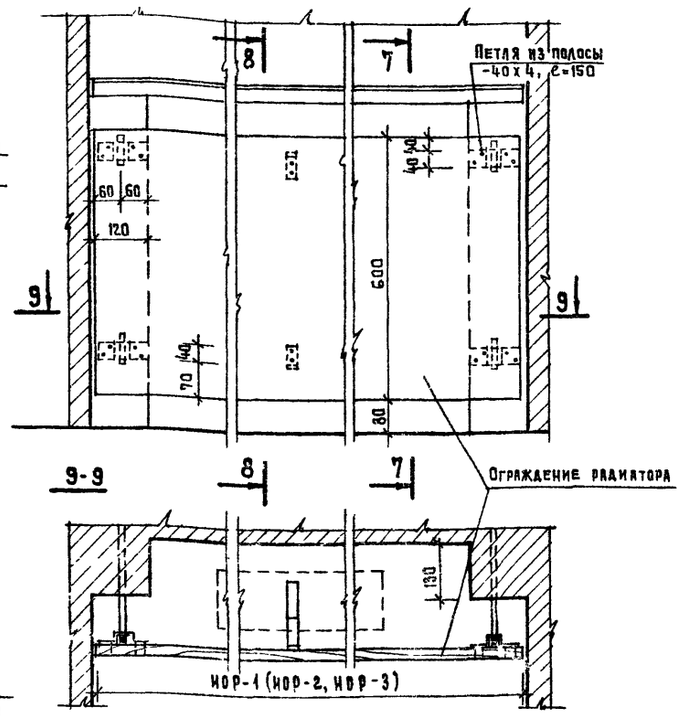

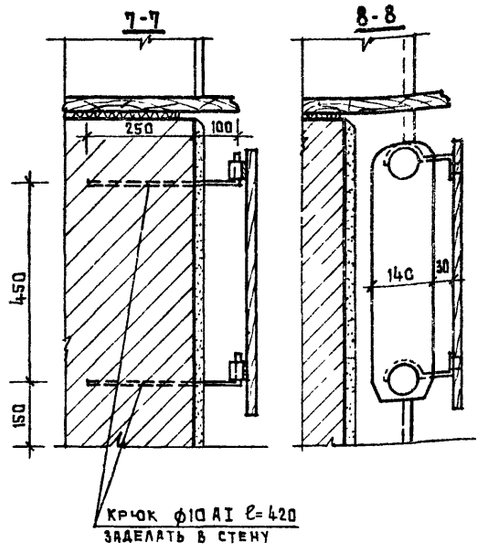

Ограждение радиаторов
ИОР-1 2870 х 600 шт. 18
ИОР-2 2300 х 600 шт. 2
ИОР-3 1800 х 600 шт. 5

ПОРУЧЕНЬ ДЕРЕВЯННЫЙ ПРИСТЕННЫЙ

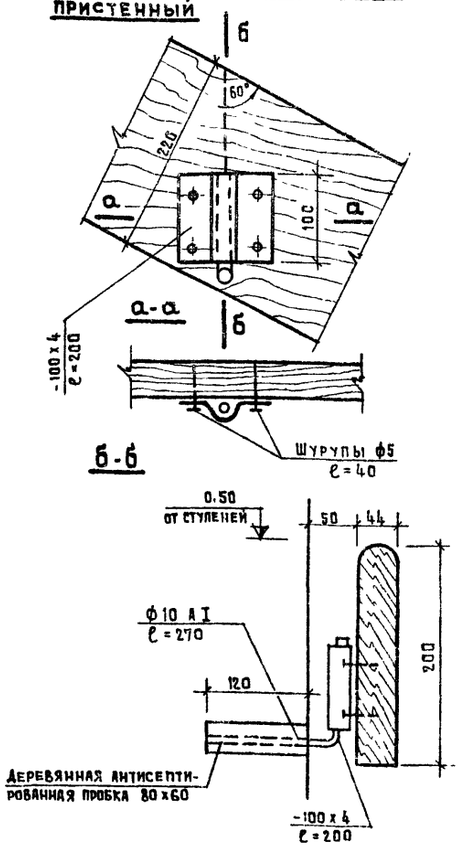

КРЕПЛЕНИЕ ЭКРАНОВ В ТУАЛЕТНЫХ

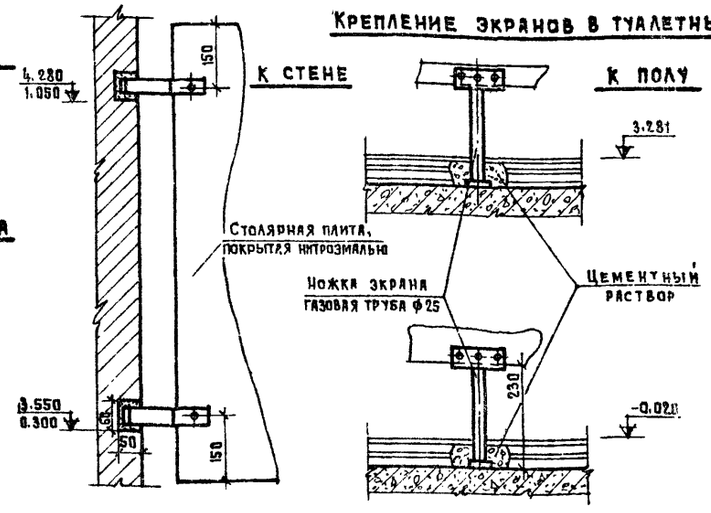

ПЕРЕГОРОДКА-БАРЬЕР В КУХНЕ

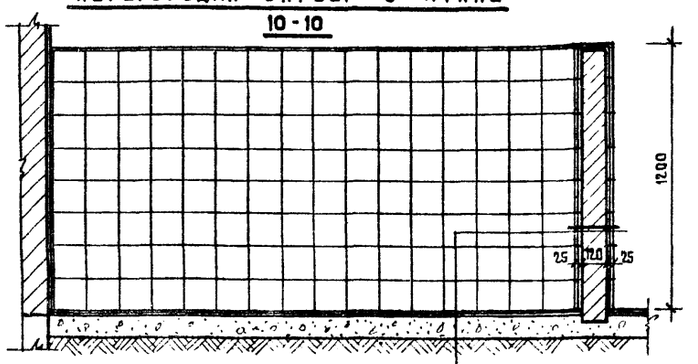

Глазурованные плитки на цементном растворе 30
Кирпич 120
Глазурованные плитки на цементном растворе 30

ВЫКОПИРОВКА ИЗ ПЛАНА

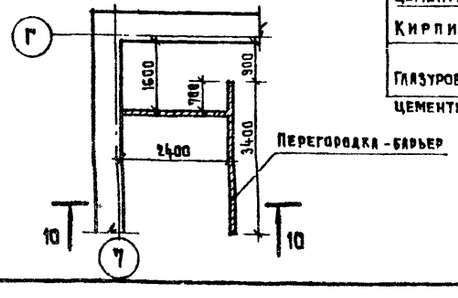

ПРИМЕЧАНИЯ

1. Данный лист смотреть совместно с листами АС-1, АС-2, ТО-1, ТО-2.
2. Детский поручень предусмотрен у стен лестничных клеток на высоте 0.5 м, считая от верха проступи до верха поручня по вертикали.
3. Ограждение радиаторов и деревянный детский поручень проолифить за 2 раза и покрыть бесцветным лаком.

1974	Универсальные детские ясли-сад на 160 мест	Установка душевых поддонов. Устройство барьера в кухне, экранов в санузлах, ограждений радиаторов.	Типовой проект 214-2-57	Альбом I	Лист АС-13

ЦНИИЭП учебных зданий г. Москва

Рук. мастер. Гл. инж. маст. Гл. арх. пр-та Гл. инж. пр-та Рук. гр. арх. | Ю. Жигалов Е. Бойко А. Михе А. Харкеевич Ф. Бабушкина | Рук. гр. инж. Ст. инженер Проверил Копировал | Э. Разиков Л. Дмитриева А. Михе З. Еврецких

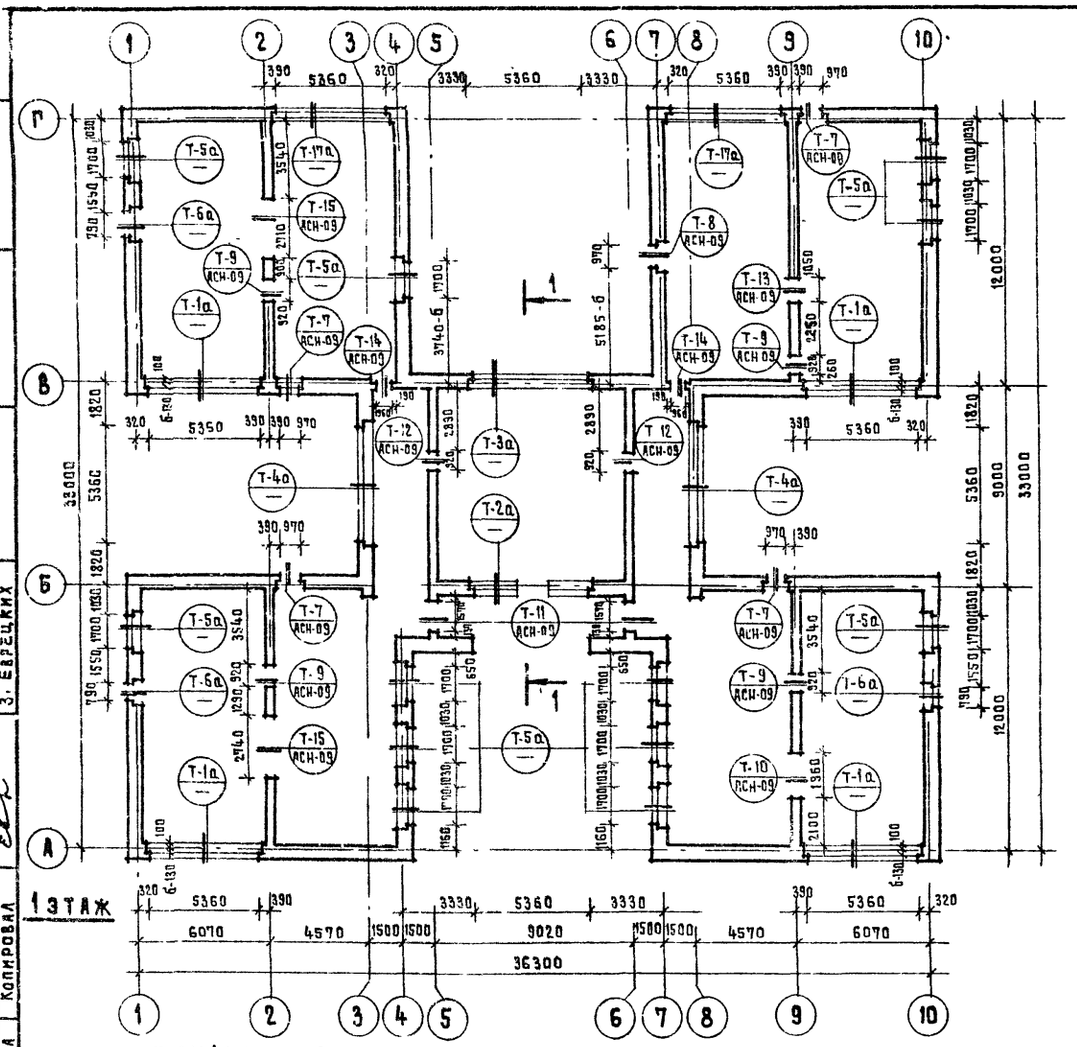

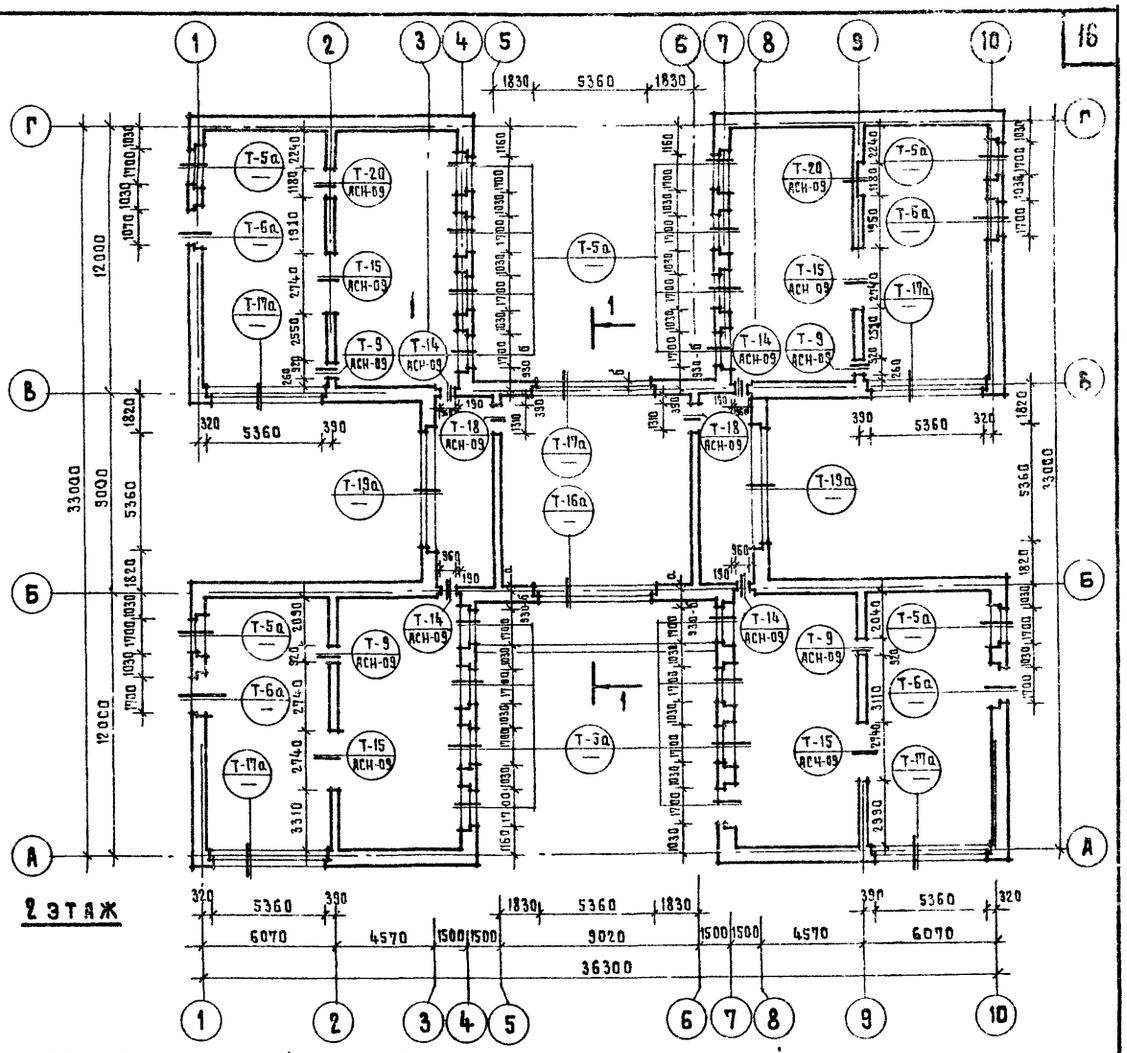

СПЕЦИФИКАЦИЯ ЗАПОЛНЕНИЯ ПРОЕМОВ ВЫШЕ ОТМЕТКИ НОЛЬ

Тип проема	Марка заполнения проема	Марка подоконной доски при толщине стен		Т.Д. перемычек по серии 2.230 выпуск 1 или эскиз при толщине стены		Отметка низа перемычек		Количество проемов по этажам		Общее количество проемов
		640	770	640	770	1 этаж	2 этаж	1 этаж	2 этаж	
1	2	3	4	5	6	7	8	9	10	11
Т-1а	3 ОЗ РС 18-18 ф	2 ДО 28-35	2 ИДО 28-45	Т-1 лист АС-09		2.485	—	4	—	4
Т-2а	4 ОЗ РС 18-09 ф; ДВ 7,7-3; ИФН-1*	2 ДО 19-35	2 ИДО 19-45	Т-2 —"—		2.485	—	1	—	1
Т-3а	4 ОЗ РС 18-09 ф; ДВ 9-4; ИФН-2*	2 ДО 10-35 ДО 19-35	2 ИДО 10-45 ИДО 19-45	Т-3 —"—		2.485	—	1	—	1
Т-4а	3 ОЗ РС 18-18 ф	2 ДО 28-35	2 ИДО 28-45	Т-4 —"—		2.485	—	2	—	2
Т-5а	ОЗ РС 18-18 ф	ДО 19-35	ИДО 19-45	268**	344**	2.485	5.785	12	20	32
Т-6а	Б 3 РС 24.09	—	—	246**	330**	2.485	5.785	3	4	7
Т-16а	6 Б 3 РС 24,09	—	—	294	170	—	5.785	—	1	1
Т-17а	3 ОЗ РС 18-18 ф	2 ДО 28-35	2 ИДО 28-45	294	170	2.485	5.785	2	5	7
Т-19а	3 ОС РС 18-18 ф	2 ДО 28-35	2 ИДО 28-45	294	170	2.485	5.785	—	2	2

* Фрамуги ИФН-1, ИФН-2 уменьшить высоту на 300 мм.

ПРИМЕЧАНИЕ Остальные позиции по спецификациям см. лист АС-09и

** Наружную перемычку (в четверти) заменить на L 100 x 10.

СВОДНАЯ СПЕЦИФИКАЦИЯ ДЕРЕВЯННЫХ ИЗДЕЛИЙ

Наименование	Серия	Альбом	Марка	Количество штук: 1 этаж 640	1 этаж 770	2 этаж 640	2 этаж 770	Общее 640	Общее 770
Оконные и дверные балконные блоки с тройным остеклением	1.136-4	—	ОЗ РС 18-18 ф	36	36	41	41	77	77
			ОЗ РС 18-09 ф	8	8	—	—	8	8
	1.136-4		БЗ РС 24-09	3	3	4	4	7	7
Подоконные доски при оконных блоках с тройным остеклением	1.136-2	—	ДО 10-35	2	—	—	—	2	—
			ДО 19-35	15	—	20	—	35	—
			ДО 28-35	16	—	14	—	30	—
	проект	IV	ИДО 10-45	—	2	—	—	—	2
			ИДО 19-45	—	15	—	20	—	35
			ИДО 28-45	—	16	—	14	—	30
Ограждение радиаторов	проект	IV	ИОР-1	10		16		26	
			ИОР-2	—		2		2	
			ИОР-3	3		2		5	

Изменения внесены гл. инж. пр-та [подпись] 12.XII.73

1974	Универсальные детские ясли-сад на 160 мест	План кладки кирпичных стен спецификации изделий и заполнение проемов. /Вариант с тройным остеклением/	Типовой проект 214-2-57	Альбом I	Лист АС-14

ЦНИИЭП учебных зданий г. Москва

Рук. маст. №1 — Гл. инж. маст. — Гл. арх. пр-та — Гл. инж. пр-та — Рук. гр. арх.

Рук. гр. инж. — Ст. инженер — Проверил — Копировал

Ю. Жигалов — Е. Бойко — А. Михе — А. Харкеевич — Ф. Бабушкина

Б. Рябиков — Л. Дмитриева — А. Михе — З. Еврецких

ФАСАД В ОСЯХ 1-10

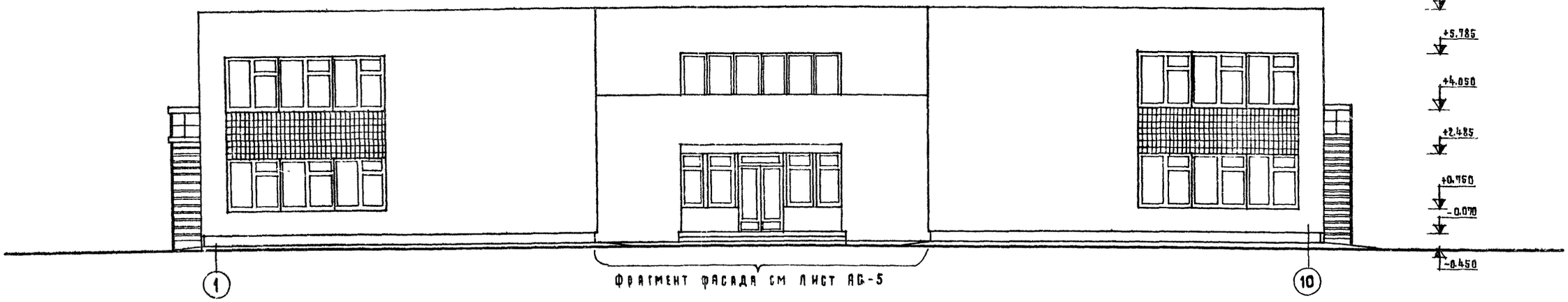

ФАСАД В ОСЯХ 10-1

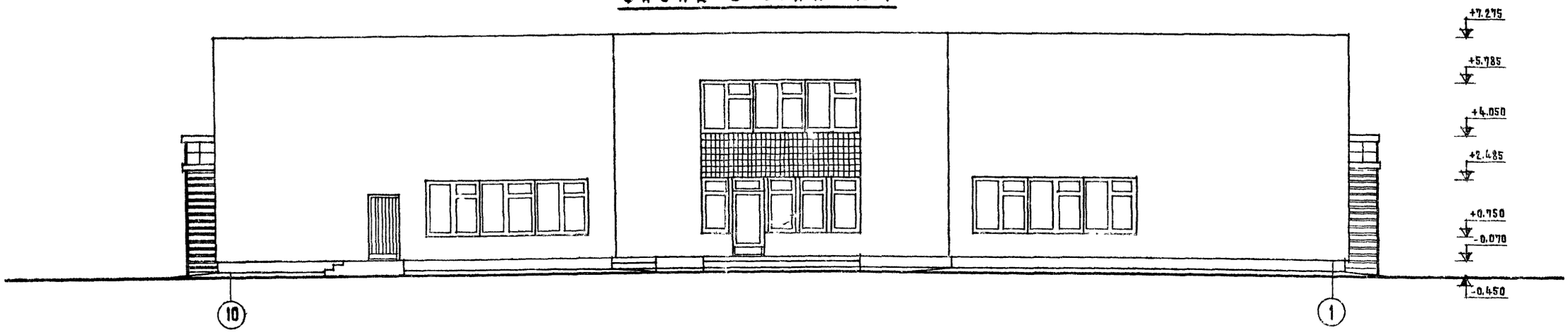

ФАСАД В ОСЯХ А-Г

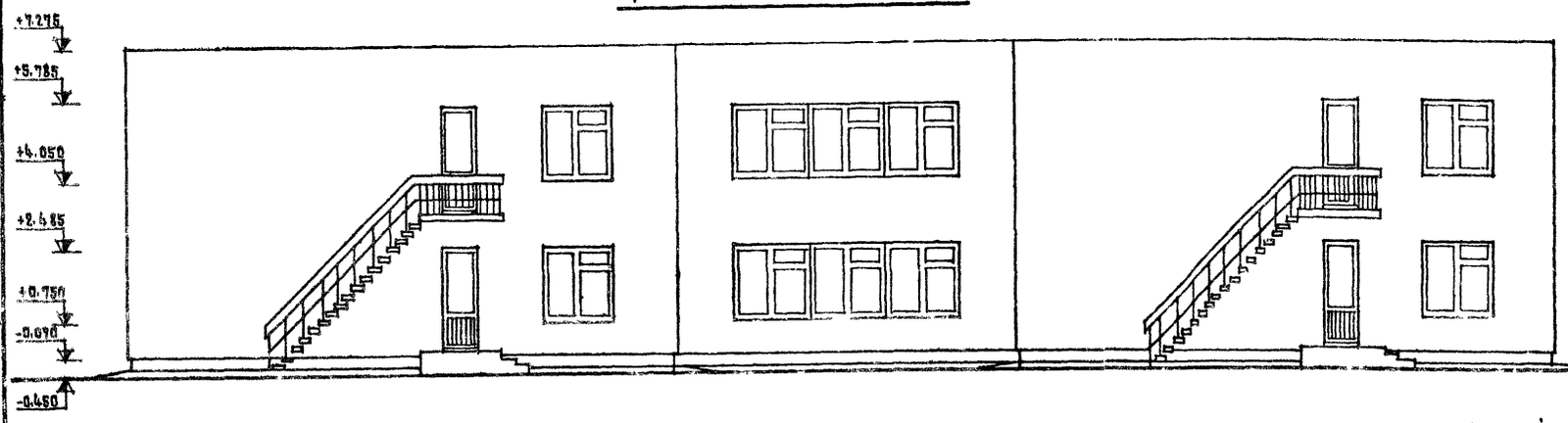

РАЗРЕЗ I-I

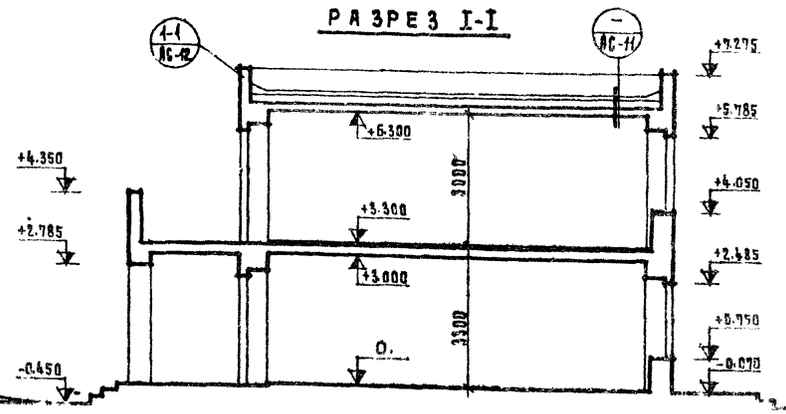

Данный лист см. совместно с листами АС-14

М. 1:100

1974	Универсальные детские ясли-сад на 160 мест	Фасады в осях 1-10; 10-1; А-Г. Разрез I-I. /Вариант с тройным остеклением/	Типовой проект 214-2-57	Альбом I	Лист АС-15

ЦНИИЭП учебных зданий г. Москва

Рук. мастер.		Ю. Жигалов	Б. Рябиков
Гл. инж. маст.		Е. Бойко	Л. Дмитриева
Гл. арх. пр-та		А. Михе	А. Михе
Гл. инж. пр-та		А. Харкеевич	
Рук. гр. арх.		Ф. Бабушкина	З. Еврецких

ФАСАД

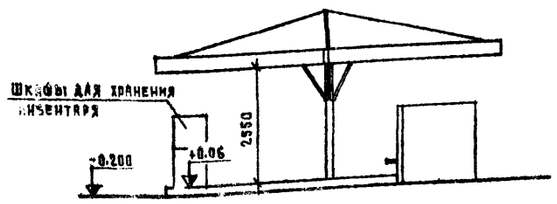

ПЛАН

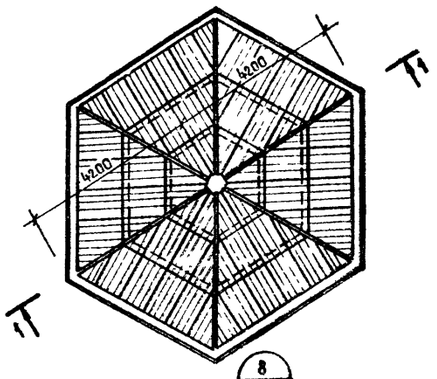

2-2

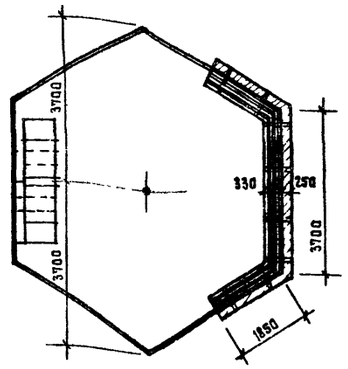

МОНТАЖНАЯ СХЕМА МЕТАЛЛОКОНСТРУКЦИЙ

ПЛАН

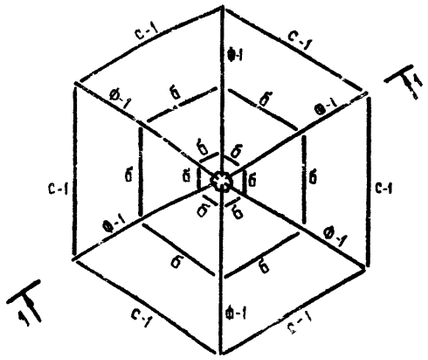

1-1

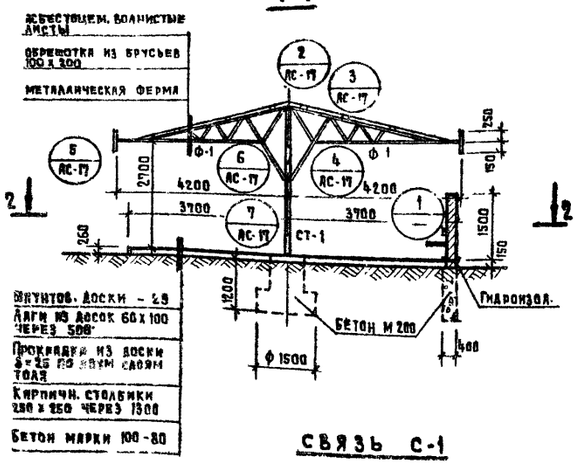

ФЕРМА Ф-1

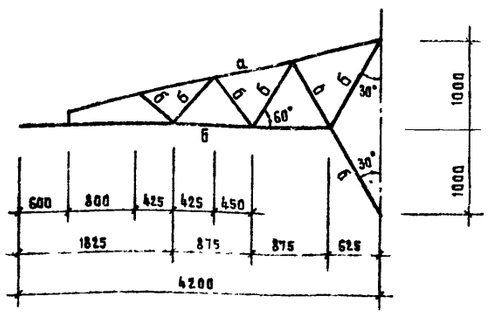

СВЯЗЬ С-1

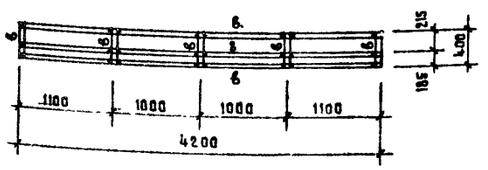

РАСХОД МАТЕРИАЛА (НА ТЕНЕВОЙ НАВЕС)

1. Асбоцементные волнистые листы — 48.0 м²
2. Доска половая толщ. 37 мм. — 1.5 м³
3. Брус сеч. 100 х 120 — 1.0 м³

(1)

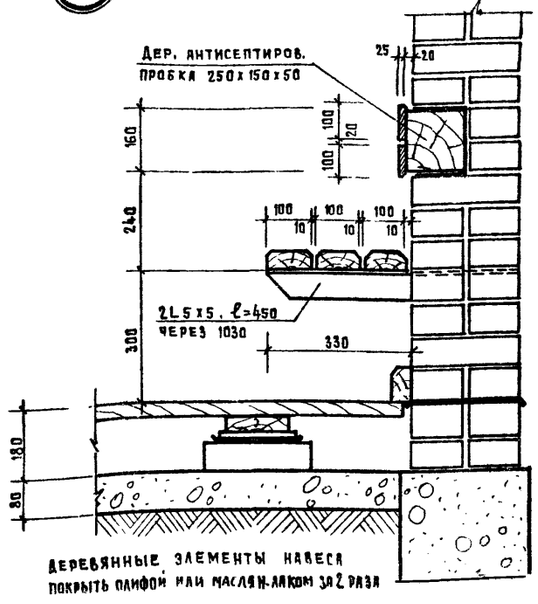

ШКАФЫ ДЛЯ ХРАНЕНИЯ ИНВЕНТАРЯ

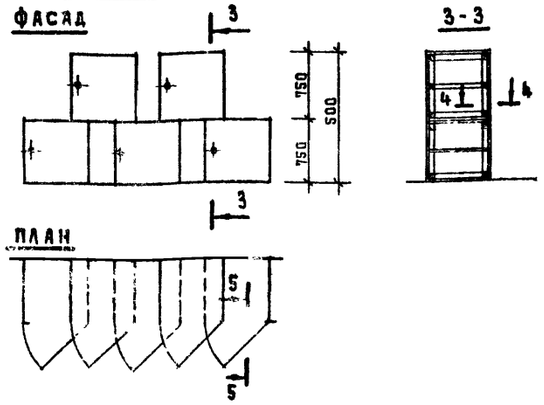

ТАБЛИЦА СЕЧЕНИЙ

Марка элем.	Сечение	Состав сечения	М расч. тм	N расч. т
а	⊤	2 L 75 х 5	—	5.0
б	○	Труба ф 60	—	3.0
в	—	— 50 х 5	—	—
г	L	L 75 х 5	—	—

ТЕХНИЧЕСКАЯ СПЕЦИФИКАЦИЯ

Материал - сталь В. Ст. 3 п.с ГОСТ 380-60*

№№ п/п	Профиль	Длина	Вес т	Примечания
	Уголки равнобокие ГОСТ 8509-72.			
1	L 75 х 5	нормальная	0.45	
2				
	Трубы стальные бесшовные ГОСТ 8732-70			
3	ф 60; S=5	нормальная	0.50	
4	ф 180; S=22	—"—	0.30	
	Сталь полосовая ГОСТ 103-57*			
5	— 50 х 5	нормальная	0.20	
	Сталь широкополосная (универсальная) ГОСТ 82-70			
6	— δ = 6	складская	0.19	
7	— δ = 10	—"—	0.05	
8	— δ = 20	—"—	0.04	
	Сталь листовая кровельная ГОСТ 1393-47**			
9	— δ = 0.8	складская	0.13	
	Сталь круглая ГОСТ 2590-71.			
10	ф 36	нормальная	0.05	

ПРИМЕЧАНИЯ

1. Проект металлических конструкций выполнен в стадии КМ.
2. Все швы, кроме расчетных и указанных в проекте, толщ. h=5 мм.
3. Сварку производить электродами типа Э42 ГОСТ 9467-60.
4. После монтажа металлические конструкции окрасить масляной краской за 2 раза в ярко желтый цвет.
5. Шкафы для хранения инвентаря (в кол-ве 5 шт.) установить как показано на чертеже, закрепив их друг с другом шурупами. В шкафах предусмотрены полочки. Шкафы покрыть пластиком красного, черного и желтого цветов.

Гл. инж. маст.	Е. Бойко				
Гл. арх. пр-ти	А. Михе				
Гл. инж. пр-ти	А. Чаркеевич				
Рук. гр. арх.	Ф. Бабушкина				

ЦНИИЭП учебных зданий г. Москва

1974	Универсальные детские ясли-сад на 160 мест	Теневой навес. Фасад. Планы. Узлы.	Типовой проект 214-2-57	Альбом I	Лист АС-16

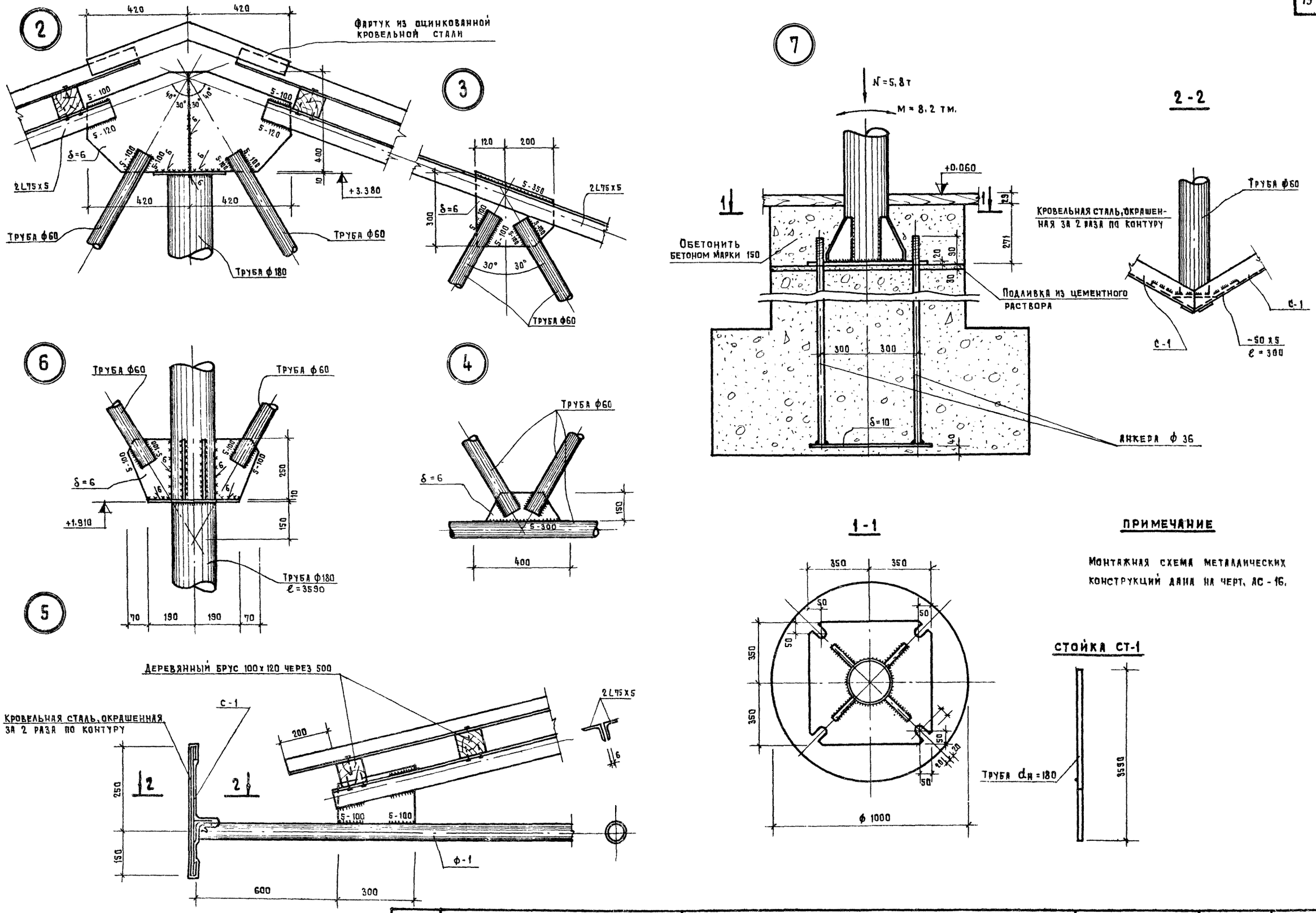

ПРИМЕЧАНИЕ

Монтажная схема металлических конструкций дана на черт. АС-16.

1974	Универсальные детские ясли-сад на 160 мест	Теневой навес. Узлы.	Типовой проект 214-2-57	Альбом I	Лист АС-17

ЦНИИЭП учебных зданий г. Москва

Шифр 73-553

Рук. маст.	Ю. Жигалов	Рук. гр. инж.	Б. Рябиков
Гл. инж. маст.	Е. Бойко	Ст. инженер	П. Дмитриева
Гл. арх. пр-та	А. Михе	Проверил	Б. Рябиков
Гл. инж. пр-та	А. Харкеевич		
Рук. гр. арх.	Ф. Бабушкина	Копировал	З. Еврецких

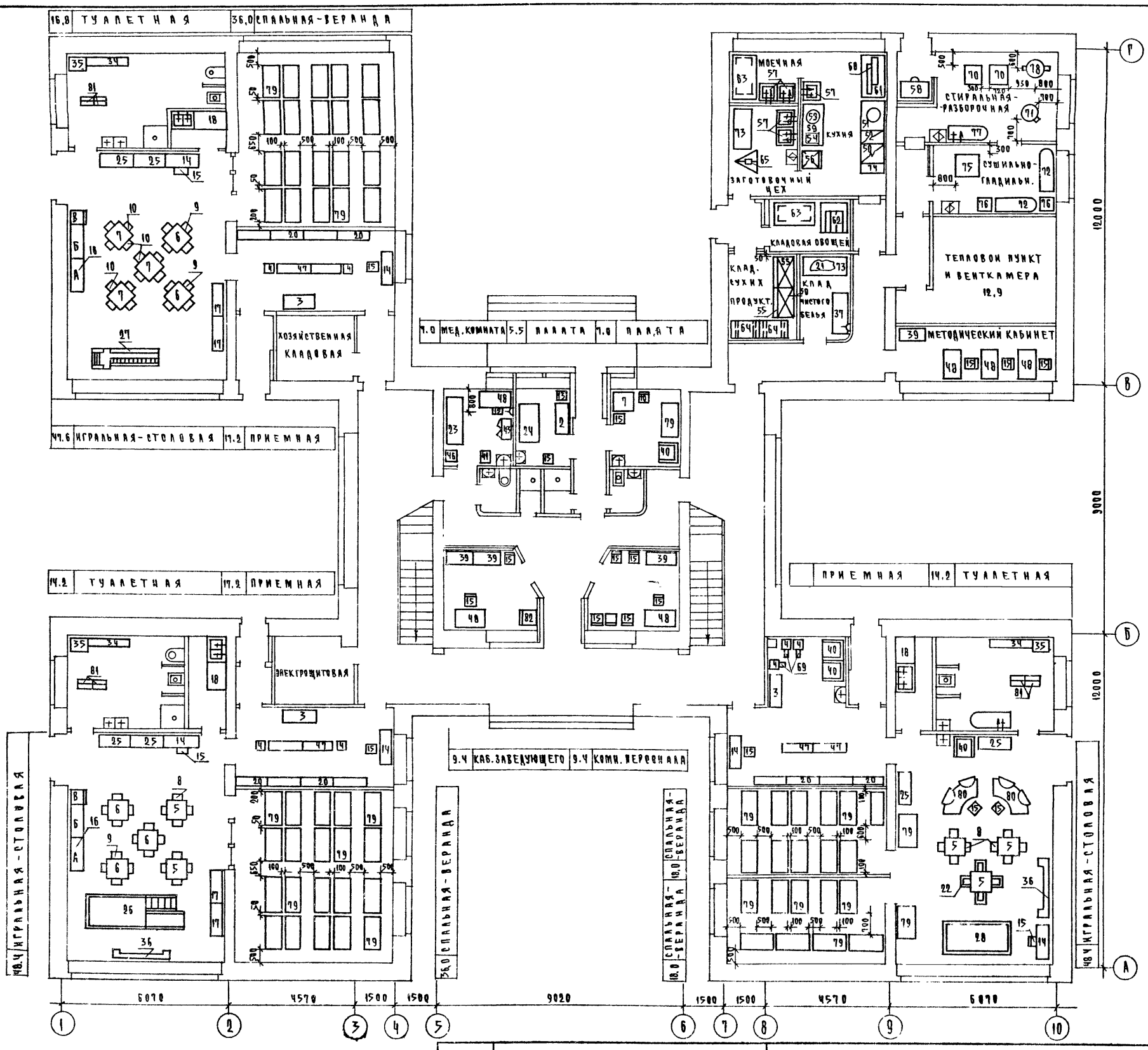

1974	УНИВЕРСАЛЬНЫЕ ДЕТСКИЕ ЯСЛИ-САД НА 160 МЕСТ	ПЛАН 1 ЭТАЖА. РАССТАНОВКА ТЕХНОЛОГИЧЕСКОГО ОБОРУДОВАНИЯ.	ТИПОВОЙ ПРОЕКТ 214-2-57	АЛЬБОМ I	ЛИСТ ТО-1

ЦНИИЭП УЧЕБНЫХ ЗДАНИЙ г. МОСКВА

ГЛ. АРХ. ПР-ТА		ИНЖЕНЕР	
НАЧ. ТЕХН. ОТД.	МИРОШНИКОВА		
ГЛ. ИНЖ. ОТД.	МАЛЫШЕВА		
ГЛ. СПЕЦИАЛИСТ	ДМИТРИЕВА		
ИНЖЕНЕР	ОВЧИННИКОВА		

СОГЛАСОВАНО: СТО ВОЛЬМАН; ЭТО ЯКОВЛЕВ

ШЛЯПИНА

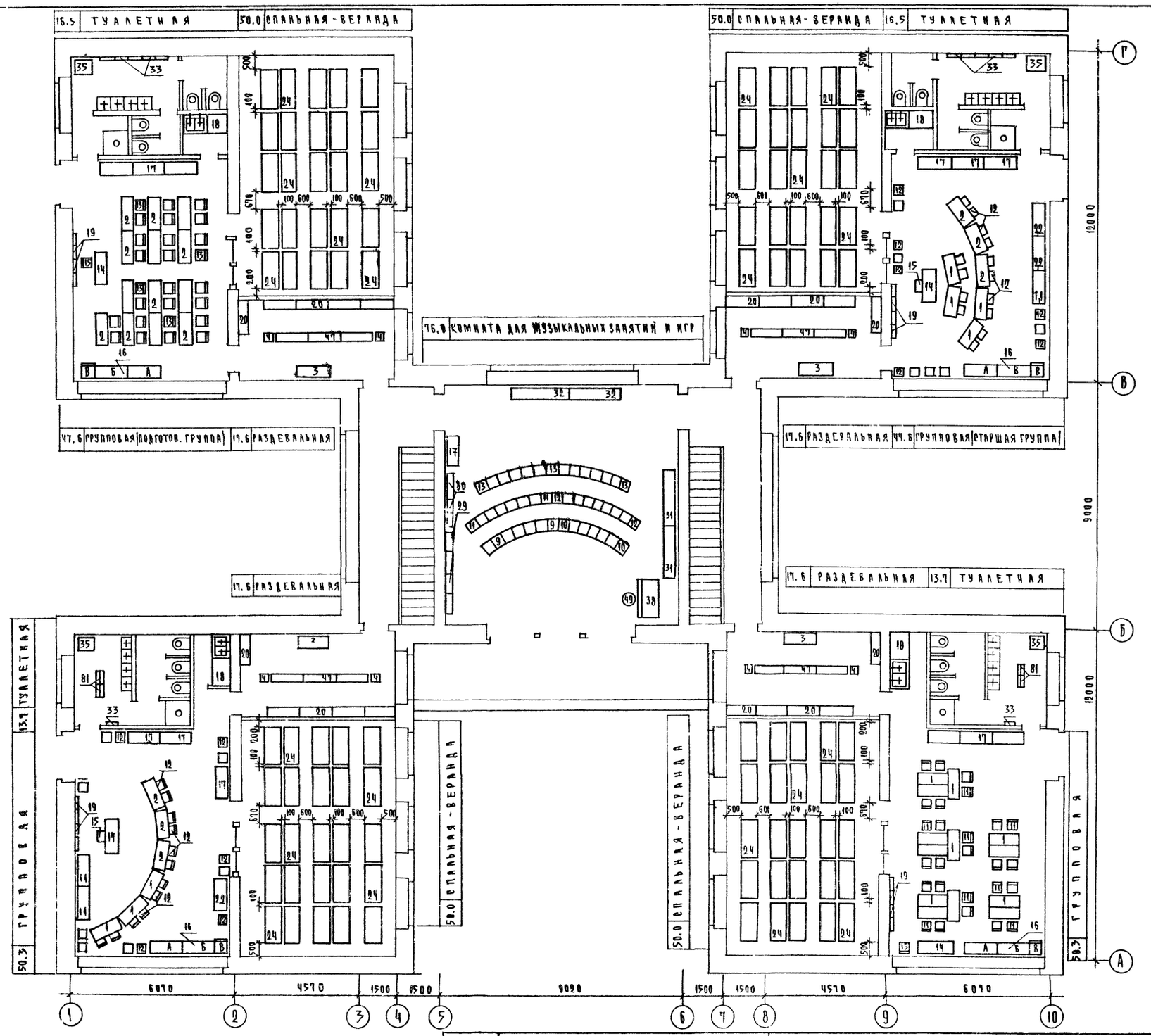

1974	УНИВЕРСАЛЬНЫЕ ДЕТСКИЕ ЯСЛИ-САД НА 160 МЕСТ	План 2 этажа. Расстановка технологического оборудования.	ТИПОВОЙ ПРОЕКТ 214-2-57	АЛЬБОМ I	ЛИСТ ТО-2

ЦНИИЭП учебных зданий г. Москва

ГЛ. ИНЖ. ПРОТ.		Михе	Инженер	Шляпина
НАЧ. ТЕХН. ОТД.		Мирошникова		
ГЛ. ИНЖ. ОТД.		Малышева		
ГЛ. СПЕЦИАЛИСТ		Дмитриева		
СТ. ТЕХНИК		Овчинникова	Копировал	Кошелева

СОГЛАСОВАНО: ЧТО / ЭТО — Вольман, Яковлев

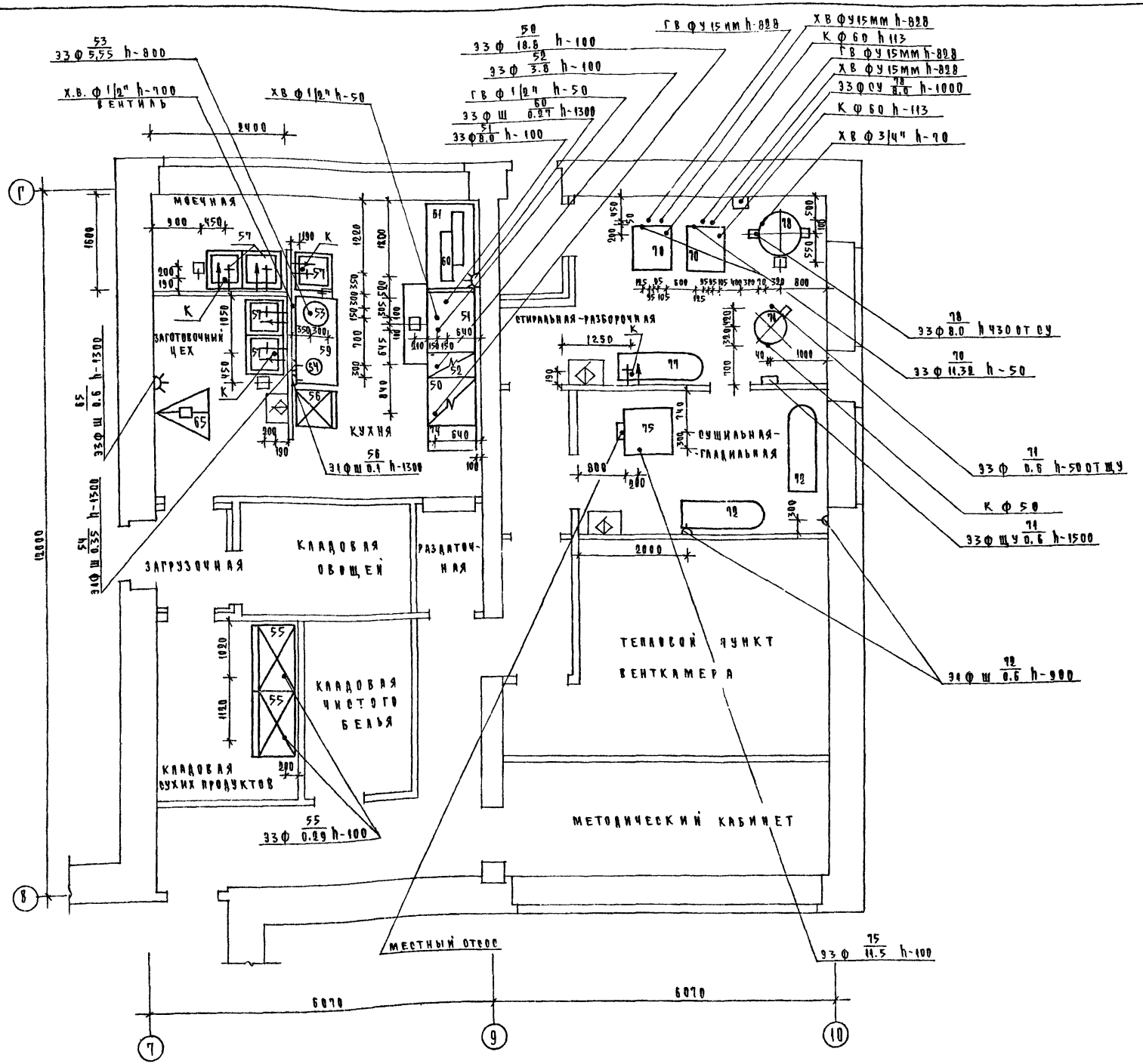

Условные обозначения:

э – подвод электроэнергии в квт.

ф – фазность тока.

су – станция управления.

хв – подвод холодной воды.

гв – подвод горячей воды.

щу – щит управления,

ø – диаметр трубопровода в дюймах.

– Электророзетка штепсельная однофазная.

– Электророзетка штепсельная трехфазная.

К – Канализация

– Раковина со смесителем.

– Ванна моечная с кранами горячей и холодной воды.

– Трап

øу – диаметр условный.

1974	Универсальные детские ясли-сад на 160 мест	План пищеблока и посудомоечной. Расстановка технологического оборудования и монтажные планы.	Типовой проект 214-2-57	Альбом I	Лист ТО-3

№№ поз.	Шифр по общесоюзн. номенклатуре	Наименование и техническая характеристика оборудования	Тип, марка, каталог, № чертежа	Завод-изготовитель	Единица измерения	Количество	Вес в кг: единицы	Вес в кг: общий	Стоимость по смете: единицы в руб.	Стоимость по смете: общая в тыс. руб
1	2	3	4	5	6	7	8	9	10	11
1		Стол детский двухместный 1100×450×520	Т-МД-2Б	ЦНИИЭП учебных зданий типовая мебель детских ясель-садов 21-0-1 часть I	шт.	26				
2		Стол детский двухместный 1100×450×550	Т-МД-3Б		"	28				
3		Шкаф для одежды персонала 1200×475×1700	Т-МД-14Б		"	7				
4		Табурет персонала 350×300×300	Т-МД-15Б		"	15				
5		Стол четырехместный 800×750×370	Т-МД-2А		"	5				
6		Стол четырехместный 800×750×410	Т-МД-3А		"	5				
7		Стол четырехместный 800×750×430	Т-МД-4А		"	4				
8		Стул детский 304×259×372	Т-МД-2Ж		"	20				
9		Стул детский 304×259×425	Т-МД-3Ж		"	27				
10		Стул детский 334×259×469	Т-МД-4Ж		"	20				
11		Стул детский 334×282×518	Т-МД-5Ж		"	34				
12		Стул детский 364×308×566	Т-МД-6Ж		"	61				
13		Стул детский 364×328×605	Т-МД-7Ж		"	41				
14		Стол для воспитателя 1269×450×720	Т-МШ-4/2	"	"	10				
15		Стул воспитателя 460×420×775	Т-МШ-8/5	" часть 2	"	26				
16		Стол-подставка для уголка живой природы	Т-МД-12Б		"	6				
1А		Скамейка 1200×450×450	"		"	—				
1Б		Подцветочница 1200×450×80	"	" часть 1	"	—				
1В		Тумба 450×470×750	"		"	—				
17		Шкаф для пособий и игрушек 1200×455×1550	Т-МД-7Б		"	17				
18		Буфет-мойка 1800×600×1900	Т-МД-8	ЦНИИЭП учебных зданий тип пр-т 2с-04-67 альбом V	"	7				
19		Доска наколочная и грифельная 500×80×1000	Т-МД-11Б	ЦНИИЭП учебных зданий типовая мебель дет сад-ясли 21-0-1 ч I	"	16				
20		Шкаф для одежды детей с подсушкой 1200×320×1700	Т-МД-13	ЦНИИЭП уч.зд. типовой пр-т 2с-04-6/67 альбом V	"	32				
21		Машина швейная настольная 0,27 кВт; 220 В; 1ф	"Тула"	Торговая сеть	"	1				
22		Кресло детское 304×325×750	Т-МД-19Б	ЦНИИЭП учебных зданий тип мебель дет сад-яс. 21-0-1 часть I	"	4				
23		Кушетка медицинская 1850×600×615	ТО-7	Гипрозарав ТО-7 ЕМЗ-00-54/58	"	1				
24		Кровать детская 1400×650×350/900	АРТ.81	Торговая сеть	"	104				
25		Шкаф для белья 1220×455×550	Т-МД-22Б	ЦНИИЭП учебных зд. тип мебель детских ясель-сад 21-0-1 ч I	"	6				
26		Манеж-горка 3600×1200×870	Т-МД-21Б	" часть II	"	1				
27		Горка со скатом 2505×600×870	Т-МД-25Б		"	1				
28		Манеж общий 2490×1200×870	Т-МД-21Б		"	1				
29		Стенка гимнастическая 750×150×1600	Т-МД-28Б/8	ЦНИИЭП учебных зданий типовая мебель детских ясель-садов 21-0-1 часть 2	"	4				
30		Стойка для гимнастического оборудования 1050×300×1800	Т-МД-29Б		"	2				
31		Скамья гимнастическая 2000×200×260	Т-МД-30Б		"	2				
32		Скамья гимнастическая 2000×200×250	Т-МД-30Б		"	2				
33		Вешалка настенная для полотенец 520×140×600	Т-МД-34Б		"	12				
34		Шкаф для горшков 1500×300×1200	Т-МД-32Б		"	3				
35		Шкаф для хозяйственных принадлежностей 600×475×1700	Т-МД-33		"	7				
36		Барьер 2450×350×475	Т-МД-23Б		"	2				
37		Шкаф для белья 1500×600×2000	ШБ-2	г. Москва Минторг, "Союзинвентарь"	"	1				
38		Пианино 1500×750×1500	"Красный Октябрь"	Торговая сеть	"	1				
39		Шкаф канцелярский 960×430×1850	ОК-01-235/4		"	4				
40		Стол туалетно-пеленальный 750×750×930	Т-МД-18	НИИЭП учебных зданий тип. меб. ясл-сад 21-0-1 ч I	"	4				
41		Весы медицинские 370×677×1430	ВМ-150	Орехово-Зуевский з-д "Прибордеталь"	"	1				
42		Стерилизатор электрический 314×160×125	С-86	Тюменский завод "Медоборудование"	"	1				
43		Шкаф медицинский двухстворчатый 840×400×1502	ТУ-515-64	Львовский завод "Медоборудование"	"	1				
44		Облучатель ртутно-кварцевый на штативе 450/700×470/1950	ОРК-21	Свердловский	"	1				
45		Лампа соллюкс портативная 460/740×300×230	ДСП-4	З-д "Эма"	"	1				
46		Ростомер деревянный с откидной скамейкой 420×530×2200	ТУ-795	Завод "ДПИ" г. Киев	"	1				
47		Скамья для раздевания 1200×300×220	Т-МД-15Б	НИИЭП учебных зданий тип мебель детских ясл-сад 21-0-1 ч I	"	18				
48		Стол письменный однотумбовый 1100×650×760	АРТ.1500	Торговая сеть	ч	6				
49		Стул для пианино ф 400	АРТ 801		"	1				
50		Электроплита секц. модулированная 840×840×860 18,8 кВт; 380/220 В; 3ф	ПЭСМ-4Ш	Душанбинский завод торгового машиностроения	"	1	210,0	210,0		
51		Электрокотел секц. модулированный 1050×840×860 8,0 кВт; 380/220 В; 3ф	КПЭСМ-60	Сокулукский завод торгового машиностроения	"	1	180,0	180,0		
52		Электроплита секц. модулированная 420×840×860 3,8 кВт; 380/220 В; 3ф	ПЭСМ-2К	Душанбинский завод торг. машиностроения	"	1	70,0	70,0		
53		Электрокипятильник 510×440×750 9,0 кВт; 380/220 В; 3ф	КНЭ-50	Калининградский з-д торгов. машиностроения	"	1	21,0	21,0		
54		Соковыжималка ф 300; п-400; 0,35 кВт; 220 В; 1ф	-	Торговая сеть	"	1	1,4	1,4		
55		Шкаф холодильный модулированный 1120×800×1930; 0,37 кВт; 380/220 В; 3ф	ШХ-07	Марийский з-д торгового машиностроения	"	2	300,0	600,0		
56		Шкаф холодильный 640×739×1375; 0,1 кВт; 220 В; 1ф	"ЗИА"	г. Москва. Завод им. Лихачева	"	1	200,0	200,0		
57		Ванна моечная 630×630×860	ВМ-1А	г. Москва. Союзинвентарь	"	5				
58		Ларь для грязного белья 1050×630×860	АБ-2	Минторг "Союзинвентарь"	"	1				
59		Стол производственный 1470×840×860	СП-1470	"	"	1				
60		Хлеборезка (настольная) 0,27 кВт; 380/220 В; 3ф	МРХ-180	Кибартайский з-д торгов. машиностроен	ч	1	90,0	90,0		
61		Стол для хлеборезки	СХ-1	г. Москва Союзинвентарь	"	1				
62		Ларь для овощей 1050×1050×1500	АО-2		ч	1				
63		Стеллаж стационарный общепроизводственный 1470×840×2000	СПС-1	"	"	2				
64		Подтоварник металлический 1050×630×280	ПТ-2А	"	ч	2				
65		Универсальный привод 850×900×675; 0,6 кВт; 380/220 В; 3ф	ПУ-06	Пермский завод торгов. машиностр.	ч	1				
66		Местный вентил. отсосы к тепловым элек секц. модул. оборуд. 420×720×400	МВО-420ф	Комиссаровский з-д торг. машиностроен.	ч	6	19,0	133,0		
67		Весы товарные 650×650×202	ВШП-150	Ижевский механический з-д	ч	1				
68		Тележка 450×400×800	ТЖ-1		ч	2				
69		Подставка для НВГ 300×250×160	Т-МД-27Б	ЦНИИЭП уч.зд. тип мебель детск ясл.-сад 21-0-1 ч I	ч	3				
70		Стиральная машина 720×720×1050; 11,32 кВт; 380/220 В; 3ф	КП-114	Алитусский машиностроительный завод	ч	2	150,0	300,0		
71		Центрифуга d=585; h=800; 0,6 кВт; 380/220 В; 3ф	КП-211	Джамбульский з-д коммунального машиностр	ч	1	124,0	124,0		
72		Стол гладильный 1500×500×900; 0,6×2=1,2 кВт; 220 В; 1ф	С-10	г. Москва Минторг, Союзинвентарь	ч	2				
73		Стол производственный 1470×630×800	СП-1470А	г. Москва Минторг, Союзинвентарь	ч	1				
74		Секция-вотавка к тепловому оборудов с гладким столом; 420×840×860	ВСМ-420	Люберецкий з-д торгового машиностроен.	ч	1	78,0	78,0		
75		Сушильный барабан 840×800×1300 12 кВт; 380/220 В; 3ф	КП-307	Харьковский з-д коммун. машиностроения	ч	1				
76		Тумбочка для белья 500×400×850			ч	2				
77		Ванна для замачивания белья 1500×700×445	ВН-30	Кировский чугунно-литейный завод	ч	1				
78		Электрокотел 00 станцией управл 945×640×1430; 7,0 кВт; 380/220 В; 3ф	КПЭ-60	Ярославский з-д хим. маш	ч	1	125,0	125,0		
79		Кровать-манеж индивидуальный 1200×680×870	Т-МД-20Б	ЦНИИЭП уч. зданий тип. меб. детских ясл.-сад 21-0-1 ч I	ч	63				
80		Стол для кормления 1150×600×750	Т-МД-17Б	" часть I	ч	2				
81		Вешалка напольная для полотенец 538×260×900	Т-МД-34Б	ЦНИИЭП уч.зд. тип. мебель детск. ясл.-сад 21-0-1 часть 2	ч	10				
82		Сейф 450×650×1780		Москва з-д металлоизделий № 1	"					

Гл. архитектор проекта — Мирончикова
Нач. техн. отд. — Мальцева
Гл. инж. отд. — Дмитриева
Гл. специалист — Яковлев
Ст. инженер — Алешина
Конструкция — Кошелева
Кон. — Кошелева
Сто — Яковлев
Сто — Вольман

ЦНИИЭП учебных зданий г. Москва

gost.e-ecolog.ru