РОСКОЛХОЗСТРОЙОБЪЕДИНЕНИЕ
ВОЛОГОДСКИЙ ОБЛМЕЖКОЛХОЗСТРОЙ
ИНСТИТУТ „ВОЛОГДАСЕЛЬПРОЕКТ"

ОДНОЭТАЖНЫЙ ОДНОКВАРТИРНЫЙ 3[х] КОМНАТНЫЙ ЖИЛОЙ ДОМ

/ ВАРИАНТ Т. ПР. 181-135-161/1 /

АЛЬБОМ 1

ЧАСТЬ 1

АРХИТЕКТУРНО - СТРОИТЕЛЬНЫЕ ЧЕРТЕЖИ
НИЖЕ И ВЫШЕ ОТМЕТКИ 0.000

gost.e-ecolog.ru

г. ВОЛОГДА, 1981

РОСКОЛХОЗСТРОЙОБЪЕДИНЕНИЕ
ВОЛОГОДСКИЙ ОБЛМЕЖКОЛХОЗСТРОЙ
ИНСТИТУТ „ВОЛОГДАСЕЛЬПРОЕКТ"

ОДНОЭТАЖНЫЙ ОДНОКВАРТИРНЫЙ 3[x] КОМНАТНЫЙ ЖИЛОЙ ДОМ

/ ВАРИАНТ Т. ПР. 181-135-161/1 /

АЛЬБОМ 1

ЧАСТЬ 1

АРХИТЕКТУРНО-СТРОИТЕЛЬНЫЕ ЧЕРТЕЖИ

НИЖЕ И ВЫШЕ ОТМ. 0.00

Разработан институтом
„Вологдасельпроект"

Директор института В. Глотов
Гл архитектор пр-та А. Макаренко

Настоящий проект выполнен в соответствии с действующими нормами и правилами (в том числе по взрыво-пожарной безопасности)
Гл инженер проекта А. Пронин

СОДЕРЖАНИЕ АЛЬБОМА

Лист	Наименование	Стр.	Примечание
I	2	3	4
АР-I	Заглавный лист (начало)		
АР-2	-"- -"- (продолжение)		
АР-3	-"- -"- (-"-)		
АР-4	-"- -"- (окончание)		
АР-5	Генплан. Вариант блокировки		
АР-6	План с расстановкой мебели		
АР-7	План на отметке 0.000		
АР-8			
АР-9	Фасад I-3		
АР-I0	-"- Б-А		
АР-II	-"- 3-I		
АР-I2	-"- А-Б		
АР-I3	Разрезы I-I и П-П		
АР-I4	План фундаментов (вариант сборных фундаментов)		
АР-I5	План подполья (вариант сборных фундаментов). Развертки фундаментов		
АР-I6	План свайного поля (вариант свайных фундаментов). Монтажный план цокольных панелей		
АР-I7	Монтажный план цокольных панелей. Развертки.		
АР-I8	План подполья (вариант свайных фундаментов). Сечение I-I		
АР-I9			
АР-20	Монтажный план плит перекрытия над подпольем (вариант из эрбодитовых и ж-о панелей)		
АР-2I	Сводные спецификации сборных ж-б и металлических изделий ниже отм.0.000		
АР-22	Сводные спецификации сборных ж-о и металлических изделий ниже отм.0.000 (вариант свайных фундаментов)		
АР-23	Монтажные фасады I-3,3-I,А-Ф,Ё-А		
АР-24	Монтажный план стен. Монтажный план перекрытия		
АР-25	План раскладки подстропильных ферм		
АР-26	План раскладки стропильных щитов. План кровли. Разрез I-I		
АР-27	Фрагмент I. Узлы по крыше I-4		
АР-28	План отделочных работ		
АР-29	Фасады и план веранды		
АР-30	План балок пола веранды. Разрезы I-I,2-2		
АР-3I	Веранда. План раскладки стропил. Узлы I-3		
АР-32	Веранда. Узлы 4-9		
АР-33	Вход		
АР-34	Сводные спецификации		
АР-35	Сводные спецификации		
АР-36	Сводные спецификации древесины		

ИЗМ	ЛИСТ	№ ДОКУМ	ПОДПИСЬ	ДАТА
ГД СПЕЦ		ИВАНОВ		
ГД ИНЖ ПР		ПРОНИН		
НАЧ ОТД		ВИКТОРОВ		
РУК ГР		ИВАНОВ		

АР

ОДНОЭТАЖНЫЙ ОДНОКВАРТИРНЫЙ 3-Х КОМНАТНЫЙ ЖИЛОЙ ДОМ

СТАДИЯ	ЛИСТ	ЛИСТОВ
ТР	0	

ЗАГЛАВНЫЙ ЛИСТ (ПРОДОЛЖЕНИЕ)

ИНСТИТУТ ВОЛОГДАСЕЛЬПРОЕКТ

СОСТАВ ПРОЕКТА

ОБОЗНАЧЕНИЕ	НАИМЕНОВАНИЕ	ПРИМЕЧАНИЕ
АЛЬБОМ I Часть I.	Архитектурно-строительные чертежи выше и ниже отм.0	Серия I35
Часть 2.	Санитарно-технические и электротехнические чертежи выше и ниже отм.0	
Часть 3.	Конструкции и детали заводского изготовления.	
Часть 4.	Проект поточного строительства	
Часть 5.	Сметы	
Часть 9 Раздел 3.I-3	УЗЛЫ И ДЕТАЛИ Монтажные узлы и детали.	
Р.IO.I-I-7 Р.IO.I-I-3 Р.IO.I-I-I Р.IO.I-I-35	Наружные стеновые панели однорядной разрезки из легкого бетона толщиной 300,350 и 400 мм. Цокольные панели.Рабочие чертежи изделий	
Р.IO.I-0-I	Наружные стеновые панели для обычных условий строительства. Общие материалы и унифицированные детали для панелей из легкого бетона	
Р.IO.I-2-I	Наружные стеновые панели однорядной разрезки из легкого бетона толщиной 300; 350 и 400 мм. Цокольные панели. Арматурные изделия	
Р.IO.3-I-4 Р.IO.3-I-7	Многопустотные панели перекрытия шириной I,5 м.Рабочие чертежи изделий. Арматурные изделия.	
Р.IO.4-I-I Р.IO.4-I-3	Разные железобетонные изделия. Рабочие чертежи изделий	
Р.IO.5-I Р.IO.5-4 Р.IO.5-7	Перегородки гипсобетонные и керамзитобетонные	
Р.IO.2-I-I	Внутренние стеновые и фундаментные панели (для варианта пустотных перекрытий). Рабочие чертежи. Арматурные изделия.	

ОБОЗНАЧЕНИЕ	НАИМЕНОВАНИЕ	ПРИМЕЧАНИЕ
Р.IO.I2-I-35	Дополнительные изделия.Рабочие чертежи изделий. Арматурные изделия.	Серия I35
Р.IO.6-I Р.IO.6-27 Р.IO.6-5	Деревянные изделия	
Р.IO.7-I; IO.7-4	Металлические изделия	
Р.IO.I3-2	Изделия заводского изготовления. Расчет сметных цен железобетонных изделий.	
Ведомость примененных документов		
ОБОЗНАЧЕНИЕ	НАИМЕНОВАНИЕ	
	Типовые изделия	
I.II2-5 вып.4	Плиты железобетонные для ленточных фундаментов	
ГОСТ I3579-78	Блоки бетонные для стен подвалов	
I.I35-I альбом I	Двери деревянные входные и служебные для жилых и общественных зданий.	
ГОСТ II2I4-7I	Окна и балконные двери деревянные с двойным остеклением для жилых и общественных зданий	
I.I72-3	Встроенные шкафы,шкафы-перегородки и антресоли каркасной конструкции из унифицированных блоков(для жилых зд.)	
ГОСТ 6629-74	Двери деревянные внутренние для жилых и общественных зданий	
С.I.I88-5 выпуск 6	Железобетонные кабины санитарно-технических узлов	
с.2.I40-I выпуск 6	Детали перекрытий жилых зданий-ПОЛЫ.	
сер.I.0II-6 выпуск I	Сваи забивные железобетонные	
сер.I.I38-I0 выпуск I	Перемычки брусковые	

АР

ИЗМ.	ЛИСТ	№ ДОКУМ.	ПОДПИСЬ	ДАТА
ГА ИНЖ ПР		Пронин		
ГА СПЕЦ.		Иванов		
НАЧ ОТД		Смелов		
РУК ГР		Иванов		
ИСПОЛН.		Реутова		

Одноэтажный однокварти-рный 3-комнатный жилой дом

СТАДИЯ	ЛИСТ	ЛИСТОВ
Т Р	1	

Заглавный лист (начало)

ИНСТИТУТ „ВОЛОГДАГРАЖДАНПРОЕКТ"

ПОЯСНИТЕЛЬНАЯ ЗАПИСКА

I. ОБЩАЯ ЧАСТЬ

Вариант типового проекта № 181-135-161/I одноэтажного одноквартирного 3-х комнатного жилого дома разработан на основании задания на проектирование, выданного Вологодским объединением "Сблмежколхозстрой", с целью унификации строительных конструкций одно-,двух и 12-ти кв.жилых домов "135" серии, осваиваемых Вологодским ССК.

Сохраняя, в основном, принятое типовым проектом объемно-планировочное и конструктивное решение дома, вариант отличается от типового проекта тем, что: частично изменены отдельные детали планировки квартиры; в варианте применены керамзитобетонные стеновые панели из номенклатуры изделий, производство которых освоено Вологодским ССК для 2-хкв. в 2-х уровнях жилого дома "135" серии. Увеличена сборность дома путем применения дополнительно сборных панелей фронтонов, сборных совмещенных ж/б элементов площадок крылец и маршей, сборных цокольных панелей ограждения крылец вместо кирпичных по проекту, а также сборных элементов стропил и обрешетки из деревянных панелей; разработан вариант цокольного перекрытия из сборных арболитовых плит. Это позволило сократить трудозатраты на сборку дома и стоимость (см. технико-экономические показатели). Данный проект применим для строительства в сельской местности во II-м климатическом районе с обычными гидрогеологическими условиями, с расчетной зимней температурой наружного воздуха до -36^{0}. Здание II класса, III степени огнестойкости, II степени долговечности.

2. АРХИТЕКТУРНО-ПЛАНИРОВОЧНОЕ РЕШЕНИЕ

Жилой дом состоит из одной квартиры типа 3Б; в квартире предусмотрены общая комната, две спальни, большая кухня, прихожая, кладовая-мастерская, раздельный санузел. Все комнаты в доме предусмотрены изолированными друг от друга, непроходными. Из кухни предусмотрен лаз в хозяйственный погреб. Примыкающая к кухне остекленная веранда сдвинута (по сравнению с типовым проектом) в сторону двора, что позволило сделать выход из кухни во двор через веранду и ликвидировать третий выход из дома. В результате ликвидации третьего выхода из дома улучшился микроклимат, уменьшились теплопотери; кроме того, появилась дополнительная площадь кладовой-мастерской при неизменной площади дома. Для более удобной расстановки мебели ликвидирован выход из общей комнаты на веранду, в результате чего общая комната стала непроходной.

Дом оборудован централизованными системами водоснабжения, канализации, отопления, электроснабжения, сдвоточными устройствами. Горячее водоснабжение - от колонки на твердом топливе, газоснабжение - от шкафных баллонных установок. Дополнительно разработан вариант планировки санузла с люфтклозетом при отсутствии канализационной поселковой сети, отопления и приготовления пищи - от отопительно-варочной печи.

Наружная отделка панелей решается с применением облицовочной глазурованной керамической или стеклянной плитки, возможны варианты отделки панелей способом "брекчия", а также окраска водостойкими красками КС светлых теплых тонов. Обрамление окон, элементов входа, карнизов выполняются деревянными, покрываются морилкой до шоколадного цвета, олифятся за 2 раза.

Цокольные панели отделываются методом набрызга или под шубу и красятся водостойкими красками темных теплых тонов.

Конкретно варианты оформления фасадов уточняются при привязке дома в соответствии с архитектурно-планировочным заданием.

3. КОНСТРУКТИВНОЕ РЕШЕНИЕ

3.I. ФУНДАМЕНТЫ проектом предусмотрены в 3-х вариантах:

3.I.I. Ленточные (по типовому проекту) из сборных бетонных и железобетонных блоков серии I.II2-5 и ГОСТ I3579-78. По бетонным блокам устанавливаются цокольные панели толщиной на 50 мм меньше толщины наружных стен.

3.I.2. Свайные фундаменты из забивных призматических ж/б свай сечением 350 х 350 мм, длиной до 5 м (в зависимости от гидрогеологических условий), со сборными ж/б оголовками, на которые опираются цокольные панели.

Конструкции веранд и крылец основываются на короткие, до 3-4 м, ж/б сваях сечением 200 х 200 мм без ростверков.

3.I.3. Буронабивные сваи диаметром 400-600 мм, глубиной бурения до 2-2,5 м под здание и до 2 м под веранду и крыльца. Цокольные панели опираются на оголовки свай.

3.2. ЦОКОЛЬНОЕ ПЕРЕКРЫТИЕ предусмотрено в 2-х вариантах:

3.2.I. Из ж/б панелей серии "I35", ч.IO р.IO, как предусмотрено в типовом проекте, с частичным изменением, в связи с переносом места расположения входа в подполье.

Конструкция пола - по типовому проекту.

3.2.2. Из комплексных арболитовых плит перекрытия (по типу освоенных ССК для I-кв.3-хкомнатного жилого дома "II5" серии).

					АР
ИЗМ	ЛИСТ	№ ДОКУМ	ПОДПИСЬ	ДАТА	
ГИП		Пронин			Одноэтажный одноквартирный 3х комнатный жилой дом
ГИ АРХИТ		Макаренко			Стадия: — Лист: 2 Листов: —
ГИ СЕЦ		Иванов			
НАЧ ОТД		Смелов			Заглавный лист (продолжение)
РУК ГРУП		Иванов			Институт Вологдасельпроект
ИСПОЛН		Затеишикова			

Пол в этом случае предусматривается из рулонных материалов, непосредственно наклеенных на предварительно подготовленную в заводских условиях поверхность панелей перекрытия без устройства теплоизолирующих слоев.

3.3. НАРУЖНЫЕ СТЕНЫ – из керамзитобетонных панелей толщиной 350 мм для самонесущих продольных стен и 400 мм для несущих торцевых стен.

Разрезка стен – однорядная, объемный вес керамзитобетона $\gamma = 900$ кг/м3.

3.4. ВНУТРЕННИЕ СТЕНЫ несущие из тяжелого бетона толщиной 160 мм, прочие перегородки – крупнопанельные керамзитобетонные толщиной 80 мм, в санузле – железобетонные толщиной 50 мм.

3.5. ПЕРЕКРЫТИЕ – из многопустотных ж/б панелей, по типовому проекту.

3.6. СТРОПИЛА предусмотрены сборные из деревянных элементов, в виде стропильных щитов шириной 1,5 м из несущих стропильных элементов с обрешеткой под кровлю из волнистых асбестоцементных листов.

4. ОТДЕЛОЧНЫЕ РАБОТЫ.

Проектом предусматривается максимальная степень заводской готовности конструктивных элементов дома.

Основные отделочные работы (до 70 %) выполняются в заводских условиях, после окончания монтажа дома на строительной площадке выполняются лишь некоторые виды отделочных работ и отделка мест соединения отдельных элементов.

4.1.3 заводских условиях выполняются:

4.1.1. Полная наружная отделка стеновых и цокольных панелей (варианты отделки указаны в разделе "Архитектурно-планировочное решение" данной пояснительной записки).

4.1.2. Подготовка внутренних поверхностей стеновых панелей и перегородок под оклейку обоями или окончательную клеевую окраску в условиях строительной площадки.

4.1.3. Полная отделка внутренних поверхностей или отдельных участков поверхностей стен и перегородок, отделка которых предусматривается масляными красками или облицовка плитками:

а) облицовка глазурованной плиткой участков перегородок в кухне, а также облицовка поверхностей перегородок в санузлах,

б) масляная окраска за 2 раза участков стен и перегородок в кухне, санузле, тамбуре и в других местах (по проекту привязки – см. часть 4.).

4.1.4. Масляная окраска за 2 раза столярных изделий, предварительно установленных в проектное положение, включая элементы веранды.

4.1.5. Подготовка лицевой поверхности панелей перекрытия, а также участков стен и перегородок кухни, санузла, прихожей, тамбура под побелку.

4.1.6. Масляная окраска за 2 раза приборов и труб центрального отопления и водопровода.

4.1.7. Устройство гидроизоляции и настилка плитки пола в санузле (поддон санузла – см. часть 3 данного проекта)

4.2. На строительной площадке выполняются:

4.2.1. Подкраска масляных панелей в местах стыков стеновых панелей и перегородок.

4.2.2. Затирка швов панелей стен, перегородок и перекрытия.

4.2.3. Масляная или клеевая окраска швов панелей, перегородок.

4.2.4. Побелка потолков или оклейка потолочной бумагой.

4.2.5. Оклейка стен обоями в жилых комнатах или устройство наката.

4.2.6. Устройство чистых полов из заготовок линолеума.

4.2.7. Окраска стыков элементов отопления, водопровода, канализации.

5. КОМПЛЕКТАЦИЯ ОБЪЕКТА

Перед началом строительства каждый дом комплектуется на ССК всеми необходимыми конструктивными элементами, согласно сводной спецификации, и производится раскладка этих элементов на транспортные средства в соответствии с указаниями ППР (см. часть 4 альбома I настоящего проекта).

Цех комплектации ССК производит также полную комплектовку материалов и изделий, необходимых для выполнения на месте строительства работ по отделке и монтажу инженерных сетей дома – отопления, водопровода, канализации, электрификации, радио и телефона согласно проекта привязки в каждом конкретном случае и перечня необходимых материалов и изделий для каждого дома.

Все эти материалы и изделия комплектуются в специальных контейнерах, а части покрытия полов – в виде рулонов линолеума на каждую комнату.

					АР			
Изм.	Лист	N докум	Подпись	Дата				
Гл. инж. пр.		Пронин			Одноэтажный однокварти́рный 3-комнатный жилой дом	Стадия	Лист	Листов
Гл. спец.		Иванов				Т.Р.	3	
Нач. отд.		Смелов		8.01.82	Заглавный лист (продолжение)	Институт Вологдагражданпроект		
Рук. гр.		Иванов						
Исполн.		Затейщиков						

6. УКАЗАНИЯ ПО ПРОИЗВОДСТВУ РАБОТ В ЗИМНЕЕ ВРЕМЯ

6.1. При заделке и герметизации стыков и швов должны обеспечиваться прочность, монолитность и морозостойкость бетона (раствора) в стыках.

6.2. Бетонные смеси и растворы для заделки стыков и швов следует приготовлять на быстротвердеющих портландцементах или на портландцементах марки 400 и выше.

6.3. Поверхность стыков и швов перед укладкой раствора методом замораживания следует очищать от снега и наледи и отогревать до температуры не менее +15°С на заданную глубину. Марка раствора швов и стыков должна быть не менее 100.

6.4. Нанесение герметизирующих мастик на влажные поверхности, предварительно не отгрунтованные специальными составами, не допускается.

6.5. При производстве работ в зимних условиях следует руководствоваться указаниями СНиП III-16-73. П-15-76.

6.6. Возможно использование бетона (раствора) с противоморозными добавками поташа и нитрата натрия, отогрев в этом случае не производится.

6.7. Более подробные указания по производству работ в зимних условиях смотри ППР (часть IУ).

СХЕМА НОРМАТИВНЫХ НАГРУЗОК

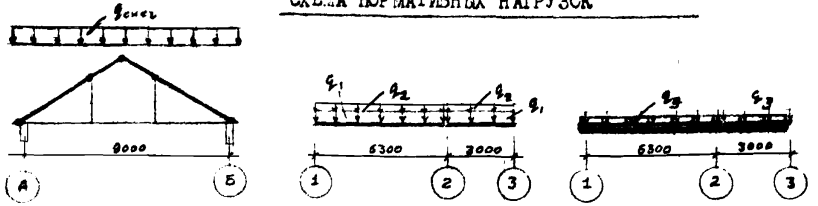

ПРИМЕЧАНИЯ К СХЕМЕ НОРМАТИВНЫХ НАГРУЗОК

1. Равномерно распределенные нагрузки даны в т/мп, сосредоточенные в т.

2. Принятые нагрузки:

а) крыша - 185 кг/м2 (в т.ч. снег 150 кг/м2 горизонтальной поверхности)

б) чердачное перекрытие - =220 мм-300 кг/м2 (q_1)

в) временная нагрузка на чердак - 75 кг/м2 (q_2)

г) наружные стены из легкого бетона γ = 900 кг/м3

д) временная нагрузка на перекрытие I этажа - 150 кг/м2. (q_3)

ТЕХНИКО-ЭКОНОМИЧЕСКИЕ ПОКАЗАТЕЛИ

Наименование	Един. измерен.	По типов. проекту (с коэф. привязки)	По разработанному варианту (осн.)	По варианту с арболитовым цокольным перекр.
Строительный объем здания	куб.м	304,4	304,4	304,4
в т.ч. подвала	куб.м	41,1	41,1	41,1
Площадь застройки	кв.м	107,0	102,2	102,2
Общая площадь	кв.м	71,24	71,24	71,24
Жилая площадь	кв.м	43,38	43,38	43,38
Площадь летних помещений	кв.м	11,6	11,6	11,6
K_1 = строительный объем / общая площадь	-	0,61	0,61	0,61
K_2 = строительный объем / жилая площадь	-	4,27	4,27	4,27
Общая сметная стоимость	тыс.руб.	18,4	17,9	17,2
в том числе:				
Стоимость строительно-монтажных работ	тыс.руб.	18,4	17,9	17,2
Стоимость 1 куб.м здания	руб.	59,0	58,5	56,0
Стоимость 1 кв.м жилой площ.	руб.	425	414	397
Стоимость 1 кв.м общей площ.	руб.	258	253	241
Расход основных материалов:				
металла	тн	2.28	2.35	2.40
цемента	тн	24.10	24.76	26.75
леса	м3	11.40	7.60	7.90
Затраты труда	ч/дн.	257	132	120

Изм.	Лист	N докум.	Подпись	Дата			
ГИП		Пронин			АР		
Гл.спец.		Иванов			Одноэтажный одноквартирный трехкомнатный жилой дом	Стадия: ТР	Лист: 2	Листов:
Н-к отд.		Смелов			Заглавный лист (окончание)	ВОЛОГДАСЕЛЬПРОЕКТ		
Рук. гр.		Иванов						
Исполн.								

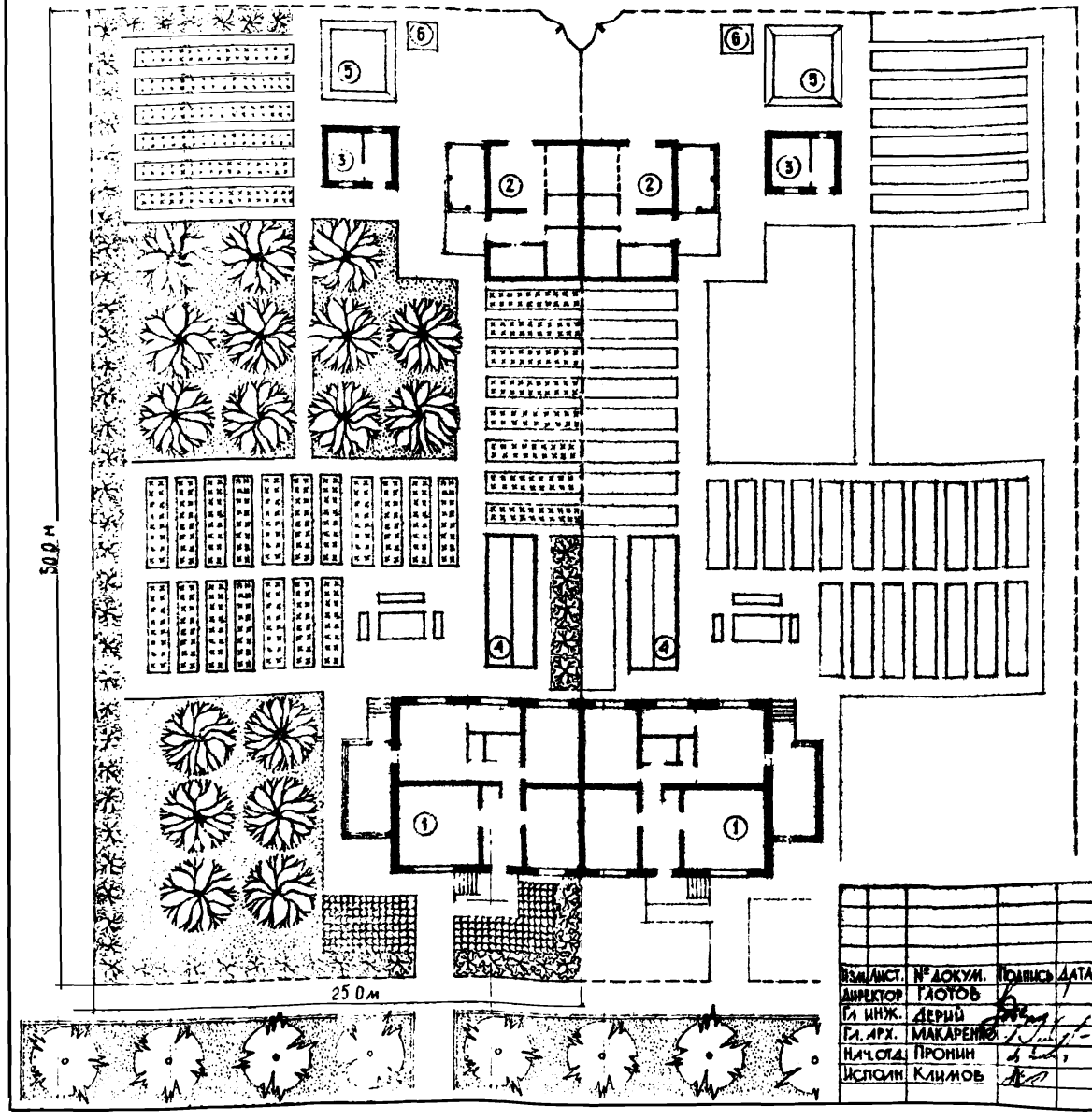

ЭКСПЛИКАЦИЯ

1 – Одноквартирный жилой дом
2 – Хозяйственная постройка для скота, птицы и инвентаря
3 – Баня
4 – Теплица
5 – Место для хранения навоза
6 – Мусорный ящик

УСЛОВНЫЕ ОБОЗНАЧЕНИЯ

- Фруктовое дерево
- Крыжовник смородина малина
- Огород
- Цветник
- Рябина, тополь липа, береза
- Ограда

Изм./Лист.	№ докум.	Подпись	Дата
Директор	Глотов		
Гл. инж.	Дерий		
Гл. арх.	Макаренко		
Нач. отд.	Пронин		
Исполн.	Климов		

АР

Одноэтажный одноквартирный 3-х комнатный жилой дом	Стадия	Лист	Листов
	ТР	5	

Генплан участка
Вариант блокировки

Институт „Вологдасельпроект"

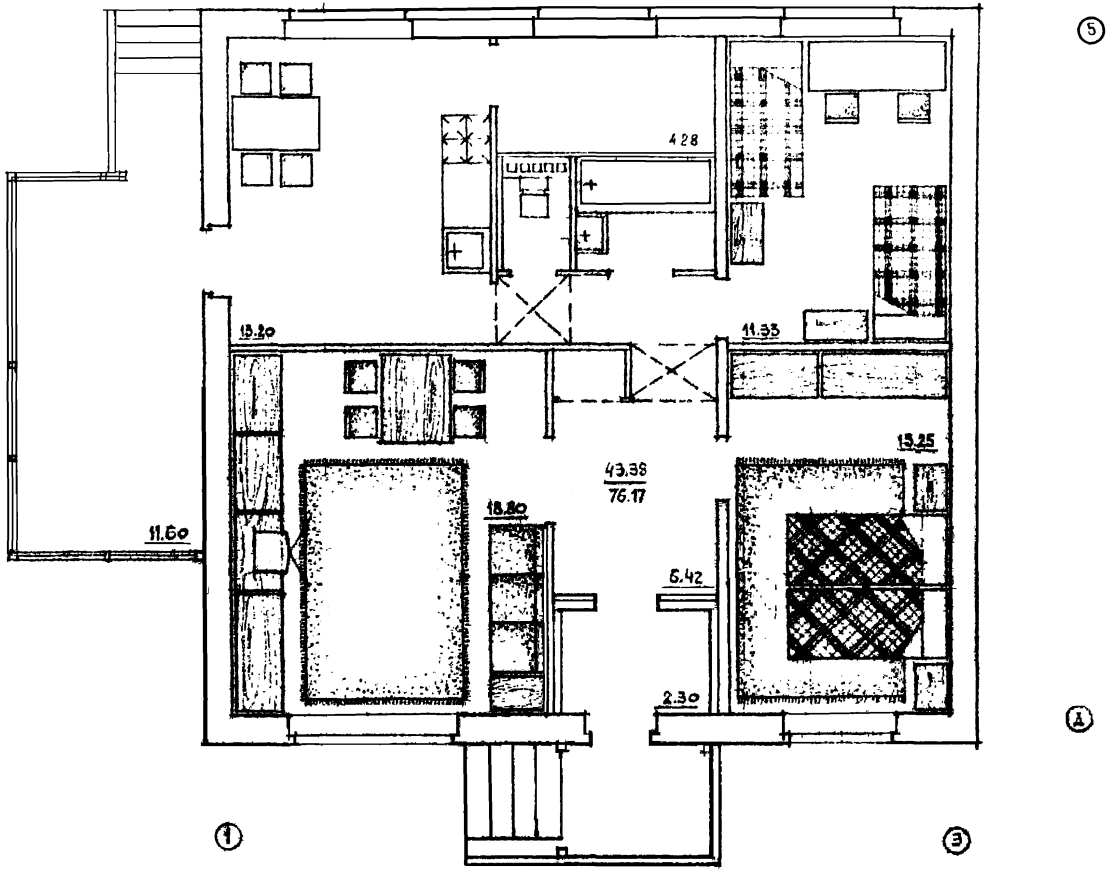

					АР		
Изм. Лист	№ докум	Подпись	Дата				
Директор	Глотов			Одноэтажный одноквартирный 3-комнатный жилой дом	Стадия	Лист	Листов
Гл. инжен.	Дерин				ТР	Б	
Гл. архит.	Макаренко						
Нач. отд.	Пронин			План расстановки мебели	Институт „Вологдасельпроект"		
Исполнит.	Макаренко						

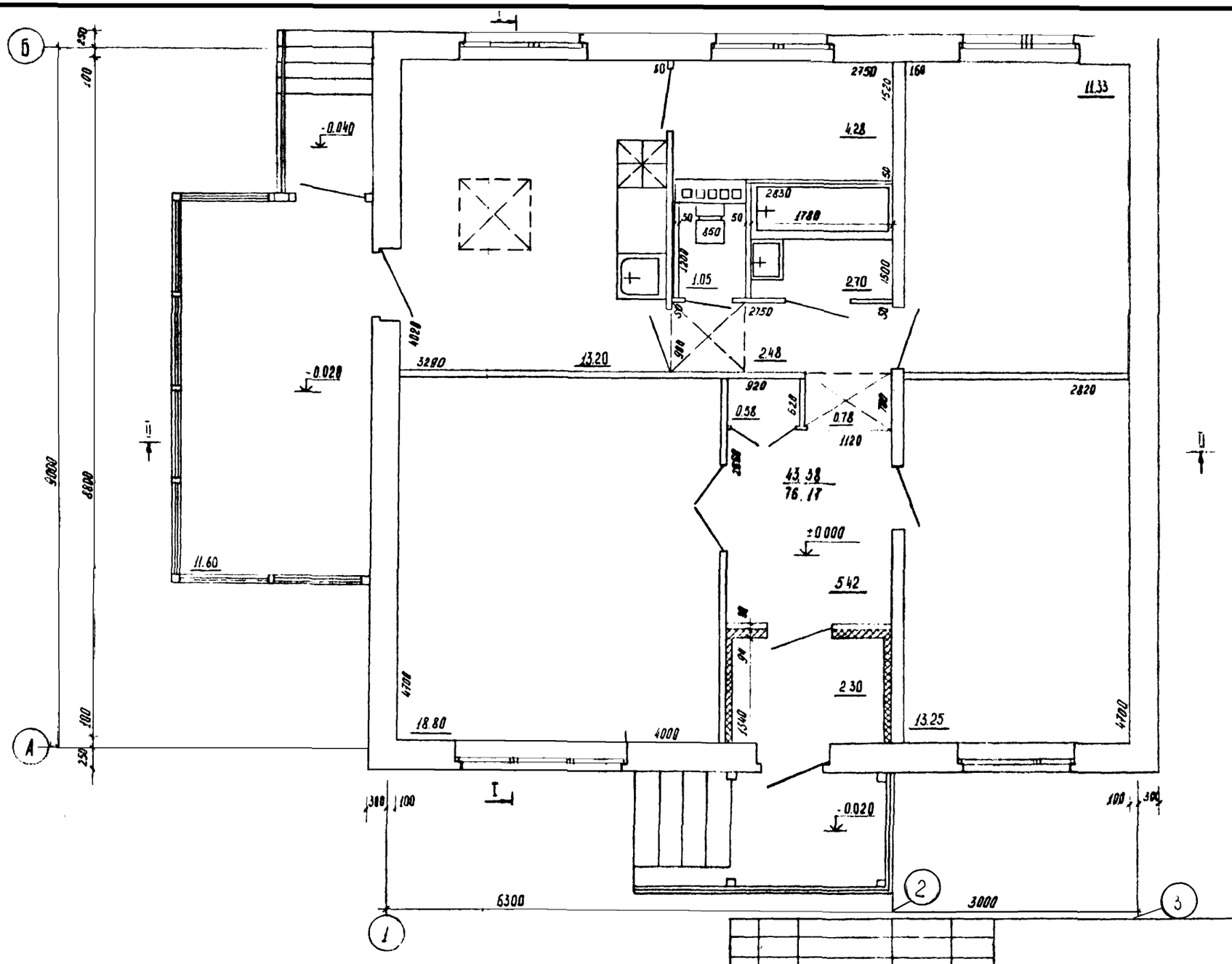

Изм	Лист	№ докум	Подпись	Дата
Гл. инж. ин		Дерий		
Гл. инж. пр.		Пронин		
Гл. спец		Иванов		
Нач. отд		Смелов		
Рук. гр.		Иванов		
Исполнит		Коптяева		

АР

Одноэтажный одноквартирный трехкомнатный жилой дом

Стадия	Лист	Листов
ТР	7	

План на отм. ±0.000

институт „Вологдасельпроект"

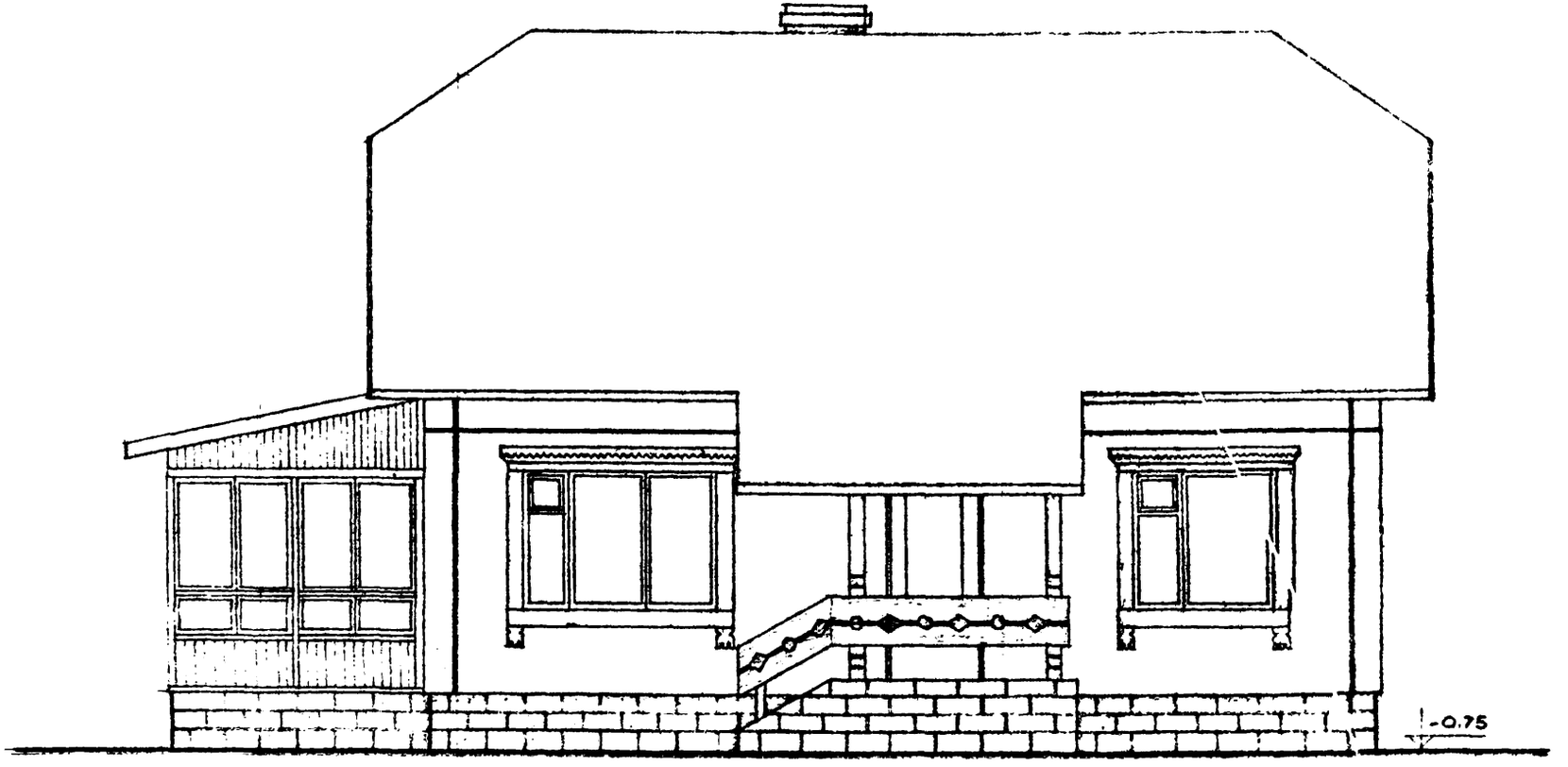

①

③

АР

Изм.	Лист	№ докум.	Подпись	Дата
Директор		Глотов		
Гл. инженер		Дерий		
Гл. архит.		Макаренко		
Нач. отд.		Пронин		28.12
Исполнит.		Макаренко		81г

Одноэтажный одноквартирный 3-комнатный жилой дом

Стадия	Лист	Листов
ТР	9	

ФАСАД в осях 1-3

Институт „Вологдаскладпроект"

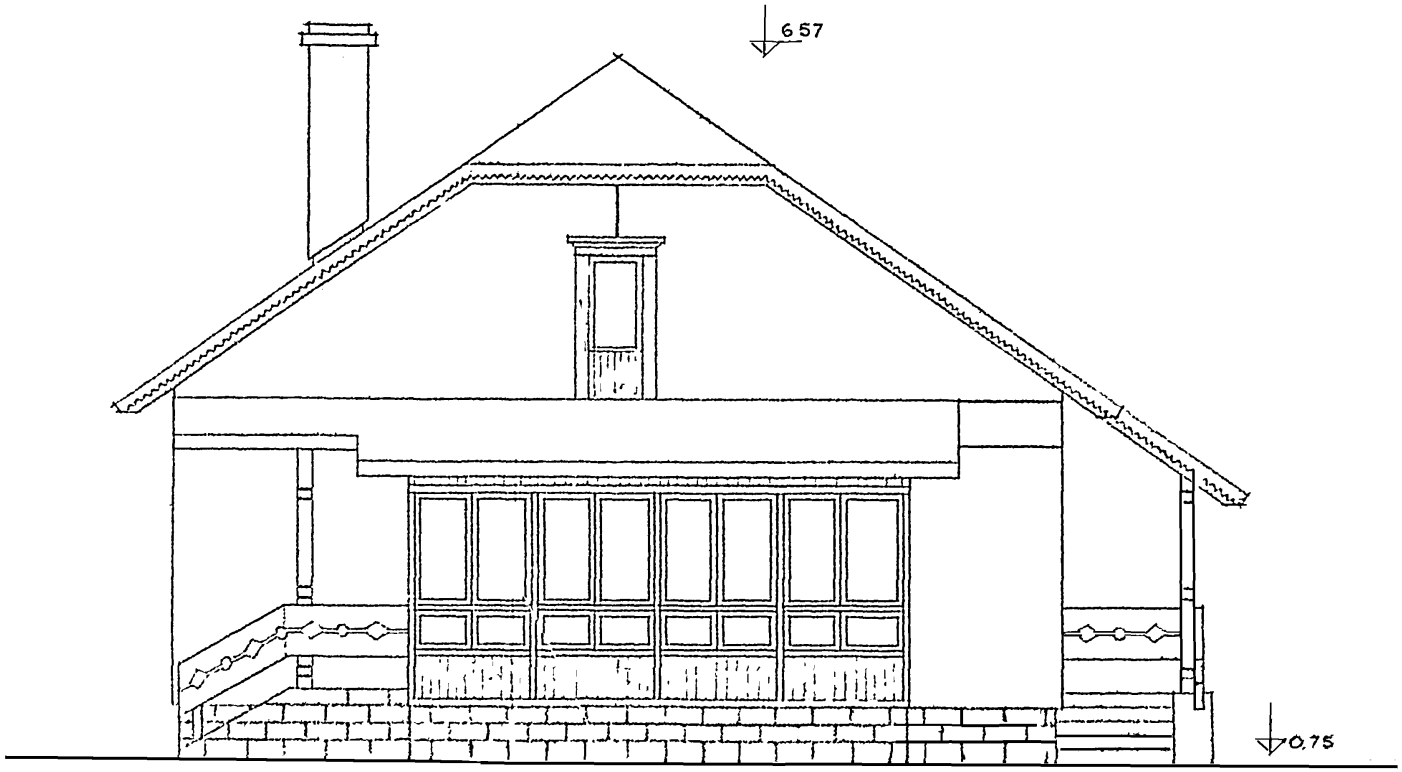

Б

А

					АР			
Изм	Лист	№ докум.	Подпись	Дата				
Директор		Глотов			Одноэтажный одноквартирный 3х комнатный жилой дом	Стадия	Лист	Листов
Гл инжен		Дерий				ТР	10	
Гл архит		Макаренко						
Нач отд		Пронин		28.12	Фасад вооз Б-А	Институт „Вологдасельпроект"		
Исполнит		Макаренко						

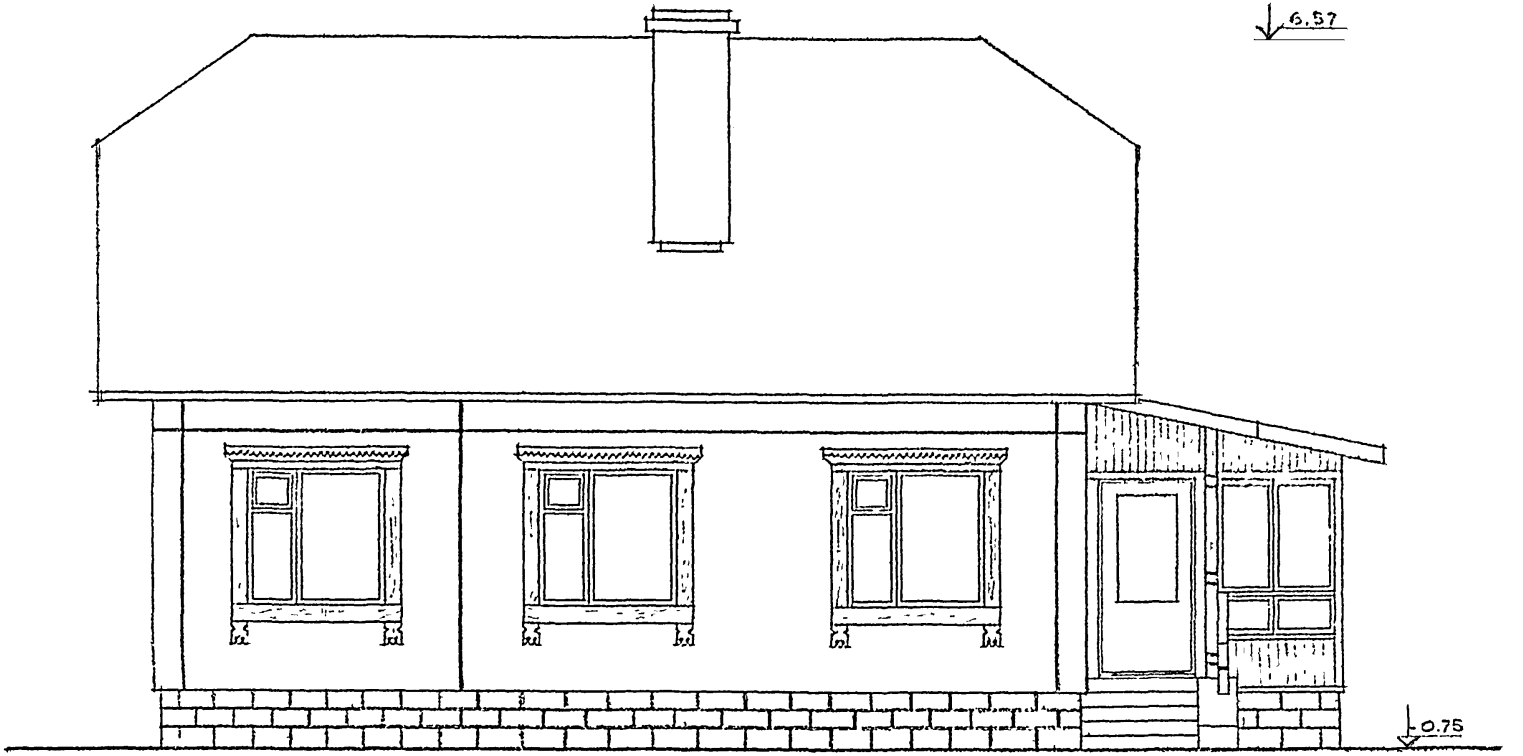

③ ①

					АР	
Изм.	Лист	№ докум.	Подпись	Дата		
Директор		Глотов			Одноэтажный одноквартирный 3 комнатный жилой дом	Стадия: ТР; Лист: 11; Листов:
Гл. инженер		Дерий				
Гл. архит.		Макаренко				
Нач. отд.		Прокш		25.12	ФАСАД в осях 3-1	Институт "Вологдасельпроект"
Исполнит.		Макаренко		-		

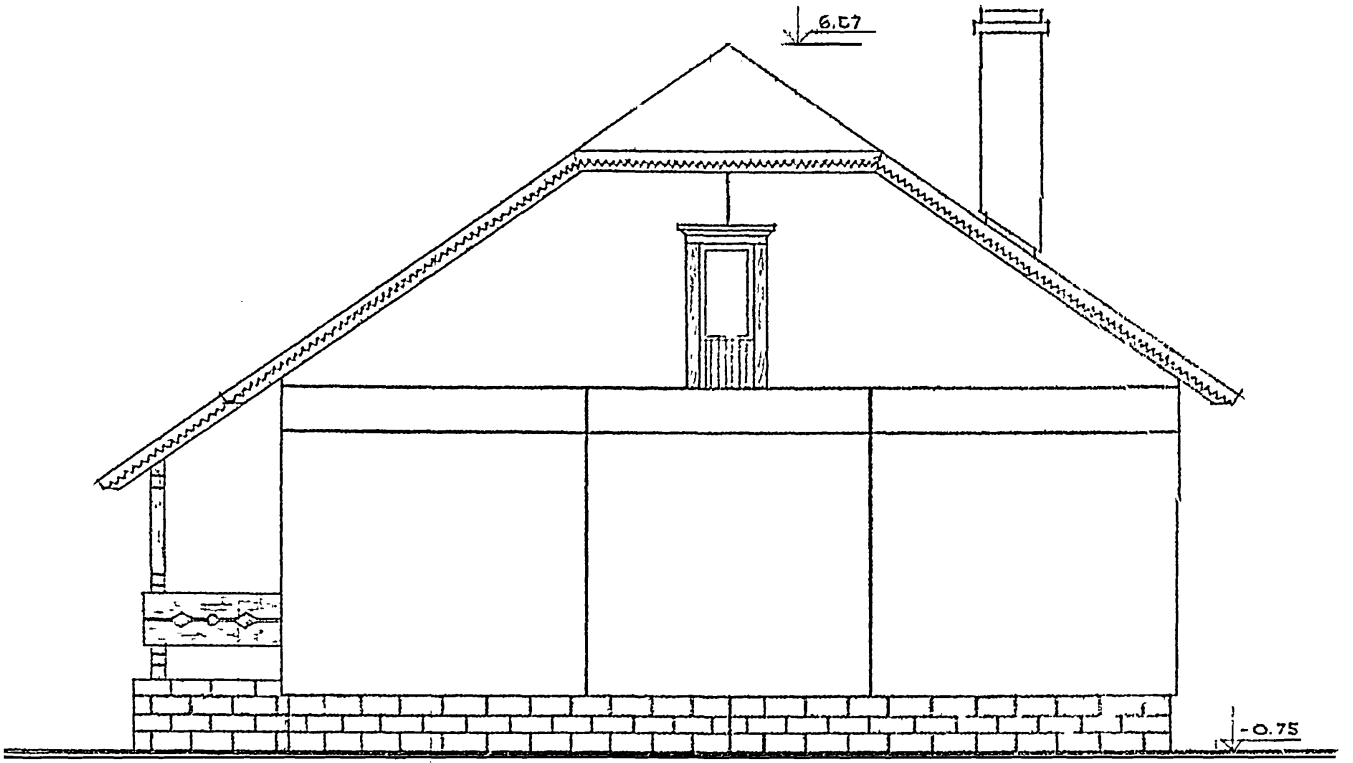

				АР
Изм.	Лист	№ докум.	Подпись	Дата
Директор		Глотов		
Гл. инжен		Дерий		
Гл. Архит		Макаренко		
Нач. отд.		Пронин		
Исполнит		Макаренко		

Одноэтажный одноквартирный 3-х комнатный жилой дом	Стадия	Лист	Листов
	ТР	12	
ФАСАД по осям А-Б	Институт "Вологдагражданпроект"		

Разрез I-I

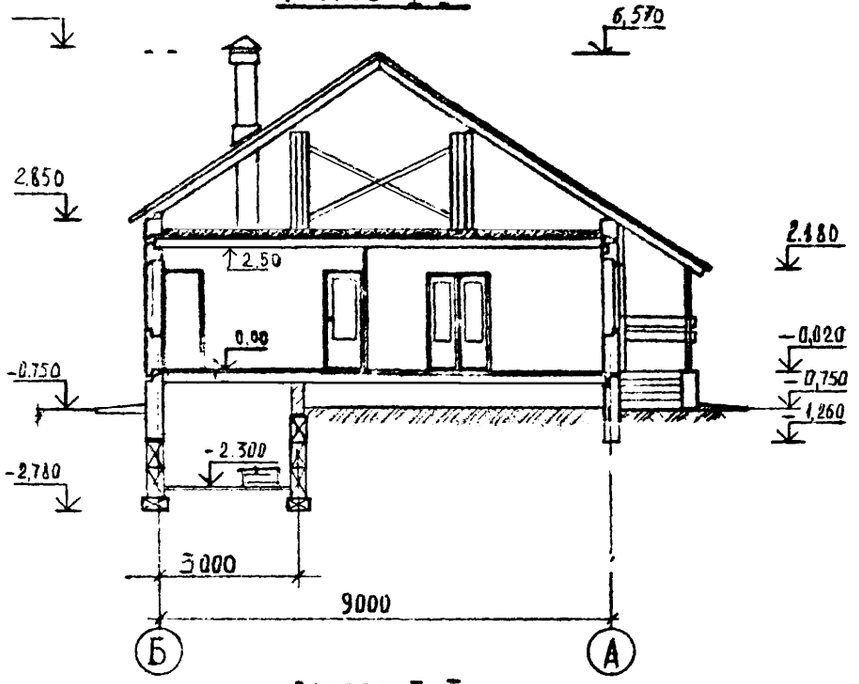

Разрез II-II

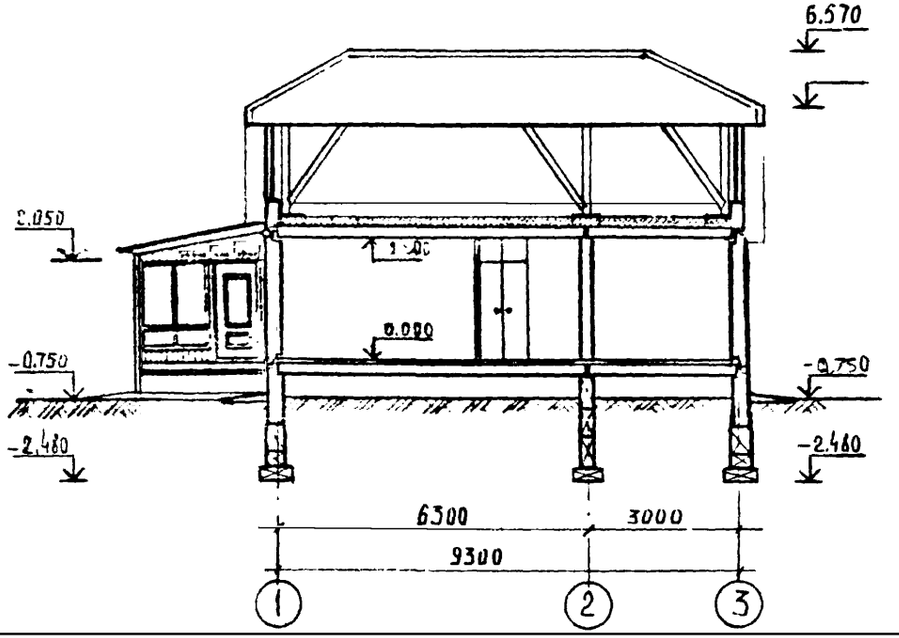

Разрез I-I
(вариант со свайными фундаментами)

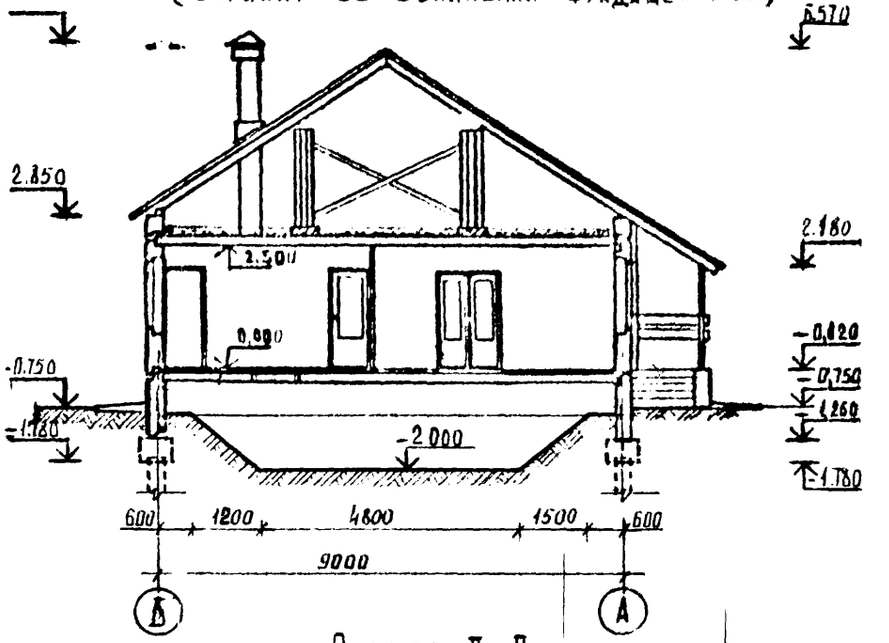

Разрез II-II
(вариант со свайными фундаментами)

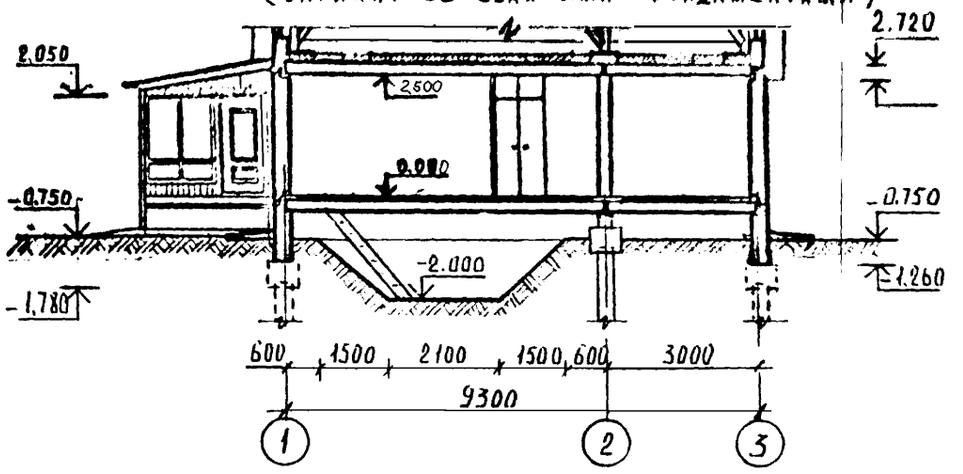

					АР		
Изм.	Лист	N докум.	Подпись	Дата			
Гл. инж. пр.		Дерий			Одноэтажный одноквартирный 3-комнатный жилой дом	Стадия	Лист	Листов
Гл. инж. пр.		Пронин				ТР	13	
Гл. спец.		Иванов						
Нач. отд.		Елелов			Разрезы I-I и II-II	институт Вологодсельпроект		
Рук. гр.		Иванов						
Исполнит.		Коптяева						

План фундаментов.

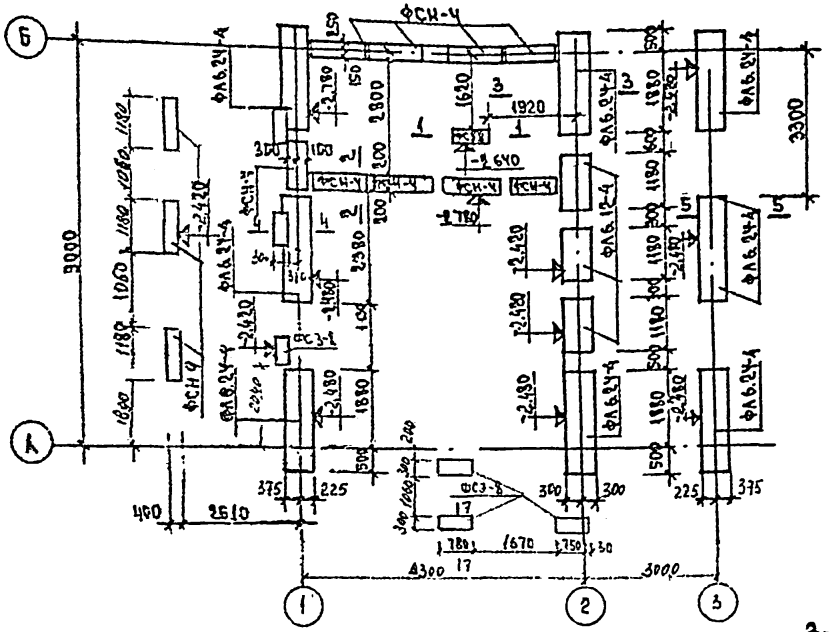

Монтажный план цокольных панелей.

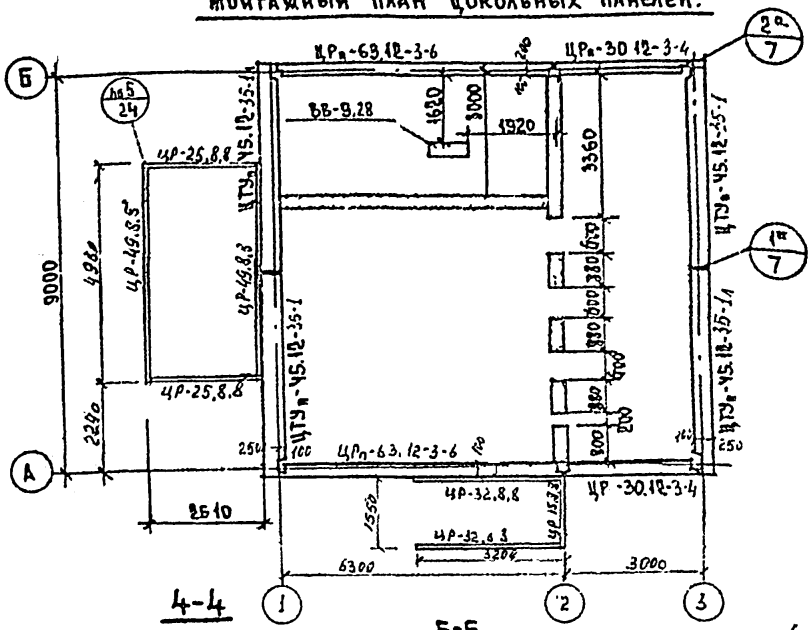

1-1

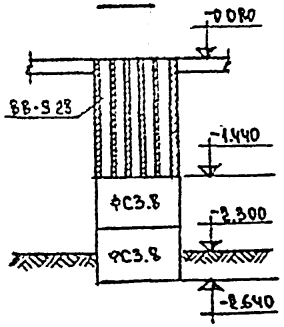

2-2

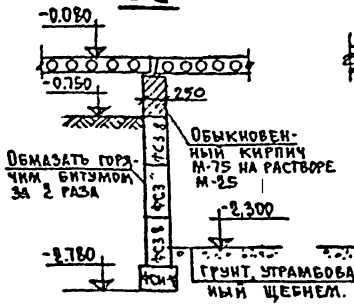

3-3

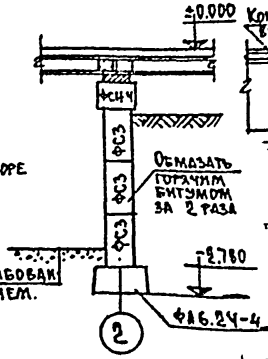

4-4

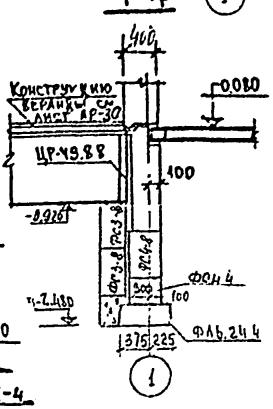

5-5

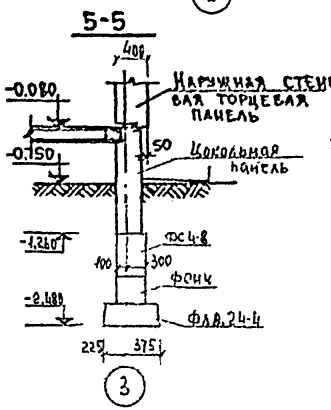

6-6

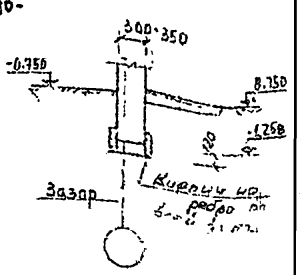

7-7

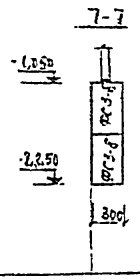

Примечания:
1. Развертки фундаментов в см. лист АР-15

АР

Изм.	Лист	№ докум.	Подпись	Дата	"Одноэтажный одноквартирный трехкомнатный жилой дом"	Стадия	Лист	Листов
						ТРП	14	
Гл.инж.пр.		Пронин			План фундаментов. Монтажный план цокольных панелей	Институт "Вологдагипросел"		
Гл.спец.		Иванов						
Нач.тех.		Соколов						
Рук.гр.		Иванов						
Исполн.		Затейщикова						

План подполья

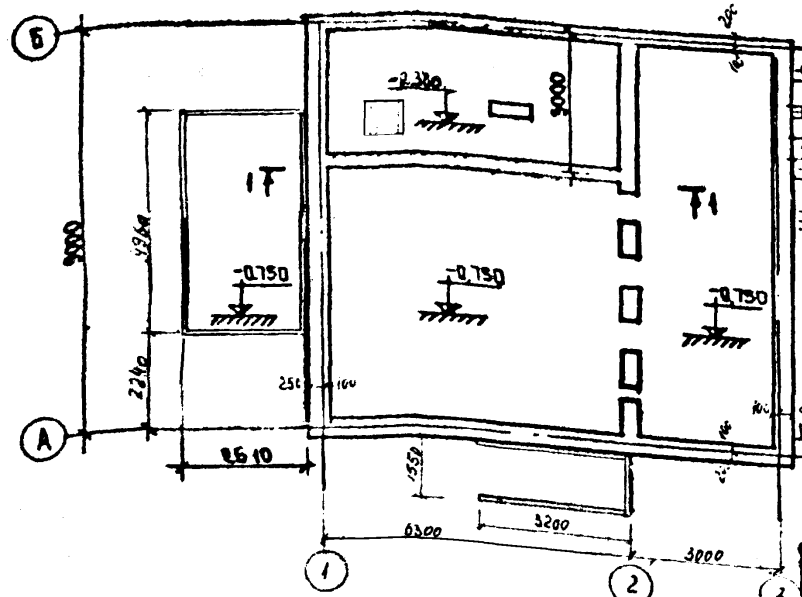

Развертка по оси „1"

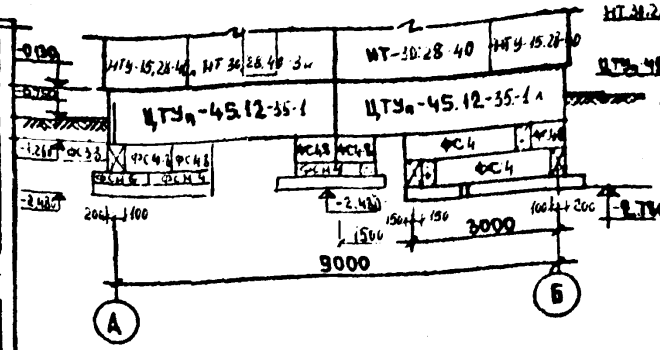

по 1-1

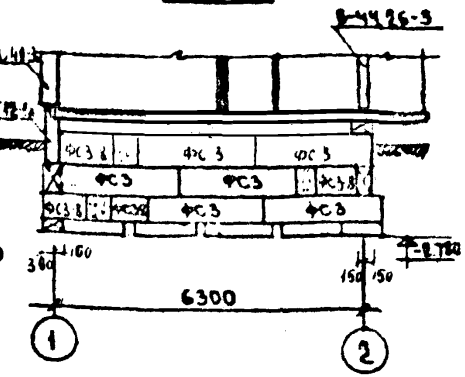

Развертка по оси „2"

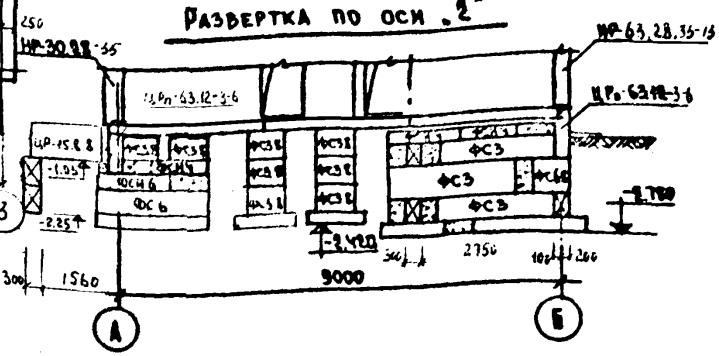

Примечания

1. За отметку ±0.000 принята отметка пола 1-го этажа, что соответствует абсолютной отметке
2. Фундаменты запроектированы из сборных бетонных и ж/б блоков по серии 1.112-5 и ГОСТ 13579-78
3. Фундаменты запроектированы для грунтов с расчетными характеристиками: φ= c= E= γ₀=
4. План фундаментов и сечения см лист АР-12
5. Кирпичная кладка принята из кирпича М 75 на растворе М-25

Развертка по оси „3"

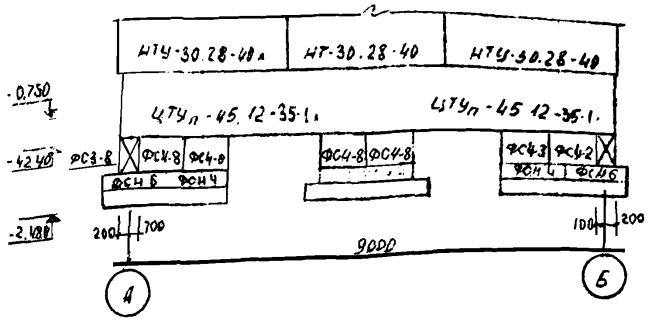

Развертки по веранде

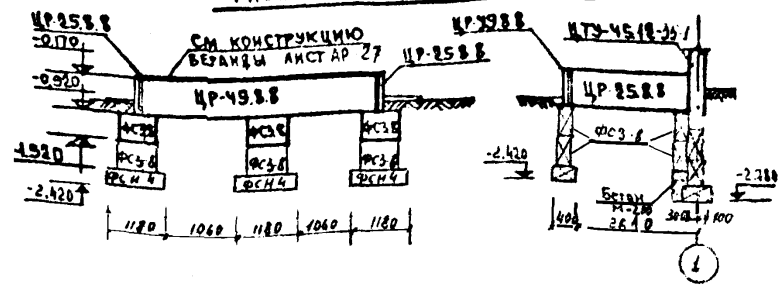

Развертка по оси Б

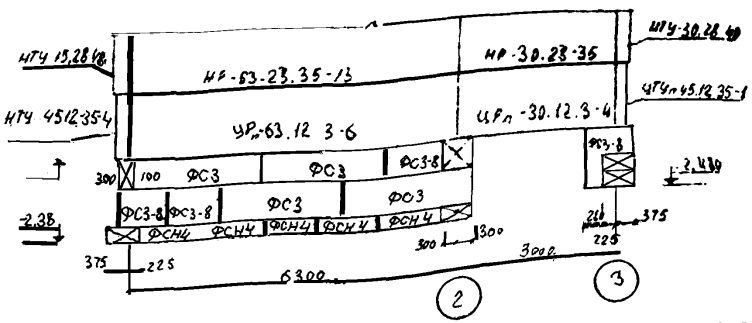

					АР		
Изм.	Лист	№ докум.	Подпись	Дата			
Гл. инж. пр.	Прочин				Одноэтажный одноквартирный трехкомнатный жилой дом.	Стадия	Лист	Листов
Гл. спец.	Иванов					ТРП	15	
Нач. отд.	Смирнов				План подполья. Развертки фундаментов.	институт Вологодосельпроект		
Рук. гр.	Иванов							
Исп.	Затейн							

План свайного поля

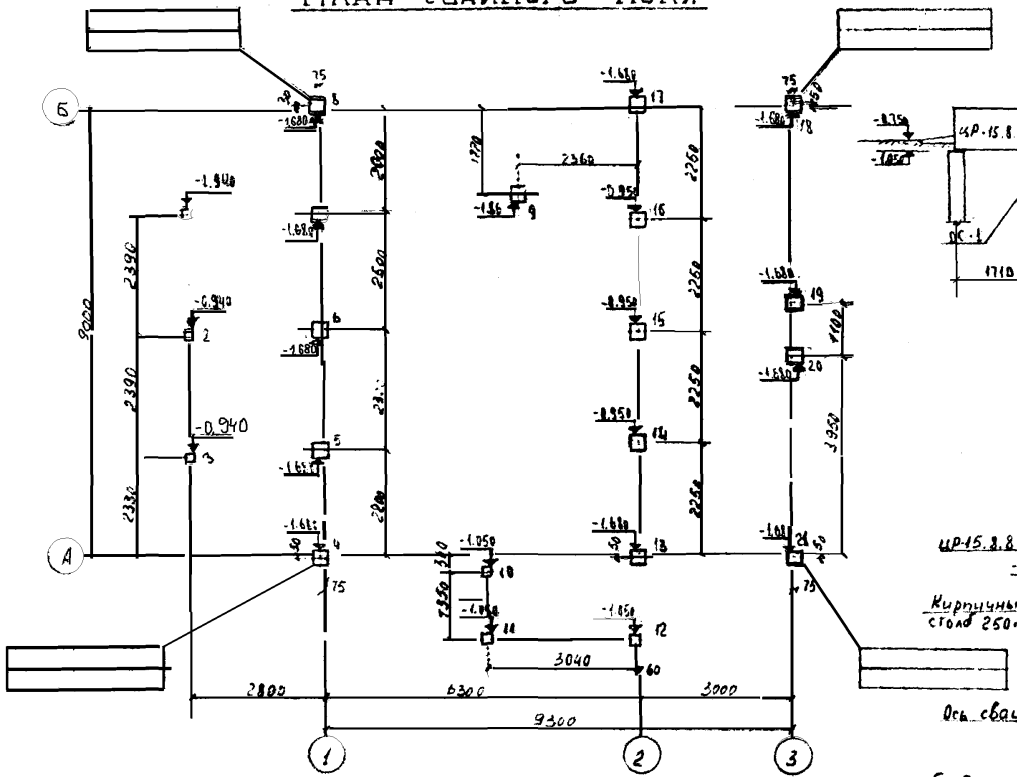
Б
А
1
2
3
9000
2390
2390
2390
2380
2800
6300
3000
9300
3040
2360
3350
-1.940
-0.940
-1.680
-1.050
-0.950
-1.350
-1.610
-1.660
-1.610
-1.610
-1.610
-1.610
-1.660
-1.660
-1.660

Монтажный план цокольных панелей

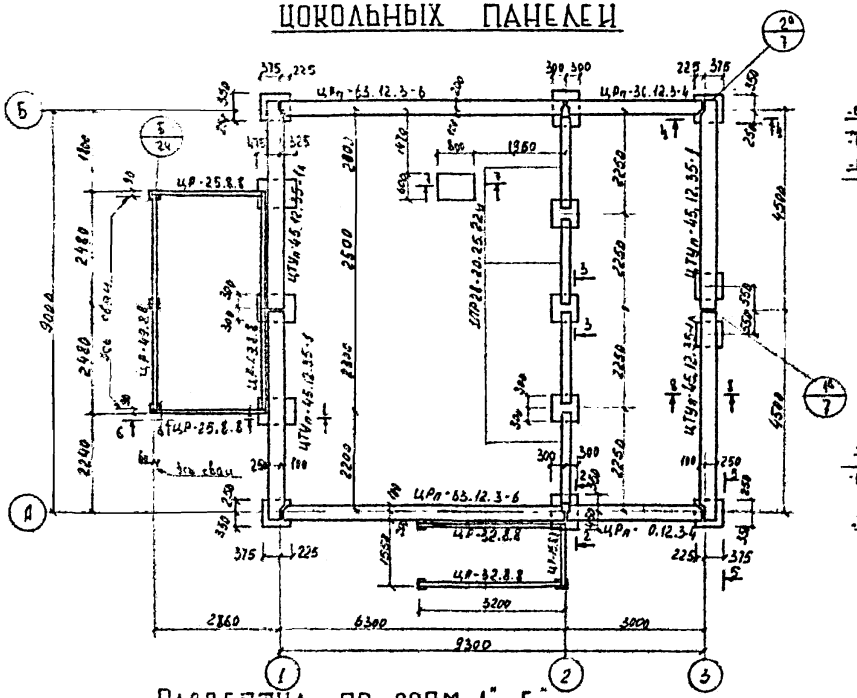

Развертка по оси 3

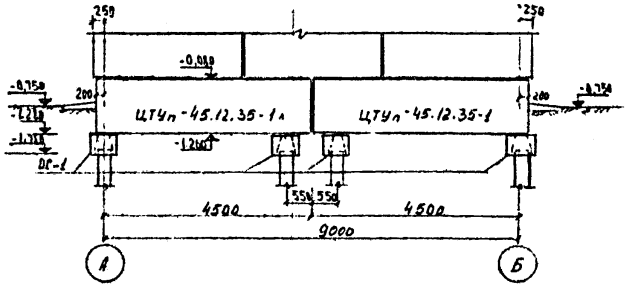

Развертка по оси 1

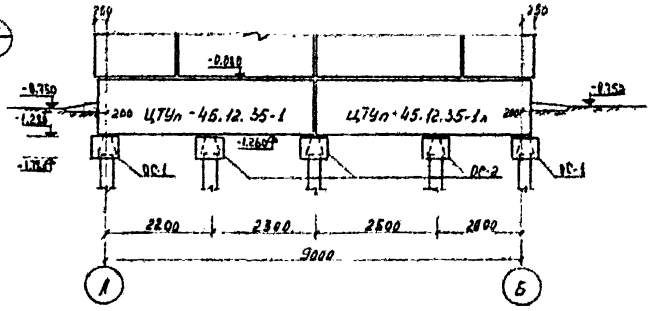

Развертка по осям А"и Б"

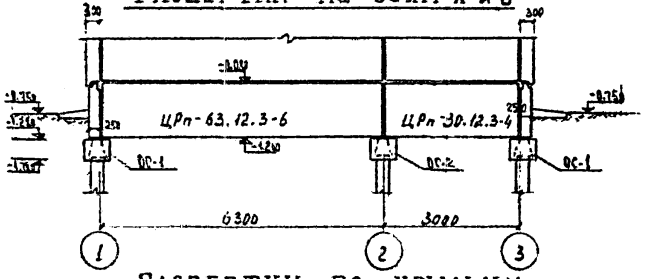

Развертки по крыльцу

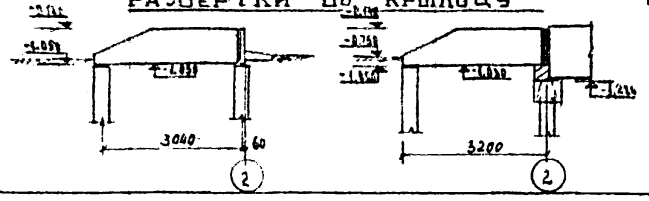

Развертки по веранде

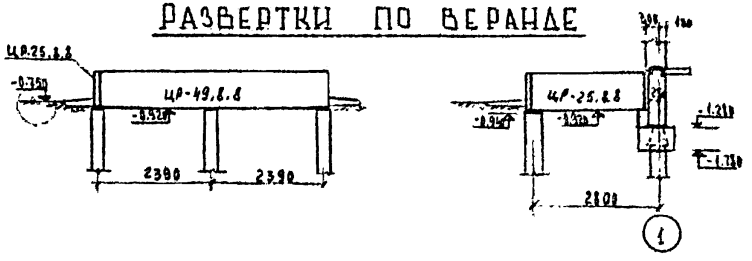

Примечания:
План свайного поля и сечения см. лист АР-16

Изм.	Лист	№ докум.	Подпись	Дата	АР		
ГИП	Пронин				Одноэтажный одноквартирный трехкомнатный жилой дом	Стадия: ТРП	Лист: 17	Листов:
Гл. спец.	Иванов							
Нач. отд.	Смелов				Монтажный план цокольных панелей. Развертки. Вариант свайных фундаментов	Институт „Вологодгражданпроект"		
Рук. гр.	Иванов							
Исполнит.	Затейщикова							

План подполья

(при варианте свайных фундаментов)

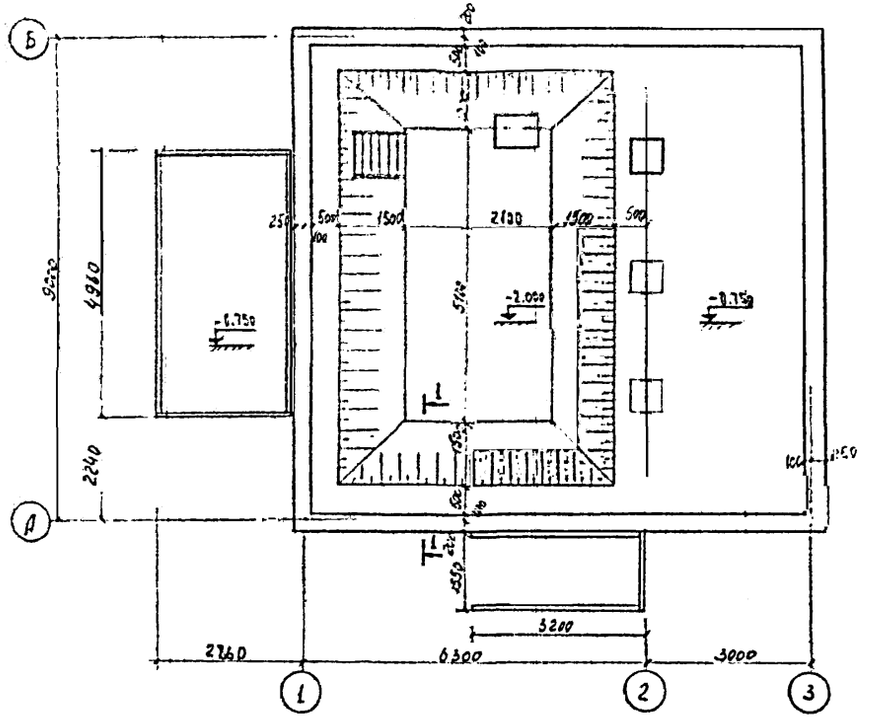

1-1

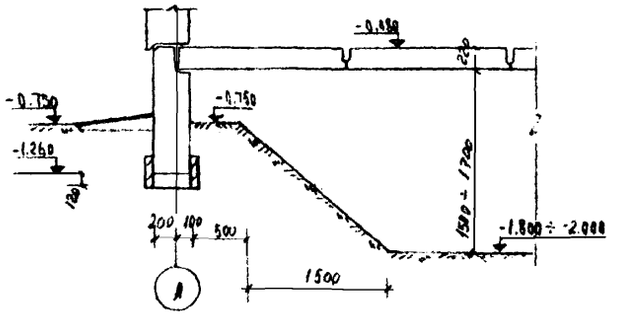

Примечания:

1. За отметку ±0.000 принят уровень чистого пола 1го этажа абсолютной отметке
2. Грунты
3. Отметки верха голов свай -1.680 и -0.950, оголовков -1.280 и Ствол сваи заделать в оголовок на 100 мм Отметка верха голов свай под веранду и крыльцо -0.94 и -1.050
4. Сваи приняты сплошного квадратного сечения 350×350 мм по серии 1.011-6 в. 1, длиной 5 м, а под веранду и крыльцо сеч 200×200 длиной 4м
5. Свайные фундаменты запроектированы на основании инженерно-геологических изысканий проводимых институтом „Вологдасельпроект" в 198 г.
6. Отклонение сваи в плане не должно превышать поперечника 0.2d в ряд ряда 0.3d. согласно СНиП III-9-74
7. Отклонение от заданной отметки верха оголовка и верха свай под верандой и крыльцом от заданной отметки не должно превышать 10мм. Оголовок на свае следует замоноличивать симметрично по отношению к осям сваи бетоном М-200 с тщательным вибрированием
8. Не допускается оставлять свайные фундаменты не загруженными на зимний период
9. Отметка низа подполья принимается от -1.800 до -2.000 в зависимости от гидрогеологических условий и уточняется при привязке проекта.

					АР	
Изм	Лист	N докум	Подпись	Дата		
ГИП	Пронин				Одноэтажный одноквартирный трехкомнатный жилой дом.	Стадия: ТРП; Лист: 18; Листов:
Гл спец	Иванов					
Нач отд					План подполья Сечение 1 (вариант свайный фундамент)	Институт Вологдасельпроект
Рук гр						
Исполнил	Затейщикова					

Монтажный план плит перекрытия над подпольем

(вариант из арболитовых плит)

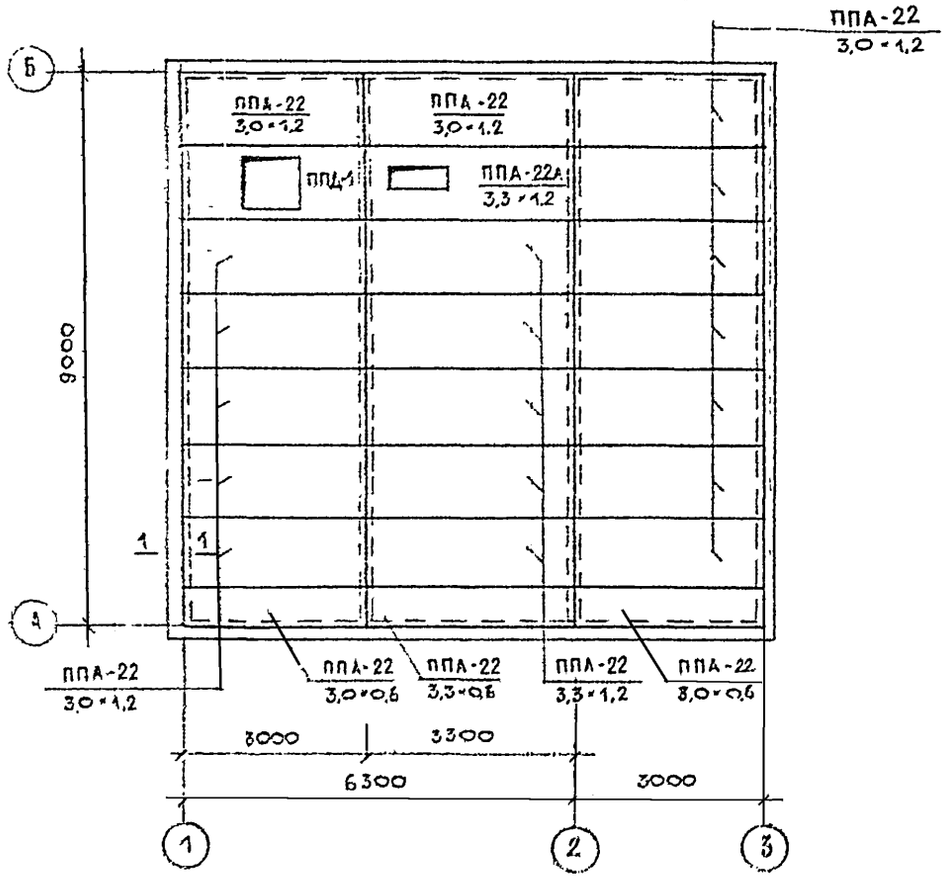

1-1

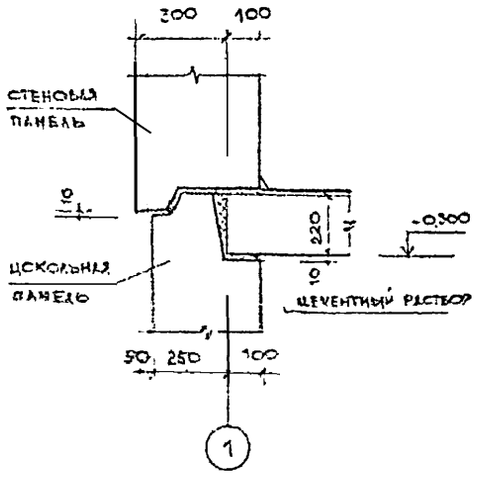

Монтажный план плит перекрытия над подпольем

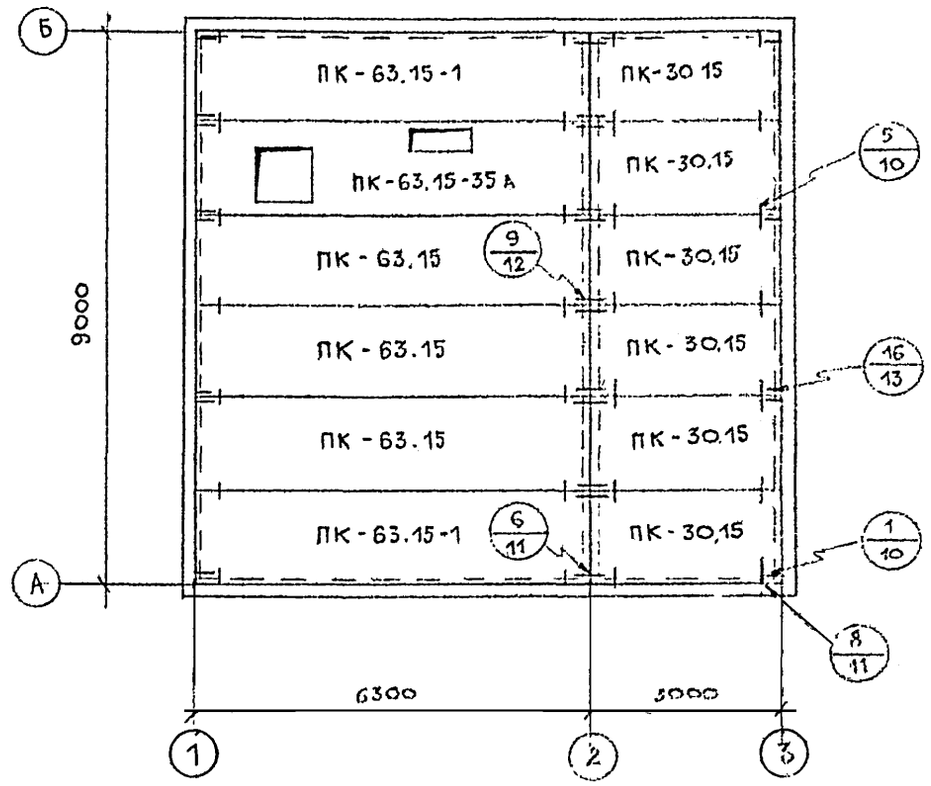

Примечания

1. Заделку швов между плитами перекрытий после их монтажа производить цементным раствором марки 100
2. Торцы пустот плит перекрытия должны быть заделаны в заводских условиях бетоном марки 200 на глубину 150мм
3. Узлы даны в части 9, раздел 9.1-3 серии 135

					АР		
Изм.	Лист	№ докум.	Подпись	Дата			
					Одноэтажный однокварти рный 3х комнатный жилой дом	Стадия	Лист	Листов
Гл. инж. пр.		Пронин				Т Р	20	
Гл. спец.		Иванов						
Нач. отд.		Викторов			Монтажный план плит перекрытия над подпольем	Институт „Вологдагражданпроект"		
Рук. гр.		Иванов						
Разраб.		Реутова						

Марка	Обозначение	Наименование	Кол.	Вес т	Объем м³	Марка бетона	Примеч.
		Фундаментные блоки					
ФЛ6.24.4	1.112-5 вып.5 л.2	ФЛ 6.24.4	8	1.04	0.42	150	
ФЛ6.12.4	То же	ФЛ 6.12.4	3	0.515	0.21	150	
ФС3	ГОСТ 13579-78	ФБС 24.3.6-Т	13	0.970	0.406	100	
ФС4	То же	ФБС 24.4.6-Т	2	1.300	0.543	100	
ФС3-8	"	ФБС 9.3.6-Т	32	0.350	0.146	100	
ФС4-8	"	ФБС 9.4.6-Т	11	0.470	0.195	100	
ФСН4	"	ФБС 12.4.3-Т	20	0.310	0.127	100	
ФС6	"	ФБС 24.6.6-Т	1	1.960	0.815	100	
ФС6-8	"	ФБС 9.6.6-Т	1	0.700	0.293	100	
ФСН6	"	ФБС 12.6.3-Т	4	0.460	0.191	100	
		Цокольные панели					
ЦРп-30.12.3-4	135 4.10 в 10-1-1-35 л.45	ЦРп-30.12.3-4	2	1.421	0.84 / 0.11	100	
ЦТУп-45.12.35-1	135 4.10 в 10.1-1-35 л.24	ЦТУп-45.12.35-1	2	2.87	1.78 / 0.13	100	
ЦТУп-45.12.35-1л	То же	ЦТУп-45.12.35-1л	2	2.87	1.78 / 0.17	100	
ЦР-49.8.8	135 4.10 в 10.12-1-35 л.21	ЦР-49.8.8	2	0.725	0.29	200	
ЦР-25.8.8	То же	ЦР-25.8.8	2	0.375	0.15	200	
ЦРп-63.12.3-5	135. 4.10 в. 10.1-1-7 л.87	ЦРп-63.12.3-6	2	3.19	2.03 / 0.15	100	
ЦР-32.8.8		ЦР-32.8.8	2	0.378	0.151	200	
ЦР-15.8.8		ЦР-15.8.8	1	0.250	0.10	200	
		Плиты перекрытия					
ПК-63.15-35л		ПК-63.15-35л	1	2.35	0.94	200	
ПК-30.15	135 4 10 в. 10.3-1-4 л.13	ПК-30.15	6	1,30	0.52	200	
ПК-63.15	135 4 10 в. 10.3-1-4 л.5	ПК-63.15	3	2.97	1.19	200	
ПК-63.15-1	135 4.10 в. 10.3-1-4 л.6	ПК-63.15-1	2	2.97	1.19	200	
		Вентблоки					
ВВ-9.14	135 4.10 в. 10.4-1-3 л.7	ВВ-9.14	1	0.940	0.216	200	
		Вариант цокольного перекрытия из арболитовых панелей					
ППА-22 / 3.0×1.2		ППА-22 / 3.0×1.2	13	0.907	0.556 / 0.209	35 / 200	
ППА-22 / 3.3×1.2		ППА-22 / 3.3×1.2	6	1.00	0.612 / 0.230	35 / 200	
ППА-22а / 3.3×1.2		ППА-22а / 3.3×1.2	1	0.920	0.563 / 0.211	35 / 200	
ППА-22 / 3.3×0.6		ППА-22 / 3.3×0.6	1	0.487	0.299 / 0.112	35 / 200	
ППА-22 / 3.0×1.6		ППА-22 / 3.3×2.6	2	0.438	0.271 / 0.100	35 / 200	
ППА-1			1				
		Лестничный марш					
ЛМ-32		ЛМ-32	1	1.05	0.42	200	

Марка	Обозначение	Наименование	Кол.	Вес кг	Примеч.
		Монтажные элементы соединений цокольных панелей			
	Р.10.7-1 л.22	7-1 ИМ-44	4	0.46	
	То же	7-1 ИМ-45	8	0.36	
	"	7-1 ИМ-49	4	0.40	
	"	7-1 ИМ-50	2	0.41	
	" л.24	7-1 ИМ-80	4	0.18	
		Стяжанка			
	Р.10.7-1 л.21	7.1 ИМ-42	1	65.36	
		Монтажные элементы плит перекрытия			
	Р.10.7-1 л.23	7-1 ИМ-66	10	0.16	
		7-1 ИМ-60	16	0.13	
	"	7-1 ИМ-65	20	0.30	
	"	7-1 ИМ-69	5	0.19	
	"	7-1 ИМ-64	8	0.36	

Примечания:

1. Объем бетона для цокольных панелей в числителе - объем легкого бетона, в знаменателе - объем фактурного слоя.
2. Для арболитовых панелей: в числителе - объем арболита, в знаменателе - объем бетона.

АР

Изм.	Лист	№ докум.	Подпись	Дата
Гл. инж. пр.		Прошин		
Нач. отд.		Смолов		
Рук. гр.		Иванов		
Исполн.		Злотникова		

Одноэтажный однокварти-рный трехкомнатный жилой дом

Сводные спецификации сбор-ных железобетонных и ме-таллических изделий ниже 0.00

СТАДИЯ	ЛИСТ	ЛИСТОВ
ТР	21	

ИНСТИТУТ "ВОЛОГДАГРАЖДАНСЕЛЬПРОЕКТ"

	Обозначение	Наименование	Кол	Вес т	Объем бетона м³	Марка бетона	Примеч
		Сваи					
ОС-1	1.011-6 вып. 1	С5-35	15	2.41	0.963	200	
ОС-2	То же	С4-20	6	0,43	0.17	200	
		Оголовки свай					
	-125 и 10 р 10 1-6	ОС-1	9	0.30	0.12	300	
	То же	ОС-2	6	0,45	0.18	300	
		Цокольные панели					
ЦРп 63.12 3-6	135 и 10 р 10 1-1-7 л 87	ЦРп-63.12.3-6	2	3,19	2.03 / 0.15	100	
ЦРп-30 12 3 4	135 и 10 р. 10.1-1-35 л 45	ЦРп-30.12.3-4	2	1.421	0.84 / 0.11	100	
ЦТУп-45 12.35 1	135 и 10 р 10 1-1-35 л 24	ЦТУп-45.12 35-1	2	2.87	1.78 / 0.17	100	
ЦТУп-45 12.35 1л	То же	ЦТУп-45 12 35-1л	2	2.87	1.78 / 0.17	100	
ЦР-49 8.8	135 и 10 р 10.12-1-35 л 21	ЦР-49.8 8	2	0.725	0.29	200	
ЦР 25.8 8	То же	ЦР-25 8 8	2	0.375	0.15	200	
ЦР-32 8 8		ЦР-32 8 8	2	0.378	0.151	200	
ЦР-15 8.8		ЦР-16.8.8	1	0,250	0,100	200	
		Плиты перекрытия					
ПК-63 15	135 и 10 р 10 3-1-4 л 5	ПК-63 15	3	2.97	1.19	200	
ПК-63 15-1	" л 6	ПК-63 15-1	2	2.97	1.19	200	
ПК 63 15 35А		ПК-63 15-35А	1	2,35	0,94	200	
ПК-30.15	135 и 10 р 10.3-1-4 л 13	ПК-30 15	6	1.30	0,52	200	
		Вентблоки					
ВВ9 14	135 и 10 р. 10.4-1-3 л 7	ВВ-9 14	1	0.540	0.216	200	
		Перемычки					
	1 138-10 вып 1	1ПР28-20 25.22у	4	0.275	0.11	200	
		Лестничный марш					
1М-32		1М-32	1	1.05	0.42	200	

Марка	Обозначение	Наименование	Кол.	Вес кг	Объем бетона м³	Марка бетона	Примеч
		Монтажные элементы соединений цокольных панелей					
	Р.10.7-1 л. 22	7-1 им-44	4	0.46			
	То же	7-1 им-45	8	0.36			
	"	7-1 им-49	4	0.40			
	"	7-1 им-50	2	0.41			
	" л. 24	7-1 им-80	10	0.18			
		Стремянка					
	Р.10.7-1 л. 9	7-1 им-20	1	58,69			
		Монтажные элементы плит перекрытия					
	Р 10 7-1 л 23	7-1 им-60	16	0.13			
	"	7-1 им-64	8	0.36			
	"	7-1 им-65	20	0,30			
	"	7-1 им-66	10	0.16			
	"	7-1 им-69	5	0,19			
		Вариант цокольного перекрытия из арболитовых панелей					
ППА22 3.0×1.2		ППА-22 3.0×1.2	13	0.907	0.556 / 0.209	35 / 200	
ППА22 3.3×1.2		ППА22 3.3×1.2	6	1.00	0,612 / 0.230	35 / 200	
ППА22а 3.3×1.2		ППА22а 3.3×1.2	1	0.920	0.563 / 0.211	35 / 200	
ППА22 3.3×0,6		ППА22 3.3×0,6	1	0.487	0.299 / 0.112	35 / 200	
ППА22 3.0×0.6		ППА22 3.0×0.6	2	0,438	0.271 / 0.100	35 / 0	
ППА-1			1				

Примечания:

1. Объем бетона для цокольных панелей в числителе объем легкого бетона, в знаменателе - объем фактурного слоя
2. Для арболитовых панелей в числителе - объем арболита, в знаменателе - объем бетона

Изм	Лист	№ докум	Подпись	Дата
Гл инж пр	Пронин			
Нач отд	Смелов			
Рук гр	Иванов			
Исп лн	Затейщикова			

АР

Одноэтажный одноквартирный трехкомнатный жилой дом

Стадия	Лист	Листов
ТР	22	

Сводные спецификации сборных железобетонных и металлических изделий ниже. отм ±0.000 (Вариант свайных фун см итов)

институт „Волгодосельпроект"

Монтажный фасад „Б-А"

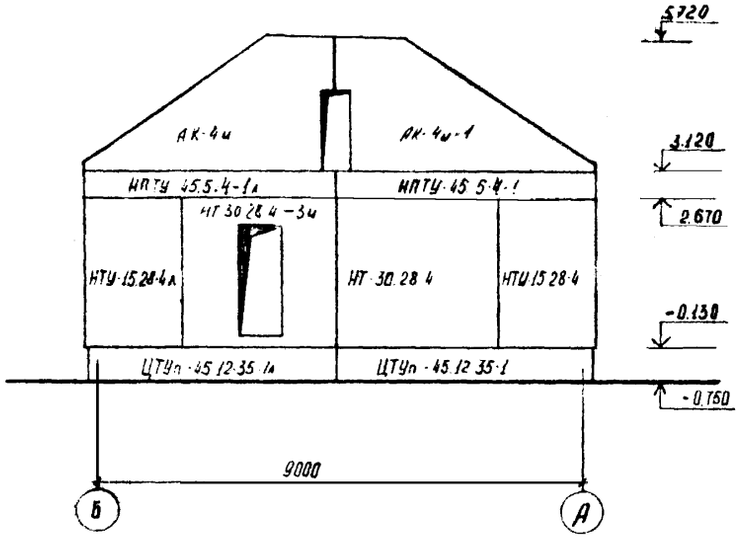

Монтажный фасад „А-Б"

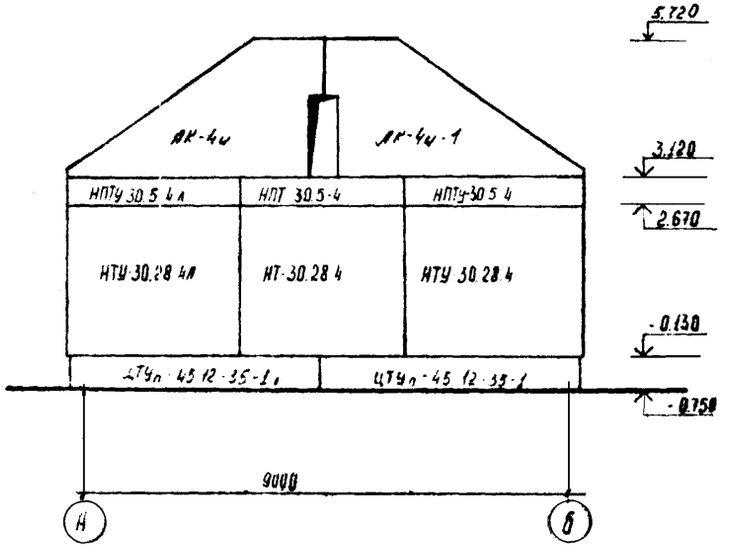

Монтажный фасад „1-3"

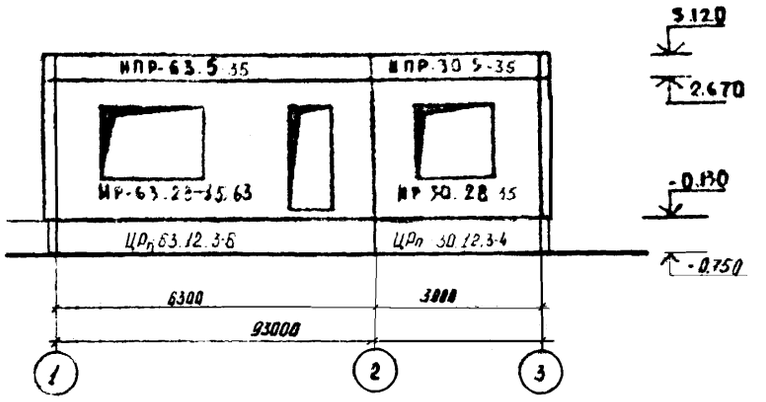

Монтажный фасад „3-1"

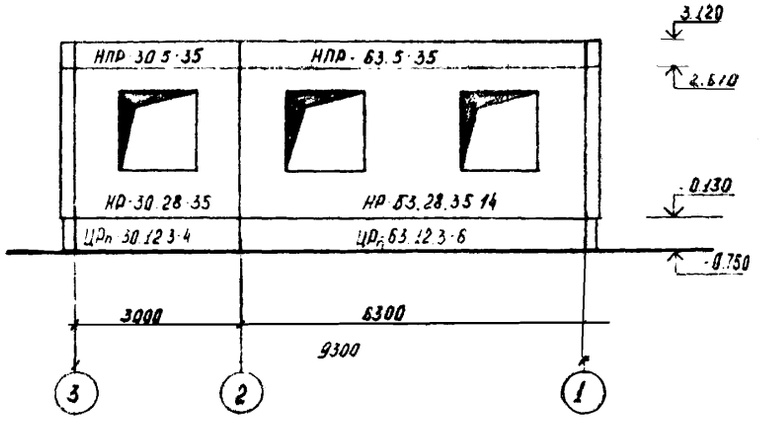

					АР	
Изм	Лист	№ докум.	Подпись	Дата		
					Одноэтажный одноквартирный трехкомнатный жилой дом	Стадия: РР; Лист: 23; Листов:
Нач. отд		Стелов			Монтажные фасады 1-3, 3-1, А-Б, Б-А	институт „Вологодсельпроект"
Рук. гр		Иванов				
Исполнит		Коптяева				

МОНТАЖНЫЙ ПЛАН СТЕН

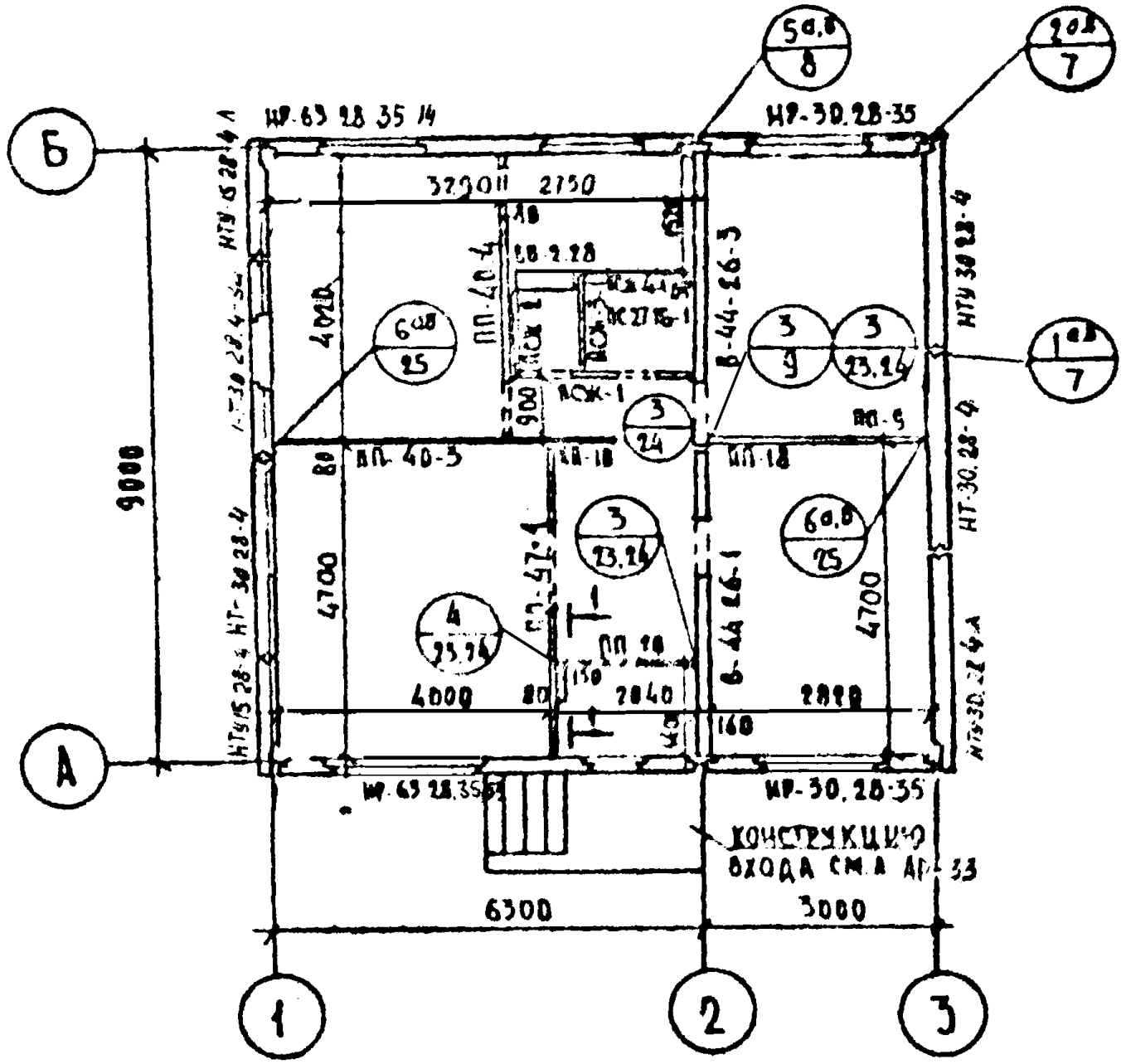

МОНТАЖНЫЙ ПЛАН ПЕРЕКРЫТИЙ

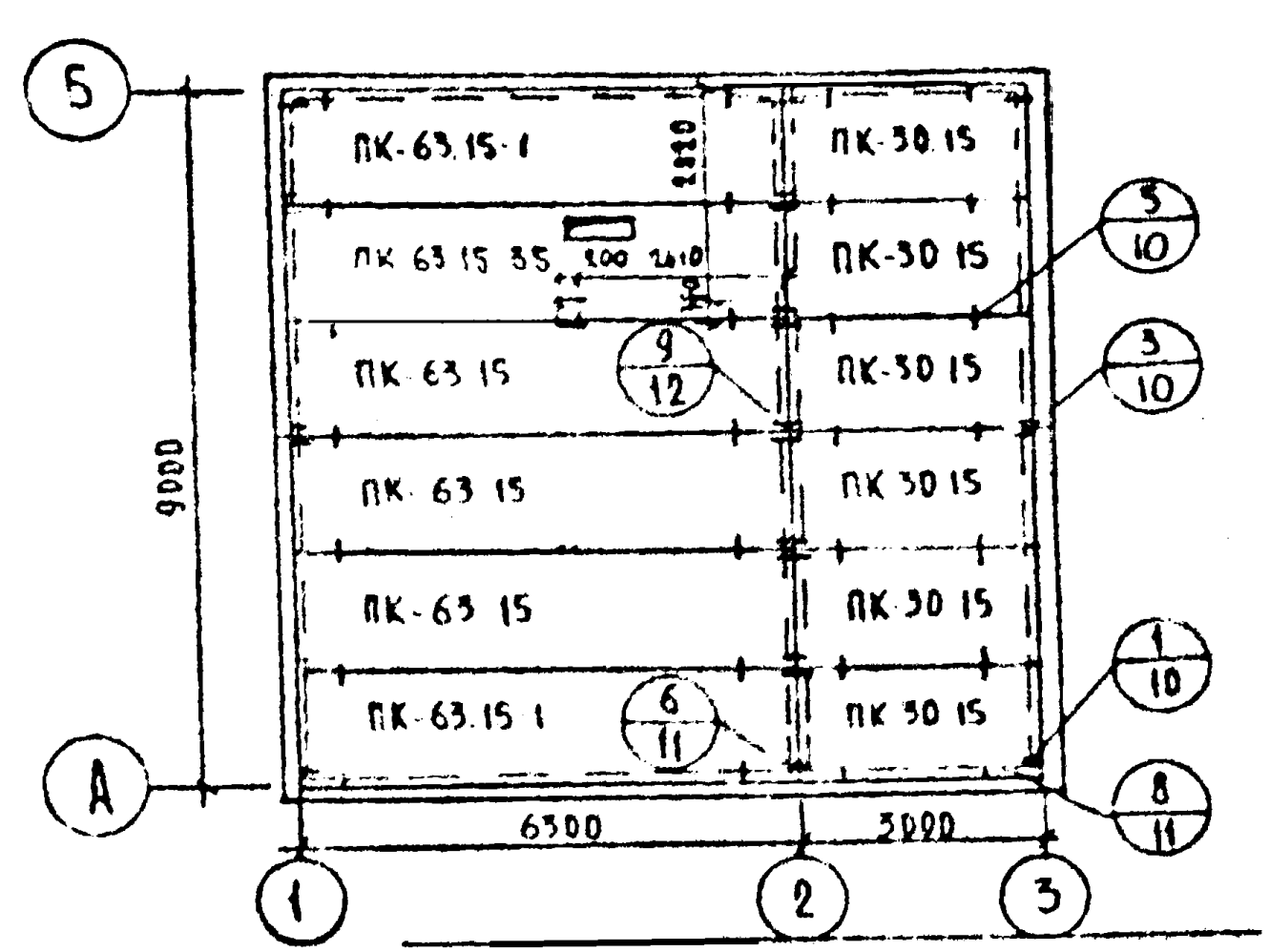

по 1-1

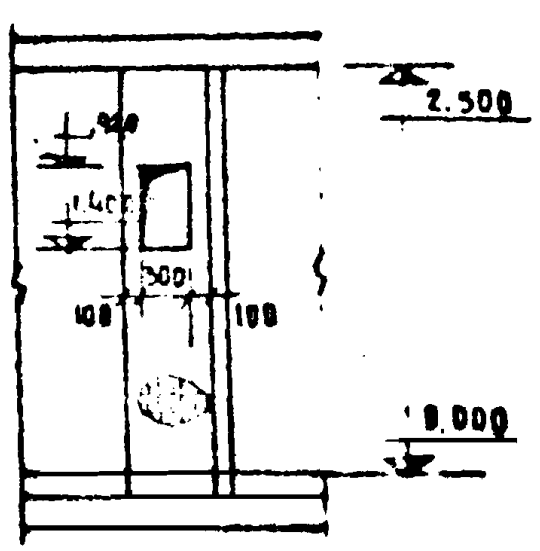

ПРИМЕЧАНИЯ:

1. УЗЛЫ ДАНЫ В ЧАСТИ 9 РАЗДЕЛА 9.1-3
2. ПРИ ВАРИАНТЕ С МЕСТНЫМ ОТОПЛЕНИЕМ ВВ-9.28 ЗАМЕНЯЕТСЯ НА ДБ-9.28

					ТР
Изм. Лист	№ докум.	Подпись	Дата		
				Одноэтажный одноквартирный трехкомнатный жилой дом	Стадия: ТР; Лист: 24; Листов:
Гл. спец.	Иванов				
Нач. отд.	Смелов			Монтажный план стен	институт
Рук. гр.	Иванов			Монтажный план перекрытия	„Вологдосельпроект"
Исполн.	Коротнева				

План раскладки подстропильных ферм

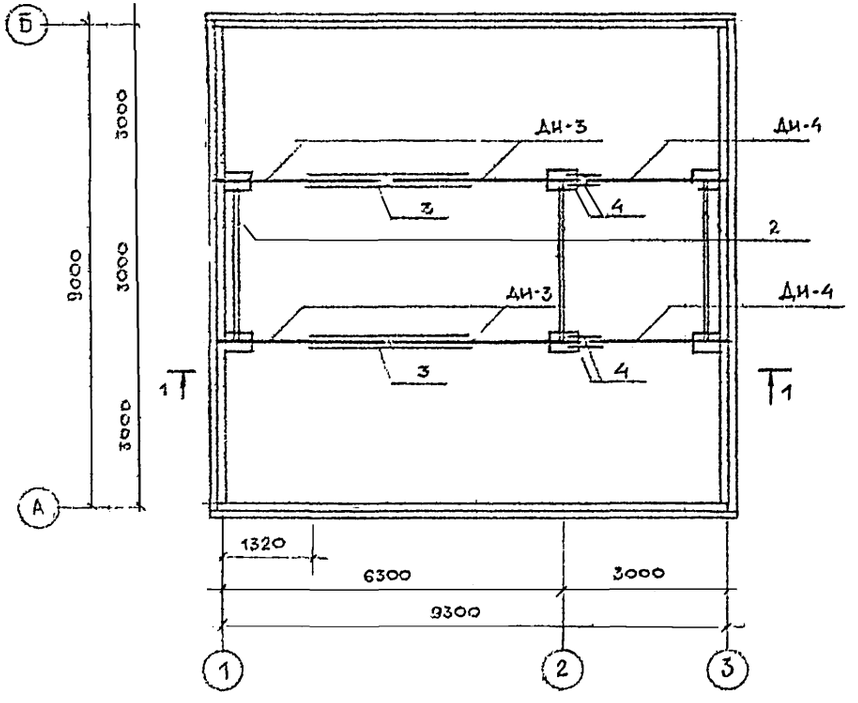

1 - 1

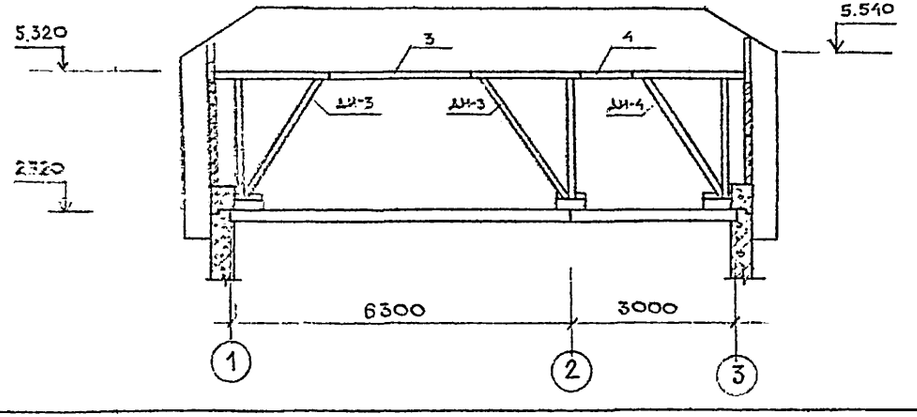

Примечания

1. Конструкция чердачной крыши состоит из дощатых стропильных щитов.
2. Стропила покрыть огнезащитным составом за 2 раза. Элементы, соприкасающиеся с бетоном, антисептировать и изолировать прокладкой из слоя толя
3. Все стропильные щиты крепятся к мауэрлату и соединяются между собой затяжками.
4. Мауэрлат укладывается по стенам здания с прокладкой толя и крепится болтами к уголку, который заанкерен в швы наружных стеновых панелей.
5. Влажность древесины должна быть не более $E = 25\%$.
6. Отверстия в щитах для пропуска вентиляций вырезать по месту.

					АР
Изм.	Лист	№ докум.	Подпись	Дата	
					Одноэтажный однокв. 3* комнатный жилой дом
Гл. инж.пр.		Пронин			
Нач. отд.		Смелов			План раскладки подстропильных ферм
Рук. гр.		Иванов			
Разраб.		Реутова		21.12.81	

Стадия	Лист	Листов
ТР	25	

Институт Вологдагражданпроект

План раскладки стропильных щитов

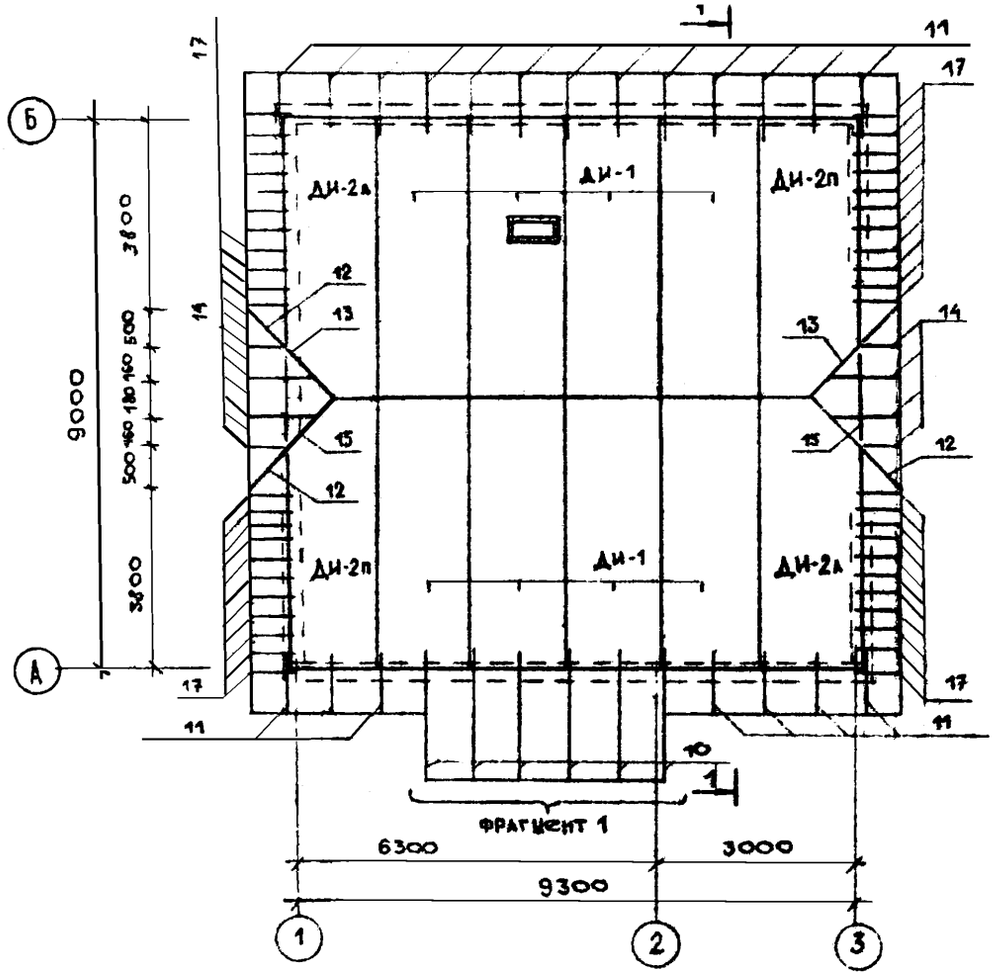

План кровли

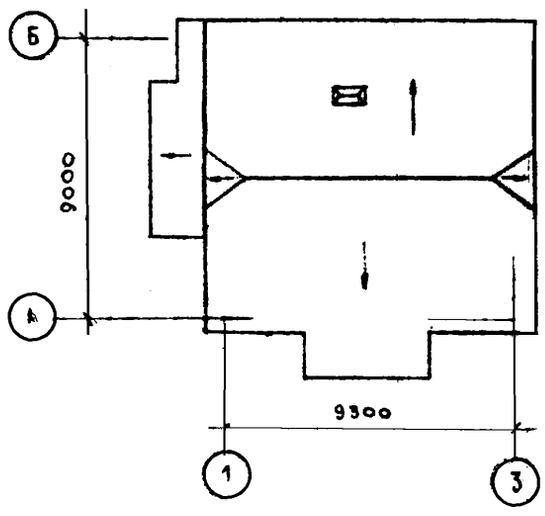

1-1

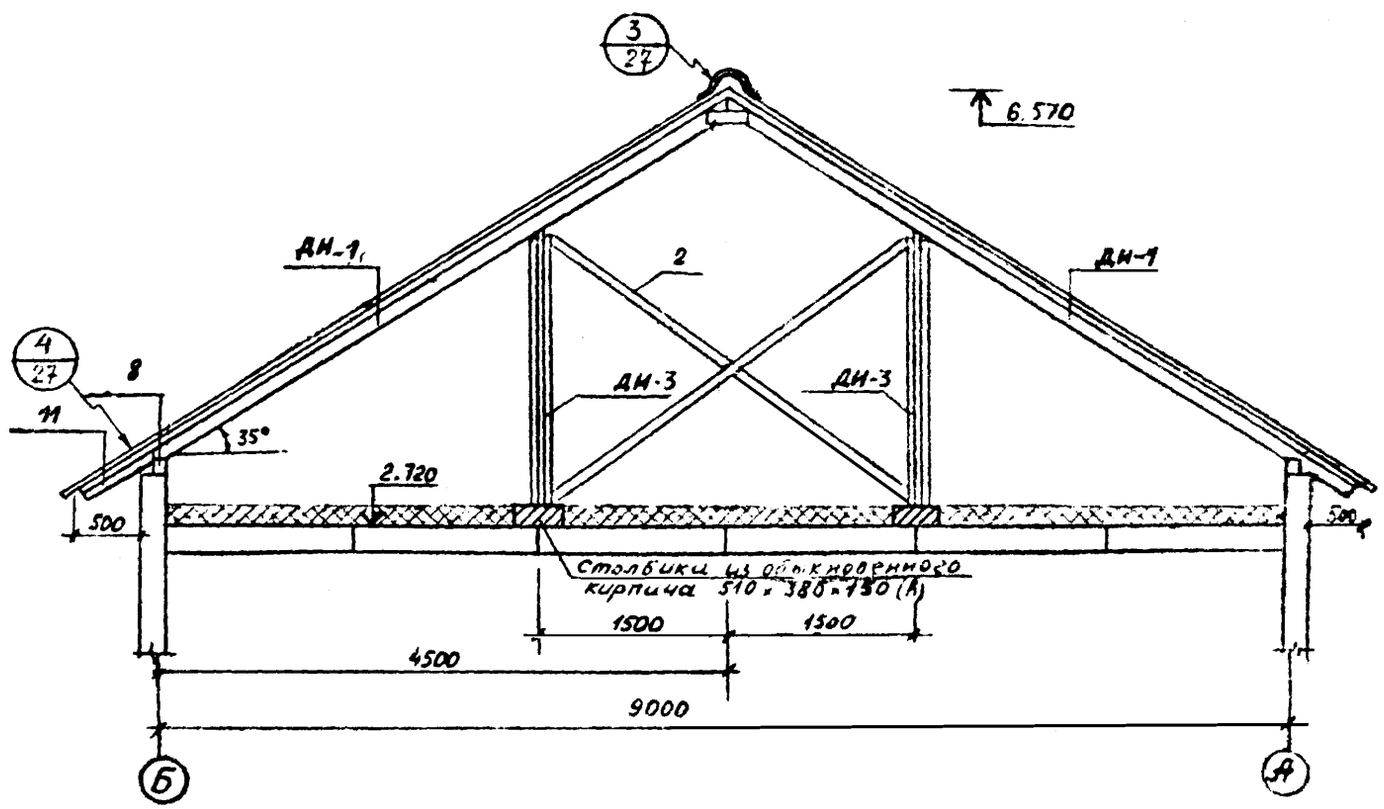

Примечания

1. Отверстия в щитах для пропуска вентиляции вырезать по месту
2. Утеплитель - фиброцементные плиты, $\delta = 150$ мм, $\gamma = 350$ кг/м^3
3. Фрагмент 1 см. лист АР-27

Изм.	Лист	N докум.	Подпись	Дата	Одноэтажный однокв. трехкомнатный жилой дом	Стадия	Лист	Листов
						Т.Р	26	
Гл. инж. пр.		Пронин			План раскладки стропильных щитов. План кровли. Разрез 1-1	институт "Вологдасельпроект"		
Нач. отд.		Смелов						
Рук. гр.		Иванов						
Разраб.		Реутова		22.12.89				

Фрагмент 1

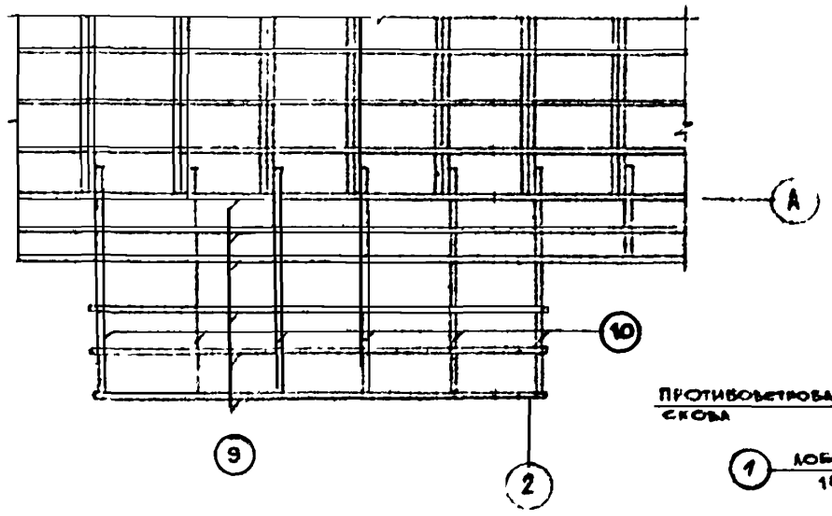

1

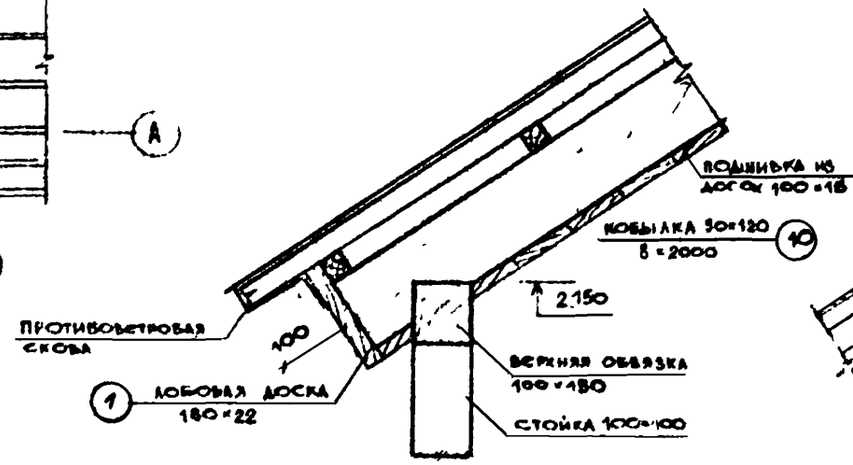

2

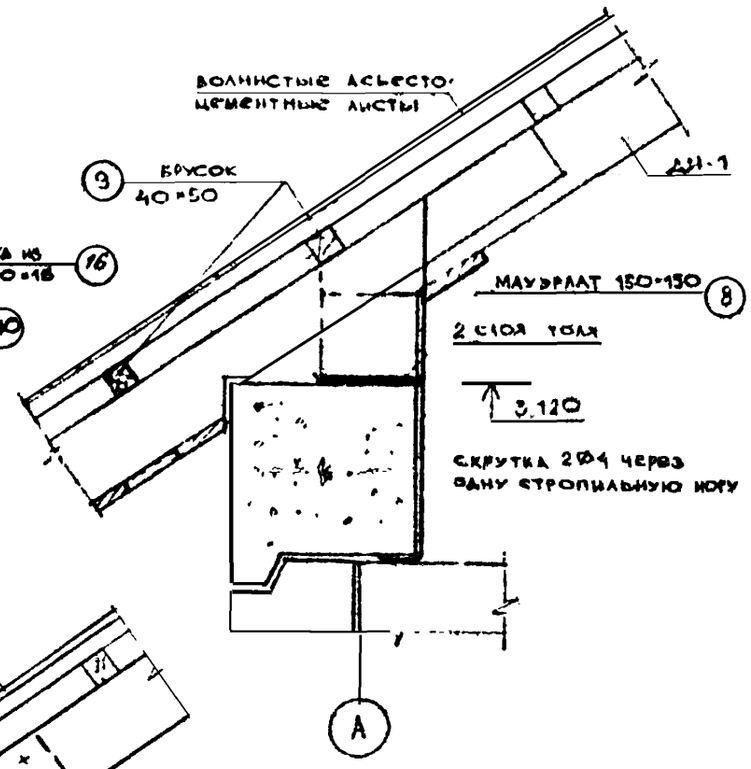

3

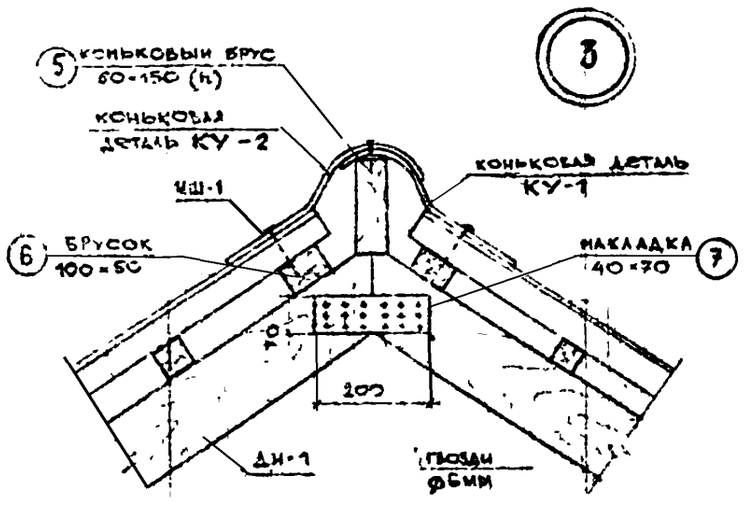

4

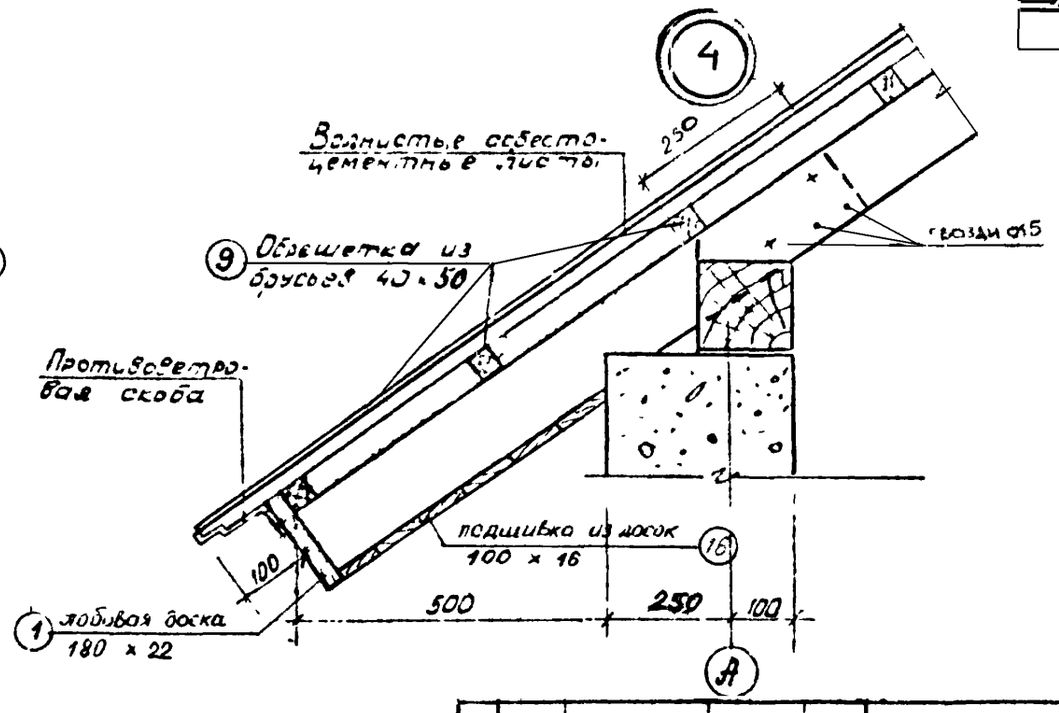

					АР
Изм	Лист	№ докум	Подпись	Дата	
Гл.инж.пр		Пронин			Фрагмент 1 Узлы по крыше 1-4
Нач.отд		Смелов			
Рук.гр		Иванов			
Разраб		Реутова			

Стадия	Лист	Листов
ТР	27	

институт «Вологодсельстройпроект»

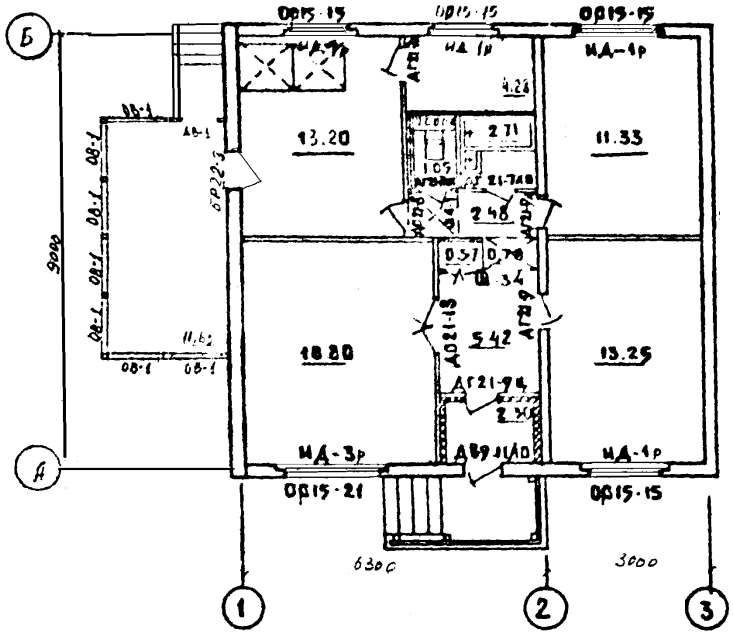

	НАИМЕНОВАНИЕ	ПОЛ			ПОТОЛОК	СТЕНЫ И ПЕРЕГОРОДКИ
		ПЛОЩАДЬ НА ЭТАЖ	№ УЗЛОВ ПО ТД 2.140-1 вып. 6	ПОКРЫТИЕ		
1	ЖИЛЫЕ КОМНАТЫ	43.38	№52-56 л.18	Линолеум	ПОБЕЛКА	ОБОИ УЛУЧШЕННОГО КАЧЕСТВА
2	КОРИДОРЫ	8.68				
3	КУХНЯ	13.20				МАСЛЯНАЯ ОКРАСКА h=1.6м
4	САНУЗЕЛ	3.76	№57-61 л.19	КЕРАМИЧЕСКАЯ ПЛИТКА	МАСЛЯНАЯ ПОКРАСКА	ГЛАЗУРОВАННАЯ ПЛИТКА h=1.8м
5	ВСТРОЕННЫЙ ШКАФ КЛАДОВЫЕ	4.85	№29-28 л.12	ДОЩАТЫЙ	ПОБЕЛКА	МАСЛ.ОКРАСКА
6	АНТРЕСОЛИ	1.4		—	— " —	СИНТЕТИЧЕСКИЕ КРАСКИ, ЭМАЛИ
7	ОКНА	МАСЛЯНАЯ ОКРАСКА ЗА 2 РАЗА				
8	ДВЕРИ					
9	Тамбур	2.36	№25-28 л.12	Дощатый	Побелка	штукатурка. масляная панель h=1.6м

Изм.	Лист.	№ докум.	Подпись	Дата
ГИП		Пронин		
Гл.спец.		Иванов		
Нач.отд.		Смолов		
Рук.пр.		Иванов		
Исполн.		Гатейшиков		

Одноэтажный одноквартирный 3х комнатный жилой дом.

План для отделочных работ

Стадия	Лист	Листов
ТР	28	

институт Вологдасельпроект

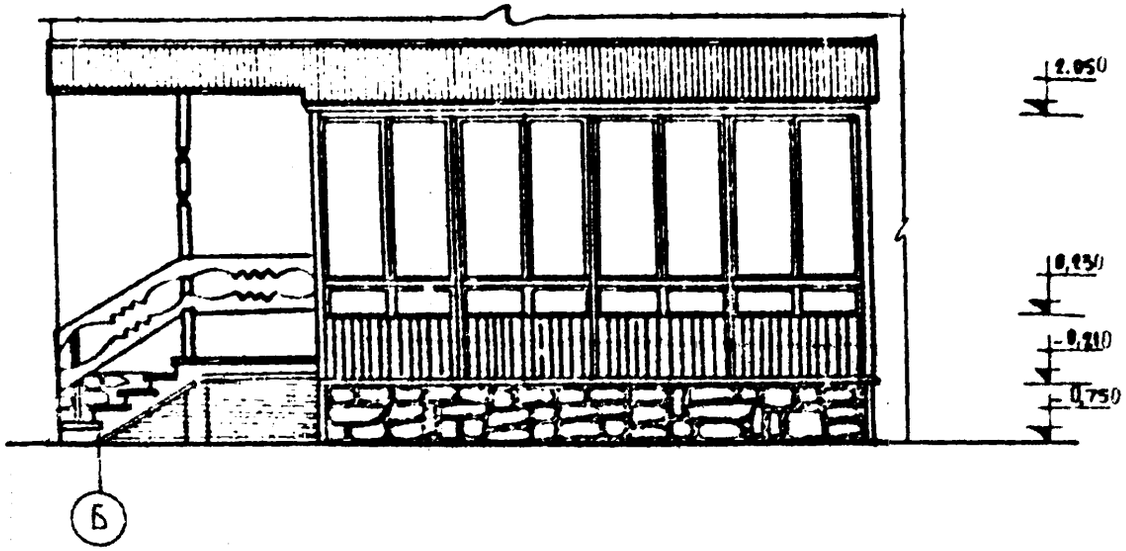

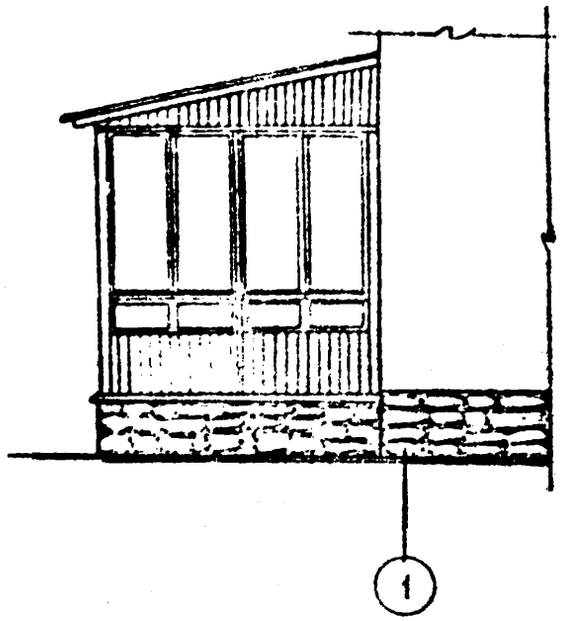

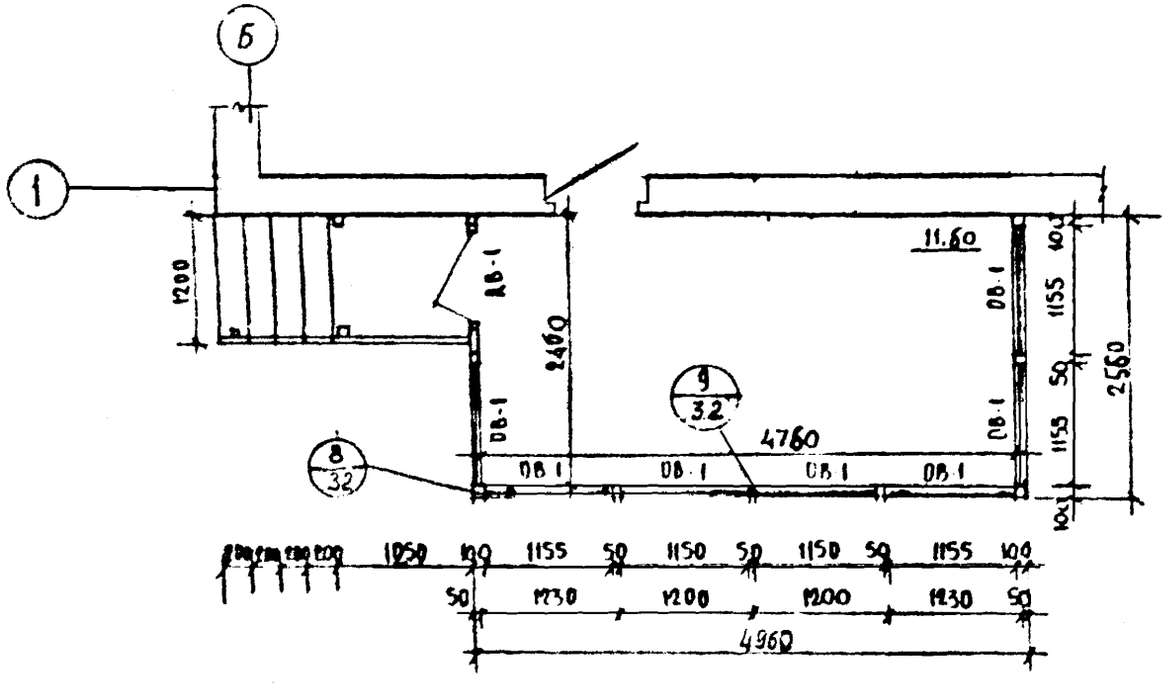

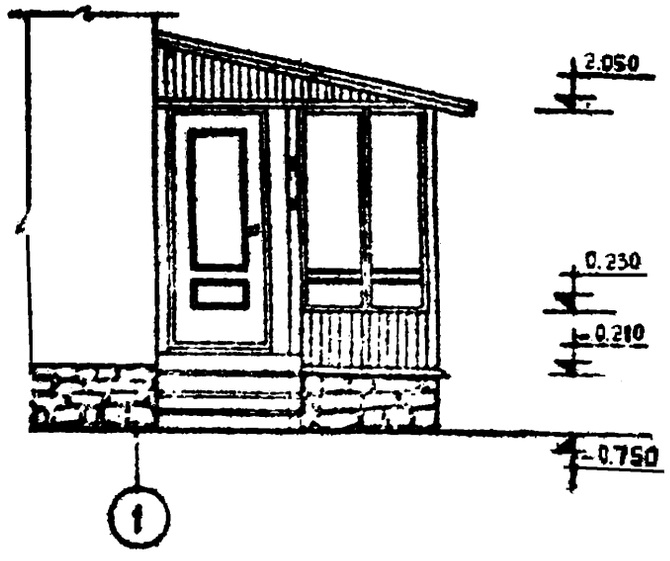

Изм	Лист	№ докум	Подпись	Дата				
					Одноэтажный одноквартирный 3х-комнатный жилой дом	Стадия	Лист	Листов
						ТР	29	
Нач. отд.		Смелов			Фасады и план веранды	Институт „Вологдосельпроект"		
Рук. гр.		Иванов						
Исполн.		Затейщиков						

План балок пола веранды

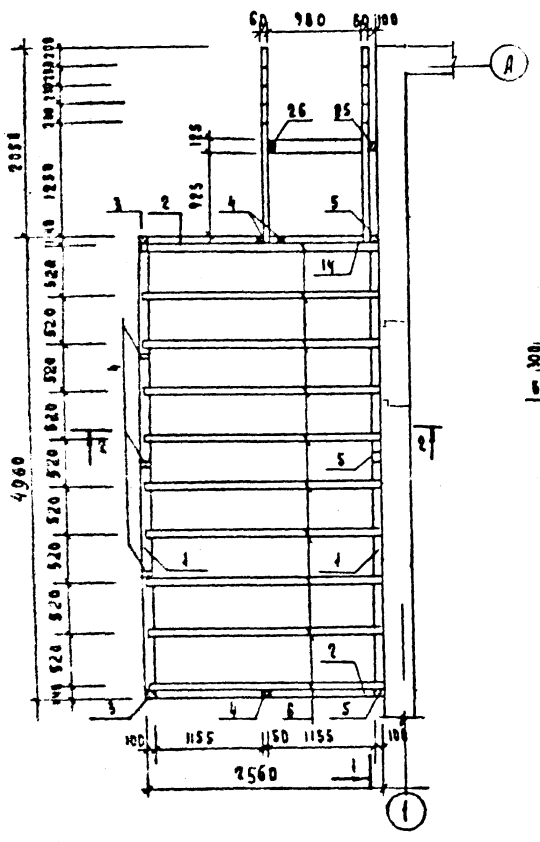

1-1

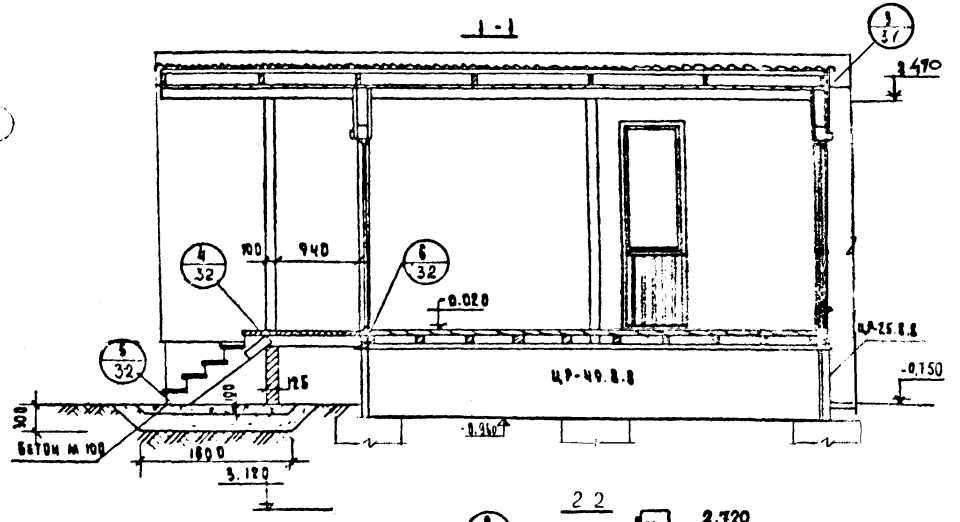

2 2

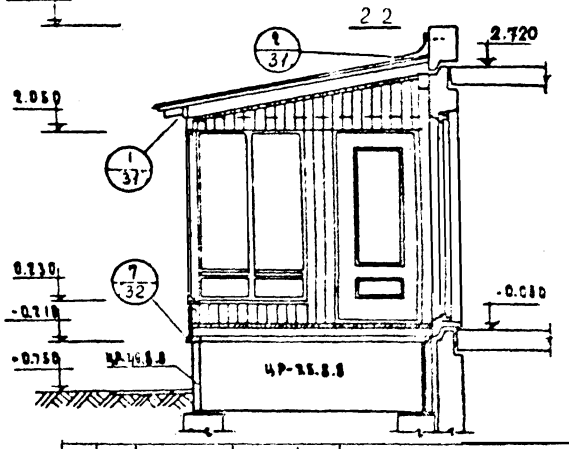

					АР	
Изм.	Лист	№ докум.	Подпись	Дата		
ГИП		Пронин			Панельный одноквартирный 3-х комнатный жилой дом.	Стадия: Р; Лист: 30; Листов:
Гл. спец.		Шишов			План балок пола веранды	Институт «Волгоградсельпроект»
Нач. отд.		Сухов			Разрезы 1-1 ; 2-2	
Рук. гр.		Иванов				
Исполнил		Затейщикова				

План раскладки стропил

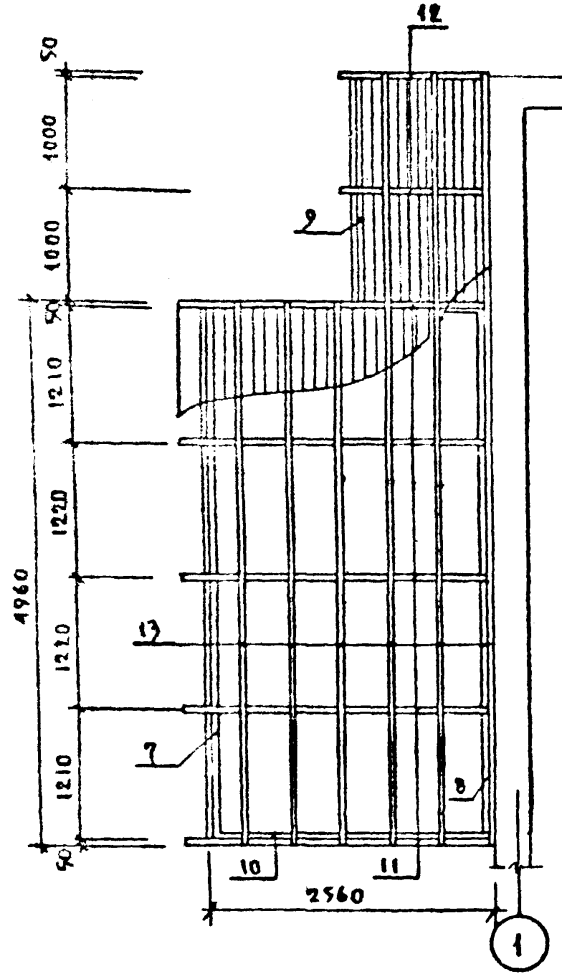

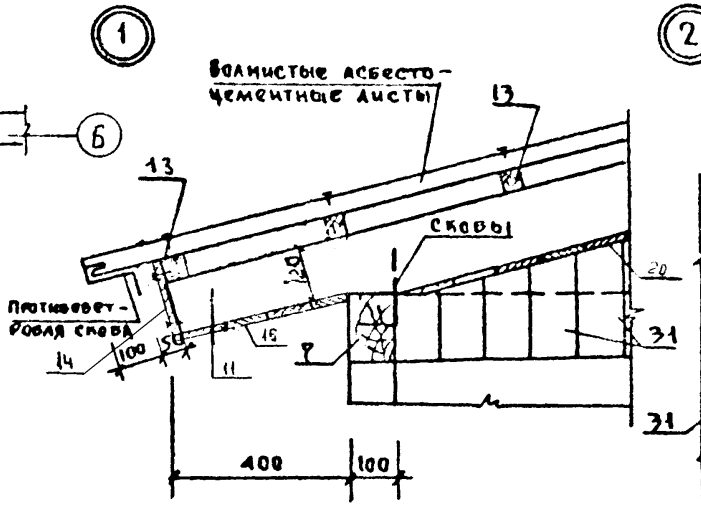

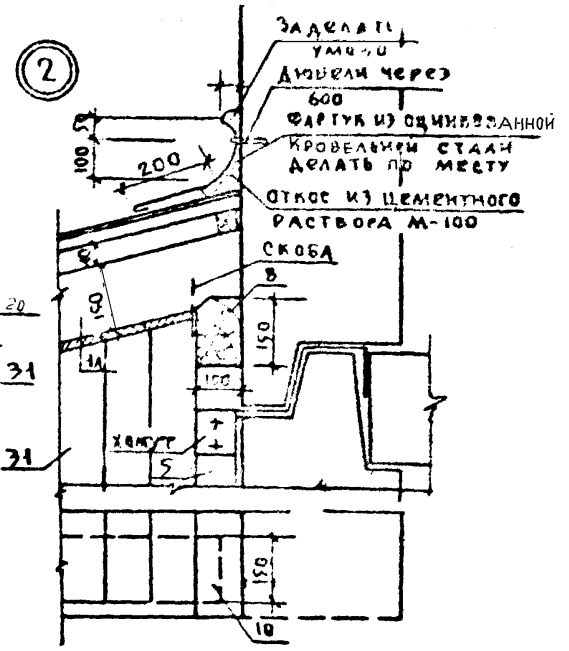

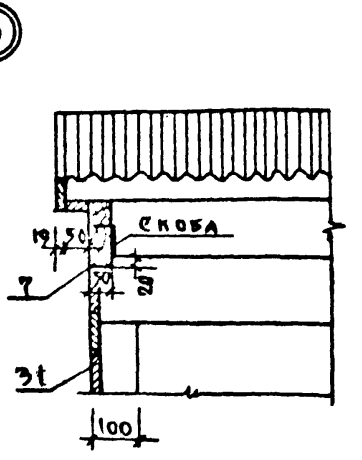

Изм.	Лист	№ докум.	Подпись	Дата				
ГИП		Пронин			Одноэтажный одноквартирный 3-х комнатный жилой дом.	Стадия	Лист	Листов
Гл. спец.		Иванов				тр	31	
Нач. отд.		Степов			Веранда. План раскладки стропил. Узлы 1÷3	Институт „Вологдасельпроект"		
Рук. гр.		Иванов						
Исполн.		Зарейшикова						

4

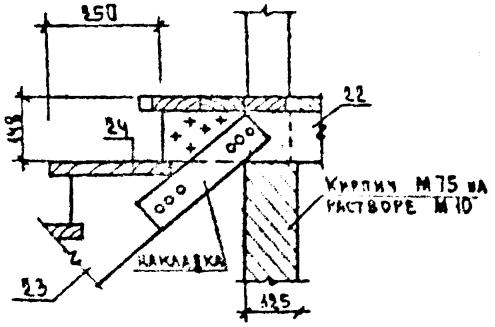

6

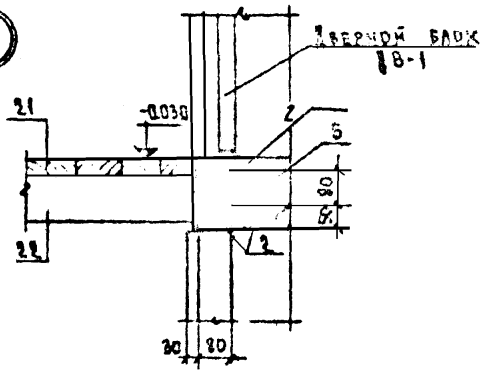

8

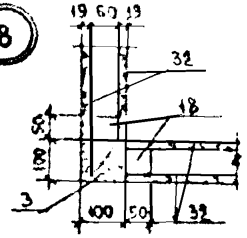

5

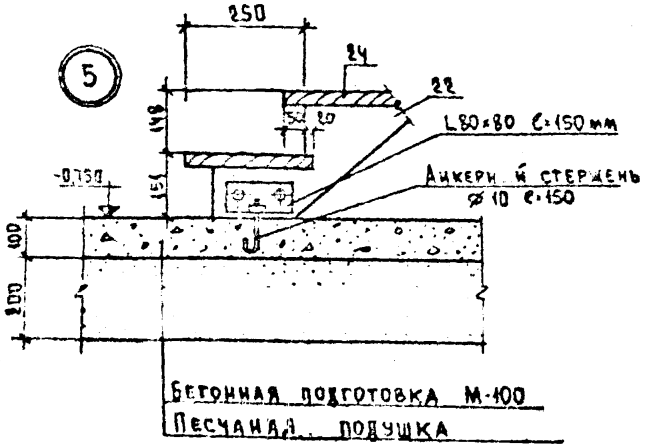

7

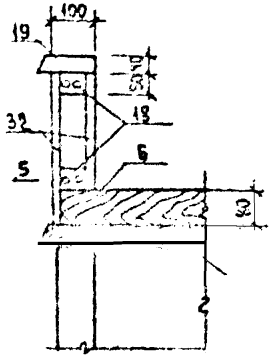

9

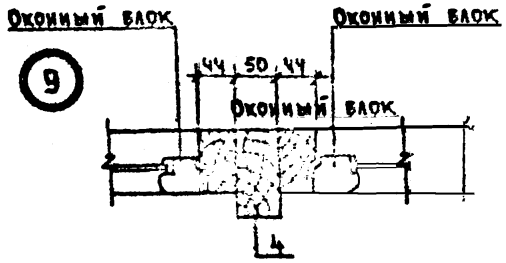

					АР		
Изм.	Лист	N докум.	Подпись	Дата			
Гл. спец.		Иванов			Одноэтажный одноквартирный 3-х комнатный жилой дом	Стадия: Р	Лист: 32	Листов:
Нач. отд.		Иванов						
Рук. гр.		Иванов			Веранда. Узлы 4 и 9.	ВОЛОГДАГРАЖДАНПРОЕКТ		
Исполн.		Петрова						

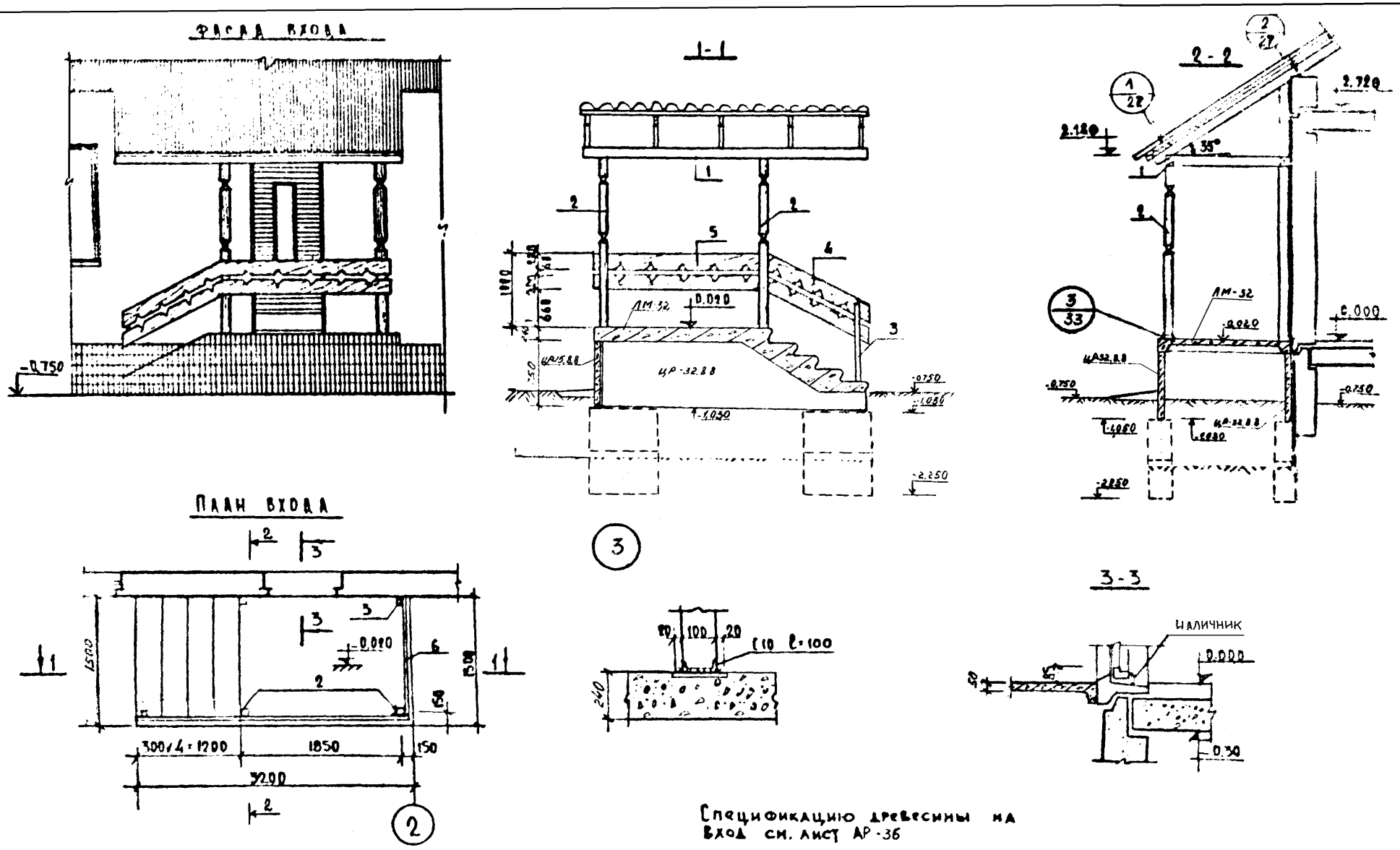

Спецификацию древесины на вход см. лист АР-36

				АР			
Изм.	Кол.уч.	Лист	Подпись	Дата			
Гл.спец.	Иванов			Одноэтажный одноквартирный трехкомнатный малой дом	Стадия	Лист	Листов
Нач.отд.	Смелов				ТР	33	
Рук.зр.	Иванов			Вход	ВОЛОГДОСЕЛЬПРОЕКТ		
Исполн.	Затейщиков						

Сводные спецификации

Марка	Обозначение	Наименование	Кол.	Вес т	Об'ем м³	Марка бетона	Примеч
1	2	3	4	5	6	7	8
		Наружные стеновые панели					
НР-63.28.35-63	С.135 г.10 Р.10.1.1-35 л.29	НР-63.28.35-63	1	4,22	3,46 / 0,40	50	
НР-63.28.35-14	С.135 г.10 Р.10.1.1-7 л.11	НР-63.28.35-14	1	5,15	4,37 / 0,42	50	
НПР63.5-35	С.135 г.10 Р.10.1.1-3 л.16	НПР-63.5-35	2	1,03	0,92 / 0,07	50	
НПР30.5-35	то же	НПР-30.5-35	2	0,48	0,43 / 0,03	50	
НР-30.28-35	С.135 г.10 Р.10.1.1-1 л.22	НР-30.28-35	2	2,29	1,85 / 0,2	50	
НТ-30.28.4	С.135 г.10 Р.10.1.1-3 л.10и	НТ-30.28.4	2	3,43	3,1 / 0,27	75	
НТУ-30.28.4	С.135 г.10 Р.10.1.1-1 л.49	НТУ-30.28.4	1	3,56	3,11 / 0,27	75	
НТУ-30.28.4	С.135 г.10 Р.10.1.1-1 л.46	НТУ-30.28.4а	1	3,56	3,11 / 0,27	75	
НТ-30.28.4	лист АР-	НТ-30.28.4-3и	1	2,79	2,44 / 0,27	75	
НТУ-15.28.4	С.135 г.10 Р.10.1.1-7 л.31	НТУ-15.28.4	1	2,10	1,83 / 0,15	75	
НТУ-15.28.4А	то же	НТУ-15.28.4А	1	2,10	1,83 / 0,15	75	
НПТУ-45.5.4	С.135 г.10 Р.10.1.1-35 л.21	НПТУ-45.5.4	1	0,85	0,79 / 0,06	75	
НПТУ-45.5.4А	то же	НПТУ-45.5.4А	1	0,85	0,79 / 0,06	75	
НПТУ-30.5.4	С.135 г.10 Р.10.1.1-7 л.36	НПТУ-30.5.4	1	0,646	0,57 / 0,04	75	
НПТУ-30.5.4А	то же	НПТУ-30.5.4А	1	0,646	0,57 / 0,04	75	
НПТ-30.5.4	то же	НПТ-30.5.4	1	0,612	0,54 / 0,04	75	
АК-4и	лист АР-	АК-4и	2	1,07	0,979	100	
АК-4и-1	то же	АК-4и-1	2	1,07	0,979	100	
		Внутренние стеновые панели					
В-44.26-1	С.135 г.10 Р.10-12.1-35 л.4	В-44.26-1	1	3,75	1,50	150	
В-44.26-3	то же л.6	В-44.26-3	1	3,72	1,49	150	
		Перегородки гипсобетонные					
ПП-47-1	С.135 г.10 Р.10.12-1-35 л.25	ПП-47-1	1	0,897	0,69	75	
ПП-40-3	С.135 г.10 Р.10.12-1-35 л.26	ПП-40-3	1	1,00	0,77	75	
ПП-40-4	то же л.26	ПП-40-4	1	0,70	0,54	75	
ПП-20	л.25	ПП-20	1	0,299	0,23	75	
ПП-18	С.135 г.10 Р.10.5-1 л.8	ПП-18	1	0,44	0,32	75	
ПП-10	С.135 г.10 Р.10.5-4 л.3	ПП-10	1	0,23	0,18	75	
ПП-9	С.135 г.10 Р.10.5-1 л.2	ПП-9	1	0,22	0,17	75	
		Изделия сантехкабин					
ПСЖ-1	С.135 г.10 Р.10.4.1-1 л.24	ПСЖ-1	1	0,500	0,20	200	

1	2	3	4	5	6	7	8
ПСЖ-2	С.135 г.10 Р.10.4-1-1 л.24	ПСЖ-2	1	0,40	0,160	200	
ПСЖ-3-1	то же л.25	ПСЖ-3-1	1	0,47	0,190	200	
ПСЖ-4-1	" л.26	ПСЖ-4-1	1	0,52	0,20	200	
ПС27-16.1	С.135 г.10 Р.10.4-1-1 л.22	ПС-27.16-1	1	0,52	0,21	200	
		Вентблоки					
ВВ-9.28	С.135 г.10 Р.10.4-1-3 л.7	ВВ-9.28	2	0,90	0,36	200	
		Плиты перекрытия шириной 1500мм					
ПК-63.15	С.135 г.10 Р.10.3-1-4 л.5	ПК-63.15	3	2,97	1,19		
ПК-63.15-1	то же л.6	ПК-63.15-1	2	2,97	1,19		
ПК-63.15-35	С.135 г.10 Р.10.3-1-91 л.11	ПК-63.15-35	1	2,80			
ПК-30.15	С.135 г.10 Р.10.3-1-4 л.13	ПК-30.15	6	1,30	0,52		
		Монтажные элементы соединений внутренних стен					
	Р.10.7-1 л.22	7-1 ИМ-52	2	0,13кг			
		Крепление гипсобетонных перегородок					
	Р.10.7-1 л.24	7-1 ИМ-77	2	0,08кг			
	— " —	7-1 ИМ-80	3	0,18кг			
	— " —	7-1 ИМ-81	4	0,06кг			
	— " —	7-1 ИМ-82	4	0,40кг			
	— " —	7-1 ИМ-90	2	0,47кг			
		Крепление сантехнических перегородок					
	Р.10.7-1 л.24	7-1 ИМ-76	1	0,14кг			
		7-1 ИМ-79	2	0,47кг			
		7-1 ИМ-80	3	0,18кг			
		7-1 ИМ-83	1	0,31кг			

В числителе дан об'ем бетона, в знаменателе об'ем фактурного слоя

Изм	Лист	№ докум.	Подпись	Дата
Гл. спец.	Иванов			
Нач. отд.	Смелов			
Рук. гр.	Иванов			
Исполн.	Котина			21/XII

АР

Одноэтажный одноквартирный 3х комнатный жилой дом

Стадия	Лист	Листов
ТР	34	

Сводные спецификации

Институт Вологдосельпроект

СВОДНЫЕ СПЕЦИФИКАЦИИ

Марка	Обозначение	Наименование	Кол.	Вес кг	Примеч.
		Монтажные элементы соединений плит перекрытий			
	С.135 г.10 Р 10.7-1 л. 23	7-1 ИМ-60	12	0,13	
	Р.10.7-1 л. 23	7-1 ИМ-65	20	0,30	
	то же	7-1 ИМ-69	5	0,19	
		Опорная труба трубостойки			
	Р.10.7-1 л.6	7-1 ИМ-11		30,05	
		Трубостойка для крепления мачты телеантены			
	Р.10.7-1 л.6	7-1 ИМ-12		42,92	
		Кронштейн для крепления телеантены			
	Р.10.7-1 л.6	7-1 ИМ-13		4,54	
		Монтажные элементы соединений наружных стен			
	Р.10.7-1 л. 22	7-1 ИМ-44	4	0,46	
	"	7-1 ИМ-45	16	0,36	
	"	7-1 ИМ-49	8	0,40	
	"	7-1 ИМ-50	15	0,41	
	Р.10.7-1 л 23	7-1 ИМ-60	12	0,13	
	"	7-1 ИМ-64	8	0,36	
	Р.10.7-1 л.25	7-1 ИМ-102	4	0,19	
		Элементы подполья			
КЛ-1		крышка люка в подполье	1		

Марка	Обозначение	Наименование	Кол.	Примеч.
		Окна и балконные двери спаренные переплетные		
ОР 15-15	ГОСТ 11214-78	ОР 15-15	4	
ОР 15-21	то же	ОР 15-21	1	
БР 22-9	"	БР 22-9	1	
		Двери внутренние глухие		
ДГ 21-9ц	ГОСТ 6629-74	ДГ 21-9ц	1	
ДГ 21-9	то же	ДГ 21-9	1	
ДГ 21-9л	"	ДГ 21-9л	1	
ДГ 21-7лп	"	ДГ 21-7лп	2	
ДГ 21-7л	"	ДГ 21-7л	1	
		Двери внутренние остекленные		
ДО 21-8	ГОСТ 6629-74	ДО 21-8	1	
ДО 21-13	то же	ДО 21-13	1	
		Двери наружные остекленные		
ДВ9 11/10	1.135-1 альбом I л.19	ДВ9-11/10	1	
		Подоконные доски		
ИД-1Р	С.135 г.10 Р10.6-1 л.3	ИД-1Р	4	
ИД-3Р	то же	ИД-3Р	1	
		Оконный и дверной блок веранды		
ОВ-1	С.135 г.10 Р 10.6-5 л.2	ОВ-1	7	
ДВ-1	то же	ДВ-1	1	
		Встроенное оборудование		
ОК-1	С. 135 г.10 Р10.6-1 л.14	оборудование кухонное ОК1	1	
ОК-2	то же л.15-20	то же ОК-2	1	
ОК-3	" л 21-23	" ОК-3	1	
ША-1	С.135 г.10 Р 10.6-27 л.21	шкаф антресольный ША-1	1	
Ш-34	то же л. 19,20	шкаф встроенный Ш-34	1	

Изм.	Лист	N докум.	Подпись	Дата

Гл. спец.	Иванов	
Нач. отд	Степов	
Рук. гр	Иванов	
Исполн.	Котина	22.12.81

Одноэтажный одноквартирный 3-х комнатный жилой дом.

Стадия	Лист	Листов
Т	35	

Сводные спецификации

Институт Вологодсельпроект

СВОДНАЯ СПЕЦИФИКАЦИЯ ДРЕВЕСИНЫ

Nпоз. марка	наименование	сечение мм	длина мм	кол	общий объем	примеч.
1	2	3	4	5	6	7
	Веранда					
1	Нижняя обвязка	100×150	4930	2	0.050	
2	то же	100×150	2540	2	0.020	
3	Стойка	100×100	2320	2	0.05	
4	Стойка	100×150	2320	6	0.07	
5	то же	100×100	2740	3	0.08	
6	Лаги	80×80	2540	10	0.160	
7	Верхняя обвязка	100×150	4830	1	0.070	
8	то же	100×150	6980	1	0.100	
9	"	100×150	2100	1	0.032	
10	"	100×150	2540	2	0.070	
11	Стропильная нога	50×150	3870	5	0.115	
12	то же	50×150	1870	2	0.028	
13	Обрешетка	40×50	-	-	0.04	
14	Лобовая доска	180×22	7010	-	0.028	
15	обрешетка из досок	δ=16	—		0.045	
16	Доски пола	δ=37	—	12м²	0.44	
17	заполняющий брус	100×80	1080	1	0.01	
18	то же	50×60	1145	14	0.05	
19	подоконная доска	130×40	1145	7	0.042	
20	Доски потолка	δ=19мм	—	15,8м²	0.27	
	Элементы входа веранды					
22	Тетива	60×220	1350	2	0.036	
23	то же	60×220	1400	2	0.037	
24	Проступь	37×250	1240	4	0.045	
25	Стойка	100×100	2630	1	0.026	
26	то же	100×100	2550	1	0.026	
27	"	50×50	900	1	0.0022	
28	Доска ограждения	25×120	980	2	0.006	
29	то же	25×120	1440	2	0.009	
	кладка	100×80	150	1	0.001	
31	Доски обшивки веранды	100×14	-	5м²	0.070	

1	2	3	4	5	6	7
	Вход в здание					
1	Обвязка	50×150	3200	2	0.05	
2	Стойка	100×100	2190	2	0.04	
3	Стойка	100×150	900	2	0.01	
4	Доска ограждения	200×19	1400	2	0.01	
5	Доска ограждения	200×19	1900	2	0.01	
6	то же	200×19	1500	2	0.01	
	Элементы крыши					
ДИ-1	стропильный щит	-	-	8	2.04	лист АР-
ДИ-2п	то же	-	-	2	0.444	лист АР.
ДИ-2л	"	-	-	2	0.444	то же
ДИ-3	подстропильная ферма	-	-	2	0.244	лист АР.
ДИ-4	то же	-	-	1	0.116	то же
1	лобовая доска	180×22	19,8 п.м		0.077	
2	связи	50×150	3870	6	0.174	
3	накладка	50×180	2500	4	0.09	
4	то же	50×180	1000	4	0.036	
5	коньковый брус	60×150	8000	1	0.072	
6	брусок	100×50	8000	2	0.080	
7	накладка	40×70	200	5	0.002	
8	мауэрлат	150×150	19,3 п.м	-	0.434	
9	брусок	40×50	78,0 п.м	-	0.156	
10	кобылка	50×120	2000	6	0.072	
11	то же	50×120	1100	20	0.132	
12	кобылка	50×120	1160	4	0.028	
13	наклонная нога	100×120	1200	4	0.058	
14	стропило	50×120	8,50 п.м	-	0.051	
15	мауэрлат	120×150	2,8 п.м	-	0.050	

изм.	лист	N докум	Подпись	Дата
Гл. спец.		Иванов		
Нач. отд		Смелов		
Рук. гр		Иванов		
Исполн		Катина		22.12.81

АР

Одноэтажный одноквартирный 3-х комнатный жилой дом.

Сводные спецификации древесины

стадия	лист	листов
тр	36	

Институт "Вологдасельпроект"

gost.e-ecolog.ru