ТИПОВОЙ ПРОЕКТ

181-115-99/1.2

1-ЭТАЖНЫЙ 1-КВАРТИРНЫЙ ТРЕХКОМНАТНЫЙ ЖИЛОЙ ДОМ

ДЕРЕВЯННО-ПАНЕЛЬНОЙ КОНСТРУКЦИИ

АЛЬБОМ II

ДЕРЕВЯННЫЕ ИЗДЕЛИЯ ЗАВОДСКОГО ИЗГОТОВЛЕНИЯ

17411-02
ЦЕНА 10-48

gost.e-ecolog.ru

Привязан

Инв. №

ЦЕНТРАЛЬНЫЙ ИНСТИТУТ ТИПОВОГО ПРОЕКТИРОВАНИЯ
ГОССТРОЯ СССР

Москва А-445, Смольная ул., 22

Сдано в печать XI 1989 года

Заказ № 14854 Тираж 300 экз

ТИПОВОЙ ПРОЕКТ

181-115-99/1.2

1-ЭТАЖНЫЙ 1-КВАРТИРНЫЙ ТРЕХКОМНАТНЫЙ ЖИЛОЙ ДОМ

ДЕРЕВЯННО-ПАНЕЛЬНОЙ КОНСТРУКЦИИ

АЛЬБОМ II

СОСТАВ ПРОЕКТА

АЛЬБОМ I	АРХИТЕКТУРНО-СТРОИТЕЛЬНЫЕ САНИТАРНО-ТЕХНИЧЕСКИЕ И ЭЛЕКТРОТЕХНИЧЕСКИЕ КОМПЛЕКТЫ.
АЛЬБОМ II	ДЕРЕВЯННЫЕ ИЗДЕЛИЯ ЗАВОДСКОГО ИЗГОТОВЛЕНИЯ
АЛЬБОМ III	СМЕТА

ВВЕДЕН В ДЕЙСТВИЕ
ГИПРОЛЕСПРОМОМ
ПРИКАЗ № 133 ОТ 07.07.1981 г.

© ЦИТП Госстроя СССР, 1988

РАЗРАБОТАН
ПРОЕКТНЫМ ИНСТИТУТОМ
„ГИПРОЛЕСПРОМ"

ДИРЕКТОР ИНСТИТУТА Васильев Б.А.
ГЛАВНЫЙ ИНЖЕНЕР ПРОЕКТА Авигдор Н.П.

Привязан

Инв. №

Содержание

Пояснительная записка.	I-II	2,3 4,5
Панели наружных стен при $t = -30°C$		
с наружной облицовкой досками по слою ДВП.		
ПНД-1 Панель наружная глухая	1	6
ПНД-2 (ПНД-2л) Панель наружная с дверью ДН20-8-1А (ДН20-8-1АА).	2	7
ПНД-3 Панель наружная с окном ОР15-12¹	3	8
ПНД-4 Панель наружная с окном ОР6-9	4	9
ПНД-5 (ПНД-5л) Панель наружная с балконной дверью БР22-9 (БР-22-9н)	5	10
ПНД-6 (ПНД-6*) Панели наружных стен глухие	6	11
ПНД-7; ПНД-7* Панели наружных стен глухие	7	12
ВСД-1; ВСД-1л Угловой вкладыш	8	13
ВСД-4 Рядовой вкладыш дома.		
ВСД-2		
ВСД-3		
ВСД-5 Вкладыши веранды	9	14
(ВСД-5л)		
ПТД-2 Панель веранды с окном ОВ-26¹.	10	15
с наружной облицовкой фанерой ФСФ (вариант)		
ПНФ-1 Панель наружная глухая	11	16
ПНФ-2 (ПНФ-2л) Панель наружная с дверью ДН20-8-1А (ДН20-8-1АА).	12	17
ПНФ-3 Панель наружная с окном ОР15-12¹	13	18
ПНФ-4 Панель наружная с окном ОР6-9,	14	19
ПНФ-5 ПНФ-5л Панель наружная с балконной дверью БР22-9 (БР22-9н)	15	20
ПНФ-6 ПНФ-6* Панели наружные глухие	16	21
ПКФ-7 ПНФ-7* Панели наружные глухие	17	22
ВСФ-1; ВСФ-1л Угловой вкладыш	18	23
ВСФ-4 Рядовой вкладыш дома		
ВСФ-2		
ВСФ-3		
ВСФ-5 Вкладыши веранды	19	24
(ВСФ-5л)		
ПТФ-2 Панель веранды с окном ОВ-28¹	20	25
с наружной облицовкой асбестоцементными листами по рейкам (на относ) вариант		
ПНА-1 Панель наружная глухая	21	26
ПНА-2 (ПНА-2л) Панель наружная с дверью с дверью ДН20-8-1А (ДН20-8-1АА)	22	27
ПНА-3 Панель наружная с окном ОР15-12¹	23	28
ПНА-4 Панель наружная с окном ОР6-9	24	29
ПНА-5 (ПНА-5л) панель наружная с балконной дверью БР22-9 (БР22-9н)	25	30
ПНА-6 ПНА-6* панели наружные глухие	26	31
ПНА-7 ПНА-7* панели наружные глухие	27	32
ВСА-1; ФСА-1л Угловой вкладыш	28	33
ВСА-4 Рядовой вкладыш дома		
ВСА-2		
ВСА-3 Вкладыши веранды	29	34
ВСА-5 (ВС-5л)		
ПТА-2 Панель веранды с окном ОВ-28¹	30	35
Панели наружных стен при $t_{нв} = -40°C$		
с наружной облицовкой досками по слою ДВП (вариант)		
ПНД-1* Панель наружная глухая	31	36
ПНД-2*; ПНД-2*л Панель наружная с дверью ДН20-8-1А (ДН20-1АА.)	32	37
ПНД-3* Панель наружная с окном ОРС 15-12¹	33	38
ПНД-4* Панель наружная с окном ОРС6-9	34	39
ПНД-5* ПНД-5л Панель наружная с балконной дверью БРС22-9 (БР22-9н)	35	40
ПНД-8* Панель наружная с отверстием	36	41
ПНД-9* Панель наружная с окном ОРС 15-12¹	37	42
ПНД-10*л Панель наружная с дверью ДН20-9-4АА.	38	43
ПНД-11* Панель наружная угловая	39	44
ПНД-12* Панель наружная угловая	40	45
ПНД-13* Панель наружная угловая	41	46
ПНД-14* Панель наружная угловая	42	47
ВСД-1* ВСД-1*л Угловой вкладыш		
ВСД-4* Рядовой вкладыш дома	43	48
ВСД-2*		
ВСД-3* Вкладыши веранды	44	49
ВСД-5* (ВСД-5л*)		
с наружной облицовкой фанерой ФСФ (вариант)		
ПНФ-1* Панель наружная глухая	45	50
ПНФ-2 ПНФ-2л* панель наружная с дверью ДН20-8-1А (ДН20-8-1АА).	46	51
ПНФ-3* Панель наружная с окном ОРС 15-12¹	47	52
ПНФ-4* Панель наружная с окном ОРС6-9	48	53
ПНФ-5* (ПНФ-5л*) Панель наружная с балконной дверью БРС22-9 (БРС-22-9н)	49	54
ПНФ-8* Панель наружная с отверстием.	50	55
ПНФ-9* Панель наружная с окном ОРС15-12¹	51	56
ПНФ-10*л Панель наружная с дверью ДН20-9-4АА.	52	57
ПНФ-11* Панель наружная угловая	53	58
ПНФ-12* Панель наружная угловая	54	59
ПНФ-13* Панель наружная угловая	55	60
ПНФ-14* Панель наружная угловая	56	61
ВСФ-1*; ВСФ-1л Угловой вкладыш,	57	62
ВСФ-4* Рядовой вкладыш дома		
ВСФ-2*		
ВСФ-3* Вкладыши веранды	58	63
ВСФ-5* (ВСФ-5л*)		

Чров: 10/VII.88

С наружной облицовкой асбестоцементными листами по рейкам (на относе) (Вариант)

ПНА-1*	Панель наружная глухая	59	64
ПНА-2*	ПНА-2л*; Панель наружная с дверью ДН20-8-1я (ДН20-8-1яа)	60	65
ПНА-3*	Панель наружная с окном ОРС 15-12'	61	66
ПНА-4*	Панель наружная с окном ОРС6-9	62	67
ПНА-5*	ПНА-5л* Панель наружная с балконной дверью БРС22-9 (БРС22-9н)	63	68
ПНА-8*	Панель наружная с отверстием	64	69
ПНА-9*	Панель наружная с окном ОРС 15-12'	65	70
ПНА-10*	Панель наружная с дверью ДН20-9-4ял	66	71
ПНА-11*	Панель наружная угловая	67	72
ПНА-12*	Панель наружная угловая	68	73
ПНА-13*	Панель наружная угловая	69	74
ПНА-14*	Панель наружная угловая	70	75
ВСА-1*	(ВСА-1л)* Угловой вкладыш	71	76
ВСА-4*	Рядовой вкладыш дома		
ВСА-2*	Вкладыши веранды	72	77
ВСА-3*			
ВСА-5*	(ВСА-5л*)		

Панели внутренних стен (Вариант)

ПВ-3	Панель внутренняя глухая	73	78
ПВ-4 (ПВ-4а)	Панель внутренняя с дверью ДН20-8-1я (ДН20-8-1ял)	74	79
ПВ-5; ПВ-1	Панель внутренняя глухая, оконный переплет *веранды*	75	80
ПВ-6 (ПВ-6л)	Панель внутренняя с дверью ДГ21-9с (ДГ21-9сл)	76	81
ПВ-7 (ПВ-7л)	Панель внутренняя с дверью ДО21-9с (ДО21-9сл)		
ПВ-8	Панель внутренняя глухая	77	82
ПВ-10; ПВ-11	Панели внутренние глухие	78	83
ПВ-12	Панель внутренняя глухая	79	84
ПВ-13	Панель внутренняя глухая	80	85
ПВ-15 (ПВ-15л)	Панель внутренняя с дверью ДН20-9-4я (ДН20-9-4ял)	81	86
ПВ-16	Панель внутренняя с дверью ДО21-13с	82	87
ПВ-17	Панель внутренняя с проемом 1.5м	83	88
ПВ-18	Панель внутренняя с оконным переплетом ОП-1	84	89
ПВ-19	Панель внутренняя с 2 мя отверстиями	85	90
ПВ-20 (ПВ-20л)	Панель внутренняя с дверью ДГ21-9с (ДГ21-9сл) и 2 мя отверстиями	86	91
ПВ-21	Панель внутренняя с отверстием	87	92
ПВ-22	Панель внутренняя с дверкой	88	93

Панели чердачного перекрытия

БЧ-1; БЧ-10	Панели чердачные глухие	89	94
БЧ-2	Панель чердачная глухая	90	95
БЧ-3	Панель чердачная с отверстием 800х1055	91	96
БЧ-4	Панель чердачная с люком Л-10	92	97
БЧ-5	Панель чердачная с отверстием 250х350	93	98
БЧ-6; БЧ-6а	Панель чердачная с отверстием 250х250	94	99
БЧ-7	Панель чердачная с отверстием 250х450	95	100
БЧ-8	Панель чердачная с отверстием 250х250	96	101
БЧ-9; БЧ-9а	Панель чердачная с отверстием 1055х1440	97	102
БЧ-11; ВЧ-1	Панель чердачная тамбура вкладыш чердачный	98	103

Балки с черепными брусками

БДЦ-2.3.41; БДЦ-2.24.1; БДЦ-2.24.2; БДЦ-2.18.2	Балки перекрытий	99	104
БДЦ-2.3.41.2; БДЦ-2.37.2; БДЦ-2.37.1	Балки перекрытий	100	105
БДЦ-2.36.2; БДЦ-2.36.1	Балки перекрытий	101	106
БДЦ-2.35.2; БДЦ-2.30.2; БДЦ-2.35.1; БДЦ-2.30.1	Балки перекрытий	102	107
Щ-17; Щ-18	Щиты перекрытия	103	108
Щ-17а; Щ-17а*; Щ-17*	Щиты чердачного *перекрытия*	104	109
ФДП-1	Ферма пролетом 7.2м. *Детали.*	105	110
ФВП-1	ферма веранды	106	111
ФДП-2	полуферма в комплекте с нижней и верхней накладками	107	112
СТ-18	стропила пролетом 8.4м	108	113
СТ-19а	стропила пролетом 12.6м. Детали.	109,110	114-115
БР-1	подстропильная рама. Детали.	111	116
БР-2	подстропильная рама. Детали.	112	117
РП-7; РП-8	подстропильные рамы. Детали.	113	118
ЩФ-1; ЩФ-1л	щиты фронтона	114	119
ЩФ-2; ЩФ-2л			
ЩФ-3	щит фронтона с окном	115	120
БФ-1	щит фронтона	116	121
БФ-2; БФ-5	щиты фронтона	117	122
БФ-4; БФ-3	щиты фронтона	118	123
ОБ-10б	оконный блок фронтона	119	124
ЛЧ-1	люк на чердак		
ОВ-28	Окно веранды	120	125
ЩП-1; ЩП-2; ЩП-3	щиты потолка	121	126
ПП-1; ПП-2; ПП-3; ПП-4; ПП-5	панели перегородок *глухие*		
Щ-1; Щ-2; Щ-3	щиты перегородок	122	127
БП-1; БП-1а	панели сушильного шкафа	123	128
БП-2; ПП-3а	панели сушильного шкафа	124	129
БП-4; БП-5;	решетки	125	130
БШ-5; ПП-9	Шкафное полотно, панель перегородки глухая	126	131
Л-10	Блок люка		
ПТФ-3, ПТФ-3 (ПТФ-3)	панели веранды с окном ОВ-28'	127	132
	панель веранды с окном ОВ-28'	128	133
ОВ-28'	окно веранды		
	профили строганных деталей	129-130	134-135
ПМЗ-1; ПМЗ-2	пластины металлические зубчатые	131	136

Альбом II „Деревянные изделия заводского изготовления" скорректирован институтом „Гипролеспром" по заданию, утвержденному Госкомитетом по гражданскому строительству и архитектуре при ГОССТРОЕ СССР 8 мая 1980 года для типовых проектов домов серии „115": 181-115-32/1, 181-115-33/77, 161-115-80, 181-115-31/1

Корректировкой предусмотрены варианты панелей наружных стен для температур наружного воздуха -30°С и -40°С с различным набором отделочных материалов.

Альбом II содержит рабочие чертежи панелей наружных и внутренних стен, панелей перегородок, панелей чердачного перекрытия, стропил, подстропильных рам, фронтона и строганых деталей.

На все изделия в альбоме дан общий вид, разрезы и сечения, спецификация основных материалов, а также указания по сортности, влажности и антисептированию элементов этих изделий.

Расход древесины на изделия дан в черновых заготовках /до строжки/.

Окна и балконные двери для температуры наружного воздуха -30°С с двойным остеклением по ГОСТ 11214-78, для $t_{нв}$ = -40°С с тройным остеклением по ГОСТ 16289-80.

Двери по альбому серии 1.136-10, разработанному ЦНИИЭП жилища в соответствии с ГОСТом и ОСТом 20-3-78.

Столярные изделия /окна и балконные двери/ устанавливаются в панели стен в заводских условиях. Зазоры между коробками столярных изделий и каркасом плотно заполняются прокладками уплотняющими полиуретановыми морозостойкими.

Панели наружных стен состоят из деревянного каркаса сеч. 47×124 мм /для $t_{нв}$ = -30°С/ и сеч. 47×144 мм /для $t_{нв}$ = -40°С/, скрепленного гвоздями, заполненного утеплителем и обшитого с 2-х сторон различными видами облицовок:

с внутренней стороны	с наружной стороны
А/ обшивка двумя слоями ДВП, склеенными из 2 слоев толщ. 3,2÷4мм	А/ обшивка строганными досками толщ. 13мм по слою ДВП толщ. 4мм
Б/ обшивка ДВП сухого способа производства - ДВПс	Б/ обшивка фанерой ФСФ толщ. 8мм
	В/ обшивка асбестоцементными листами по рейкам /на относе/

Панели внутренних стен и тамбура состоят из деревянного каркаса сеч. 47×94 мм, скрепленного гвоздями, с вариантами облицовок:

А/ обшивка с двух сторон ДВП, склеенной из 2-х слоев толщиной 3,2 ÷ 4мм

Б/ обшивка с двух сторон ДВПс толщ. 8 мм

В/ обшивка с двух сторон гипсокартонными облегченными листами /ТУ-400-1-158-78/.

Панели веранды состоят из каркаса сеч. 47×94 мм с обшивкой с внутренней стороны строганными досками толщ. 13мм, с наружной стороны различными вариантами облицовок /аналогично панелям наружных стен/.

Панели перегородок состоят из каркаса, заполненного брусками /отходами/ облицованного с двух сторон твердыми древесноволокнистыми плитами толщиной 4мм и изготовляются по типу щитовых дверей.

Вместо панелей перегородок разрешается изготовлять щиты перегородок по ГОСТ 1006-68.

Панели чердачного перекрытия состоят из деревянного каркаса, скрепленного гвоздями и обшитого с двух сторон ДВПс толщиной 8мм.

Допускается стыковка верхней облицовки чердачных панелей из обрезков ДВП толщ. 8мм. /Стыковку обрезков по длине панелей производить на брусках „вчетверть"/.

Гл.инж. пр.	Авигдор		Одноквартирный 3-комнатный жилой дом
Нач.отд.	Титов		
Гл.спец.	Герасимова		Пояснительная записка /начало/
Рук.груп.	Якубова		Стадия Р; Лист I; Листов 2; Гипролеспром

17411-02 5

В качестве утеплителя и звукоизоляции применяются полужесткие минераловатные плиты марки „125" для панелей стен и марки „100" для перекрытий. Заполнение панелей минераловатными плитами должно производиться путем плотной укладки этих плит.

Склеивание ДВП должно производиться на полуводостойких клеях в соответствии с требованиями СНиП II-В. 4-71.

Крепление обшивки к каркасу производится специальными скобами 1,6×22-35-32 или гвоздями К 2,5×50 мм с шагом скоб или гвоздей 100 мм.

Забивка гвоздей должна производиться так, чтобы шляпки гвоздей были заподлицо с поверхностью панели. Для крепления облицовки должны применяться гвозди и скобы, защищенные от коррозии /оцинкованные/.

Стропила, подстропильные рамы - прирезаются, подгоняются, маркируются и отгружаются пакетами.

Полуфермы дома должны изготовляться из качественной древесины хвойных пород влажностью не более 22% с креплением гвоздями в точном соответствии с рабочими чертежами.

Как вариант разработана деревянная ферма с более прогрессивным креплением зубчатыми пластинами.

При изготовлении фермы металлические пластины следует впрессовывать в древесину только под давлением. Пластины должны быть защищены от коррозии.

Балки деревянные с черепными брусками - для чердачного и цокольного перекрытий изготавливаются из древесины хвойных пород согласно ГОСТ 4981-78 и чертежей альбома.

Щиты деревянные для перекрытий изготавливаются из древесины мягколиственных и хвойных пород согласно ГОСТ 1005-68 и чертежей альбома.

Древесина лиственницы и твердолиственных пород для изготовления несущих гвоздевых конструкций не допускается.

Фронтон изготавливается из отдельных щитов и состоит из каркаса, обшитого с наружной стороны строганными досками. Крепление каркаса фронтона производится гвоздями К 4×100 и скобами 1,6×22-35×32.

Пароизоляция из полиэтиленовой пленки ГОСТ 10354-73 прокладывается в наружных панелях стен и перекрытий под внутреннюю обшивку.

Забивку гвоздей необходимо выполнять согласно требованиям. СНиП II-В. 4-71. Выступающие концы гвоздей загибать поперек волокон древесины.

Антисептированию и антипирированию должны подвергаться деревянные элементы изделий, указанные в чертежах *и сводных спецификациях к проектам домов, в соответствии с требованиями СНиП III-1-76.*

На заводе производится: окраска панелей наружных стен, вкладышей и веранды за один раз; окраска дверных и оконных блоков за два раза; грунтовка олифой с добавлением пигментов строганого погонажа по ГОСТ 8242-75; олифовки кромок панелей, облицованных фанерой.

Изделия стен, перегородок, перекрытий и крыши поставляются предприятием поштучно. Все строганые и нестроганые детали и изделия весом менее 16 кг. должны поставляться в пачках или пакетах с креплением в соответствии с ГОСТ 11047-72.

Маркировку, упаковку и хранение, транспортировку деталей и изделий деревянных домов панельной конструкции осуществлять в полном соответствии с ГОСТ 11047-72.

Для облицовок панелей применяются следующие материалы:

1. ДВП$_с$ марок Т$_с$-400, Т$_с$-450 - ТУ-444-79 толщиной 8 мм для обшивок панелей с внутренней стороны помещения и ДВП$_с$ с огрунтованной поверхностью для облицовки панелей перекрытий;
2. Древесноволокнистые битумированные плиты ТУ 13-505-79 для наружной обшивки панелей стен под экран;
3. ДВП марок Т-350; Т-400 толщ. 3,2 - 4 мм;
4. Фанера ФСФ и ФК ГОСТ 3916-69 для обшивок панелей стен;
5. Гипсокартонные облегченные листы ТУ 400-1-158-78;
6. Листы асбестоцементные плоские окрашенные ГОСТ 18124-75* для наружной обшивки панелей стен /экран/.

Стык облицовок производить на брусках. При этом ДВП и фанера соединяются „в четверть" и крепятся к брускам гвоздями или скобами с шагом 100 мм.

Крепление плоских асбестоцементных листов с окрашенной поверхностью производится шурупами с потайной головкой с шагом 200 мм. Отверстия под шурупы раззенковываются.

* *Детали каркаса панелей, внутренняя поверхность обшивок обрабатываются комбинированными огнебиозащитными растворами солей (см. табл. 3 и Приложение 6 СНиП II-19-76)*

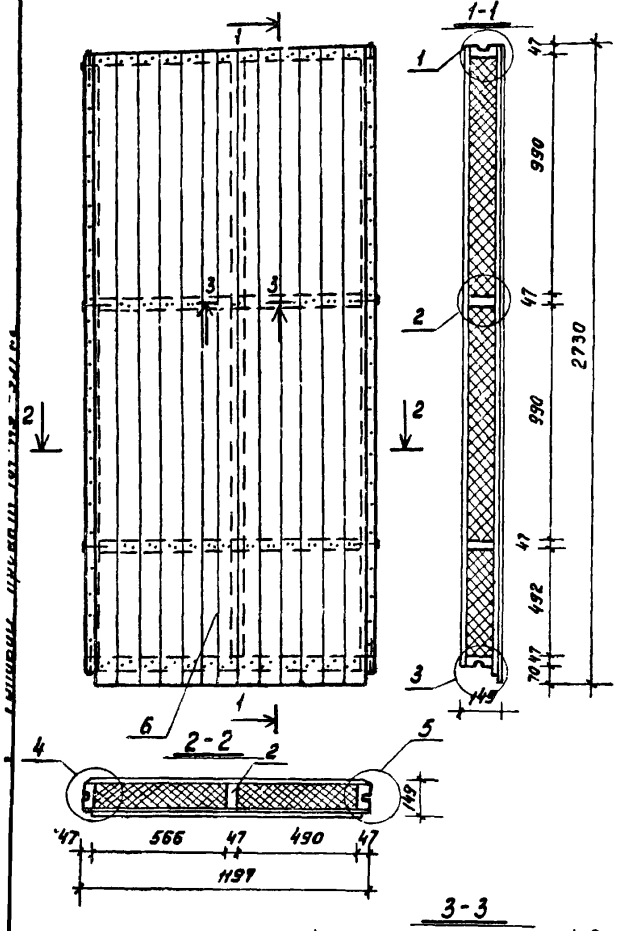

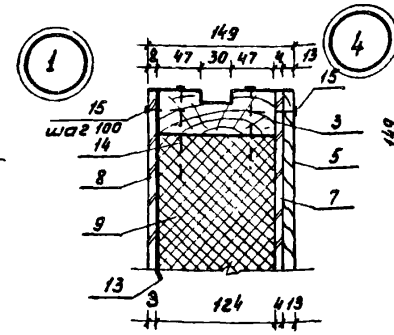

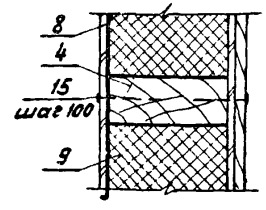

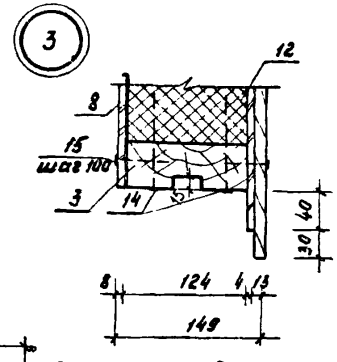

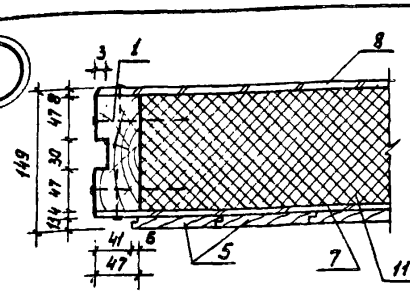

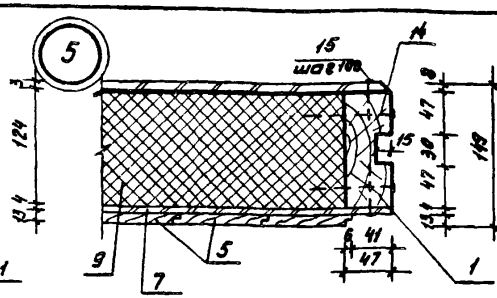

Допускается вкладыш поз.4 изготовлять проходным; при этом крепление производить скобами 1,6×22-35×32-8 шт.

Спецификация

№№ поз.	Наименование	Сечение в мм до строжк.	Сечение в мм после строжк.	Длина в мм	Объем един м³	Кол-во шт.	Объем общий м³	Масса в кг	Антисептирование	ГОСТ	Группа качества древ.	Абс. влажн. %
1	Стойка	50×130	47×124	2566	0,0167	2	0,0334		—	1707-72 8486-66	1	15
2	Стойка	50×130	47×124	2666	0,0167	1	0,0167		—	—"—	1	15
3	Обвязка	50×130	47×124	1197	0,0078	2	0,0156		—	—"—	1	15
4	Вкладыш	50×130	47×124	1103	0,0072	2	0,0144		—	—"—	3	15
5	Обшивка	16×100	13×94	2730	0,0044	12	0,0528		—	—"—	3	18
6	Обшивка	16×60	13×58	2730	0,0026	1	0,0026		—	—"—	3	18
					Итого		0,1355	67,75				
7	ДВП твердая δ=4мм				3,23 м²	1	3,23 м²	11,0		4598-74		
8	ДВП с δ=8мм (бариант				3,18 м²	1	3,18 м²	21,6		ТУ-13-444-79		
	ДВП твердая 4×2)				(6,36 м²)	1	(6,36 м²)	(21,6)		4598-74		
9	Плиты минераловатные	500×1000			0,0300	4	0,1200			9573-72*		
10	полужесткие δ=60мм	500×500			0,0150	2	0,0300			—"—		
11	γ=125кг/м³	570×1000			0,0340	4	0,1360			—"—		
12	—"—	570×500			0,0170	2	0,0340			—"—		
					Итого		0,3200	40,0				
13	Полиэтиленовая пленка				3,3 м²	1	3,3 м²	1,0		10354-73		
14	Гвозди К4×100					20		0,20		4028-63*		
15	Гвозди К2,5×50					240		0,46		—"—		
	или (скобы 1,8×12×50)					(240)		(0,58)				
				Масса панели сб				142,0 кг				

Гл.инж.пр.	Авигдор	
Нач.отд.	Титов	
Гл.спец.	Герасимова	
Рук.груп.	Якубова	
Ст.инж.	Спиридонов	
Инжен.	Бачурина	

181-115-99/1.2

1-этажный 1-квартирный 3-комнатный жилой дом.

Стадия	Масса	Масштаб
Р		
Лист 1	Листов	

ПНД-1. Панель наружная глухая.

ГИПРОЛЕСПРОМ

17411-02 7

Крылова

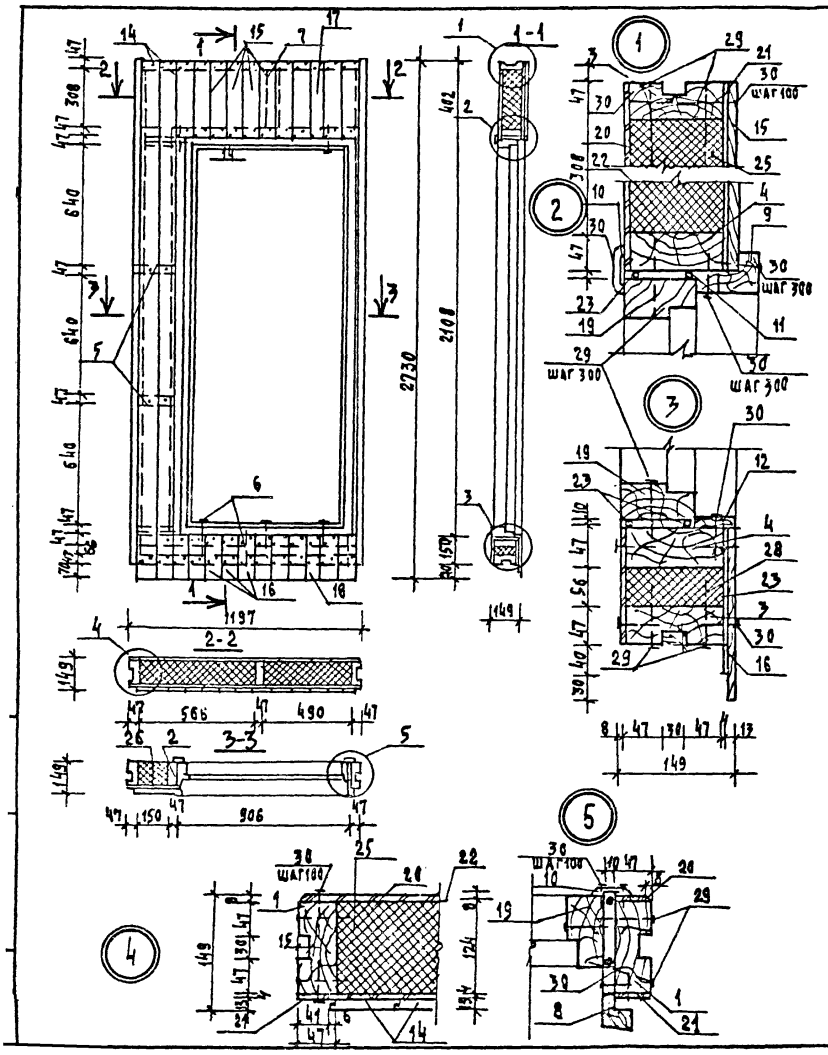

СПЕЦИФИКАЦИЯ

NN п.п.	Наименование	Сечение в мм: до строжки	Сечение в мм: после строжки	Длина в мм	Объем единицы м³	Кол-во шт.	Объем общий м³	Масса кг	Антисептирование антипирование	ГОСТ	Группа качества древесины	Абсол. влаж. %
1	Стойка	50×130	47×124	2555	0.0157	2	0.0334		—	11047-72 8486-66	1	15
2	Стойка	50×130	47×124	2108	0.0187	1	0.0137		—	"	"	"
3	Обвязка	50×130	47×124	1197	0.0078	2	0.0156		—	"	2	"
4	Ригель	50×130	47×124	1103	0.0072	2	0.0144		—	"	"	"
5	Вкладыш	50×130	47×124	150	0.0010	4	0.0040		—	"	3	"
6	Вкладыш	50×130	47×124	56	0.0004	3	[illegible]		—	"	3	"
7	Стойка над дверью	50×130	47×124	308	0.0020	1	0.0020		—	"	"	"
8	Наличник	50×50	44×44	2150	0.0054	2	0.0108		—	"	—	18
9	Наличник	50×50	44×44	990	0.0025	1	0.0025		—	"	—	"
10	Наличник	16×60	13×54	п.м.	0.0010	5.4	0.0054		—	8242-75	—	15
11	Рейка	32×32	27×28	п.м.	0.0010	5.4	0.0051		—	8486-66	3	"
12	Доска	16×60	13×35	852	0.0008	1	0.0008			"	3	"
13	Доски обшивки	16×40	13×37	2108	0.0014	1	0.0014			"	"	18
14	Доски обшивки	16×100	13×94	2730	0.0044	2	0.0088			"	"	18
15	Доски обшивки	16×100	13×94	402	0.0006	10	0.0060			"	"	"
16	Доски обшивки	16×100	13×94	220	0.0004	10	0.0040			"	"	"
17	Доски обшивки	16×60	13×58	402	0.0004	1	0004			"	"	"
18	Доски обшивки	16×60	13×58	220	0.0002	1	0.0002			"	"	"
19	Дверь ДН20-8-1А				0.0833	1	0.0833	4332		ОСТ 20-3-78		
				Итого:			0.2130	108.17				
20	ДВПС δ=8мм вариант						1.27м²	8.6		[illegible]		
	ДВП твердая 4×2)						2.54м²	(8.6)		1598-75		
21	ДВП твердая δ=4мм						1.33м²	4.5		"		
22	Полиэтиленовая пленка						1.5м²	0.1		10354-73		
23	[illegible]						12.1п.м	—		10174-72		
24	Плиты минеральные	320×500			0.0096	2	0.0192			9573-72*		
25	Раловатные	320×570			0.0109	2	0.0218			9573-72*		
26	Полужесткие δ=60мм	160×650			0.0062	6	0.0372			"		
27	γ=125кг/м³	60×450			0.0016	2	0.0032			"		
28	"	60×530			0.0019	2	0.0038			"		
				Итого:			0.0862	10.75				
29	Гвозди К4×100					62		0.61		4028-63*		
30	Гвозди 2.5×50 или скобы 18×12×50					32 (32)		0.63 (0.80)		—		

МАССА ИЗДЕЛИЯ ~ 133,0 КГ

Для панели ПНД-2л применяется дверь ДН20-8-1лл (левого открывания)

Расход на дверь ДН20-8-1 по серии 1.136.11/в чистоте/.

Гл. инж. пр.	Авиадор	
Нач. отдела	Титов	
Гл. спец.	Герасимова	
Рук. груп.	Якубова	
Ст. инжен.	Моспан	
Ст. инжен.	Спиридонов	

181-115-99/1.2

1-этажный 1-квартирный 3-комнатный жилой дом

Стадия	Масса	Масштаб
Р		

Лист 2 | Листов

ПНД-2 (ПНД-2л) панель наружная с дверью ДН20-8-1л (ДН20-8-1лл)

ГИПРОЛЕСПРОМ

17411-02 8

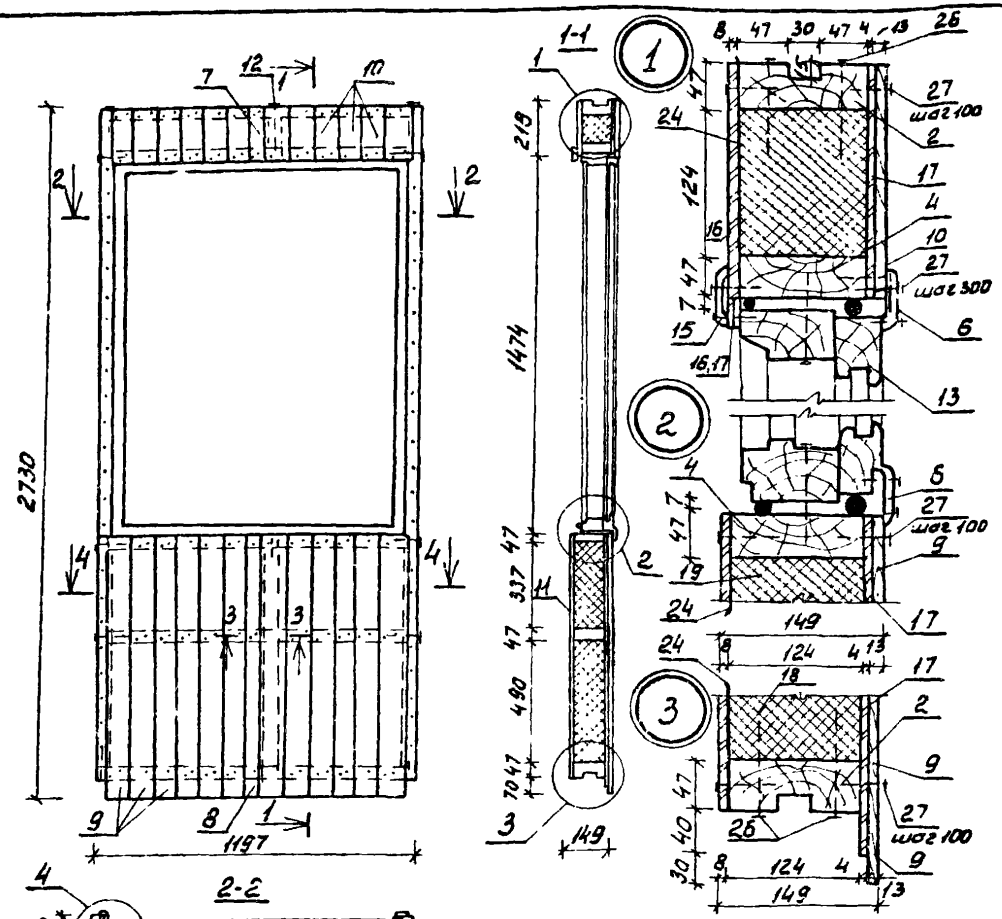

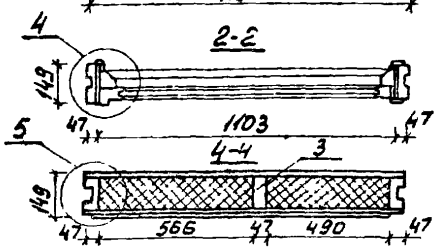

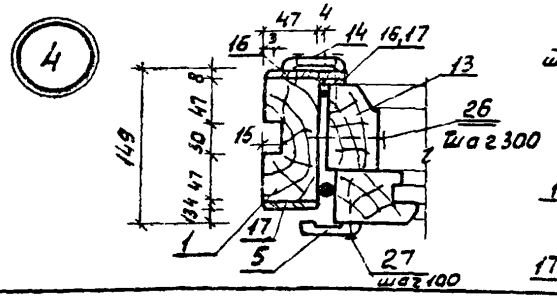

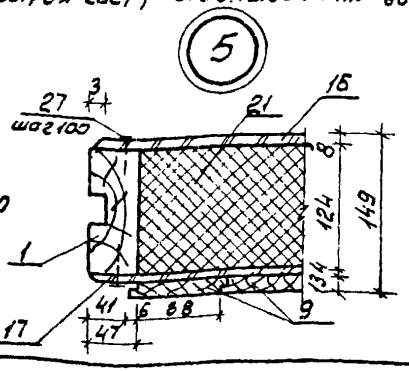

1. Сечение 3-3 см. лист 1
2. На уменьшение окна ОР15-12 на 75мм имеется разрешение государственного комитета СССР по делам строительства (ГОССТРОЯ СССР) ОТД 3.12.80 № НК-6054-1

Спецификация

№№ поз	Наименование	Сечение в мм до стрижки	Сечение в мм после стрижки	Длина в мм	Объем единиц м³	Кол-во шт	Объем общий м³	Масса кг	Антисептированн. антипирир.	ГОСТ	Группа качества древес.	Абсол. влажн. %
1	Стойка	50×130	47×124	2566	0.0167	2	0,0334		—	11047-72 8486-66	1	15
2	Обвязка	50×130	47×124	1197	0,0078	2	0,0156		—	"	2	"
3	Стойка	50×130	47×124	874	0.0057	1	0,0057		—	"	1	"
4	Ригель	50×130	47×124	1103	0.0072	2	0,0144		—	"	2	"
5	Наличник	16×60	13×54	1530	0,0015	2	0,0030		—	8242-75	—	—
6	Наличник	16×60	13×54	1210	0,0012	1	0,0012		—	"	—	—
7	Обшивка	16×60	13×58	218	0.0002	1	0,0002		—	11047-72 8486-66	3	18
8	Обшивка	16×60	13×58	1038	0,0010	1	0,0010		—	"	3	"
9	Обшивка	16×100	13×94	1038	0,0017	12	0,0204		—	"	3	"
10	Обшивка	16×100	13×94	218	0,0003	12	0,0036		—	"	3	"
11	Вкладыш	50×130	47×124	1103	0,0072	1	0,0072		—	"	3	15
12	Стойка над окном	50×130	47×124	124	0,0008	1	0,0008		—	"	3	"
13	Окно ОР15-12	1095×1460				1	0,0852	38,34		11214-78		
					Итого:		0,1917	91.59				
14	Наличники из древесно-волокнистой массы	11×54		1530	0,0009	2	0,0018	1,44		ТУ-13-408-78		
15	—"—	11×54		1210	0,0007	1	0,0007	0,56		"		
16	ДВПс δ=8мм						1.56м²	10.6		ТУ-13-444-79		
	(Вариант ДВП твердая 4×2)						3,12м²	(10.6)		4598-75		
17	ДВП твердая δ=4мм						1.61м²	5.5		4598-75		
18	Плиты минераловатные	500×500			0.015	2	0.030			9573-72*		
19	полужесткие δ=60мм	350×500			0.011	2	0.022			"		
20	γ=125кг/м³	570×500			0.017	2	0.034			"		
21	—"—	570×350			0,012	2	0,024			"		
22	—"—	130×500			0,004	2	0,008			"		
23	—"—	130×570			0.005	2	0.010			"		
					Итого:		0.128	16.0				
24	Полиэтиленовая пленка						1.6м²	0.1		10354-73		
25	Прокладки уплотняющие пенополиуретановые морозостойкие						10.5пм	—		10174-72		
26	Гвозди К 4×100					42		0.41		4028-63*		
27	Гвозди К 2.5×50 или скобы ф 1,8×(12×50)					300 (300)		0.58 (0.72)		—"—		
	Масса изделия: ~ 127,0 кг											

При креплении каркаса скобами 1.6×2 2-35×32 разрешается вкладыш поз. 11 делать проходным

Гл. инж. пр.	Авигдор	
Нач отд.	Титов	
Гл. спец.	Герасимова	
Рук. груп.	Якубова	
Ст. инж.	Спиридонов	
Ст. инж.	Моспан	

181-115-99/1.2

1-этажный 1-квартирный 3-комнатный жилой дом

Стадия	Масса	Масштаб
Р		

Лист 3 | Листов

ПНД-3 Панель наружная с окном ОР15-12'

ГИПРОДЕСПРОМ

17411-02 9

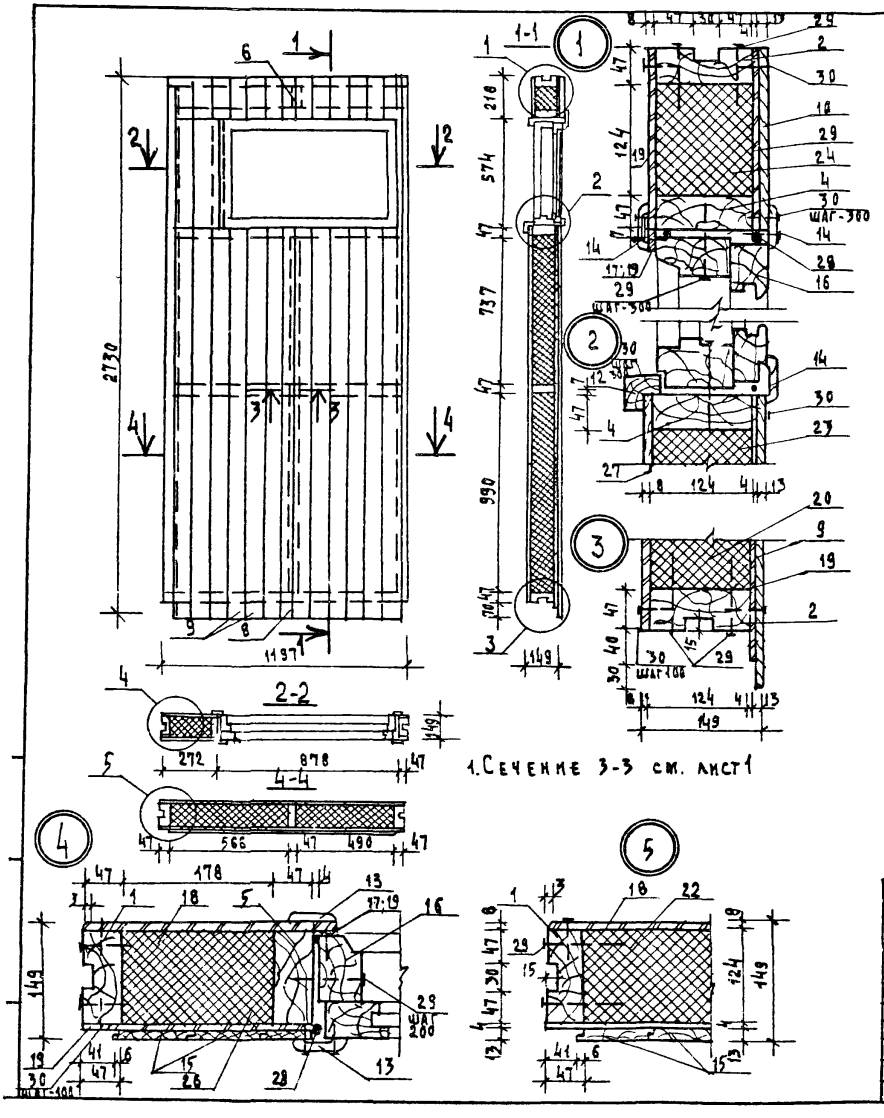

1. Сечение 3-3 см. лист 1

Спецификация

Nn поз.	Наименование	Сечение в мм до строжки	Сечение в мм после строжки	Длина в мм	Объем единиц м³	Кол-во шт.	Объем общий м³	Масса кг	Антисептирование	Гост	Группа качества древес	Абсолютная влажность %
1	Стойка	50×130	47×124	2566	0.0167	2	0.0334		—	11047-72 8486-66	1	15
2	Обвязка	50×130	47×124	1197	0.0078	2	0.0156		—	"	2	"
3	Стойка	50×130	47×124	1774	0.0115	1	0.0115		—	"	1	"
4	Ригель	50×130	47×124	1103	0.0072	2	0.0144		—	"	2	"
5	Стойка	50×130	47×124	574	0.0037	1	0.[illegible]		—	"	2	"
6	Стойка над окном	50×130	47×124	124	0.0008	1	0.0008		—	"	3	"
7	Обшивка	16×60	13×58	218	0.0002	1	0.0002		—	"	3	18
8	Обшивка	16×60	13×58	1938	0.0019	1	0.0019		—	"	3	"
9	Обшивка	16×100	13×94	1938	0.0031	9	0.0279		—	"	3	"
10	Обшивка	16×100	13×94	218	0.0003	9	0.0027		—	"	3	"
11	Вкладыш	50×130	47×124	1103	0.0072	1	0.0072		—	"	3	15
12	Наличник	50×100	44×44	990	0.0025	1	0.0025		—	"	—	15
13	Наличник	16×60	13×54	680	0.0001	4	0.0028		—	8242-75	—	—
14	Наличник	16×60	13×54	990	0.0010	3	0.0030		—	"	—	—
15	Обшивка	16×100	13×94	2730	0.0044	3	0.0132		—	11047-72 8486-66	3	15
16	Окно ОР6-9				0.0343	1	0.0343	15,4		11214-78		
				Итого:			0.1751	85,8				
17	АВПс δ=8 (вариант						2.18м²	18.2		[illegible]		
18	АВП твердая 4×2)						5.36м²	18.2		7598-75		
19	АВП твердая δ=4мм						2.73м²	9.3		4598-75		
20	Плиты минерал ватные	500×1000			0.030	2	0.060			9573-72*		
21	полужесткие δ=60 мм	750×500			0.023	2	0.046			"		
22	γ=125 кг/м³	570×1000			0.034	2	0.068			"		
23	"	570×750			0.026	2	0.052			"		
24	"	130×500			0.004	2	0.008			"		
25	"	130×570			0.005	2	0.010			"		
26	"	580×190			0.007	2	0.014			"		
				Итого:			0.258	32.2				
27	Полиэтиленовая пленка						2.68м²	0.16		10354-73		
28	Прокладки уплотняющие неполиуретановые морозостойк.						5.9пм	—		10174-72		
29	Гвозди К4×100					38		0.36		4628-63*		
30	Гвозди 2,5×50 или скобы 1,8×12×50					(350)		(0.68)		—		

МАССА ИЗДЕЛИЯ ~ 147,0 кг

При креплении каркаса скобами 1.6×22-35×32 разрешается вкладыши поз. 11 делать проходными

Гл. инж. пр.	Авигдор	
Нач. отд.	Титов	
Гл. спец.	Герасимова	
Рук. гр.	Якубова	
Ст. инж.	Моспан	
Ст. инжен.	Спиридонов	

181-115-99/1.2

1-этажный 1 квартирный 3-комнатный жилой дом

Стадия	Масса	Масштаб
Р		

Лист 4 | Листов

ПНД-4 панель наружная с окном ОР6-9

ГИПРОЛЕСПРОМ

17411-02 10

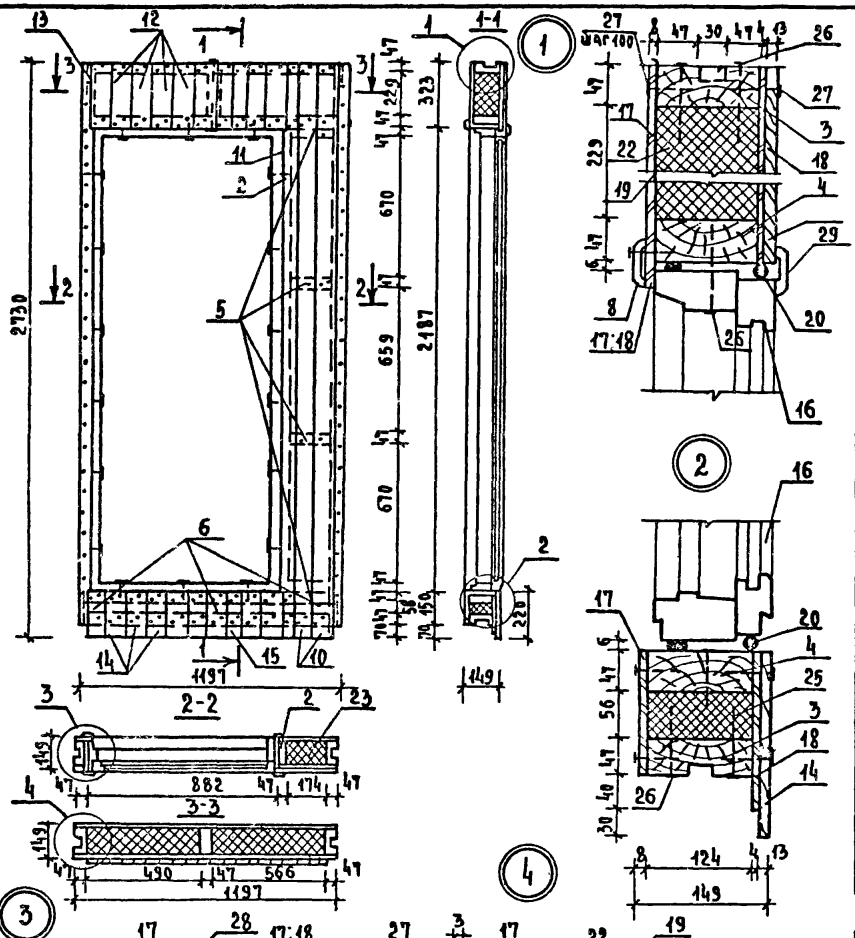

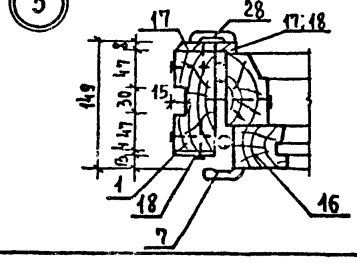

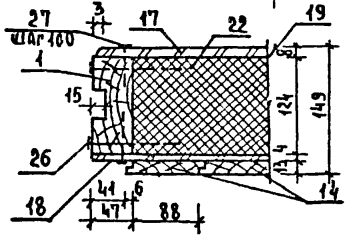

Спецификация

NN поз.	Наименование	Сечение в мм до строжки	Сечение в мм после строжки	Длина в мм	Объем един. м³	Кол-во шт	Объем общий м³	Масса кг	Антисеп. Антипир.	ГОСТ	Груп. качес. древ.	Абсол. влажн. %
1	Стойка	50×130	47×124	2566	0.0167	2	0.0334		—	24454-77 24454-80	1	15
2	Стойка	50×130	47×124	2187	0.0142	1	0.0142		—	"	1	
3	Обвязка	50×130	47×124	1197	0.0078	2	0.0156		—	"	2	
4	Ригель	50×130	47×124	1103	0.0072	2	0.0144		—	"	2	
5	Вкладыш	50×130	47×124	174	0.0011	4	0.0044		—	"	3	15
6	Вкладыш	50×130	47×124	56	0.0004	3	0.0012		—	"	3	15
7	Наличник	16×60	13×54	2240	0.0022	2	0.0044		—	8242-75	—	—
8	Наличник	16×60	13×54	990	0.0010	1	0.0010		—		—	—
9	Стойка	50×130	47×124	229	0.0015	1	0.0015		—	24454-77 24454-80	3	"
10	Доски обшивки	16×100	13×94	2730	0.0044	2	0.0088		—	"	3	18
11	Доски обшивки	16×50	13×43	2730	0.0022	1	0.0022		—	"	3	"
12	Доски обшивки	16×100	13×94	323	0.0005	10	0.0050		—	"	3	"
13	Доски обшивки	16×25	13×22	323	0.0001	1	0.0001		—	"	3	"
14	Доски обшивки	16×100	13×94	220	0.0004	10	0.0040		—	"	3	"
15	Доски обшивки	16×25	13×22	220	0.0001	1	0.0001		—	"	3	"
16	Дверь БР22-9м				0.0740	1	0.0740	33.3		11214-72		
				Итого:			0.1843	8845				
17	ДВПс δ=8мм (вариант ДВП твердая δ=4×2)						1.26м² (2.52)м²	8.6 (8.6)		4598-75		
18	ДВП твердая δ=4мм						1.30м²	4.42		4598-75		
19	Полиэтиленовая пленка						1.26м²	0.08		10354-73		
20	Прокладки уплотняющие пено полиэтиленовые упругостью						124пм	—		10174-72		
21	Плиты минераловатн.	240×500			0.0072	2	0.0144			9573-72*		
22	полужесткие δ=60мм	240×570			0.0082	2	0.0164			"		
23	γ=125 кг/м³	680×180			0.0073	6	0.0438			"		
24	"	60×450			0.0016	2	0.0032			"		
25	"	60×530			0.0019	2	0.0038			"		
				Итого:			0.0816	10.2				
26	Гвозди К4×100					56		0.55		4028-63*		
27	Гвозди К2.5×50 ГОСТ (скобы 1.8×12×50)					326 (326)		0.63 (0.80)		" —		
28	Наличник из древесно-волокнистой массы		11×54	2240	0.0013	2	0.0026	2.08		ТУ 13-502-79		
29	"		11×54	990	0.0006	1	0.0006	0.48		"		
	Масса изделия ≈ 116.0 кг											

Для панели ПН-5А применяется дверь БР22-9м (левого открывания)

ГАИИП	Авигдор	
НАЧ.ОТД.	Титов	
ГА.СЛЕЦ.	Герасимова	
РУК.ГРУП.	Якубова	
СТ.ИНЖ.	Моспан	
СТ.ИНЖ.	Спиридонов	

181-115-99/1.2

1-этажный, 1-квартирный 3-комнатный жилой дом

Стадия	Масса	Масштаб
Р		
Лист 5	Листов	

ПНД-5 (ПНД-5А). Панель наружная с дверью БР22-9 (БР22-9м)

ГИПРОЛЕСПРОМ

17411-02 11

ПНД-6

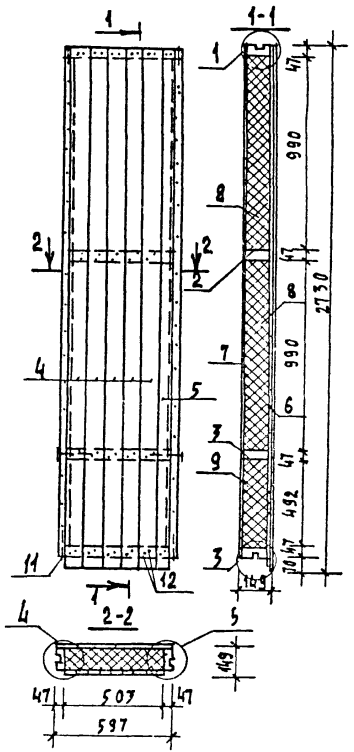

ПНД-6*

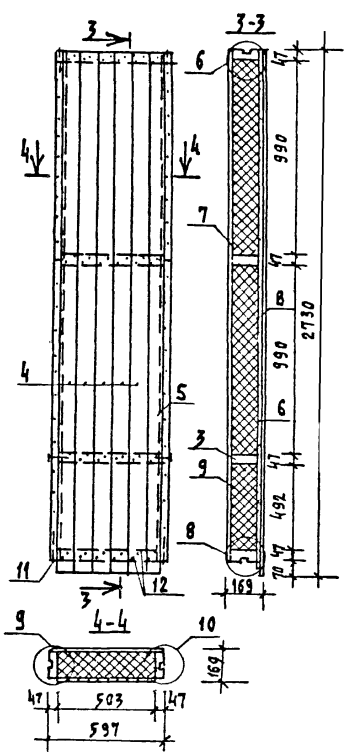

1. Узлы 1; 2; 3; 4; 5 см. лист 1
2. Узлы 6; 7; 8; 9; 10 см. лист 31

СПЕЦИФИКАЦИЯ

№ поз.	НАИМЕНОВАНИЕ	Сечение в мм: до строжки	Сечение в мм: после строжки	Длина в мм.	Объём единицы м³	Кол. на шт	Объём общий м³	Масса м²	Антисептирование, антипиренирование	ГОСТ	Группа качества	Абс. влажность %
	Панель ПНД-6											
1	Стойка	50×150	47×124	2566	0.0167	2	0.0334		—	У247-75 ВАК-68	1	15
2	Обвязка	50×150	47×124	597	0.0039	2	0.0078		—	—"—	2	15
3	Вкладыш	50×150	47×124	503	0.0033	2	0.0066		—	—"—	3	15
4	Доска обшивки	16×100	13×94	2730	0.0044	5	0.0220		—	—"—	3	18
5	Доска обшивки	16×80	13×69	2730	0.0035	1	0.0035		—	—"—	3	18
	Итого						0.0753	36.65				
6	ДВП твердая δ=4мм				1.62 м²	1	1.62 м²	5.5		4598-75		
7	ДВП-С с эффективным слоем (ДВП-С с верхним и нижним слоем)				2.78 м² (1.39 м²)	1	2.78 м² (1.39 м²)	11.0		4598-75 (4598-75)		
8	Плиты минераловатные	510×1000			0.0306	4	0.1224			9573-72		
9	Полужест. мс 47/м³ δ=50мм	510×500			0.0153	2	0.0306					
	Итого						0.1590	18.19				
10	Полиэтиленовая пленка						1.58 м²	0.10		10354-79		
11	Гвозди К4×100					16		0.16		4028-63		
12	Гвозди К2.5×50 или					166		0.32		—"—		
	(скобы Ф18 К12×50)					(166)		(0.40)		—"—		
	Масса панели ≈ 73.0 кг											
	Панель ПНД-6*											
13	Стойка	50×150	47×144	2566	0.0192	2	0.0384		—	У247-75 ВАК-68	1	15
14	Обвязка	50×150	47×144	597	0.0045	2	0.0090		—	—"—	2	15
15	Вкладыш	50×150	47×144	503	0.0038	2	0.0076		—	—"—	3	15
4	Доска обшивки	16×100	13×94	2730	0.0044	5	0.0220		—	—"—	3	18
5	Доска обшивки	16×80	13×69	2730	0.0035	1	0.0035		—	—"—	3	18
	Итого						0.0805	40.25				
10	Полиэтиленовая пленка						1.58 м²	0.10		10354-79		
6	ДВП твердая δ=4мм				1.62 м²	1	1.62 м²	5.5		4598-75		
7	ДВП-С с эффективным слоем (ДВП-С с верхним и нижним слоем)				2.78 м² (1.39 м²)	1	2.78 м² (1.39 м²)	11.0		4598-75 (4598-75)		
8	Плиты минераловатные	510×1000			0.0255	5	0.1530			9573-72		
9	Полужест. мс 25 кг/м³ δ=50мм	510×500			0.0128	3	0.0384			—"—		
	Итого						0.1914	23.93				
11	Гвозди К4×100					16		0.16		4028-63		
12	Гвозди К2.5×50					166		0.32		—"—		
	(или скобы Ф18×12×50)					(166)		(0.40)				
	Масса панели: ≈ 81.0кг											

ГА. ИНЖ. ПРОЕКТА	ДВИГАДОР	
НАЧ. ОТД.	ГИТОВ	
ГЛ. СПЕЦ.	ГЕРАСИМОВ	
РУК. ГРУППЫ	ЯКУБОВА	
СТ. ИНЖ.	СПИРИДОНОВ	
ИНЖЕНЕР	БАЧУРИНА	

181-115-99/1.2

1-этажный 1-квартирный 3-комнатный жилой дом

Стадия	Масса	Масштаб
Р		
Лист 6	Листов	

ПНД-6, ПНД-6* Панели наружных стен глухие.

ГИПРОЛЕСПРОМ

17411-02 12

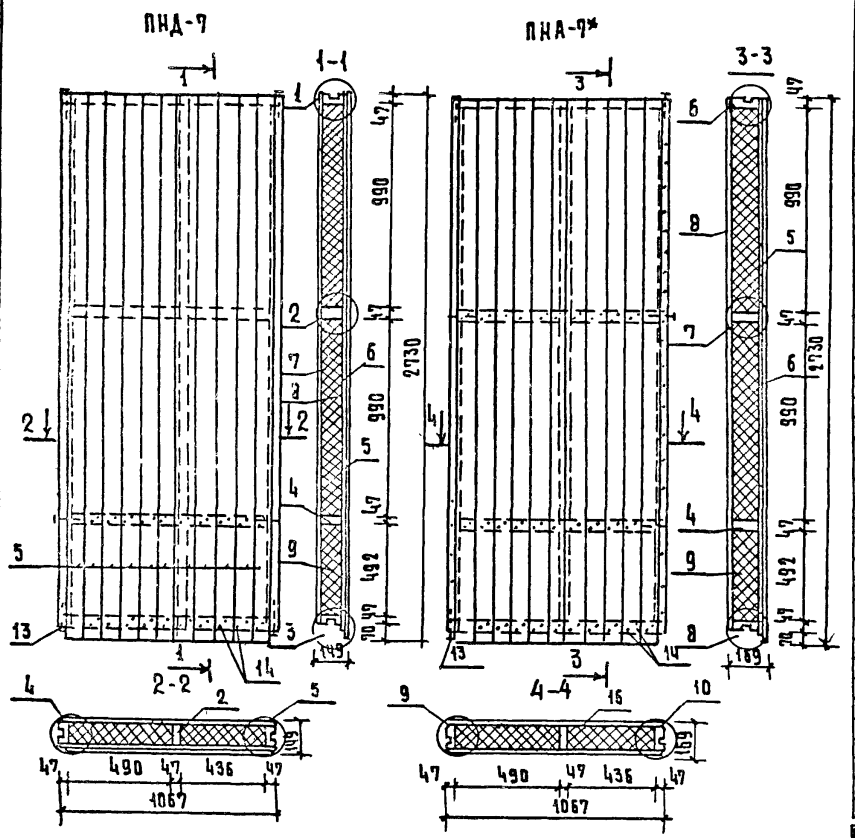

Узлы: 1; 2; 3; 4; 5 см. лист-1
узлы: 6; 7; 8; 9; 10 см. лист-31

Спецификация

№ п.п.	Наименование	Сечение в мм до строжки	Сечение в мм после строжки	Длина в мм	Об'ем ед. изг. м³	Кол. ед. шт.	Об'ем общ. м³	Вес кг	Антисептиры антипирены	ГОСТ	Группа качества	Абс. вл. %
			ПАНЕЛЬ		ПНА-7							
									—	8486-66 11047-72		
1	Стойка	50×130	47×124	2566	0.0167	2	0.0334		—	—"—	1	15
2	—"—	50×130	47×124	2566	0.0167	1	0.0167		—	—"—	2	15
3	Обвязка	50×130	47×124	1067	0.0069	2	0.0138		—	—"—	3	15
4	Вкладыш	16×100	47×124	973	0.0063	2	0.0126		—	—"—	3	18
5	Обшивка	16×100	13×94	2730	0.0044	10	0.0440					
					ИТОГО:		0.1205	60.25				
6	ДВП твердая δ=4мм				2.88м²	1	2.88м²	9.79		4598-75		
7	ДВП с δ=8 (вариант				2.84м²	1	2.84м²	19.31		14-15 444-79		
	ДВП твердая 2×4)				(5.68м²)		(5.68м²)			4598-75		
8	Плиты минераловатные	500×1000			0.0300	4	0.1200			9573-72		
9	Полужесткие δ=60мм	500×500			0.0150	2	0.0300			—"—		
10	γ=125 кг/м³	440×1000			0.0264	4	0.1056			—"—		
11	—"—	440×500			0.0132	2	0.0264			—"—		
					ИТОГО		0.282	35.25				
12	Полиэтиленовая пленка				2.91м²		2.31м²	0.18		10354-73		
13	Гвозди К4×100					22		0.22		4028-63		
14	Гвозди К2.5×50 ПН (скобы) 8×12×50					230 (230)		0.48 (0.55)		"		
					МАССА ПАНЕЛИ ~			126.2 кг				
					ПАНЕЛЬ ПНД-7*							
15	Стойка	50×150	47×144	2566	0.0192	2	0.0384		—	8486-66 11047-72	1	15
16	—"—	50×150	47×144	2566	0.0192	1	0.0192		—	—"—	1	15
3	Обвязка	50×150	47×144	1067	0.0080	2	0.0160		—	—"—	2	15
4	Вкладыш	50×150	47×144	9.73	0.0073	2	0.0146		—	—"—	3	15
5	Обшивка	16×100	13×94	27.30	0.0044	10	0.0440		—	—"—	3	18
					ИТОГО:		0.1322	66.1				
6	ДВП твердая δ=4мм				2.88м²	1	2.88м²	9.79		4598-75		
7	ДВП с δ=8мм (вариант ДВП твердая 2×4)				2.84м² (5.68м²)	1	2.84м² (5.68м²)	19.31		14-15 444-79 4598-75		
8	Плиты минераловатные	500×1000			0.0250	6	0.150	18.75		9573-72		
9	Полужесткие δ=50мм	500×500			0.0125	3	0.0375	4.69		—"—		
10	γ=125 кг/м³	440×1000			0.022	6	0.132	16.5		—"—		
11	—"—	440×500			0.011	3	0.053	4.12		—"—		
12	Полиэтиленовая пленка				2.91м²		2.91м²	0.18		10854-75		
13	Гвозди К4×100					22		0.22		4028-63		
14	Гвозди К2.5×50 ПН (скобы) 8×12×5					230 (230)		0.48 (0.55)		—"—		
					МАССА ПАНЕЛИ ~			141.0 кг				

Гл. инж. пр.	Авигдор	
Нач. отд.	Титов	
Гл. спец.	Герасимова	
Рук. гр.	Якубова	
Ст. инж.	Спиридонов	
Инж.	Бачурина	

181-115-99/12

1-этажный 1-квартирный 3 комнатный жилой дом

Стадия	Масса	Масштаб
Р		

Лист 9 | Листов

ПНА-7 ПНД-7* панели наружных стен глухие

ГИПРОЛЕСПРОМ

17411-02 13

ВСД-1 (ВСД-1л)

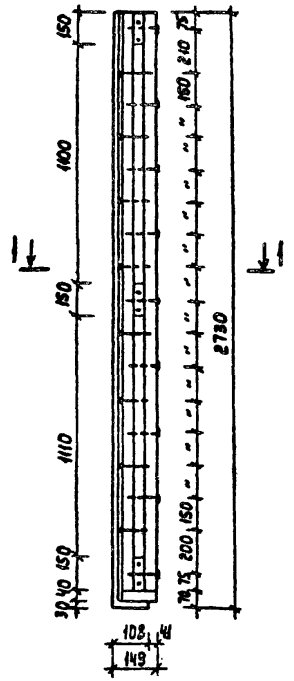

ВСД-4

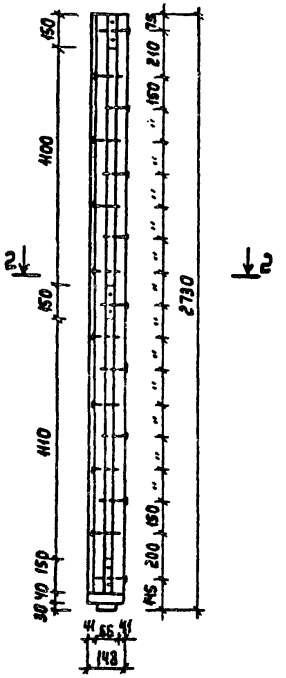

1-1

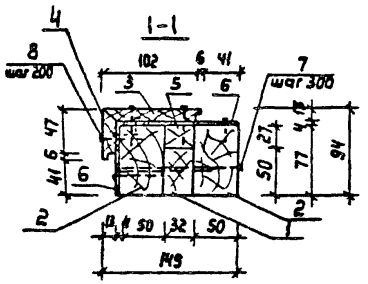

2-2

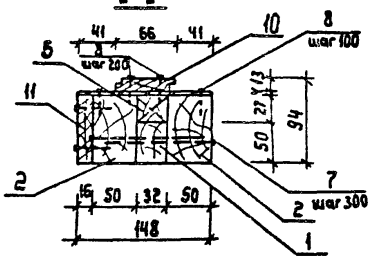

1. Угловой вкладыш дома ВСД-1л изготавливается в зеркальном изображении относительно ВСД-1.

Спецификация

N N поз.	Наименование	Сечение в мм: До строжки	Сечение в мм: После строжки	Длина в мм	Об'ем един. м3	Кол-во шт.	Об'ем общий м3	Масса кг	Антисептантипер	ГОСТ	Группа качест. древес	Абс. влаж. %
	ВСД-1 (ВСД-1л) — (-30°С)											
1	Стойка	32×50	—	2660	0.0043	1	0.0043		—	11047-72 3486-56	2	15
2	— " —	50×80	50×77	2660	0.0106	2	0.0212		—	— " —	1	15
3	Доска	16×110	13×108	2730	0,0046	1	0,0046		—	"	2	18
4	Доска	16×60	13×53	2730	0,0026	1	0,0		—	"	2	18
5	Бобышка	32×32	32×27	150	0,0002	3	0,0006		—	"	3	15
				Итого			0,0333	17,08				
6	ДВП твердая δ=4мм						0,42м²	1,5		4598-75		
7	Гвозди К4×120					24		0,28		4028-63*		
8	Гвозди К2,5×50 или					114		0,22		"		
	(скобы 1,8×12×50)					(114)		(0,27)		—		
9	Минераловатные						0,002	0,25		9573-72		
	плиты											
		Масса изделия ~ 19кг										
	ВСД-4 — (-30°С)											
2	Стойка	50×80	50×77	2660	0,0106	2	0,0212		—	11047-72 3486-56	1	15
1	— " —	32×50	—	2660	0,0043	1	0,0043		—	"	2	15
5	Бобышка	32×32	32×27	150	0,0002	3	0,0006		—	"	3	15
10	Доска	16×80	13×66	2730	0,0035	1	0,0035		—	"	2	18
11	— " —	16×80	13×77	2730	0,0035	1	0,0035		—	"	2	15
				Итого			0,0331	17,00				
12	ДВП твердая δ=4мм						0,404м²	1,38		4598-75		
13	Минераловатные						0,002м³	0,25		9573-72		
	плиты											
7	Гвозди К4×120						24	0,28		4028-63*		
8	Гвозди К2,5×50 или						140	0,27		"		
	(скобы 1,8×12×50)						(140)	(0,34)		—		
		Масса изделия ~ 20кг										

Гл.инж.пр.	Авигдор	
Нач.отд.	Титов	
Гл.спец.	Герасимова	
Рук.гр.	Якубова	
Ст.инж.	Спиридонов	
Инжен.	Бачурина	

181-115-99/1.2

1-этажный 1-квартирный 3-комнатный жилой дом

ВСД-1 (ВСД-1л) угловой вкладыш, ВСД-4 рядовой вкладыш дома

Стадия	Масса	Масштаб
Р		

Лист 8 | Листов

ГИПРОЛЕСПРОМ

17411-02 14

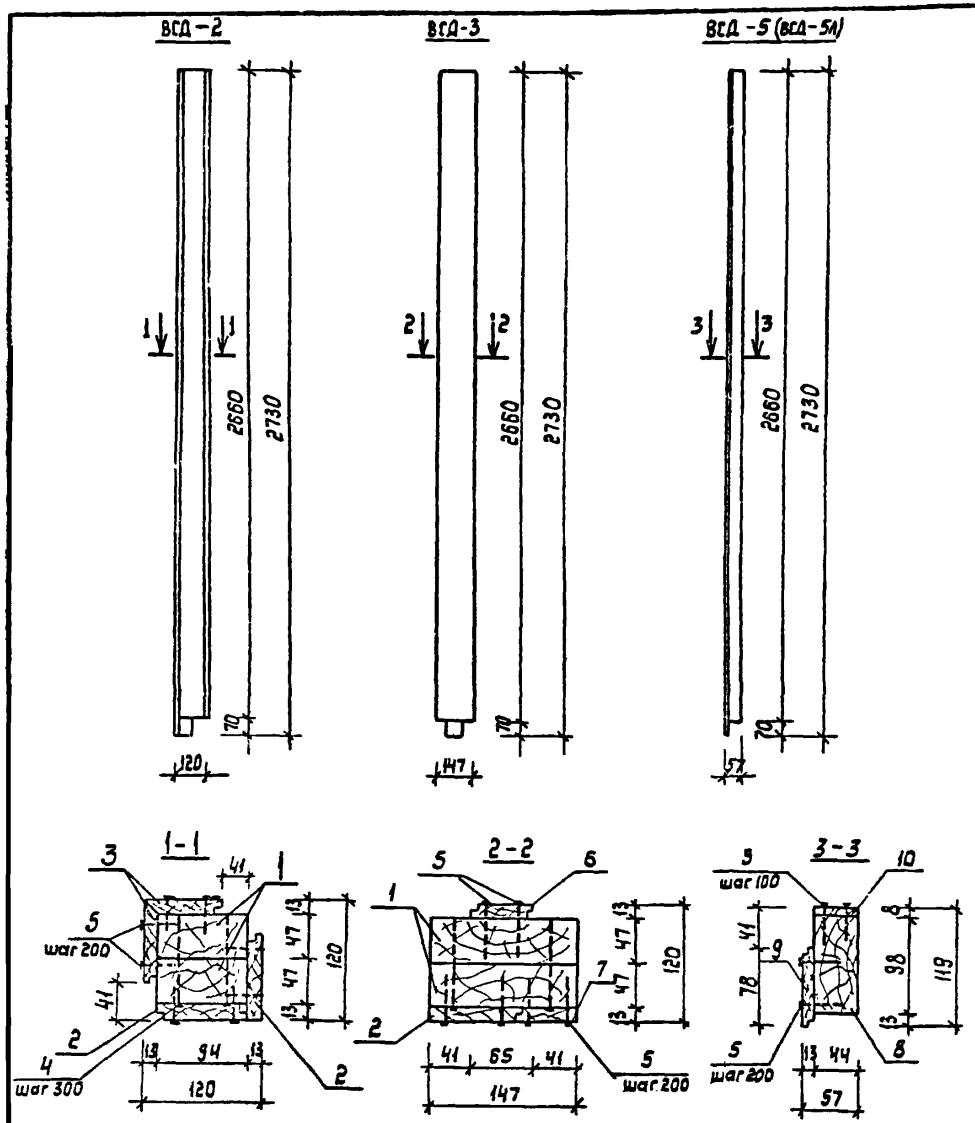

1. Вкладыш веранды ВСД-5Л изготавливается в зеркальном изображении относительно ВСД-5.

Спецификация

№№ поз.	Наименование	Сечение в мм до строжки	Сечение в мм после строжки	Длина в мм	Объем един. м³	Кол-во шт.	Объем общий м³	Масса в кг	Антисептик антипер	ГОСТ	Груп. качест. дерев.	Абсол. влаж. %
1	2	3	4	5	6	7	8	9	10	11	12	13
	ВСД-2											
1	Стойка	50×100	47×94	2660	0.0133	2	0.0266			11047-72 8486-66	1	15
2	Доска	16×100	13×94	2660	0,0043	2	0.0086			"	2	"
3	Доска	16×100	13×78	2730	0,0044	2	0.0088			"	2	"
	Итого						0.0440	22.0				
4	Гвозди К4×120					18		0,21		4028-63*		
5	Гвозди К2,5×50 или (скобы ф1,8×12×50)					108 (108)		0.21 (0.26)		"		
	Масса изделия ~ 23,0 кг											
	ВСД-3											
1	Стойка	50×150	47×147	2660	0,0200	2	0.0400			11047-72 8486-66	1	15
2	Доска	16×100	13×94	2660	0,0043	1	0.0043			"	2	"
6	Доска	16×75	13×65	2730	0.0033	1	0,0033			"	2	"
7	Доска	16×65	13×59	2660	0.0028	1	0,0028			"	2	"
		Итого					0,0504	25,2				
4	Гвозди К4×120					18		0.21		4028-63*		
5	Гвозди К2,5×50 или (скобы Ø1,8×12×50)					84 (84)		0,16 (0,20)		"		
	Масса изделия ~ 26.0 кг											
	ВСД-5 (ВСД-5Л)											
8	Стойка	50×100	44×98	2660	0,0132	1	0.0132			11047-72 8486-66	1	15
9	Доска	16×100	13×78	2730	0.0044	1	0.0044			"	2	"
		Итого					0.0176	8.80				
10	ДВПс δ=8 вариант (ДВП, твердая 2×4)					0,12м² (0,24м²)		0.82 (0.82)		ТУ13-444-79 4598-75		
5	Гвозди К2,5×50 или (скобы Ø1,8×12×50)					112 (112)		0,22 (0,27)		4028-63*		
	Масса изделия ~ 11,0 кг											

Гл. инж. пр.	Авигдор	
Нач. отд.	Титов	
Гл. спец.	Герасимова	
Рук. груп.	Якубова	
Ст. инж.	Спиридонов	

181-115-99/1.2

1-этажный 1-квартирный 3-комнатный жилой дом

Стадия	Масса	Масштаб
Р		

Лист 9 | Листов

ВСД-2; ВСД-3; ВСД-5 (ВСД-5Л) Вкладыши веранды

ГИПРОЛЕСПРОМ

17411-02 15

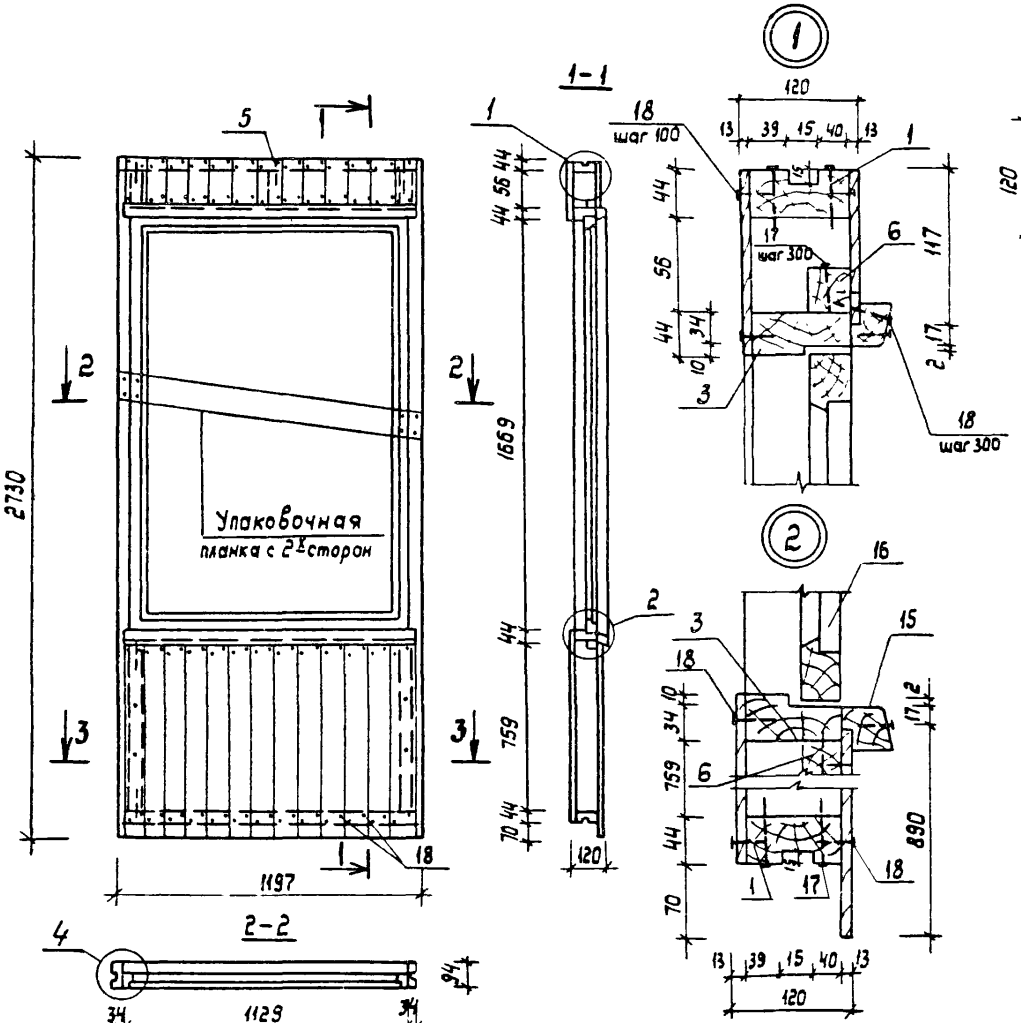

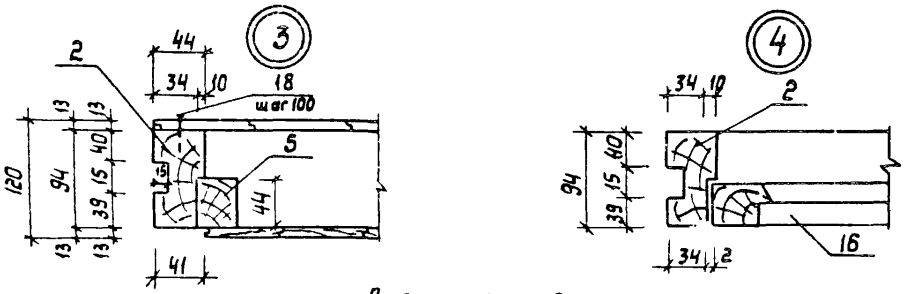

Спецификация

NN поз.	Наименование	Сечение в мм до строжки	Сечение в мм после строжки	Длина в мм	Объем един. м3	Кол-во шт	Объем общий м3	Масса в кг	Материал антипир.	ГОСТ	Группа качест древ	Абсол. влажн %
1	Обвязка	50х100	44х94	1197	0,0060	2	0,0120		—	ГОСТ 24454-80	2	15
2	Стойка	50х100	44х94	2566	0,0128	2	0,0256		—	—"—	1	15
3	Ригель	50х100	44х94	1129	0,0056	2	0,0112		—	—"—	2	15
4	Стойки	50х50	44х44	759	0,0019	2	0,0038		—	—"—	3	15
5	Стойки над окном	50х50	44х44	56	0,0001	3	0,0003		—	—"—	3	15
6	Брусок	50х50	44х44	1041	0,0026	2	0,0052		—	—"—	3	15
7	Доски обшивки	16х100	13х94	144	0,0002	12	0,0024		—	—"—	3	18
8	Доски обшивки	16х60	13х54	144	0,0001	1	0,0001		—	—"—	3	18
9	Доски обшивки	16х100	13х94	847	0,0014	12	0,0168		—	—"—	3	18
10	Доски обшивки	16х60	13х54	847	0,0008	1	0,0008		—	—"—	3	18
11	Доски обшивки	16х100	13х94	890	0,0014	12	0,0168		—	—"—	3	18
12	Доски обшивки	16х60	13х54	890	0,0009	1	0,0009		—	—"—	3	18
13	Доски обшивки	16х100	13х94	117	0,0002	12	0,0024		—	—"—	3	18
14	Доски обшивки	16х60	13х54	117	0,0001	1	0,0001		—	—"—	3	18
15	Наличник	50х50	44х44	1197	0,0030	2	0,0060		—	—"—	3	18
16	Окно ОВ-2В'	42х1125		1685	0,0403	1	0,0403	18,13				
							0,1447	70,33				
17	Гвозди К4х100					48		0,47		4028-63		
18	Гвозди К2,5х50					216		0,42		—"—		
	или (скобы 1,8х12х30)					(216)		(0,52)				
	Масса панели ≈ 71,2кг											

Гл. инж. пр	Авигдор	
Нач. отд.	Титов	
Гл. спец	Герасимова	
Рук. груп.	Якубова	
Ст. инжен	Спиридонов	
Инжен.	Бачурина	

181-115-99/1.2

1-этажный 1-квартирный 3-комнатный жилой дом

Стадия	Масса	Масштаб
Р		
Лист 10	Листов	

ПТД-2 панель веранды с окном ОВ-2В'

ГИПРОЛЕСПРОМ

17411-02 16

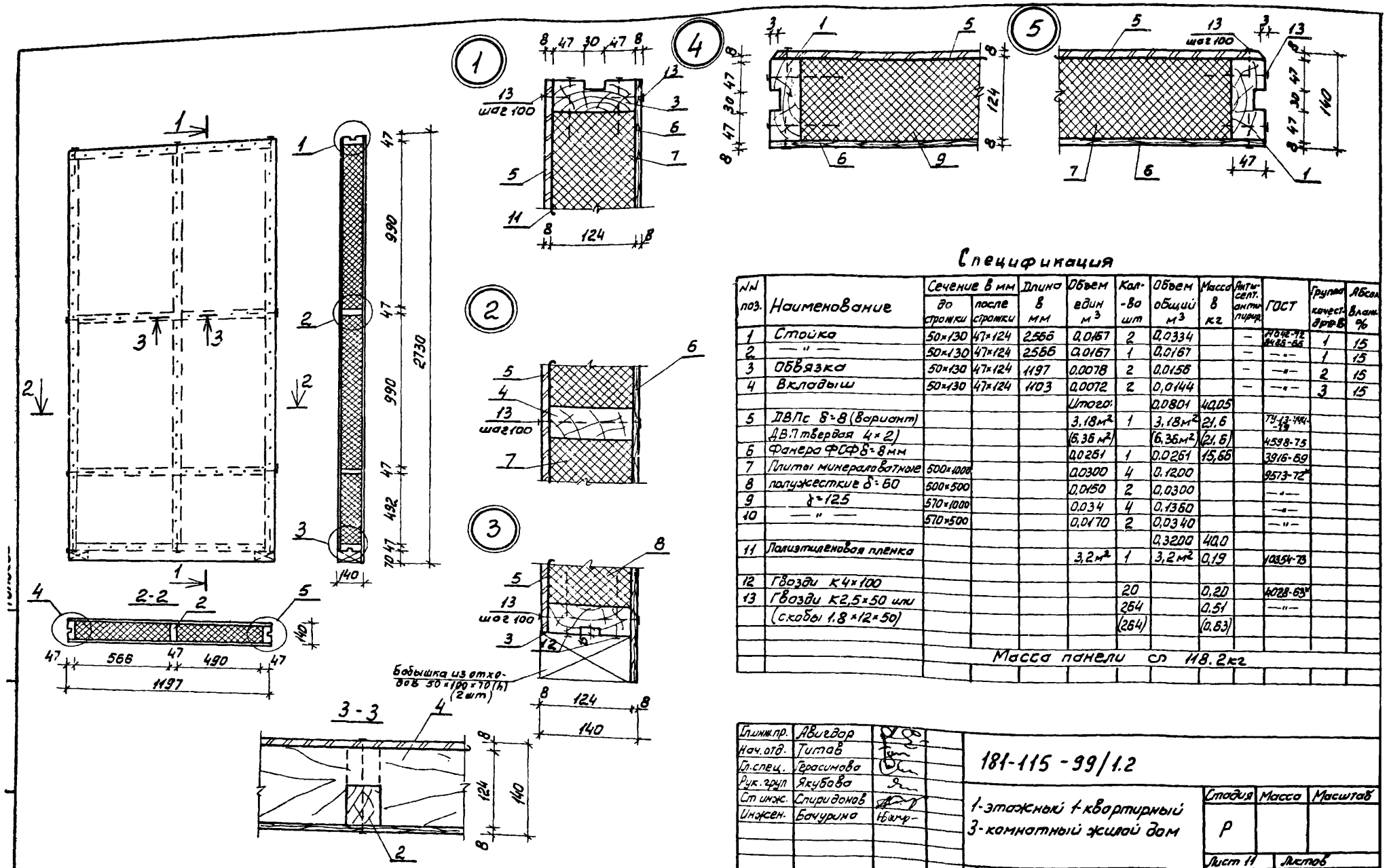

Спецификация

№№ поз.	Наименование	Сечение в мм до строжки	Сечение в мм после строжки	Длина в мм	Объем един м³	Кол-во шт	Объем общий м³	Масса в кг	Антисепт. антипирир.	ГОСТ	Группа качест. древ	Абсол. влаж. %
1	Стойка	50×130	47×124	2566	0,0167	2	0,0334		—	Н042-72 8485-66	1	15
2	— " —	50×130	47×124	2566	0,0167	1	0,0167		—	—"—	1	15
3	Обвязка	50×130	47×124	1197	0,0078	2	0,0156		—	—"—	2	15
4	Вкладыш	50×130	47×124	1103	0,0072	2	0,0144		—	—"—	3	15
					Итого:		0,0801	40,05				
5	ДВПс δ=8 (вариант)				3,18м²	1	3,18м²	21,6		ТУ-13-444-79		
	ДВП твердая 4×2)				(6,36 м²)		(6,36м²)	(21,6)		4598-75		
6	Фанера ФСФ δ=8мм				0,0261	1	0,0261	15,66		3916-69		
7	Плиты минераловатные	500×1000			0,0300	4	0,1200			9573-72*		
8	полужесткие δ=60	500×500			0,0150	2	0,0300			—"—		
9	γ=125	570×1000			0,034	4	0,1360			—"—		
10	— " —	570×500			0,0170	2	0,0340			—"—		
							0,3200	40,0				
11	Полиэтиленовая пленка				3,2м²	1	3,2м²	0,19		10354-73		
12	Гвозди К4×100					20		0,20		4028-63*		
13	Гвозди К2,5×50 или					264		0,51		—"—		
	(скобы 1,8×12×50)					(264)		(0,63)				

Масса панели ∽ 118.2кг

Гл.инж.пр.	Авигдор	
Нач.отд.	Титов	
Гл.спец.	Герасимова	
Рук.груп	Якубова	
Ст инж.	Спиридонов	
Инжен.	Бачурина	

181-115-99/1.2

1-этажный 1-квартирный 3-комнатный жилой дом

Стадия	Масса	Масштаб
Р		

Лист 11 | Листов

ПНФ-1 Панель наружная глухая

ГИПРОЛЕСПРОМ

17411-02 17

копир. Тр-1

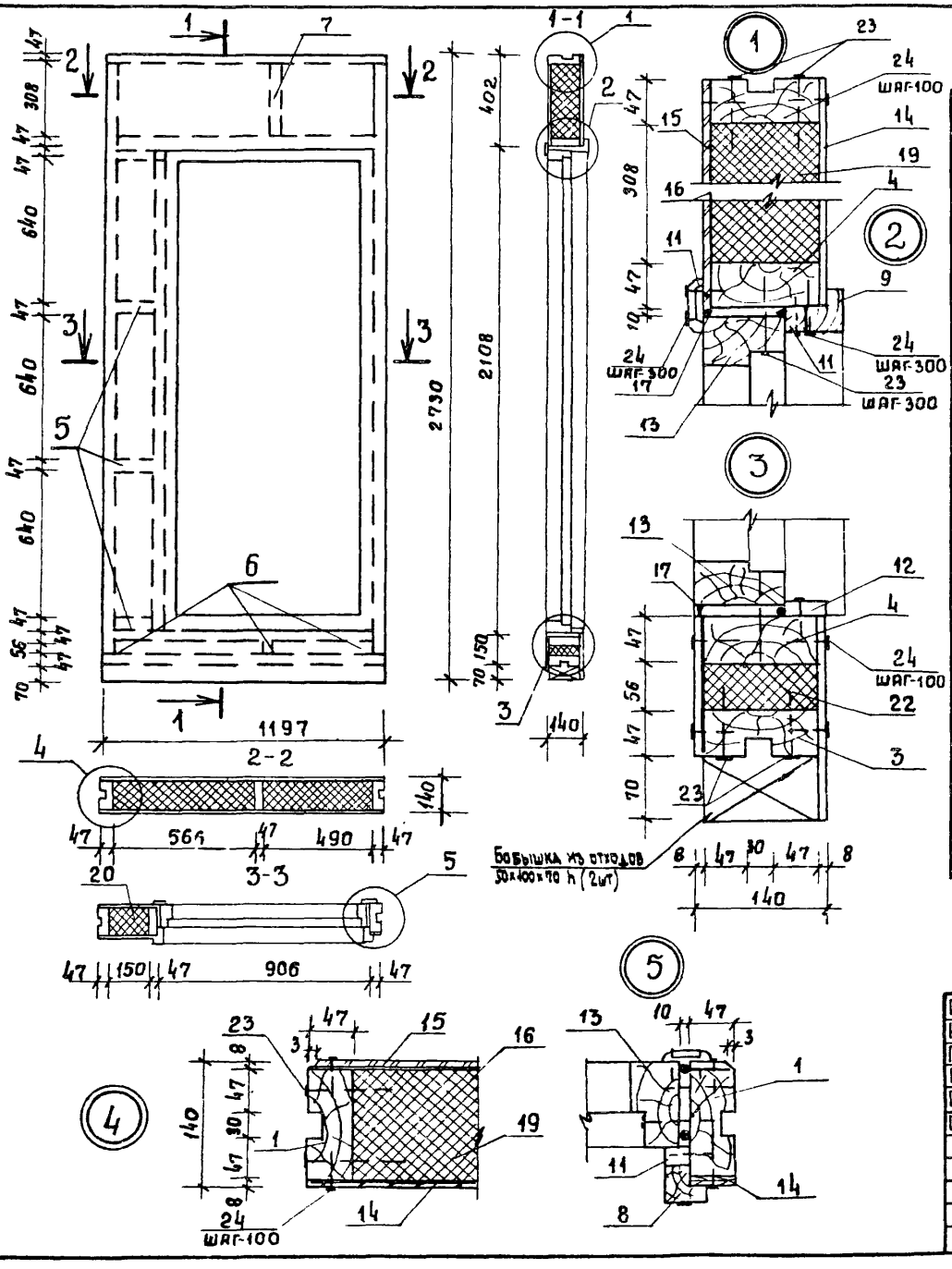

Спецификация

NN поз	Наименование	Сечение в мм до строжки	Сечение в мм после строжки	Длина в мм	Объем единиц м³	Кол-во шт	Объем общий м³	Масса кг	Антисептиранти пер.	Гост	Группа качества древесины	Абсол. влажн. %
1	Стойка	50×130	47×124	2566	0,0167	2	0,0334		—	11047-72 8486-66	1	15
2	Стойка	50×130	47×124	2108	0,0137	1	0,0137		—	"	1	"
3	Обвязка	50×130	47×124	1197	0,0078	2	0,0156		—	"	2	"
4	Ригель	50×130	47×124	1103	0,0072	2	0,01[illegible]		—	"	2	"
5	Вкладыш	50×130	47×124	150	0,0010	4	0,0020		—	"	3	"
6	Вкладыш	50×130	47×124	56	0,0004	3	0,0012		—	"	3	"
7	Стойка над дверью	50×130	47×124	308	0,0020	1	0,0020		—	"	3	"
8	Наличник	50×50	44×44	2150	0,0054	2	0,0108		—	"	3	18
9	Наличник	50×50	44×44	990	0,0025	1	0,0025		—	"	3	"
10	Наличник	16×60	13×54	п м	0,0010	5,4	0,0054		—	8242-75	—	—
11	Рейка	25×32	19×27	"	0,0008	5,1	0,0041		—	11047-72 8486-66	3	15
12	Доска	16×60	28×46	852	0,0008	1	0,0005		—		3	"
13	Дверь ДН20-8-1А				0,0833	1	0,0833	43,32		ОСТ 20-3-78		
					Итого:		0,1839	96,12				
14	Фанера ФСФ δ=8						0,011	6,6		3916-69	ВВ/С	
15	ДВП$_с$ d=8 (вариант						4,27м²	8,6		ТУ-13-444-79		
	ДВП твердая 2×4)						(2,54м²)	(8,6)		4598-79		
16	Полиэтиленовая пленка						1,5м²	0,10		10354-73		
17	Прокладки уплотняющие						12,1п.м.	—		10174-72		
	Пенополиуретановые морозостойкие											
18	Плиты минераловат-	320×500			0,0096	2	0,0192			9573-72	*	
19	ные полужесткие	320×570			0,0109	2	0,0218			"		
20	δ=60мм γ=125кг/м³	160×650			0,0062	6	0,0372			"		
21	"	60×450			0,0016	2	0,0032			"		
22	"	60×530			0,0019	2	0,0098			"		
					Итого:		0,0864	10,75				
23	Гвозди к 4×100					62		0,61		4028-63	*	
24	Гвозди к 2,5×50 или (скобы 18×12×50)					290 (290)		0,56 (0,70)		—		
	Масса изделия ~ 124,0 кг											

Для панели ПНФ-2л применяется дверь ДН20-8-1Ал (левого открывания). *Расход на дверь ДН20-8-1 по серии 1.136.11 (в чистоте).*

Гл.инж.пр.	Авигдор	
Нач.отд.	Титов	
Гл.спец.	Герасимов	
Рук.груп.	Якубова	
Ст.инж.	Моспан	
Ст.инж.	Спиридонов	

181-115-99/1.2

1-этажный 1-квартирный 3-комнатный жилой дом.

ПНФ-2(ПНФ-2л) панель наружная с дверью ДН20-8-1А (ДН20-8-1Ал)

Стадия	Масса	Масштаб
Р		

Лист 12 | Листов

ГИПРОЛЕСПРОМ

17411-02 18

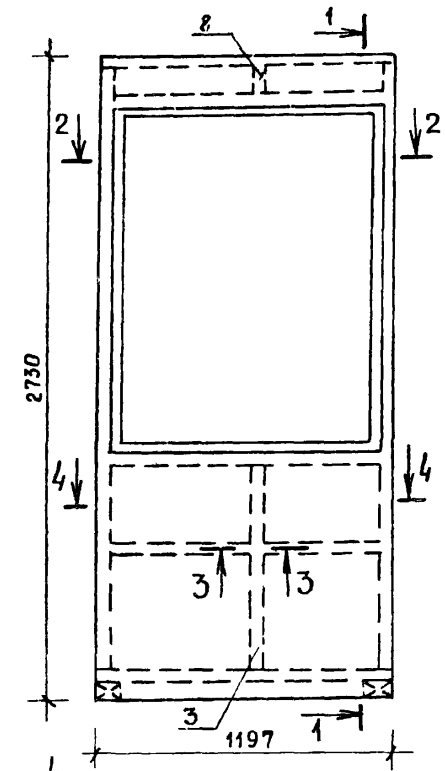

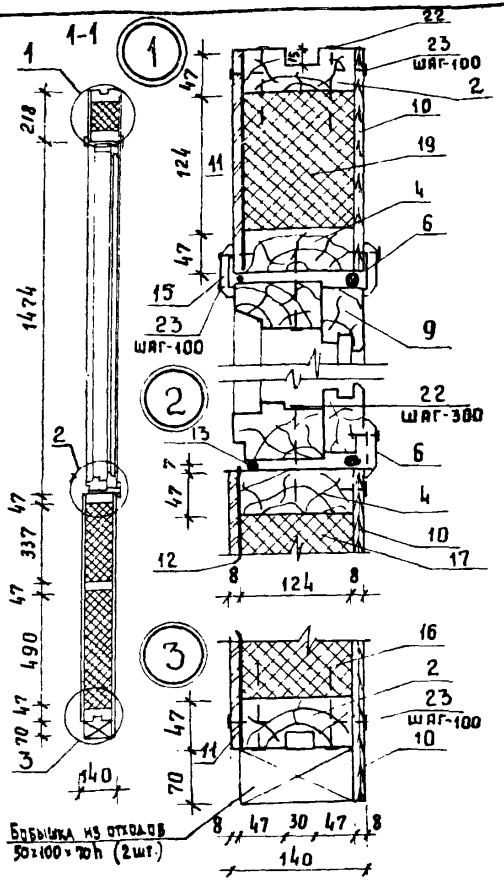

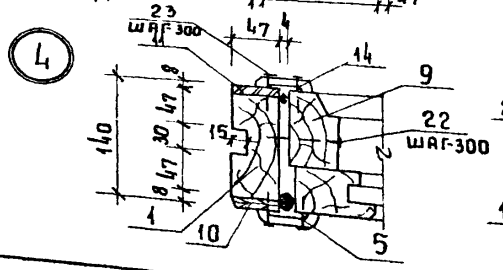

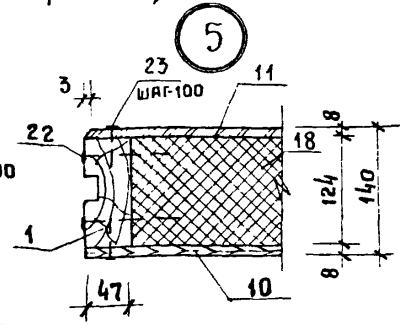

1 Сечение 3-3 см. лист 1

2 На уменьшение окна ОР15-12' на 15мм имеется разрешение государственного комитета СССР по делам строительства (Госстроя СССР) от 03.12.80 № НК-6054-1.

Спецификация

NN поз	Наименование	Сечение b мм до строжки	Сечение b мм после строжки	Длина в мм	Объем единиц м³	Кол-во шт	Объем общий м³	Масса кг	Антисептирование	ГОСТ	Группа качества древесины	Абсолютная влажность %
1	стойка	50×130	47×124	2566	0,0167	2	0,0334		—	11047-72 8486-66	1	15
2	обвязка	50×130	47×124	1197	0,0078	2	0,0156		—	"	2	"
3	стойка	50×130	47×124	874	0,0057	1	0,0057		—	"	1	"
4	ригель	50×130	47×124	1103	0,0072	2	0,0144		—	"	2	"
5	наличник	16×60	13×54	1530	0,0015	2	0,0030		—	8242-75	—	—
6	наличник	16×60	13×54	1210	0,0012	1	0,0012		—	"	—	—
7	вкладыш	50×130	47×124	1103	0,0078	1	0,0078		—	11047-72 8486-66	3	15
8	стойка над окном	50×130	47×124	124	0,0008	1	0,0008		—	"	3	"
9	окно ОР15-12'	1095×1460				1	0,1652	38,34		11214-78		
					итого:		0,1671	73,23				
10	фанера ФСФ δ=8мм						0,0131	7,9		3916-69	ВВ/С	
11	ДВПс δ=8мм или						1,56м²	10,6		ТУ-13-444-15		
	(ДВП твердая 4×2)						(3,12м²)	(10,6)		4598-75		
12	полиэтиленовая пленка						1,6м²	0,10		10354-73		
13	прокладки уплотняющие пенополиуретановые морозостойкие						10,5пм	—		10174-72		
14	наличник из древесно-	11×54		1530	0,0009	2	0,0018	1,44		ТУ-13-402-38		
15	волокнистой массы	11×54		1210	0,0007	1	0,0007	0,56		"		
16	плиты минераловатные	500×500			0,015	2	0,030			9573-72*		
17	полужесткие δ=60мм	350×500			0,011	2	0,022			"		
18	γ=125 кг/м³	570×500			0,017	2	0,034			"		
19	"	570×350			0,012	2	0,024			"		
20	"	130×500			0,004	2	0,008			"		
21	"	130×570			0,005	2	0,010			"		
					итого:		0,128	16,0				
22	гвозди К4×100					42		0,41		4028-63*		
23	гвозди К2,5×50 или					300		0,58		—"—		
	(скобы 1,8×12×50)					(300)		(0,72)		—		
	масса изделия ≈ 117,0 кг											

При креплении каркаса скобами 1,6×22-35×32 разрешается бруски поз.7 делать проходными.

Гл.инж.пр	Авигдор	
Нач.отд	Титов	
Гл.спец.	Герасимова	
Рук.груп.	Якубова	
Ст.инж.	Моспан	
Ст.инж.	Спиридонов	

1В1-115-99/1.2

1-этажный 1-квартирный 3 комнатный жилой дом

ПНФ-3 панель наружная с окном ОР15-12'

Стадия	Масса	Масштаб
Р		
Лист 13	Листов	

ГИПРОЛЕСПРОМ

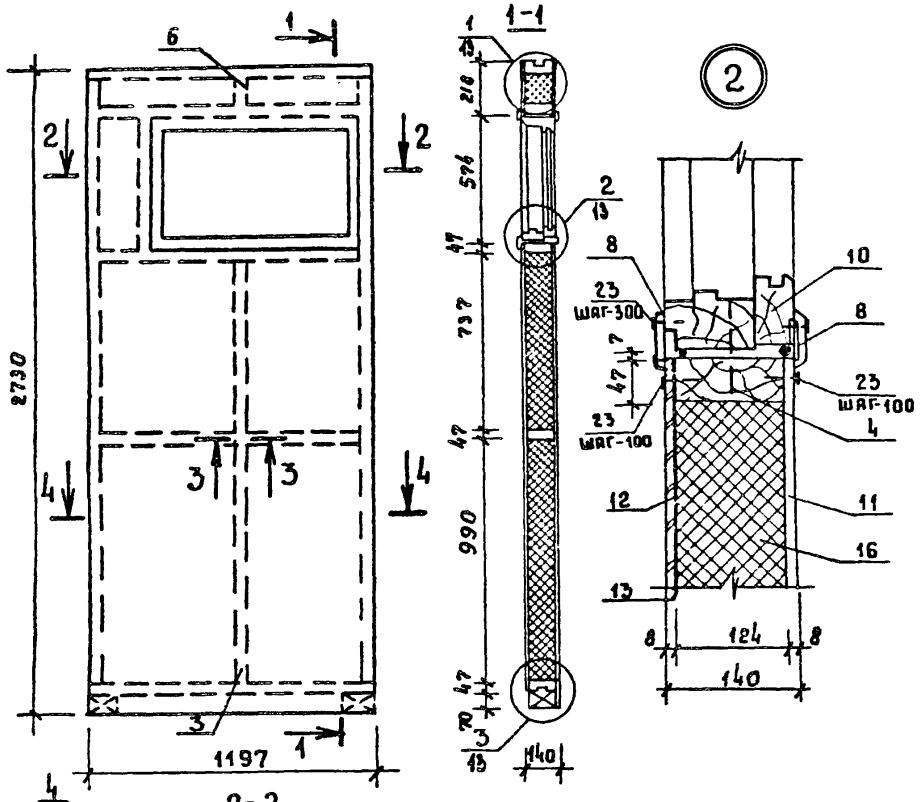

Сечение 3-3 см. лист 1.

Спецификация

NN поз.	Наименование	Сечение в мм до строжки	Сечение в мм после строжки	Длина в мм	Объем единиц м³	Кол-во шт	Объем общий м³	Масса в кг	Антисепт. антипер.	ГОСТ	Группа качества древесины	Абсорбция влаги %
1	стойка	50×130	47×124	2566	0,0167	2	0,0334		—	8486-68	1	15
2	обвязка	50×130	47×124	1197	0,0078	2	0,0156		—	"	2	"
3	стойка	50×130	47×124	1774	0,0115	1	0,0115		—	"	1	"
4	ригель	50×130	47×124	1103	0,0072	2	0,0144		—	"	2	"
5	стойка	50×130	47×124	574	0,0037	1	0,0037		—	"	2	"
6	стойка над окном	50×130	47×124	124	0,0008	1	0,0008		—	"	3	"
7	вкладыш	50×150	47×124	1103	0,0072	1	0,0072		—	"	3	"
8	наличник	16×60	13×54	990	0,0010	4	0,0040		—	8242-75	—	18
9	наличник	16×60	13×54	680	0,0007	4	0,0028		—	"	—	18
10	окно ОР 6-9				0,0343	1	0,0343	15,4		11214-78		
					итого:		0,1272	61,89				
11	фанера ФСФ δ=8мм						0,0221	13,26		3916-69	ВВ/С	
12	ДВП с δ=8 (вариант ДВП твердая 2×4)						2,68м² (5,36м²)	18,2 (18,2)		ТУ-13-484-79 4598-75		
13	полиэтиленовая пленка						2,68м²	0,16		10354-73		
14	прокладки уплотняющие пенополиуретановые морозостойкие						5,9пм.	—		10174-72		
15	плиты минераловат-	500×1000			0,030	2	0,060			9573-72*		
16	ные полужесткие	750×500			0,023	2	0,046			"		
17	δ=60мм γ=125кг/м³	570×1000			0,034	2	0,068			"		
18	"	570×750			0,026	2	0,052			"		
19	"	130×500			0,004	2	0,008			"		
20	"	130×570			0,005	2	0,010			"		
21	"	580×190			0,007	2	0,014			"		
					итого:		0,258	32,2				
22	гвозди К 4×100					38		0,37		4028-63*		
23	гвозди К 2,5×50 или скобы 1,6×12×50					30 (30)		0,58 (0,73)		"		

МАССА ИЗДЕЛИЯ ~ 127,0 кг

При креплении каркаса скобами 1,6×22-35×32 разрешается бруски поз. 7 делать проходными.

Гл. инж. пр.	Авигдор	
Нач. отд.	Титов	
Гл. спец.	Герасимова	
Рук. груп.	Якубова	
Ст. инж.	Моспан	
Ст. инж.	Спиридонов	

181-115-99/1.2

1-этажный 1-квартирный 3-комнатный жилой дом

ПНФ-4 панель наружная с окном ОР 6-9

Стадия	Масса	Масштаб
Р		
Лист 14	Листов	

ГИПРОЛЕСПРОМ

17411-02 20

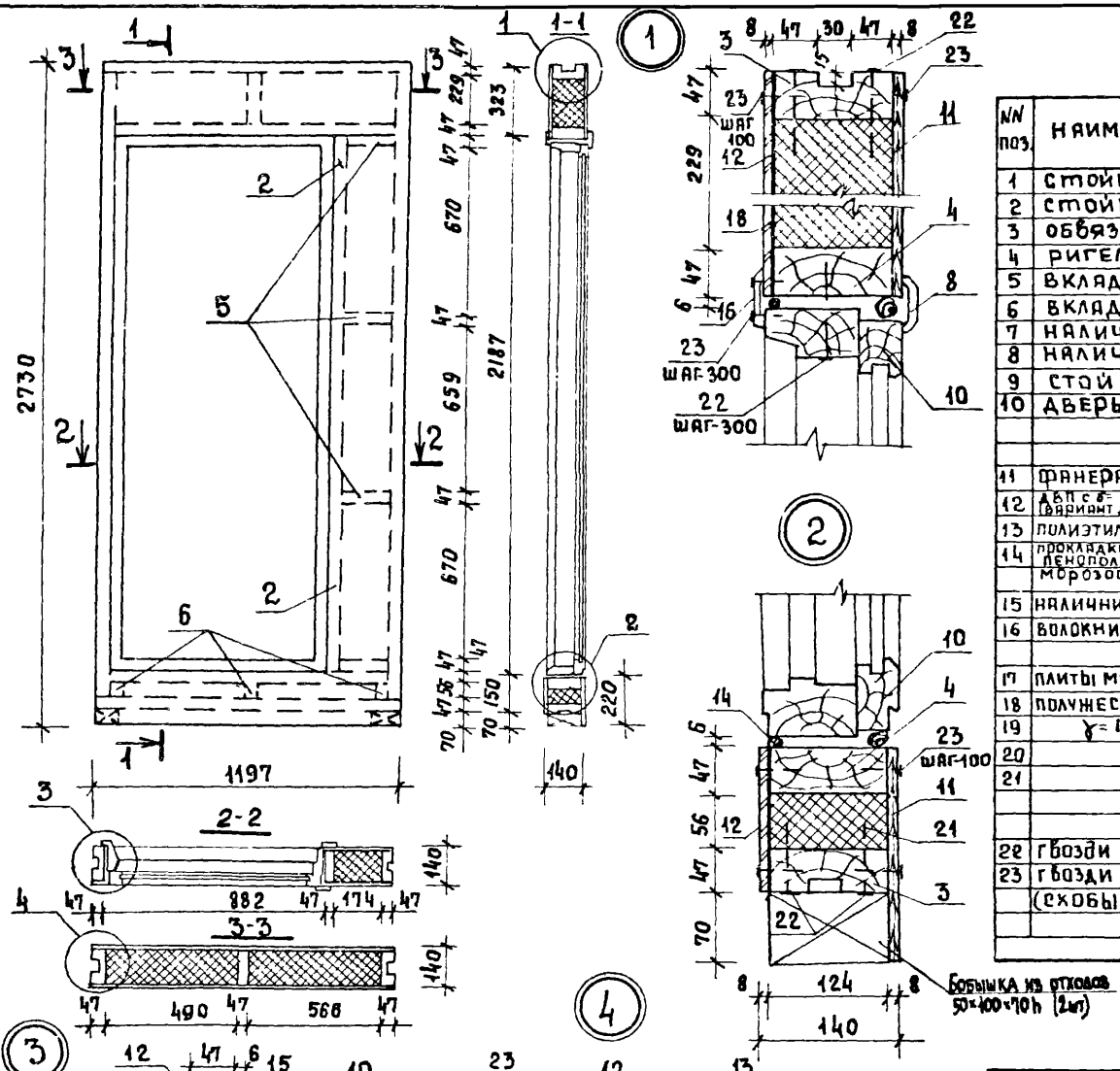

Спецификация

NN поз.	Наименование	Размеры в мм до строжки	Размеры в мм после строжки	Длина мм	Объем единиц м³	Кол-во шт	Объем общий м³	Масса кг	Дитрсел-тирование антипиренами	ГОСТ	Группа качества древесины	Абсол. влажн. %
1	стойка	50×130	47×124	2566	0,0167	2	0,0334		—	10047-72 8486-66	1	15
2	стойка	50×130	47×124	2187	0,0142	1	0,0142		—	"	1	"
3	обвязка	50×130	47×124	1197	0,0078	2	0,0156		—	"	2	"
4	ригель	50×130	47×124	1103	0,0072	2	0,0144		—	"	2	"
5	вкладыш	50×130	47×124	174	0,0011	4	0,0044		—	"	3	"
6	вкладыш	50×130	47×124	56	0,0004	3	0,0012		—	"	3	"
7	наличник	16×60	13×54	2230	0,0022	2	0,0044		—	8242-75	—	—
8	наличник	16×60	13×54	990	0,0010	1	0,0010		—	"	—	—
9	стойка	50×130	47×124	229	0,0015	1	0,0015		—	10047-72 8486-66	3	15
10	дверь БР 22-9н				0,0740	1	0,0740	33,3	—	11214-78		
						итого:	0,0901	78,35				
11	фанера ФСФ δ=8мм						0,0107	6,42		3916-69	ВВ/С	
12	ДВП с δ=8мм (вариант ДВП твердая 2×4)						1,26м² (3,52м²)	8,6 (9,6)		4598-75		
13	полиэтиленовая пленка						1,26м²	0,07		10354-75		
14	прокладки уплотняющие пенополиуретановые морозостойкие						124мм			10144-72		
15	наличники из древесно-		11×54	2230	0,0013	2	0,0026	2,08		ТУ-13-400 -78		
16	волокнистой массы		11×54	990	0,0006	1	0,0006	0,48		"		
17	плиты минераловатные	240×	500		0,0072	2	0,0144			9573-72	*	
18	полужесткие δ=60мм	240×	570		0,0082	2	0,0164			"		
19	γ=125 кг/м³	680×	180		0,0073	6	0,0438			"		
20	"	60×	450		0,0016	2	0,0032			"		
21	"	60×	530		0,0019	2	0,0038			"		
						итого:	0,0316	10,2				
22	гвозди К 4×100					56		0,55		4028-63	*	
23	гвозди К 2,5×50 или					297		0,57		"		
	(скобы 1,8×12×50)					(297)		(0,71)		—		

Масса изделия ≈ 157,0 кг

Гл.инж.пр.	Авигдор	
Нач.отд.	Титов	
Гл.спец.	Герасимова	
Рук.груп.	Якубова	
Ст.инж.	Моспан	
Ст.инж.	Спиридонов	

181-115-99/1.2

1-этажный, 1-квартирный 3-комнатный жилой дом

ПНФ-5(ПНФ-5л) панель наружная с дверью БР 22-9н

Стадия	Масса	Масштаб
Р		
Листов 15	Листов	

ГИПРОЛЕСПРОМ

1744-02 21

ПНФ-6

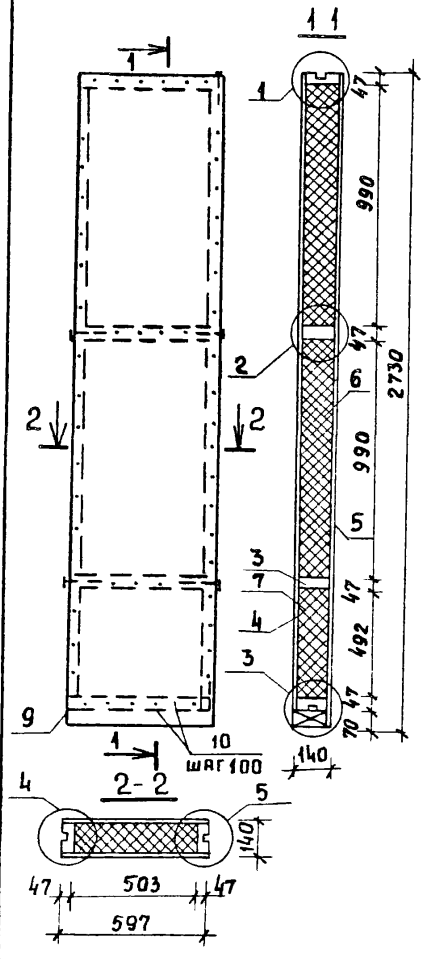

ПНФ-6*

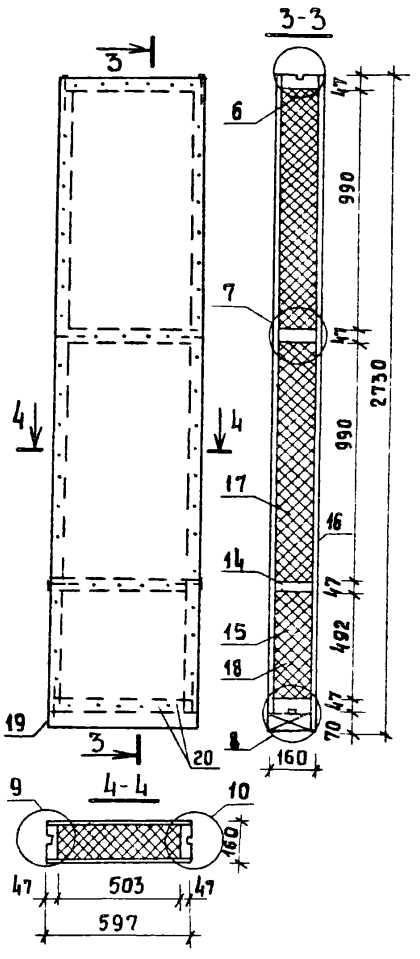

1. Узлы поз. 1; 2; 3; 4; 5 см. лист 11.
2. Узлы поз. 6; 7; 8; 9; 10 см. лист 45.

Спецификация

NN поз.	Наименование	Сечение δ мм до строжки	Сечение δ мм после строжки	Длина в мм	Об'ем един. м³	Кол-во шт.	Об'ем общий м³	Масса кг	Антисептирование антиперирование	ГОСТ	Груп. качества досок	Абс. влажн. %
			ПАНЕЛЬ ПНФ-6									
1	стойка	50×130	47×124	2566	0,0167	2	0,0334		—	11047-72 8486-66	1	15
2	обвязка	50×130	47×124	597	0,0039	2	0,0078		—	— " —	2	15
3	вкладыш	50×130	47×124	503	0,0033	2	0,0066		—	— " —	3	15
							0,0478	23,9				
5	ДВП с δ=8мм вариант (ДВП твердая 2 сл)				1,58м² (3,18м²)	1	1,58м² (3,18м²)	10,74		М15-444-79 4598-75		
6	фанера ФСФ δ=8мм						0,0130	7,8		3916-69	88/с	
7	плиты минераловатные по	510×1000			0,0306	4	0,1224			9573-72*		
8	жест. γ=125кг/м³ δ=60	510×500			0,0153	2	0,0306			— " —		
							0,153	19,13				
9	полиэтиленовая пленка						1,58м²	0,10		10354-73		
10	гвозди К 4×100					166		0,16		4028-63*		
11	гвозди К 2,5×50 или					166		0,32		— " —		
	(скобы 1,8×12×50)					(166)		(0,40)				
				МАССА ПАНЕЛИ ≈ 62,0 КГ								
			ПАНЕЛЬ ПНФ-6*									
12	стойка	50×150	47×144	2566	0,0192	2	0,0384		—	11047-72 8486-66	1	15
13	обвязка	50×150	47×144	597	0,0045	2	0,0090		—	— " —	2	15
14	вкладыш	50×150	47×144	503	0,0038	2	0,0076		—	— " —	3	15
							ИТОГО: 0,0550	27,5				
15	ДВП с δ=8мм (вариант ДВП твердая 2 сл)				1,58м³ (3,18м²)	1	1,58м² (3,18м²)	10,74		М15-444-79 4598-75		
16	фанера ФСФ δ=8мм						0,0130	7,8		3916-69	88/с	
17	плиты минераловат. полу-	510×1000			0,0255	6	0,1530			9573-72*		
18	жесткие γ=12,5кг/м³ δ=50	510×500			0,0128	3	0,0384			— " —		
							ИТОГО 0,1914	23,93				
10	гвозди К 4×100					16		0,16		4028-63*		
11	гвозди К 2,5×50					166		0,32		— " —		
	(или скобы 1,8×12×50)					(166)		10,40		— " —		
9	полиэтиленов. пленка						1,58м²	0,10		10354-73		
				МАССА ПАНЕЛИ ≈ 71,0 КГ								

Гл. инж. пр.	Авигдор	
Нач. отд.	Титов	
Гл. спец.	Герасимова	
Рук. груп.	Якубова	
Ст. инж.	Спиридонов	
Инженер	Бачурина	

181-115-99/1.2

1-этажный 1-квартирный 3-комнатный жилой дом

Стадия	Масса	Масштаб
Р		
Лист 16	Листов	

ПНФ-6, ПНФ-6* панели наружных стен глухие

ГИПРОЛЕСПРОМ

17411-02 22

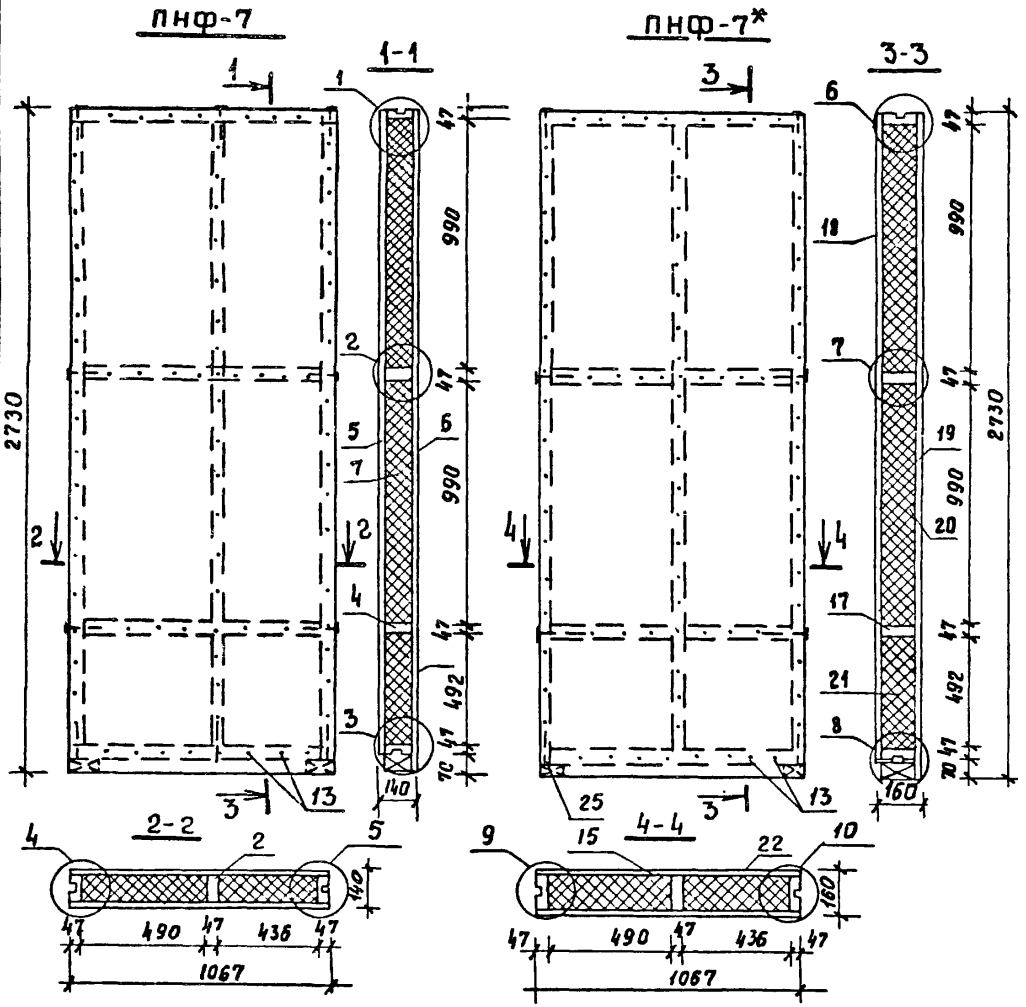

Узлы 1,2,3,4,5 см. лист 11.
Узлы 6,7,8,9,10 см. лист 15.

Спецификация

№№ поз.	Наименование	Сечение в мм до строжки	Сечение в мм после строжки	Длина в мм	Объем ед. изм. м³	Кол-во шт	Объем общий м³	Масса кг	Антисептирование	ГОСТ	Труд. качест. древ.	Абс. влажн. %
			Панель ПНФ-7									
1	стойка	50х130	47х124	2566	0,0167	2	0,0334		—	8486-66 11047-72	1	15
2	—"—	50х130	47х124	2566	0,0167	1	0,0167		—	—"—	1	15
3	обвязка	50х130	47х124	1067	0,0069	2	0,0138		—	—"—	2	15
4	вкладыш	50х130	47х124	973	0,0063	2	0,0126		—	—"—	3	15
							0,0765	38,25				
5	ДВП с δ=8мм (вариант ДВП твердая 2 г 4)				2,84м² (5,68м²)	1	2,84м² (5,68м²)	19,31		ТУ-13-44 4598-75	А-В	
6	фанера фсф δ=8мм						0,0233	13,98		3916-69	ВВ/Б	
7	плиты минераловатные	500х1000			0,03	4	0,120			9573-72*		
8	полужесткие δ=60мм	500х500			0,015	2	0,030			—"—		
9	γ=125кг/м³	440х1000			0,0264	4	0,1056			—"—		
10	—"—	440х500			0,0132	2	0,0264			—"—		
							0,282	35,25				
11	полиэтиленовая пленка				2,84м²		2,84м²	0,17		10354-75		
12	гвозди К 4х100					22		0,22		4028-63*		
13	гвозди К 2,5х50 или (скобы 1,8х12х50)					242 (242)		0,48 (0,58)		—"—		
			Масса панели ≈ 108,0 кг									
			Панель ПНФ-7*									
14	стойка	50х150	47х144	2566	0,0192	2	0,0384		—	8486-66 11047-72	1	15
15	—"—	50х150	47х144	2566	0,0192	1	0,0192		—	—"—	1	15
16	обвязка	50х150	47х144	1067	0,0080	2	0,0160		—	—"—	2	15
17	вкладыш	50х150	47х144	963	0,0073	2	0,0146		—	—"—	3	15
							0,0882	44,10				
18	ДВП с δ=8мм (вариант ДВП твердая 2 г 4)				2,84м² (5,68м²)	1	2,84м² (5,68м²)	19,31		ТУ-13-44 4598-75	А-В	
19	фанера фсф δ=8мм						0,0233	13,98		3916-69	ВВ/Б	
20	плиты минераловатные	500х1000			0,025	8	0,150	—		9573-72*		
21	полужесткие δ=50мм	500х500			0,0125	3	0,0375	—		—"—		
22	γ=125кг/м³	440х1000			0,022	6	0,132	—		—"—		
23	—"—	440х500			0,011	3	0,033			—"—		
							0,390	44,06				
11	полиэтиленовая пленка				2,84м²		2,84м²	0,17		10354-75		
12	гвозди К 4х100					22		0,22		4028-63*		
13	гвозди 2,5х50 или					242		0,48		—"—		
	(скобы 1,8х12х50)					(242)		(0,58)		—		
			Масса панели ≈ 122,0 кг									

ГА инж пр	Авигдор	
Нач. отд.	Титов	
Гл. спец.	Герасимова	
Рук. груп.	Якубова	
Ст. инж.	Спиридонов	
Инженер	Бачурина	

181-115-99/1.2

1-этажный 1-квартирный 3-комнатный жилой дом

Стадия	Масса	Масштаб
Р		
Лист 17	Листов	

ПНФ-7; ПНФ-7* панели наружные глухие

ГИПРОЛЕСПРОМ

ВСФ-1 (ВСФ-1л)

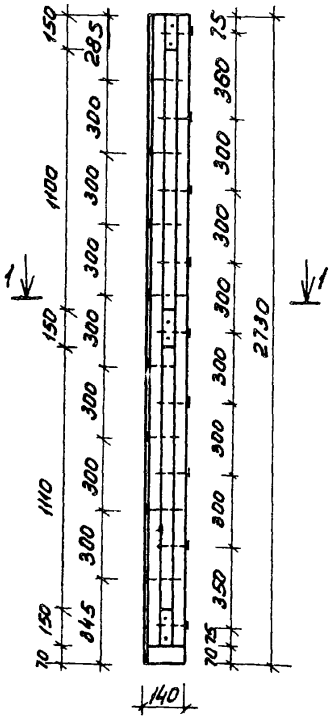
150
285
300
300
300

ВСФ-2

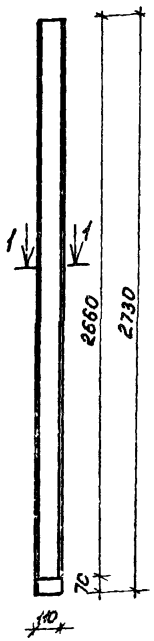

ВСФ-3

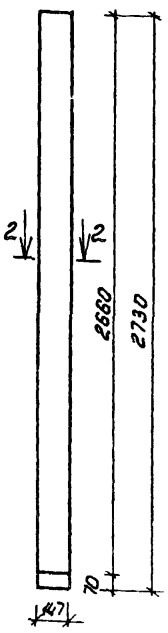

ВСФ-5(ВСФ-5Л)

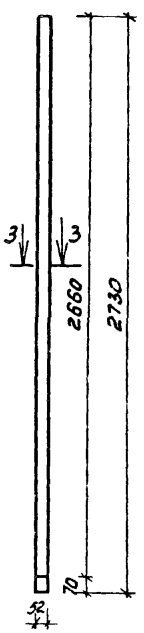

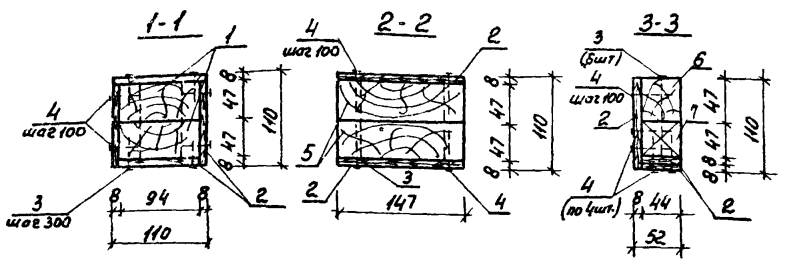

1. Вкладыш веранды ВСФ-5Л изготавливается в зеркальном изображении относительно ВСФ5.

Спецификация

№№ поз.	Наименование	Сечение В мм до строжки	Сечение В мм после строжки	Длина В мм	Объем един. м³	Колич. шт	Объем общий м³	Масса В кг	Антисептир. Антипирир.	ГОСТ	Группа кач. древ.	Абсол. влажн. %
1	2	3	4	5	6	7	8	9	10	11	12	13
	ВСФ-2											
1	Стойка	50×100	47×94	2660	0,0133	2	0,0266	13,3		11047-72 В4Б5-66	1	15
2	Фанера ФСФ 8-В						0,009	5,4		3916-69	ВВ/с	
3	Гвозди К 4×120					18		0,21		4028-63		
4	Гвозди К 2,5×50 или					216		0,42		—"—		
	(скобы ф1,8×12×50)					(216)		(0,52)		—		
	Масса изделия ≈ 19,0 кг											
	ВСФ-3											
5	Стойка	50×150	47×147	2660	0,0200	2	0,0400	20,0		11047-72 В4Б5-66	1	15
2	Фанера ФСФ 8-В						0,0063	3,78		3916-69	ВВ/с	
3	Гвозди К 4×100					18		0,21		4028-63		
4	Гвозди К 2,5×50 или					112		0,22		—"—		
	(скобы ф1,8×12×50)					(112)		(0,27)		—		
	Масса изделия ≈ 25,0 кг											
	ВСФ-5(ВСФ-5Л)											
6	Стойка	50×50	44×47	2660	0,0067	1	0,0067				1	15
7	Вкладыш	50×50	44×47	150	0,0004	3	0,0012				2	"
		Итого					0,0079	3,95				
2	Фанера ФСФ 8-В	110×273+(44×2,66)×3					0,003	1,8		3916-69	ВВ/с	
3	Гвозди К 4×100					6		0,06		4028-63		
4	Гвозди К 2,5×50 или					78		0,15		"		
	(скобы ф1,8×12×50)					(78)		(0,19)		—		
	Масса изделия ≈ 6,0 кг											

Гл. инж. пр.	Абигдор	
Нач. отд.	Титов	
Гл. спец.	Герасимова	
Рук. груп.	Якубова	
Ст. инж.	Спиридонов	

181-115-99/1.2

1этажный 1-квартирный 3комнатный жилой дам

Стадия	Масса	Масштаб
Р		
Лист 19	Листов	

ВСФ-2; ВСФ-3; ВСФ-5(ВСФ-5Л) Вкладыши Веранды

ГИПРОЛЕСПРОМ

17411-02 25

Копир ТМ

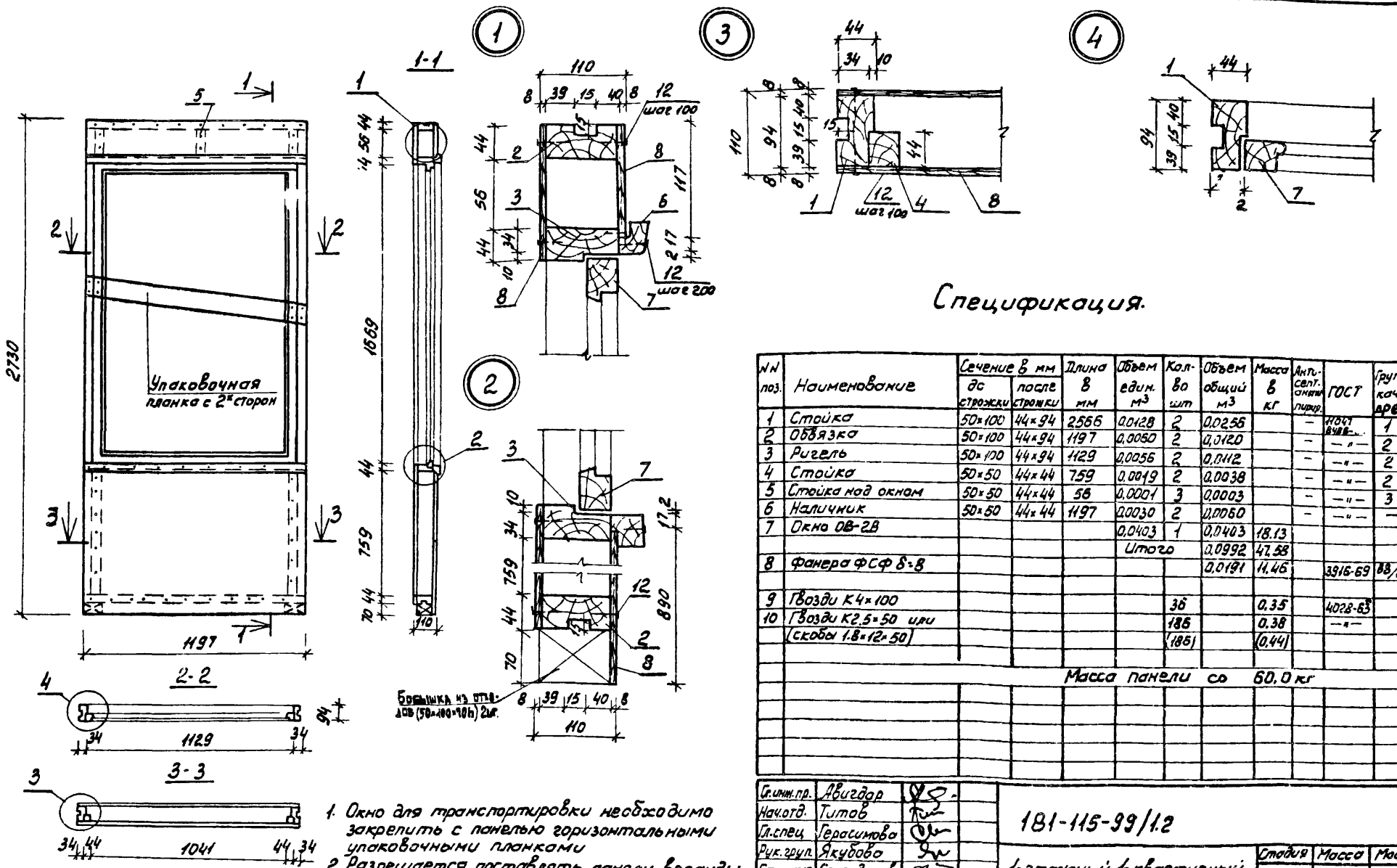

1. Окно для транспортировки необходимо закрепить с панелью горизонтальными упаковочными планками
2. Разрешается поставлять панели веранды с ненавешанными створками, с комплектацией скобяными изделиями.

Спецификация.

№№ поз.	Наименование	Сечение в мм до строжки	Сечение в мм после строжки	Длина в мм	Объем един. м³	Кол-во шт	Объем общий м³	Масса в кг	Антисептиц. анти-пирир.	ГОСТ	Груп. кач. древ.	Абс. влаж. %
1	Стойка	50×100	44×94	2566	0,0128	2	0,0256		–	11047 8486	1	15
2	Обвязка	50×100	44×94	1197	0,0060	2	0,0120		–	–"–	2	15
3	Ригель	50×100	44×94	1129	0,0056	2	0,0112		–	–"–	2	15
4	Стойка	50×50	44×44	759	0,0019	2	0,0038		–	–"–	2	15
5	Стойка над окном	50×50	44×44	56	0,0001	3	0,0003		–	–"–	3	15
6	Наличник	50×50	44×44	1197	0,0030	2	0,0060		–	–"–	–	18
7	Окно ОВ-2В				0,0403	1	0,0403	18.13				
					Итого		0,0992	47,58				
8	Фанера ФСФ δ=8						0,0191	11,46		3916-69	88/с	
9	Гвозди К4×100					36		0,35		4028-63		
10	Гвозди К2,5×50 или					186		0,38		–"–		
	(скобы 1,8×12×50)					(186)		(0,44)				
	Масса панели со 60,0 кг											

Гл. инж. пр.	Авигдор	
Нач. отд.	Титов	
Гл. спец.	Герасимова	
Рук. груп.	Якубова	
Ст. инж.	Спиридонов	
Инжен.	Бачурина	

181-115-99/1.2

1-этажный 1-квартирный 3-комнатный жилой дом

Стадия	Масса	Масштаб
Р		

Лист 20 | Листов

ПТФ-2 Панель веранды с окном ОВ-2В'

ГИПРОЛЕСПРОМ

17411-02 26

копир. Тр1

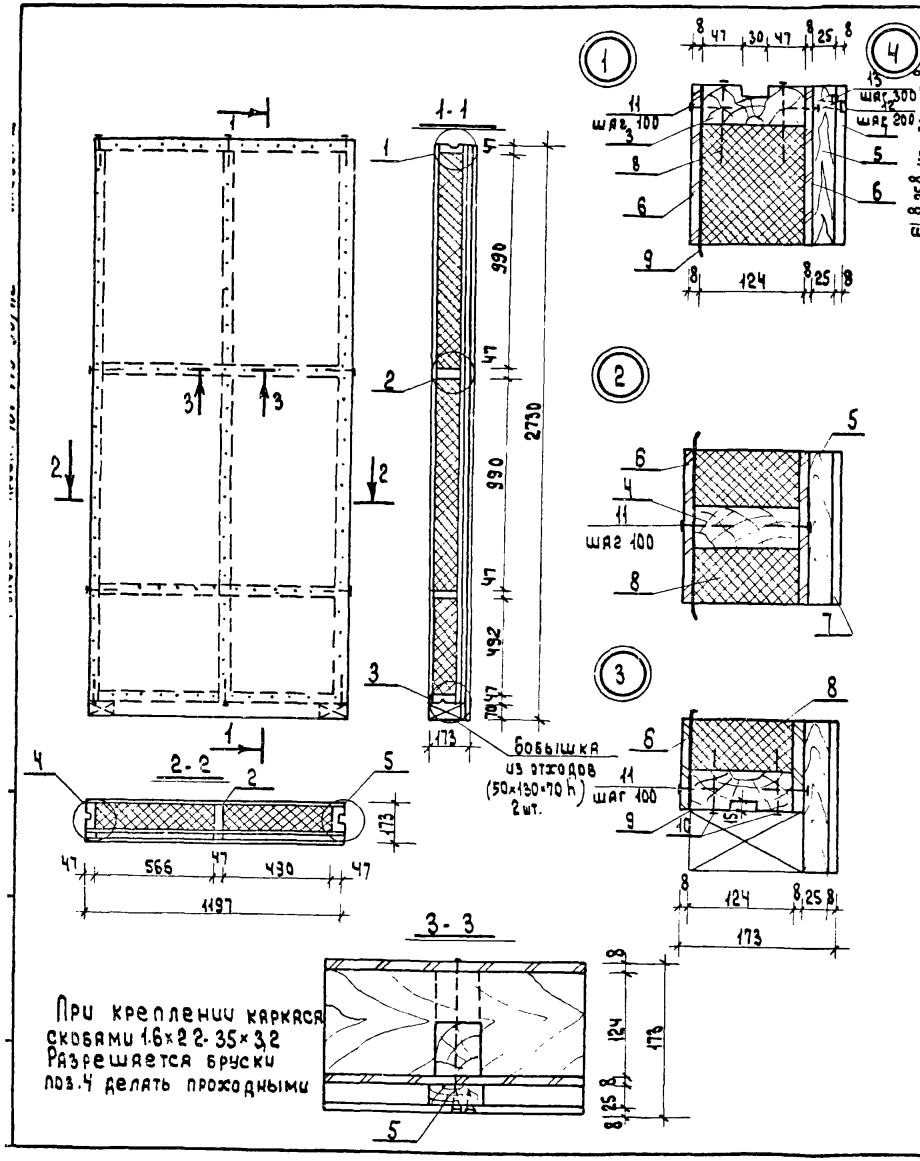

При креплении каркаса скобами 1.6×22-35×3,2 Разрешается бруски поз.4 делать проходными

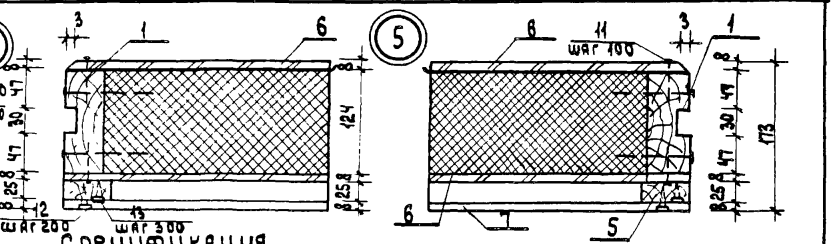

Спецификация

NN поз	Наименование	Сечение в мм до строжки	Сечение в мм после строжки	Длина в мм	Объем един. м³	Кол-во шт.	Объем общий м³	Масса в кг	Аннос антиперир	ГОСТ	Групп качес древ.	Абсл. влаж %
1.	Стойка	50×130	47×124	2566	0.0167	2	0.0334		—	11047-72 8486-66	1	15
2	—"—	50×130	47×124	2566	0.0167	1	0.0167		—	—"—	1	15
3	Обвязка	50×130	47×124	1197	0.0078	2	0.0156		—	—"—	2	15
4	Брусок	50×130	47×124	1103	0.0072	2	0.0144		—	—"—	3	15
5	Рейка	25×50	—	—		8.2п.м	0.0103		—	—"—	3	22
					Итого:		0.0904	46.23				
6	АВПС δ=8мм (вариант АВП твердая 4×2)				3.18м² (6.36м²)	—	3.18м² (6.36м²)	43.25		19.13.444-78 4598-95		
7	Асбестоцементные листы	δ=8мм			3.3м²	1	3.3м²	46.2		18124-75*		
8	Плиты минераловатные	500×1000			0.0300	4	0.1200			9573-72*		
	полужесткие δ=60мм	500×500			0.0150	2	0.0300			—"—		
	γ=125 кг/м²	570×1000			0.0342	4	0.1368			—"—		
	—"—	570×500			0.0171	2	0.0342			—"—		
					Итого:		0.3210	40.13				
9	Полиэтиленовая пленка				3.3м²	1	3.3м²	0.2		10354-73		
10	Гвозди К4×100					20		0.20		4028-63*		
11	Гвозди К2.5×50					264		0.51		—"—		
	или (скобы 18×12×50)					(264)		(0.63)		—		
12	Шурупы 2А4×35.2.2					45		0.12		1145-70*		
13	Шурупы А4×60					27		0.12		—"—		
				Масса панели			∽	178.0	кг			

Гл инж пр.	Авигдор	
Нач.отд	Титов	
Гл.спец.	Герасимова	
Рук.груп.	Якубова	
Ст инжен	Спиридонов	
Инженер	Бачурина	

181-115-99/1.2

1-этажный, 1-квартирный 3-комнатный жилой дом

Стдия	Масса	Масштаб
Р		

Лист 21 | Листов

ПНА-1 Панель наружная глухая

ГИПРОЛЕСПРОМ

17411-02 27

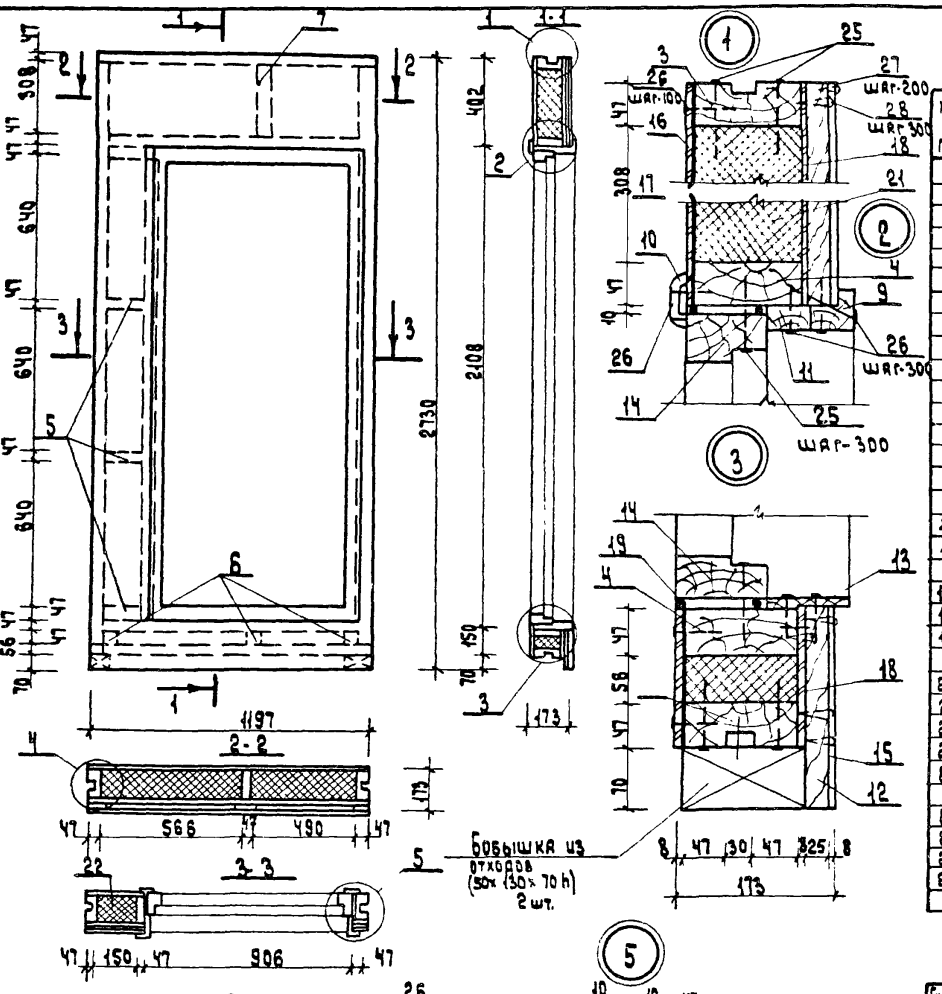

Спецификация

NN поз.	Наименование	Размеры в мм до строжки	Размеры в мм после строжки	Длина в мм	Объем единицы м³	Кол-во шт.	Объем общий м³	Масса кг	Антисептирование, антипирирование	ГОСТ	Группа качества древесины	Абсолютная влажность %
1	Стойка	50×130	47×124	2566	0.0167	2	0.0334		—	24454-75 8486-66	1	15
2	Стойка	50×130	47×124	2108	0.0137	1	0.0137		—	"	1	"
3	Обвязка	50×130	47×124	1197	0.0078	2	0.0[illegible]		—	"	2	"
4	Ригель	50×130	47×124	1103	0.0072	2	0.014[illegible]		—	"	2	"
5	Вкладыш	50×130	47×124	150	0.0010	4	0.0040		—	"	3	"
6	Вкладыш	50×130	47×124	56	0.0004	3	0.0012		—	"	"	"
7	Стойка над дверью	50×130	47×124	308	0.0020	1	0.0020		—	"	"	"
8	Наличник	50×50	44×44	2150	0.0054	2	0.0108		—	"	—	18
9	Наличник	50×50	44×44	990	0.0023	1	0.0023		—	"	—	"
10	Наличник	16×60	13×54	п.м.	0.0010	5.4	0.0054		—	8242-75	—	15
11	Рейка	32×60	27×52	п.м.	0.0019	5.1	0.0097			24454-75 8486-66	3	18
12	Рейка	25×50	—	п.м.	0.0013	8.0	0.0104	6.24		"	3	22
13	Доска	16×100	13×94	852	0.0014	1	0.0014			"	2	18
14	Дверь ДН20-8-1А (ДН20-8-1АЛ)				0.0833	1	0.0833	47.32		20-87-75		
				Итого:			0.2818	106.66				
15	Листы асбестоцементные плоские окрашенные δ=8						1.36м²	19.04		18124-75		
16	ДВПс δ=8 (Вариант ДВП твердая 4×2)						1.27м²	8.6		4598-76		
							2.54м²	(8.6)		4598-76		
17	Полиэтиленовая пленка						1.5м²	0.4		10354-75		
18	ДВП битумированная δ=8						1.27м²	8.6		4598-76		
19	Прокладки уплотняющие полиуретановые морозостойкие						12(п.м.)	—		10174-72		
20	Плиты минераловатные полужесткие δ=60 б=125кг/м³	320×500			0.0096	2	0.0192			9573-72		
21		320×570			0.0109	2	0.0218			"		
22		160×650			0.0062	6	0.0372			"		
23		60×450			0.0016	2	0.0032			"		
24		60×530			0.0019	2	0.0038			"		
				Итого:			0.036	40.75				
25	Гвоздик 4.0×100					68		0.61		4028-63		
26	Гвоздь 2.5×30 или (скобы 1.6×25)					46 (92)		0.56 (1.12)		"		
27	Шурупы 4×35 для крепления временных листов					46		0.14		1145-80		
28	Шурупы 4×60 для крепления реек					32		0.16		"		
		Масса изделия:					~ 156.0 кг					

Для панели ПНА-2л применяется дверь - ДВ8-2/4И (левого открывания). Расход на дверь ДН20-8-1 по серии 1.136.4-1/8 (чистота).

Гл.инж.пр.	Авчгадов	
Нач.отд.	Тутов	
Гл.спец.	Герасимова	
Рук.груп.	Якубова	
Ст.инженер	Маслан	
Ст.инж.	Спиридонов	

181-115-99/1.2

1-этажный 1-квартирный 3-комнатный жилой дом

Стадия	Масса	Масштаб
Р		
Лист 22	Листов	

ПНА-2 (ПНА-2л) Панель наружная с дверью ДН20-8-1А (ДН20-8-1АЛ)

ГИПРОЛЕСПРОМ

17411-02 28

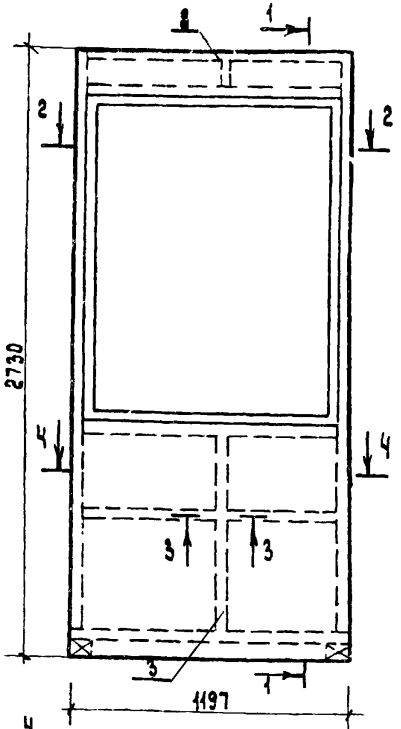

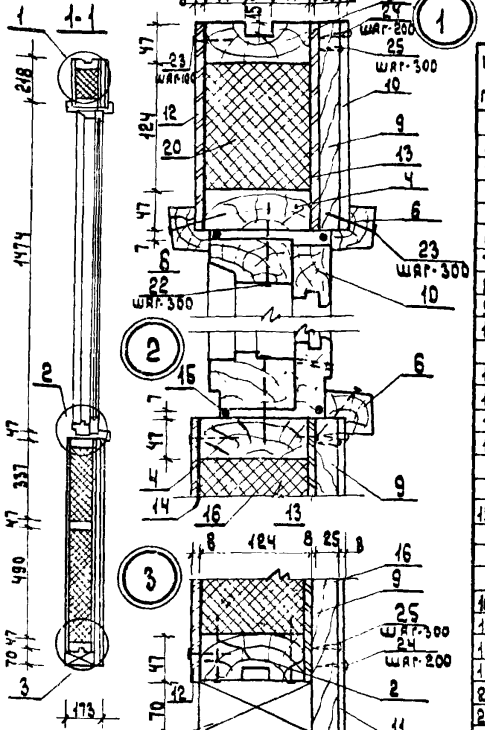

1. Сечение 5-5 см. лист 1.
2. На уменьшение окна ОР15-12 на 75мм имеется разрешение государственного комитета СССР по делам строительства (Госстрой СССР) от 03.12.80 N-НК-6054-1

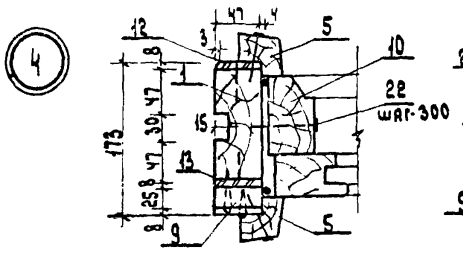

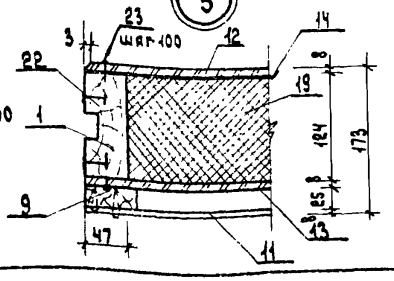

Спецификация

NN поз	Наименование	Сечение в мм до строжки	Сечение в мм после строжки	Длина в мм	Объем единицы м³	Кол-во шт	Объем общий м³	Масса кг	Литье/тировка литье/ров.	Гост	Группа качества древесины	Абсол. влажн. %
1	Стойка	50×130	47×124	2566	0.0167	2	0.034		—	8242-72 8486-66	1	15
2	Обвязка	50×130	47×124	1197	0.0078	2	0.016		—	»	2	»
3	Стойка	50×130	47×124	874	0.0057	1	0.006		—	»	1	»
4	Ригель	50×130	47×124	1103	0.0072	2	0.014		—	»	2	»
5	Наличник	50×100/75	44×44	1530	0.0038	4	0.015		—	»	—	18
6	Наличник	50×100/75	44×44	1210	0.0030	2	0.006		—	»	—	»
7	Вкладыш	50×130	47×124	1103	0.0072	1	0.007		—	»	3	15
8	Стойка над окном	50×130	47×124	124	0.0008	1	0.001		—	»	3	»
9	Рейка	25×50	—	—	0.0013	5.5п.м	0.007	4.32	—	»	3	22
10	Окно ОР15-12'					1	0.0850	38,24		11214-78		
					Итого:		0.1907	91,81				
11	Листы асбестоцементные плоские окрашенные	δ=8					1.64м²	22.96		18124-75*		
12	Двпс δ=8мм (вариант замена тарного 8×4)						1.55м² (3.72м²)	10.6		19-15-44*-75 4598-75	13	
13	Двпс битумированная δ=8						1.56м²	10.6		19-15-505-78		
14	Полиэтиленовая пленка						1.6м²	0.1		10354-73		
15	Прокладки уплотняющие пенополиуретановые морозостойкие						10.5п.м	—	—	10174-72		
16	Плиты минераловатные полужесткие δ=60 γ=125 кг/м³	500×500			0.015	2	0.030			9573-72*		
17	»	350×500			0.011	2	0.022			»		
18	»	570×500			0.017	2	0.034			»		
19	»	570×350			0.012	2	0.024			»		
20	»	130×500			0.004	2	0.008			»		
21	»	130×570			0.005	2	0.010			»		
					Итого:		0.128	16.0				
22	Гвозди КЧ 4×100					42		0.41		4028-63*		
23	Скобы К2.5.50 ОЦ.Ц. 1.6×22×50					335 (335)		0.55 (0.55)		2		
24	Шурупы 4,2×75 с/г для крепления асбестоцементных листов					28		0.08		1145-70*		
25	Шурупы 4,2×65 для крепления рейки					19		0.09		— » —		

Масса изделия ≈ 143.0 кг

При креплении каркаса скобами 1.6×22-35×32 разрешается бруски поз.7 делять проходными.

Гл.инж.пр	Авизд ОР	
Нач.отд.	Титов	
Гл.спец.	Герасимова	
Рук.груп.	Якубова	
Ст.инжен	Москан	
Ст. инж.	Спиридонов	

181-115-99/1.2

1-этажный 1-квартирный 3-комнатный жилой дом.

Стадия	Масса	Масштаб
Р		
Лист 23	Листов	

ПКА-3 панель наружная с окном ОР15-12'

ГИПРОЛЕС ПРОМ

17411-02 29

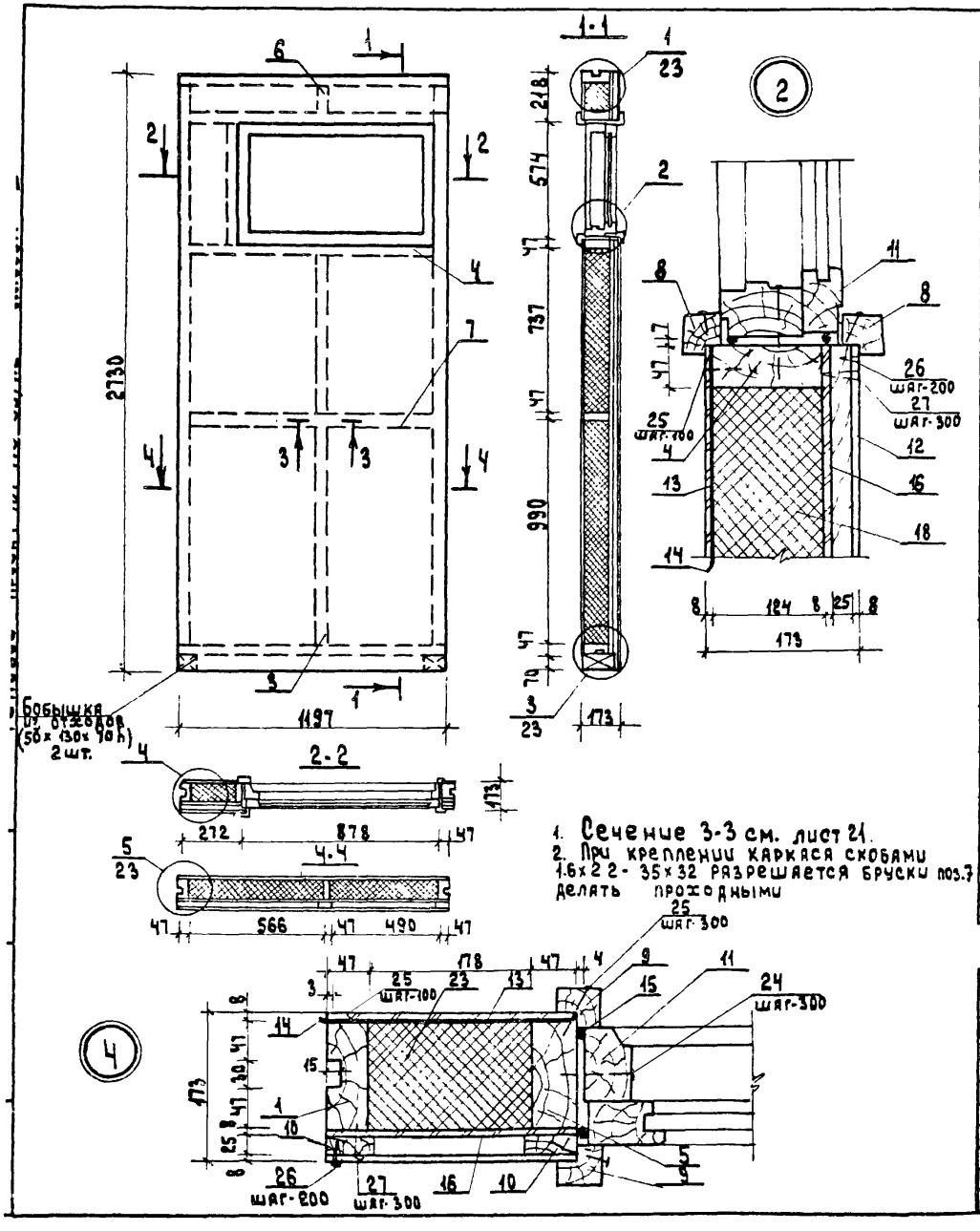

1. Сечение 3-3 см. лист 21.
2. При креплении каркаса скобами 1.6×2 2 - 35×32 разрешается бруски поз.7 делать проходными

Спецификация

NN поз	Наименование	Сечение в м до строжки	Сечение в м после строжки	Длина в мм	Объем единиц м3	Кол-во шт.	Объем общий м3	Масса кг	Антисептирование антипиров	ГОСТ	Группа качества древесины	Абсолютная %
1	Стойка	50×130	47×124	2566	0.0167	2	0.0334		—	11047-72 8486-66	1	15
2	Обвязка	50×130	47×124	1197	0.0078	2	0.0156		—	"	2	"
3	Стойка	50×130	47×124	1774	0.0115	1	0.0115		—	"	1	"
4	Ригель	50×130	47×124	1103	0.0072	2	0.0144		—	"	2	"
5	Стойка	50×130	47×124	574	0.0037	1	0.[illegible]		—	"	3	"
6	Стойка над окном	50×130	47×124	124	0.0008	1	0.0008		—	"	3	"
7	Вкладыш	50×130	47×124	1103	0.0072	1	0.0072		—	"	3	"
8	Наличник	50×100/2	44×44	990	0.0025	4	0.0100		—	"	—	18
9	Наличник	50×100/2	44×44	680	0.0017	4	0.0068		—	"	—	"
10	Рейка	25×50	—	п.м.	0.0013	8.2	0.0107	6.42	—	"	3	22
11	Окно ОРБ-9				0.0343	1	0.0343	15,4		11214-78		
					Итого	:	0.1484	73,52				
12	Листы асбестоцементные плоские с окрашенной поверхностью						2.76м²	38.64		18124-75		
13	ДВПс δ=8 (вариант)						2.68м²	18.2		ТУ-13-444-79		
	ДВП твердая 2×4)						5.36м²	(18.2)		4598-75		
14	Полиэтиленовая пленка						2.68м²	0.16		10354-		
15	Прокладки уплотняющие пенополитуретановые морозостойкие						5.9п.м	—		10174-72		
16	ДВП битумированная	δ=8мм					2.68м²	18.2		ТУ-13-505-79		
17	Плиты минералловатные полужесткие δ=60	500 ×	1000		0.030	2	0.060			9573-72*		
18		750 ×	500		0.023	2	0.046			"		
19		570 ×	1000		0.034	2	0.068			"		
20	γ = 125кг/м³	570 ×	750		0.026	2	0.052			"		
21	"	130 ×	500		0.004	2	0.008			"		
22	"	130 ×	570		0.005	2	0.010			"		
23	"	580 ×	190		0.007	2	0.014			"		
					Итого	:	0.258	32.2				
24	Гвозди К4×100					38		0.36		4028-63*		
25	Гвозди К 2.5×50 или скобы 1.6×2 (2×50)					302 (302)		0.58 0.73		"		
26	Шурупы 4×35 2.2 для крепления асбестоцементных листов					42		0.11		1145-70*		
27	Шурупы 4×50 для крепления реек					30		0.14		"		
	Масса изделия ~ 182,0 кг.											

Гл.инж.пр.	Авигдор	
Нач.отдела	Титов	
Гл.специал.	Герасимова	
Рук.груп.	Якубова	
Ст.инжен.	Моспан	
Ст.инжен.	Спиридонов	

181-115-99/1.2

1-этажный 1-квартирный 3-комнатный жилой дом

ПНА-4 панель наружная с окном ОРБ-9

Стадия	Масса	Масштаб
Р		

Лист 24 | Листов

ГИПРОЛЕСПРОМ

17411-02 30

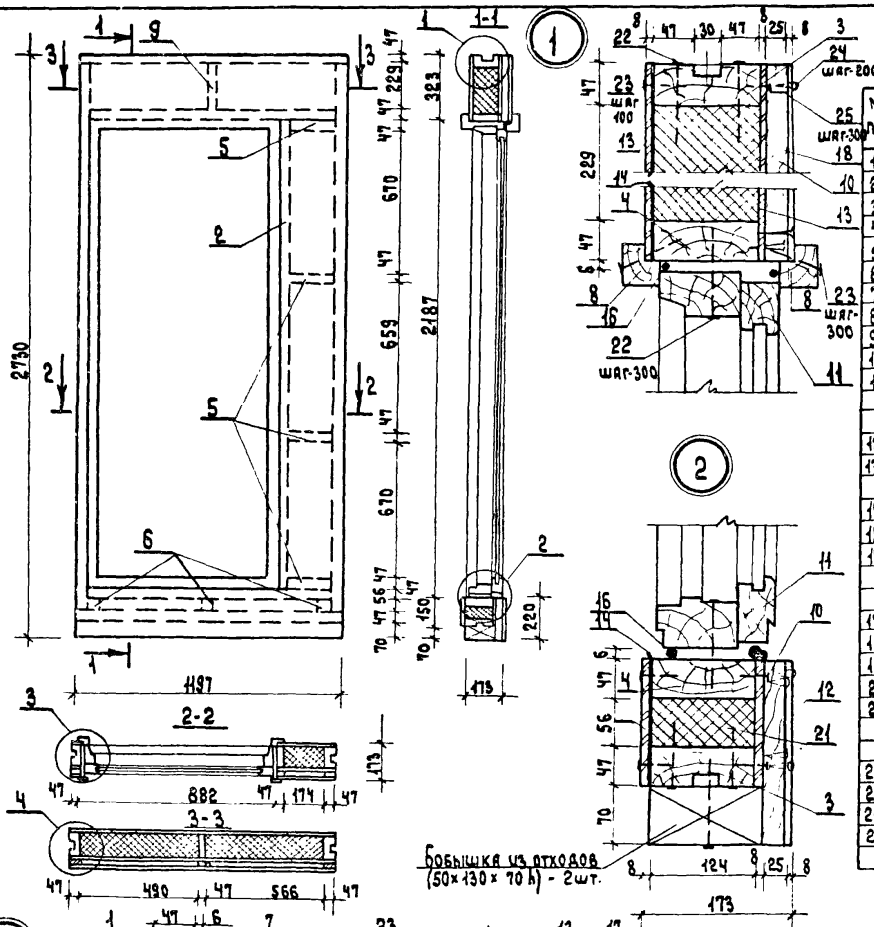

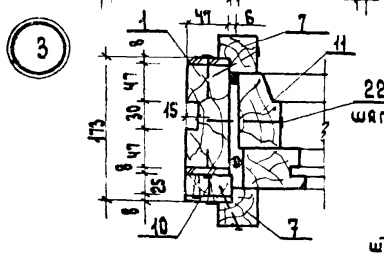

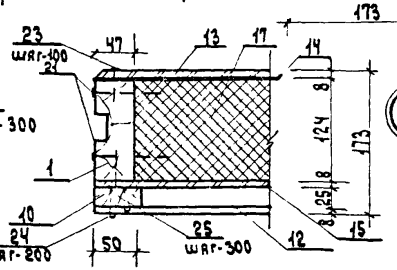

Спецификация

NN поз	Наименование	Размеры в мм до строжки	Размеры в мм после строжки	Длина мм	Объем единицы м³	Кол-во шт.	Объем общий м³	Масса кг	Изготовитель по ТУ по ГОСТам и ведомствам	ГОСТ	Группа качества древесины	Абсол. влажность %
1	Стойка	50×130	47×124	2566	0.0167	2	0.0334		—	1981-75 Я1Б-65	1	15
2	Стойка	50×130	47×124	2187	0.0142	1	0.0142		—	"	1	"
3	Обвязка	50×130	47×124	1197	0.0078	2	0.0156		—	"	2	"
4	Ригель	50×130	47×124	1103	0.0072	2	0.0144		—	"	2	"
5	Вкладыш	50×130	47×24	174	0.0011	4	0.0044		—	"	3	"
6	Вкладыш	50×130	47×124	56	0.0004	3	0.0012		—	"	3	"
7	Наличник	50×130	44×44	2230	0.0056	4	0.0224		—	"	—	"
8	Наличник	50×130	44×44	990	0.0025	2	0.0050		—	"	—	"
9	Стойка	50×130	47×124	229	0.0015	1	0.0015		—	"	3	15
10	Рейка	25×50	—	—	0.0013	8.19 п.м	0.0106	6.36	—	"	3	18
11	Дверь БР22-9 (БР22-9Н)				0.0740	1	0.0740	33.3	—	И214-76	—	—
				Итого:			0.1967	45.71				
12	Листы асбестоцементные плоские окрашенные	δ=8				13 м²		18.76		18124-75*		
13	ДВПс δ=8					1.26 м²		8.6		ТУ-13-444-79		
	(Вариант ДВПтвердая 2×4)					2.52 м²		(8.6)		4598-75		
14	Полиэтиленовая пленка					1.26 м²		0.07		10354-73		
15	ДВПс битумированная					1.26 м²		8.6		ТУ-13-905-79		
16	Прокладки уплотняющие полиуретановые морозостойкие					12 п.м.		—		10174-72		
17	Плиты минераловатные полужесткие δ=60мм γ=125 кг/м³	240×500			0.0072	2	0.0144			9547-79*		
18		240×570			0.0082	2	0.0164			"		
19		630×180			0.0073	6	0.0438			"		
20	"	60×450			0.0046	2	0.0033			"		
21	"	60×530			0.0019	2	0.0038			"		
				Итого:			0.0816	10.2				
22	Гвозди К4х100					56		0.55		4028-63*		
23	Гвозди К 6.5х150 ГОСТ (скобы 1.5х16х150 Шурупы 4х4х35 2.2 для крепления асбестоцементных листов					294 (294)		0.53 (0.46)		"		
24						72		0.20		1145-70**		
25	Шурупы 4х60 для крепления реек					30		0.13		"		

Масса изделия ~ 144.0 кг

Гл. инж. пр.	Двигдор	
Нач. отдела	Титов	
Гл. спец.	Герасимова	
Рук. груп.	Якубова	
Ст. инж.	Моспан	
Ст. инж.	Спиридонов	

181-115-99/1.2

1-этажный, 1-квартирный 3-комнатный жилой дом.

Стадия	Масса	Масштаб
Р		
Лист 25	Листов	

ПНА-5 (ПНА-5А) панель наружная с дверью БР-22-9 (БР22-9Н)

ГИПРОЛЕСПРОМ

17411-02 31

ПНЯ-6

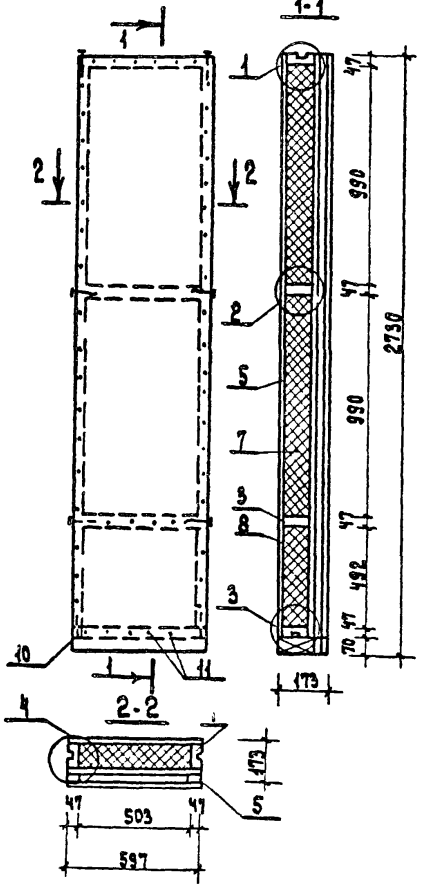

ПНЯ-6*

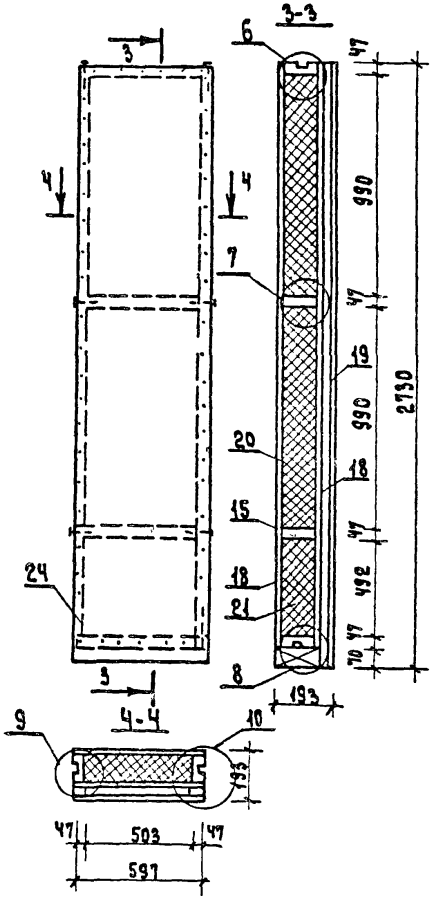

1. Узлы поз. 1; 2; 3; 4; 5 см. лист 21.
2. Узлы поз. 6; 7; 8; 9; 10 см. лист 59.

Спецификация

№ поз.	Наименование	Сечение в мм: до строжки	Сечение в мм: после строжки	Длина в мм	Объем един. м³	Кол.	Объем общий м³	Масса кг	Материал: типоразмер	Материал: антипиренирование	ГОСТ	Группа капитальности	Доля капитальности %
	Панель ПНЯ-6												
1	Стойка	50×130	47×124	2566	0.0167	2	0.0334		—		8486-86	1	15
2	Обвязка	50×130	47×124	597	0.0039	2	0.0078		—		—"—	2	15
3	Вкладыш	50×130	47×124	503	0.0033	2	0.00		—		—"—	3	15
4	Рейка	50×25			0.0013	56 м	0.0073		—		—"—	3	18
							0.0551	27.55					
5	ДВП δ=8мм (твердая ВН)				2.38м² (0.38м³)	2	3.48м² (6.3мм)	21.62			19792-74 4598-75		
6	Асбестоцементные листы δ=8мм				1.63м²	1	1.63м²	22.82			18124-75		
7	Плиты минераловатные	500×1000			0.031	4	0.124				9573-72*		
8	Полужесткие γ=125кг/м³ δ=50	510×500			0.015	2	0.030				—"—		
							0.154	19.25					
9	Полиэтиленовая пленка						1.6м²	0.10			10354-73		
10	Гвозди К4×100					16		0.16			4028-63*		
11	Гвозди К2.5×50 (или скобы 18×18×50)					166 (166)		0.32 (0.40)			—"—		
12	Шурупы 2А4×35.2.2					30		0.08			1145-70*		
13	Шурупы А4×60					22		0.10			—"—		
				Масса панели $\approx$				92.0	кг				
	Панель ПНЯ-6*												
14	Стойка	50×150	47×144	2566	0.0192	2	0.0384		—		8486-86	1	15
15	Обвязка	50×150	47×144	597	0.0055	2	0.0090		—		—"—	2	15
16	Вкладыш	50×150	47×144	503	0.0038	2	0.0076		—		—"—	3	15
17	Рейка	50×25			0.0015	56 м	0.0071		—		—"—	3	18
					Итого		0.0621	31.05					
18	ДВП δ=8мм (твердая ВН)				2.38м² (0.38м³)	2	3.48м² (6.3мм)	21.62			19792-74 4598-75		
19	Асбоцемент. листы δ=8мм				1.63м²	1	1.63м²	22.82			18124-75		
20	Плиты минераловатные	510×1000			0.026	6	0.156				9573-72*		
21	полужесткие δ=50	510×500			0.013	3	0.039				—"—		
					Итого		0.195	24.38					
22	Полиэтиленовая пленка						1.6м²	0.10			10354-73		
23	Гвозди К4×100					16		0.16			4028-63*		
24	Гвозди К2.5×50 или (скобы 18×18×50)					166 (166)		0.32 (0.40)			—"—		
25	Шурупы 2А4×35.2.2					30		0.08			1145-70*		
26	Шурупы А4×60					22		0.10			—"—		
				Масса панели: $\approx$				101.0	кг				

Гл.инж.пр	Авигдор	
Нач.отд.	Титов	
Гл.спец.	Герасимова	
Ст.инж.	Спиридонов	
Инженер.	Бачурина	
Рук.груп.	Якубова	

181-115-99/1.2

4-этажный 1-квартирный 3-комнатный жилой дом

Стадия	Масса	Масштаб
Р		
Лист 26	Листов	

ПНЯ-6. ПНЯ-6* Панели наружные глухие

ГИПРОДЕСПРОМ

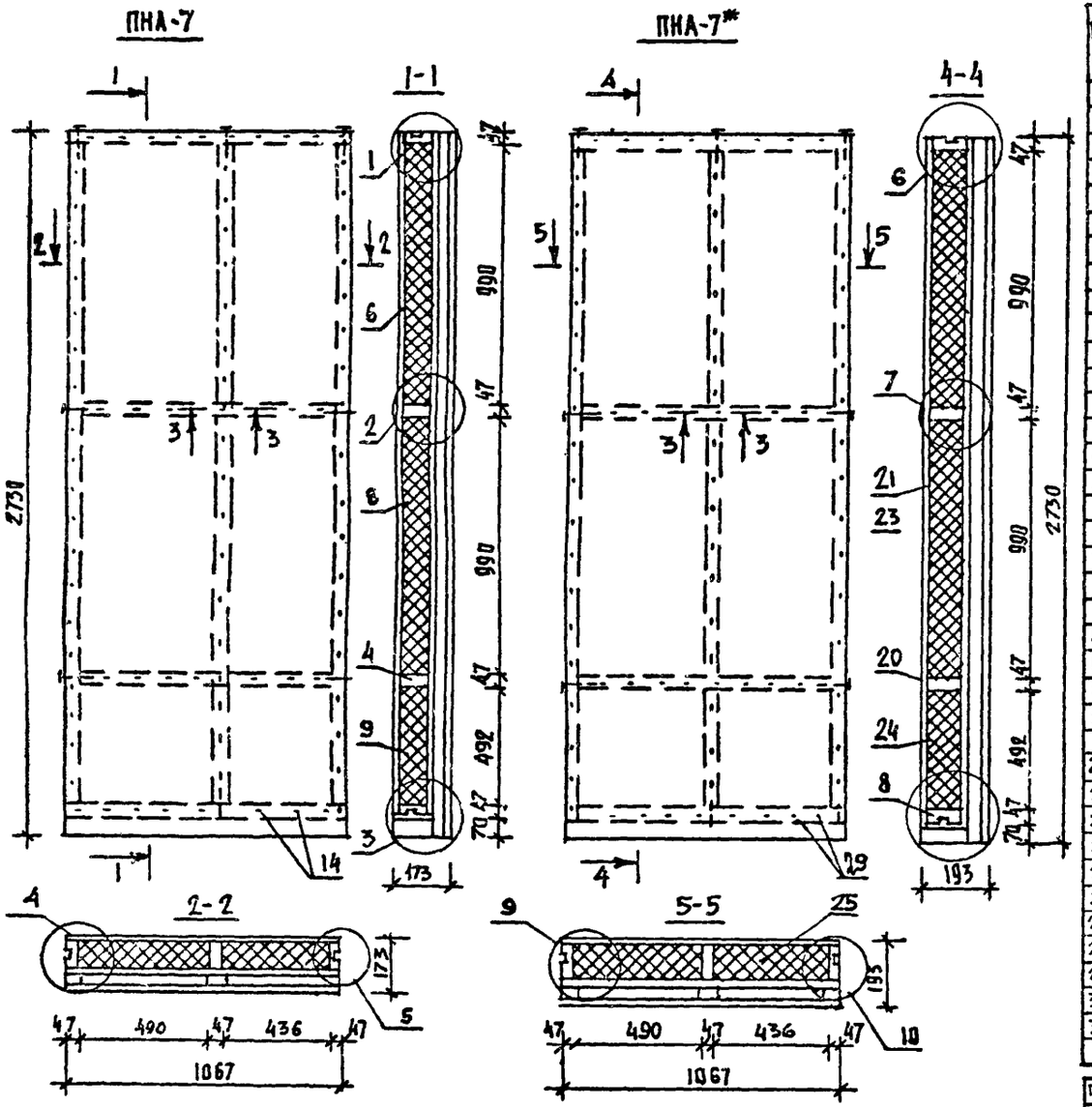

1. Узлы 1,2,3,4,5 см. лист 21.
2. Узлы 6,7,8,9,10 см. лист 59.
3. Сечение 3-3 см. лист 31; 59.

Спецификация

NN поз	НАИМЕНОВАНИЕ	СЕЧЕНИЕ, мм: до строжки	СЕЧЕНИЕ, мм: после строжки	ДЛИНА мм	ОБЪЕМ ЕД. ИЗМ. м³	КОЛ. шт.	ОБЪЕМ ОБЩИЙ м³	МАССА кг	АНТИСЕПТ. АНТИПЕР.	ГОСТ	ГРУППА КАЧЕСТ. ДРЕВ.	АБСОЛ. ВЛАЖН. %
	ПАНЕЛЬ ПНА-7											
1	СТОЙКА	50×130	47×124	2566	0,0167	2	0,0334		–	8466-66 11047-72	1	15
2	"	50×130	47×124	2566	0,0167	1	0,0167		–	"	1	15
3	ОБВЯЗКА	50×130	47×124	1067	0,0059	2	0,0138		–	"	2	15
4	ВКЛАДЫШ	50×130	47×124	973	0,0063	2	0,0126		–	"	3	15
5	РЕЙКА	50×25			0,0013	8,2 пм	0,0102		–	"	3	18
							0,0867	43,35				
6	ДВП-С δ=8мм / ВАРИАНТ-ДВП ТВЕРДАЯ 4×2				2,84 м² / 5,68 м²	2	5,68 м² / 8,32 м²	38,62		Т713 444-79 4598-75		
7	АСБЕСТОЦЕМ. ЛИСТЫ δ=8мм				2,91 м²	1	2,91 м²	40,74		18124-75		
8	ПЛИТЫ МИНЕРАЛОВАТНЫЕ ПОЛУ-	500×1000			0,03	4	0,120			9573-72*		
9	ЖЕСТКИЕ δ=60мм	500×500			0,015	2	0,030			"		
10	γ=125 кг/м³	450×1000			0,027	4	0,108			"		
11	"	450×500			0,014	2	0,028			"		
							0,286	35,79				
12	ПОЛИЭТИЛЕНОВАЯ ПЛЕНКА				3,0 м²		0,18			10354-73		
13	ГВОЗДИ К4×100				22		0,22			4028-63*		
14	" 2,5×50 (СКОБЫ 18×12×50)				242 / 242		0,47 / 0,58			"		
15	ШУРУПЫ 2А4×3,5.2.2				45		0,13			1145-70*		
16	ШУРУПЫ А4×60				33		0,15			"		
		МАССА ПАНЕЛИ ~ 160,0 кг										
	ПАНЕЛЬ ПНА-7*											
17	СТОЙКА	50×150	47×144	2566	0,0192	3	0,0576		–	8466-66 11047-72	1	15
18	ОБВЯЗКА	50×150	47×144	1067	0,0080	2	0,0160		–	—"—	2	15
19	ВКЛАДЫШ	50×150	47×144	973	0,0073	2	0,0146		–	—"—	3	15
20	РЕЙКА	50×25	–	–	0,0013	8,2 пм	0,0102		–	—"—	3	18
							0,0984	49,20				
21	ДСП с δ=8мм / ВАРИАНТ ДВП ТВЕРДАЯ 4×2 /				2,84 / 5,68 / м²	2	5,68 / 11,26 / м²	38,62		Т713 444-79 4598-75		
22	АСБЕСТОЦЕМ. ЛИСТЫ δ=8 мм				2,91 м²	1	2,91 м²	40,74		18124-75		
23	ПЛИТЫ МИНЕРАЛОВАТНЫЕ	450×500			0,011	3	0,033	4,13		9573-72*		
24	ПОЛУЖЕСТКИЕ δ=50мм	500×1000			0,025	6	0,150	18,75		"		
25	γ=125 кг/м³	500×500			0,013	3	0,039	4,88		"		
26	"	450×1000			0,022	6	0,132	16,5		"		
27	ПОЛИЭТИЛЕНОВАЯ ПЛЕНКА				3,0 м²			0,18		10354-73		
28	ГВОЗДИ К4×100					22		0,22		4028-63*		
29	" 2,5×50 / СКОБЫ 18×12×50 /					242 / 242		0,47 / 0,58		"		
30	ШУРУПЫ 2А4×35.2.2					45		0,13		1145-70*		
31	" А4×60					33		0,15		"		
		МАССА ПАНЕЛИ ~ 174,0 кг										

ГЛ. ИНЖ. ПР.	АВИГДОР	
НАЧ. ОТДЕЛА	ТИТОВ	
ГЛ. СПЕЦ.	ГЕРАСИМОВА	
РУК. ГРУППЫ	ЯКУБОВА	
БУ. ИНЖЕН.	СПИРИДОНОВ	
ИНЖЕНЕР	БАТУРИНА	

181-115-99/1.2

1-ЭТАЖНЫЙ 1-КВАРТИРНЫЙ 3-КОМНАТНЫЙ ЖИЛОЙ ДОМ

СТАДИЯ	МАССА	МАСШТАБ
Р		

ЛИСТ 27 | ЛИСТОВ

ПНА-7; ПНА-7* ПАНЕЛЬ НАРУЖНЫХ СТЕН ГЛУХАЯ

ГИПРОДЕСПРОМ

17411-02 33

ВСА-1/ВСА-1А/

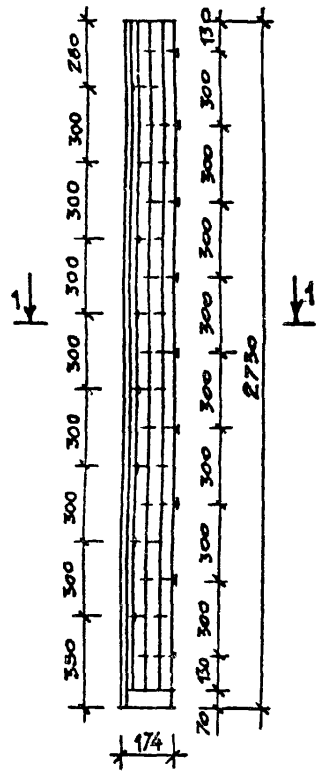

ВСА-4

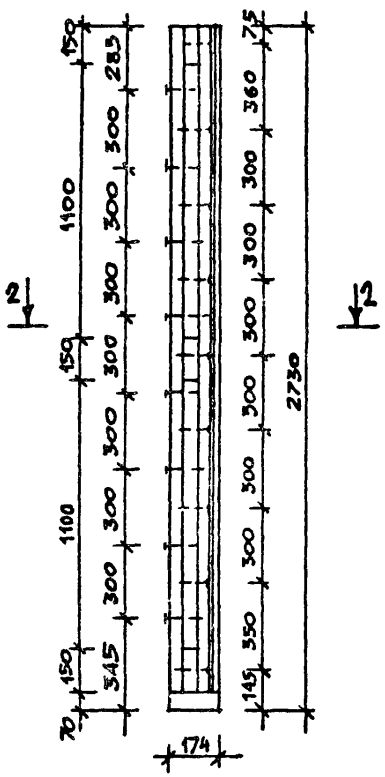

1-1

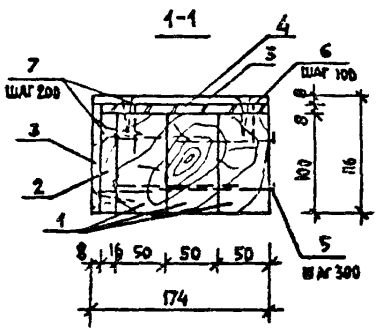

2-2

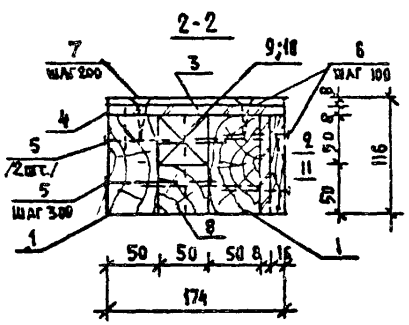

Угловой вкладыш ВСА-1А изготавливается в зеркальном изображении относительно ВСА-1.

СПЕЦИФИКАЦИЯ.

№№ поз.	Наименование	Сечение в мм до строжки	Сечение в мм после строжки	Длина в мм	Объем един. м³	Колич. шт.	Объем общий м³	Масса кг	Антисепт. антипер.	ГОСТ	Группа кач. древ	Абс. влаж. %
1	2	3	4	5	6	7	8	9	10	11	12	13
	ВСА-1 /ВСА-1А/											
1	СТОЙКА	50×100	-	2660	0,0133	3	0,[illegible]9			11047-72 8486-66	1	15
2	ДОСКА	16×100	-	2660	0,0043	1	0,0043			"	2	"
	ИТОГО						0,0442	26,52				
3	ЛИСТЫ АСБЕСТОЦЕМЕНТНЫЕ ПЛОСКИЕ ОКРАШЕННЫЕ δ=8					0,77 м²		10,78		18124-75*		
4	ДВП БИТУМИНИРОВАННАЯ δ=8					0,46 м²		3,13		ТУ-13-505-79		
5	ГВОЗДИ К4×120					34		0,40		4028-63*		
6	ГВОЗДИ К2.5×50 или /СКОБЫ ⌀1,8×12×50/					68 /66/		0,13 /0,16/		"		
7	ШУРУПЫ 2А4×35.2.2 /ДЛЯ КРЕПЛЕНИЯ АСБЕСТОЦЕМ. ЛИСТОВ/					56		0,15		1145-70*		
	МАССА ИЗДЕЛИЯ ~ 41,0 КГ											
	ВСА-4											
1	СТОЙКА	50×100	-	2660	0,0133	2	0,0266			11047-12 8486-66	1	15
2	ДОСКА	16×100	-	2660	0,0043	1	0,0043			"	2	"
8	СТОЙКА	50×50	-	2660	0,0067	1	0,0067			"	2	"
9	ВКЛАДЫШ	50×50	-	150	0,0004	3	0,0012			"	3	"
	ИТОГО						0,0388	23,28				
3	ЛИСТЫ АСБЕСТОЦЕМЕНТНЫЕ ПЛОСКИЕ ОКРАШЕННЫЕ δ=8					0,48 м²		6,72		18124-75*		
4	ДВП БИТУМИРОВАННАЯ δ=8					0,46 м²		3,13		ТУ13-505-79		
5	ГВОЗДИ К4×120					23		0,27		4028-63*		
6	ГВОЗДИ К-2.5×50 или /СКОБЫ ⌀1.8×12×50/					112 /112/		0,22 (0,27/		"		
7	ШУРУПЫ 2А4×35.2.2 /ДЛЯ КРЕПЛЕНИЯ АСБЕСТОЦЕМ. ЛИСТОВ/					28		0,08		1145-70*		
10	МИНЕРАЛВАТНЫЕ ПЛИТЫ ПОЛУЖЕСТКИЕ γ=125 кг/м³ δ=60						0,008	1,0		9573-72*		
11	ДВПс δ=8 /ВАРИАНТ ДВП ТВЕРДАЯ 2×4)					0,29 м²		1,97		ТУ39 448-75 4598-75		
	МАССА ИЗДЕЛИЯ ~ 37 КГ											

ГЛ.ИНЖ.ПР.	АВИГДОР	
НАЧ.ОТД.	ТИТОВ	
ГЛ.СПЕЦ.	ГЕРАСИМОВА	
РУК.ГРУПП.	ЯКУБОВА	
СТ.ИНЖ.	СПИРИДОНОВ	

181-115-93/1.2

1-ЭТАЖНЫЙ 1-КВАРТИРНЫЙ 3-КОМНАТНЫЙ ЖИЛОЙ ДОМ

СТАДИЯ	МАССА	МАСШТАБ
Р		

ЛИСТ 20 | ЛИСТОВ

ВСА-1/ВСА-1А/ УГЛОВОЙ ВКЛАДЫШ, ВСА-4 РЯДОВОЙ ВКЛАДЫШ ДОМА.

ГИПРОЛЕСПРОМ

17411-02 34

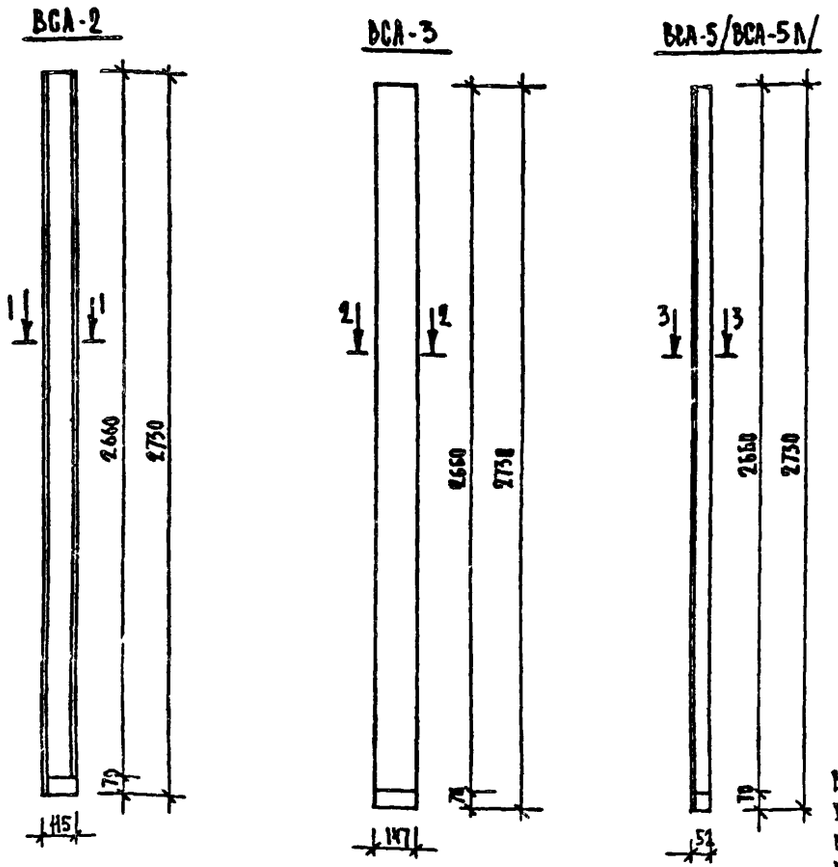

Вкладыш веранды ВСА-5Л изготавливается в зеркальном изображении относительно ВСА-5.

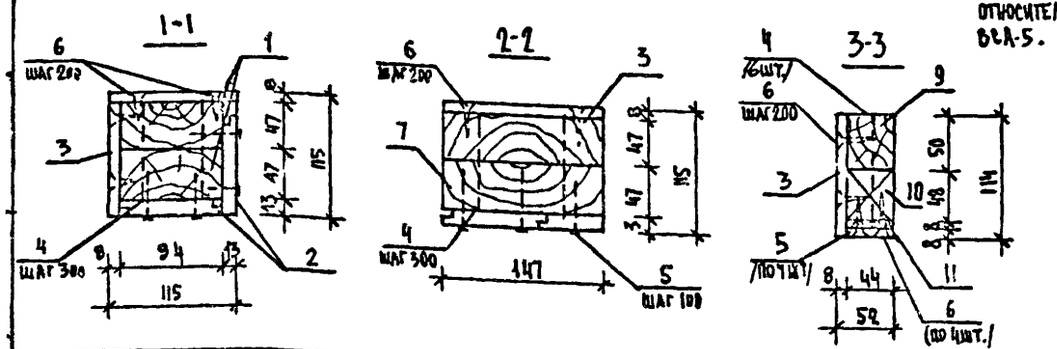

1	2	3	4	5	6	7	8	9	10	11	12	13
11	ДВПС δ=8 /вариант ДВП твердая 2×4/					0,02м² (0,04м²)		0,14		ТУ13-444-79 4598-75		
5	Гвозди К 2,5×50 /или скобы ⌀1,8×12×50/					12 /12/		0,02 /0,03/		4028-63*		
6	Шурупы 2А4×35.2.2 для крепления асбестоцем. листов					32		0,18		1145-70*		
	Масса изделия ~10,0 кг											

СПЕЦИФИКАЦИЯ

№№ поз.	Наименование	Сечение, в мм: до строжки	Сечение, в мм: после строжки	Длина в мм	Объем един. м³	Количество шт.	Объем общий м³	Масса в кг	Антисепт. антипер.	ГОСТ	Группа качест. древ.	Абс. влажн. %
1	2	3	4	5	6	7	8	9	10	11	12	13
	ВСА-2											
1	Стойка	50×100	47×94	2660	0,0133	2	0,0266			11047-72 8486-66	1	15
2	Доска	16×100	13×94	2660	0,0043	2	0,0086			—"—	2	"
	Итого:						0,0352	17,6				
3	Листы асбестоцементные плоские окрашенн. δ=8					0,6м²		8,4		18124-75*		
4	Гвозди К4×120					18		0,18		4028-63*		
5	Гвозди К 2,5×50 /или скобы ⌀1,8×12×50/					56 /56/		0,11 /0,13/		—"—		
6	Шурупы 2А4×35.2.2 для крепления асбестоцем. листов					56		0,17		1145-70*		
	Масса изделия ~28,0 кг											
	ВСА-3											
7	Стойка	50×150	47×147	2660	0,020	2	0,040			11047-72 8486-66	1	15
2	Доска	16×100	13×94	2660	0,0043	1	0,0043			—"—	2	"
8	Доска	16×65	13×59	2660	0,00028	1	0,0028			—"—	2	"
	Итого:						0,0471	23,55				
3	Листы асбестоцем. плоские окрашенные δ=8					0,4м²		5,6		18124-75*		
4	Гвозди К4×120.					18		0,18		4028-63*		
5	Гвозди К2,5×50 /или скобы ⌀1,8×12×50/					81 (81)		0,16 (0,19)		—"—		
6	Шурупы 2А4×35.2.2 для крепл. асбестоцем. листов					28		0,09		1145-70*		
	Масса изделия ~30,0 кг											
	ВСА-5/ВСА-5Л/											
9	Стойка	50×50	44×50	2660	0,0067	1	0,0067			11047-72 8486-66	1	15
10	Вкладыш	50×50	44×48	150	0,0004	3	0,0012			"	2	"
	Итого:						0,0079	3,95				
3	Листы асбестоцем. плоские окрашенные δ=8					0,43м²		6,02		18124-75*		
4	Гвозди К4×120					6		0,06		4028-63*		

Гл. инж. пр.	Двигдор	
Нач. отдела	Титов	
Гл. спец.	Герасимова	
Рук. группы	Якубова	
Ст. инж.	Спиридонов	

181-115-99/1.2

1-этажный 1-квартирный 3-комнатный жилой дом.

Стадия	Масса	Масштаб
Р		

Лист 29 | Листов

ВСА-2; ВСА-3; ВСА-5 /ВСА-5Л/ вкладыши веранды

ГИПРОЛЕСПРОМ

17411-02 35

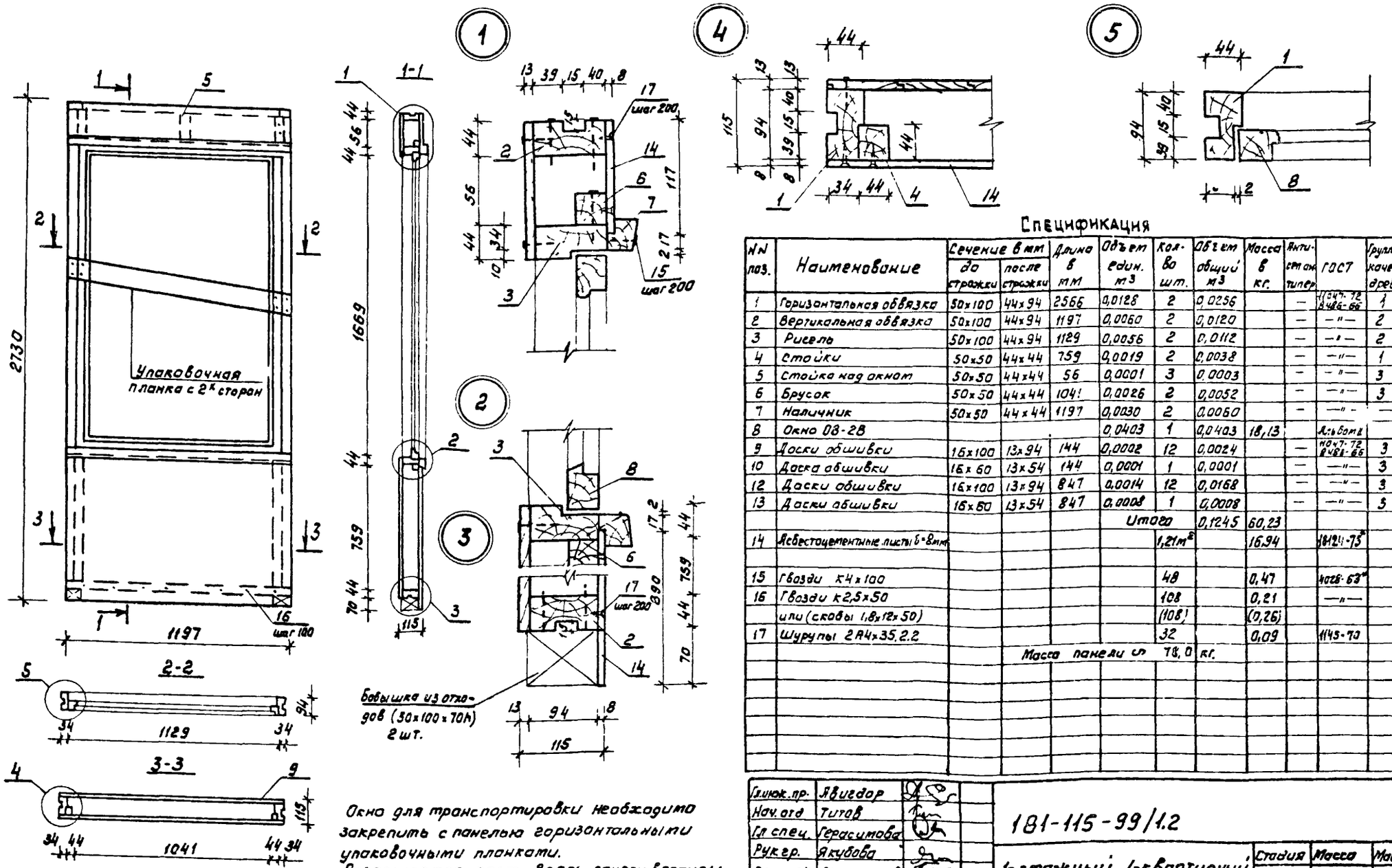

Окно для транспортировки необходимо закрепить с панелью горизонтальными упаковочными планками.
Разрешается поставлять панели веранды с ненавешанными створками с комплектацией скобяными изделиями.

Спецификация

№№ поз.	Наименование	Сечение в мм до строжки	Сечение в мм после строжки	Длина в мм	Объем един. м³	Кол-во шт.	Объем общий м³	Масса в кг.	Антисептан. типер	ГОСТ	Группа качес. древ	Абсол. влаж. %
1	Горизонтальная обвязка	50х100	44х94	2566	0,0128	2	0,0256		—	11047-72 8486-66	1	15
2	Вертикальная обвязка	50х100	44х94	1197	0,0060	2	0,0120		—	—"—	2	15
3	Ригель	50х100	44х94	1129	0,0056	2	0,0112		—	—"—	2	15
4	Стойки	50х50	44х44	759	0,0019	2	0,0038		—	—"—	1	15
5	Стойка над окном	50х50	44х44	56	0,0001	3	0,0003		—	—"—	3	15
6	Брусок	50х50	44х44	1041	0,0026	2	0,0052		—	—"—	3	15
7	Наличник	50х50	44х44	1197	0,0030	2	0,0060		—	—"—	—	18
8	Окно ОВ-2В				0,0403	1	0,0403	18,13		Альбом II		
9	Доски обшивки	16х100	13х94	144	0,0002	12	0,0024		—	11047-72 8486-66	3	18
10	Доска обшивки	16х60	13х54	144	0,0001	1	0,0001		—	—"—	3	18
12	Доски обшивки	16х100	13х94	847	0,0014	12	0,0168		—	—"—	3	18
13	Доски обшивки	16х60	13х54	847	0,0008	1	0,0008		—	—"—	3	18
					Итого		0,1245	60,23				
14	Асбестоцементные листы δ=8мм					1,21м²		16,94		18124-73*		
15	Гвозди К4х100					48		0,47		4028-63*		
16	Гвозди К2,5х50					108		0,21		—"—		
	или (скобы 1,8х12х50)					(108)		(0,26)				
17	Шурупы 2А4х35,2.2					32		0,09		1145-70		
			Масса панели ≈			78,0	кг.					

Гл.инж.пр.	Явигдор	
Нач.отд	Титов	
Гл.спец.	Герасимова	
Рук.гр.	Якубова	
Ст.инж.	Спиридонов	
Инжен.	Бачурина	

181-115-99/1.2

1-этажный 1-квартирный 3-комнатный жилой дом.

Стадия	Масса	Масшт.
Р		

Лист 30 | Листов

ПТА-2. Панель веранды с окном ОВ-2В'

ГИПРОЛЕСПРОМ

17411-02 36

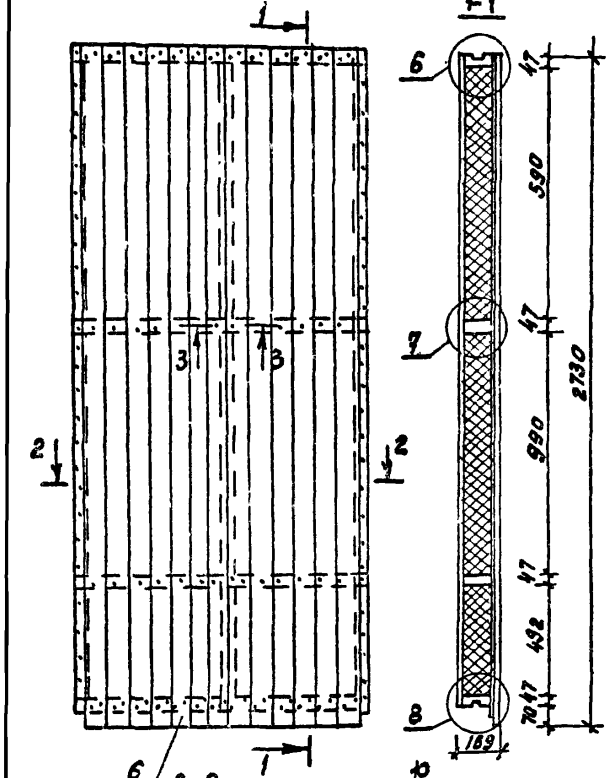

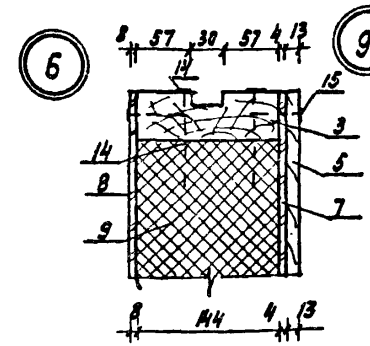

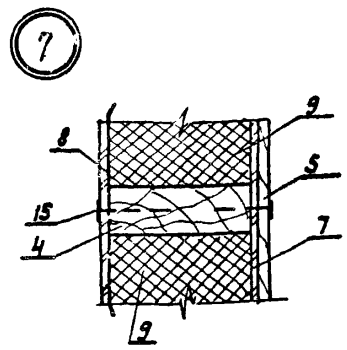

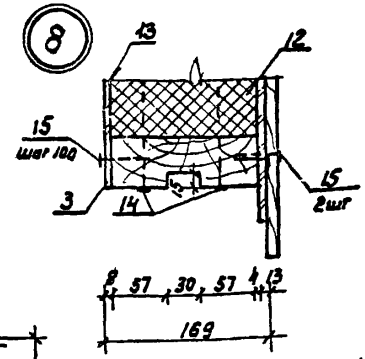

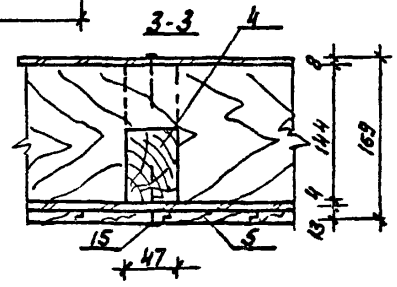

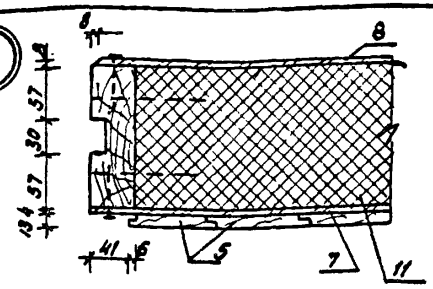

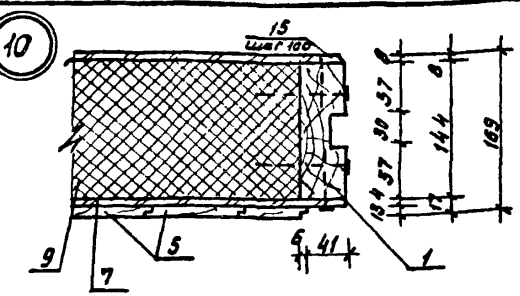

1. Разрешается бруски поз.4 делать проходным при этом крепление средней стойке производить скобами 1,6х22-35х32.

Спецификация

NN поз.	Наименование	Сечение в мм до строжки	Сечение в мм после строжки	Длина в мм	Объем един. м³	Кол-во шт.	Объем общий м³	Масса в кг	Антисептик, антипирен	ГОСТ	Группа качества древ.	Абс. влажность %
1	стойка	50х150	47х144	2566	0,0192	2	0,0384		—	11047-72 АУКБ-АБ	1	15
2	—"—	50х150	47х144	2566	0,0192	1	0,0192		—	—"—	1	15
3	обвязка	50х150	47х144	1197	0,0090	2	0,0180		—	—"—	2	15
4	вкладыш	50х150	47х144	1103	0,0083	2	0,0166		—	—"—	3	15
5	обшивка	16х100	13х94	2730	0,0044	12	0,0528		—	—"—	3	18
6	—"—	16х50	13х38	2730	0,0026	1	0,0026		—	—"—	3	18
				Итого			0,1476	73,80				
7	ДВП твердая δ=4мм					3,23м²	—	10,98		4598-74		
8	ДВП с δ=8мм					3,18м²	—	21,62		ТУ13-244-79		
	(вариант ДВП твердая 2х4)					(6,36м²)				4598-75		
9	Плиты минераловатные	500х1000			0,025	6	0,150			9573-72*		
10	Полужесткие δ=50мм	570х1000			0,029	6	0,174			—"—		
11	γ=125 кг/м³	500х500			0,013	3	0,039			—"—		
12	—"—	570х500			0,014	3	0,042			—"—		
				Итого			0,405	50,63				
13	Полиэтиленовая пленка					3,3м²	—	0,2		10354-75		
14	Гвозди К4х100					20		0,20		4028-63		
15	Гвозди К2,5х50					300		0,58		—"—		
	или (скобы 1,8х12х50)					(300)		(0,72)				
				Масса панели СП				158,0 кг				

Гл.инж.пр.	Авигдор	
Нач.отд.	Титов	
Гл.спец.	Герасимова	
Рук.груп.	Якубова	
Ст.инж.	Спиридонов	
Инженер	Бачурина	

181-115-99/1.2

1 этажный 1 квартирный 3 комнатный жилой дом

ПНД-1м. Панель наружная глухая

Стадия	Масса	Масштаб
Р		
Лист 31	Листов	

ГИПРОЛЕСПРОМ

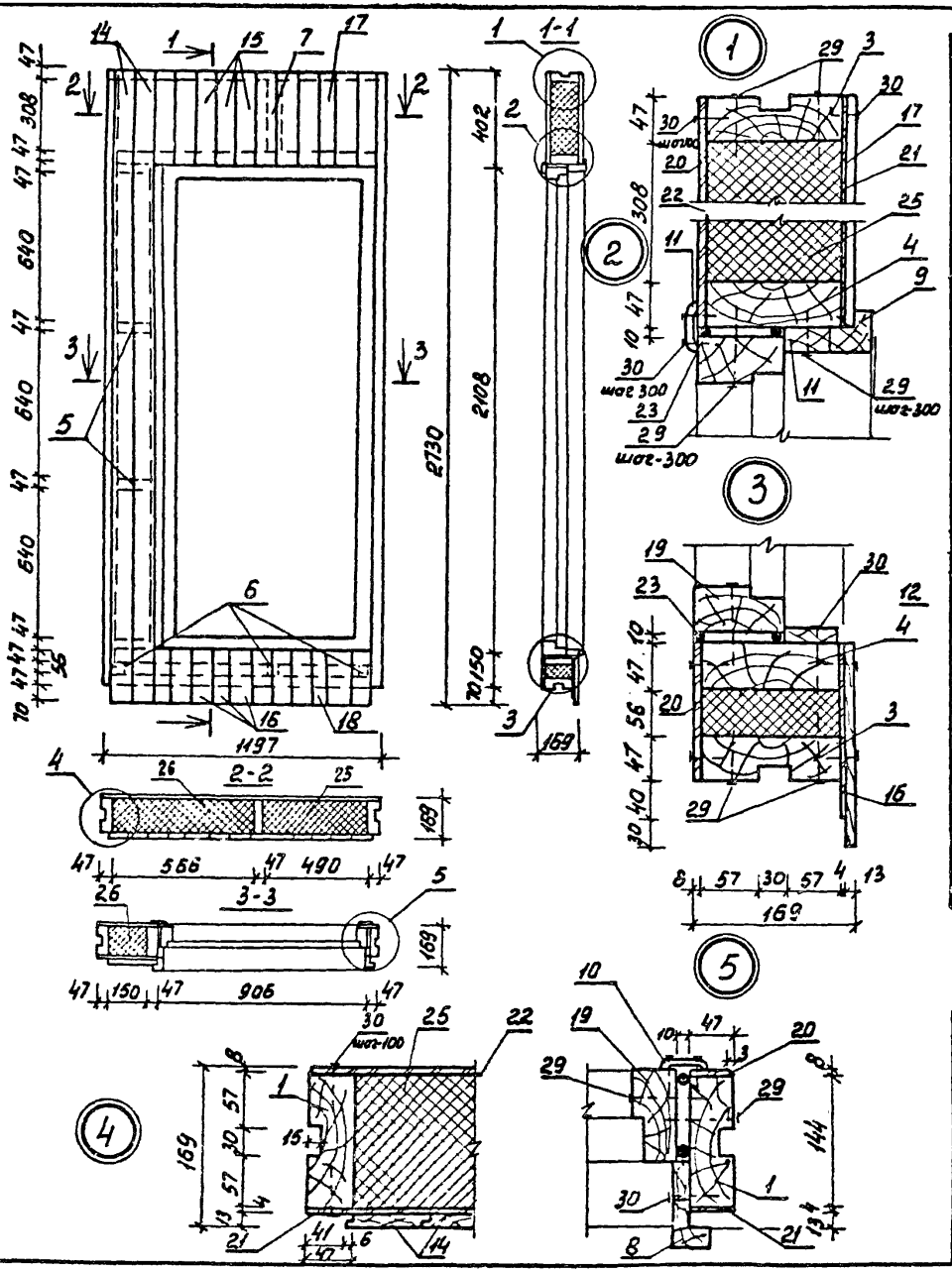

Спецификация

№№ поз.	Наименование	Сечение в мм до строжки	Сечение в мм после строжки	Длина в мм	Объем единиц. м³	Кол-во шт	Объем общий м³	Масса кг	Антисептирование антипирир.	ГОСТ	Группа качества древес.	Абсол. влажн. %
1	Стойка	50×150	47×144	2566	0.0192	2	0,0384		—	11047-72 8486-66	1	15
2	Стойка	50×150	47×144	2108	0.0158	1	0,0158		—	"	1	"
3	Обвязка	50×150	47×144	1197	0,0090	2	0,0180		—	"	2	"
4	Ригель	50×150	47×144	1103	0,0083	2	0,0166		—	"	2	"
5	Вкладыш	50×150	47×124	150	0,0011	4	0,0044		—	"	3	"
6	Вкладыш	50×150	47×144	56	0,0004	3	0,[illegible]		—	"	3	"
7	Стойка над дверью	50×150	47×144	308	0,0023	1	0,0023		—	"	3	"
8	Наличник	50×50	44×44	2150	0,0054	2	0,0108		—	"	—	18
9	Наличник	50×50	44×44	990	0,0025	1	0,0025		—	"	—	—
10	Наличник	16×60	13×54	п.м.	0,0010	5,4	0,0054			8242-75	—	15
11	Рейка	32×50	27×48	п.м.	0,0016	5.1	0,0082			11047-72 8486-66	3	"
12	Доска	16×60	13×55	852	0,0008	1	0,0008			"	3	"
13	Доски обшивки	16×40	13×37	2110	0,0014	1	0,0014			"	3	18
14	Доски обшивки	16×100	13×94	2730	0,0044	2	0,0088			"	3	"
15	Доски обшивки	16×100	13×94	402	0,0006	10	0,0060			"	3	"
16	Доски обшивки	16×100	13×94	220	0,0004	10	0,0040			"	3	"
17	Доски обшивки	18×60	13×58	402	0,0004	1	0,0004			"	3	"
18	Доски обшивки	16×60	13×58	220	0,0002	1	0,0002			"	3	"
19	Дверь ДН20-8-1А				0,0833	1	0,0833	43,32		ОСТ 20-3-78		
	(ДН20-8-1АП)			Итого:			0,2235	115,92				
20	ДВП с δ=8 (Вариант						1,27м²	8,64		79-13-444-79		
	ДВП твердая 2×4)						(2,54м²)	(8,64)		4598-75		
21	ДВП твердая δ=4						1,34м²	4,56		"		
22	полиэтиленовая пленка						1,5м²	0,10		10[illegible]54-73		
23	Прокладки уплотняющие полополиуретановые морозостойкие						12,1п.м	—		10174-72		
24	Плиты мине-	320 × 500			0.008	3	0.024			9573-72*		
25	раловатные	320 × 510			0.009	3	0.027			"		
26	полужесткие δ=50мм	160 × 650			0.005	9	0.045			"		
27	γ=125 кг/м³	60 × 450			0.001	3	0.003			"		
28	"	60 × 530			0.002	3	0.006			"		
				Итого:			0,105	13,13				
29	Гвозди К 4×100					62		0.61		4028-63*		
30	Гвозди К2,5×50 или (скобы 1,8×12×50)					326 (326)		0,63 (0,80)		—"—		

Масса изделия ~ 144,0 кг

Для панели ПНД-2л* применяется дверь ДН20-8-1АЛ (левого открывания)

Гл.инж.пр.	Авигдор	
Нач.отд.	Титов	
Гл.спец.	Герасимова	
Рук.груп.	Якубова	
Ст.инж.	Моспан	
Ст.инж.	Спиридонов	

181-115-99/1.2

1-этажный 1-квартирный 3-комнатный жилой дом

Стадия	Масса	Масштаб
Р		

Лист 32 | Листов

ПНД-2* (ПНД-2л*) Панель наружная с дверью ДН-8-1А (ДН20-8-1АЛ)

ГИПРОЛЕСПРОМ

17411-02 38

копир. Тр1

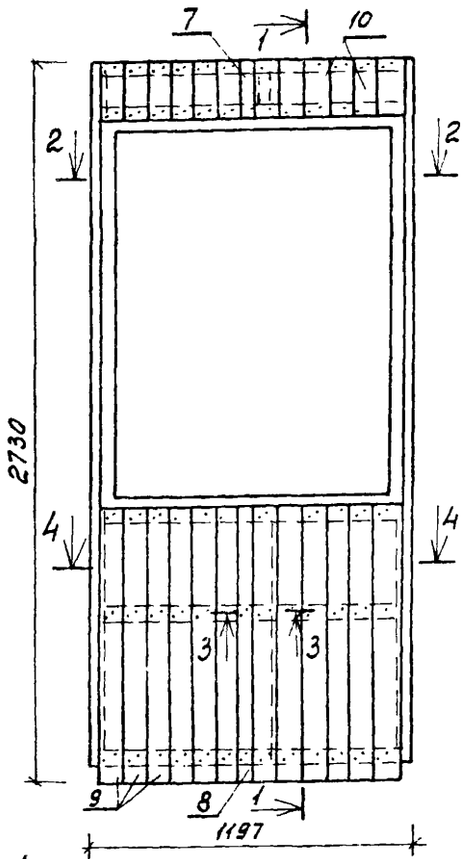

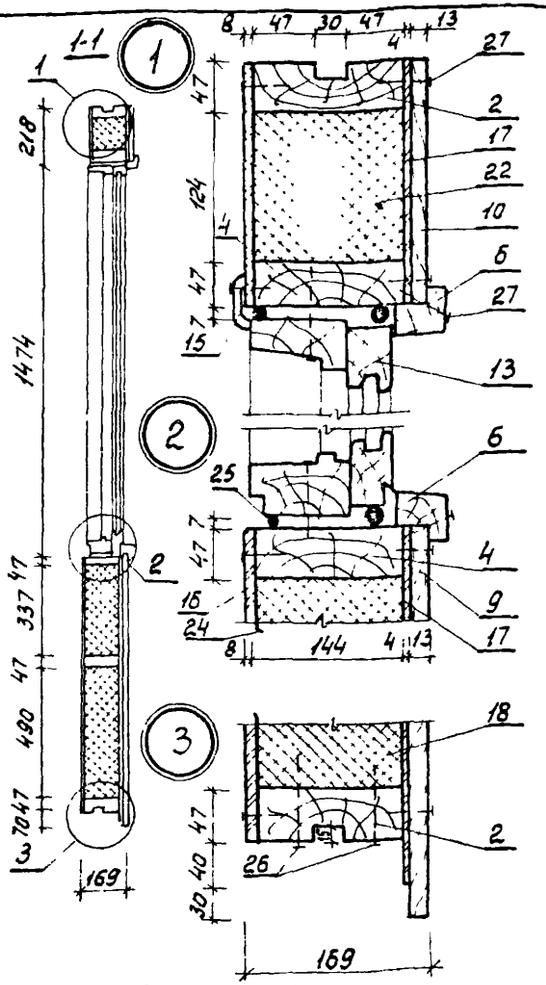

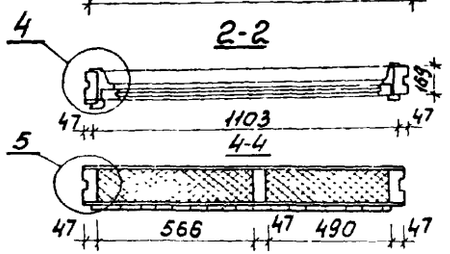

1. Сечение 3-3 см. лист 1
2. На уменьшение окна ОРС15-12' на 75 мм имеется разрешение государственного комитета СССР по делам строительства (Госстроя СССР) от 03.12.80 № НК-6054-1

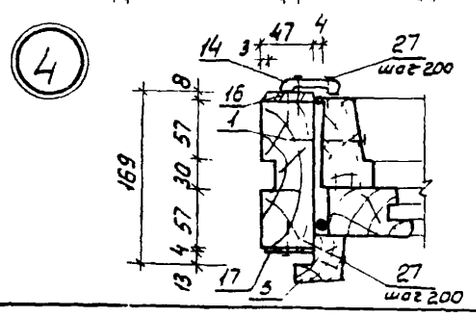

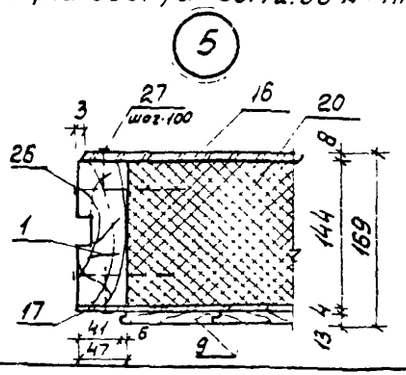

Спецификация

№№ поз.	Наименование	Сечение в мм до строжки	Сечение в мм после строжки	Длина в мм	Объем единиц. м³	Кол. шт	Объем общий м³	Масса кг	Антисептирован. антиперир.	ГОСТ	Группа качества древ.	Абсол. влажн. %
1	Стойка	50×150	47×144	2566	0,0192	2	0,0384		–	11047-72 8486-66	1	15
2	Обвязка	50×150	47×144	1197	0,0090	2	0,0180		–	"	2	"
3	Стойка	50×150	47×144	874	0,0066	1	0,0066		–	"	2	"
4	Ригель	50×150	47×144	1103	0,0083	2	0,0166		–	"	2	"
5	Наличник	50×100/2	44×94	1530	0,0038	2	0,0076		–	"	–	18
6	Наличник	50×100/2	44×44	1210	0,0030	1	0,0030		–	"	–	"
7	Обшивка	16×60	13×58	218	0,0002	1	0,0002		–	"	3	"
8	Обшивка	16×60	13×58	1038	0,0010	1	0,0010		–	"	3	"
9	Обшивка	16×100	13×94	1038	0,0017	12	0,0204		–	"	3	"
10	Обшивка	16×100	13×94	218	0,0003	12	0,0036		–	"	3	"
11	Вкладыш	50×150	47×144	1103	0,0083	1	0,0083		–	"	3	15
12	Стойка над окном	50×150	47×144	124	0,0009	1	0,0009		–		3	"
13	Окно ОРС15-12'	1095×1460				1	0,1111	50,0		16289-80		
					Итого:		0,2357	112,3				
14	Наличник из древесно-	11×54		1530	0,0009	2	0,0018	1,44		ТУ-13-402-78		
15	волокнистой массы	11×54		1210	0,0007	1	0,0007	0,56		"		
16	ДВПс δ=8мм (вариант						1,558м²	10,6		ТУ-12-444-79		
	ДВП твердая 2×4)						(3,116м²)	(10,6)		4598-75		
17	ДВП твердая δ=4мм						1,606м²	5,5		4598-75		
18	Плиты минераловатные	500×500			0,0125	3	0,0375			9573-72*		
19	полужесткие δ=50мм	350×500			0,0088	3	0,0264			"		
20	γ=125кг/м³	570×500			0,0143	3	0,0429			"		
21	"	570×350			0,0100	3	0,0300			"		
22	"	130×500			0,0033	3	0,0099			"		
23	"	130×570			0,0037	3	0,0111			"		
					Итого		0,1578	19,73				
24	Полиэтиленовая пленка						1,6м²	0,1		10384-73		
25	Прокладки уплотняющие пенопольуретановые морозостойкие						10,5пм	-		10174-72		
26	Гвозди К4×100					42		0,41		4028-83*		
27	Гвозди К2,5×50 или скобы 1,8×12×50					(300) (300)		(0,38) (0,72)		—"—		
	Масса изделия ~ 162,0кг											

При креплении каркаса скобами 1,6×22-35×32 разрешается вкладыш поз. 11 делать проходным.

Гл инж пр.	Авигдор	
Нач отд.	Титов	
Гл спец.	Герасимова	
Рук. груп.	Якубова	
Ст инж	Мослан	
Ст инж	Спиридонов	

181-115-99/1.2

1-этажный 1-квартирный 3-комнатный жилой дом

Стадия	Масса	Масшт.
Р		

Лист 33 | Листов

ПНД-3* Панель наружная с окном ОРС 15-12'

ГИПРОДЕСПРОМ

17411-02 39

копир Тр-1

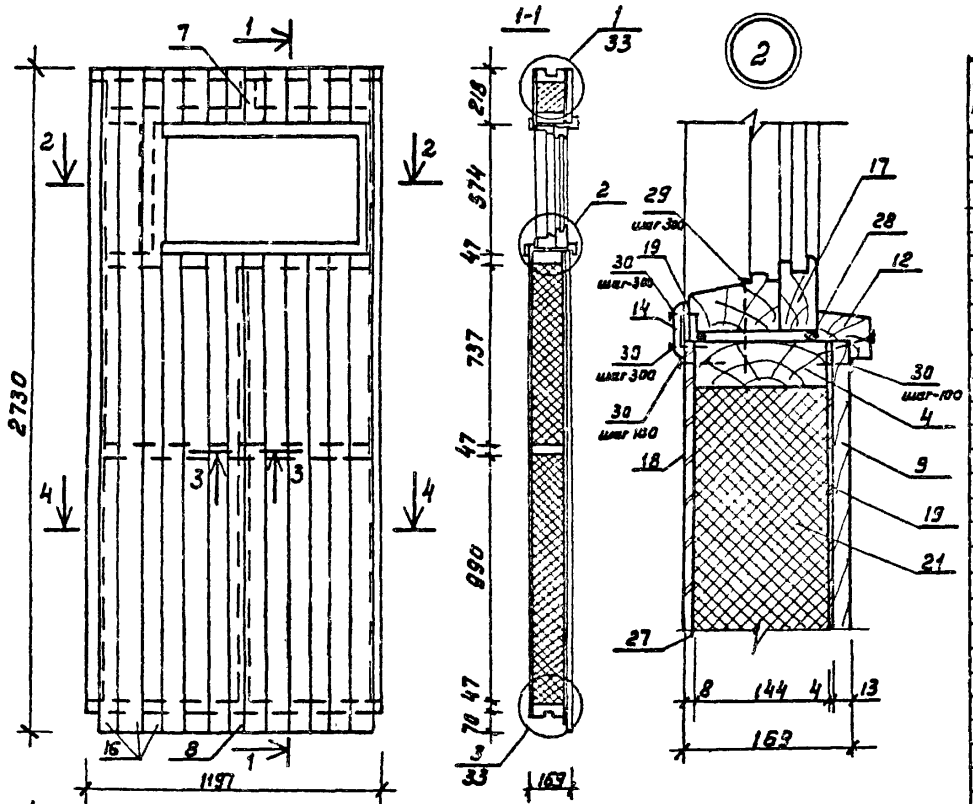

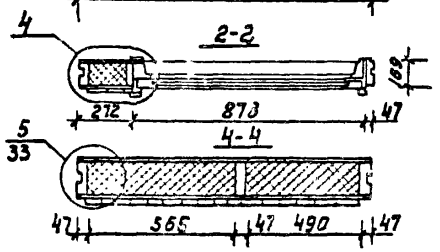

Сечение 3-3 см. лист 31

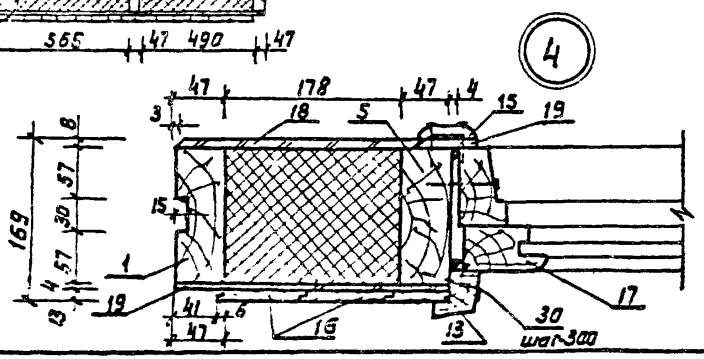

Спецификация

НН поз.	Наименование	Сечение в мм до стражки	Сечение в мм после стражки	Длина в мм	Об'ем един. м³	Кол-во шт	Объем общий м³	Масса кг	Антисептиц. антипер.	ГОСТ	Группа качест. древ.	Абсол. влаж. %
1	Стойка	50x150	47x144	2566	0,0192	2	0,0384		—	11047-72 8486-66	1	15
2	Обвязка	50x150	47x144	1197	0,0090	2	0,0180		—	"	2	"
3	Стойка	50x150	47x144	1774	0,0133	1	0,0		—	"	1	"
4	Ригель	50x150	47x144	1103	0,0083	2	0,0166		—	"	2	"
5	Стойка	50x150	47x144	574	0,0043	1	0,0043		—	"	2	"
6	Стойка над окном	50x150	47x144	124	0,0009	1	0,0009		—	"	3	"
7	Обшивка	16x60	13x58	218	0,0002	1	0,0002		—	"	3	18
8	Обшивка	16x60	13x58	1938	0,0019	1	0,0019		—	"	3	"
9	Обшивка	16x100	13x94	1938	0,0031	9	0,0279		—	"	3	"
10	Обшивка	16x100	13x94	218	0,0003	9	0,0027		—	"	3	"
11	Вкладыш	50x150	47x144	1103	0,0083	1	0,0083		—	"	3	15
12	Наличник	50x100/2	44x44	990	0,0025	3	0,0075		—	"	—	18
13	Наличник	50x100/2	44x44	680	0,0017	2	0,0034		—	"	—	"
14	Наличник	16x60	13x54	990	0,0010	1	0,0010		—	8242-75	—	—
15	Наличник	16x60	13x54	680	0,0007	2	0,0014		—	"	—	—
16	Обшивка	16x100	13x94	2730	0,0044	3	0,0132		—	11047-7 8486-6		
17	Окно ОРС 6-9				0,0750	1	0,0433	19,48		16289-80		
				Итого:			0,2023	91,03				
18	ДВПС δ=8 мм (вариант ДВП твердая 4×2)						2,68 м² (2,36 м²)	18,2 (18,2)		7913-444-79 4598-75		
19	ДВП твердая δ=4 мм						2,73 м²	9,3		4598-75		
20	Плиты минераловат-	500 x 1000			0,025	3	0,075			9573-72*		
21	ные полужесткие	750 x 500			0,019	3	0,057			"		
22	δ=50 мм γ=125 кг/м³	570 x 1000			0,029	3	0,087			"		
23	"	570 x 750			0,021	3	0,063			"		
24	"	130 x 500			0,003	3	0,009			"		
25	"	130 x 570			0,004	3	0,012			"		
26	"	580 x 190			0,006	3	0,018			"		
				Итого:			0,321	40,13				
27	Полиэтиленовая пленка						0,68 м²	0,16		10354-73		
28	Прокладки уплотняющие пенополиуретановые морозостойкие						3,9 п.м	—		10174-72		
29	Гвозди К 4×100					38		0,37		4028-63*		
30	Гвозди К 2,5×50 или скобы 1,8×12×50					350 (350)		0,68 (0,84)		—		

Масса изделия ~ 179,0 кг

При креплении каркаса скобами 1,6×22 – 2,5×32 разрешается бруски поз. 11 делать проходными

Гл.инж.пр.	Авигдор	
Нач.отд.	Титов	
Гл.спец.	Герасимова	
Рук.гр.	Якубова	
Ст.инж.	Маслан	
Ст.инж.	Спиридонов	

181-115-99/1.2

1-этажный 1-квартирный 3-комнатный жилой дом

Стадия	Масса	Масшт
Р		

Лист 34 Листов

ПНД-4* Панель наружная с окном ОРС6-9.

ГИПРОЛЕСПРОМ

17411-02 40

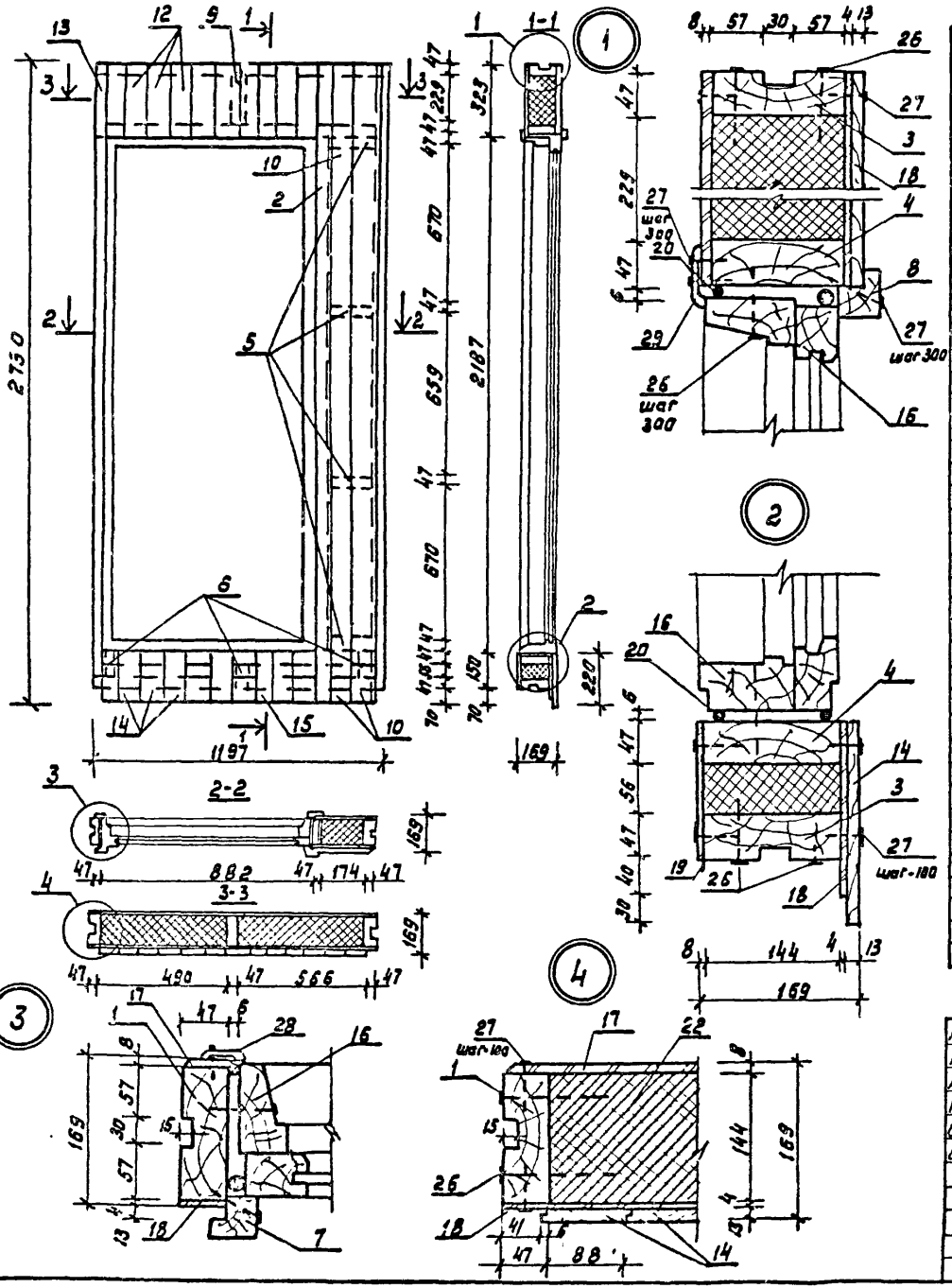

Спецификация

№№ поз	Наименование	Сечение в мм до стражки	Сечение в мм после стражки	Длина в мм.	Объем един. м3	Кол-во шт	Объем общий м3	Масса кг.	Антисепт. Антипер.	ГОСТ	Группа качес. древ.	Абс. влаж. %
1	Стойка	50×150	47×144	2566	0,0192	2	0,0384		—	11047-72 8486-66	1	15
2	Стойка	50×150	47×144	2187	0,0164	1	0,0164		—	"	1	"
3	Обвязка	50×150	47×144	1197	0,0090	2	0,0180		—	"	2	"
4	Ригель	50×150	47×144	1103	0,0083	2	0,0166		—	"	2	"
5	Вкладыш	50×150	47×144	174	0,0013	4	0,0052		—	"	3	"
6	Вкладыш	50×150	47×144	56	0,0004	3	0,0012		—	"	3	"
7	Наличник	50×100/2	44×44	2230	0,0056	2	0,0112		—	"	—	18
8	Наличник	50×100/2	44×44	970	0,0024	1	0,0024		—	"	—	18
9	Стойка	50×150	47×144	229	0,0017	1	0,0017		—	"	3	15
10	Доски обшивки	16×100	13×94	2730	0,0044	2	0,0088		—	"	3	18
11	Доски обшивки	16×50	13×43	2730	0,0022	1	0,0022		—	"	3	"
12	Доски обшивки	16×100	13×94	323	0,0005	10	0,0050		—	"	3	"
13	Доски обшивки	16×25	13×22	323	0,0001	1	0,0001		—	"	3	"
14	Доски обшивки	16×100	13×94	220	0,0004	10	0,0040		—	"	3	"
15	Доски обшивки	16×25	13×22	220	0,0001	1	0,0001		—	"	3	"
16	Дверь БРС22-9(БРС22-9А)				0,1110	1	0,1110	50,0		16289-80		
				Итого:			0,2423	115,65				
17	ДВПс δ=8мм (вариант ДВП твердая 2×4)						1,26м² (2,52м²)	8,6 (8,6)		78-13-444-79 1598-75		
18	ДВП твердая δ=4мм						1,30м²	4,42		4598-75		
19	Полиэтиленовая пленка						1,26м²	0,90		10354-73		
20	Прокладки уплотняющие полиуретановые морозостойкие						1,24пм	—		10174-72		
21	Плиты минераловатные	240×500			0,0060	3	0,0180			9573-72*		
22	полужесткие δ=50мм	240×570			0,0068	3	0,0204			"		
23	γ=125 кг/м³	680×180			0,0061	9	0,0549			"		
24	"	60×450			0,0014	3	0,0042			"		
25	"	60×530			0,0016	3	0,0048			"		
				Итого:			0,1023	15,3				
26	Гвозди К4×100					56		0,55		4028-63*		
27	Гвозди К2,5×50 или					326		0,63		"		
	(скобы 1,8×12×50)					(326)		(0,80)		—		
28	Наличник из древесно-		11×54	2240	0,0013	2	0,0026	2,08		79-13-402-78		
29	Волокнистой массы		11×54	990	0,0006	1	0,0006	0,48		"		

Масса изделия ~ 149 кг

Для панели ПНД-5ˣл применяется дверь БРС22-9н (левого открывания)

Гл.инж.пр.	Авигдор	
Нач.отд.	Титов	
Гл.спец.	Герасимова	
Рук.гр.	Якубова	
Ст.инж.	Моспан	
Ст.инж.	Спиридонов	

181-115-99/1.2

1-этажный 1-квартирный 3-комнатный жилой дом

Стадия	Масса	Масшт
Р		

Лист 35 | Листов

ПНД-5* (ПНД-5ˣл) Панель наружная с дверью БРС22-9(БРС22-9н)

ГИПРОЛЕСПРОМ

17411-02 41

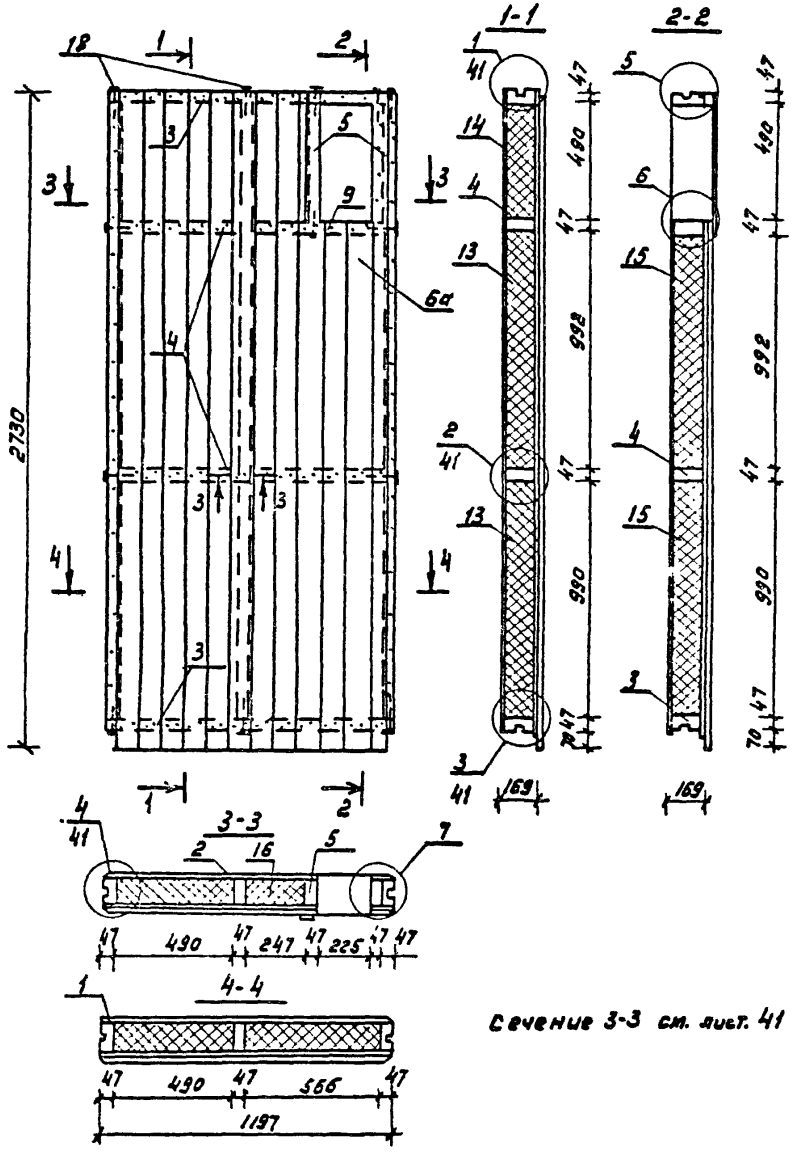

Сечение 3-3 см. лист. 41

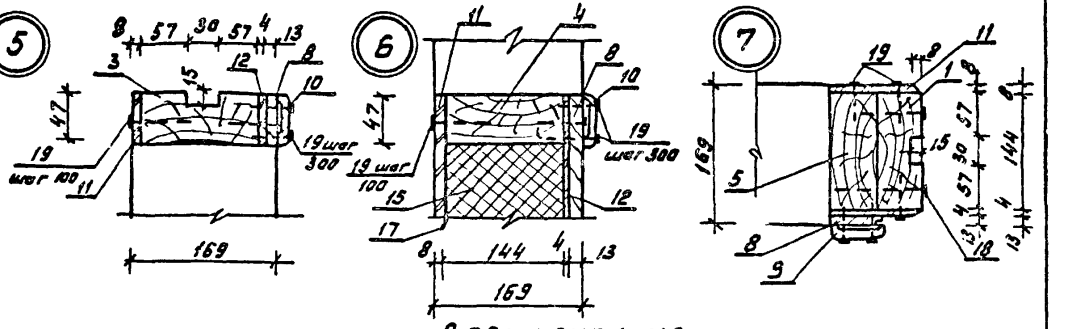

Спецификация

NN поз.	Наименование	Размеры в мм: до строжки	Размеры в мм: после строжки	Длина в мм	Объем ед. м³	Кол-во шт.	Объем общий м³	Масса в кг	Антисепт. Антипер.	Гост	Труп. кач. древ	Абс. влаж. %
1	Стойка	50×150	47×144	2566	0,0192	2	0,0384		—	11047-72 8486-66	1	15
2	—"—	50×150	47×144	2566	0,0192	1	0,0192		—	"	1	"
3	Обвязка	50×150	47×144	1197	0,0090	2	0,0180		—	"	2	"
4	Вкладыш	50×150	47×144	1103	0,0083	2	0,0166		—	"	3	"
5	—"—	50×150	47×144	490	0,0037	2	0,0074		—	"	3	"
6	Обшивка	16×100	13×94	2730	0,0044	3	0,0396		—	"	3	18
7	—"—	16×100	13×94	2193	0,0035	2	0,0070		—	"	3	18
8	—"—	16×60	13×47	2730	0,0026	1	0,0026		—	"	3	18
9	Наличник	16×60	13×54	600	0,0086	2	0,0012		—	8242-75	—	—
10	—"—	16×60	13×54	570	0,0004	2	0,0008		—	"	—	—
				Итого			0,1508	75,4				
11	ДВПс δ=8мм (вариант					3,18м²		21,62		ТУ-13-444-79		
	ДВП твердая 2×4)					(6,36м²)		(21,62)		4598-75		
12	ДВП твердая δ=4мм.					3,24м²		11,02		—"—		
13	Плиты минерало-	500×1000			0,025	6	0,150			9573-72*		
14	ватные полужест-	500×600			0,013	3	0,039			"		
15	кие γ=125кг/м³	570×1000			0,029	6	0,174			"		
16	δ=50мм	250×500			0,007	3	0,021			"		
				Итого			0,384	48,0				
17	Пленка полиэтиленовая					3,2м²		0,20		10354-73		
18	Гвозди К4×100					28		0,27		4028-63*		
19	Гвозди К2,5×50					240		0,56		—"—		
	(или скобы Ф1,8×12×50)					(290)		(0,70)		—		

Масса панели ~ 157,0кг

Гл.инж.пр.	Авигдор	
Нач.отд.	Титов	
Гл.спец.	Герасимова	
Рук.груп.	Якубова	
Ст.инж.	Спиридонов	
Инженер	Бачурина	

181-115-99/1.2

1-этажный 1-квартирный 3-комнатный жилой дом

Стадия	Масса	Масшт.
Р		

Лист 36 | Листов

ПНД-8* Панель наружная. с отверстием.

ГИПРОЛЕСПРОМ

17411-02 42

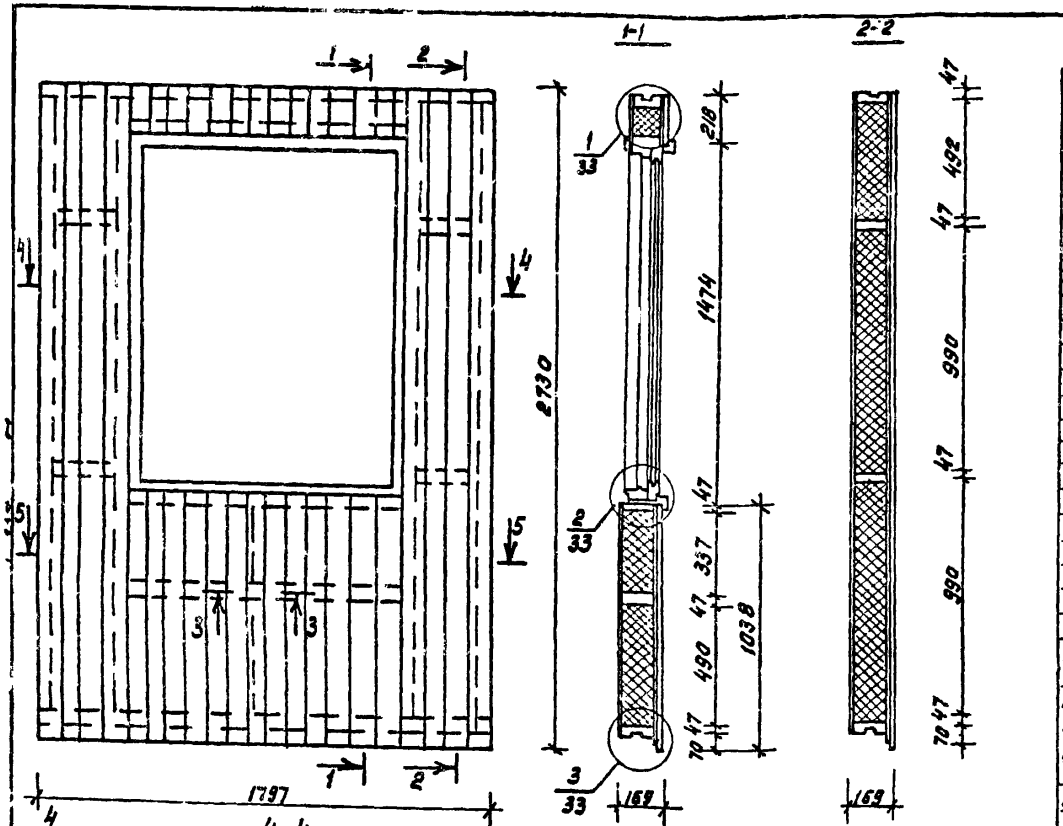

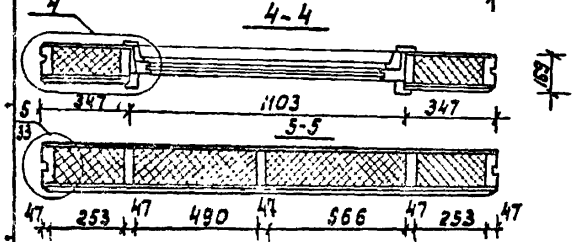

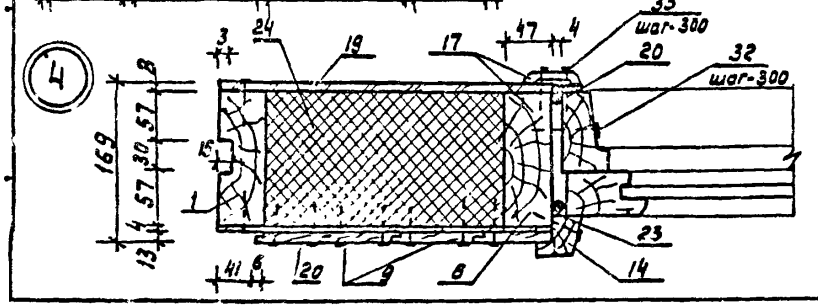

1. Сечение 3-3 см. лист 31.
2. На уменьшение окна ОРС 15-12' на 75 мм имеется разрешение Государственного комитета СССР по делам строительства (Госстроя СССР) от 03.12.80 № НК-6054-1.
3. При креплении каркаса скобами 1,6×22-35×32 разрешается бруски поз. 7 делать проходными.

Спецификация

№ поз.	Наименование	Сечение в мм: до строжки	Сечение в мм: после строжки	Длина в мм	Объем единиц м³	Кол-во шт	Объем общ. м³	Масса кг	Антисепт. Антипер.	ГОСТ	Группа качества древ.	Абсол. влаж. %
1	Стойка	50×150	47×144	2566	0,0192	2	0,0384		—	11047-72 8486-66	1	15
2	Обвязка	50×150	47×144	1797	0,0135	2	0,0270		—	"	2	"
3	Стойка	50×150	47×144	874	0,0066	1	0,0066		—		2	"
4	Ригель	50×150	47×144	1103	0,0083	2	0,0166		—	"	2	"
5	Стойка над окном	50×150	47×144	124	0,0009	1	0,0009		—	"	3	"
6	Стойка	50×150	47×144	2566	0,0192	2	0,0384		—	"	1	"
7	Вкладыш	50×150	47×144	1103	0,0083	1	0,0083		—	"	3	"
8	Вкладыш	50×150	47×144	253	0,0019	4	0,0076		—	"	3	"
9	Обшивка	16×100	13×94	2730	0,0044	8	0,0352		—	"	3	18
10	Обшивка	16×100	13×94	1038	0,0017	12	0,0204		—	"	3	"
11	Обшивка	16×40	13×37	1038	0,0007	1	0,0007		—	"	3	"
12	Обшивка	16×100	13×94	218	0,0003	12	0,0036		—	"	3	"
13	Обшивка	16×50	13×47	218	0,0002	1	0,0002		—	"	3	"
14	Наличник	50×50	44×44	1530	0,0038	2	0,0076		—	"	—	"
15	Наличник	50×50	44×44	1210	0,0030	2	0,0060		—	"	—	"
16	Окно ОРС 15-12' или (ОРК 15-12)				0,1111	1	0,1111	50,0		15289-80		
			Итого:				0,3255	158,7				
17	Наличник из древесины	11×54		1530	0,0009	2	0,0018	1,44		ТУ13-402-78		
18	Волокнистой массы	11×54		1210	0,0007	1	0,0007	0,56		"		
19	ДВПс δ=8 мм (вариант ДВП твердая 8×4)						3,23м² (6,46м²)	21,96		ТУ-13-444-79 4598-76		
20	ДВП твердая δ=4						3,3м²	11,22		"		
21	Полиэтиленовая пленка						3,25м²	0,2		10354-73		
23	Прокладки уплотняющие пенополиуретановые морозостойкие						10,5 п.м	—		10174-72		
24	Плиты минераловатные	260×1000			0,013	12	0,156			9573-72*		
25	полужесткие	500×570			0,014	3	0,042			"		
26	δ=50 мм γ=125 кг/м³	500×500			0,013	3	0,039			"		
27	"	350×570			0,010	3	0,030			"		
28	"	350×500			0,009	3	0,027			"		
29	"	260×500			0,007	6	0,042			"		
30	"	130×500			0,003	3	0,009			"		
31	"	130×570			0,004	3	0,012					
				Итого:			0,357	44,63				
32	Гвозди К 4×100					82		0,8		4028-63*		
33	Гвозди К 2,5×50 или (скобы 1,6×(2×50))					480 (480)		0,33 (1,15)		—		

Масса изделия ~ 240,0 кг

Гл.инж.пр.	Авигдор	
Нач.отд.	Титов	
Гл.спец.	Герасимова	
Рук.груп	Якубова	
Ст.инж.	Маслан	
Ст.инж.	Спиридонов	

181-115-99/1.2

1-этажный 1-квартирный 3 комнатный жилой дом

ПНД-8*. Панель наружная с окном ОРС 15-12.

Стадия	Масса	Масшт
Р		

Лист 37 | Листов

ГИПРОЛЕСПРОМ

17411-02 43

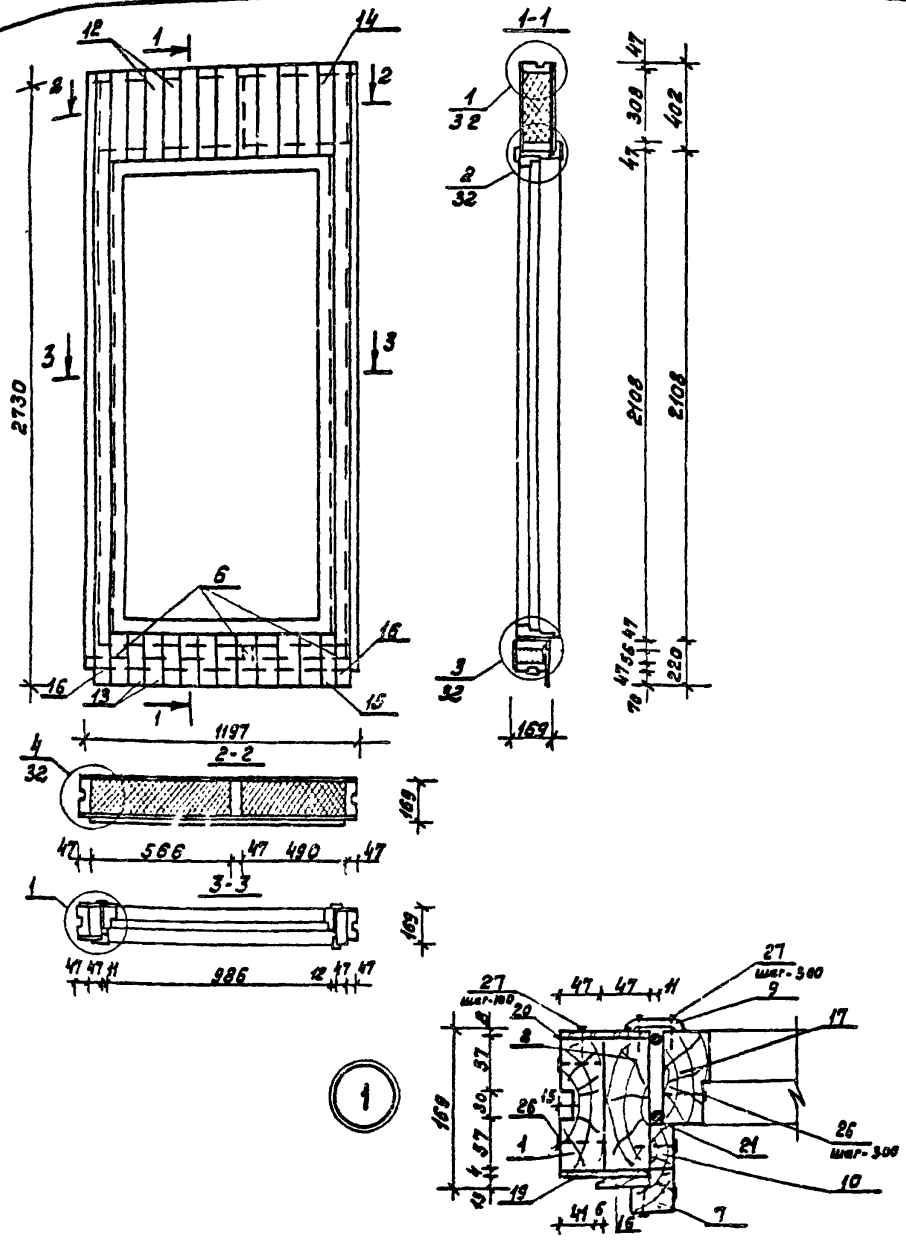

Спецификация

№№ поз	Наименование	Сечение в мм: до строжки	Сечение в мм: после строжки	Длина в мм	Объем единицы м³	Кол-во шт	Объем общий м³	Масса кг	Антисептик. Антипирен.	ГОСТ	Группа качества древ.	Абсол. влажность %
1	Стойка	50×150	47×144	2566	0,0192	2	0,0384		–	7041-72 8486-68	1	15
2	Стойка	50×150	47×144	2108	0,0158	2	0,0316		–	"	1	"
3	Обвязка	50×150	47×144	1197	0,0090	2	0,0180		–	"	2	"
4	Ригель	50×150	47×144	1193	0,0089	2	0,0166		–	"	2	"
5	Вкладыш	50×150	47×144	56	0,0004	3	0,01		–	"	3	"
6	Стойка над дверью	50×150	47×144	308	0,0023	1	0,00		–	"	3	"
7	Наличник	50×50	44×44	2150	0,0054	2	0,0108		–	"	–	18
8	Наличник	50×50	44×44	1090	0,0027	1	0,0027		–	"	–	18
9	Наличник	16×60	13×54	–	0,0010	5,5п.м	0,0055		–	8242-75	–	15
10	Рейка	32×50	27×48	–	0,0016	5,2п.м	0,0083		–	7041-72 8486-68	3	18
11	Доска	16×60	13×55	955	0,0010	1	0,0010		–	"	3	"
12	Доски обшивки	16×100	13×94	408	0,0006	11	0,0066		–	"	3	"
13	Доски обшивки	16×100	13×94	220	0,0004	11	0,0044		–	"	3	"
14	Доски обшивки	16×50	13×41	402	0,0003	1	0,0003		–	"	3	"
15	Доски обшивки	16×50	13×41	220	0,0002	1	0,0002		–	"	3	"
16	Доски обшивки	16×60	13×53	2730	0,0026	2	0,0052		–	"	3	"
17	Дверь ДН20-9-4АЛ.				0,1000	1	0,1000	52,0		ГОСТ 20-3-78		
				Итого:			0,2531	123,55				
18	ДВПс б-В (Вариант ДВП твердая 2×4)						1,10м² 2,2м²	7,5 –		ТУ-13-447-79 4598-75		
19	ДВП твердая б-4						1,11м²	3,77		10354-73		
20	Полиэтиленовая пленка						1,1м²	0,07		10354-73		
21	Прокладки уплотняющие пенополиуретановые морозостойкие						12,3пм	–		10174-72		
22	Плиты минерало-ватные полужест-кие б=50 γ=125кг/м³	500×320			0,008	3	0,024			9573-72		
23		570×320			0,009	3	0,027			"		
24		530×60			0,002	3	0,006			"		
25		450×60			0,001	3	0,003			"		
				Итого:			0,060	7,5				
26	Гвозди К 4×100					48		0,41		4028-63		
27	Гвозди К 2,5×50 или (скобы 1,8×12×50)					356 (356)		4,69 (0,85)		" –		
				Масса изделия ~ 149,0 кг.								

Расход на дверь ДН20-9-4А по серии 1.136.11/6 чистоте/.

Гл.инж.пр.	Двигедор	
Нач.отд.	Титов	
Гл.спец.	Герасимова	
Рук. гр.	Якубова	
Ст.инж.	Москан	
Ст.инж.	Спиридонов	

181-115-99/1.2

1-этажный, 1-квартирный 3-комнатный жилой дом

Стадия	Масса	Масшт
Р		
Лист 38	Листов	

ПНД-10м.я. Панель наружная с дверью ДН20-9-4АЛ

ГИПРОЛЕСПРОМ

17411-02 44

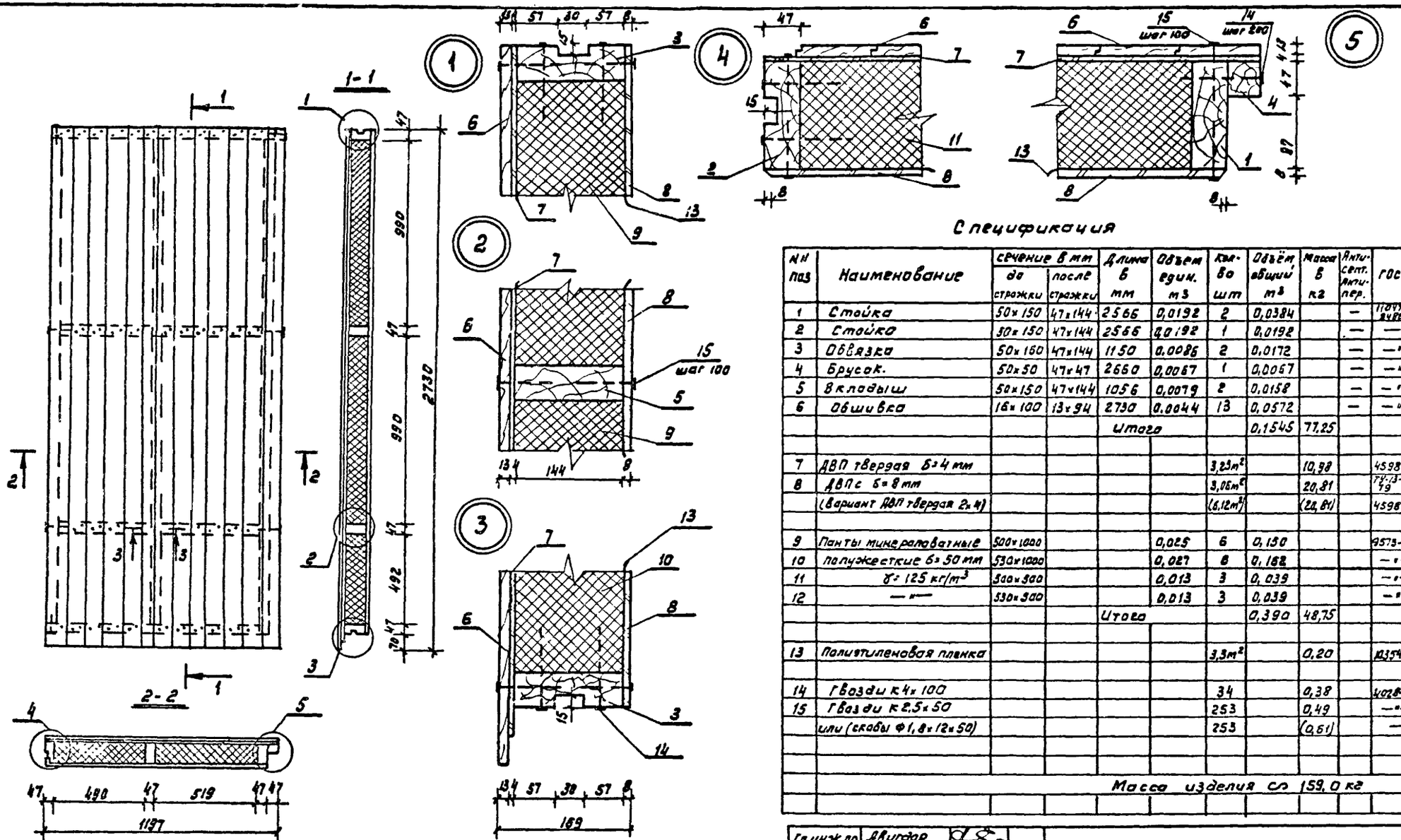

Сечение 3-3 см. лист 41

Спецификация

NN поз	Наименование	Сечение в мм до стрижки	Сечение в мм после стрижки	Длина в мм	Объем един. м3	Кол-во шт	Объём общий м3	Масса в кг	Антисепт. антипер.	ГОСТ	Группа качест. древ.	Абсол. влаж. %
1	Стойка	50×150	47×144	2566	0,0192	2	0,0384		—	11047-92 8488-66	1	15
2	Стойка	50×150	47×144	2566	0,0192	1	0,0192		—	—"—	1	15
3	Обвязка	50×160	47×144	1150	0,0086	2	0,0172		—	—"—	2	15
4	Брусок	50×50	47×47	2660	0,0067	1	0,0067		—	—"—	2	15
5	Вкладыш	50×150	47×144	1056	0,0079	2	0,0158		—	—"—	3	15
6	Обшивка	16×100	13×94	2730	0,0044	13	0,0572		—	—"—	3	18
				Итого			0,1545	77,25				
7	ДВП твердая б=4 мм					3,25 м²		10,38		4598-75		
8	ДВП с б=8 мм					3,08 м²		20,81		76-13-440 ТУ		
	(Вариант ДВП твердая 2,4)					(6,12 м²)		(22,81)		4598-75		
9	Панты минераловатные	500×1000			0,025	6	0,150			9573-72*		
10	полужесткие б=50 мм	530×1000			0,027	6	0,162			—"—		
11	γ=125 кг/м³	300×900			0,013	3	0,039			—"—		
12	—"—	530×900			0,013	3	0,039			—"—		
				Итого			0,390	48,75				
13	Полиэтиленовая пленка					3,3 м²		0,20		10354-75*		
14	Гвозди К4×100					34		0,38		4028-63*		
15	Гвозди К2,5×50					253		0,49		—"—		
	или (скобы Ф1,8×12×50)					253		(0,61)		—		
	Масса изделия ≈ 159,0 кг											

Гл.инж.пр	Авигдор	
Нач.отд.	Титов	
Гл.спец.	Герасимова	
Рук.груп.	Якубова	
Ст.инженер	Спиридонов	
Инженер	Бачурина	

181-115-99/1.2

1-этажный 1-квартирный 3-комнатный жилой дом

Стадия	Масса	Масшт.
Р		
Лист 39	Листов	

ПНД-11[к] Панель наружная угловая.

ГИПРОЛЕСПРОМ

17411-02 45

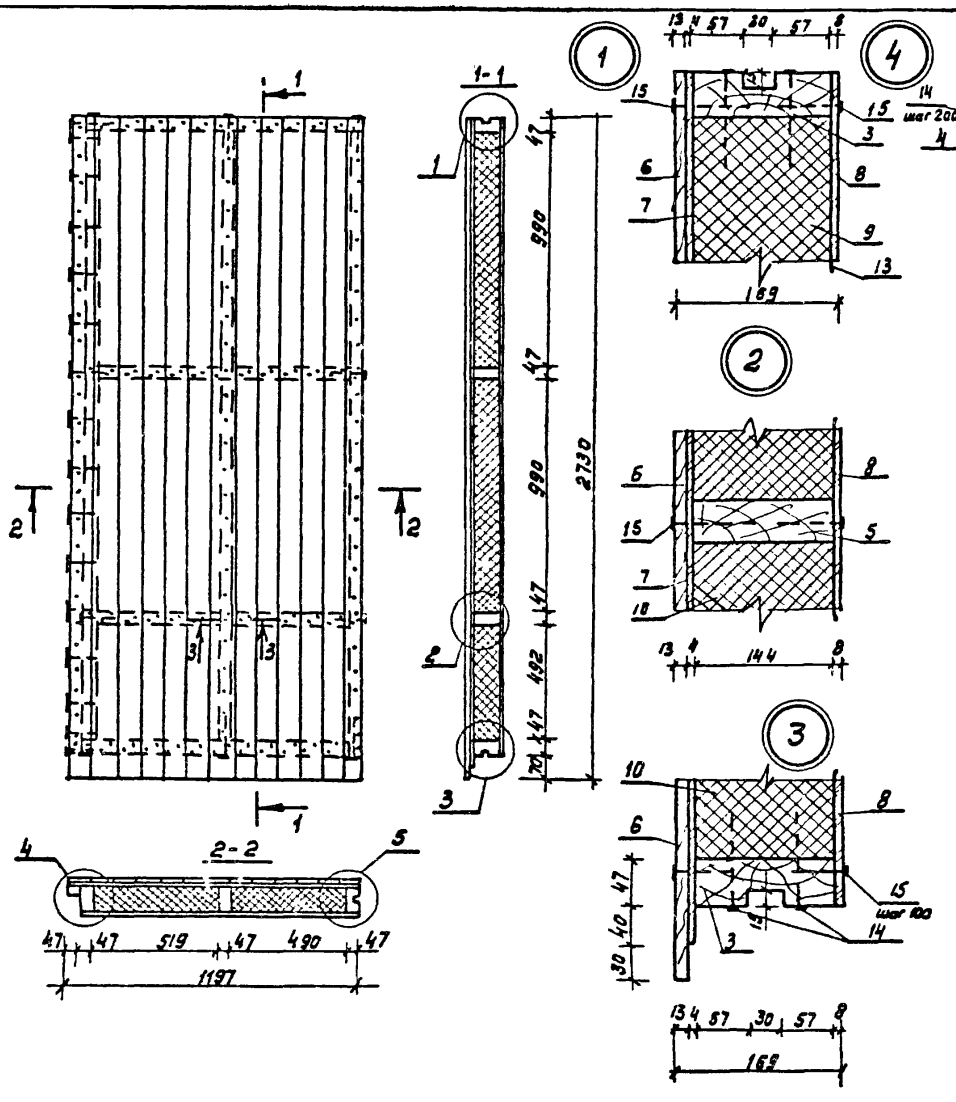

Сечение 3-3 см. лист 41

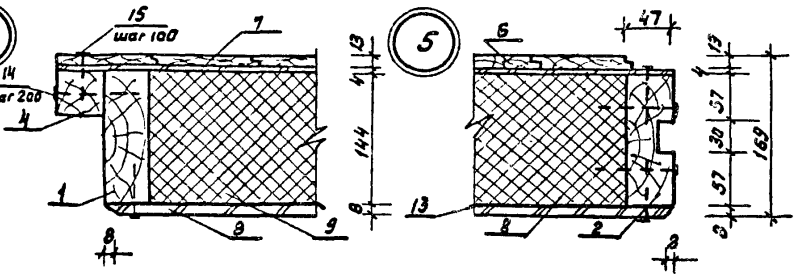

Спецификация

NN поз.	Наименование	Сечение в мм до строжки	Сечение в мм после строжки	Длина в мм.	Объем един. м3	Кол-во шт	Объем общий м3	Масса в кг	Антисепт. Антипер.	ГОСТ	Группа качес. древ	Абс. влаж. древ
1	Стойка	50×150	47×144	2566	0,0192	2	0,0384		—	11047-72 8485-65	1	15
2	Стойка	50×150	47×144	2566	0,0192	1	0,0192		—	—"—	1	15
3	Обвязка	50×150	47×144	1150	0,0086	2	0,0172		—	—"—	2	15
4	Брусок	50×50	47×47	2560	0,0067	1	0,0067		—	—"—	2	15
5	Вкладыш	50×150	47×144	1056	0,0079	2	0,0158		—	—"—	3	15
6	Обшивка	16×100	13×94	2730	0,0044	13	0,0572		—	—"—	3	18
				Итого:			0,1545	77,25				
7	ДВП-твердая δ=4 мм					3,23м²	—	10,98		4598-74		
8	ДВПС δ=8мм					3,06м²	—	20,81		ТУ13-444-79		
	(Вариант ДВП твердая 2×4)					(6,12м²)	—	(20,81)		4598-74		
9	Плиты минераловатные	500×1000			0,025	6	0,150			9573-72*		
10	полужесткие δ=50мм	530×1000			0,027	6	0,162			—"—		
11	γ=125 кг/м³	500×500			0,013	3	0,039			—"—		
12	—"—	530×500			0,013	3	0,039			—"—		
				Итого:			0,390	48,75				
13	Полиэтиленовая пленка					3,3м²		0,20		10354-73		
14	Гвозди К4×100					34		0,33		4028-63*		
15	Гвозди К2,5×50					253		0,49		—"—		
	или (скобы Ф1,8×12×50)					(253)		(0,61)		—		
	Масса изделия ~ 159,0 кг											

Гл.инж.пр.	Авиедор	
Нач.отд.	Титов	
Гл.спец.	Герасимова	
Рук.груп.	Якубова	
Ст.инж.	Спиридонов	
Инжен.	Бачурина	

181-115-99/1.2

1этажный 1квартирный 3х комнатный жилой дом

Стадия	Масса	Масшт.
Р		

Лист 40 | Листов 6

ПНД-12*. Панель наружная угловая.

ГИПРОЛЕСПРОМ

17411-02 46

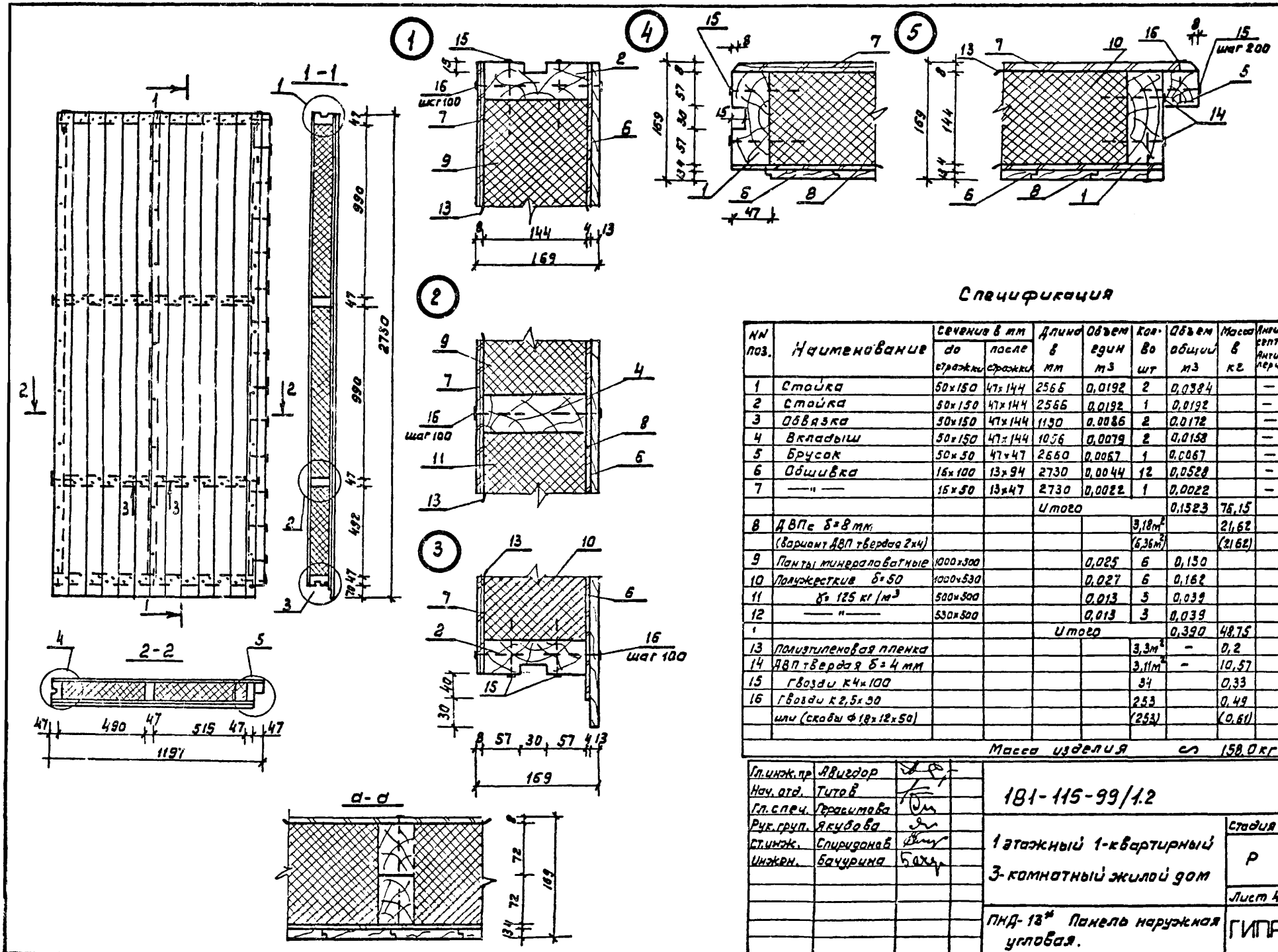

Спецификация

NN поз.	Наименование	Сечение в мм до стражки	Сечение в мм после стражки	Длина в мм	Объем един м3	Кол-во шт	Объем общий м3	Масса в кг	Антисепт. Антиперир	ГОСТ	Группа качест. дров.	Абс. влажн. %
1	Стойка	50×150	47×144	2566	0,0192	2	0,0384		—	11047-72 8426-66	1	15
2	Стойка	50×150	47×144	2566	0,0192	1	0,0192		—	—"—	1	15
3	Обвязка	50×150	47×144	1130	0,0086	2	0,0172		—	—"—	2	15
4	Вкладыш	50×150	47×144	1056	0,0079	2	0,0158		—	—"—	3	15
5	Брусок	50×50	47×47	2660	0,0067	1	0,0067		—	—"—	2	16
6	Обшивка	16×100	13×94	2730	0,0044	12	0,0528		—	—"—	3	18
7	—"—	16×50	13×47	2730	0,0022	1	0,0022		—		3	18
				Итого			0,1523	76,15				
8	ДВПс δ=8 мм					3,18м²		21,62		ТУ 13-444-79		
	(вариант ДВП твердая 2×4)					(6,36м²)		(21,62)		4598-75		
9	Панты минераловатные	1000×300			0,025	6	0,150			9573-72*		
10	Полужесткие δ=50	1000×530			0,027	6	0,162			—"—		
11	γ=125 кг/м³	500×500			0,013	3	0,039			—"—		
12	—"—	530×500			0,013	3	0,039			—"—		
				Итого			0,390	48,75				
13	Полиэтиленовая пленка					3,3м²	—	0,2		10354-73		
14	ДВП твердая δ=4 мм					3,11м²	—	10,57		4598-75		
15	Гвозди К4×100					34		0,33		4028-63*		
16	Гвозди К2,5×30					253		0,49		—"—		
	или (скобы Ф18×12×50)					(253)		(0,61)				

Масса изделия ~ 158,0 кг

Гл. инж. пр.	Авигдор	
Нач. отд.	Титов	
Гл. спец.	Герасимова	
Рук. груп.	Якубова	
Ст. инж.	Спиридонов	
Инжен.	Бачурина	

181-115-99/1.2

1 этажный 1-квартирный 3-комнатный жилой дом

Стадия	Масса	Масшт
Р		

Лист 41 | Листов

ПНД-13* Панель наружная угловая.

ГИПРОЛЕСПРОМ

17411-02 47

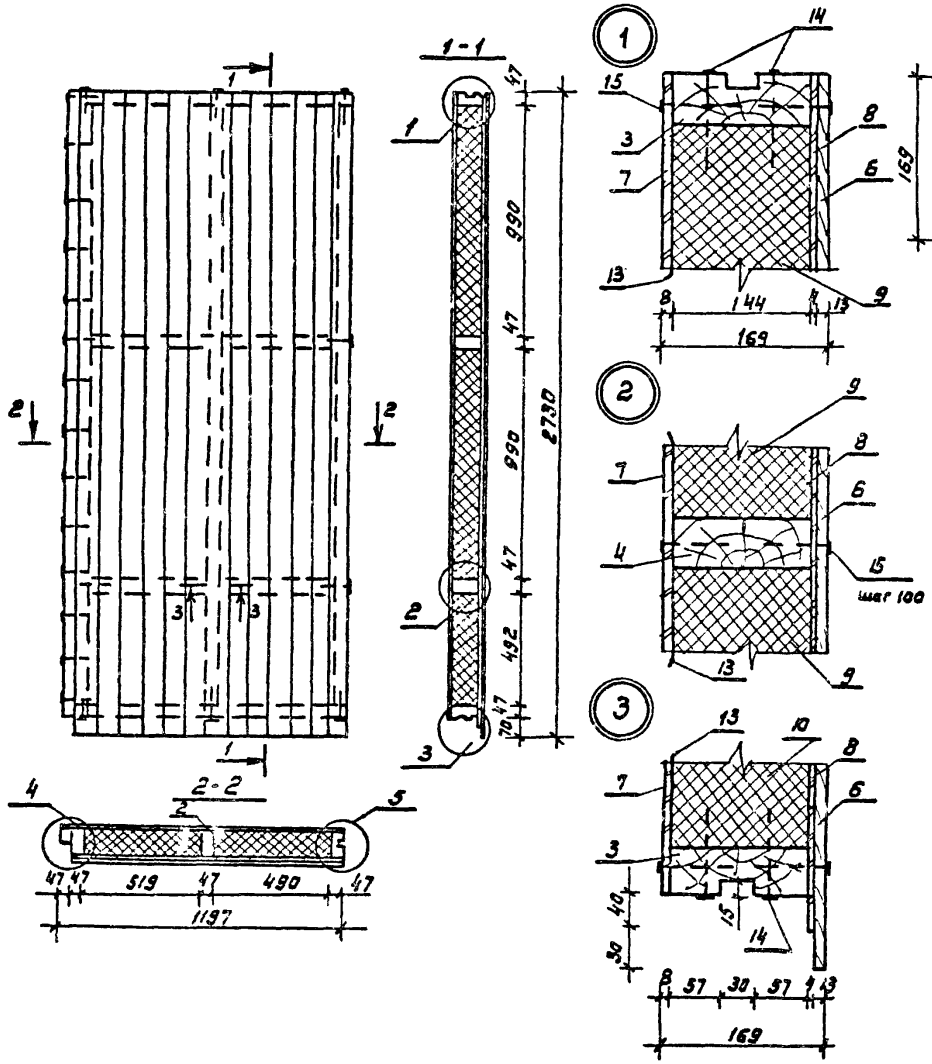

Сечение 3-3 см. лист 41

Спецификация

NN поз.	Наименование	Сечение в мм. до строжки	Сечение в мм. после строжки	Длина в мм	Объем в един. м³	Кол-во шт.	Объем общий м³	Масса в кг.	Антисепт. Антипир.	ГОСТ	Группа качест. дре.	Абсол. влаж. %
1	Стойка	50×150	47×144	2566	0,0192	2	0,0384		—	19041-74 24454-80	1	15
2	Стойка	50×150	47×144	2566	0,0192	1	0,0192		—	—"—	1	15
3	Обвязка	50×150	47×144	1150	0,0086	2	0,0172		—	—"—	2	15
4	Вкладыш	30×150	47×144	1056	0,0079	2	0,0158		—	—"—	3	15
5	Брусок	50×50	47×47	2566	0,0067	1	0,0067		—	—"—	2	15
6	Обшивка	16×100	13×94	2730	0,0044	12	0,0528		—	—"—	3	18
6а	—"—	16×50	13×47	2730	0,0022	1	0,0022		—	—"—	3	18
				Итого			0,1323	76,15				
7	ДВПс δ=8 мм					3,19м²		21,68		ТУ13-944-73		
8	(Вариант ДВП твердая 2×4)					(5,36м²)		(21,62)		4598-75		
	ДВП твердая δ=4 мм					3,11м²		10,57		—"—		
9	Плиты минераловатные	1000×500			0,025	6	0,150			9573-72		
10	полужесткие δ=50	1000×530			0,027	6	0,162			—"—		
11	γ=125 кг/м³	500×550			0,013	3	0,039			—"—		
12	—"—	500×500			0,013	3	0,039			—"—		
				Итого			0,390	48,75				
13	Полиэтиленовая пленка					3,3м²	—	0,2		10354-73		
14	Гвозди К4×100					34		0,33		4028-63		
15	Гвозди К2,5×50					253		0,49		—"—		
	или (скобы 18×12×50)					(253)		(0,61)		—		

Масса изделия ≈ 158,0 кг.

Гл.инж.пр.	Авигдор	
Нач.отд.	Титов	
Гл.спец.	Герасимова	
Рук.гр.	Якубова	
Ст.инж.	Спиридонов	
Инженер.	Бачурина	

181-115-99/1.2

1-этажный квартирный 3 комнатный жилой дом

Стадия	Масса	Масшт.
Р		
Лист 42	Листов	

ПНД-14а Панель наружная угловая.

ГИПРОЛЕСПРОМ

17411-02 48

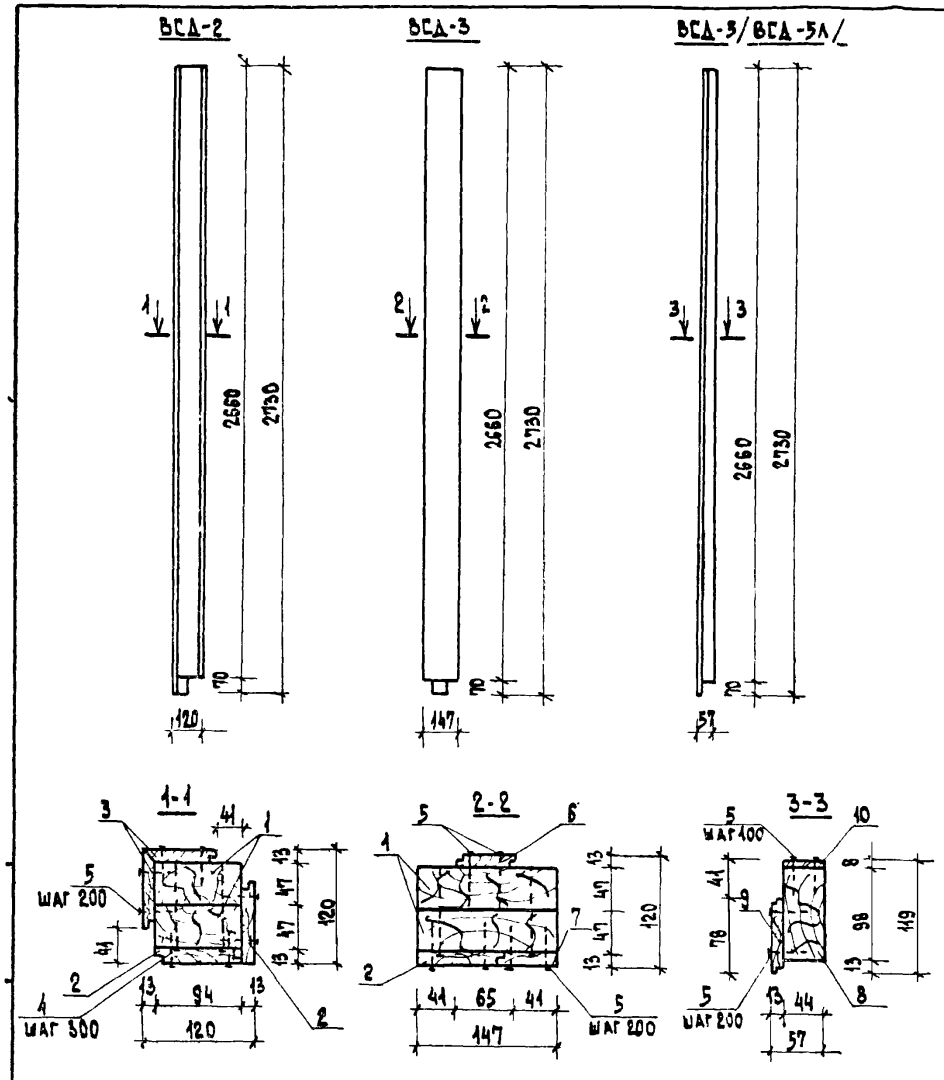

1. Вкладыш веранды ВСД-5Л изготавливается в зеркальном изображении относительно ВСД-5.

Спецификация

NN поз.	Наименование	Сечение в мм: до строжки	Сечение в мм: после строжки	Длина в мм	Объем един. м³	Кол-во шт.	Объем общий м³	Масса в кг	Антисепт. антипер.	ГОСТ	Груп. качест. древ.	Абсол. влаж. %
1	2	3	4	5	6	7	8	9	10	11	12	13
	ВСД-2											
1	стойка	50×100	47×94	2660	0,0133	2	0,0266			11047-72 8486-66	1	15
2	доска	16×100	13×94	2660	0,0043	2	0,0086			"	2	"
3	доска	16×100	13×78	2730	0,0044	2	0,0088			"	2	"
	Итого:						0,0440	22,0				
4	гвозди К4×120					18		0,21		4028-63*		
5	гвозди К2,5×50 или /скобы ⌀1,8×12×50/					108 (108)		0,21 (0,26)		"		
	Масса изделия ~ 23,0 кг											
	ВСД-3											
1	стойка	50×150	47×147	2660	0,0200	2	0,0400			11047-72 8486-66	1	15
2	доска	16×100	13×94	2660	0,0043	1	0,0043			"	2	"
6	доска	16×75	13×65	2730	0,0033	1	0,0033			"	2	"
7	доска	16×65	13×59	2660	0,0028	1	0,0028			"	2	"
	Итого:						0,0504	25,2				
4	гвозди К4×120					18		0,21		4028-63*		
5	гвозди К2,5×50 или /скобы ⌀1,8×12×50/					84 (84)		0,16 (0,20)		"		
	Масса изделия ~ 26,0 кг											
	ВСД-5 (ВСД-5Л)											
8	стойка	50×100	44×98	2660	0,0132	1	0,0132			11047-72 8486-66	1	15
9	доска	16×100	13×78	2730	0,0044	1	0,0044			"	2	"
	Итого:						0,0176	8,80				
10	ДВПс 8×8 вариант /ДВП твердая 2×4)					0,12 м² (0,24 м²)		0,82 (0,82)		Т913-444-79 4598-75		
5	гвозди К2,5×50 или /скобы ⌀1,8×12×50)					112 (112)		0,22 (0,27)		4028-63* —		
	Масса изделия ~ 11,0 кг											

гл. инж. пр.	Авигдор	
нач. отд.	Титов	
гл. спец.	Герасимова	
рук. груп.	Якубова	
ст. инж.	Спиридонов	

181-115-99/1.2

1-этажный 1-квартирный 3-комнатный жилой дом

Стадия	Масса	Масштаб
Р		

Лист 44 | Листов

ВСД-2*, ВСД-3*, ВСД-5* (ВСД-5Л*) вкладыши веранды

ГИПРОЛЕСПРОМ

17411-02 49

ВСД-1* (ВСД-1л*)

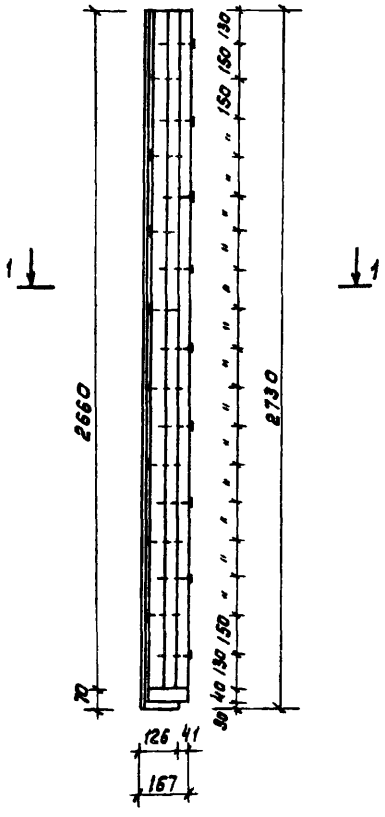

ВСД-4*

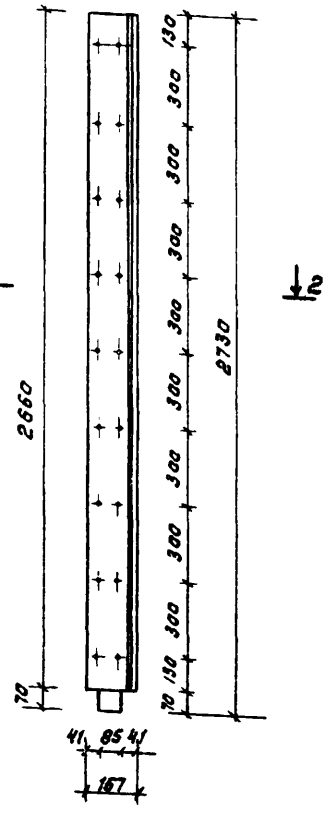

1-1

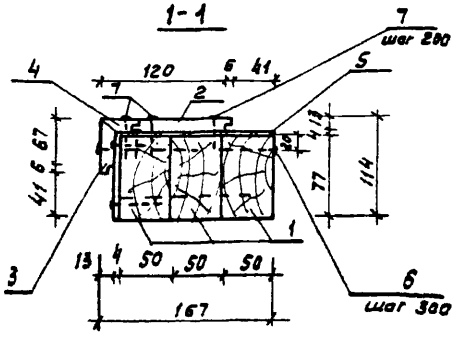

2-2

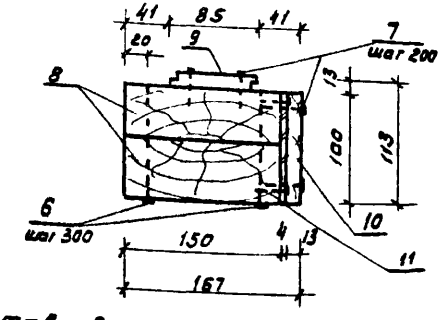

Спецификация

№№ поз.	Наименование	Сечение в мм до строжки	Сечение в мм после строжки	Длина в мм	Об'ем един. м3	Кол-во шт.	Об'ем общий м3	Масса кг	Антисепт. Антипер.	ГОСТ	Группа качест. древ.	Абс. Влажн. %
		ВСД-1* (ВСД-1л*) – (-40°С)										
1	Стойка	50×100	50×97	2660	0,0133	3	0,0399			11047-72 9486-66	1	15
2	Доски	16×100	13×94	2730	0,0044	1	0,0044			—"—	2	18
3	Доски	16×80	13×73	2730	0,0035	1	0,0035			—"—	2	18
4	Доски	16×80	13×38	2730	0,0035	1	0,00[illegible]			—"—	2	18
			Итого				0,0513	25,65				
5	ДВП твердая δ=4мм						0,444м²	1,5		4598-75		
6	Гвозди К 4×120					17		0,20		4028-63		
7	Гвозди К 2,5×50 или					158		0,31		—"—		
	(скобы 1,8×12×50)					(158)		(0,38)		—		
		Масса изделия ~ 28 кг.										
		ВСД-4* – (-40°С)										
8	Стойка	50×150	–	2660	0,0200	2	0,0400			11047-72 9486-66	1	15
9	Доска	16×100	13×85	2730	0,0044	1	0,0044			—"—	2	18
10	Доска	16×100	13×100	2660	0,0043	1	0,0043			—"—	2	15
			Итого				0,0487	28,35				
11	ДВП твердая δ=4мм						0,266	0,9		4598-75		
6	Гвозди К 4×120					18		0,21		4028-63		
7	Гвозди К 2,5×50 или					112		0,22		—"—		
	(скобы 1,8×12×50)					(112)		(0,27)		—		
		Масса изделия ~ 30 кг										

1. Угловой вкладыш дома ВСД-1* изготавливается в зеркальном изображении относительно ВСД-1*.

Гл. инж. пр.	Авигдор	
Нач. отд.	Титов	
Гл. спец.	Герасимова	
Рук. груп.	Якубова	
Ст. инж.	Сидонов	
Инженер	Урина	

181-115-99/1.2

1-этажный 1-квартирный 3 комнатный жилой дом

Стадия	Масса	Масшт
Р		
Лист 43	Листов	

ВСД-1* (ВСД-1л*) угловой вкладыш, ВСД-4* рядовой вкладыш дома.

ГИПРОЛЕСПРОМ

17411-02 50

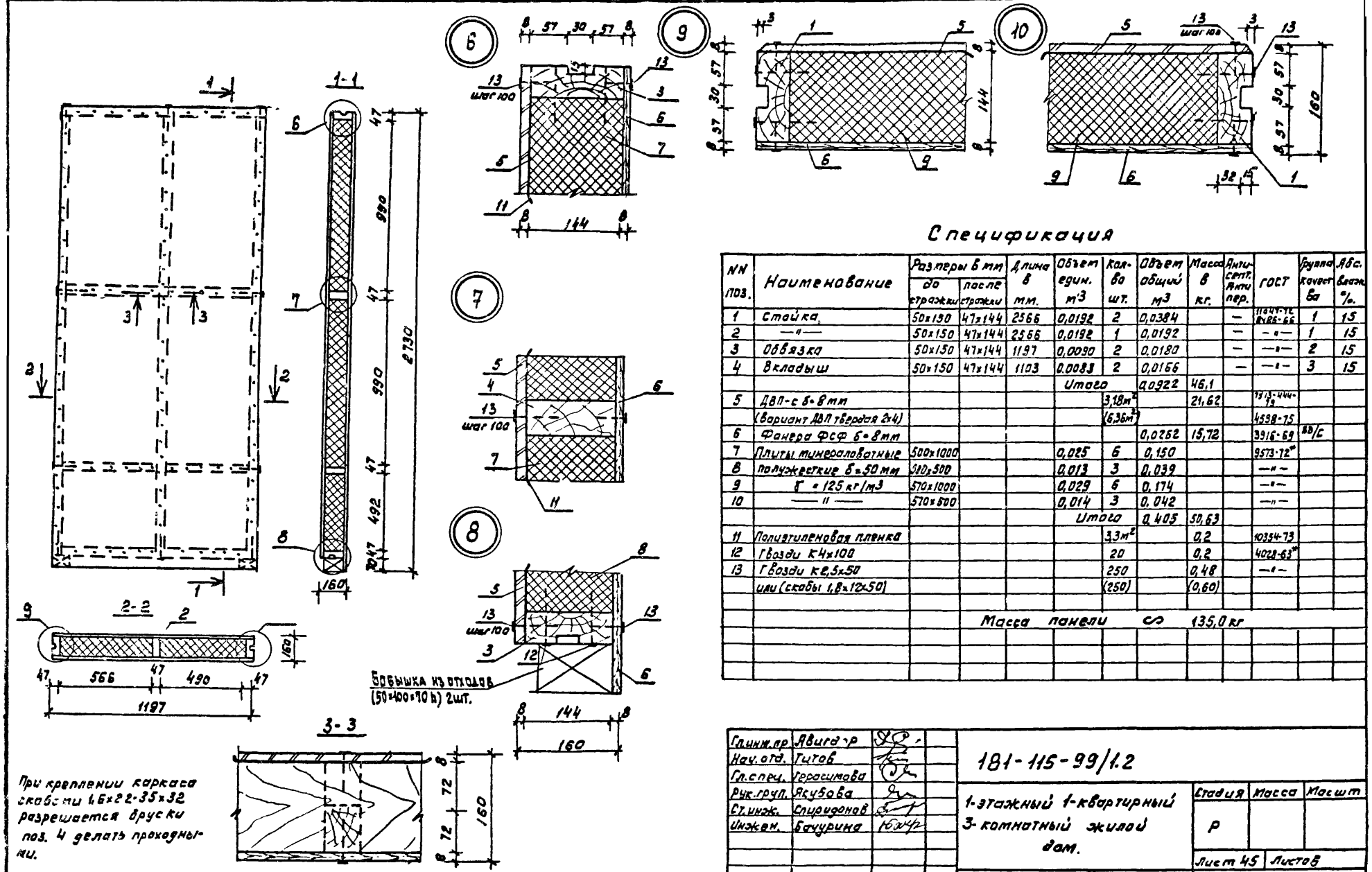

При креплении каркаса скобами 1,6×22-35×32 разрешается бруски поз. 4 делать проходными.

Спецификация

NN поз.	Наименование	Размеры в мм до стражки	Размеры в мм после стражки	Длина в мм.	Объем един. м³	Кол-во шт.	Объем общий м³	Масса в кг.	Антисепт. Антипер.	ГОСТ	Группа качества	Абс. влажн. %
1	Стойка	50×150	47×144	2566	0,0192	2	0,0384		—	11047-72 8486-66	1	15
2	—"—	50×150	47×144	2566	0,0192	1	0,0192		—	—"—	1	15
3	Обвязка	50×150	47×144	1197	0,0090	2	0,0180		—	—"—	2	15
4	Вкладыш	50×150	47×144	1103	0,0083	2	0,0166		—	—"—	3	15
					Итого		0,0922	46,1				
5	ДВП-с δ=8мм					3,18м²		21,62		7913-444-79		
	(Вариант ДВП твердая 2×4)					(6,36м²)				4598-75		
6	Фанера ФСФ δ=8мм						0,0262	15,72		3916-69	ВВ/С	
7	Плиты минераловатные	500×1000			0,025	6	0,150			9573-72*		
8	полужесткие δ=50мм	500×500			0,013	3	0,039			—"—		
9	γ = 125 кг/м³	570×1000			0,029	6	0,174			—"—		
10	—"—	570×500			0,014	3	0,042			—"—		
					Итого		0,405	50,63				
11	Полиэтиленовая пленка					3,3м²		0,2		10354-73		
12	Гвозди К4×100					20		0,2		4028-63*		
13	Гвозди К2,5×50					250		0,48		—"—		
	или (скобы 1,8×12×50)					(250)		(0,60)				
			Масса панели ~ 135,0 кг									

Гл.инж.пр.	Авигдор	
Нач.отд.	Титов	
Гл.спец.	Герасимова	
Рук.груп.	Якубова	
Ст.инж.	Спиридонов	
Инжен.	Бачурина	

181-115-99/1.2

1-этажный 1-квартирный 3-комнатный жилой дом.

Стадия	Масса	Масшт
Р		

Лист 45 | Листов

ПНФ-1* Панель наружная Глухая

ГИПРОЛЕСПРОМ

17411-02 51

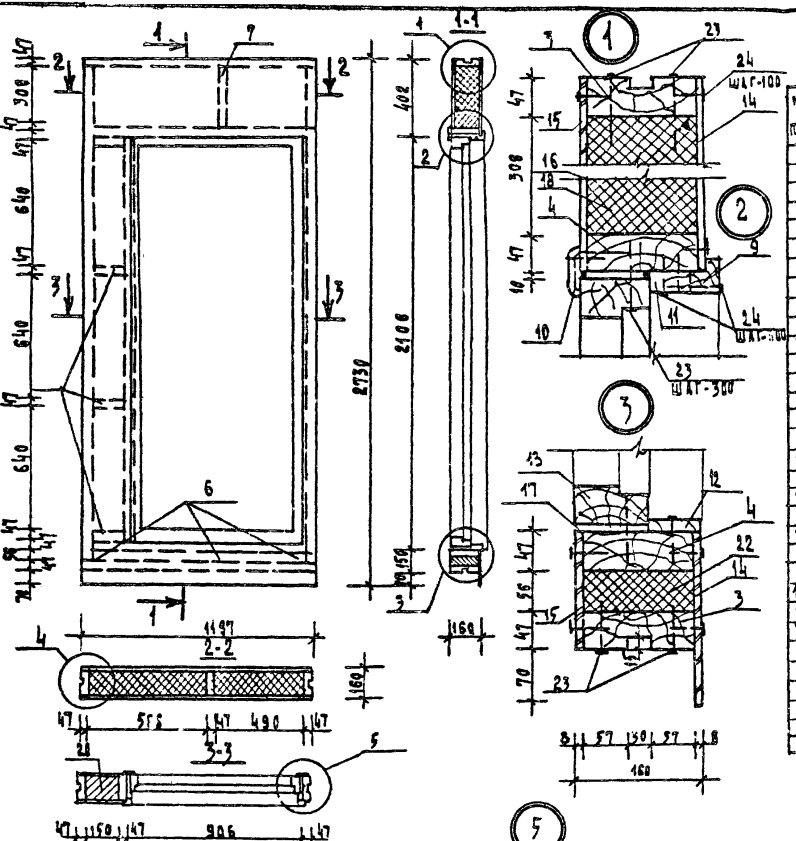

Спецификация

NN поз.	Наименование	Сечение в мм: до строжки	Сечение в мм: после строжки	Длина в мм	Объем единицы м³	Кол-во шт.	Объем общий м³	Масса кг	Примечание	ГОСТ	Группа качества древес.	Абсол. влажн. %
1	Стойка	50×150	47×144	2566	0.0192	2	0.0384		—	24454-80	1	15
2	Стойка	50×150	47×144	2408	0.0158	1	0.0158		—	"	1	"
3	Обвязка	50×150	47×144	1497	0.0090	2	0.0180		—	"	1	"
4	Ригель	50×150	47×144	1165	0.0083	2	0.0166		—	"	2	"
5	Вкладыш	50×150	47×144	150	0.0011	4	0.0044		—	"	5	"
6	Вкладыш	50×150	47×144	56	0.0004	2	0.0008		—	"	5	"
7	Стойка над дверью	50×150	47×144	508	0.0023	1	0.0023		—	"	3	"
8	Наличник	50×50	44×44	2450	0.0054	2	0.0108		—	"		18
9	Наличник	50×50	44×44	990	0.0025	1	0.0025		—	"		11
10	Наличник	18×60	13×54	п.м.	0.0010	5.4	0.0054		—	8242-75		
11	Рейка	32×50	27×39	п.м.	0.0016	5.4	0.0062		—	24454-80	5	18
12	Доска	16×80	13×66	852	0.0011	1	0.0011		—	"	3	18
13	Дверь ДН20-8-1А				0.0833	1	0.0833	45.32		ОСТ 20-2-78		
				Итого:			0.2080	105.67				
14	Фанера ФСФ δ=8						0.044м³	6.6		3916-69	III/с	
15	ДВПс δ=8 (бариант						1.21м²	8.64		4598-75		
	ДВПтвердая 2сл)						12.5м²			4598-75		
16	Полиэтиленовая пленка						1.5м²	0.1		10354-73		
17	Прокладки уплотняющие по-						12.10м			24454-80		
	лиуретановые морозостойкие											
18	Плиты минераловатные	320×500			0.008	3	0.024			9573-72*		
19	полужесткие δ=50мм	320×570			0.009	3	0.027			"		
20	γ=125кг/м³	160×650			0.005	9	0.045			"		
21	"	160×450			0.001	3	0.003			"		
22	"	60×530			0.002	3	0.006			"		
				Итого:			0.105	13.13				
23	Гвозди К 4×100					62		0.61		4028-63*		
24	Скобы [illegible]					(248)		(2.48)		—		

Масса изделия ~ 1350 кг

Для панели ПНФ-2А применяется дверь ДН20-8-1Ал (левого открывания). Расход на дверь ДН20-8-1 по серии 1.136.1 (в чистате).

Гл. инж. пр.	Давыдов		
Нач. отд.	Титов		
Гл. спец.	Герасимова		
Рук. гр.	Якубова		
Ст. инж.	Моспан		
Ст. инж.	Спиридонов		

181-115-99/1.2

1-этажный 1-квартирный 3-комнатный жилой дом

Стадия	Масса	Масштаб
Р		

Лист 46 листов

ПНФ-2А (ПНФ-2Ал) Панель наружная с дверью ДН20-8-1А (ДН20-8-1Ал)

Гипролеспром

17411-02 52

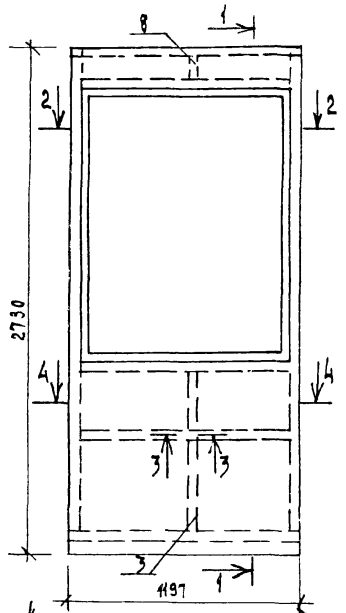

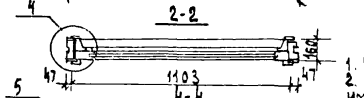

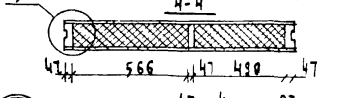

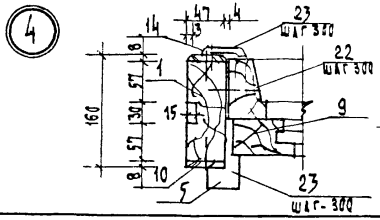

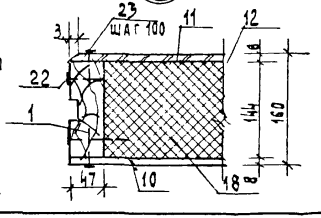

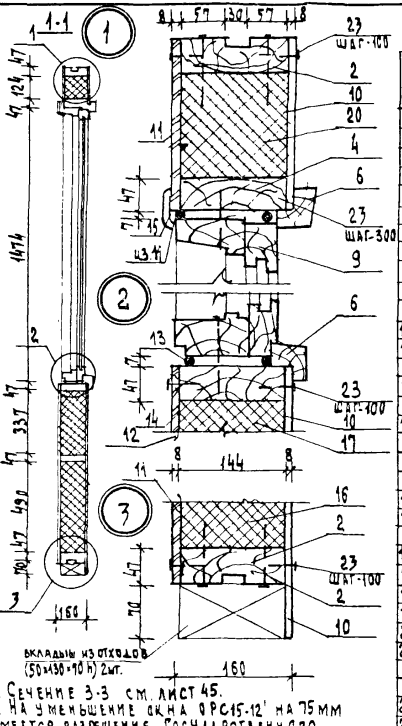

Вкладыш из отходов (50×130×10 h) 2шт.

1. Сечение 3-3 см. лист 45.
2. На уменьшение окна ОРС15-12' на 75мм имеется разрешение Госкадастенного комитета СССР по делам строительства (Госстроя СССР) от 03.12.80 № НК-6054-1

Спецификация

поз.	Наименование	Сечение в мм: до строжки	Сечение в мм: после строжки	Длина в мм	Объем единицы м³	Кол-во шт.	Объем общий м³	Масса кг	Материал, марка, группа, класс, вид покрытия	ГОСТ	Группа качества древесины	Абсол. влажн. %
1	Стойка	50×150	47×144	2565	0.0192	2	0.0384	—		8486-66	1	15
2	Обвязка	50×150	47×144	1197	0.0090	2	0.0180	—		"	1	15
3	Стойка	50×150	47×144	874	0.0066	1	0.0066	—		"	2	"
4	Ригель	50×150	47×144	1103	0.0083	2	0.0166	—		"	2	"
5	Наличник	50×44	44×44	1530	0.0038	2	0.0076	—		"	—	18
6	Наличник	50×44	44×44	1210	0.0030	1	0.0030	—		"	—	"
7	Вкладыш	50×150	47×144	1103	0.0083	1	0.0166	—		"	3	15
8	Стойка над окном	50×150	47×144	124	0.0009	1	0.0009	—		"	3	15
9	Окно ОРС15-12'					1	0.1111	50.0		16289-80		
					Итого:		0.2388	103.85				
10	Фанера ФСФ δ=8 мм						0.013	7.8		3916-69	3	с
11	АВПс δ=8 мм						1.58м²	10.61		9Т-19-444-78		
	Вариант А в/т бердая 2×4)						3.12м²			9538-75		
12	Полиэтиленовая пленка						1.6м²	0.1		10354-75		
13	Прокладки уплотняющие пенополиуретановые морозостойкие						10.5п.м	—		10174-72		
14	Наличник из древесно-	11×54		1530	0.0009	2	0.0018	1.44		9Т-19-402-78		
15	волокнистой массы	11×54		1210	0.0007	1	0.0007	0.56		"		
16	Плиты минераловатные	500×500			0.013	3	0.039			9573-72*		
17	полужесткие δ=50 мм	350×500			0.009	3	0.027			"		
18	δ=125 кг/м³	570×500			0.014	3	0.042			"		
19	"	570×350			0.0100	3	0.030			"		
20	"	130×500			0.003	3	0.009			"		
21	"	130×570			0.004	3	0.012			"		
					Итого:		0.159	19.88				
22	Гвозди К 4×100					42 (388)		0.44 (3.58)		4028-63*		
23	Скобы 1.6×12×50									"		

Масса изделия ≈ 145.0 кг

При креплении каркаса скобами 1.6×22-35×32 разрешается бруски поз.7 делать проходными

Гл. инж. пр.	Давидов	
Нач. отд.	Китов	
Гл. спец.	Герасимова	
Рук. гр.	Якубова	
Ст. инж.	Москаленко	
Ст. инж.	Спиридонов	

181-115-99/1.2

1-этажный, 1-квартирный, 3-комнатный жилой дом

Стадия	Масса	Масштаб
Р		

Лист 47 Листов

ПНФ-3ᵉᵏ панель наружная с окном ОРС15-12'

ГИПРОСЕЛЬПРОМ

17411-02 53

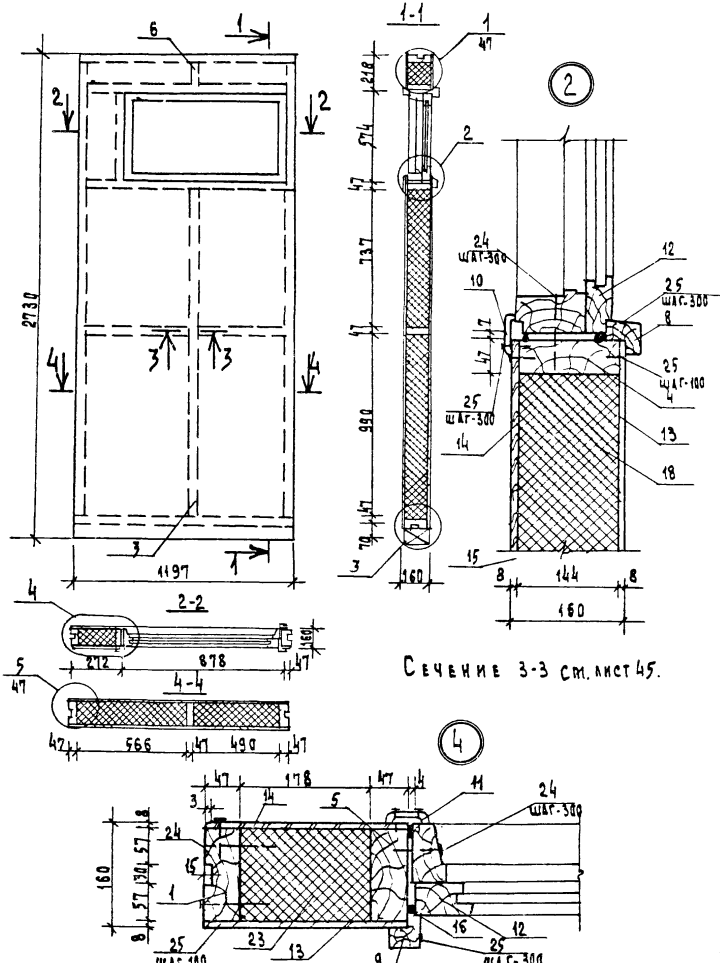

Сечение 3-3 см. лист 45.

Спецификация

№№ поз.	Наименование	Сечение до строжки	Сечение после строжки	Длина в мм	Объем единиц м³	Кол-во шт.	Объем общий м³	Масса кг	Дигитальная ...	Гост	Группа качества ...	Абсолютная влажн. %
1	Стойка	50×150	47×144	2566	0.0192	2	0.0384		—	11047-72 4436-65	1	15
2	Обвязка	50×150	47×144	1197	0.0090	2	0.0180		—	"	2	"
3	Стойка	50×150	47×144	1774	0.0133	1	0.0133		—	"	1	"
4	Ригель	50×150	47×144	1103	0.0083	2	0.0166		—	"	2	"
5	Стойка	50×150	47×144	574	0.0043	1	0.0043		—	"	1	"
6	Стойка над окном	50×150	47×144	124	0.0009	1	0.0009		—	"	3	"
7	Вкладыш	50×150	47×144	1103	0.0083	1	0.0083		—	"	3	"
8	Наличник	50×100/2	44×44	990	0.0025	2	0.0050		—	"	—	18
9	Наличник	50×100/2	44×44	680	0.0017	2	0.0034		—	"	—	18
10	Наличник	16×60	13×54	990	0.0010	2	0.0020		—	8242-75	—	—
11	Наличник	16×60	13×54	680	0.0007	2	0.0014		—	"	—	—
12	Окно ОРС 6-9				0.0453	1	0.0453	19.48		16289-80		
					Итого:		0.1549	75.28				
13	Фанера ФСФ δ=8мм						0.0221	13.26		3916-69	813/с	
14	АВПс δ=8мм (вариант АВП твердая 2×4)						2.68м² (5.36м²)	18.2 (18.2)		ТУ 13-444 4598-[illegible]		
15	Полиэтиленовая пленка						2.68м²	0.16		10354-73		
16	Прокладки уплотняющие пенополиуретановые морозостойкие						5.90 п	—		10174-72		
17	Плиты минерало-ватные полужест-кие δ=50 мм	500×1000			0.025	3	0.075			3573-72*		
18		750×500			0.019	3	0.057			"		
19		570×1000			0.029	3	0.087			"		
20	γ = 125 кг/м³	570×750			0.021	3	0.063			"		
21	"	130×500			0.003	3	0.009			"		
22	"	130×570			0.004	3	0.012			"		
23	"	190×580			0.006	3	0.018			"		
					Итого:		0.321	40.13				
24	Гвозди К 4×100					38		0.37		4028-65*		
25	Гвозди К 2.5×50 или сковы ГМ 1.6×50					302 (302)		8.38 (8.73)		"		

МАССА ИЗДЕЛИЯ ~ 148 кг

При креплении каркаса скобами 1.6×22-35×32 разрешается бруски поз. 7 делать проходными

Гл. инж. пр.	Авигдор	
Нач. отд.	Титов	
Гл. спец.	Герасимова	
Рук. гр.	Якубова	
Ст. инжен.	Моспан	
Ст. инжен.	Спиридонов	

181-115-99/1.2

1-этажный, 1 квартирный 3-комнатный жилой дом

ПНФ-4* панель наружная с окном ОРС 6-9

Стадия	Масса	Масштаб
Р		

Лист 48 | Листов

ГИПРОЛЕСПРОМ

17411-02 54

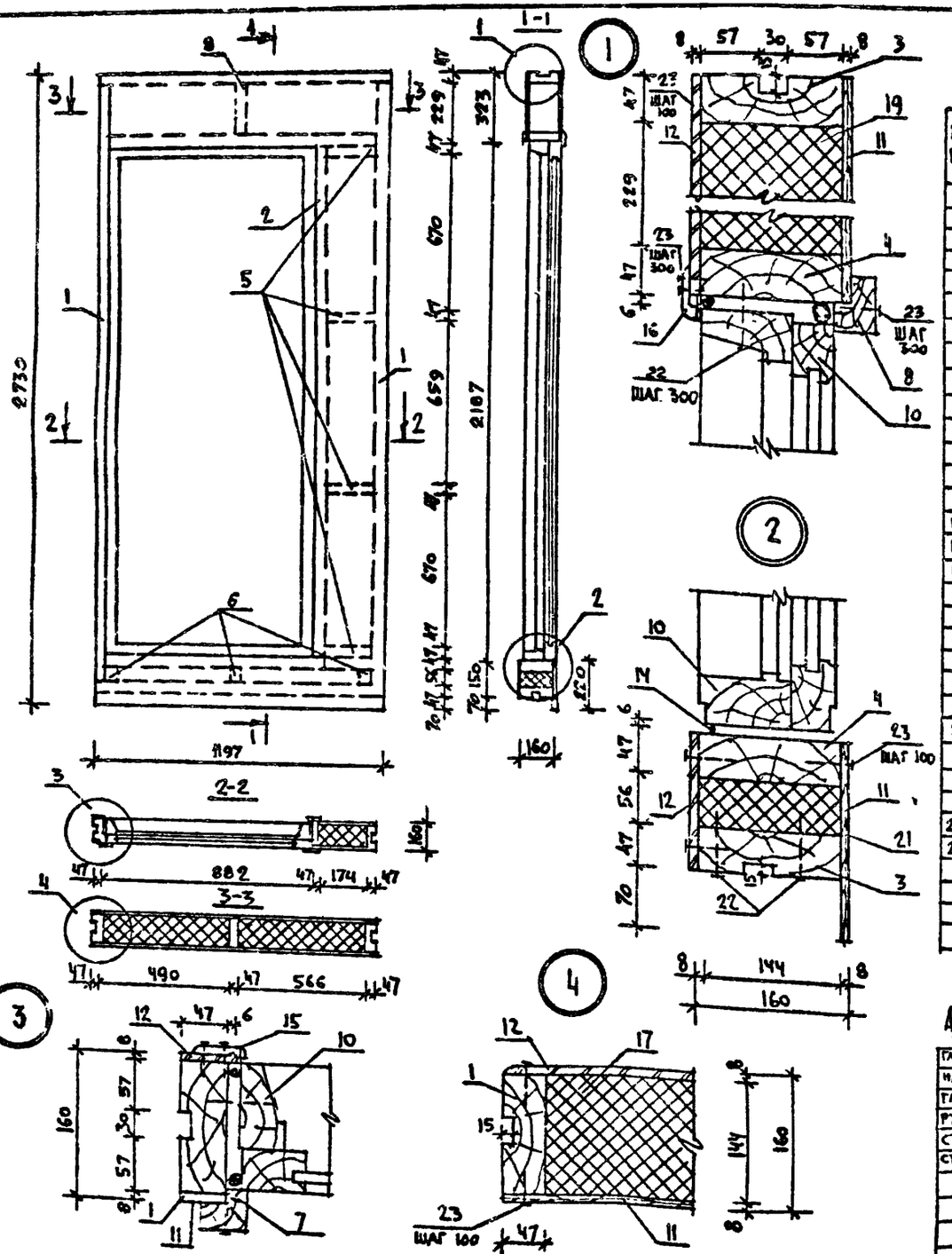

Спецификация

Нм поз.	Наименование	Сечение в /мм/ до строжки	Сечение в /мм/ после строжки	Длина в мм	Объем единицы м³	Колич. шт.	Объем общий м³	Масса кг	Антисептик антипериров.	ГОСТ	Группа кач. древесины	Абс. влаж. %
1	Стойка	50×150	47×144	2566	0,0192	2	0,0384		—	11047-72 8486-66	1	15
2	"	50×150	47×144	2187	0,0164	1	0,0164		—	"	"	"
3	Обвязка	50×150	47×144	1197	0,0090	2	0,0180		—	"	"	"
4	Ригель	50×150	47×144	1103	0,0083	2	0,0166		—	"	2	"
5	Вкладыш	50×150	47×144	174	0,0013	4	0,0052		—	"	3	"
6	"	50×150	47×144	56	0,0004	3	0,0012		—	"	3	"
7	Наличник	50×100/2	44×44	2230	0,0056	2	0,0112		—	"	2	18
8	"	50×100/2	44×44	970	0,0024	1	0,0024		—	"	"	18
9	Стойка	50×150	47×144	229	0,0017	1	0,0017		—	11046-72 8466-66	3	15
10	Дверь БРС 22-9				0,1110	1	0,1110	50,0		16289-80		
	/БРС 22-9Н/			Итого:			0,2221	105,55				
11	Фанера ФСФ δ=8 мм						0,0107	6.5		3916-69	бв/с	
12	ДВПС δ=3мм /Вариант ДВП твердая 2×4/						1.26 м² /2.52/м²	8.6 /8.6/		17-13-444-79 4598-75		
13	Полиэтиленовая пленка						1.26 м²	0,90		10354-73		
14	Проклажи уплотняющие пенополиуретановые морозостойкие						12,4 пм	–		10174-72		
15	Наличник из древесно-волокнистой массы		11×54	2240	0,0013	2	0,0026	2.08		17-13-408-78		
16	"		11×54	980	0,0006	1	0,0006	0.48		"		
17	Плиты минераловатные	240×500			0,0060	3	0,0180			9573-72*		
18	Полужесткие δ=50	240×570			0,0068	3	0,0204			"		
19	γ=125 кг/м³	680×180			0,0061	9	0,0549			"		
20	"	60×450			0,0014	3	0,0042			"		
21	"	60×530			0,0016	3	0,0048			"		
				Итого:			0,1023	15.3				
22	Гвозди К 4×100					56		0.55		4028-63*		
23	" К 2.5×50 или					297		0.57		"		
	/Скобы ⌀1.8×12×50/					(297)		(0.71)		–		
	Масса	Изделия ~				141,0 кг						

Для панели ПНФ-5*Л применяется дверь БРС 22-9Н /левого открывания/

Гл. инж. пр.	Авигдор	
Нач. отд.	Титов	
Гл. спец.	Герасимова	
Рук. группы	Якубова	
Ст. инж.	Моспан	
Ст. инж.	Спиридонов	

181-115-99/1.2

1-этажный 1-квартирный 3-комнатный жилой дом

Стадия	Масса	Масштаб
Р		

Лист 49 | Листов

ПНФ-5*/ПНФ-5*Л/ Панель наружная с балконной дверью БРС 22-9/БРС 22-9Н/

Гипролеспром

17411-02 55

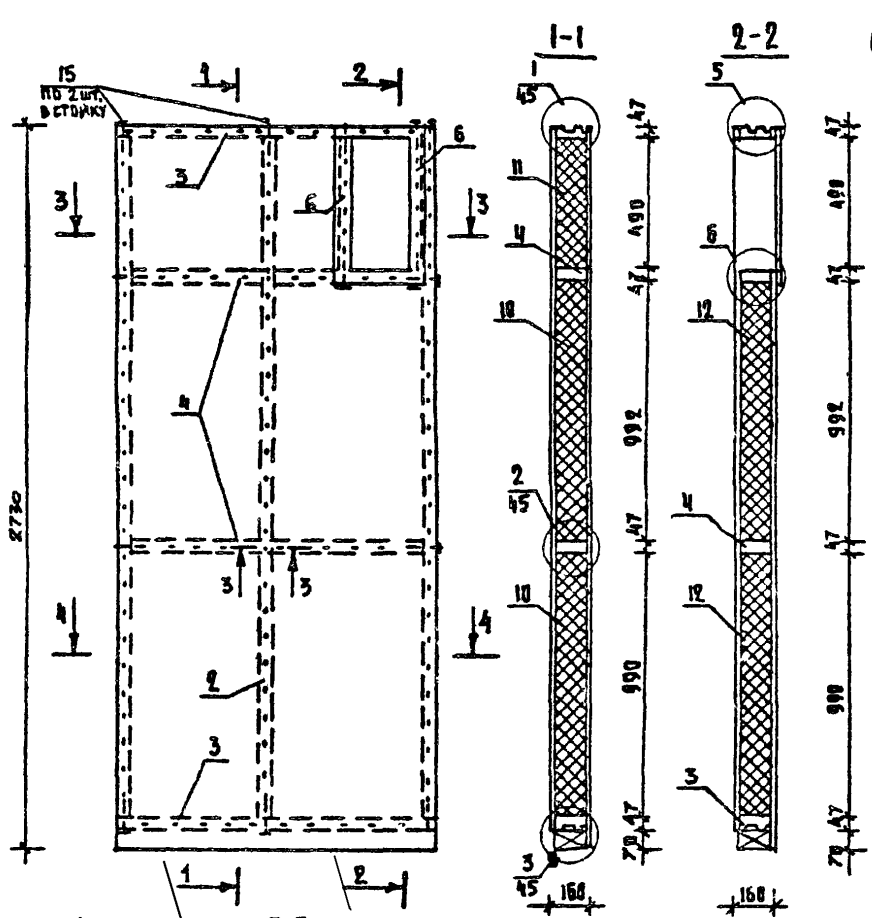

Сечение 3-3 см. лист 53.

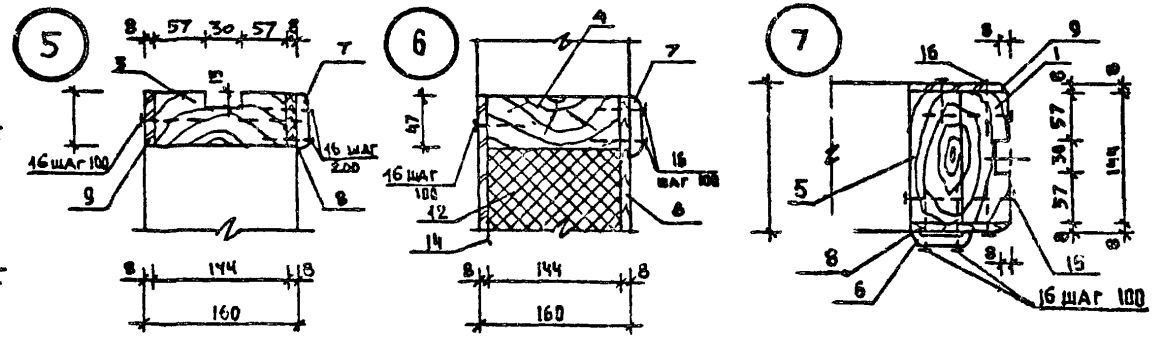

СПЕЦИФИКАЦИЯ

№№ поз	НАИМЕНОВАНИЕ	РАЗМЕРЫ В мм: ДО СТРОЖКИ	РАЗМЕРЫ В мм: ПОСЛЕ СТРОЖКИ	ДЛИНА В мм	ОБЪЕМ ЕД. м³	КОЛ-ВО ШТ.	ОБЪЕМ ОБЩИЙ м³	МАССА В КГ	АНТИСЕПТ. АНТИПЕР.	ГОСТ	ГРУПП. КАН. ДРЕВ	АБС. ВЛАЖ. %
1	СТОЙКА	50×150	47×144	2566	0,0192	2	0,0384		–	ПО 97-72 8486-66	1	15
2	"	50×150	47×144	2566	0,0192	1	0,0192		–	"	"	"
3	ОБВЯЗКА	50×150	47×144	1197	0,0090	2	0,0180		–	"	"	"
4	ВКЛАДЫШ	50×150	47×144	1103	0,0083	2	0,0166		–		3	"
5	"	50×150	47×144	490	0,0037	2	0,0074		–		3	"
6	НАЛИЧНИК	16×60	13×54	600	0,0006	2	0,0012		–	8242-75	–	–
7	"	16×60	13×54	370	0,0004	2	0,0008		–	"	–	–
					ИТОГО:		0,1016	50,8				
8	ФАНЕРА ФСФ δ=8 мм						0,0260	15,6		3916-69	2	
9	ДВПс δ=8 мм / ВАРИАНТ					3,06м²		20,81		17-15-444-79		
	ДВП ТВЕРДАЯ 2<4/					(1,12м²)		(20,81)		4598-75		
10	ПЛИТЫ МИНЕРАЛОВАТНЫЕ	500×1000			0,025	6	0,150			9573-72*		
11	ПОЛУЖЕСТКИЕ	500×500			0,013	3	0,039			"		
12	δ=50 мм; γ=125 кг/м³	570×1000			0,029	3	0,174			"		
13	"	260×500			0,007	6	0,021			"		
					ИТОГО:		0,384	48,0				
14	ПЛЕНКА ПОЛИЭТИЛЕНОВАЯ					3,2м²		0,20		10354-73		
15	ГВОЗДИ КЧ×100					28		0,27		4028-63*		
16	" К2,5×50					270		0,32		"		
	/ИЛИ СКОБЫ ⌀1,8×12×50/					(270)		(0,65)				
					МАССА ИЗДЕЛИЯ ~ 136,0 кг							

ГА. ИНЖ. ПР.	Авигдор	
НАЧ. ОТД.	Титов	
ГА. СПЕЦ.	Герасимова	
РУК. ГР.	Якубова	
СТ. ИНЖ.	Спиридонов	
ИНЖЕНЕР	Бачурина	

1В1-115-99/1.2

1-ЭТАЖНЫЙ 1-КВАРТИРНЫЙ 3-КОМНАТНЫЙ ЖИЛОЙ ДОМ.

ПНФ-8*. ПАНЕЛЬ НАРУЖНАЯ С ОТВЕРСТИЕМ

СТАДИЯ	МАССА	МАСШТАБ
Р		
ЛИСТ 50	ЛИСТОВ	

ГИПРОЛЕСПРОМ

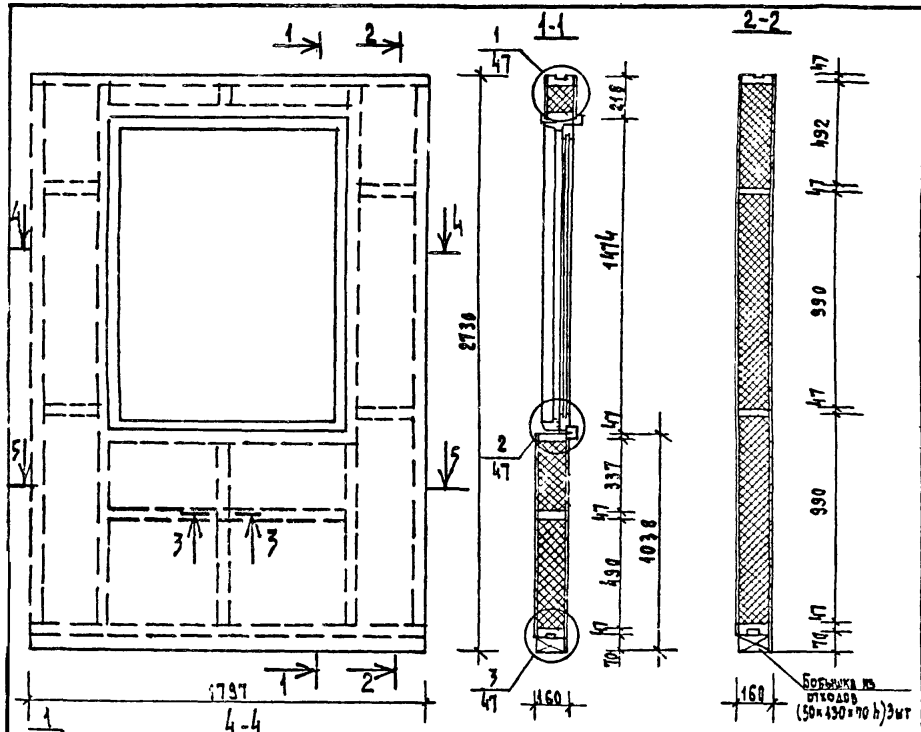

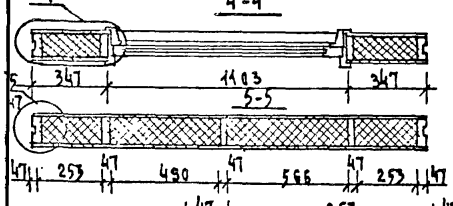

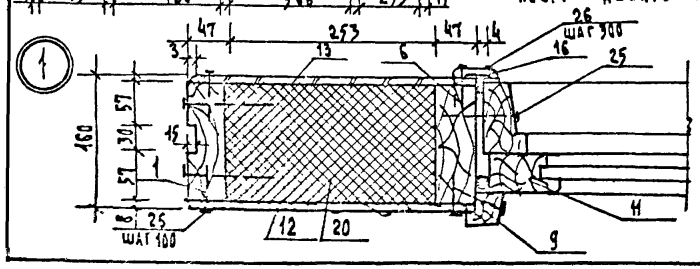

1. Сечение 3-3 см. лист 45
2. На уменьшение окна ОРС15-12' на 75 мм имеется разрешение государственного комитета СССР по делам строительства (Госстроя СССР) от 03.12.80 № НК-6054-1
2. При креплении каркаса скобами 16×2,2 - 35×32 разрешается бруски поз. 7 делать проходными.

Спецификация

Nн поз	Наименование	Сечение в мм: до строжки	Сечение в мм: после строжки	Длина в мм	Объем единиц м³	Кол-во шт.	Объем общий м³	Масса кг	Дистанция для антиперпирования	Гост	Группа качества древесины	Абсол. влажн. %
1	Стойка	50×150	47×144	2566	0.0192	2	0.0384		—	11047-72	1	15
2	Обвязка	50×150	47×144	1797	0.0135	2	0.0270		—	8488-66	2	"
3	Стойка	50×150	47×144	874	0.0066	1	0.0066		—	"	1	"
4	Ригель	50×150	47×144	1103	0.0083	2	0.0166		—	"	2	"
5	Стойка над окном	50×150	47×144	124	0.0009	1	0.0009		—	"	3	"
6	Стойка	50×150	47×144	2566	0.0192	2	0.0384		—	"	1	"
7	Вкладыш	50×150	47×144	1103	0.0083	1	0.0083		—	"	3	"
8	Вкладыш	50×150	47×144	253	0.0019	4	0.0076		—	"	"	"
9	Наличник	50×50	44×44	1530	0.0038	2	0.0076		—	"	—	18
10	Наличник	50×50	44×44	1210	0.0030	1	0.0030		—	"	—	"
11	Окно ОРС15-12'				0,1111	1	0,1111	50,0		16289-80		
	(ОРС15-12)			Итого:			0,2655	127,2				
12	Фанера ФСФ δ=8						0.026	15.6		3916-69	80/С	
13	АВПс δ=8 мм (вариант						3.05 м	21.42		ТУ-13-444-79		
	АВП твердая 2×4)						(6.3 м²)			4578-75		
14	Полиэтиленовая пленка						3.2 м²	0.2		10354-73		
15	Прокладки уплотняющие						10.5 пм	—		10174-72		
	пенополиуретановые											
	морозостойкие											
16	Наличник из древесно-	11 × 54		1530	0.0009	2	0.0018	1.44		ТУ-18-402-78		
	волокнистой массы	11 × 54		1210	0.0007	1	0.0007	0.56		"		
17	Плиты минераловатные	260×1000			0.013	12	0.156			9573-72*		
18	Полужесткие δ=50 мм	500×570			0.014	3	0.042			"		
19	γ=125 кг/м³	500×500			0.013	3	0.039			"		
20	"	350×570			0.010	3	0.030			"		
21	"	350×500			0.009	3	0.027			"		
22	"	260×500			0.007	6	0.042			"		
23	"	130×500			0.003	3	0.009			"		
24	"	130×570			0.004	3	0.012			"		
					Итого:		0.357	44.63				
25	Гвозди к 4×100					82		0.8		4028-63*		
26	Гвозди к 2,5×50 или (скобы 1,8×12×50)					(480)		0.93 (1.15)		—		

МАССА ИЗДЕЛИЯ ~ 213,0 кг

Гл. инж. пр.	Авигдор	
Нач. отд.	Титов	
Гл. спец.	Герасимова	
Рук. гр.	Якубова	
Ст. инж.	Маслан	
Ст. инж.	Спиридонов	

181-115-99/1.2

1-этажный 1-квартирный 3-комнатный жилой дом

ПНФ-9* панель наружная с окном ОРС15-12'

Стадия	Масса	Масштаб
Р		

Лист 51 | Листов

ГИПРОЛЕСПРОМ

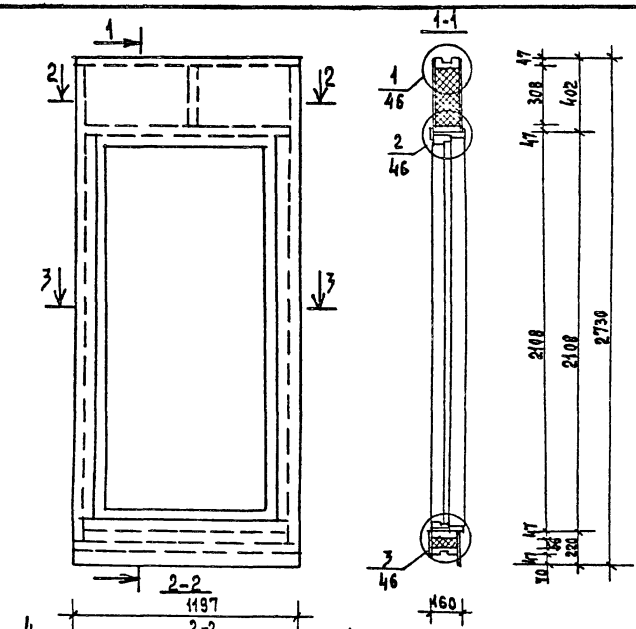

Спецификация

NN поз	Наименование	Сечение в мм: до строжки	Сечение в мм: после строжки	Длина в мм	Объем единицы м³	Количество шт.	Объем общий м³	Масса кг	Интенсификатор антиперен	ГОСТ	Группа качества древесины	Абсолютная влажность %
1	Стойка	50×150	47×144	2566	0.0192	2	0.0384		—	4047-72	1	15
2	Стойка	50×150	47×144	2108	0.0158	2	0.0316		—	8486-66	1	"
3	Обвязка	50×150	47×144	1197	0.0090	2	0.0180		—	"	2	"
4	Ригель	50×150	47×144	1103	0.0083	2	0.0166		—	"	2	"
5	Вкладыш	50×150	47×144	56	0.0004	3	0.0012		—	"	3	"
6	Стойка над окном	50×150	47×144	308	0.0023	1	0.0023		—	"	3	"
7	Наличник	50×50	44×44	2150	0.0054	2	0.0108		—	"	—	18
8	Наличник	50×50	44×44	1090	0.0027	1	0.0027		—	"	—	"
9	Наличник	16×60	13×54	—	0.0010	3.5пм	0.0035		—	8242-75	—	
10	Рейка	32×50	27×48	—	0.0016	5.2пм	0.0083		—	6629-72 8486-66	3	18
11	Доска	16×80	13×66	955	0.0012	1	0.0012		—	"	2	18
12	Дверь ДН20-9-4АА				0.1000	1	0.1000	52.0		ОСТ 20-3-78		
					Итого:		0.2366	120.30				
13	Фанера ФСФ δ=8						0.010м²	6.0		3916-69	1В/с	
14	ДВПС δ=8 (вариант ДВП твердая 2×4)						1.06м²	7.2		19555-74 4598-75		
							2.12м²					
15	Полиэтиленовая пленка						1.1 м²	0.07		10354-73		
16	Прокладки уплотняющие пенополиуретановые морозостойкие						12.3п.м			10174-72		
17	Плиты минераловатные	500×320			0.008	3	0.024			9573-72*		
18	Полужесткие	570×320			0.009	3	0.027			"		
19	δ=50 γ=125 кг/м³	530×60			0.002	3	0.006			"		
20		450×60			0.001	3	0.003			"		
					Итого:		0.060	7.5				
21	Гвозди К 4×100					42		0.47		4028-63*		
22	Гвозди К 2.5×50 или (скобы 1.8×12×50)					336 (336)		0.65 (0.84)		"		

МАССА ИЗДЕЛИЯ ~ 142.0 КГ

Расход на дверь ДН20-9-4 по серии 1.136.11/в чистоте/.

Гл. инж. пр.	А. Викдор		
Нач. отдела	Гитоз		
Гл. спец.	Перкимова		
Рук. гр.	Якубова		
Ст. инженер	И. Оспан		
Ст. инженер	С. Пирьянов		

1В1-115-99/1.2

1-этажный, 1-квартирный 3-комнатный жилой дом

ПНФ-1.2А* Панель наружная с дверью ДН20-9-4АА

Стадия	Масса	Масштаб
Р		
Лист 52	Листов	

ГИПРОЛЕСПРОМ

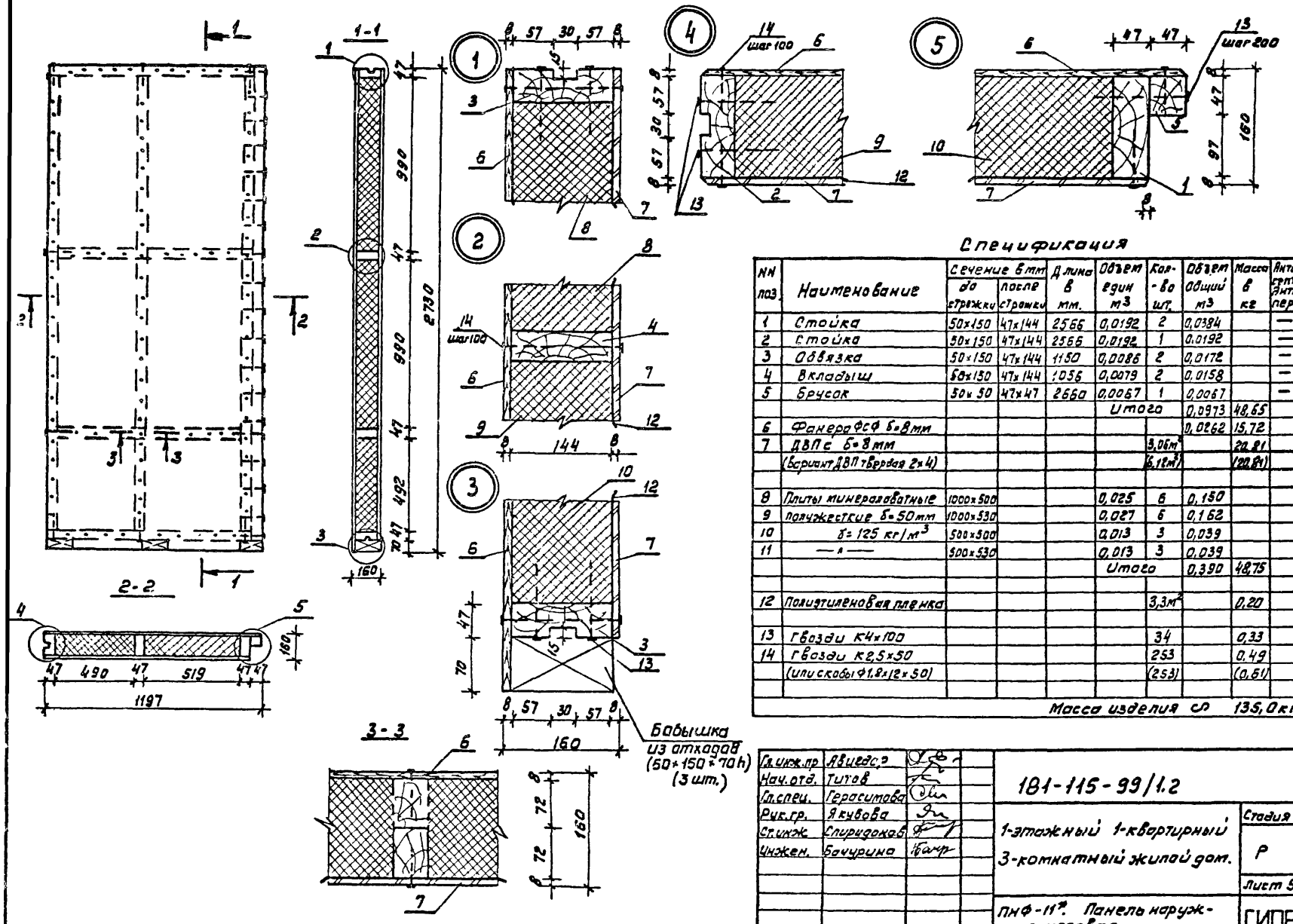

Спецификация

№№ поз.	Наименование	Сечение в мм до стрижки	Сечение в мм после стрижки	Длина в мм	Объем един. м³	Кол-во шт.	Объем общий м³	Масса в кг	Антисептик, антипирен.	ГОСТ	Груп. кач. древ.	Абс. влаж. %
1	Стойка	50×150	47×144	2566	0,0192	2	0,0384		—	18042-72 8486-66	1	15
2	Стойка	50×150	47×144	2566	0,0192	1	0,0192		—	—"—	1	15
3	Обвязка	50×150	47×144	1150	0,0086	2	0,0172		—	—"—	2	15
4	Вкладыш	50×150	47×144	1056	0,0079	2	0,0158		—	—"—	3	15
5	Брусок	50×50	47×47	2660	0,0067	1	0,0067		—	—"—	2	15
					Итого		0,0973	48,65				
6	Фанера ФСФ б=8мм						0,0262	15,72		3916-69		
7	ДВПс б=8мм					3,06м²		20,81		ТУ13-444-76		
	(Вариант ДВП твердая 2×4)					(3,18м²)		(22,81)		4598-76		
8	Плиты минераловатные	1000×500			0,025	6	0,150			9573-72*		
9	полужесткие б=50мм	1000×530			0,027	6	0,162			—"—		
10	γ=125 кг/м³	500×500			0,013	3	0,039			—"—		
11	—"—	500×530			0,013	3	0,039			—"—		
					Итого		0,390	48,75				
12	Полиэтиленовая пленка					3,3м²		0,20		10354-73		
13	Гвозди К4×100					34		0,33		4028-63		
14	Гвозди К2,5×50					253		0,49		—"—		
	(или скобы Ф1,8×12×50)					(253)		(0,61)		—		

Масса изделия ≈ 135,0 кг

Гл. инж. пр	Авцегов	
Нач. отд.	Титов	
Гл. спец.	Герасимова	
Рук. гр.	Якубова	
Ст. инж.	Спиридонов	
Инжен.	Бачурина	

181-115-99/1.2

1-этажный 1-квартирный 3-комнатный жилой дом.

Стадия	Масса	Масшт.
Р		
Лист 53	Листов	

ПНФ-11². Панель наружная угловая.

ГИПРОЛЕСПРОМ

17411-02 59

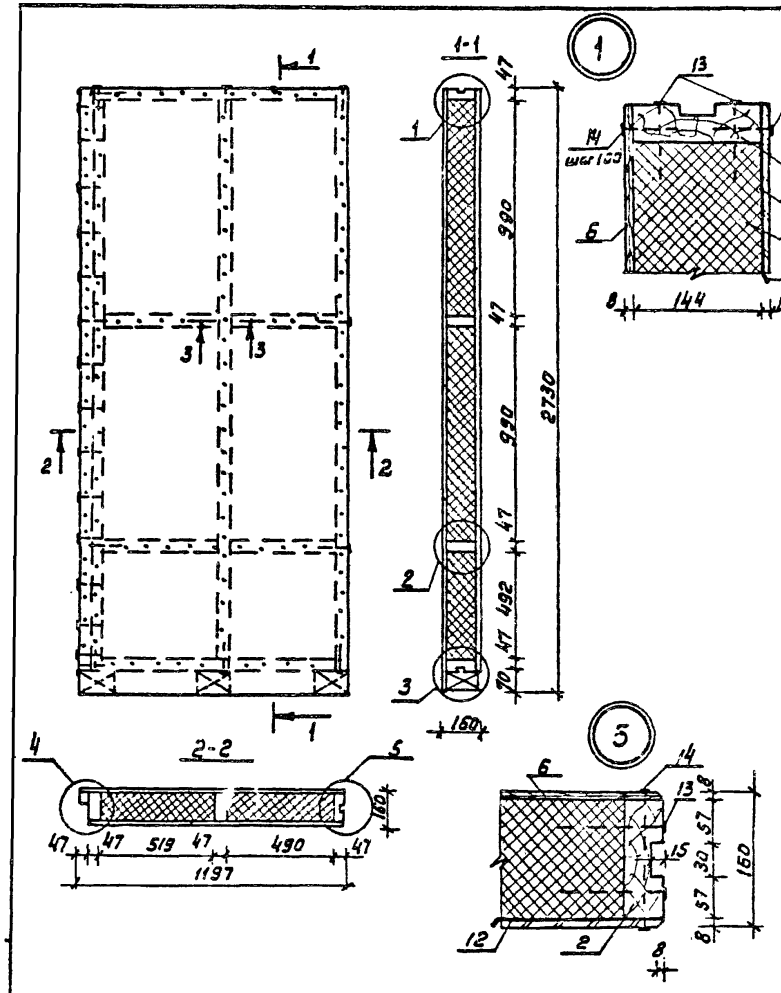

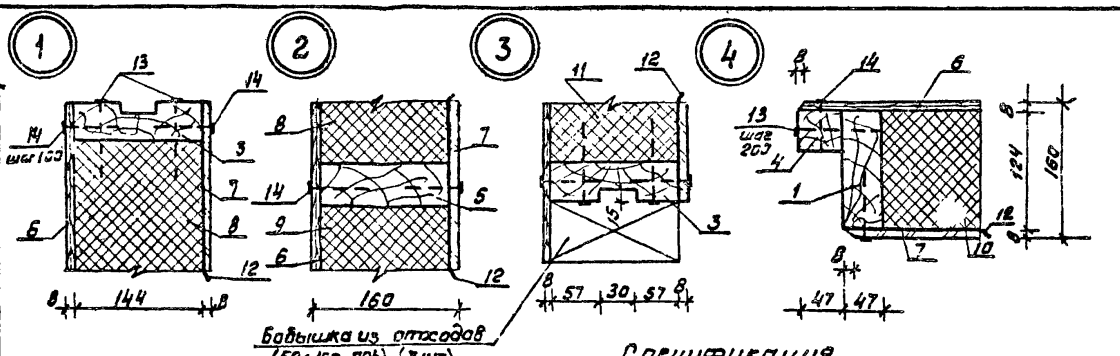

Сечение 3-3 см лист 55

Спецификация

NN поз.	Наименование	Сечение в мм до строжки	Сечение в мм после строжки	Длина в мм	Объем един. м³	Кол-во шт.	Объем общий м³	Масса в кг	Антисепт. Антипер.	ГОСТ	Груп. кач. древ	Абс. влаж. %
1	Стойка	50×150	47×144	2566	0,0192	2	0,0384		—	11047-72 8486-56	1	15
2	Стойка	50×150	47×144	2566	0,0192	1	0,0192		—	—"—	1	15
3	Обвязка	50×150	47×144	1150	0,0086	2	0,0172		—	—"—	2	15
4	Вкладыш	50×150	47×144	1056	0,0079	2	0,0158		—	—"—	3	15
5	Брусок	50×50	47×47	2660	0,0067	1	0,0067		—	—"—	2	15
				Итого			0,0973	48,65				
6	Фанера ФСФ б=8мм						0,0262	15,72		3916-69		
7	ДВП с б=8мм					3,06м²		20,91		7813-444-79		
	(вариант ДВП твердая 2×4)					(5,12м²)		(20,81)		4598-75		
8	Плиты минераловатные	1000×500			0,025	6	0,150			9573-72*		
9	полужесткие γ=125кг/м³	1000×530			0,027	6	0,162			—"—		
10	б=50 мм	500×500			0,013	3	0,039			—"—		
11	—"—	500×530			0,013	3	0,039			—"—		
				Итого			0,390	48,75				
12	Полиэтиленовая пленка					3,3м²		0,20		10354-73		
13	Гвозди К4×100					34		0,33		4028-63*		
14	Гвозди К2,5×50					253		0,49		—"—		
	или (скобы ф1,8×12×50)					(253)		(0,61)		—		
	Масса изделия ~ 135,0кг											

Гл.инж.пр.	Авигдор	
Нач.отд.	Титов	
Гл.спец.	Герасимова	
Рук.груп.	Якубова	
Ст.инж.	Спиридонов	
Инженер	Бачурина	

181-115-99/1.2

1-этажный 1-квартирный 3-комнатный жилой дом

Стадия	Масса	Масшт
Р		

Лист 54 | Листов

ПНФ-12* Панель наружная угловая.

ГИПРОЛЕСПРОМ

17411-02 60

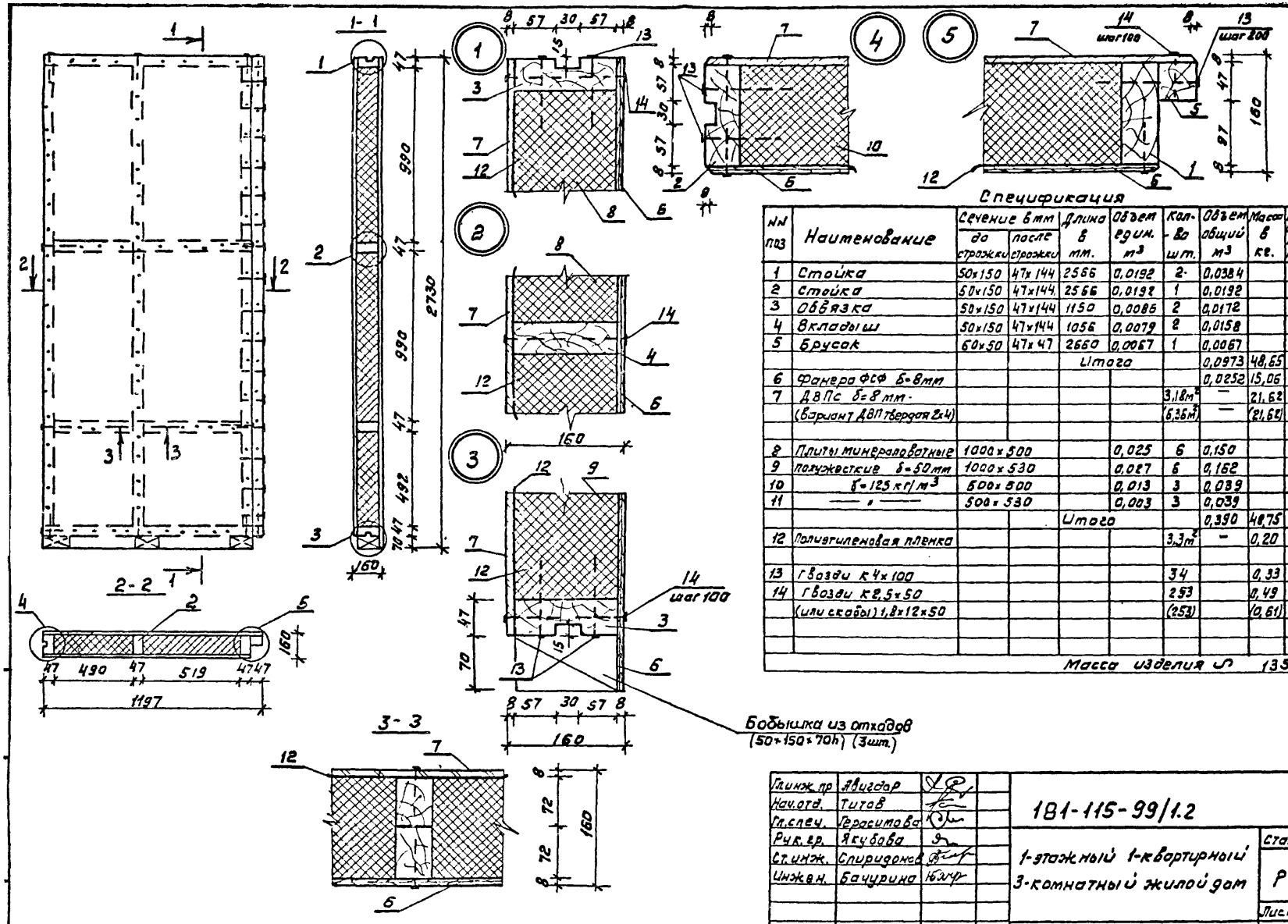

Спецификация

NN поз	Наименование	Сечение в мм до строжки	Сечение в мм после строжки	Длина в мм.	Объем един. м³	Кол-во шт.	Объем общий м³	Масса в кг.	Антисепт. Антипер.	ГОСТ	Груп. кач. древ	Абс. Влаж. %
1	Стойка	50×150	47×144	2566	0,0192	2	0,0384		—	ПСУП-72 8486-66	1	15
2	Стойка	50×150	47×144	2566	0,0192	1	0,0192		—	—"—	1	15
3	Обвязка	50×150	47×144	1150	0,0086	2	0,0172		—	—"—	2	15
4	Вкладыш	50×150	47×144	1056	0,0079	2	0,0158		—	—"—	3	15
5	Брусок	60×50	47×47	2660	0,0067	1	0,0067		—	—"—	3	15
				Итого			0,0973	48,65				
6	Фанера ФСФ б=8мм						0,0252	15,06		3916-69		
7	ДВПс б=8 мм.					3,18м²	—	21,62		ТУ-13-444-79		
	(Вариант ДВП твердая 2кл)					(6,36м²)	—	(21,62)		4598-75		
8	Плиты минераловатные	1000×500			0,025	6	0,150			9573-72*		
9	полужесткие б=50мм	1000×530			0,027	6	0,162			—"—		
10	ρ=125 кг/м³	500×800			0,013	3	0,039			—"—		
11	—"—	500×530			0,003	3	0,039			—"—		
				Итого			0,390	48,75				
12	Полиэтиленовая пленка					3,3м²	—	0,20		10354-73		
13	Гвозди к 4×100					34		0,33		4028-63*		
14	Гвозди к 2,5×50					253		0,49		—"—		
	(или скобы) 1,8×12×50					(253)		(0,61)				

Масса изделия ≈ 135,0 кг.

Гл.инж.пр.	Авигдор	
Нач.отд.	Титов	
Гл.спец.	Герасимова	
Рук.гр.	Якубова	
Ст.инж.	Спиридонов	
Инж.в.н.	Бачурина	

181-115-99/1.2

1-этажный 1-квартирный 3-комнатный жилой дом

Стадия	Масса	Масштаб
Р		
Лист 55	Листов 8	

ПНФ-13* Панель наружная угловая.

ГИПРОЛЕСПРОМ

17411-02 61

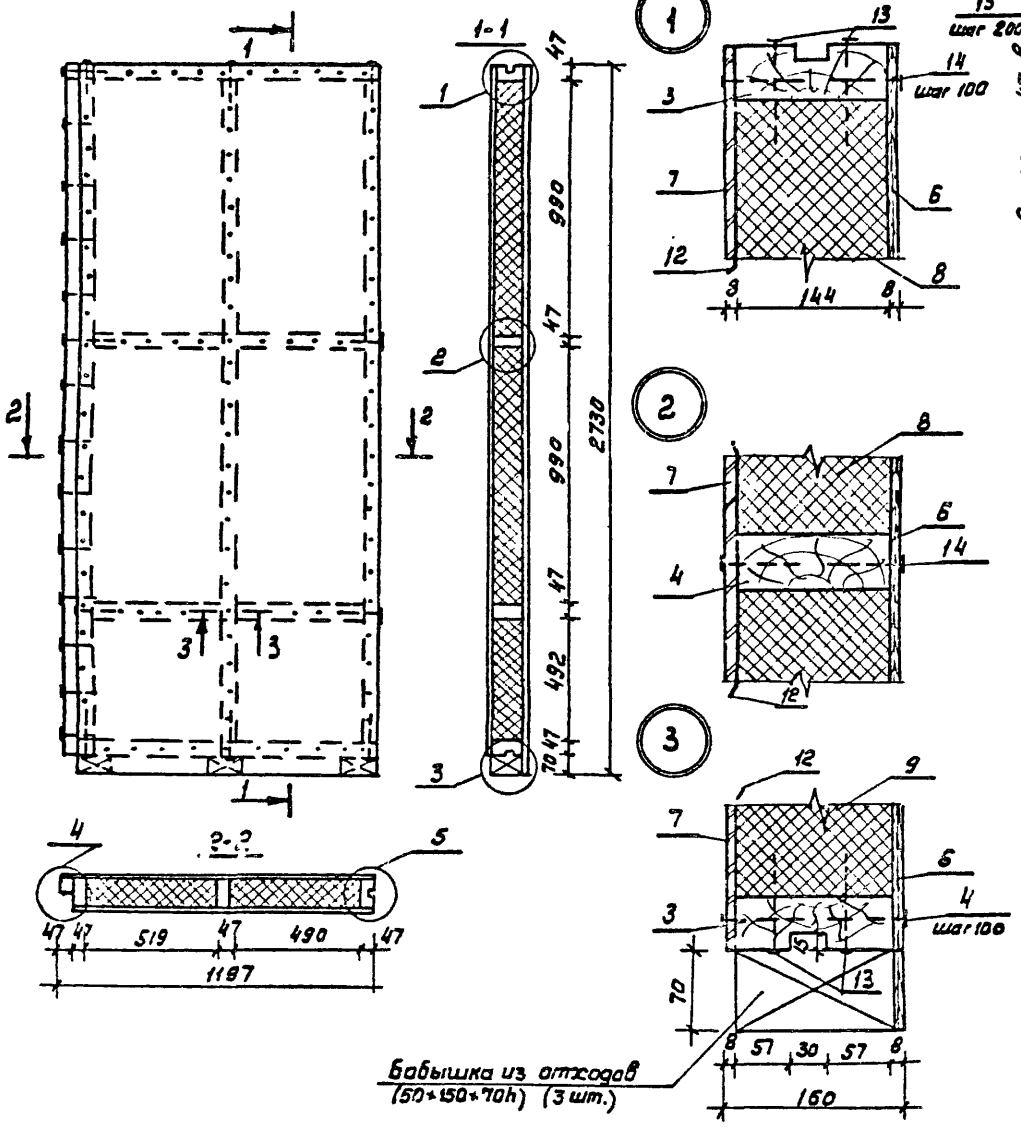

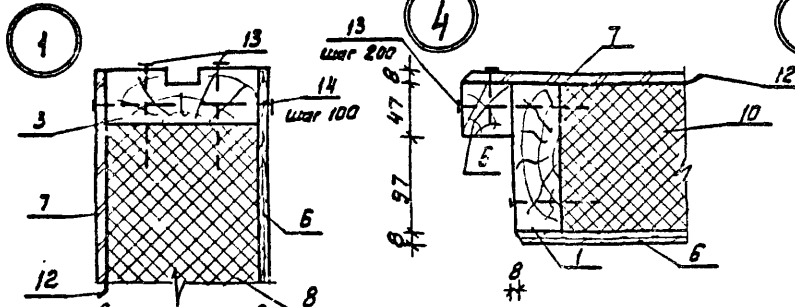

Сечение 3-3 см. лист 55

Спецификация

№№ поз.	Наименование	Сечение в мм до стружки	Сечение в мм после стружки	Длина в мм	Объем един. м³	Кол-во шт	Объем общий м³	Масса в кг	Интиспт. Антипер.	ГОСТ	Группа кач. древ	Абс. Влаж. %
1	Стойка	50×150	47×144	2566	0,0192	2	0,0384		—	11047-72 ВУ28-66	1	15
2	Стойка	50×150	47×144	2566	0,0192	1	0,0192		—	—"—	1	15
3	Обвязка	50×150	47×144	1150	0,0086	2	0,0172		—	—"—	2	15
4	Вкладыш	50×150	47×144	1056	0,0079	2	0,0158		—	—"—	3	15
5	Брусок	50×50	47×47	2660	0,0067	1	0,0067		—	—"—	2	15
					Итого		0,0973	48,65				
6	Фанера фсф 6-8 мм						0,0252	15,06		3916-69		
7	ДВПс δ=8 мм					3,18м²		21,62		ТУ 13-944-19		
	(вариант ДВП твердый 2×4)					(6,36м²)		(21,62)		4598-75		
8	Плиты минераловатные	1000×500			0,025	6	0,150			9573-72		
9	полужесткие δ=50 мм	1000×530			0,027	6	0,162			—"—		
10	γ=125 кг/м³	500×500			0,013	3	0,039			—"—		
11	—"—	500×530			0,013	3	0,039			—"—		
					Итого		0,390	48,75				
12	Полиэтиленовая пленка					3,3м²		0,2		10354-73		
13	Гвозди К4×100					34		0,33		4028-63		
14	Гвозди К2,5×50					253		0,49		—"—		
	(или скобы Ф1,8×12×50)					(253)		(0,61)		—		

Масса изделия ≈ 135,0 кг.

Гл.инж.пр.	Авигдор	
Нач.отд.	Титов	
Гл.спец.	Герасимова	
Рук.груп	Якубова	
Ст.инж.	Спиридонов	
Инжен.	Бачурина	

181-115-99/1.2

1-этажный 1-квартирный 3-комнатный жилой дом

ЛНФ-14ᵛᵉ Панель угловая наружная.

Стадия	Масса	Масшт
Р		
Лист 56	Листов	

ГИПРОЛЕСПРОМ

17411-02 62

ВСФ-1* (ВСФ-1л*)

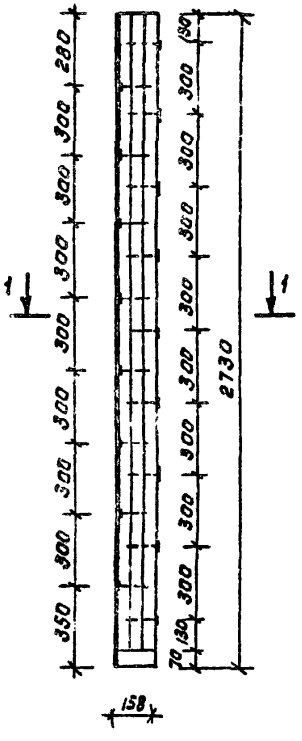

ВСФ-4*

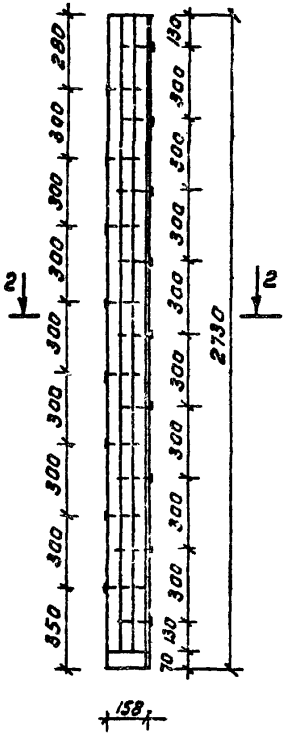

1-1

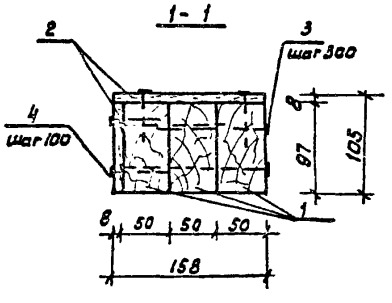

2-2

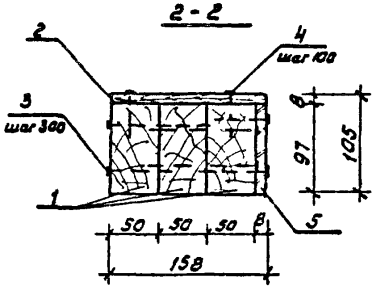

Спецификация

№№ поз	Наименование	Сечение в мм до стражки	Сечение в мм после стражки	Длина в мм	Объем един. м³	Кол. шт.	Объем общий м³	Масса в кг.	Антисепт. антипер.	ГОСТ	Групп. кач. древ.	Абс. влажн. %
	ВСФ-1* (ВСФ-1л*)											
1	Стойка	50×100	50×97	2660	0,0133	3	0,0399	19,95		11047-72 8486-66	1.	15
2	Фанера ФСФ б=8						0,006	3,6		3916-69	ВВ/С	
3	Гвозди к4×120					34		0,4		4028-63*		
4	Гвозди к2,5×50 или (скобы ф1,8×12×50)					108 (108)		0,21 (0,26)		—"—		
	Масса изделия ~ 24,0 кг											
	ВСФ-4*											
1	Стойка	50×100	50×97	2660	0,0133	3	0,0399	19,95		11047-72 8486-66	1	15
2	Фанера ФСФ б=8						0,0035	2,1		3916-69	ВВ/С	
5	ДВПс б=8 (вариант ДВП твердая 2×4)					0,3 м² 0,6 м²		2,04		7813-444-79 4598-75		
3	Гвозди к4×120					34		0,4		4028-63*		
4	Гвозди к2,5×30 или (скобы ф1,8×12×30)					108 (108)		0,21 (0,26)		—"—		
	Масса изделия ~ 25,0 кг.											

Угловой вкладыш ВСФ-1л* изготавливается в зеркальном изображении относительно ВСФ-1*.

Гл.инж.пр.	Авигдор	
Нач.отд.	Титов	
Гл.спец.	Герасимова	
Рук.гр.	Якубова	
Ст.инж.	Спиридонов	

181-115-99/1.2

1-этажный 1квартирный 3комнатный жилой дом

Стадия	Масса	Масштаб
Р		

Лист 57 | Листов

ВСФ-1* (ВСФ-1л*) угловой вкладыш. ВСФ-4* рядовой вкладыш дома

ГИПРОЛЕСПРОМ

17411-02 63

ВСФ-2*

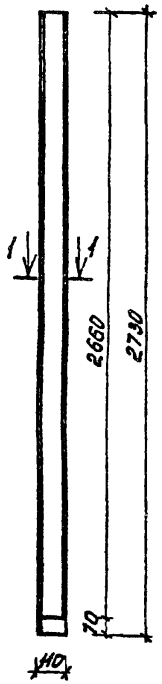

ВСФ-3*

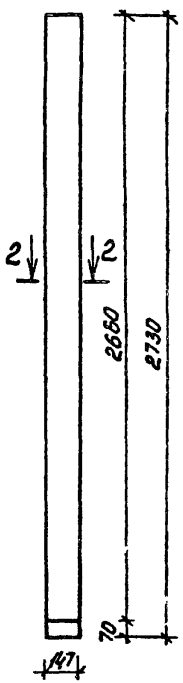

ВСФ-5*(ВСФ-5л*)

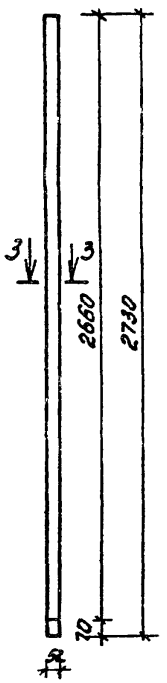

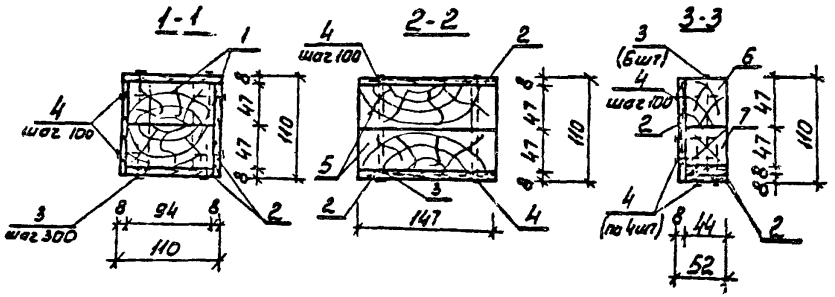

1. Вкладыш веранды ВСФ-5л изготавливается в зеркальном изображении относительно ВСФ-5

Спецификация

№ поз.	Наименование	Сечение, мм до строжки	Сечение, мм после строжки	Длина, мм	Объем един., м³	Кол-во шт.	Объем общий м³	Масса, кг	Материал	ГОСТ	Группа кач. древ.	Абсол. влажн. %
1	2	3	4	5	6	7	8	9	10	11	12	13
	ВСФ-2											
1	Стойка	50×100	47×94	2660	0,0133	2	0,0266	13,3		11047-72 8486-66	1	15
2	Фанера ФСФ 8×8						0,009	5,4		3916-69	ВВ/С	
3	Гвозди К4×120					18		0,21		4028-63*		
4	Гвозди К2,5×50 или					216		0,42		— " —		
	(скобы ф1,8×12×50)					(216)		(0,32)		—		
	Масса изделия ≈ 19,0 кг											
	ВСФ-3											
5	Стойка	50×150	47×147	2660	0,0200	2	0,0400	20,0		11047-72 8486-66	1	15
2	Фанера ФСФ 8×8						0,0063	3,78		3916-69	ВВ/С	
3	Гвозди К4×100					18		0,21		4028-63		
4	Гвозди К2,5×50 или					112		0,22		— " —		
	(скобы ф1,8×12×50)					(112)		(0,27)		—		
	Масса изделия ≈ 25,0 кг											
	ВСФ-5(ВСФ-5л*)											
6	Стойка	50×50	44×47	2660	0,0067	1	0,0067				1	15
7	Вкладыш	50×50	44×47	150	0,0004	3	0,0012				2	"
	Итого:						0,0079	3,95				
2	Фанера ФСФ 8×8	110×273 (44×2,66)×3					0,003	1,8		3916-69	ВВ/С	
3	Гвозди К4×100					6		0,06		4028-63		
4	Гвозди К2,5×50 или					78		0,15		— " —		
	(скобы ф1,8×12×50)					(78)		(0,19)		—		
	Масса изделия ≈ 6,0 кг											

Гл.инж. пр.	Авигдор	
Нач.отд.	Титов	
Гл.спец.	Герасимова	
Рук.груп.	Якубова	
Ст.инж.	Спиридонов	

181-115-99/1.2

1этажный 1-квартирный 3 комнатный жилой дом

ВСФ-2; ВСФ-3; ВСФ-5(ВСФ-5л) Вкладыши веранды

Стадия	Масса	Масштаб
Р		
Лист 58	Листов	

ГИПРОЛЕСПРОМ

17411-02 3 54

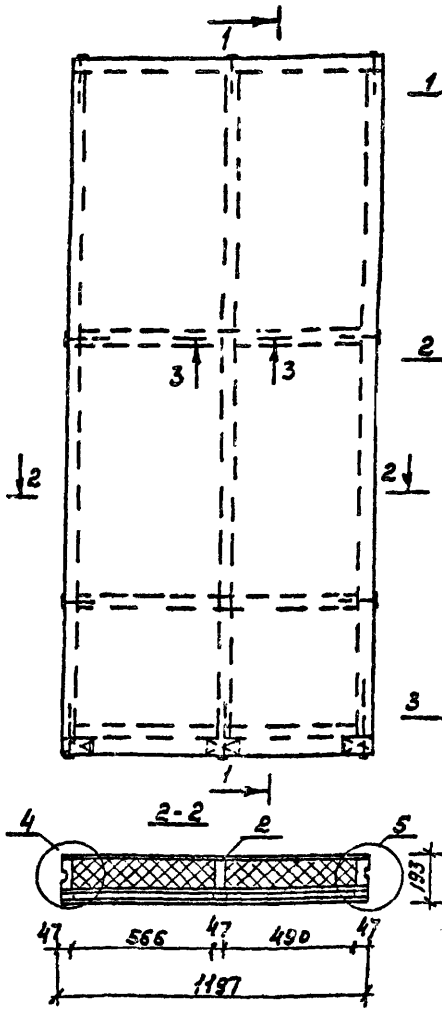

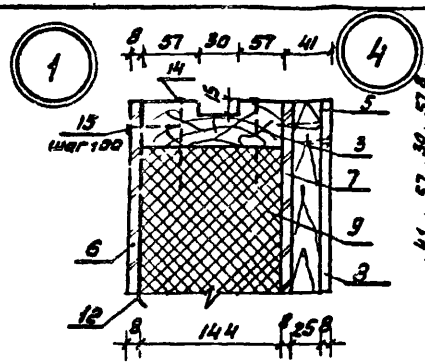

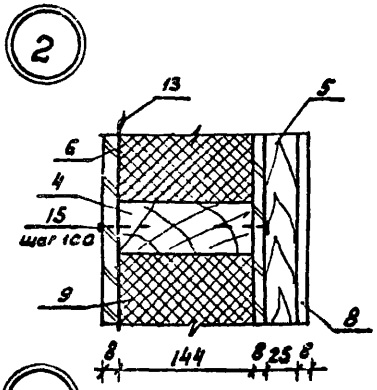

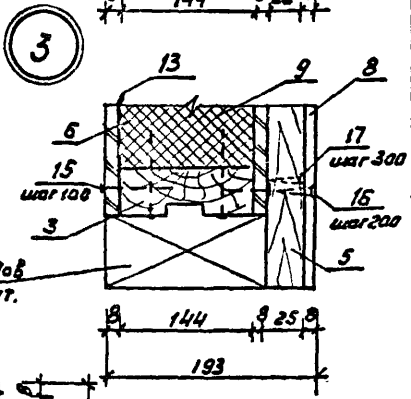

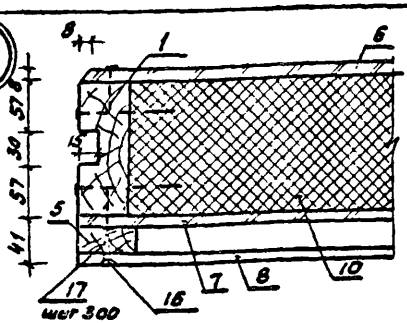

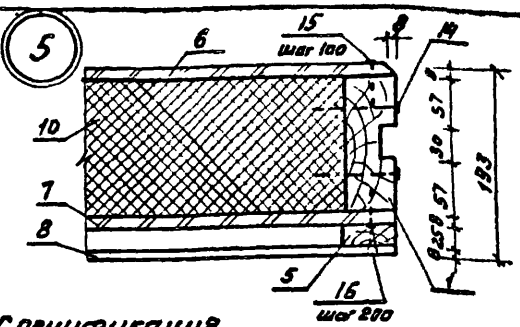

Бобышка из отходов 50×130×70 (h) 3 шт.

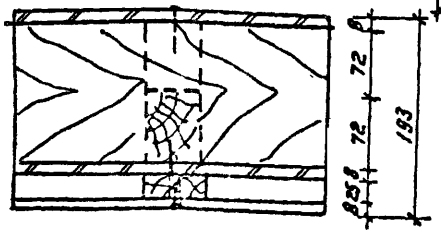

При креплении каркаса скобами 1,6×2,2 - 35×32 разрешается бруски поз. 4 делать проходными.

Спецификация

NN поз.	Наименование	Сечение в мм до строжки	Сечение в мм после строжки	Длина в мм	Объем един м3	Кол-во шт.	Объем общий м3	Масса в кг.	Артисепт. Антипер.	ГОСТ	Груп. кач. дров.	Абс. влаж. %
1	Стойка	50×150	47×144	2566	0,0192	2	0,0384		—	11047-72 8486-65	1	15
2	—"—	50×150	47×144	2566	0,0192	1	0,0192		—	"	1	15
3	Обвязка	50×150	47×144	1197	0,0090	2	0,0180		—	"	2	15
4	Вкладыш	50×150	47×144	1103	0,0083	2	0,0166		—	"	3	15
5	Рейка	25×50		—	0,0013	8,19п.м	0,0106		—	"	3	18
				Итого			0,1028	51,40				
6	ДВПс б=8мм					3,18м²	—	21,62		ТУ-13-444-79		
	(вариант ДВП твердая 2×4)					(6,36м²)	—	—		4598-75		
7	Листы асбестоцементные плоские окрашенные б=8мм					3,3м²		46,2		18124-75		
8	Минераловатные плиты	500×1000			0,025	6	0,150			9578-72*		
9	полужесткие б=50мм	500×500			0,013	3	0,039			"		
10	γ = 125 кг/м³	570×1000			0,029	6	0,174			"		
11	—"—	570×500			0,014	3	0,042			"		
				Итого			0,405	50,63				
12	ДВПс битумированная под окраш б=8мм					3,18м²		27,62		ТУ-13-505-79		
13	Полиэтиленовая пленка					3,3м²		0,2		10354-73		
14	Гвозди К4×100					20		0,2		4028-63*		
15	Гвозди К2,5×50					250		0,48		"		
	или (скобы ф 1,8×12×50)					(250)		(0,60)				
16	Шурупы 2А4×35,2,2 для крепления асбестоцем листов					45		0,12		1145-70*		
17	Шурупы А4×60 для крепления реек					33		0,15		"		
	Масса панели ~ 193,0 кг.											

Гл.инж.пр	Авигдор	
Нач.отд.	Титов	
Гл.спец.	Герасимова	
Рук.груп.	Якубова	
Ст.инж.	Спиридонов	
Инженер	Бачурина	

181-115-99/1.2

1-этажный 1-квартирный 3-комнатный жилой дом

Стадия	Масса	Масшт.
Р		

Лист 59 | Листов

ПНА-1*. Панель наружная глухая

ГИПРОЛЕСПРОМ

17411-02 65

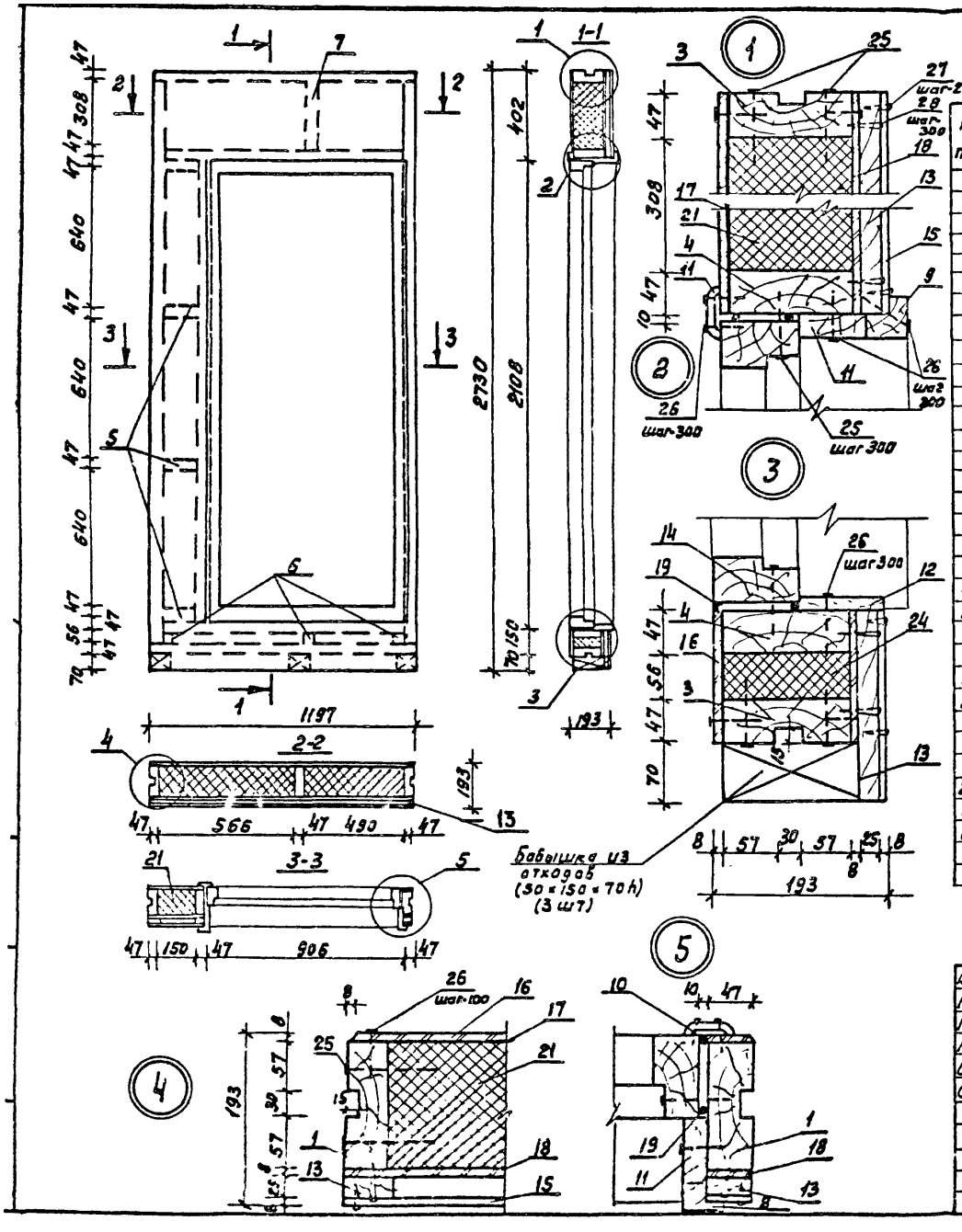

Спецификация

NN поз	Наименование	Сечение в мм до стражки	Сечение в мм после стражки	Длина в мм	Объем единиц. м³	Кол-во шт.	Объем общий м³	Масса кг.	Антисепт. Антипер.	ГОСТ	Группа качества древ.	Абс. влаж. %.
1	Стойка	50×150	47×144	2566	0,0192	2	0,0384		—	11047-72 8486-66	1	15
2	Стойка	50×150	47×144	2108	0,0158	1	0,0[illegible]8		—	"	1	"
3	Обвязка	50×150	47×144	1197	0,0090	2	0,0[illegible]		—	"	2	"
4	Ригель	50×150	47×144	1103	0,0083	2	0,0166		—	"	2	"
5	Вкладыш	50×150	47×144	150	0,0011	4	0,0044		—	"	3	"
6	Вкладыш	50×150	47×144	56	0,0004	3	0,0012		—	"	3	"
7	Стойка над дверью	50×150	47×144	308	0,0023	1	0,0023		—	"	3	"
8	Наличник	50×50	44×44	2150	0,0054	2	0,0108		—	"	—	18
9	Наличник	50×50	44×44	990	0,0025	1	0,0025		—	"	—	"
10	Наличник	16×60	13×54	п.м	0,0010	5,4	0,0054		—	8242-75	—	—
11	Рейка	32×80	27×72	п.м	0,0026	5,1	0,0133		—	11047-72 8466-66	3	18
12	Доска	16×100	13×99	852	0,0014	1	0,0014			"	3	18
13	Рейка	25×50	—	п.м.	0,0013	8,19 п.м	0,0105	6,36		"	3	"
14	Дверь ДН20-8-1А				0,0833	1	0,0833	43,32		[illegible]		
	(ДН20-8-1АЛ)			Итого:			0,2210	113,67				
15	Листы асбестоцементные плоские окрашенные б=8					1,36 м²	-	19,04		18124-[illegible]		
16	ДВПс б=8 (Вариант					1,27 м²		8,64		ТУ-13-444-79		
	ДВП твердая 2×4)					(2,54 м²)		(8,64)		4598-79		
17	Полиэтиленовая пленка					1,27 м²		0,09		10354-73		
18	ДВПс битумированная б=8					1,27 м²		8,64		ТУ-13-505-79		
19	Прокладки уплотняющие					12,1 пм				10174-72		
	Полиуретановые морозостойкие											
20	Плиты минераловат-	320×500			0,008	3	0,024			9573-72*		
21	ные полужесткие	320×570			0,009	3	0,027			"		
22	б=50 мм γ=125 кг/м³	160×650			0,005	9	0,045			"		
23	"	60×460			0,001	3	0,003			"		
24	"	60×530			0,002	3	0,006			"		
				Итого:			0,105	13,13				
25	Гвозди к 4,0×100					62		0,51		4028-63*		
26	Гвозди к 2,5×50 или (скобы ф1,8×12×50)					290 (290)				—		
27	Шурупы А2,4×35.2.21 для крепления асбестоцементных листов)					45		0,12		П45-70*		
28	Шурупы А.4×60 (для крепления реек).					33		0,13		—"—		

Масса изделия ~ 164,0 кг

Для панели ПНА-2А* применяется дверь ДН20-8-1АЛ (левого открывания). Расход на дверь ДН20-8-1 по серии 1.136.11 (в чистоте).

Гл.инж.пр.	Авигдор	
Нач.отд.	Титов	
Гл.спец.	Герасимова	
Рук.груп.	Якубова	
Ст.инж.	Моспан	
Ст.инж.	Спиридонов	

181-115-99/1.2

1-этажный 1-квартирный 3-комнатный жилой дом.

Стадия	Масса	Масшт.
Р		

Лист 60 | Листов

ПНА-2А* (ПНА-2А*) Панель наружная с дверью ДН20-8-1А (ДН20-8-1АЛ)

ГИПРОЛЕСПРОМ

17411-02 66

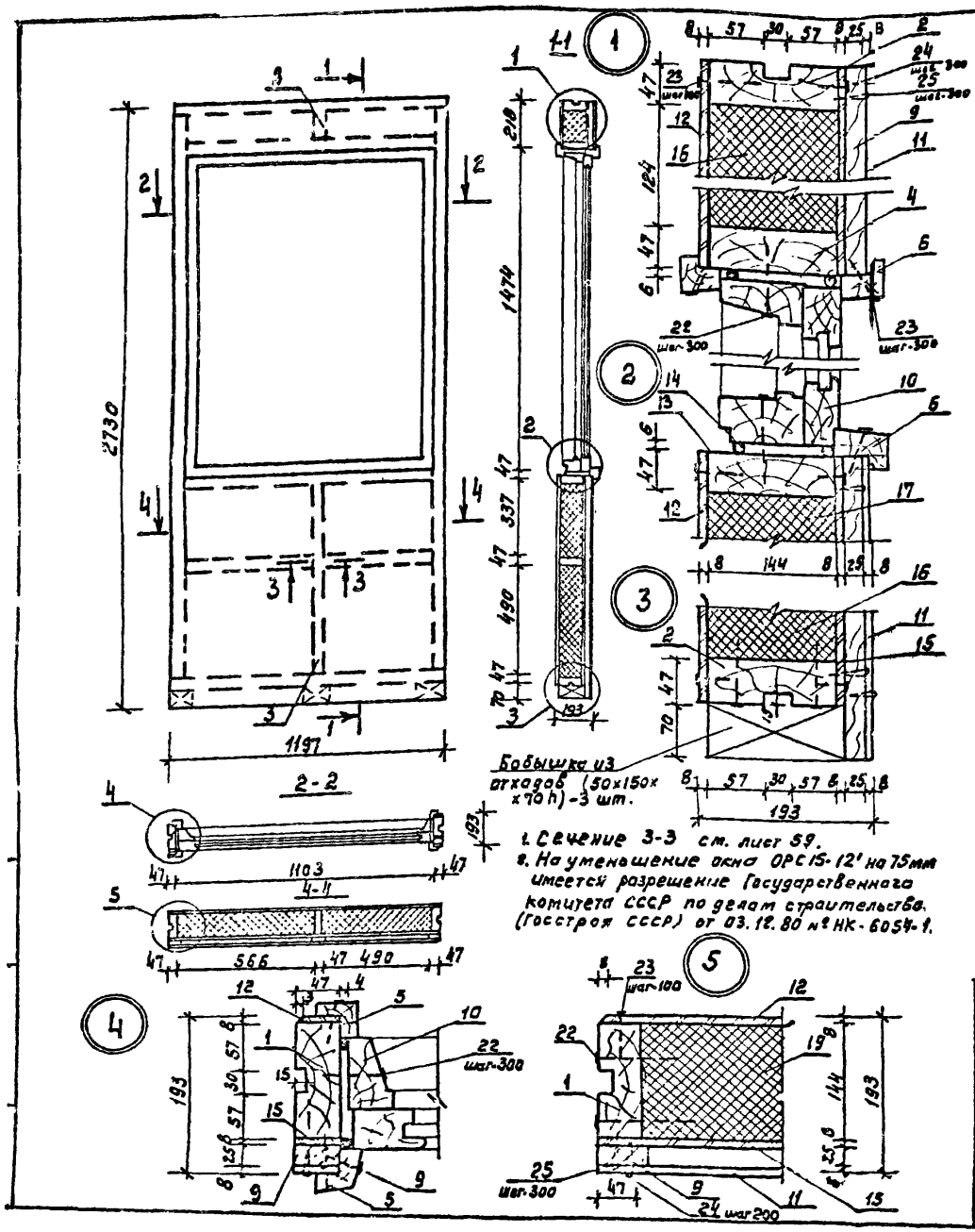

1. Сечение 3-3 см. лист 59.
2. На уменьшение окна ОРС15-12' на 75 мм имеется разрешение Государственного комитета СССР по делам строительства. (Госстроя СССР) от 03.12.80 № НК-6054-1.

Спецификация

№№ поз.	Наименование	Сечение в мм до стражки	Сечение в мм после стражки	Длина в мм	Об'ем. един. м³	Кол-во шт.	Об'ем общий м³	Масса кг.	Антисепт. Антипер.	ГОСТ	Группа качества древ.	Абс. влаж. %
1	Стойка	50×150	47×144	2566	0,0192	2	0,0384		—	11047-72 8485-66	1	15
2	Обвязка	50×150	47×144	1197	0,0090	2	0,0180		—	"	2	"
3	Стойка	50×150	47×144	874	0,0066	1	0,0066		—	"	1	"
4	Ригель	50×150	47×144	1103	0,0083	2	0,0166		—	"	2	"
5	Наличник	50×100/2	44×44	1530	0,0038	4	0,0152		—	"	—	18
6	Наличник	50×100/2	44×44	1210	0,0030	3	0,0090		—	"	—	"
7	Вкладыш	50×150	47×144	1103	0,0083	1	0,0083		—	"	3	15
8	Стойка над окном	50×150	47×144	124	0,0009	1	0,0009		—	"	3	"
9	Рейка	25×50	—	—	0,0013	6,8 п.м	0,0088	5,28		"	3	18
10	Окно ОРС15-12'	1095×1460				1	0,1111	50,0		16289-80		
				Итого			0,2329	111,78				
11	Асбестоцементные листы плоск. окрашен. δ=8					1,72 м²	—	24,08		18124-75* ТУ-13-444-79		
12	ДВПс δ=8 (вариант ДВП тверд. 2×4)					1,64 м² (3,28 м²)	—	11,15 (11,15)		4598-75 10354-73		
13	Полиэтиленовая пленка					1,6 м²	—	0,1				
14	прокладки уплотняющие пенополиуретановые морозостойкие					10,5 п.м	—	—		10174-72		
15	ДВПс битумированная δ=8					1,64 м²	—	11,15		ТУ-13-605-79		
16	Плиты минераловатные	500×500			0,013	3	0,039			9573-72*		
17	полужесткие δ=50	350×500			0,009	3	0,027			"		
18	γ=125 кг/м³	570×500			0,014	3	0,042			"		
19	"	570×350			0,010	3	0,030			"		
20	"	130×500			0,003	3	0,009			"		
21	"	130×570			0,004	3	0,012			"		
				Итого			0,159	19,88				
22	Гвозди К4×100					42		0,41		4028-63*		
23	Гвозди К2,5×50 или (скобы 1,2×2×50)					300 (300)		0,60 (0,72)		—		
24	Шурупы 2А4×35, 2Г для крепления асбестоцементных листов					28		0,08		1145-70*		
25	Шурупы А4×60 для крепления реек.					19		0,09		—"—		

Масса изделия ~ 180.0 кг

При креплении каркаса скобами 1,6×2,2-35×32 разрешается бруски поз. 7 делать проходными.

Гл. инж. пр.	Авигдар	
Нач. отд.	Титов	
Гл. спец.	Герасимова	
Рук. груп.	Якубова	
Ст. инж.	Маслан	
Ст. инж.	Спиридонов	

181-115-99/1.2

1-этажный 1-квартирный 3-комнатный жилой дом

Стадия	Масса	Масшт.
Р		

Лист 61 | Листов

ПНА-3* Панель наружная с окном ОРС15-12'

ГИПРОЛЕСПРОМ

17411-02 67

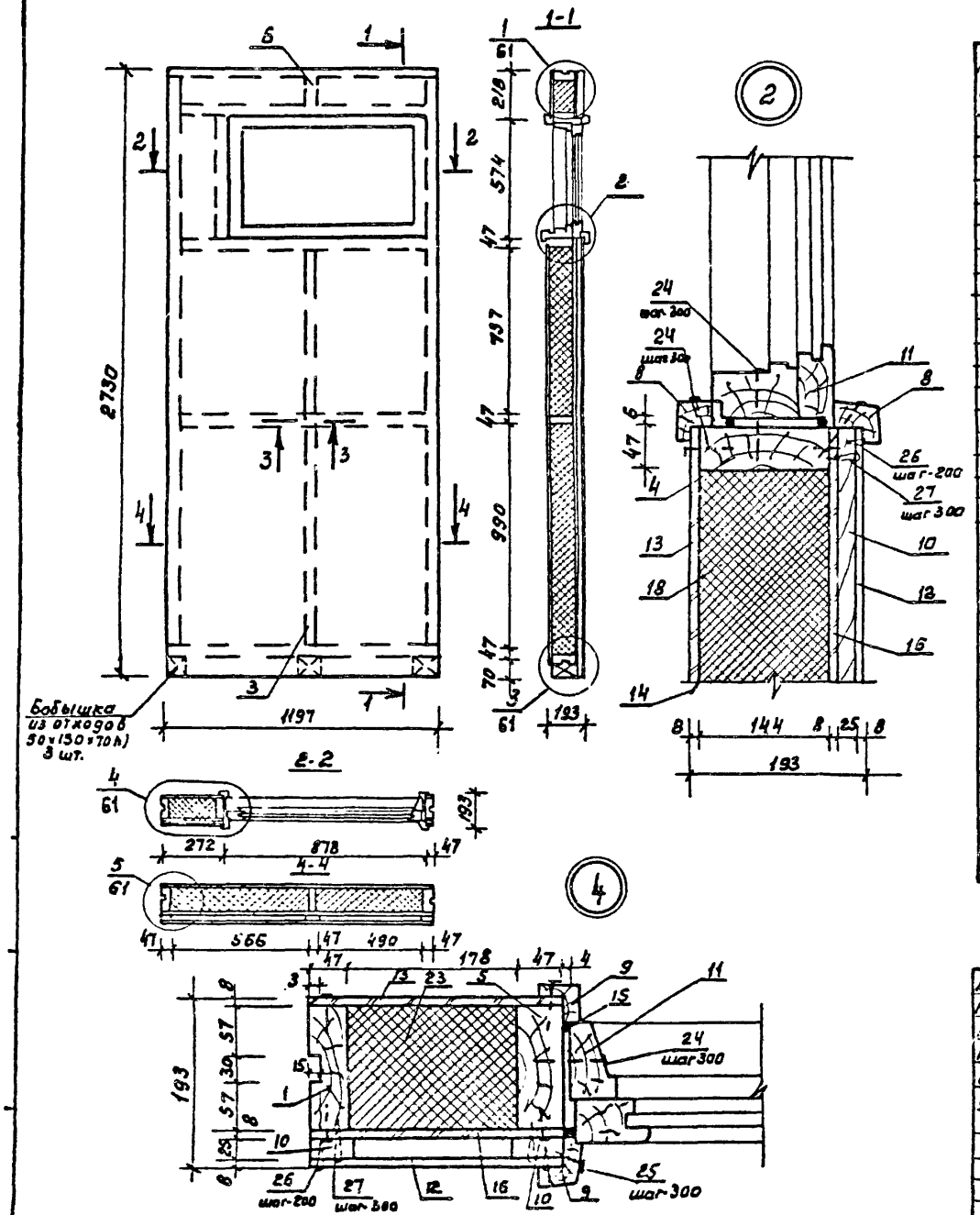

Спецификация

№ поз.	Наименование	Сечение в мм до строжки	Сечение в мм после строжки	Длина в мм	Об'ем един. м³	Кол-во шт.	Об'ем общий м³	Масса кг.	Антисепт. Антипер.	ГОСТ	Группа качества древ	Абс. влаж. %
1	Стойка	50×150	47×144	2566	0,0192	2	0,0384		—	11047-72 8486-66	1	15
2	Обвязка	50×150	47×144	1197	0,0090	2	0,0180		—	"	2	"
3	Стойка	50×150	47×144	1774	0,0133	1	0,0133		—	"	1	"
4	Ригель	50×150	47×144	1103	0,0083	2	0,0[illegible]		—	"	2	"
5	Стойка	50×150	47×144	574	0,0043	1	0,00[illegible]		—	"	3	"
6	Стойка над окном	50×150	47×144	124	0,0009	1	0,0009		—	"	3	"
7	Вкладыш	50×150	47×144	1103	0,0083	1	0,0083		—	"	"	"
8	Наличник	50×100/2	44×44	990	0,0025	4	0,0100		—	"	—	18
9	Наличник	50×100/2	44×44	680	0,0017	4	0,0068		—	"	—	"
10	Рейка	25×50	—		0,0013	8,19 пм	0,0106	6,36		"	3	18
11	Окно ОРС 6-9				0,0750	1	0,0433	19,48		16289-80		
				Итого:			0,1705	84,14				
12	Листы асбестоцементные с окрашенной поверхностью δ=8 мм.					2,77 м²	2,77 м²	38,78		18124-75		
13	ДВПс δ=8 мм (вариант ДВП твердая 2×4)					2,68 м² (5,36 м²)		18,22 (18,22)		ТУ-13-444-79 4598-7		
14	Полиэтиленовая пленка					2,68 м²		0,16		10354-73		
15	Прокладки уплотняющие пенополиуретановые морозостойкие					6,0 п.м		—		10174-72		
16	ДВП, битумированная					2,68 м²		18,22		ТУ-13-548-79		
17	Плиты минераловатные полужесткие	500×1000			0,025	3	0,075			9573-72*		
18		750×500			0,019	3	0,057			"		
19	δ=60 мм	570×1000			0,029	3	0,087			"		
20	"	570×750			0,021	3	0,063			"		
21	"	130×500			0,003	3	0,009			"		
22	"	130×570			0,004	3	0,012			"		
23	"	190×580			0,006	3	0,018			"		
				Итого:			0,321	40,13				
24	Гвозди К4×100					38		0,37		4028-63*		
25	Гвозди К2,5×50 или (скобы 1,8×12×50)					302 (302)		0,36 (0,73)		—		
26	Шурупы 2А4×35.2.2 для крепления асбестоцементных листов					45		0,12		1145-70		
27	Шурупы А4×60 для крепления реек.					35		0,16		"		

Масса изделия ~ 201,0 кг

Сечение 3-3 см. лист 59.
Прикреплении каркаса скобами 1.6×2,2-35×32 разрешается бруски поз. 7 делать проходными.

Гл.инж.пр.	Авигдор		
Нач.отд.	Титов		
Гл.спец.	Герасимова		
Рук.гр.	Якубова		
Ст.инж.	Моспан		
Ст.инж.	Спиридонов		

181-115-99/1.2

1-этажный 1-квартирный 3-комнатный жилой дом.

Стадия	Масса	Масшт.
Р		

Лист 62 | Листов

ПНА-4* Панель наружная с окном ОРС6-9.

ГИПРОЛЕСПРОМ

17411-02 68

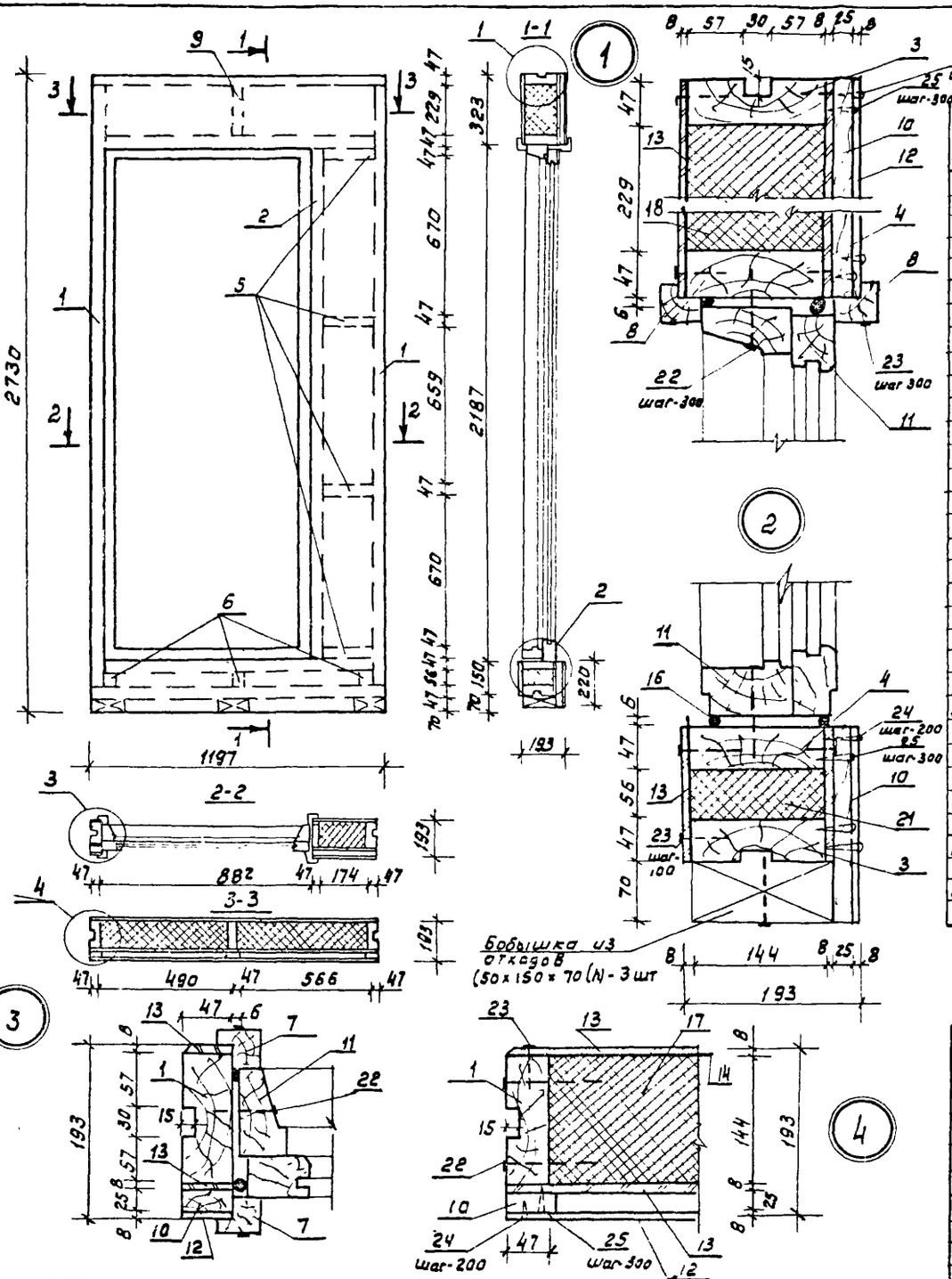

Спецификация

NN поз.	Наименование	Сечение в мм: до стражки	Сечение в мм: после страж	Длина в мм.	Объем единиц $м^3$	Кол-во шт	Объем общий $м^3$	Масса кг	Антисептирован. Антипирирован.	ГОСТ	Группа качества древ	Абс. влажность %
1	Стойка	50×150	47×144	2566	0,0192	2	0,0384		—	11047-72 8486-66	1	15
2	Стойка	50×150	47×144	2187	0,0164	1	0,0164		—	"	1	"
3	Обвязка	50×150	47×144	1197	0,0090	2	0,0180		—	"	2	"
4	Ригель	50×150	47×144	1103	0,0083	2	0,0166		—	"	2	"
5	Вкладыш	50×150	47×144	174	0,0013	4	0,0052		—	"	3	"
6	Вкладыш	50×150	47×144	56	0,0004	3	0,0012		—	"	3	"
7	Наличник	50×100/2	44×44	2230	0,0056	4	0,0224		—	"	—	18
8	Наличник	50×100/2	44×44	970	0,0024	2	0,0048		—	"	—	"
9	Стойка	50×150	47×144	229	0,0017	1	0,0017		—	"	3	15
10	Рейка	25×50	—	—	0,0013	8,19п.м	0,0106	6,36	—	"	"	18
11	Дверь БРС22-9н				0,1898	1	0,1110	50,0		16289-80		
					Итого		0,2463	118,71				
12	Листы асбестоцементные плоские окрашенные	δ=8мм				1,34м²		18,76		18124-75*		
13	ДВПс δ=8 мм					1,26м²		8,6		ТУ-13-444-79		
	(Вариант ДВП твердая 4×2)					(2,52м²)		(8,6)		4598-75		
14	Полиэтиленовая пленка					1,26м²		0,09		10354-73		
15	ДВПс битумированная δ=8мм					1,26м²		8,6		ТУ 13-505-79		
16	Прокладки уплотняющие полиуретановые морозостойкие					12,4п.м				10174-72		
17	Плиты минераловатные	240×500			0,006	3	0,018			9573-72*		
18	Полужесткие δ=50мм	240×570			0,007	3	0,021			"		
19	γ = 125кг/м³	680×180			0,006	9	0,054			"		
20	"	60×450			0,001	3	0,003			"		
21	"	60×530			0,002	3	0,006			"		
					Итого:		0,102	12,75				
22	Гвозди К4×100					56		0,55		4028-63*		
23	Гвозди К2,5×50 или					297		0,57		"		
	(скобы 1,8×12×50)					(297		(0,71)		—		
24	Шурупы 2А4×35.2.2 (для крепления асбестоцементных листов)					72		0,20		1145-70*		
25	Шурупы А4×60 (для крепления реек)					30		0,14		1145-70*		

Масса изделия ~ 169,0кг

Для панели ПНА-5*л применяется дверь БРС22-9н (левого открывания)

Гл. инж. пр.	Авигдор	
Нач. отд.	Титов	
Гл. спец.	Герасимова	
Рук. гр.	Якубова	
Ст. инж.	Маслан	
Ст. инж.	Спиридонов	

181-115-99/1.2

1-этажный 1-квартирный 3-комнатный жилой дом

Стадия	Масса	Масшт.
Р		

Лист 63 | Листов

ПНА-5*(ПНА-5*л) Панель наружная с балконной дверью БРС22-9(БРС22-9н)

ГИПРОЛЕСПРОМ

17411-02 69

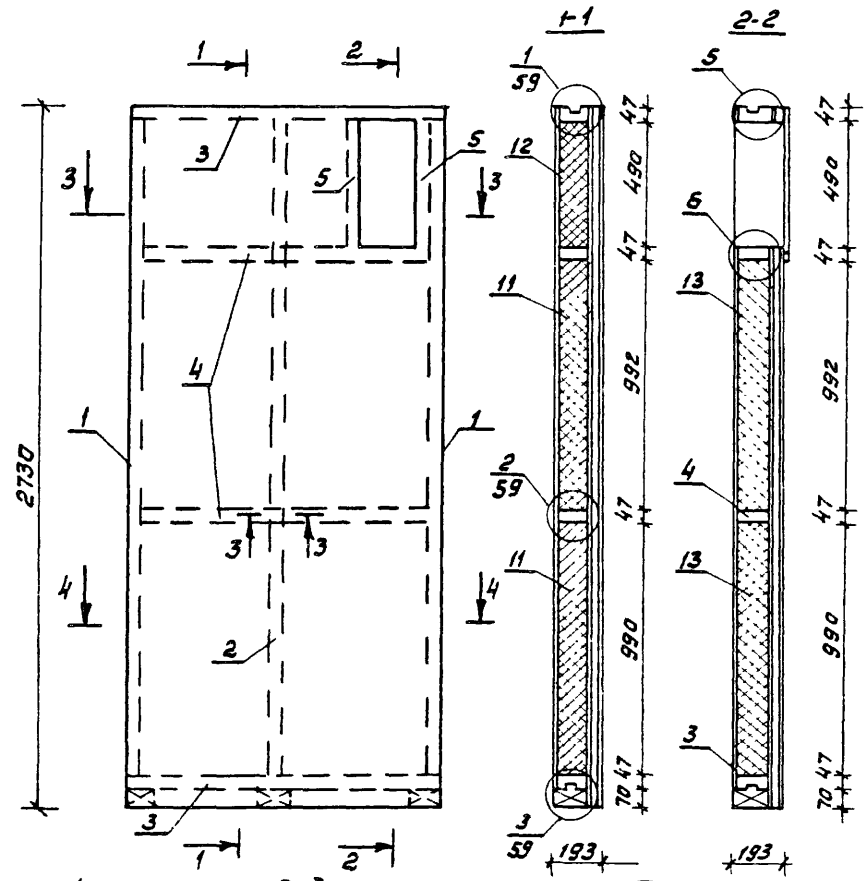

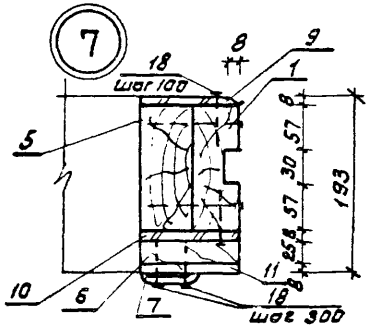

Сечение 3-3 см. лист 59

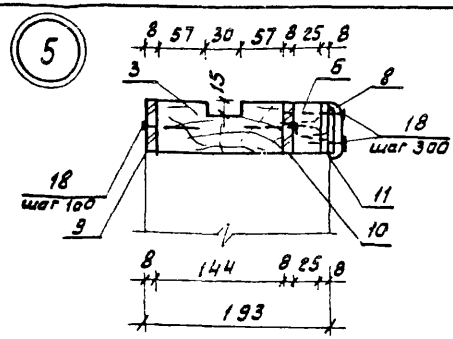

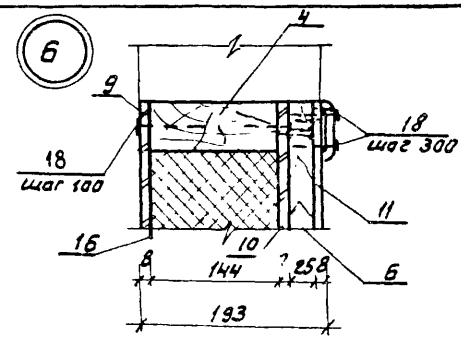

Спецификация

NN поз.	Наименование	Размеры в мм до сгрожки	Размеры в мм после сгрожки	Длина в мм.	Объем ед. м3	Кол-во шт.	Объем общий м.3	Масса в кг.	Антисепт. Антипер.	ГОСТ	Груп. кач-ва	Абс. Влаж %
1	Стойка	50х150	47х144	2566	0,0192	2	0,0384		—	8242-56	1	15
2	—"—	50х150	47х144	2566	0,0192	1	0,0192		—	"	1	15
3	Обвязка	50х150	47х144	1197	0,0090	2	0,0180		—	"	2	15
4	Вкладыш	50х150	47х144	1103	0,0083	2	0,0166		—	"	3	15
5	Вкладыш	50х150	47х144	490	0,0037	2	0,0074		—	"	3	15
6	Рейка	25х50	—		0,0013	9,3пм	0,0121	7,26	—	"	3	18
7	Наличник	16х60	13х54	670	0,0006	2	0,0012		—	8242-75	—	—
8	Наличник	16х60	13х54	370	0,0004	2	0,0008			"	—	—
					Итого		0,1137	58,06				
9	ДВПс б-8мм (Вариант					3,06м²		20,81		ТУ-13-444-79		
	ДВП твердая 2х4)					6,12м²		—		4598-75		
10	ДВПс битумированная б-8					3,06м²		20,81		ТУ13-505-79		
19	Листы асбестоцементные плоские окрашенные б-8					3,14м²		43,96		18124-75		
12	Плиты минераловатные	500х1000			0,025	6	0,150			9573-72		
13	полужесткие	500х500			0,013	3	0,039			"		
14	б=50мм γ=125кг/м³	570х1000			0,029	6	0,174			"		
15	—"—	260х500			0,007	3	0,021			"		
					Итого		0,384	48,0				
16	Пленка полиэтиленовая					3,2м²		0,2		10354-73		
17	Гвозди К4х100					28		0,3		4028-63		
18	Гвозди К2,5х50					290		0,56		"		
	(или скобы Ф1,8х12х50)					(290)		(0,70)		—		
19	Шурупы 2А4х35.22					51		0,14		1145-70		
20	Шурупы А4х60					40		0,18		"		

Масса панели ~ 193,0 кг.

Гл. инж. пр	Авиедор	
Нач. отд.	Титов	
Гл. спец	Герасимова	
Рук. груп	Якубова	
Ст. инж.	Спиридонов	
Инженер	Бачурина	

181-115-99/1.2

1-этажный 1-квартирный 3-комнатный жилой дом

ПНА-8* Панель наружная с отверстием.

Стадия	Масса	Масшт
Р		
Лист 64	Листов	

ГИПРОЛЕСПРОМ

17411-02 70

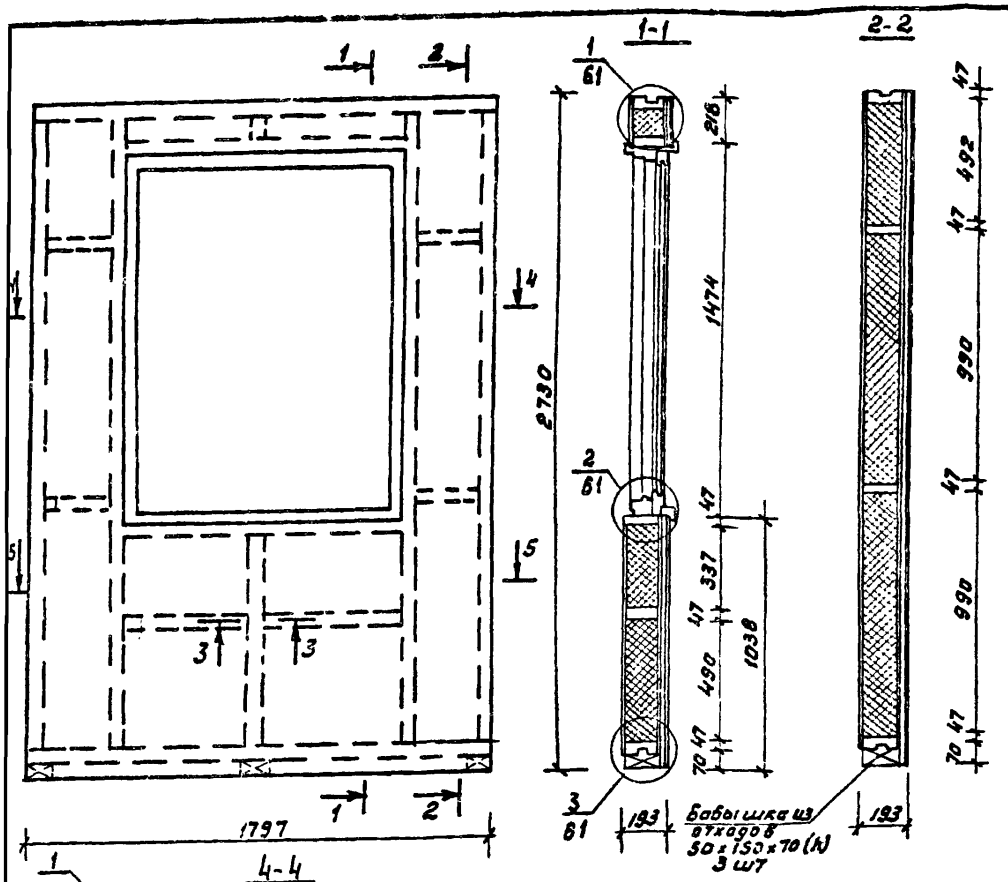

1. Сечение 3-3 см. лист 59.
2. На уменьшение окна ОРС-15-12' на 75мм имеется разрешение Государственного комитета СССР по делам строительства (Госстроя СССР) от 03.12.80 № НК-6054-1
3. При креплении каркаса скобами 1,6×22-35×32 разрешается бруски поз. 7 делать проходными.

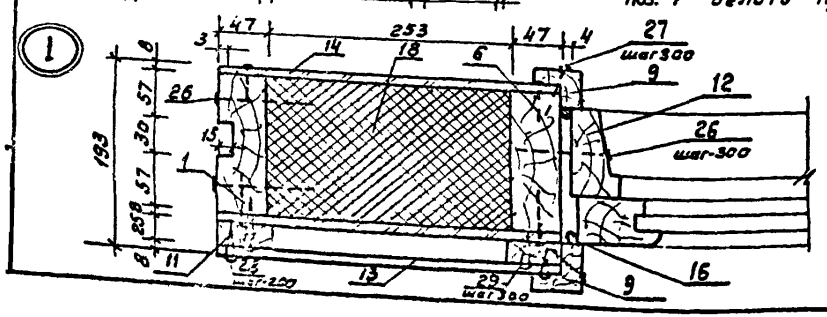

Спецификация

№№ поз	Наименование	Сечение в мм до стрижки	Сечение в мм после стрижки	Длина в мм	Объем единицы м³	Кол-во шт.	Объем общий м³	Масса кг	Антисепт. Антипирен	ГОСТ	Группа качества древ.	Двсв. влаж. %
1	Стойка	50×150	47×144	2565	0,0192	2	0,0384		—	18477-72 8486-86	1	15
2	Обвязка	50×150	47×144	1797	0,0135	2	0,0270		—	"	2	"
3	Стойка	50×150	47×144	874	0,0066	1	0,0066		—	"	1	"
4	Ригель	50×150	47×144	1103	0,0083	2	0,0166		—	"	2	"
5	Стойка над окном	50×150	47×144	124	0,0009	1	0,0009		—	"	3	"
6	Стойка	50×150	47×144	2556	0,0192	2	0,0384		—	"	1	"
7	Вкладыш	50×150	47×144	1103	0,0083	1	0,0083		—	"	3	"
8	Вкладыш	50×150	47×144	253	0,0019	4	0,0076		—	"	"	"
9	Наличник	50×50	44×44	1530	0,0039	4	0,0152		—	"	—	18
10	Наличник	50×50	44×44	1210	0,0030	3	0,0090		—	"	—	"
11	Рейка	25×50	—	—	0,0013	12,2пм	0,0159	9,54		"	3	"
12	Окно ОРС15-12' (ОРС 15-12)				0,1844	1	0,1141	50,0				
				Итого:			0,2950	43,54				
13	Листы асбестоцементные плоские окрашенные б=8					3,3м²	—	46,2		18124-75*		
14	ДВПс б=8мм (вариант ДВП твердая 2×4)					3,16м² (6,32м²)	—	21,49 (42,98)		ТУ-13-444-79 4598-75		
15	Полиэтиленовая пленка					3,2м²	—	0,20		10354-73		
16	Прокладки уплотняющие теплозвукоизоляционные						10,5пм	—		10174-72		
17	ДВПс битумированная б=8					3,16м²	—	21,49		ТУ-13-383-79		
18	Плиты минераловатные полужесткие	260×1000			0,013	12	0,156			9543-72*		
19		500×570			0,014	3	0,042			"		
20	б=50мм γ=125кг/м³	500×500			0,013	3	0,039			"		
21	"	350×570			0,010	3	0,030			"		
22	"	350×500			0,009	3	0,027			"		
23	"	260×500			0,007	6	0,042			"		
24	"	130×500			0,003	3	0,009			"		
25	"	130×570			0,004	3	0,012			"		
				Итого:			0,357	44,63				
26	Гвозди К4×100					82		0,80		4028-63*		
27	Гвозди К4,5×50 или (скобы 1,6×22×32)					493 (480)		9,33 (11,33)		— " —		
28	Шурупы 4×1×33 с дел. крепления вибропрокладки к мет. листу					68		0,18		1145-78*		
29	Шурупы 4×60 для крепления Вент. блока					46		0,21		— " —		
	Масса изделия ≈ 280, 0кг											

Гл.инж.пр.	Авгедор	
Нач.отд.	Титов	
Гл.спец.	Герасимова	
Рук.груп.	Якубова	
Ст.инжен.	Моспан	
Ст.инжен.	Спиридонов	

181-115-99/1.2

1-этажный 1-квартирный 3-комнатный жилой дом

Стадия	Масса	Масштаб
Р		
Лист 65	Листов 8	

ПНА-9ª Панель наружная с окном ОРС15-12'

ГИПРОЛЕСПРОМ

17411-02 71

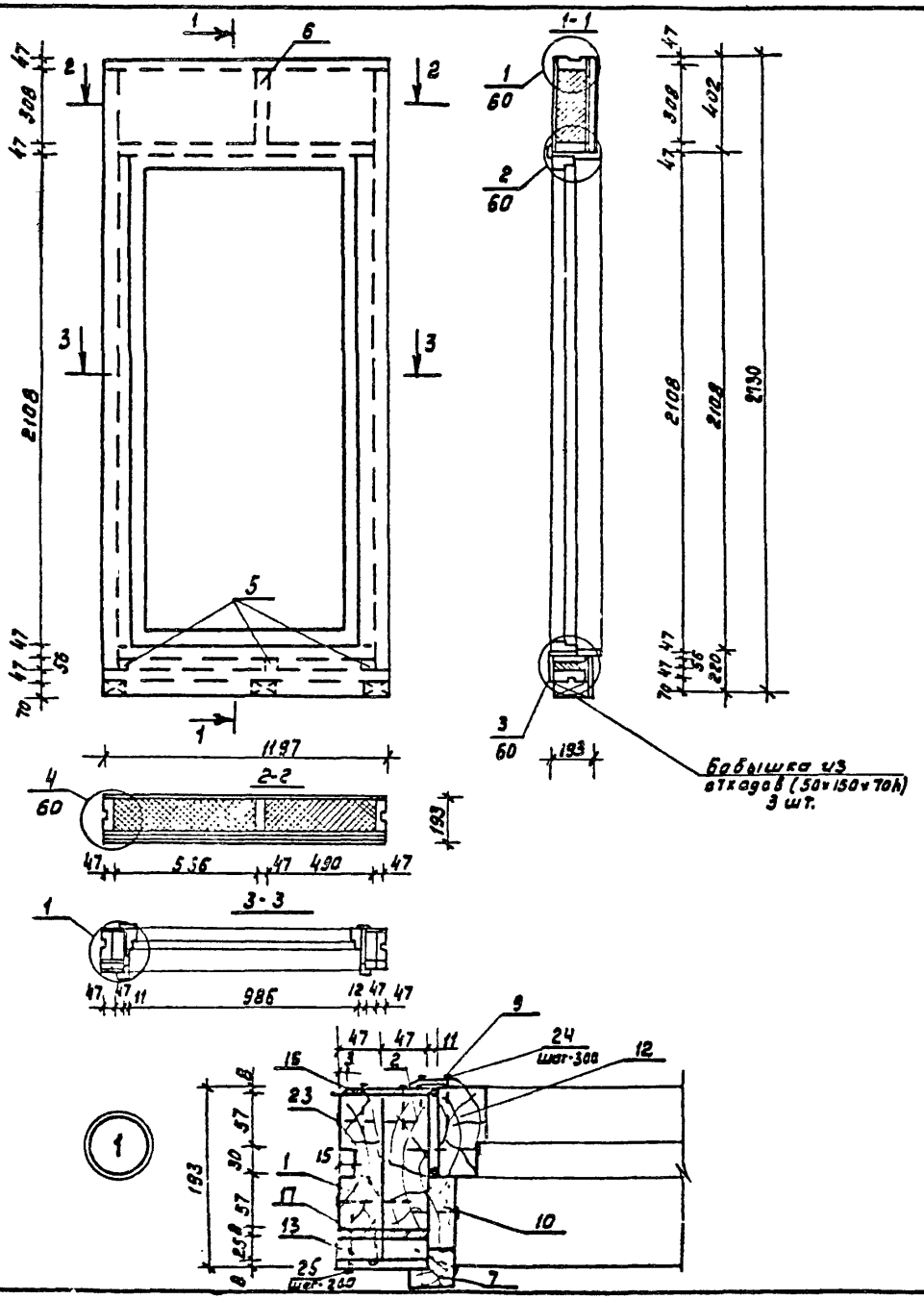

Спецификация

NN поз.	Наименование	Сечение в мм до строжки	Сечение в мм после строжки	Длина в мм	Объем единиц. м³	Кол-во шт	Об'ем общий м³	Масса кг.	Антисеп. Антипер.	ГОСТ	Группа качеств. древ.	Абсол. влаж. %
1	Стойка	50×150	47×144	2566	0,0192	2	0,0384		—	11047-72 8486-66	1	15
2	Стойка	50×150	47×144	2108	0,0158	2	0,0316		—	"	1	"
3	Обвязка	50×150	47×144	1197	0,0090	2	0,0		—	"	2	"
4	Ригель	50×150	47×144	1103	0,0083	2	0,0166		—	"	2	"
5	Вкладыш	50×150	47×144	56	0,0004	3	0,0012		—	"	3	"
6	Стойка над дверью	50×150	47×144	308	0,0023	1	0,0023		—	"	3	"
7	Наличник	50×50	44×44	2150	0,0054	2	0,0108		—	"	—	18
8	Наличник	50×50	44×44	1090	0,0027	1	0,0027		—	"	—	"
9	Наличник	16×60	13×54	-	0,0010	5,4 пм	0,0054			8242-75	—	15
10	Рейка	32×80	27×72	-	0,0026	5,2 пм	0,0135			11047-72 8486-66	3	18
11	Доска	16×100	13×99	955	0,0015	1	0,0015			"	2	"
12	Дверь ДН20-9-4АЛ				0,1800	1	0,1000	52,0		ОСТ 20-3-78		
13	Рейка	25×50	-		0,0013	10,3 пм	0,0134	8,04		11047-72 8486-66	3	18
					Итого:		0,2554	131,04				
14	Листы асбестоцементные плоские окрашенные δ=8					1,2 м²		16,8		8124-75		
15	ДВПс δ=8 (вариант ДВП твердая 2×4)					1,1 м² (2,2 м³)		7,5 (75)		ТУ-13-444-79 4578-75		
16	Полиэтиленовая пленка					1,2 м²		0,07		10354-73		
17	ДВПс битумированная δ=8					1,1 м²		7,5		ТУ-13-505-79		
18	Прокладки уплотняющие пенополиуретановые морозостойкие					12,4 пм		—		10174-72		
19	Плиты минераловатные	500×320			0,008	3	0,024			9573-72*		
20	полужесткие	570×320			0,009	3	0,027					
21	δ=50 γ=125 кг/м³	530×60			0,002	3	0,006					
22	"	450×60			0,001	3	0,003					
					Итого:		0,060	7,5				
23	Гвозди К 4,0×100					62		0,61		4028-63*		
24	Гвозди К 2,5×50 или скобы Ф1,8×12×50					290 (290)		0,55 (0,70)		—"—		
25	Шурупы 2А.4×35.2.2 (для крепления асбестоцементных листов					45		0,12		1145-73*		
26	Шурупы А4×60 (для крепления ребер)					33		0,13		—"—		

Масса изделия ~ 172,0 кг.

Расход на дверь ДН20-9-4АЛ серии 1.136.11 /в чистоте/.

Гл.инж.пр.	Авигдор	
Нач.отд.	Титов	
Гл.спец.	Герасимова	
Рук.груп.	Якубова	
Ст.инж.	Маспан	
Ст.инж.	Спиридонов	

181-115-99/1.2

1-этажный 1-квартирный 3-комнатный жилой дом

Стадия	Масса	Масшт.
Р		

Лист 66 | Листов

ПНА-10К* панель наружная с дверью ДН20-9-4АЛ

ГИПРОЛЕСПРОМ

17411-02 72

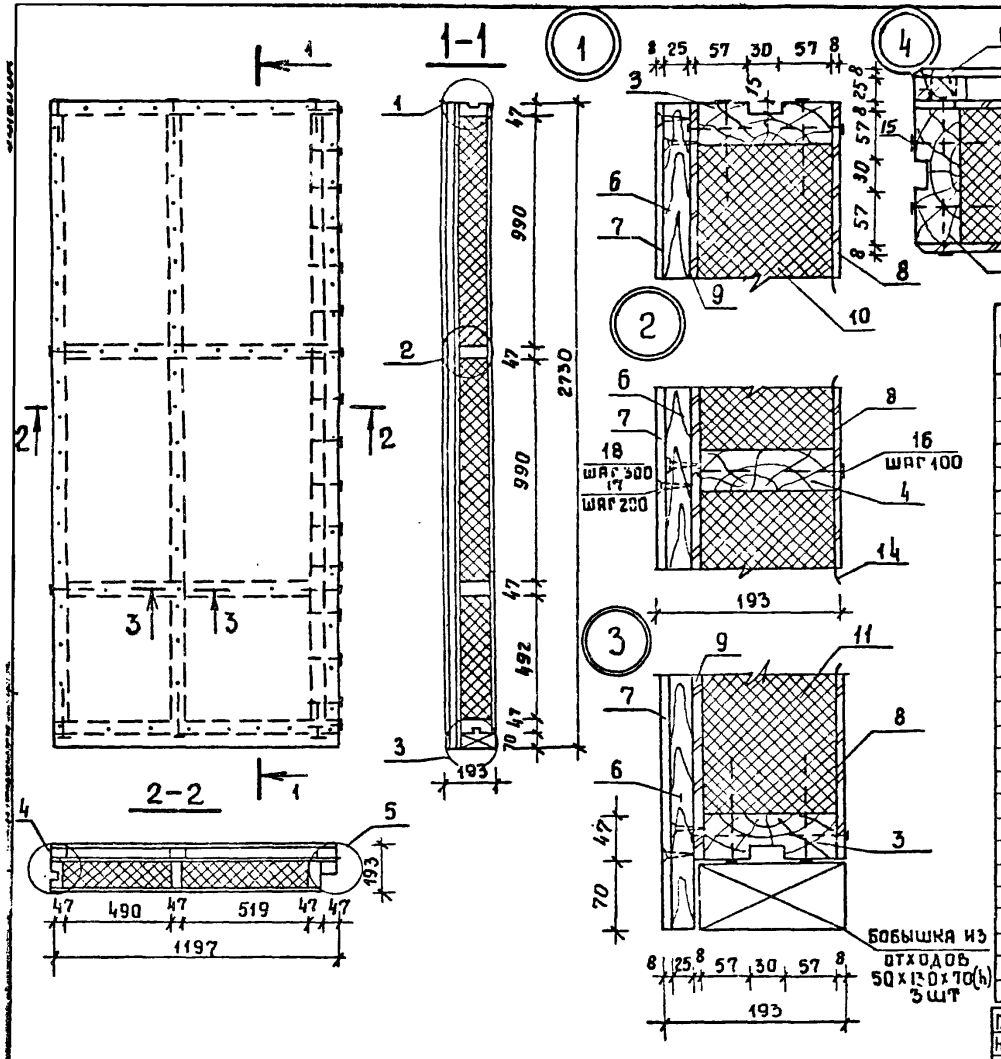

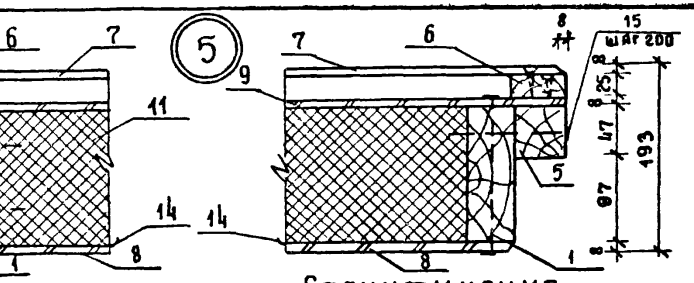

Спецификация

NN поз.	Наименование	Сечение в мм: до строжки	Сечение в мм: после строжки	Длина в мм	Объем един. м³	Кол-во шт	Объем общий м³	Масса в кг	Антисептиканти перил	ГОСТ	Группа качест. древ.	Абсол. влажн. %
1	стойка	50×150	47×144	2566	0,0192	2	0,0384		—	11047-72 2486-66	1	15
2	стойка	50×150	47×144	2566	0,0192	1	0,0192		—	— " —	1	15
3	обвязка	50×150	47×144	1150	0,0086	2	0,0172		—	— " —	2	15
4	вкладыш	50×150	47×144	1056	0,0079	2	0,0158		—	— " —	3	15
5	брусок	50×50	47×47	2660	0,0067	1	0,0067		—	— " —	2	15
6	рейка	25×50	—		0,0013	8,2пм	0,0106	6,36	—	— " —	3	18
				итого			0,1079	55,01				
7	асбестоцементные листы δ=8					3,3м²		46,2		18124-75		
8	двп с δ=8 мм					3,06м²		20,80		ТУ13-444-79		
	(вариант двп твердая 4×2)					(6,12м²)				4598-75		
9	двпс битумированная δ=8					3,06м²		20,80		ТУ13-505-79		
10	плиты минераловатные	1000×500			0,025	6	0,150			9573-72*		
11	полужесткие δ=50мм	1000×530			0,027	6	0,162			— " —		
12	V=125 кг/м³	500×500			0,013	3	0,039			— " —		
13	— " —	500×530			0,013	3	0,039			— " —		
				итого			0,390	48,75				
14	полиэтиленовая пленка					3,3м²	—	0,2		10354-73		
15	гвозди к 4×100					34		0,33		4028-63*		
16	гвозди к 2,5×50					253		0,49		— " —		
	или (скобы ф1,8×12×50)					(253)		(0,61)		—		
17	шурупы 2А4×35.22					45		0,12		1145-70*		
18	шурупы А4×60					33		0,15		— " —		
				масса изделия ∽ 193,0 кг								

Гл. инж. пр.	Авигдор	
Нач. отд.	Титов	
Гл. спец.	Герасимова	
Рук. груп.	Якубова	
Ст. инж.	Спиридонов	
Инженер	Бачурина	

181-115-99/1.2

1-этажный 1-квартирный 3-комнатный жилой дом.

Стадия	Масса	Масштаб
Р		

Лист 67 | Листов

ПНА-11* панель наружная угловая

ГИПРОЛЕСПРОМ

Сечение 3-3 см. лист 69

17411-02 73

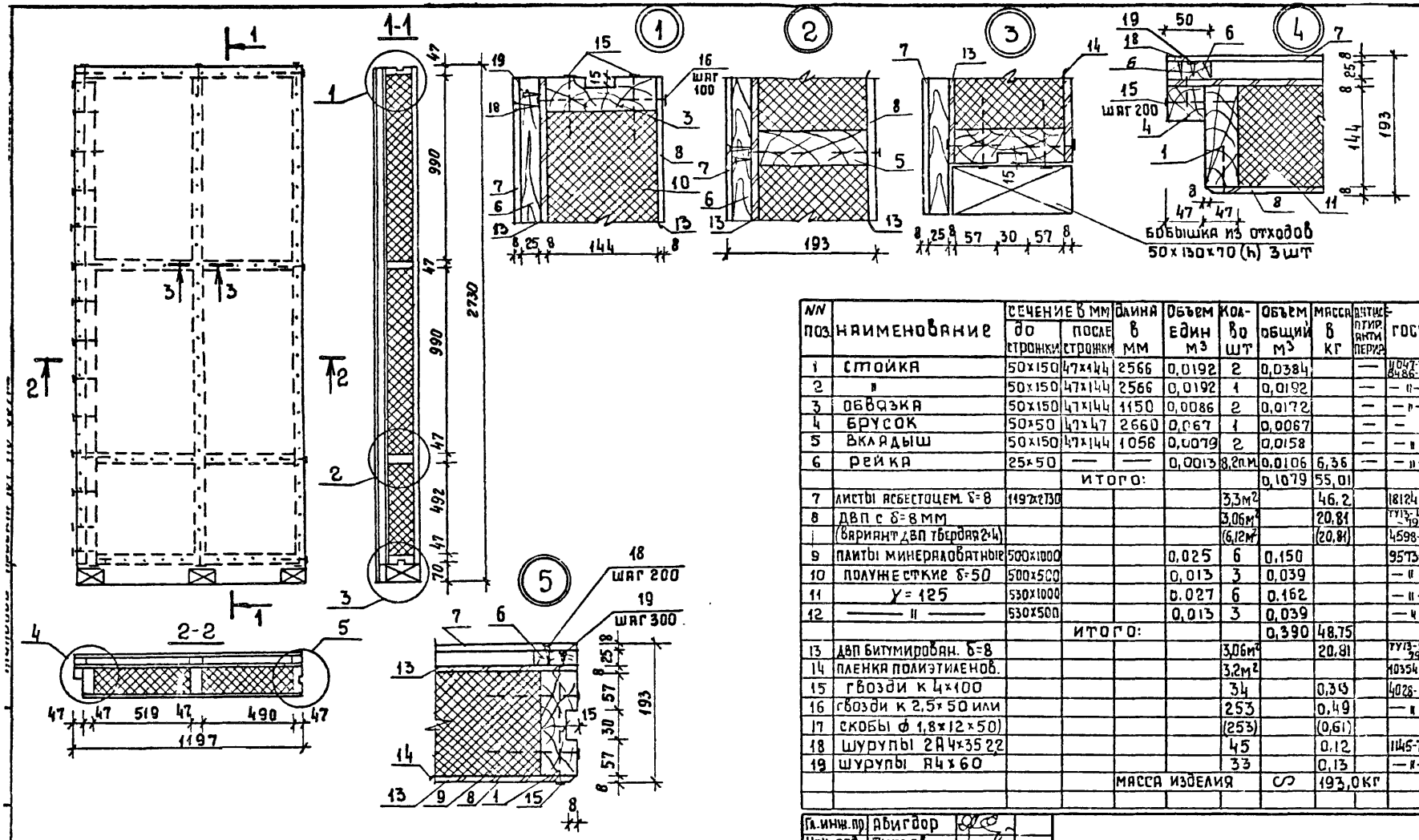

Сечение 3-3 см. лист 69

NN поз.	Наименование	Сечение в мм до строжки	Сечение в мм после строжки	Длина в мм	Объем един м³	Кол-во шт	Объем общий м³	Масса в кг	Антисептирование перед	ГОСТ	Группа качества древ.	Влажность %
1	стойка	50х150	47х144	2566	0,0192	2	0,0384		—	8047-72 8486-66	1	15
2	»	50х150	47х144	2566	0,0192	1	0,0192		—	— » —	1	15
3	обвязка	50х150	47х144	1150	0,0086	2	0,0172		—	— » —	2	15
4	брусок	50х50	47х47	2660	0,007	1	0,0067		—	—	2	15
5	вкладыш	50х150	47х144	1056	0,0079	2	0,0158		—	— » —	3	15
6	рейка	25х50	—	—	0,0013	8,2 пм	0,0106	6,36	—	— » —	3	18
		итого:					0,1079	55,01				
7	листы асбестоцем. δ=8	1197х2730				3,3 м²		46,2		18124-75		
8	ДВП с δ=8 мм					3,06 м²		20,81		ТУ13-444-79		
	(вариант ДВП твердая 2-4)					(6,12 м²)		(20,81)		4598-75		
9	плиты минераловатные	500х1000			0,025	6	0,150			9573-72*		
10	полужесткие δ=50	500х500			0,013	3	0,039			— » —		
11	γ=125	530х1000			0,027	6	0,162			— » —		
12	— » —	530х500			0,013	3	0,039			— » —		
		итого:					0,390	48,75				
13	ДВП битумированн. δ=8					3,06 м²		20,81		ТУ13-505-79		
14	пленка полиэтиленов.					3,2 м²				10354-75		
15	гвозди к 4х100					34		0,34		4028-63*		
16	гвозди к 2,5х50 или					253		0,49		— » —		
17	скобы ф 1,8х12х50)					(253)		(0,61)				
18	шурупы 2А 4х35.22					45		0,12		1145-70*		
19	шурупы А4х60					33		0,13		— » —		
				масса изделия			∑	193,0 кг				

Гл. инж. пр.	Абигбор	
Нач. отд.	Титов	
Гл. спец.	Герасимова	
Рук. груп.	Якубова	
Ст. инж.	Спиридонов	
Инженер	Бачурина	

181-115-99/1.2

1-этажный 1-квартирный 3-комнатный жилой дом

Стадия	Масса	Масштаб
Р		
Лист 68	Листов	

ПНА-12* панель наружная угловая

ГИПРОЛЕСПРОМ

17411-02 74

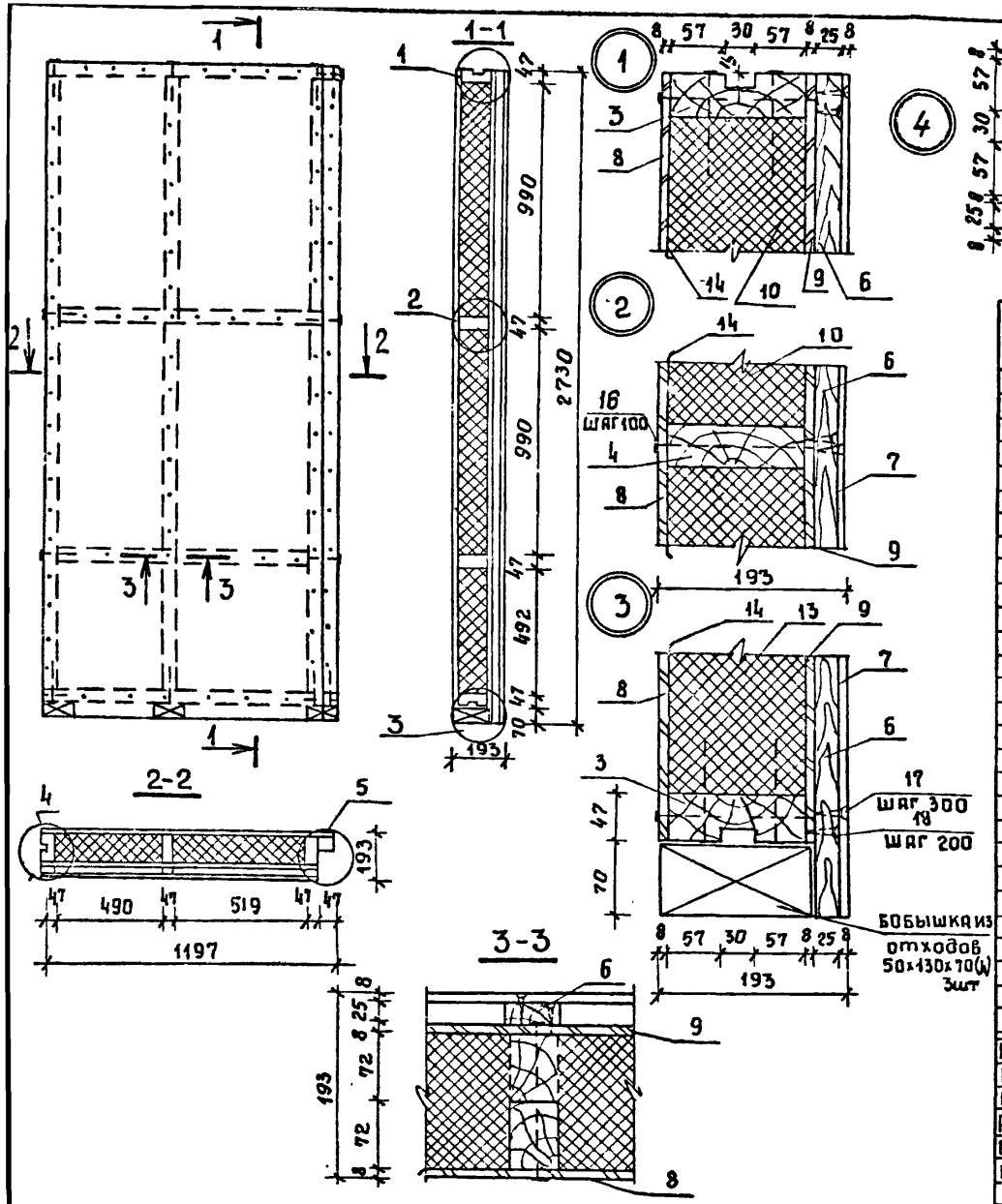

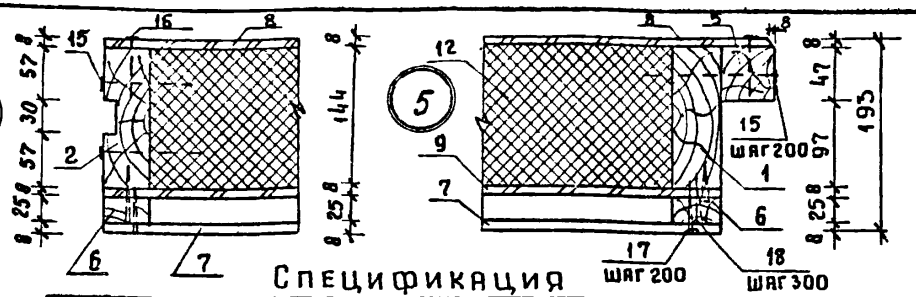

Спецификация

NN поз.	Наименование	Сечение в мм: до строжки	Сечение в мм: после строжки	Длина в мм	Объем един. м³	Кол-во шт	Объем общий м³	Масса в кг	Антисептик. антипирен.	ГОСТ	Группа качест. древ.	Абс. влажн. %
1	Стойка	50×150	47×144	2566	0,0192	2	0,0384		—	11047-72 8486-66	1	15
2	Стойка	50×150	47×144	2566	0,0192	1	0,0192		—	— " —	1	15
3	Обвязка	50×150	47×144	1150	0,0086	2	0,0172		—	— " —	2	15
4	Вкладыш	50×150	47×144	1056	0,0079	2	0,0158		—	— " —	3	15
5	Брусок	50×50	47×47	2660	0,0067	1	0,0067		—	— " —	3	15
6	Рейка	25×50			0,0013	8,2пм	0,0106	6,36	—	— " —	3	18
				Итого:			0,1079	55,01				
7	Асбестоцементные лис. δ=8					3,14м²		43,96		18124-75		
8	ДВП с δ=8мм					3,18м²		21,62		ТУ13-505-79		
	(Вариант ДВП твердая 4×2)					(6,36м²)		(21,62)		4598-75		
9	ДВП битумирован. δ=8					3,06м²		20,81		ТУ13-505-79		
10	Плиты минераловатн.	1000×500			0,025	6	0,150			9573-72*		
11	Полужесткие δ=50мм	500×500			0,013	3	0,039			— " —		
12	γ=125 кг/м³	1000×530			0,027	6	0,162			— " —		
13	—— " ——	500×530			0,013	3	0,039			— " —		
							0,390	48,75				
14	Полиэтиленовая пленка					3,3		0,2		10354-73*		
15	Гвозди К 4×100					34		0,33		4028-63*		
16	Гвозди К 2,5×50					253		0,49		— " —		
	или (скобы ф 1,8×12×50)					(253)		(0,66)		——		
17	Шурупы 2А4×35.2,2					45		0,12		1145+70*		
18	Шурупы А4×60					33		0,15		— " —		
					Масса изделия ∽ 192,0 кг							

Гл. инж. пр.	Авигдор	
Нач. отд.	Титов	
Гл. спец.	Герасимова	
Рук. груп.	Якубова	
Ст. инж.	Спиридонов	
Инжен.	Бачурина	

181-115-99/1.2

1-этажный 1-квартирный 3 комнатный жилой дом

Стадия	Масса	Масштаб
Р		

Лист 69 | Листов

ПНА-13* Панель наружная угловая

ГИПРОЛЕСПРОМ

17411-02 75

Альбом II

Типовой проект 181-115-99/1.2

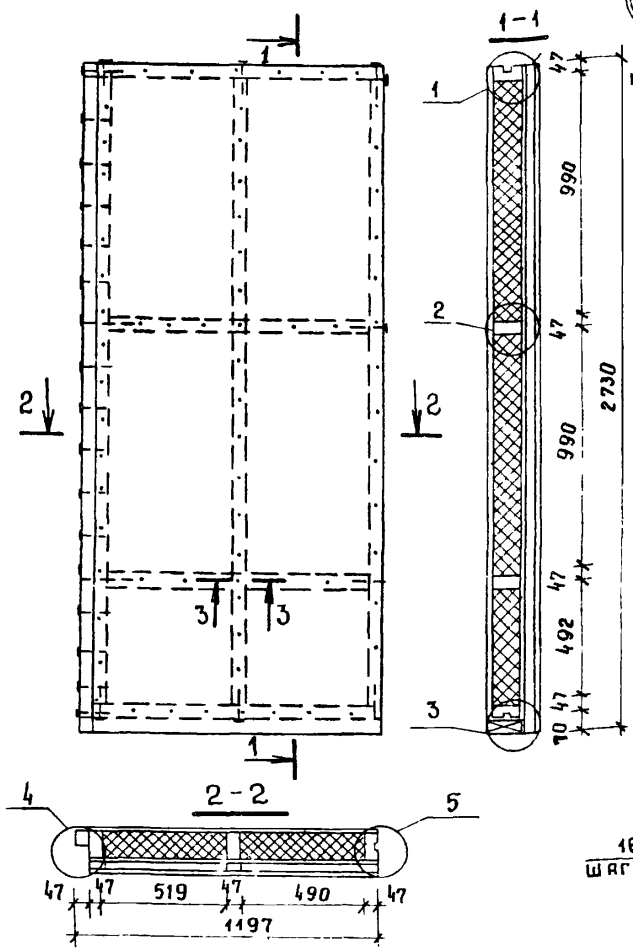

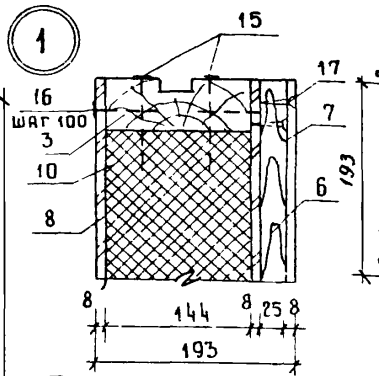

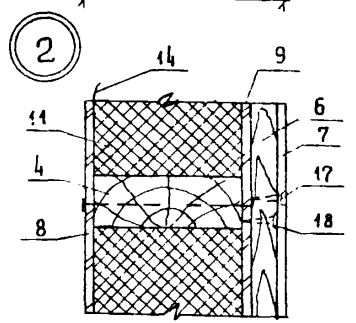

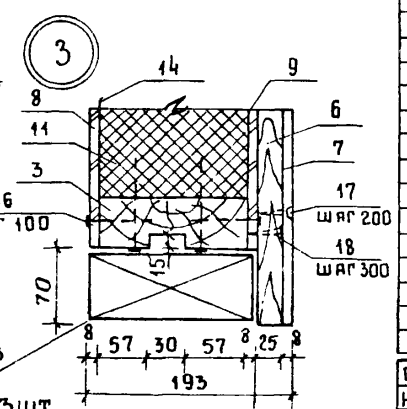

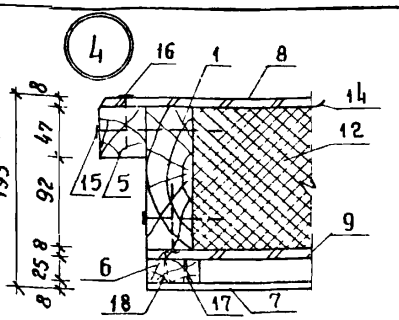

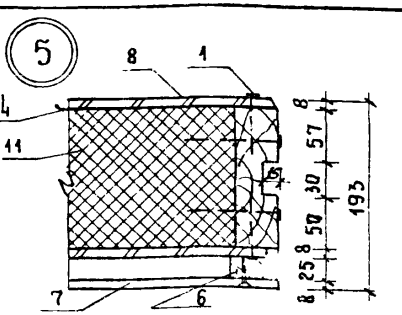

Сечение 3-3 см. лист 69

Спецификация

NN поз.	Наименование	Сечение в мм до строжки	Сечение в мм после строжки	Длина в мм	Объем един. м³	Кол-во шт	Объем общий м³	Масса в кг	Антисептирование	ГОСТ	Группа качества древ	Абсолютная влажность %
1	стойка	50×150	47×144	2566	0,0192	2	0,0384		—	24454-80 8486-66	1	15
2	стойка	50×150	47×144	2566	0,0192	1	0,0192		—	— " —	1	15
3	обвязка	50×150	47×144	1150	0,0086	2	0,0172		—	— " —	2	15
4	вкладыш	50×150	47×144	1056	0,0079	2	0,0158		—	— " —	3	15
5	брусок	50×50	47×47	2660	0,0067	1	0,0067		—	— " —	2	15
6	рейка	25×50	—		0,0013	8,2пм	0,0106	6,36		— " —	3	18
				итого			0,1079	55,01				
7	асбестоцементн. листы					3,14м²	—	43,96		18124-15		
8	ДВП с δ=8					3,18м²	—	21,62		ТУ 13-1444-79		
	(вариант ДВП твердая 2х4)					(6,36м²)	—	(21,62)		4598-75		
9	ДВП битумированн. δ=8					3,18м²		21,62		ТУ 13-505-79		
10	плиты минераловатные	1000×500			0,025	6	0,150			9573-72*		
11	полужесткие δ=50 мм	1000×530			0,027	6	0,162			— " —		
12	γ=125 кг/м³	500×500			0,013	3	0,039			— " —		
13	— " —	500×530			0,013	3	0,039			— " —		
				итого			0,390	48,75				
14	полиэтиленов. пленка					3,3м²		0,2		10354-73		
15	гвозди К 4×100					34		0,33		4028-63*		
16	гвозди К 2,5×50					253		0,49		— " —		
	или (скобы ф1,8×12×50)					(253)		(0,61)		—		
17	шурупы 2РЧ×3,5×2,2					45		0,12		1145-70*		
18	шурупы 4Ч×60					33		0,15		— " —		
				масса изделия ≈				192,0 кг				

Гл. инж. пр.	Двигдор	
Нач. отд.	Титов	
Гл. спец.	Герасимова	
Рук. груп.	Якубова	
Ст. инж.	Спиридонов	
Инженер	Бачурина	

181-115-99/1.2

1-этажный 1-квартирный 3-комнатный жилой дом

Стадия	Масса	Масштаб
Р		
Лист 70	Листов	

ПНА-14* панель наружная угловая

Гипролеспром

17411-02 76

ВСА-1* (ВСА-1л*)

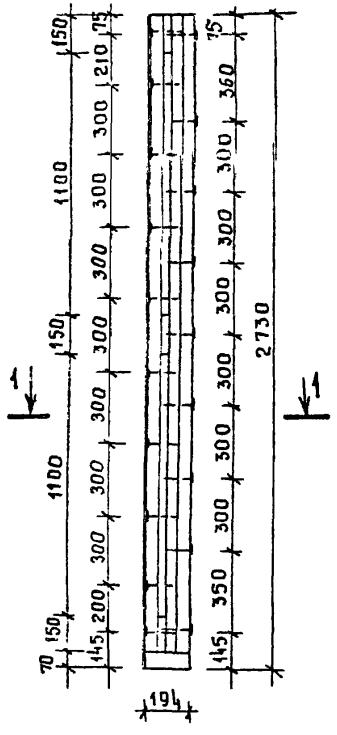

ВСА-4*

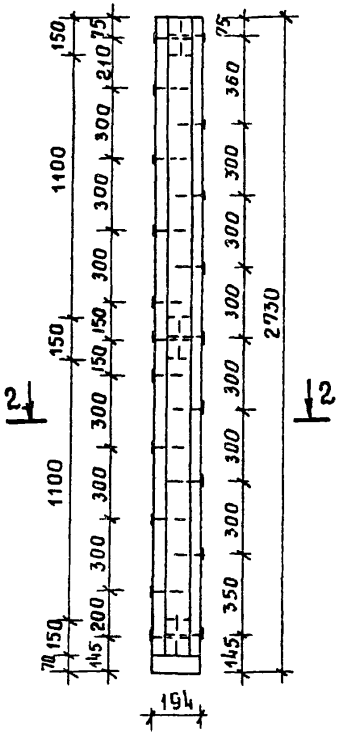

1-1

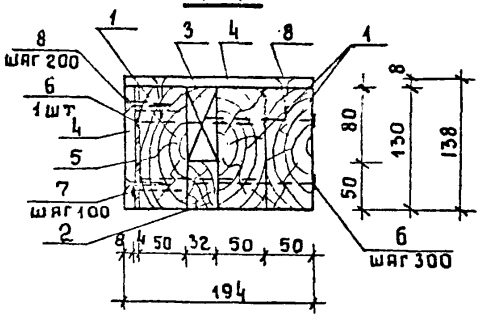

2-2

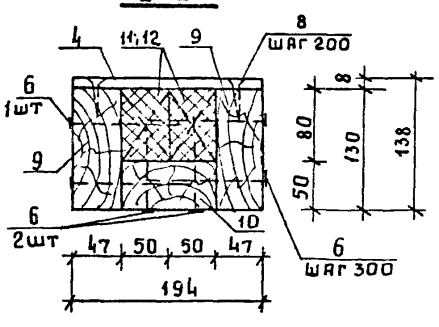

СПЕЦИФИКАЦИЯ

№№ поз.	Наименование	Сечение в мм до строжки	Сечение в мм после строжки	Длина в мм	Объем един. м³	Кол-во шт	Объем общий м³	Масса в кг	Антисепт.	Антипирен	ГОСТ	Груп. кач-ва древес.	Абсол. влажн. %
	ВСА-1* (ВСА-1л*)												
1	стойка	50×130	—	2660	0,0173	3	0,0519				11047-72 8486-66	1	15
2	стойка	50×32	—	2660	0,0043	1	0,0043				—"—	2	"
3	вкладыш	32×80	—	150	0,0004	3	0,0012				—"—	3	"
	итого						0,0574	34,44					
4	листы асбестоцементные плоские окрашен δ=8					0,89м²		12,46			18124-75*		
5	ДВП твердая δ=4					0,35м²		1,19			4598-75		
6	гвозди к 4×120					28		0,33			4028-63*		
7	гвозди к 25×50 или (скобы ф 1,8×12×50)					54 (54)		0,10 (0,13)			—"—		
8	шурупы 2Д 4×35.2.2 для крепл. асбестоцемент листов					56		0,15			1145-70*		
	масса изделия ≈ 49,0 кг												
	ВСА-4*												
9	стойка	50×130	47×130	2660	0,0173	2	0,0346	17,3			11047-72 8486-66	1	15
10	стойка	50×100	—	2660	0,0133	1	0,0133				—"—	2	"
11	вкладыш	50×80	—	150	0,0006	6	0,0036				—"—	3	"
	итого						0,0515	27,44					
4	листы асбестоцементные плоские окрашен δ=8					0,53м²		7,42			18124-75*		
12	плиты минераловатн. плиты полужесткие γ=125кг/м³ δ=50						0,022	2,75			9573-72*		
6	гвозди к 4×120					29		0,34			4028-63*		
8	шурупы 2Д 4×35.2.2 для крепл. асбестоцемент листов					28		0,08			1145-70*		
	масса изделия ≈ 38,0 кг												

Угловой вкладыш ВСА-1л* изготавливается в зеркальном изображении относительно ВСА-1*.

Гл. инж. пр.	Абигдор	
Нач. отд.	Титов	
Гл. спец.	Герасимова	
Рук. груп.	Якубова	
Ст. инж.	Спиридонов	

181-115-99/1.2

1-этажный 1-квартирный 3-комнатный жилой дом.

Стадия	Масса	Масштаб
Р		
Лист 11	Листов	

ВСА-1* (ВСА-1л*) угловой вкладыш, ВСА-4* рядовой вкладыш дома.

ГИПРОЛЕСПРОМ

17411-02 77

ВСА-2*

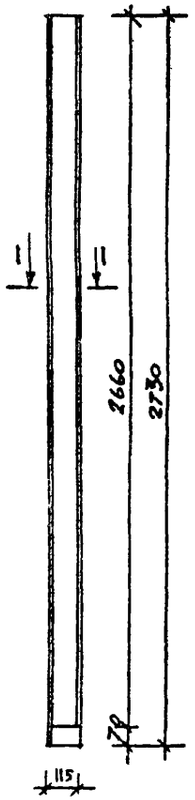

ВСА-3*

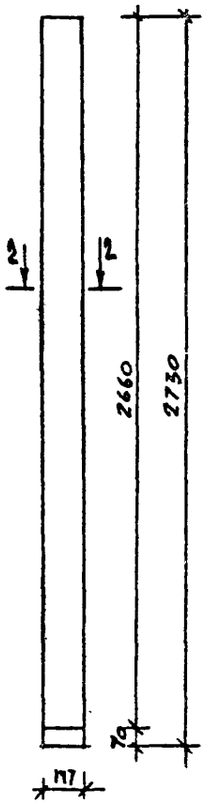

ВСА-5*/ВСА-5А*/

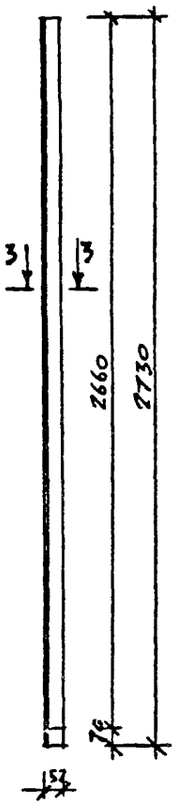

Вкладыш веранды ВСА-5А изготавливается в зеркальном изображении относительно ВСА-5

1-1

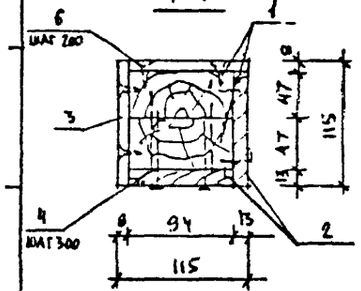

2-2

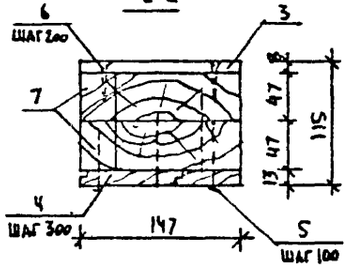

3-3

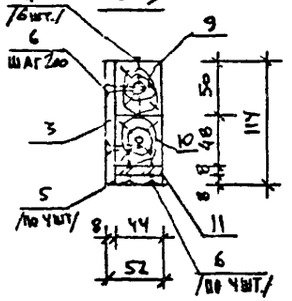

1	2	3	4	5	6	7	8	9	10	11	12	13
11	ДВПС 6×8 /ВАРИАНТ ДЛЯ ТВЕРДАЯ 2×4/					0,02м³ /0,04м³/		0,14		ГОСТ 4598-75		
5	ГВОЗДИ К2,5×50 /ИЛИ СКОБЫ ⌀1,8×12×50/					12 /12/		0,02 /0,03/		4028-63*		
6	ШУРУПЫ 2А4×35.2.2 ДЛЯ КРЕПЛ. АСБОЦЕМ. ЛИСТОВ					32		0,10		1145-70*		
МАССА ИЗДЕЛИЯ ~ 10,0 КГ												

СПЕЦИФИКАЦИЯ

№№ поз.	Наименование	Сечение в мм до строжки	Сечение в мм после строжки	Длина в мм	Объем един. м³	Колич. шт.	Объем общий м³	Масса в кг	Антисептир. пер.	ГОСТ	Группа качест. древ.	Абс. влаж. %
1	2	3	4	5	6	7	8	9	10	11	12	13
	ВСА-2											
1	Стойка	50×100	47×94	2660	0,0133	2	0,0266			11047-72 8486-66	1	15
2	Доска	16×100	13×94	2660	0,0043	2	0,00[illegible]			"	2	"
	Итого:						0,0352	17,6				
3	Листы асбестоцементные плоские окрашен. δ=8					0,6м²		8,4		18124-75*		
4	Гвозди К4×120					18		0,18		4028-63*		
5	Гвозди К2,5×50 или /скобы ⌀1,8×12×50/					56 /56/		0,11 /0,11/		— " —		
6	Шурупы 2А4×35.2.2 для крепл. асбестоцем. листов δ=8					56		0,17		1145-70*		
	Масса изделия ~ 280 кг											
	ВСА-3											
7	Стойка	50×150	47×147	2660	0,0200	2	0,0400			11047-72* 8486-66	1	15
2	Доска	16×100	13×94	2660	0,0043	1	0,0043			"	2	"
8	"	16×65	13×59	2660	0,0028	1	0,0028			"	2	"
	Итого						0,0471	23,55				
3	Листы асбестоцементные плоские окрашенные δ=8 мм					0,4м²		5,6		18124-75*		
4	Гвозди К4×120					18		0,18		4028-63*		
5	Гвозди К2,5×50 или /скобы ⌀8×12×50/					81 /81/		0,16 /0,19/		— " —		
6	Шурупы 2А4×35.2.2 для крепл. асбестоцем. листов δ=8					28		0,09		1145-70*		
	Масса изделия ~ 30,0 кг											
	ВСА-5 /ВСА-5А/											
9	Стойка	50×50	44×50	2660	0,0067	1	0,0067			11047-72 8486-66	1	15
10	Вкладыш	50×50	44×48	150	0,0004	3	0,0012			"	2	"
	Итого:						0,0079	3,95				
3	Листы асбестоцементные плоские окрашенные δ=8					0,43м²		6,02		18126-75*		
4	Гвозди К4×120					6		0,06		4028-63*		

Гл. инж. пр.	Авигдор	
Нач. отд.	Титов	
Гл. спец.	Герасимова	
Рук. гр.	Якубова	
Ст. инж.	Спиридонов	

1В1-115-99/1.2

1 этажный 1-квартирный 3 комнатный жилой дом

Стадия	Масса	Масштаб
Р		
Лист 72	Листов	

ВСА-2*; ВСА-3*; ВСА-5* (ВСА-5А*) Вкладыши веранды

ГИПРОЛЕСПРОМ

17411-02 78

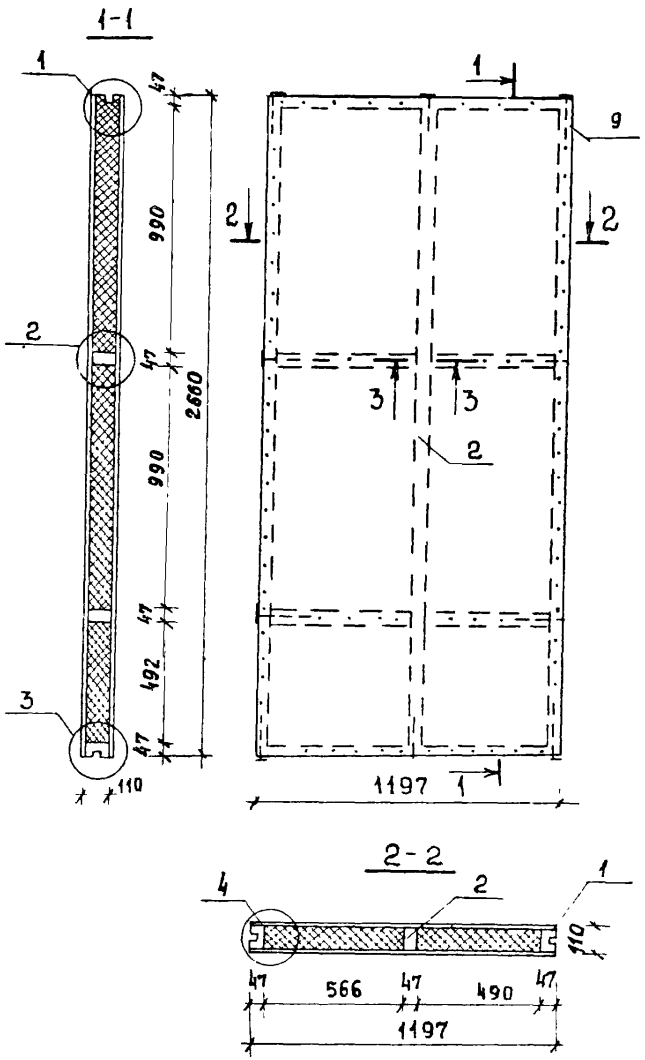

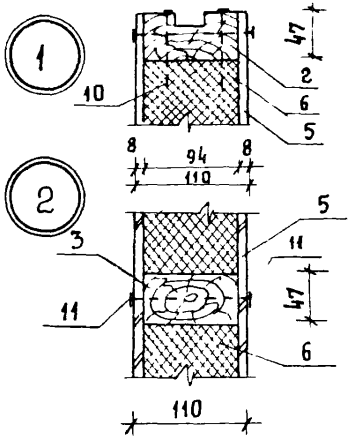

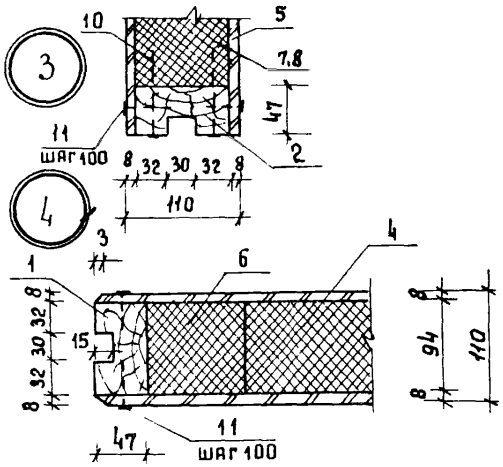

Спецификация

NN поз	наименование	сечение в мм до строжки	сечение в мм после строжки	длина в мм	объем един м³	кол-во шт	объем общий м³	масса в кг	антисептирования	ГОСТ	группа качества древ	абс. влажн %
1	стойка	50×100	47×94	2566	0,0128	2	0,0256		—	8047-72 8486-66	1	15
2	стойка	50×100	47×94	2566	0,0128	1	0,0128		—	— " —	1	15
3	обвязка	50×100	47×94	1197	0,0060	2	0,0120		—	— " —	2	15
4	брусок	50×100	47×94	1103	0,0055	2	0,0110		—	— " —	3	15
							0,0614	33,7				
5	ДВП с δ=8мм						6,4м²	43,52		ТУ-13-444-79		
	(варианты ДВП твердая 4х2)						(12,8м²)	—		4598-75		
	или гипсокартон облегч лист						(6,4м²)	—		ТУ-400-1-158-78		
6	плиты минераловатные	500×1000			0,025	4	0,100			9573-72*		
7	полужесткие δ-50мм	570×1000			0,029	4	0,116			— " —		
8	γ=125 кг/м³	500×500			0,013	2	0,026			— " —		
9	"	500×570			0,014	2	0,028			— " —		
							0,270	33,75				
10	гвозди К 4×100					22		0,22		4028-63*		
11	гвозди К 2,5×50					200		0,39		— " —		
	или (скобы 1,8×12×50)					(200)		(0,48)				
				масса изделия ≈ 112 кг								

ГА ЦНИИ ПР	Авигдор	
Нач отд	Титов	
ГА спец	Герасимова	
Рук груп	Якубова	
Ст. инж	Спиридонов	
Инженер	Бачурина	

181-115-99/1.2

1-этажный 1-квартирный 3-комнатный жилой дом

ПВ-3 панель внутренняя глухая

стадия	масса	масштаб
Р		
лист 73	листов	

ГИПРОЛЕСПРОМ

При креплении каркаса скобами 1,6×2,2-35×32 разрешается вкладыш поз 3,4 делать проходным сечение 3-3 см лист 80

17411-02 79

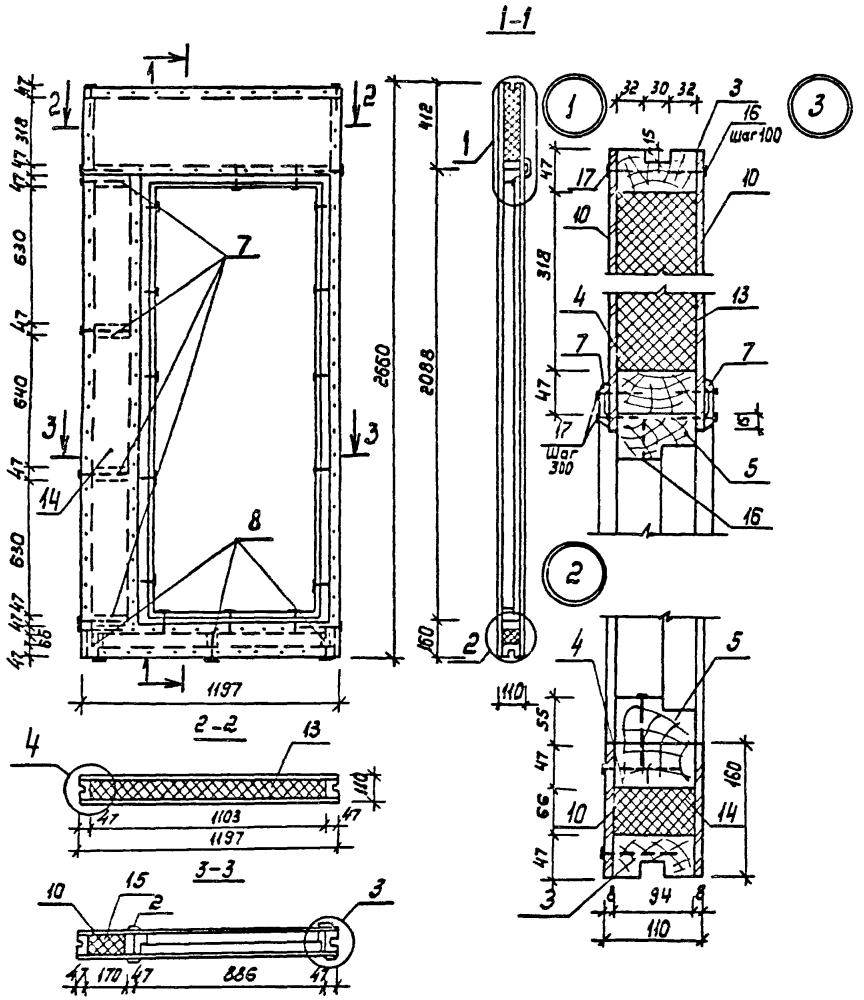

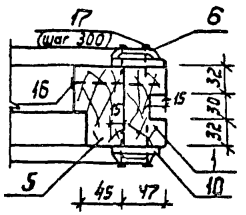

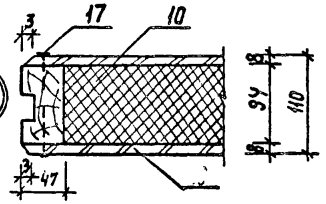

Спецификация

NN поз.	Наименование	Сечение в мм До строжки	Сечение в мм После строжки	Длина в мм	Объем един. мм³	Кол-во шт.	Объем общий м³	Масса кг	Допуск. отклон.	ГОСТ	Группа нач-ва эр.об.	Абс. влаж. %
1	Стойка	50х100	47х94	2566	0,0128	2	0,0256		—	8242-72 ДУВС-66	1	15
2	Стойка	50х100	47х94	2088	0,0104	1	0,0208		—	—"—	1	15
3	Обвязка	50х100	47х94	1197	0,0060	2	0,0120		—	—"—	2	15
4	Ригель	50х100	47х94	1103	0,0055	2	0,0110		—	—"—	2	15
5	Дверь ДН20-8-1				0,0833	1	0,0833	43,32	—	ОСТ 20-3-78		
6	Наличник	16х60	13х54	2120	0,0020	4	0,0080		—	ВГ 15	—	—
7	Наличник	16х60	13х54	990	0,0010	2	0,0020		—	—"—	—	—
8	Бобышки	50х100	47х94	170	0,0009	4	0,0036		—	8242-72 ДУВС-66	3	15
9	Бобышки	50х100	47х94	66	0,0003	3	0,0009		—	—"—	3	15
							0,1672	65,27				
10	ДВПс δ=8мм						2,82м²	9,6		ТУ-13-14447		
11	(варианты ДВП твердая 2г4)						(5,64м²)	(9,6)		4598-75		
12	или (гипсокартонные						(2,82м²)	—		ТУ-400-1		
	облегченные листы)						—	—		-158-78)		
13	Плиты минераловатные	330х1110			0,0183	2	0,0366			9573-72*		
14	полужесткие δ=50мм	80х490			0,0020	4	0,0080			—"—		
15	γ=125 кг/м³	180х650			0,0059	6	0,0354			—"—		
							0,0800	10,0				
16	Гвозди К4х100					46		0,45		4028-63*		
17	Гвозди К2,5х50					354		0,68		—"—		
	или (скобы 1,8х12х50)					(354)		(0,85)		—"—		
		Масса панели ≈ 106 кг										

1. Для панели ПВ-4л применяется дверь ДН20-8-1л (левого открывания).

Гл. инж. пр.	Абигдор	
Нач. отд.	Титов	
Гл. спец.	Герасимова	
Рук. групп	Якубова	
Ст. инж.	Спиридонов	
Инжен.	Бакурина	

181-115-99/1.2

1-этажный 1-квартирный 3-комнатный жилой дом

Стадия	Масса	Масштаб
Р		
Лист 74	Листов 1	

ПВ-4(ПВ-4Л). Панель внутренняя с дверью ДН20-8-1(ДН20-8-1А)

ГИПРОЛЕСПРОМ

17411-02 80

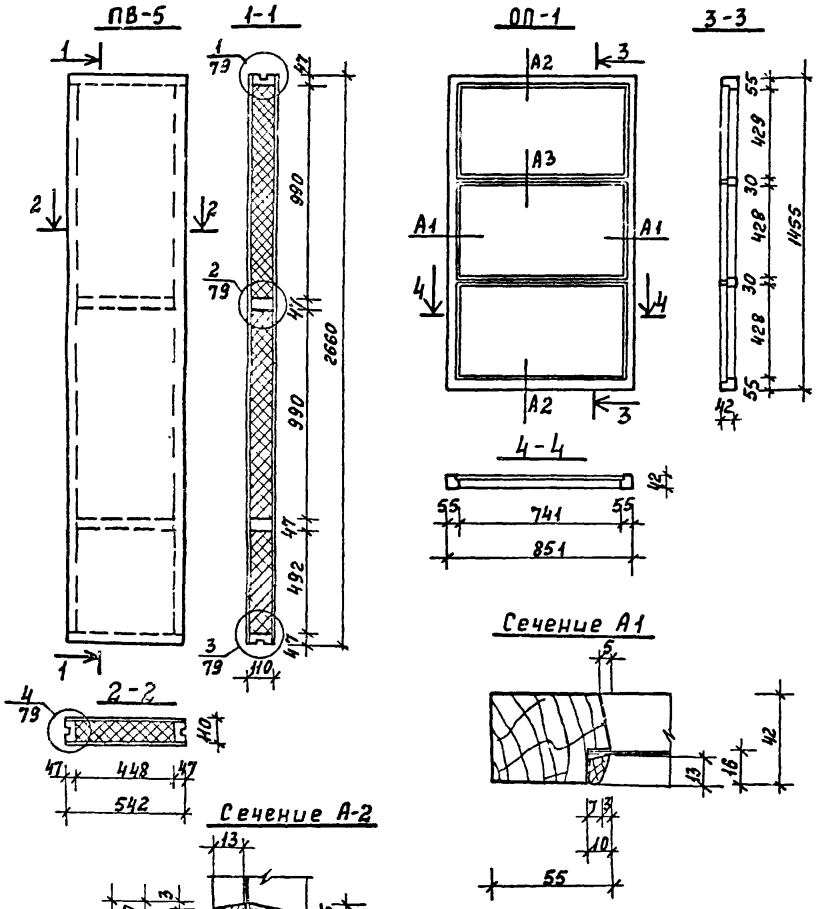

Спецификация

№№ поз.	Наименование.	Сечение в мм до строжки	Сечение в мм после строжки	длина в мм	объем един. м³	Кол-во шт.	Объем общий м³	масса в кг	Антисептир. огнезащ.	ГОСТ	Груп. по возр. древ.	Абсол. влажн. %
1	Стойка	50х100	47х94	2566	0,0128	2	0,0256		—	24454-72 8486-66	1	15
2	Обвязка	50х100	47х94	542	0,0027	2	0,0054		—	—"—	2	"
3	Вкладыш	50х100	47х94	448	0,0022	2	0,0044		—	—"—	3	"
		Итого:					0,0354	17,70				
4	ДВП с δ=8 Варианты					2,88м²		19,58		ТУ13-444-79		
	(ДВП твердая 2х4 или					5,76м²		—		4598-74		
	гипсокартонные облег					2,88м²		—		ТУ400-1-1258-78		
	ченные листы).											
5	плиты минераловатные	1000х460			0,023	4	0,092			9573-72*		
6	полужестк. γ=125кг/м³ δ=50	500х460			0,012	2	0,024			—"—		
		Итого:					0,116	14,5				
7	Гвозди К4х100					16		0,16		4028-63*		
8	Гвозди К2,5х50 или					156		0,30		—"—		
	Скобы Ф1,8х12х50)					(156)		(0,37)				
	масса панели ≈ 52,0 кг.											

Спецификация на оконный переплет веранды

№№ п/п	Наименование	Ед. изм.	Кол-во
9	древесина переплета	м³	0,0186
10	масса изделия	кг	10,0
12	Площадь переплета	м²	1,25
13	Стекло оконное 766х443	шт.	3

Гл. инж. пр.	Авигдор	
Нач. отд.	Титов	
Гл. спец.	Герасимова	
Рук. гр.	Якубова	
Ст. инж.	Спиридонов	

181-115-99/1.2

1-этажный 1-квартирный 3-комнатный жилой дом

стадия	масса	масштаб
Р		
Лист 75	листов	

ПВ-5 панель внутренняя глухая
ОП-1 оконный переплет веранды

ГИПРОСЕЛЬПРОМ

17411-02 81

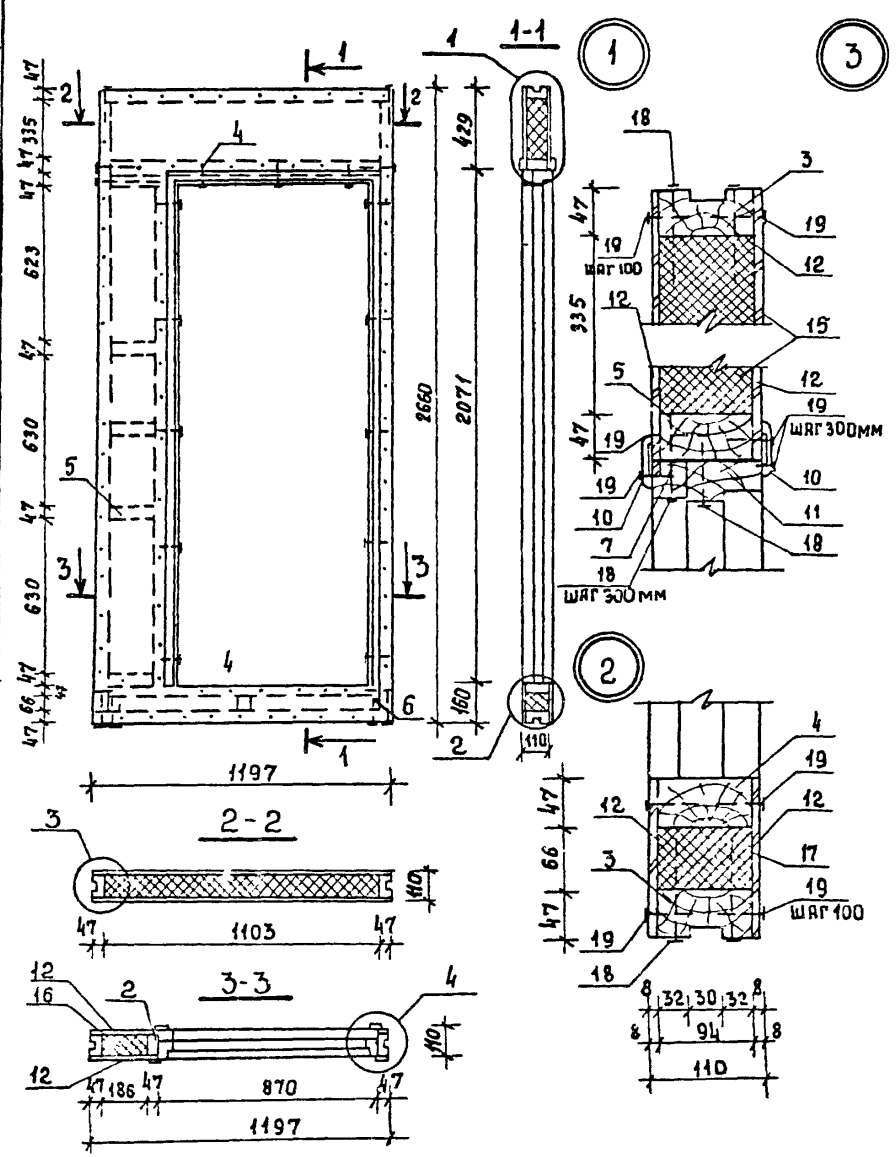

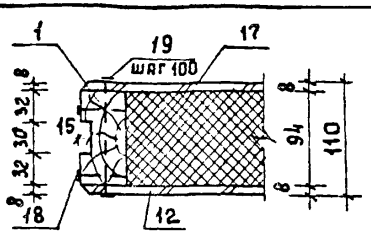

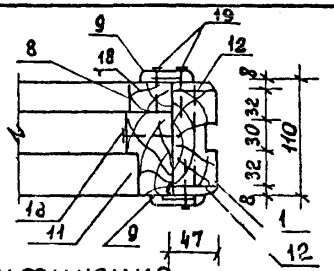

Спецификация

№№ поз	Наименование	Сечение в мм до строжки	Сечение в мм после строжки	Длина в мм	Объем един. м³	Кол-во шт	Объем общий м³	Масса в кг	Антисептирование	ГОСТ	Группа качества древ.	Абсолютная влажность %
1	стойка	50×100	47×94	2566	0,0128	2	0,0256		—	24454-72 2486-66	1	15
2	стойка	50×100	47×94	2071	0,0104	1	0,0104		—	— " —	1	"
3	обвязка	50×100	47×94	1197	0,0060	2	0,0120		—	— " —	2	"
4	ригель	50×100	47×94	1103	0,0055	2	0,0110		—	— " —	2	"
5	вкладыш	50×100	47×94	186	0,0009	4	0,0036		—	— " —	3	"
6	вкладыш	50×100	47×94	66	0,0003	3	0,0009		—	— " —	3	"
7	брусок	40×50	36×45	870	0,0017	1	0,0017		—	— " —	3	"
8	брусок	40×50	36×45	2027	0,0041	2	0,0082		—	— " —	3	"
9	наличник	16×60	13×54	2120	0,0020	4	0,0080		—	8242-75	—	—
10	наличник	16×60	13×54	978	0,0009	2	0,0018		—	— " —	—	—
							0,0832	41,0				
11	дверной блок ДГ21-9С (ДО21-9СА)	(ДГ21-9СА)			0,0937	1	0,0937	50,5		6629-74		
					итого:		0,1769	91,5				
12	ДВП с δ=8 мм						2,78м²	18,9		ТУ-13-446	-79	
13	(вариант ДВП твердый 4×2						(5,56м²)	(18,9)		4598-75		
14	или гипсокартонные						(2,78м²)	—		ТУ-400-1-	158-78	
	облегченные листы)							—				
15	плиты минераловатные	1110×350			0,0194	2	0,0388			9573-72		
16	полужесткие δ=50мм	590×640			0,0061	6	0,0366			— " —		
17	γ=125 кг/м³	80×490			0,0020	4	0,0080			— " —		
							0,0834	10,43				
18	гвозди К4×100					42		0,41		4028-63*		
19	гвозди К2,5×5,0					354		0,68		— " —		
	или (скобы 1,8×12×50)					(354)		(0,85)				
			Масса панели ≈ 122,0 кг									

Для панелей ПВ-6л, ПВ-7л применяются дверные блоки левого открывания.
Расход п/м: на панели ПВ-7; ПВ-7л - 0,1473м³ вес 117кг.

Гл. инж. пр.	Двигдор	
Нач. отд.	Титов	
Гл. спец.	Герасимова	
Рук. груп.	Якубова	
Ст. инж.	Спиридонов	
Инженер	Врчурина	

181-115-99/1.2

1-этажный 1-квартирный 3-комнатный жилой дом

Стадия	Масса	Масштаб
Р		
Лист 76	Листов	

ПВ-6 (ПВ-6А) панель внутренняя с дверью ДГ21-9С (ДГ21-9СА).
ПВ-7 (ПВ-7А) панель внутренняя с дверью ДО21-9С (ДО21-9СА)

ГИПРОЛЕСПРОМ

17411-02 82

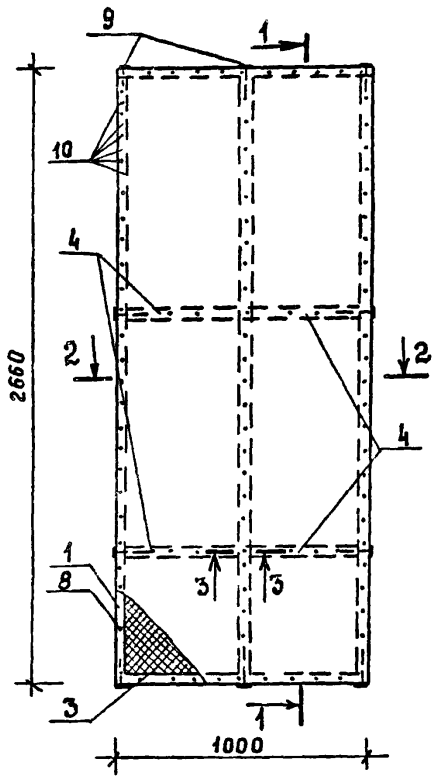

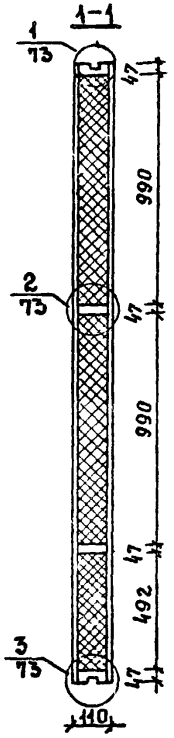

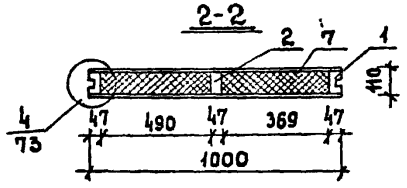

Спецификация

№№ поз.	Наименование	Сечение δ мм до строжки	Сечение δ мм после строжки	Длина в мм	Объем един. м³	Кол-во шт	Объем общий м³	Масса в кг	Антисепт. Антипир.	ГОСТ	Груп. кач-ва древ.	Абсол. влажн. %
1	2	3	4	5	6	7	8	9	10	11	12	13
1	Стойка	50×100	47×94	2566	0,0128	2	0,0256		—	11047-72 8486-66	1	15
2	Стойка	50×100	47×94	2566	0,0128	1	0,0128		—	-"-	1	"
3	Обвязка	50×100	47×94	1000	0,0050	2	0,0100		—	-"-	2	"
4	Вкладыш	50×100	47×94	906	0,0045	2	0,0090		—	-"-	3	"
	Итого:						0,0574	28,70				
5	ДВП с δ=8 (варианты)					5,32 м²	—	36,18				
	ДВП твердая 4×2 или					(0,64 м²)	—					
	гипсокартонные облегченные листы					5,32 м²	—					
6	плиты минераловат-	1000×	500+1000×380		0,044	4	0,176					
7	ные полужесткие	500×	500		0,013	2	0,026					
8	γ=125 кг/м³ δ=50	500×	380		0,010	2	0,020					
	Итого						0,222	27,75				
9	гвозди к 4×100					20		0,20				
10	гвозди к 2,5×50 или					226		0,44				
	(скобы ф 1,8×12×50)					(226)		(0,54)				

Масса панели ≈ 93,0 кг

1. Сечение 3-3 см. лист 80.
2. При креплении каркаса скобами 1,6×22-35×32 разрешается брусок поз. 4 делать проходными.

Гл. инж. пр.	Авигдор	
Нач. отд.	Титов	
Гл. спец.	Герасимова	
Рук. гр.	Якубова	
Ст. инж.	Спиридонов	
Ст. инж.	Богомолова	

181-115-99/1.2

1-этажный 1-квартирный 3-комнатный жилой дом

ПВ-8 панель внутренняя глухая

Стадия	Масса	Масштаб
Р		
Лист 77	Листов	

ГИПРОЛЕСПРОМ

17411-02 83

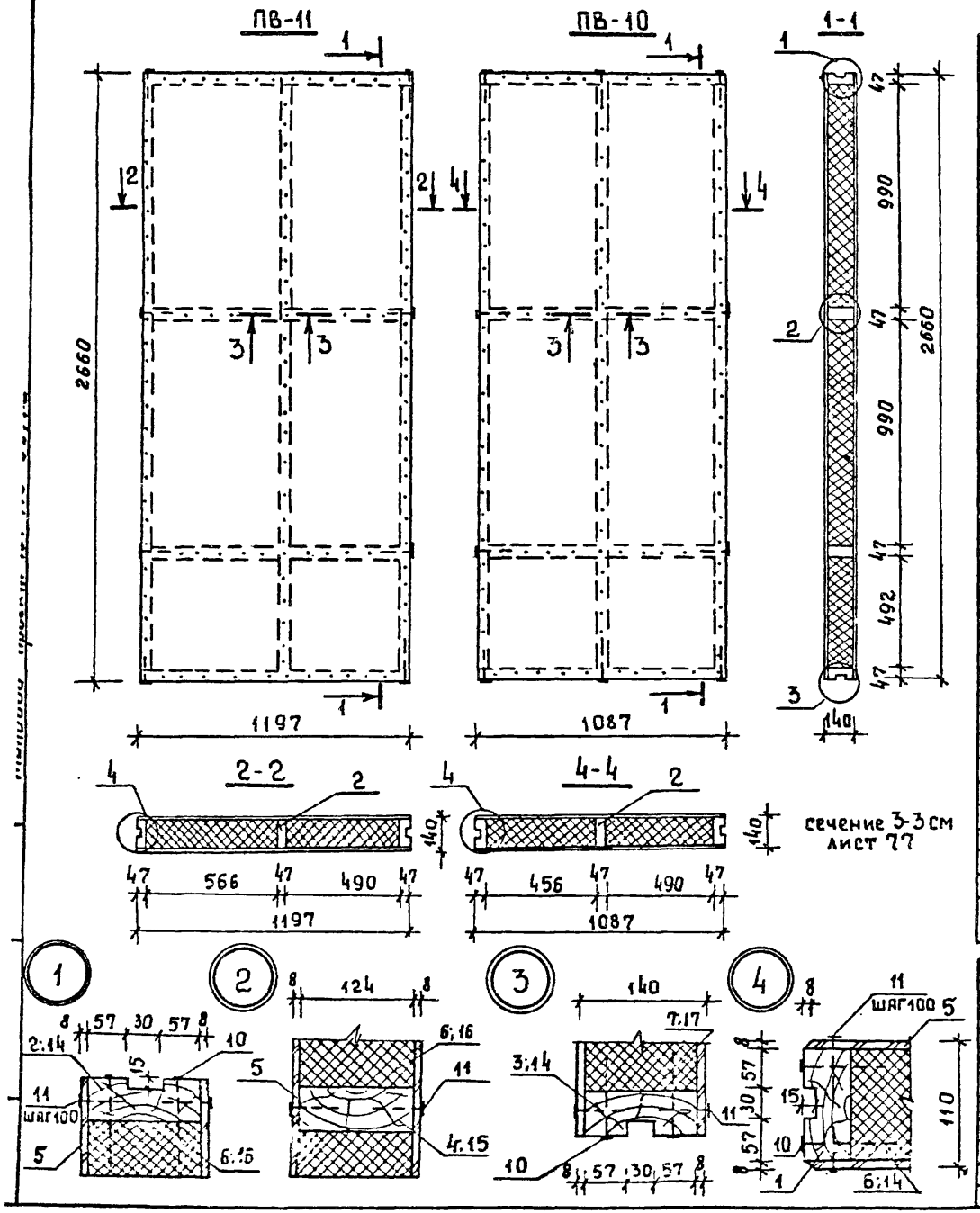

СПЕЦИФИКАЦИЯ

NN поз	НАИМЕНОВАНИЕ	СЕЧЕНИЕ В ММ до строжек	СЕЧЕНИЕ В ММ после строжек	ДЛИНА В ММ	ОБЪЕМ ЕД. ИЗМ. $м^3$	КОЛ-ВО ШТ	ОБЩИЙ ОБЪЕМ $м^3$	ВЕС КГ	АНТИСЕПТИРОВ	ГОСТ	СОРТ ДРЕВЕСИНЫ	АБСОЛ. ВЛАЖН. В %
	ПАНЕЛЬ ПВ-11											
1	стойка	50×130	47×124	2566	0,0167	2	0,0334		—	11047-72 8486-66	1	15
2	стойка	50×130	50×124	2566	0,0167	1	0,0167		—	"	1	"
3	обвязка	50×130	47×124	1197	0,0078	2	0,0156		—	"	2	"
4	вкладыш	50×130	50×124	1103	0,0072	2	0,[illegible]44		—	"	3	"
					ИТОГО:		0,0801	40,05				
5	ДВП с δ=8 мм					6,36 $м^2$	—	43,25		ТУ13-444-79		
	(ДВП твердая варианты δ=2×4 мм					(12,72 $м^2$)	—	—		4598-74		
	гипсокартонные облегченные листы)					(6,36 $м^2$)		—		ТУ1-400-158-78		
6	плиты минераловатные	1000×500	570×1000		0,064	4	0,256			9573-72		
7	полужесткие	500×500			0,015	2	0,030			— " —		
8	γ=125 кг/$м^3$ δ=60	570×500			0,017	2	0,034			— " —		
					ИТОГО:		0,320	40,0		— " —		
10	гвозди К4×100					20		0,20		4028-63*		
11	гвозди 2,5×50 или					226		0,44		"		
	(скобы ф1,8×12×50)					(226)		(0,54)		—		
	МАССА ПАНЕЛИ ∽ 124,0 КГ											
	ПАНЕЛЬ ПВ-10											
1	стойка	50×130	47×124	2566	0,0167	2	0,0334		—	11047-72 8486-66	1	15
2	стойка	50×130	50×124	2566	0,0167	1	0,0167		—	"	1	"
14	обвязка	50×130	47×124	1087	0,0071	2	0,0142		—	"	2	"
15	вкладыш	50×130	50×124	993	0,0065	2	0,0130		—	"	3	"
					ИТОГО:		0,0773	38,65				
5	ДВП с δ=8 мм					5,78 $м^2$		39,30		ТУ13-444-79		
	(ДВП твердая 2×4)					(11,56 $м^2$)		—		4598-74		
	гипсокарт. обл. листы)					5,78 $м^2$		—		ТУ1-400-158-78		
16	плиты минераловатные	1000×500+1000×460			0,058	4	0,232			9573-72		
17	полужестк γ=125 кг/$м^3$ δ=60	500×500+500×460			0,029	2	0,058			"		
					ИТОГО:		0,290	36,25				
10	гвозди К4×100					20		0,20		4028-63*		
11	гвозди К2,5×50 или					226		0,44		"		
	(скобы 1,8×12×50)					(226)		(0,54)		—		
	МАССА ПАНЕЛИ ∽ 116,0 КГ											

Гл. инж. пр.	Авигдор	
Нач. отд.	Титов	
Гл. спец.	Герасимова	
Рук. груп.	Якубова	
Ст. инж.	Спиридонов	
Инженер	Нанасян	

181-115-99/1.2

1-этажный 1-квартирный 3-комнатный жилой дом

СТАДИЯ	МАССА	МАСШТАБ
Р		

ЛИСТ 78 | ЛИСТОВ

ПВ-10; ПВ-11 ПАНЕЛИ ВНУТРЕННИЕ ГЛУХИЕ.

ГИПРОЛЕСПРОМ

17411-02 84

Типовой проект 181-115-99 Альбом II

ПВ-12

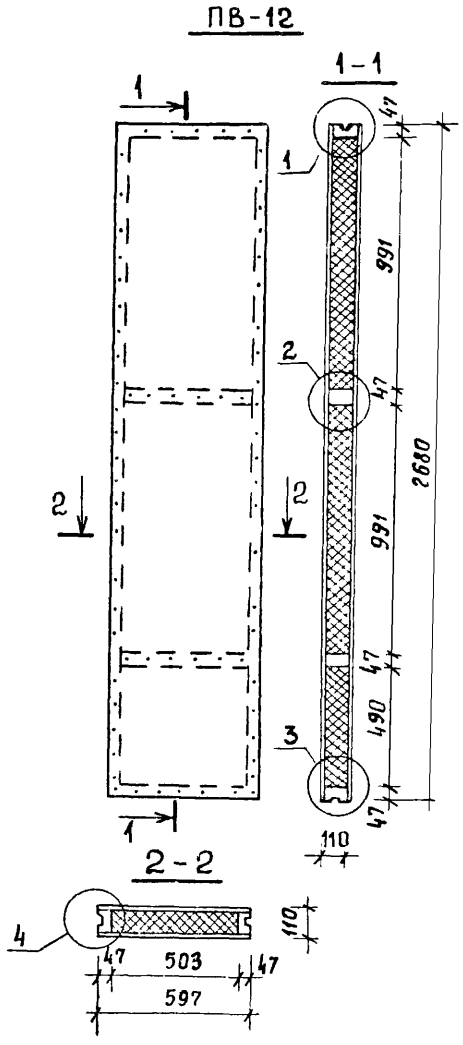

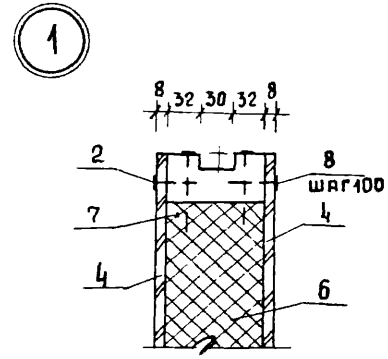

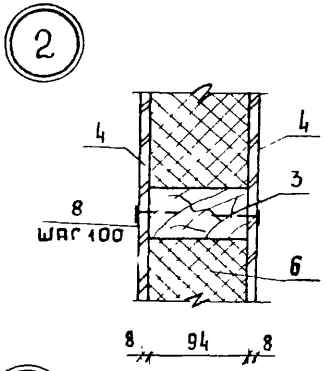

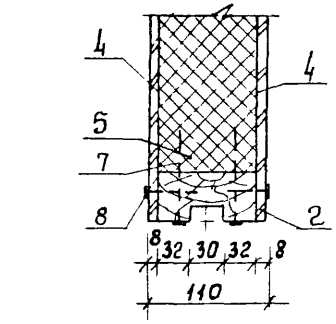

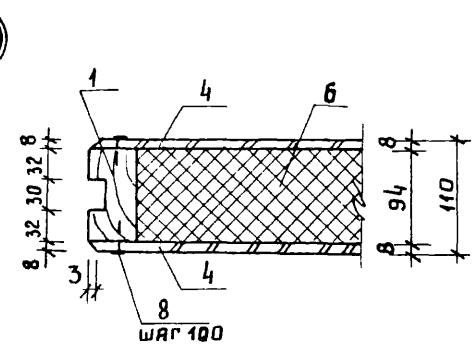

Спецификация

NN поз	наименование	сечение в мм до строжки	сечение в мм после строжки	длина в мм	объем един. м³	кол-во шт	объем общий м³	масса в кг	антисептантипер.	ГОСТ	груп. качества древ	абсол. влажн. %
1	стойка	50×100	47×94	2566	0,0128	2	0,0256		—	8041-72 8486-66	1	15
2	обвязка	50×100	94×47	597	0,0030	2	0,006		—	— " —	2	15
3	вкладыш	50×100	47×94	503	0,0025	2	0,005		—	— " —	3	15
							0,0366	18,3				
4	ДВП с δ=8мм						3,18 м²	21,62		ТУ-13-444-79		
	(вариант двп твёрд 2×4						(6,36 м²)	—		4598-75		
	гипсокартон облегч листы)						(3,18)	—		ТУ-400-1-158-78		
5	плиты минераловатные	510×500			0,013	2	0,026			9573-72*		
6	полужесткие δ=50мм γ=125	510×1000			0,026	4	0,104			— " —		
							0,130	16,25				
7	гвозди к 4×100					16		0,16		4028-63*		
8	гвозди к 2,5×50					152		0,29		— " —		
	или (скобы 18×12×50)					(152)		(0,36)				
			масса изделия ≈ 57,0 кг									

Гл инж пр	Авигдор	
Нач отд	Титов	
Гл спец	Герасимова	
Рук груп	Якубова	
Ст инж	Спиридонов	
Инженер	Бачурина	

181-115-99/1.2

1-этажный 1-квартирный 3-комнатный жилой дом

стадия	масса	масштаб
Р		
лист 79	листов	

ПВ-12 панель внутренняя глухая

ГИПРОЛЕСПРОМ

17411-02 85

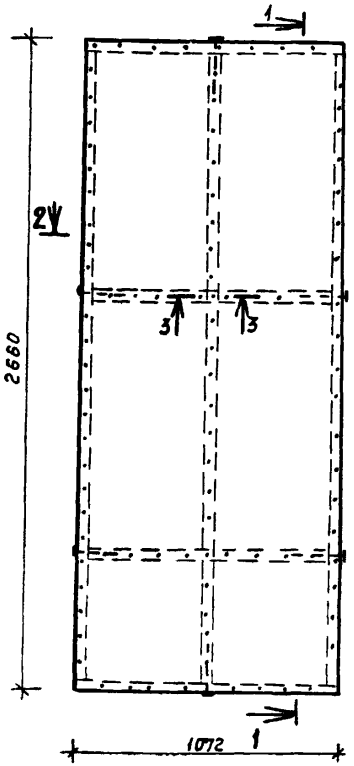

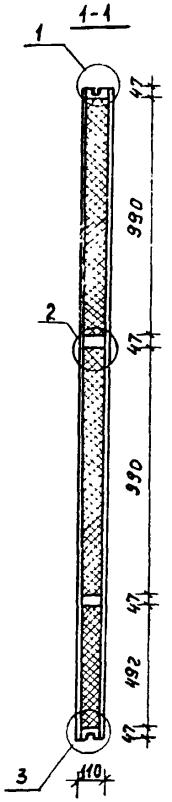

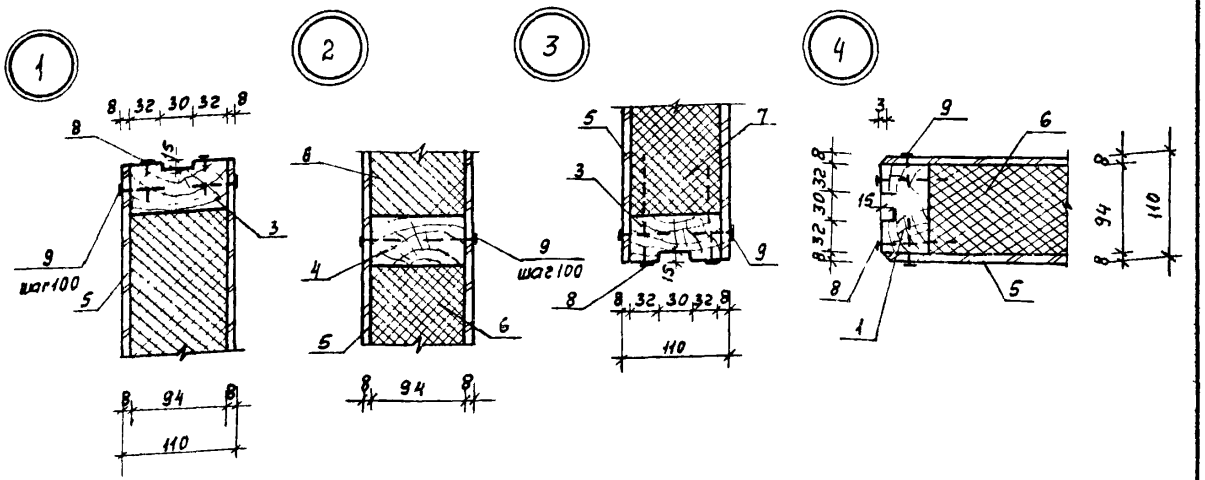

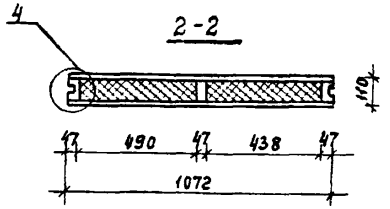

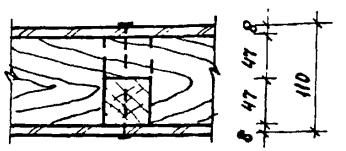

№№ поз.	Наименование	Сечение в мм до строжки	Сечение в мм после строжки	Длина в мм	Объем един $м^3$	Кол-во шт	Объем общий $м^3$	Масса в кг	Антисепт. Антипер.	ГОСТ.	Группа кач древ	Абсол. влаж. %
1	Стойка	50×100	47×94	2566	0,0128	2	0,0256		—	11047-72 8486-66	1	15
2	—"—	50×100	47×94	2566	0,0128	1	0,0128		—	"	1	"
3	Обвязка	50×100	47×94	1072	0,0054	2	0,0108		—	"	2	"
4	Вкладыш	50×100	47×94	978	0,0049	2	0,0098		—	"	3	"
					Итого:		0,0590	29,6				
5	ДВПс 6=8					5,7 $м^2$	—	38,76		ТУ 13-444-79		
	(ДВПтвердая δ=4×2 или					(11,4 $м^2$)	—			4598-74		
	гипсокартонные облегчен-					(5,7 $м^2$)	—	—		ТУ 1-400-168-78		
	-ные листы)											
6	Плиты минераловат-	1000×990+1000×450			0,072	4	0,288			9573-72		
7	ные полужест. γ=125 кг/$м^3$ δ=50	500×500+500×450			0,024	2	0,048			"		
					Итого		0,336	42,0				
8	Гвозди к 4×100					24		0,24		4028-63*		
9	Гвозди к 2,5×50					226		0,44		—"—		
	или (скобы 1,8×12×50)					(226)		(0,54)		—		

Масса панели ∾ 111,0 кг

Гл.инж.пр	Авигдор	
Нач.отд.	Титов	
Гл.спец	Герасимова	
Рук.груп.	Якубова	
Ст.инж	Спиридонов	

181-115-99/1.2

1-этажный 1-квартирный 3 комнатный жилой дом.

Стадия	Масса	Масштаб.
Р		

Лист 80 | Листов

ПВ-13. Панель внутренняя глухая

ГИПРОЛЕСПРОМ

При креплении каркаса с обами 1,6×22-35×32 разрешается брусок поз.4 деталь проходным.
сечение 3-3 см. лист 80

17411-02 86

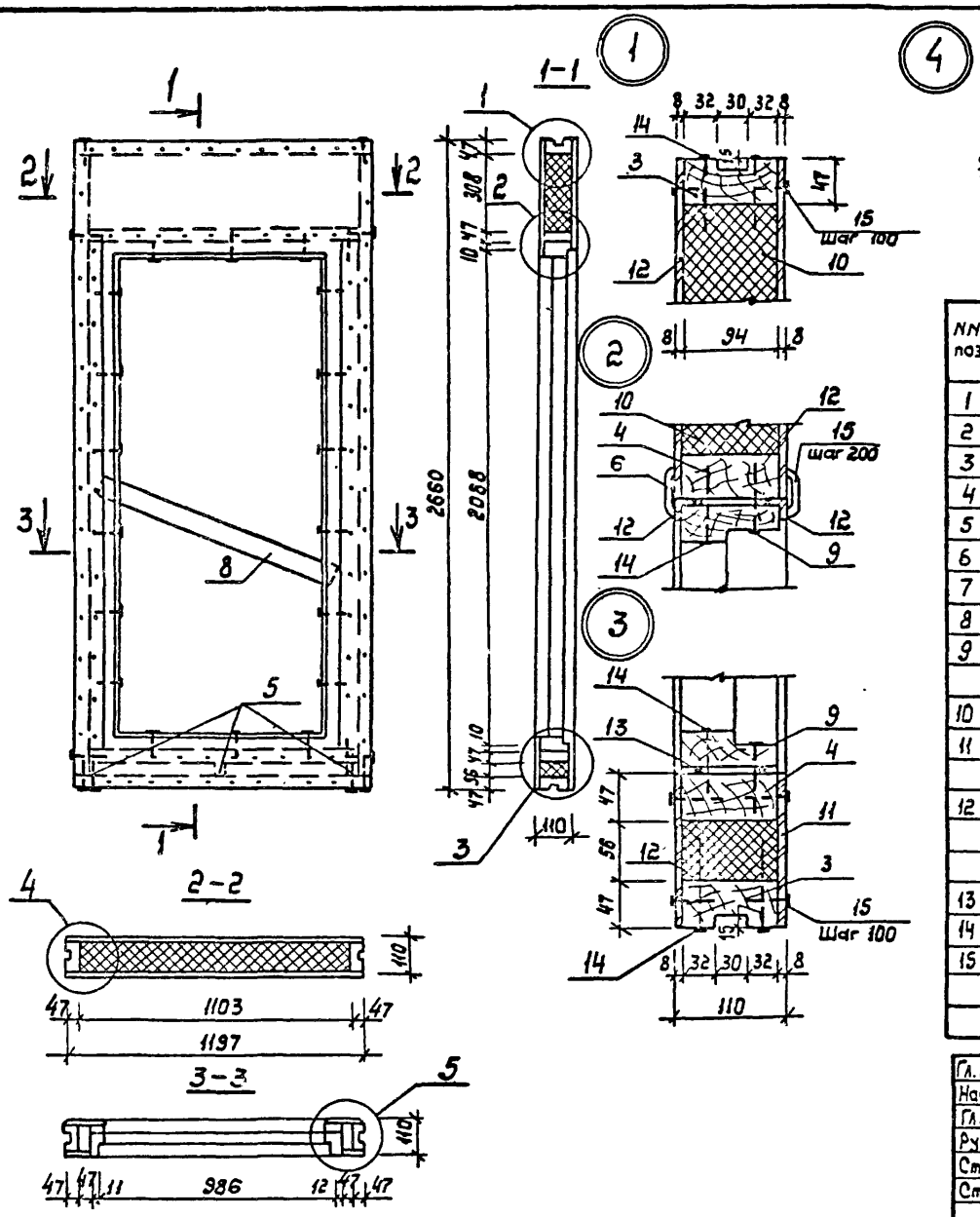

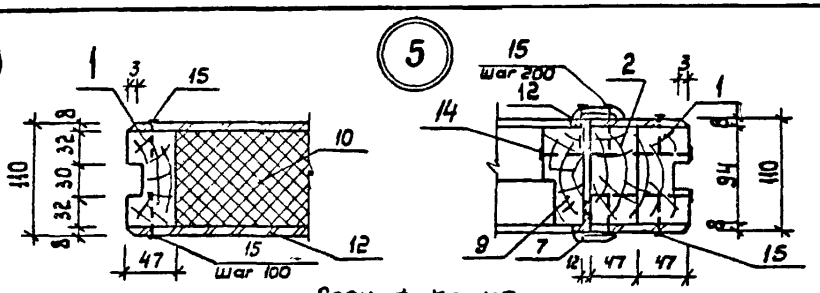

Для панели ПВ-15Л применяется дверь ДН20-9-4АЛ (левого открывания).

Спецификация

NN поз.	Наименование	Сечение, мм: До строжки	Сечение, мм: После строжки	Длина в мм	Объем един. м³	Кол-во, шт.	Объем общий м³	Масса в кг	Антисепт. и антипер.	ГОСТ	Группа кач. древ.	Абс. влажн. %
1	Стойка	50×100	47×94	2566	0.0128	2	0.0256		—	11047-72 8486-66	1	15
2	—"—	50×100	47×94	2108	0.0105	2	0.0210		—	—"—	1	"
3	Обвязка	50×100	47×94	1197	0.0060	2	0.0120		—	—"—	2	"
4	Ригель	50×100	47×94	1103	0.0055	2	0.0110		—	—"—	2	"
5	Брусок	50×100	47×94	56	0.0003	3	0.0009		—	—"—	3	"
6	Наличник	16×60	13×54	1090	0.0010	2	0.0020		—	8242-75	—	—
7	—"—	16×60	13×54	2120	0.0020	4	0.0080		—	—"—	—	—
8	Монтажная схема	16×100		1200	0.0019	1	0.0019	1.14	—	11047-72 8486-66	3	—
9	Дверной блок ДН20-9-4А					1	0.1000	52.0	—	ОСТ 20-3-78		
	(ДН20-9-4АЛ)				Итого:		0.1824	93.39				
10	Плиты минераловатн. по-	1110×320			0.018	2	0.036			9573-72		
11	лужесткие γ=125кг/м³ δ=50	440×60			0.001	4	0.004			—"—		
					Итого:		0.040	5.0				
12	ДВПс δ=8						2,4м²	16,32		ТУ-13-444-79		
	Варианты: (ДВП твердая 2×4						4.8м²			4598-74		
	или гипсокартонные облегченные листы)						2,4м²			ТУ 400-1 158-78		
13	Прокладки уплотняющие пенополиуретан. морозостойк					12,4п.м		—		10174-72		
14	Гвозди К4×100					5,0		0,49		4028-63		
15	Гвозди К 2.5×50 или					310		0.60		"		
	(скобы ⌀1.8×12×50)					(310)		(0.74)		—		
	Масса панели ~ 116,0кг											

Гл. инж. пр.	Авигдор	
Нач. отд.	Титов	
Гл. спец.	Герасимова	
Рук. гр.	Якубова	
Ст. инж.	Спиридонов	
Ст. инж.	Горюнова	

181-115-99/1.2

1-этажный 1-квартирный 3-комнатный жилой дом

Стадия	Масса	Масштаб
Р		

Лист 81 | Листов

ПВ-15(ПВ-15Л). Панель внутренняя с дверью ДН20-9-4А (ДН20-9-4АЛ).

ГИПРОЛЕСПРОМ

17411-02 87

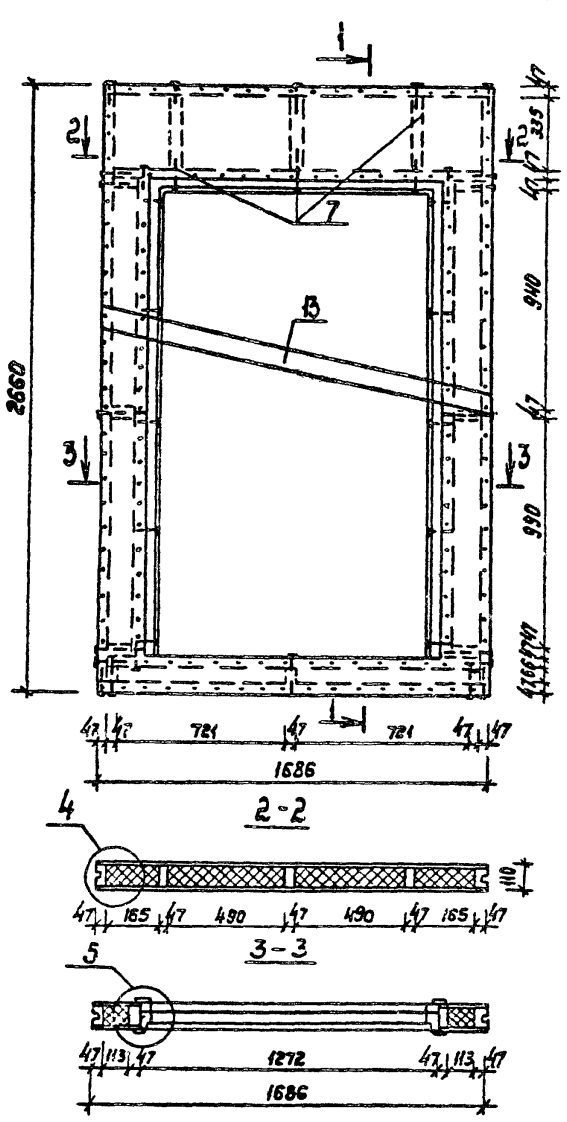

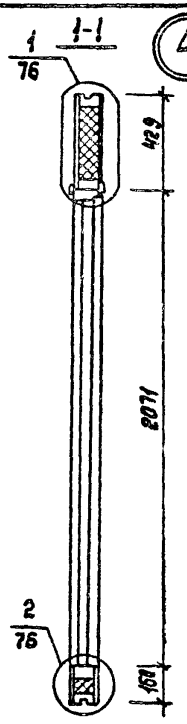

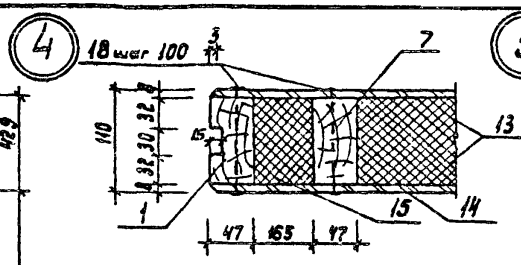

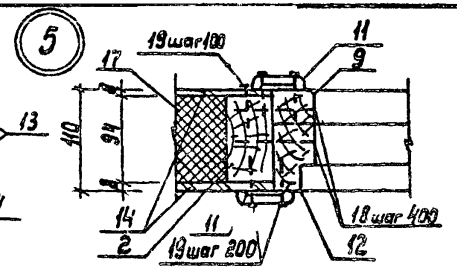

Спецификация

NN поз.	Наименование	Сечение в мм: До строжки	Сечение в мм: После строжки	Длина в мм	Объем един. м³	Кол-во шт.	Объем общий м³	Масса в кг	Антисептик и антипер.	ГОСТ	Группа кач-ва древ.	Абс. влаж. %
1	Стойка	50×100	47×94	2566	0.0128	2	0,0256			11047-72 8486-66	1	15
2	—"—	50×100	47×94	2071	0.0104	2	0,0208		—	—"—	1	—"—
3	Обвязка	50×100	47×94	1686	0.0084	2	0,0168		—	—"—	2	—"—
4	Ригель	50×100	47×94	1592	0.0080	2	0.0160		—	—"—	2	—"—
5	Бобышка	50×100	47×94	113	0.0006	6	0.0036		—	—"—	3	—"—
6	Вкладыш	50×100	47×94	66	0.0003	3	0.0009		—	—"—	3	—"—
7	—"— "—	50×100	47×94	335	0.0017	3	0,0051		—	—"—	3	—"—
8	Брусок	40×50	36×45	1272	0.0025	1	0.0025		—	—"—	3	—"—
9	—"—	40×50	36×45	2026	0.0041	2	0.0082		—	—"—	3	—"—
10	Наличник	16×60	13×54	1310	0.0013	2	0.0026		—	8242-75	—	—
11	—"— "—	16×60	13×54	2110	0.0020	4	0.0080		—	—"—	—	—
12	Дверной блок Д021-13с					1	0.0802	43.3	—	серия 1.136.10	—	—
13	Монтажная доска	16×100	—	1700	0.0027	2	0,0054	3,24	—	11047-72 8486-66	3	—
					Итого:		0,1957	101.59				
14	ДВПс δ = 8мм					3,7м²	—	25.16		7313-444-78		
	(Варианты: ДВП твердая 2×4 или					(7,4м²)	—	—		4598-74		
	Гипсокартонные облегченные листы)					(3,7м²)	—			ТУ 400-1-159-78		
15	Плиты минераловатные	340×660+340×170			0.014	4	0.056			9573-72		
16	полужесткие толщ. 50мм	70×750			0.003	4	0,012			"		
17	γ = 125 кг/м³	1000×120+950×120			0.012	4	0,048			"		
					Итого:		0,116	14.5				
18	Гвозди К4×100					94		0,92		4028-63		
19	Гвозди К2.5×50 или					420		0,81		"		
	скобы ⌀1.8×12×50					(420)		(1.01)		—		

Масса панели: ~ 143.0 кг

Гл. инж. пр.	Авигдор	
Нач. отд.	Титов	
Гл. спец.	Герасимова	
Рук. гр.	Якубова	
Ст. инж.	Спиридонов	
Ст. инж.	Богомолова	

181-115-99/1.2

1-этажный 1-квартирный 3-комнатный жилой дом

Стадия	Масса	Масштаб
Р		

Лист 82 | Листов

ПВ-16. Панель внутренняя с дверью Д021-13с.

ГИПРОЛЕСПРОМ

17411-02 88

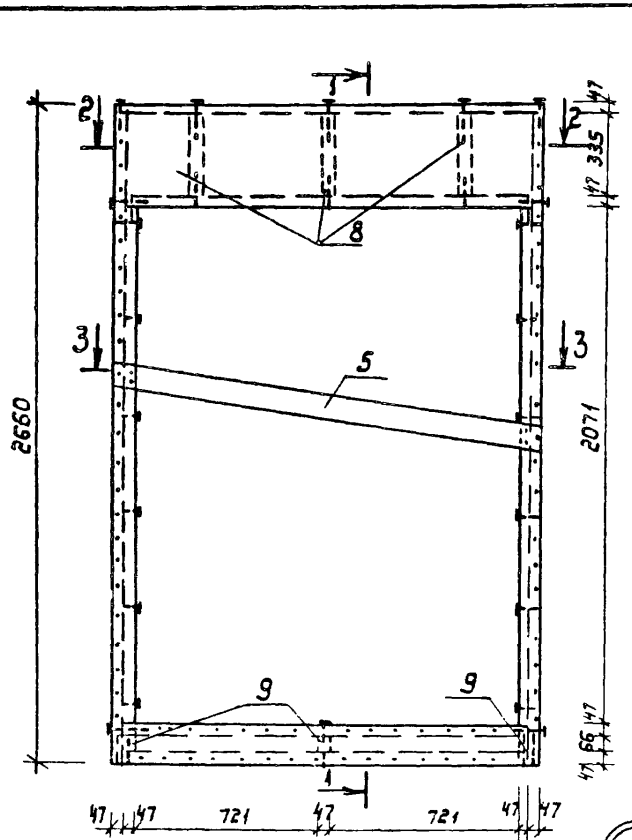

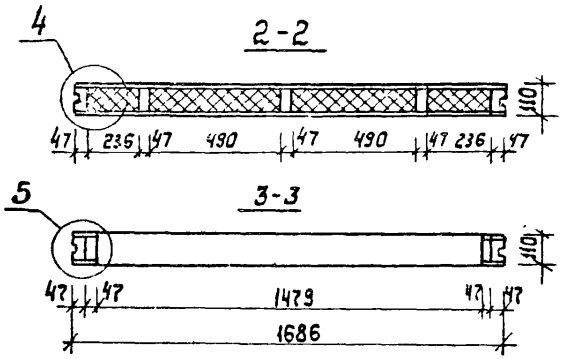

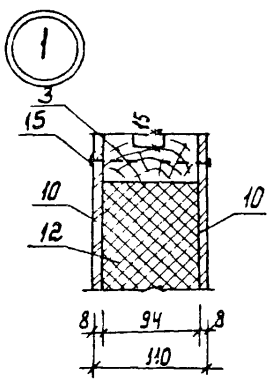

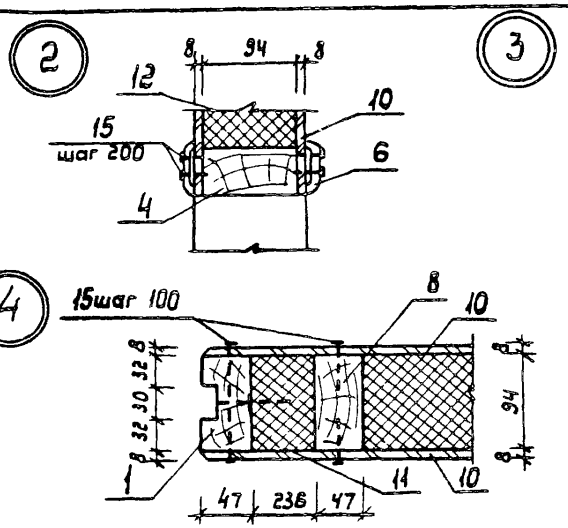

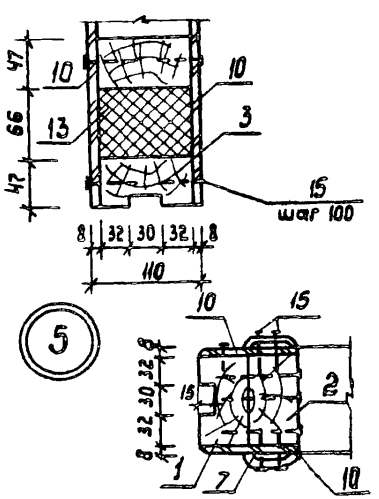

Спецификация

NN поз.	Наименование	Сечение в мм До строжки	Сечение в мм После строжки	Длина в мм	Объем един. м3	Кол-во шт.	Объем общий м3	Масса в кг	Отличие	ГОСТ	Группа кач-ва древ.	Абс. влажн. %
1	Стойка	50×100	47×94	2566	0.0128	2	0.0256		—	8047-72 8486-66	1	15
2	— " —	50×100	47×94	2071	0.0104	2	0.0208		—	— " —	1	— " —
3	Обвязка	50×100	47×94	1686	0.0084	2	0.0168		—	— " —	2	— " —
4	Ригель	50×100	47×94	1592	0.0080	2	0.0160		—	"	2	— " —
5	Монтажная доска	16×100	—	1700	0.0027	2	0.0054	3.24	—	"	3	— " —
6	Наличник	16×60	13×54	1606	0.0015	2	0.0030		—	8242-75	—	— " —
7	— " —	16×60	13×54	2110	0.0020	4	0.0080		—	— " —	—	— " —
8	Вкладыш	50×100	47×94	335	0.0017	3	0.0051		—	8242-75 8486-66	3	15
9	— " —	50×100	47×94	66	0.0003	3	0.0009		—	— " —	"	— " —
					Итого:		0.1016	51.34				
10	ДВПс δ=8мм					2.74м²		18.63		7915-75* 5136		
	(Варианты: ДВП твердая 4х2 или гипсокартонные облегченные листы)					(5.48м²) 2.74м²				4598-74 ТУ 5760-73 5168-75		
11	Плиты минераловатные	240×340			0.004	4	0.016			9573-72*		
12	полужесткие	340×500			0.009	4	0.036			— " —		
13	толщ. 50мм γ=125 кг/м³	70×730			0.003	4	0.012			— " —		
					Итого:		0.064	8.0		—		
14	Гвозди К4х100					32		0.3		4028-63*		
15	Гвозди К2.5х50 или (скобы ⌀ 1.8×12×50)					300 (300)		0.58 (0.72)		— " —		

Масса панели ≈ 79.0 кг

Гл. инж. пр.	Авигдор	
Нач. отд.	Титов	
Гл. спец.	Герасимова	
Рук. гр.	Якубова	
Ст. инж.	Спиридонов	
Ст. инж.	Богомолова	

1В1-115-99/1.2

1-этажный, 1-квартирный 3-комнатный жилой дом

ПВ-17. Панель внутренняя с проемом 1,5м

Стадия	Масса	Масштаб
Р		
Лист 83	Листов	

ГИПРОЛЕСПРОМ

17411-02 89

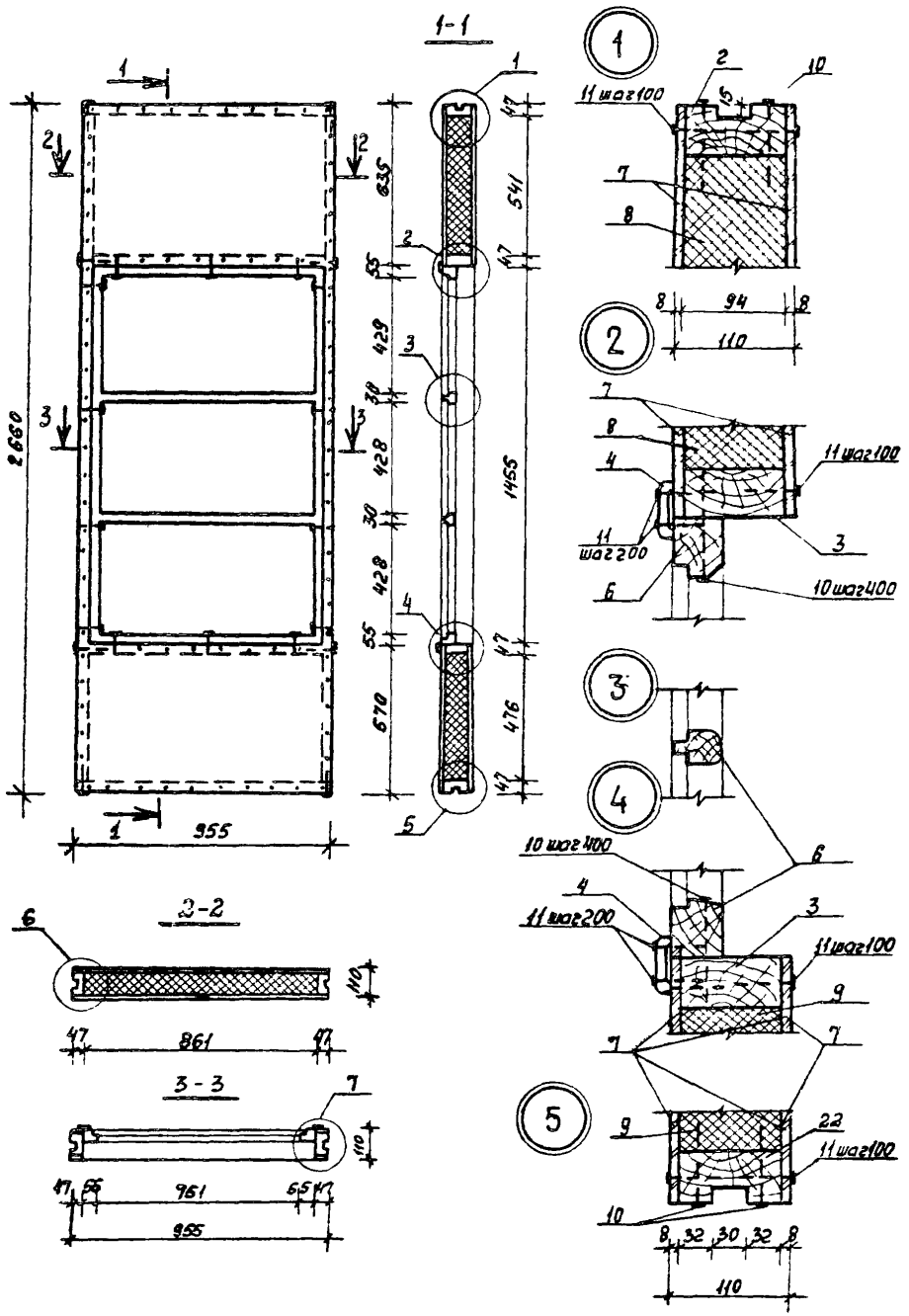

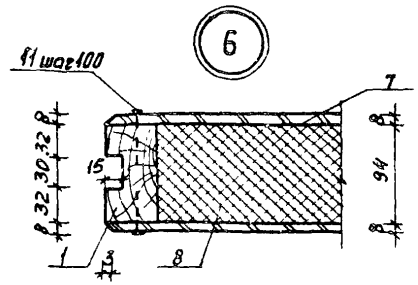

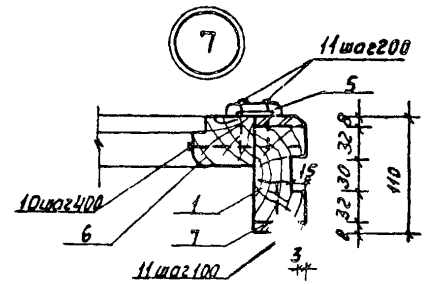

Спецификация

NN поз	Наименование	Сечение. мм до строжки	Сечение. мм после строжки	Длина в мм	Объем един. м³	Кол-во. шт.	Объем общий, м³	Масса в кг	Антисепт. и антипир.	ГОСТ	Группа кач. древ.	Абс. влажн. %
1	Стойка	50×100	47×94	2566	0,0128	2	0,0256		—	11047-72 8486-66	1	15
2	Обвязка	50×100	47×94	955	0,0048	2	0,0096		—	—"—	2	"
3	Ригель	50×100	47×94	861	0,0043	2	0,0086		—	—"—	3	"
4	Наличник	16×60	13×54	950	0,0009	2	0,0018		—	8242-75	—	—
5	—"—	16×60	13×54	1540	0,0015	2	0,0030		—	—"—	—	—
6	Оконный переплет веранды				0,0186	1	0,0186	10,0		альбом II		
					Итого:		0,0672	34,30				
7	ДВП с δ = 8 мм					2,57 м²	—	17,48		ТУ13-444-79		
	(Варианты: ДВП твердая 2×4					(5,14 м²)	—	—		4598-74		
	или гипсокартонные облегченные листы)					(2,57 м²)	—	—		ТУ400-1-158-78		
8	Плиты минераловатные полужесткие т 50 мм δ = 125 кг/м³	870×550			0,024	2	0,048			9573-72*		
9	—"—	870×480			0,021	2	0,042			—"—		
					Итого:		0,090	11,25				
10	Гвозди К4×100					30		0,29		4028-63*		
11	Гвозди К2,5×50 или					216		0,42		"		
	(скобы ф 1.8×12×50)					(216)		(0,52)		—		
	Масса панели ~ 64,0 кг											

Гл. инж. пр.	Авигдор	
Нач. отд.	Титов	
Гл. спец.	Герасимова	
Рук. гр.	Якубова	
Ст. инж.	Спиридонов	
Ст. инж.	Горюнова	

181-115-99/1.2

1-этажный 1-квартирный 3-комнатный жилой дом

Стадия	Масса	Масштаб
Р		

Лист 84 | Листов

ПВ-18. Панель внутренняя с оконным переплетом ОП-1

ГИПРОЛЕСПРОМ

17411-02 90

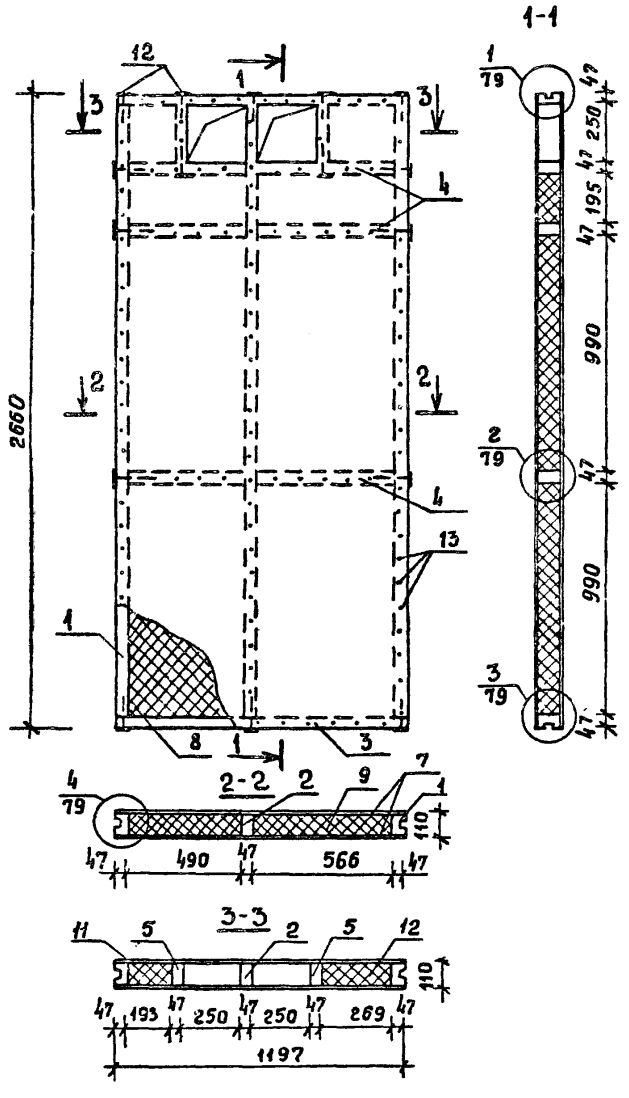

Спецификация

№№ поз.	наименование	сечение в мм до строжки	сечение в мм после строжки	длина в мм	объем един. м³	кол-во шт.	объем общий м³	масса в кг	антисепт.	антипирен.	ГОСТ	груп. кач-ва древ.	абсорбция влаги %
1	2	3	4	5	6	7	8	9	10		11	12	13
1	стойка	50×100	47×94	2566	0,0128	2	0,0256				II041-72 8486-66	1	15
2	стойка	50×100	47×94	2566	0,0128	1	0,0128				"	1	"
3	обвязка	50×100	47×94	1197	0,0060	2	0,0120				"	2	"
4	вкладыш	50×100	47×94	1103	0,0055	3	0,0165				"	3	"
5	вкладыш	50×100	47×94	250	0,0013	2	0,0026				"	3	"
			итого				0,0695	34,75					
7	ДВПс δ=8мм					6,24м²		42,43			ТУ13-444-79		
	(варианты: ДВП твердая 2×4 или гипсокартонные облерченные листы)					(12,48м²)					4598-74		
						(6,24м³)					ТУ400-1-158-78		
8	плиты минераловатные полужесткие	500×	1000		0,025	4	0,100				9573-72*		
9	γ=125кг/м³ δ=50	570×	1000		0,029	4	0,116				"		
10	"	260×2	80+26	0×200	0,006	2	0,012				"		
11	"	500×210	+570×	210	0,011	2	0,022				"		
				итого			0,250	31,25					
12	гвозди к4×100					35		0,34			4028-63*		
13	гвозди к2,5×50 или					302		0,58			"		
	(скобы) ф1,8×12×50)					(302)		(0,72)					
		масса панели ≈ 109,0кг											

Гл.инж.пр.	Авигдор	
Нач.отд.	Титов	
Гл.спец.	Герасимова	
Рук.груп.	Якубова	
Ст.инж.	Спиридонов	
Инженер	Потапова	

1В1-115-99/1.2

1-этажный 1-квартирный 3-комнатный жилой дом

стадия	масса	масштаб
Р		

лист 85 листов

ПВ-19 панель внутренняя с 2мя отверстиями.

ГИПРОЛЕСПРОМ

17411-02 91

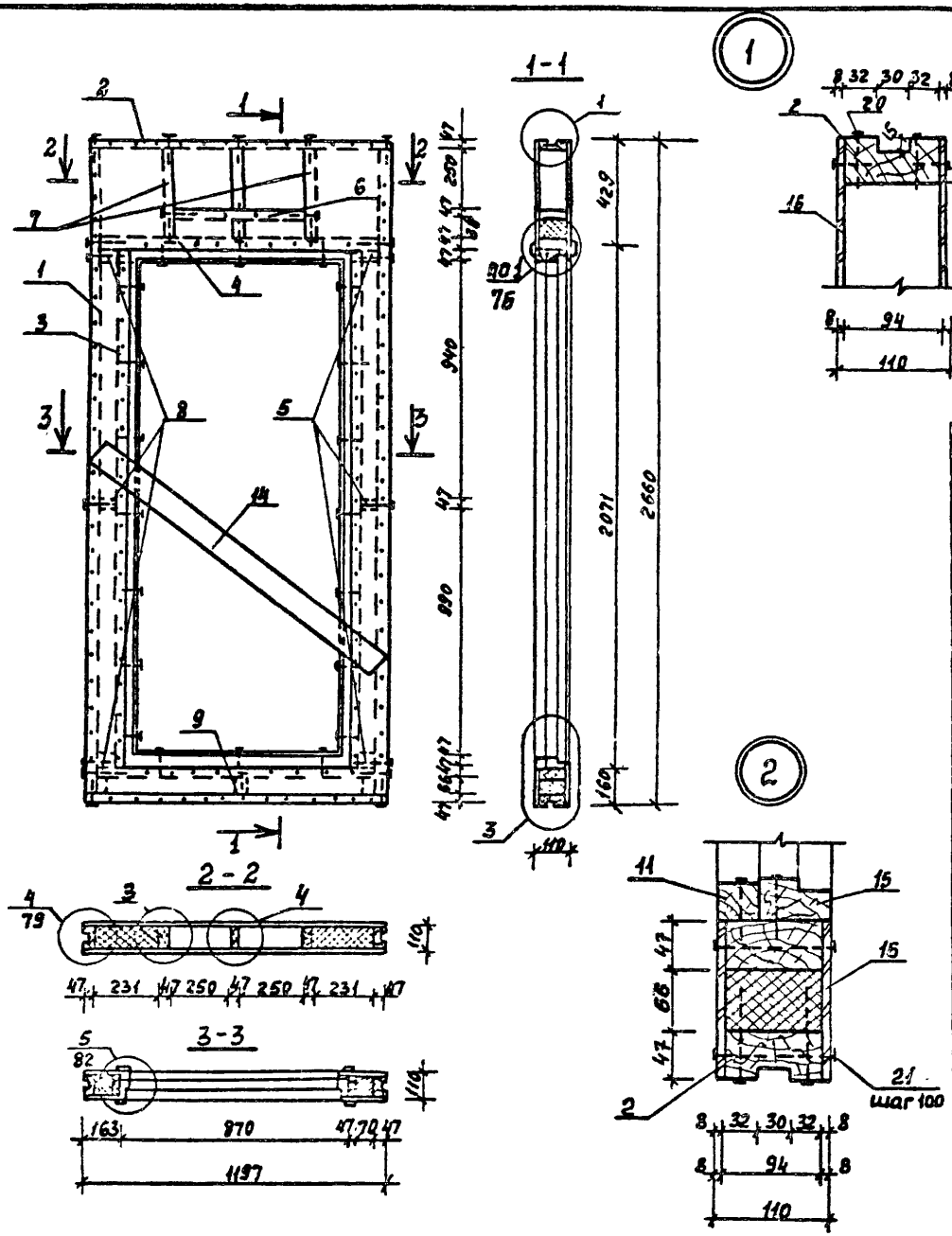

Для панели ПВ-20л применяется дверь ДГ21-9сл (левого открывания)

Спецификация

N N поз.	Наименование	Сечение в мм до строжки	Сечение в мм после строжки	Длина в мм	Объем един. м³	Кол-во шт.	Объем общий м³	Масса в кг	Экивалент	Дитилир	ГОСТ	Группа кон-ти древ.	Абс. влаж. %
1	Стойка	50х100	47х94	2568	0,0128	2	0,0256		—	—	11047-76 8486-66	1	15
2	Обвязка	50х100	47х94	1197	0,0060	2	0,0120		—	—	—"—	2	"
3	Стойка	50х100	47х94	2071	0,0104	2	0,0208		—	—	—"—	1	"
4	Ригель	50х100	47х94	1103	0,0055	2	0,0110		—	—	—"—	2	"
5	Вкладыш	50х100	47х94	70	0,0004	3	0,0012		—	—	—"—	3	"
6	Вкладыш	50х100	47х94	547	0,0027	1	0,0027		—	—	—"—	3	"
7	—"— —"—	50х100	47х94	335	0,0017	3	0,0051		—	—	—"—	3	"
8	—"— —"—	50х100	47х94	69	0,0003	3	0,0009		—	—	—"—	3	"
9	—"— —"—	50х100	47х94	66	0,0003	3	0,0009		—	—	—"—	3	"
10	Брусок	50х40	45х36	2026	0,0041	2	0,0082		—	—	—"—	2	"
11	—"—	50х40	45х36	870	0,0017	2	0,0034		—	—	—"—	2	"
12	Наличник	16х60	13х54	2180	0,0020	4	0,0080		—	—	8242-75	—	—
13	—"—	16х60	13х54	990	0,0010	2	0,0020		—	—	—"—	—	—
14	Монтажная доска	16х100		1200	0,0019	1	0,0019	1,15	—	—	11047-76 8486-66	3	—
15	Дверной блок ДГ21-9сл					1	0,0883	97,7	—	—	14746-77		
	Итого						0,1920	98,75					
16	ДВПс δ=8 мм (скрепить: клей твердая 2 х 4 или Тип сокартонные обвязанные листы)					2,64м² (5,28м²) (2,64м²)	—	17,95 — —			7463-4444-79 4598-74 Типа 1-ТУ 13-78		
17	Плиты минераловатн полужесткие т.50мм	490х10+50х260			0,002	4	0,008				9573-72		
18	γ = 125 кг/м³	240х340			0,004	4	0,016				—"—		
19	—"—	1000х80+950х80			0,008	4	0,032				—"—		
	Итого:						0,056	7,0					
20	Гвозди К4х100					60		0,59			4028-63		
21	Гвозди К2,5х50 или					320		0,62			—"—		
	(скобы 1,8х12х50)					(320)		(0,77)			—		

Масса панели 6 12Б,0 кг.

Гл. инж. пр	Авигдор	
Нач. отд	Титов	
Гл. спец.	Герасимова	
Рук. гр	Якубова	
Ст. инж.	Спиридонов	
Ст. инж.	Богомолова	

1В1-115-99/1.2

1-этажный 1-квартирный 3 комнатный жилой дом.

ПВ-20 (ПВ-20л). Панель внутренняя с дверью ДГ21-9с (ДГ21-9сл) и 2-мя отверстиями

стадия	Масса	Масштаб
Р		
лист 86	листов	

ГИПРОЛЕСПРОМ

17411-02 92

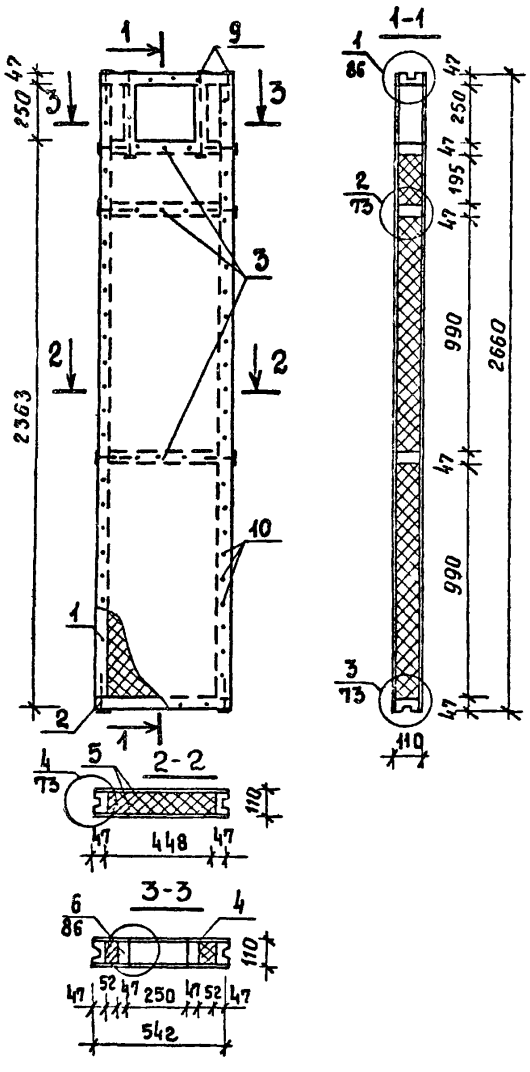

Спецификация

№№ поз.	наименование	сечение 8 мм до строжки	сечение 8 мм после строжки	длина в мм	объем един. м³	кол-во шт.	объем общий м³	масса в кг	антисепт.	антипирен	ГОСТ	груп. кач-ва древ.	влажн. %
1	2	3	4	5	6	7	8	9	10		11	12	13
1	стойка	50×100	47×94	2566	0,0128	2	0,0256		—		II047-72 8486-66	1	15
2	обвязка	50×100	47×94	542	0,0027	2	0,0054		—		-"-	2	"
3	вкладыш	50×100	47×94	448	0,0022	3	0,0066		—		-"-	3	"
4	вкладыш	50×100	47×94	250	0,0013	2	0,0026		—		-"-	3	"
	итого						0,0402	20,10					
5	ДВП с δ=8 варианты					2,76м²	—	18,77			ТУ13-444-79		
	(двп твердая 2×4 или					(5,52м²)	—	—			4598-74		
	гипсокартонные облегченные плиты)					(2,76м²)	—	—			ТУ400-1-158-78		
6	плиты минераловатн.	1000×	460		0,023	4	0,092				9573-72		
7	полужесткие δ=50	460×	210		0,005	2	0,010				"		
8	γ=125 кг/м³	260×	60		0,001	4	0,004				"		
	итого						0,106	13,25					
9	гвозди к 4×100					28		0,27			4028-63		
10	гвозди к 2,5×50 или					156		0,30			"		
	(скобы ф 1,8×12×50)					(156)		(0,37)					
		масса панели ≈ 53,0кг											

Гл.инж.пр.	Двигадор		181-115-99/1.2
Нач.отд.	Титов		
Гл.спец.	Герасимова		1-этажный 1-квартирный 3-комнатный жилой дом.
Рук.груп.	Якубова		
Ст.инж.	Спиридонов		ПВ-21 панель внутренняя с отверстием.
Инженер	Потапова		

стадия	масса	масштаб
Р		
лист 87	листов	

ГИПРОЛЕСПРОМ

17411-02 93

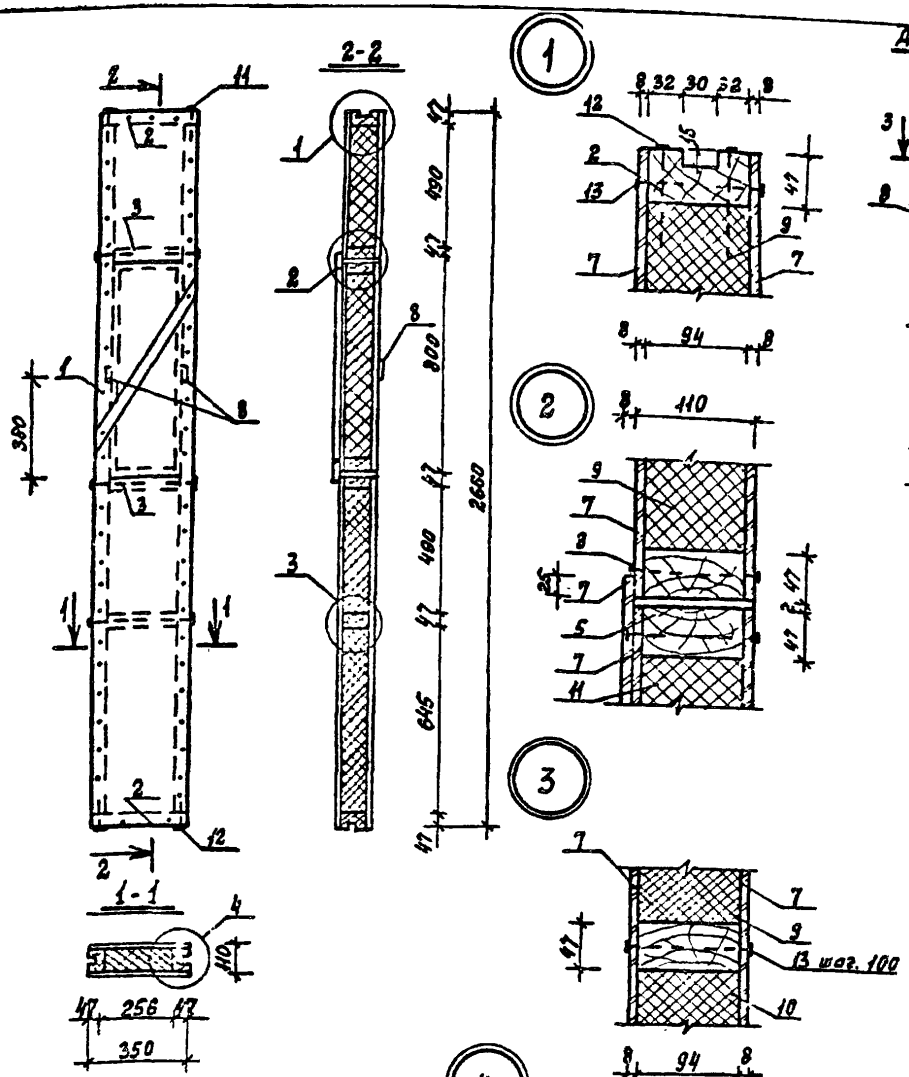

1. Панель ПВ-22 поставляется в комплекте с дверкой.
2. Дверки прикрепить монтажной доской из отходов.

Спецификация

NN поз.	Наименование	Сечение в мм. до строжки	Сечение в мм. после строжки	Длина в мм	Объем един. м³	Кол-во шт.	Объем общий м³	Масса в кг	Отличительные признаки	ГОСТ	Группа конструкции по сложности	Абсолютная влажность %
1	Стойка	50×100	47×94	2565	0.0128	2	0.0256		—	11047-72 8486-66	1	15
2	Обвязка	50×100	47×94	360	0.0018	2	0.0036		—	—"—	3	—"—
3	Вкладыш	50×100	47×94	266	0.0013	3	0.0039		—	—"—	3	—"—
4	Стойка /дверка/	50×100	47×94	702	0.0035	2	0.0070		—	—"—	3	—"—
5	Обвязка	50×100	47×94	252	0.0013	2	0.0026		—	—"—	2	—"—
6	Монтажная доска	16×100	—	800	0.0013		0.0013	1,66	—	—"—	3	—"—
	Итого						0,0440	22.0				
7	ДВПс δ=8 (Варианты: ДВП твер. 2×4 или гипсокартонные облегченные листы)					1,84 м² / 3,88 м²	—	13,20		ТУ13-444-74 4693-74		
						(1,94 м²)	—	—		ТУ400-1-158-78		
8	Завертка фортанная Зф					2	—	—		5090-79		
9	Плиты минераловатные полужесткие γ=125 кг/м³ δ=50	870×650			0.009	2	0.018			9573-72*		
10		270×500			0.007	4	0.028			—"—		
11		170×710			0.006	2	0.012			—"—		
	Итого:						0,058	7,25				
12	Гвозди К 4×100					25		0,25		4028-63*		
13	Гвозди К2,5×50 или					180		0,35		4028-63*		
	(Скобы 1,8×12×50)					(180)		(0,43)		—		
	Масса панели: ≈ 43,0 кг.											

Гл. инж. пр	Авигдор	
Нач. отд.	Титов	
Гл. спец	Герасимова	
Рук. гр.	Якубова	
Ст. инж.	Спиридонов	
Ст. инж.	Богомолова	

181-115-99/1.2

1-этажный 1-квартирный 3 комнатный жилой дом

Стадия	Масса	Масштаб
Р.		
Лист 88	Листов	

ПВ-22. Панель внутренняя с дверкой

ГИПРОЛЕСПРОМ

17411-02 94

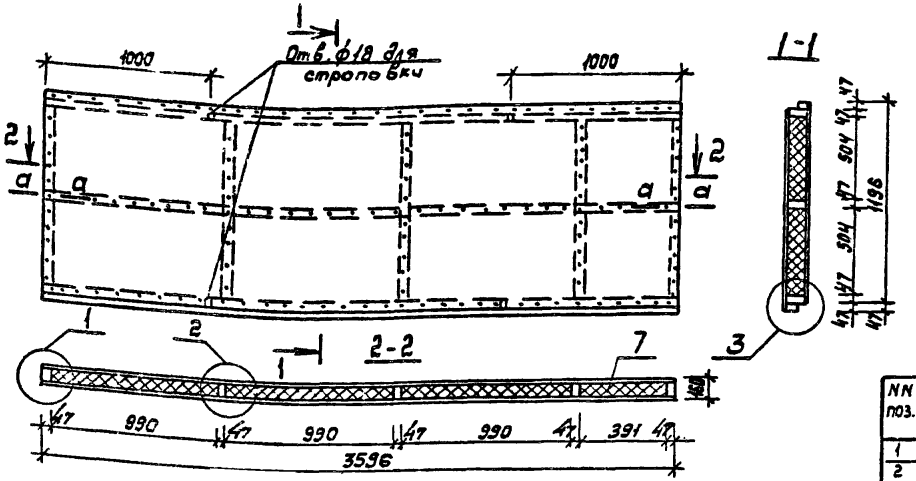

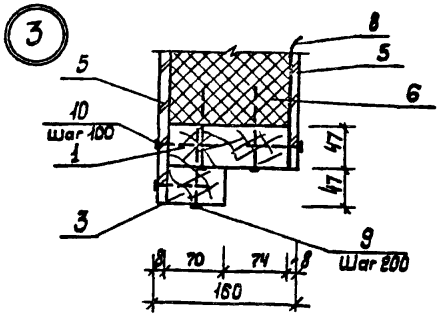

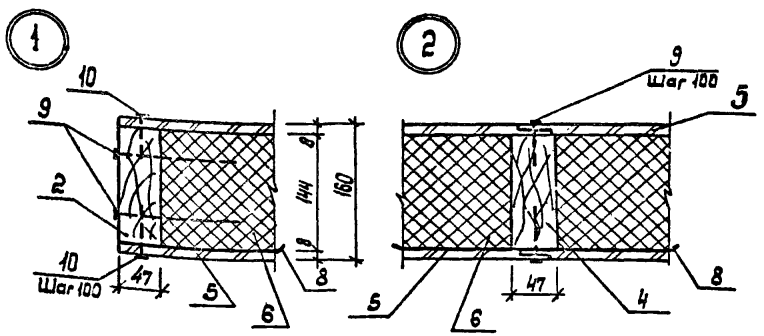

1. ДВП стыковать по оси бруска каркаса панели.
2. Сечение а-а см. лист 93.
Панель веранды БЧ-10 изготавливаются без утеплителя расход п/м 0,1466м3. Вес панели ≈ 135 кг.

Спецификация

NN поз.	Наименование	Сечение в мм До строжки	Сечение в мм После строжки	Длина в мм	Объем един. м3	Кол-во шт.	Объем общий м3	Масса 1 кг	Масса общая кг	Антисепт. антипирен.	ГОСТ	Группа сорт-ти древ.	Абс. влажн. %
1	Балка	50×150	47×144	3596	0.0270	3	0.0810		81	Х	24454-75	1	15
2	Ригель	50×150	47×144	1055	0,0079	2	0.0158		—	—	—	2	15
3	Брусок	50×75	47×70	3596	0.0135	2	0.0270		—	—	—	2	15
4	Вкладыш	50×150	47×144	504	0,0038	6	0.0228		—	—	—	3	15
						Итого:	0,1466	73.3					
5	ДВПс δ=8мм с грунтов. поверхност.					8,8м²		58.5			ТУ-13-444-79		
	(вариант ДВПтвердая 2×4)					17,2м²		(58.5)			4598-75		
6	Плиты минераловатные	1000×510			0,026	18	0.468				9573-72*		
7	повышенной жесткости γ=100кг/м³ δ=50	400×510			0,010	6	0.060				— 10 —		
							0,528	52,8			— н —		
8	Полиэтиленовая пленка					43м²		0.26			10354-73		
9	Гвозди К4×100					76		0.76			4028-63*		
10	Гвозди К2.5×50					365		0.69			— н —		
	или (скобы ф1.8×(2×50)					(385)		(0.9)					
						Масса изделия ≈ 186.0 кг							

Гл.инж.пр.	Абигдор	
Нач.отд.	Титов	
Гл.спец.	Герасимова	
Рук.груп	Якубова	
Ст.инж.	Спиридонов	
Инженер	Бачурина	

181-115-99/1.2

1-этажный 1-квартирный 3-комнатный жилой дом

Стадия	Масса	Масштаб
Р		
Лист 89	Листов	

БЧ-1; БЧ-10 панели чердачные глухие

ГИПРОЛЕСПРОМ

17411-02 95

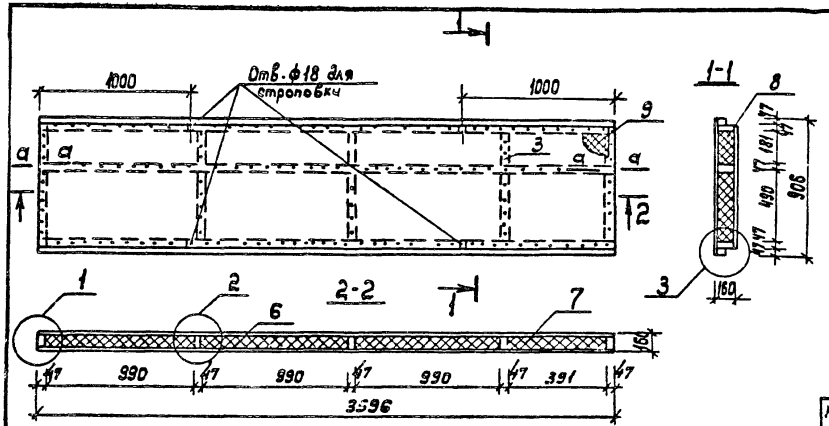

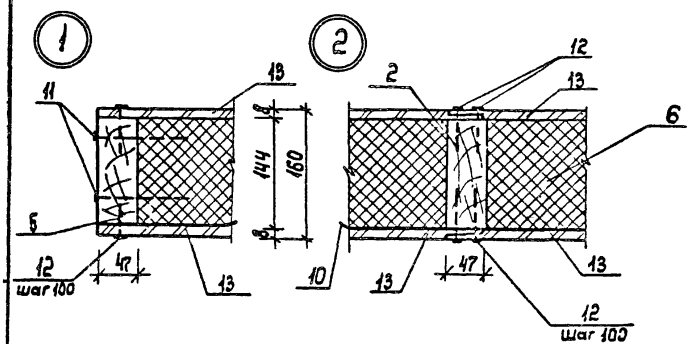

1. Сечение а-а. См. лист 93.

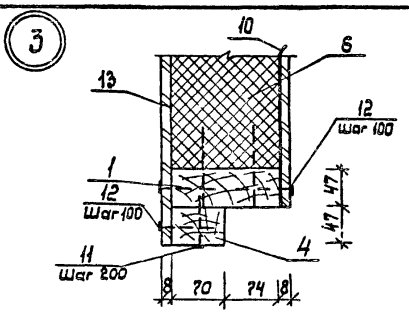

Спецификация

NN поз.	Наименование	Сечение в мм До строжки	Сечение в мм После строжки	Длина в мм	Объем един. м3	Кол-во шт.	Объем общий м3	Масса в кг	Антисепт. антиперир.	ГОСТ	Групп кач-ва древ.	Абсол. влаж. %
1	Балка	50×150	47×144	3556	0,0270	3	0,0810		ВГХ	11047-72 8436-66	1	15
2	Вкладыш	50×150	47×144	490	0,0037	3	0,0111		—"—	—"—	3	15
3	Вкладыш	50×150	47×144	181	0,0014	3	0,0042		—"—	—"—	3	15
4	Брусок	50×75	47×70	3596	0,0135	2	0,0270		—"—	—"—	2	15
4а	Ригель	50×150	47×144	718	0,0054	2	0,0108		—"—	—"—	2	15
							0,1341	67,05				
5	ДВПс δ=8мм с огрунован поверхностью					6,56м²		44,6		4598-74		
	(вариант ДВП-твердая 2×4)					(13,12м²)		(44,6)		ТУ-13-444-79		
13	Плиты минераловатные	1000×500			0,025	9	0,225			9573-72*		
7	Полужесткие	400×500			0,010	3	0,030			—"—		
8	δ=50мм	1000×190			0,010	9	0,090			—"—		
9	γ=100 кг/м3	400×190			0,004	3	0,012			—"—		
							0,357	35,70				
10	Полиэтиленовая пленка					2,92м²		0,18		10354-73		
11	Гвозди К4×100					76		0,74		4028-63*		
12	Гвозди К2,5×50					300		0,58		—"—		
	или (скобы ф1,8×12×50)					(300)		(0,72)		—		
				Масса изделия ~ 149,0 кг								

Гл. инж. пр.	Авигдор	
Нач. отд.	Титов	
Гл. спец.	Герасимова	
Рук. груп.	Якубова	
Ст. инж.	Спиридонов	
Инженер	Бачурина	

181-115-99/1.2

1-этажный 1-квартирный 3-комнатный жилой дом

БЧ-2 Панель чердачная глухая

Стадия	Масса	Масштаб
Р		

Лист 90 | Листов

ГИПРОЛЕСПРОМ

17411-02 96

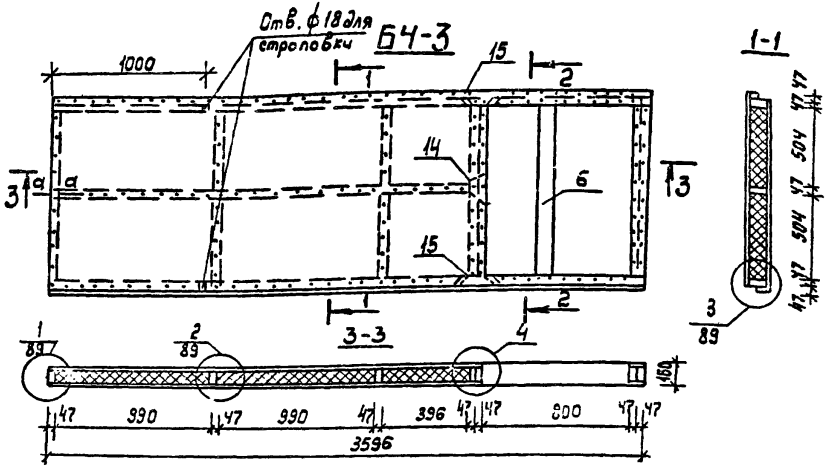

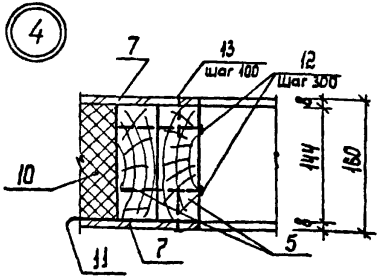

Развертка хомута

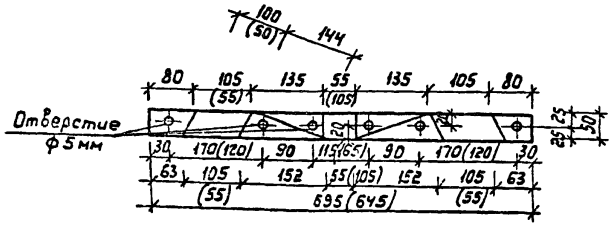

Сечение а-а см. лист 93

Спецификация

NN поз.	Наименование	Сечение в мм До строжки	Сечение в мм После строжки	Длина в мм	Объем един. м3	Кол-во шт.	Объем общий м3	Масса в кг	Антикорр. пер.	ГОСТ	Группа кач-ва древ	Абс. влаж. %
1	Балка	50×150	47×144	3596	0,0270	2	0,0540		БГХ	8486-66	1	15
2	Балка	50×150	47×144	2517	0,0189	1	0,0189		—"—	—"—	1	15
3	Вкладыш	50×150	47×144	504	0,0038	4	0,0152		—"—	—"—	3	15
4	Брусок	50×75	47×70	3596	0,0135	2	0,0270		—"—	—"—	2	15
5	Ригель	50×150	47×144	4055	0,0079	5	0,0395		—"—	—"—	2	15
6	Монтажная доска	18×100		1200	0,0019	1	0,0019	1,14	—	—"—	3	15
					Итого:		0,1565	78,44				
7	ДВПс δ=8мм с огрунтовкой с двух сторон					7,0м²		47,6		ТУ-13-144-79		
	(Вариант ДВП твердая 2-сч)					(14,0м²)		(47,6)		4598-74		
9	Плиты минераловатные	1000×510			0,026	12	0,312			9573-72*		
10	Полужесткие δ=50мм γ=100	410×510			0,010	6	0,060			—"—		
					Итого:		0,372	37,2				
11	Пленка полиэтиленовая					3,5м²		0,21		10354-73		
12	Гвозди К4×100					48		0,47		4028-63*		
13	Гвозди К2,5×50					352		0,63		—"—		
	или (скобы ф1,8×12×50)					(352)		(0,8)				
14	Хомуты 4×50×695					1		1,36		103-76		
15	Хомуты 4×50×645					2		2,52		—"—		

Масса изделия ≈ 169,0 кг

Гл. инж. пр.	Авигдор	
Нач. отд.	Титов	
Гл. спец.	Герасимова	
Рук. группы	Якубова	
Ст. инж.	Спиридонов	
Инженер	Бачурина	

181-115-99/1.2

1-этажный 1-квартирный 3-комнатный жилой дом

Стадия	Масса	Масштаб
Р		
Лист 91	Листов	

БЧ-3 Панель чердачная с отверстием 800×1055

ГИПРОЛЕСПРОМ

17411-02 97

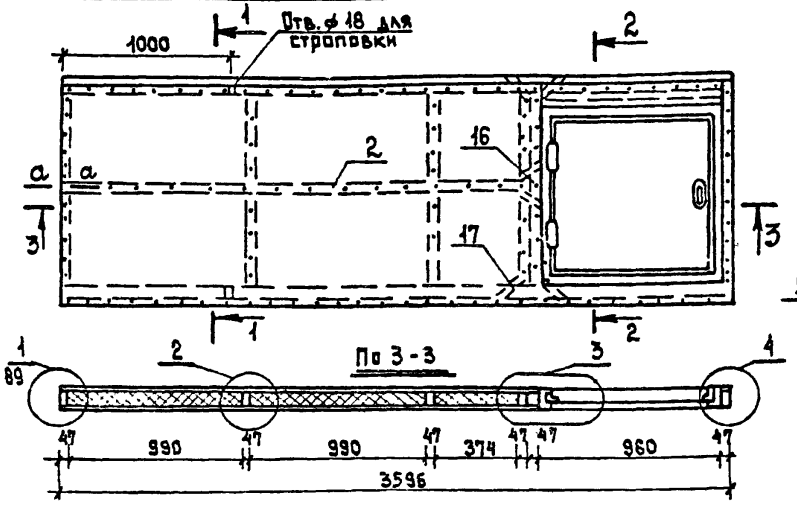

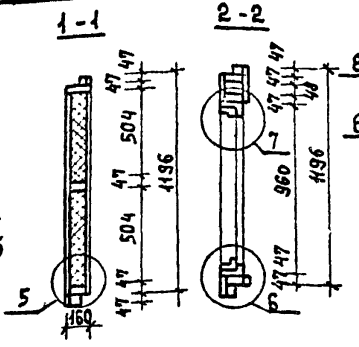

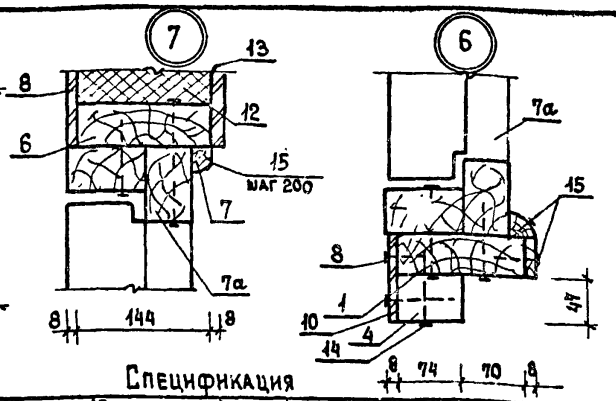

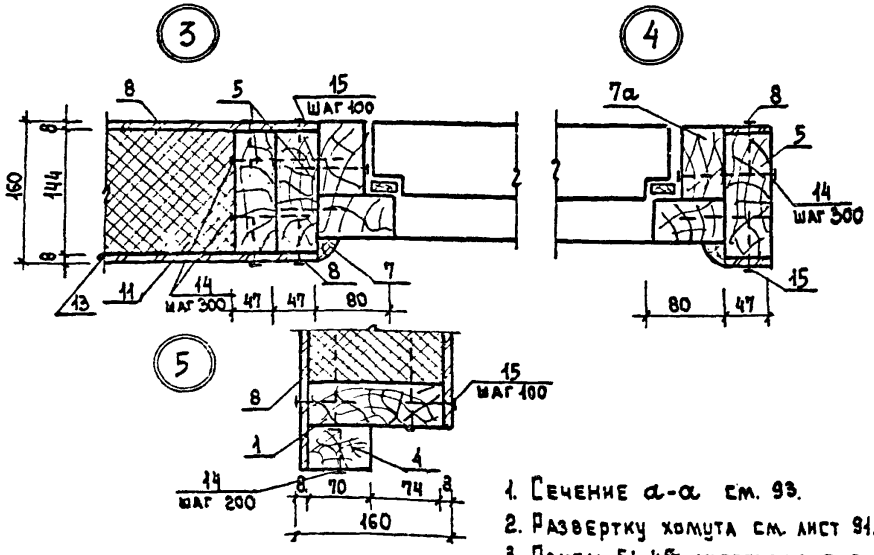

1. Сечение а-а см. 93.
2. Развертку хомута см. лист 91.
3. Панель Б4-4а изготовляется зеркально Б4-4.

Спецификация

NN поз.	Наименование	Сечение в мм до строжки	Сечение в мм после строжки	Длина в мм	Объем един. м³	Кол-во шт.	Объем общий м³	Масса в кг	Антисепт. Антипирир	ГОСТ	Группа качест. древ.	Абс. влаж. %
1	Балка	50×150	47×144	3596	0,0270	2	0,0540		ВГХ	Н041-72	1	15
2	— " —	50×150	47×144	2495	0,0187	1	0,0187		"	846	1	15
3	Вкладыш	50×150	47×144	504	0,0038	4	0,0152		"	"	3	15
4	Брусок	50×75	47×70	3596	0,0135	2	0,0270		"	"	2	15
5	Ригель	50×150	47×144	1055	0,0079	4	0,0316		"	"	2	15
6	— " —	50×150	47×144	950	0,0071	1	0,0071		"	"	2	15
7	Раскладка	32×25	24×19	950	0,0006	4	0,0032		"	"		15
7а	Блок люка					1	0,0428	56,0				
					Итого:		0,1996	134,4				
8	ДВПс δ=8мм с грунтованной поверхностью (вариант ДВП твердая 2×4)					7,3м² (14,3м²)		49,64 (49,64)		ТУ-13-444-79 4598-75		
11	Плиты минераловатные	1000×510			0,026	12	0,312			9573-72*		
12	полужесткие δ=50мм γ=100кг/м³	380×510			0,010	6	0,060			"		
	— " —	60×970			0,003	3	0,009			"		
					Итого:		0,381	38,1				
13	Полиэтиленовая пленка					3,6м²		0,22		10354-75*		
14	Гвозди К4×100					100		0,98		4028-63*		
15	Гвозди К2,5×50					340		0,68		"		
	/или скобы ф1,8×12×50/					(340)		(0,82)				
16	Хомуты 4×50×695					1		1,36		103-76		
17	Хомуты 4×50×645					2		2,52		"		

Масса изделия ≈ 228,0 кг

Гл. инж. пр.	Авигдор	
Нач. сто.	Титов	
Гл. спец.	Герасимова	
Рук. гр.	Якубова	
Ст. инж.	Спиридонов	
Инженер	Бачурина	

181-115-99/1.2

1-этажный 1-квартирный 3-комнатный жилой дом

Стадия	Масса	Масштаб
Р		
Лист 92	Листов	

Б4-4. Панель чердачная с люком Л-10.

ГИПРОЛЕСПРОМ

17411-02 98

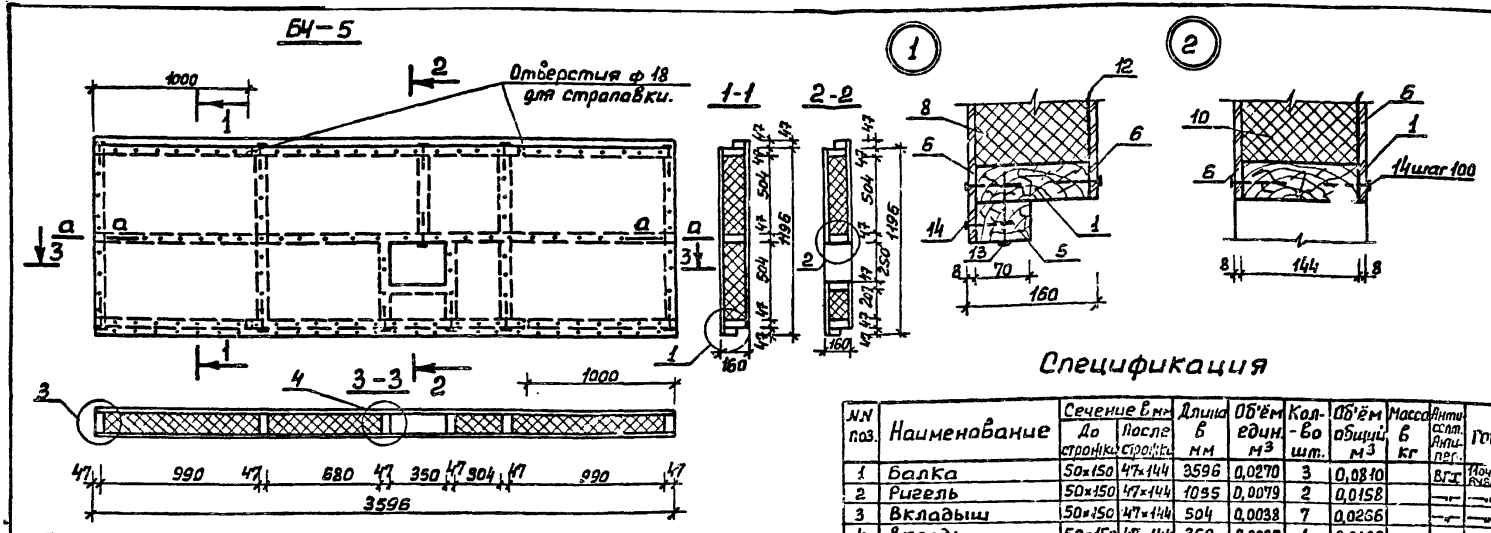

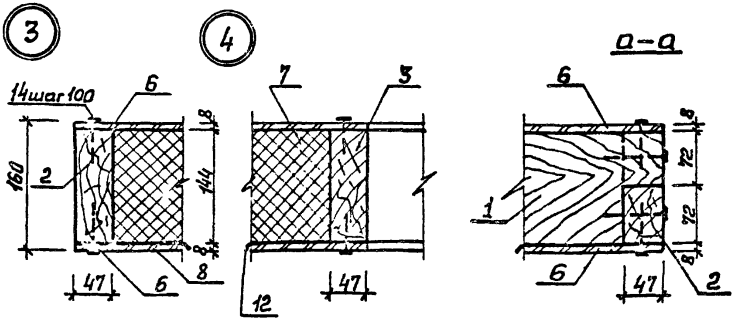

1. ДВП твёрдую стыковать по оси бруска каркаса панели.

Спецификация

NN поз.	Наименование	Сечение в мм: До строжки	Сечение в мм: После строжки	Длина в мм	Об'ём един. м³	Кол-во шт.	Об'ём общий м³	Масса в кг	Антисептик. Антипер.	ГОСТ	Группа качест. древ.	Абс. влаж. %
1	Балка	50×150	47×144	3596	0,0270	3	0,0810		ВГХ	11047-72 Б466-66	1	15
2	Ригель	50×150	47×144	1095	0,0079	2	0,0158		—"—	—"—	1	15
3	Вкладыш	50×150	47×144	504	0,0038	7	0,0266		—"—	—"—	3	15
4	Вкладыш	50×150	47×144	350	0,0026	1	0,0026		—"—	—"—	3	15
5	Брусок	50×75	47×70	3596	0,0135	2	0,0270		—"—	—"—	2	15
				Итого:			0,1530	76,50				
6	ДВП с δ=8мм с огрунтован. поверхностью					8,6м²		58,48		1913-444-79		
	(Вариант ДВП твёрдая 2×4)					(17,2м²)		(58,48)		4598-75		
7	Плиты минераловатные	310×510			0,008	6	0,048			5573-72*		
8	Полужесткие	1000×510			0,026	12	0,312			—"—		
9	δ=50 мм	690×510			0,018	6	0,108			—"—		
10	γ=100 кг/м³	400×510			0,010	3	0,030			—"—		
11	—"—	210×360			0,004	3	0,012			—"—		
				Итого:			0,510	51,0				
12	Полиэтиленовая пленка					43м²		0,26		10354-73		
13	Гвозди К4×100					76		0,74		4028-63*		
14	Гвозди К2,5×50					342		0,68		—"—		
	или (скобы ф1,8×12×50)					(342)		(0,82)		—		

Масса изделия ∾ 188, кг

Гл. инж. пр.	Авигдор	
Нач. отд.	Титов	
Гл. спец.	Герасимова	
Рук. груп.	Якубова	
Ст. инж.	Спиридонов	
Инжен.	Бачурина	

181-115-99/1.2

1-этажный 1-квартирный 3-комнатный жилой дом.

Стадия	Масса	Масштаб

Лист 93 Листов

БЧ-5 Панель чердачная с отверстием 250×350

ГИПРОЛЕСПРОМ

17411-02 99

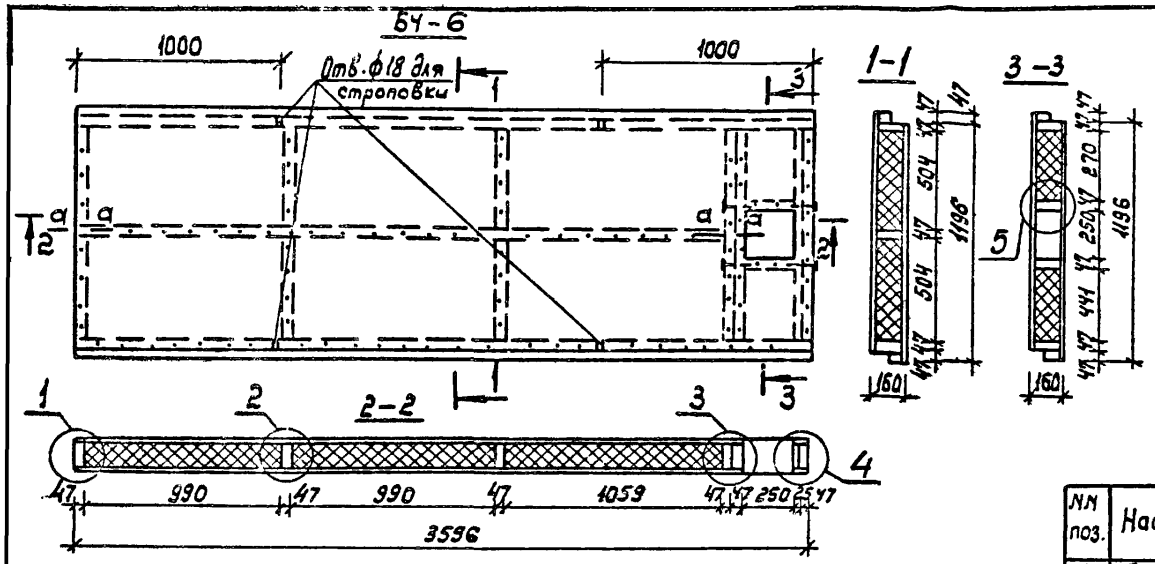

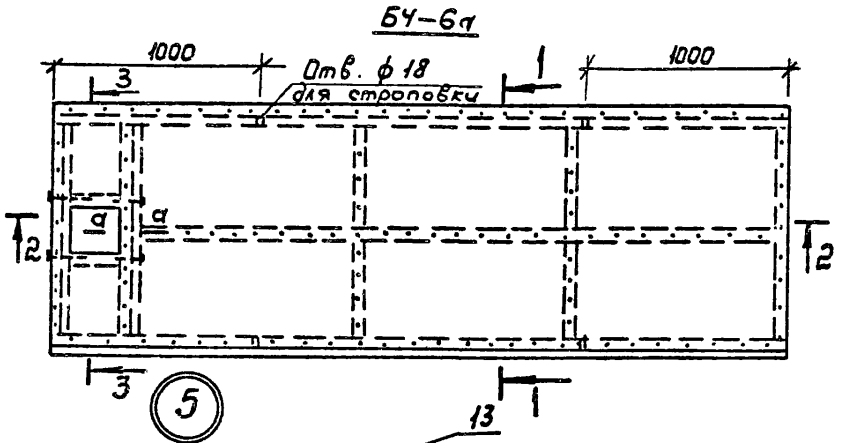

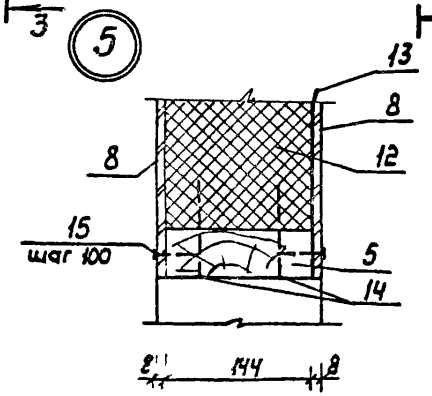

Сечение а-а см. лист 93

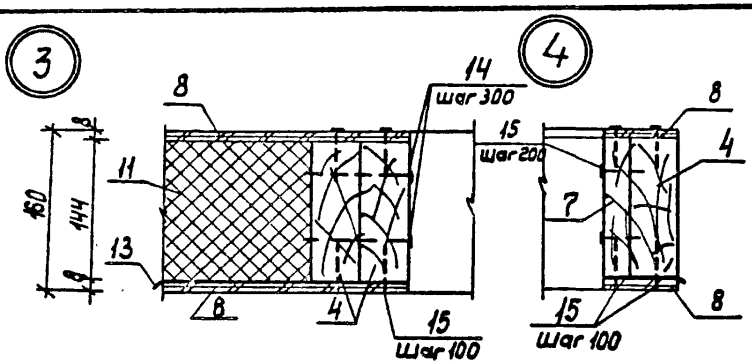

Спецификация

NN поз.	Наименование	Сечение в мм: До строжки	Сечение в мм: После строжки	Длина в мм	Объем един. м³	Кол-во шт.	Объем общий м³	Масса в кг	Антисептиц. антипирен.	ГОСТ	Группа качест. древ.	Абсол. влаж. %
1	Балка	50×150	47×144	3596	0.0270	2	0,0540		ВГХ	11047-72 8486-66	1	15
2	Балка	50×150	47×144	3227	0.0242	1	0,0242		—"—	—"—	1	15
3	Вкладыш	50×150	47×144	504	0.0038	4	0,0152		—"—	—"—	3	15
4	Ригель	50×150	47×144	1055	0.0079	4	0,0316		—"—	—"—	2	15
5	Ригель	50×150	47×144	250	0,0019	2	0,0038		—"—	—"—	2	15
6	Брусок	50×75	47×70	3596	0,0135	2	0,0270		—"—	—"—	2	15
7	Доска	25×150	25×144	1055	0,0040	1	0,0040		—"—	—"—	2	15
				Итого:			0,1598	79,9				
8	ДВПс δ=8мм с огрунтован. поверхностью						8,6м²	58,48		78-13-444-79		
	(вариант ДВП твердая 4×2)						(17,2м)	58,48		4598-75		
9	Плиты минераловатные	450×260			0,0060	3	0,018			9573-72*		
10	полужесткие δ=50мм	1000×510			0,026	12	0,312			—"—		
11	γ=100 кг/м³	1070×510			0,027	6	0,162			—"—		
12	—"—	260×230			0,004	3	0,012			—"—		
				Итого:			0,504	50,4				
13	Полиэтиленовая пленка					4,3м²		0,26		10354-73		
14	Гвозди К4×100					78		0,76		4028-63*		
15	Гвозди К2,5×50					342		0,66		—"—		
	или (скобы ф1,8×12×50)					(342)		(0,82)				
			Масса изделия ~ 190,0 кг									

Гл.инж.пр.	Авигдор	
Нач.отд.	Титов	
Гл.спец.	Герасимова	
Рук.груп.	Якубова	
Ст.инж.	Спиридонов	
Инжен.	Бачурина	

181-115-99/1.2

1-этажный 1-квартирный 3-комнатный жилой дом

Стадия	Масса	Масштаб
Р		

Лист 94 | Листов

БЧ-6; БЧ-6а. Панель чердачная с отверстием 250×250

ГИПРОЛЕСПРОМ

17411-02 100

БЧ-7

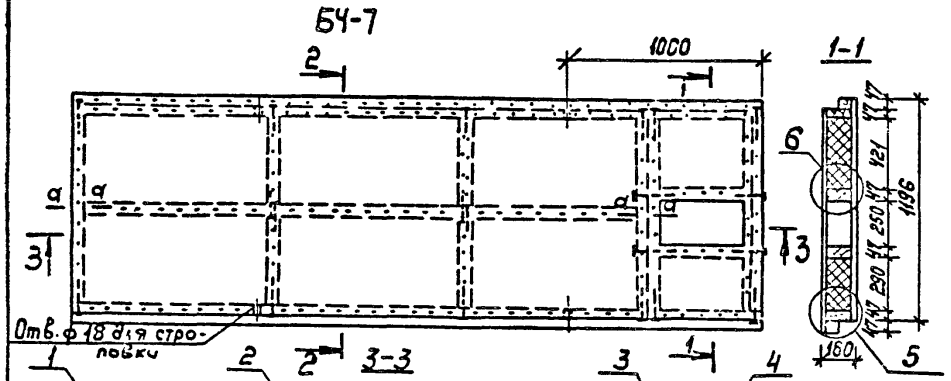

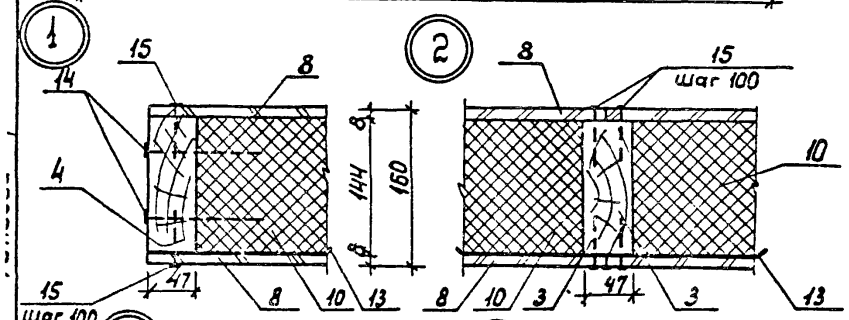

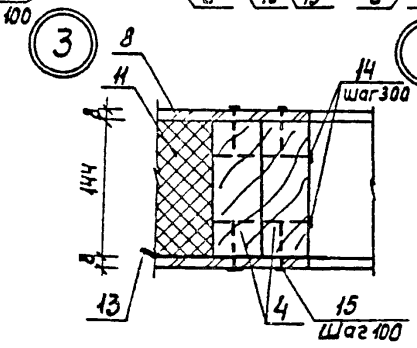

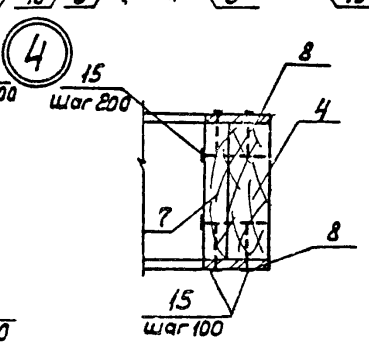

Сечение а-а см. лист 96

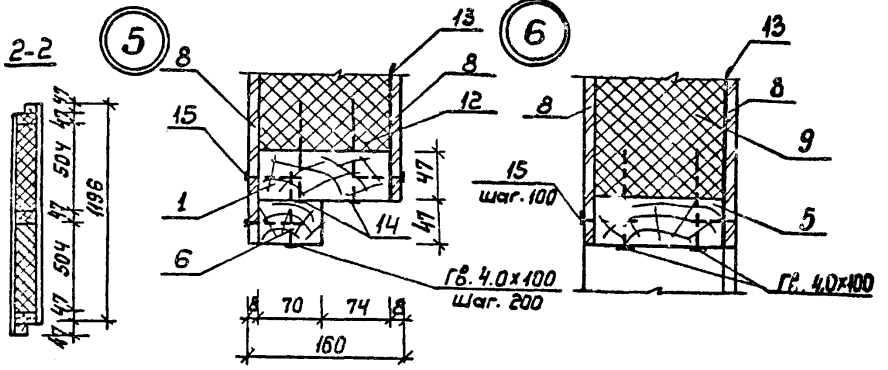

Спецификация

NN поз.	Наименование	Сечение в мм: До строжки	Сечение в мм: После строжки	Длина в мм	Объем един. м³	Кол-во шт.	Объем общий м³	Масса в кг	Антисепт. антипирен	ГОСТ	Группа качест. древ.	Абс. влаж. %
1	Балка	50х150	47х144	3596	0,0270	2	0,0540		ВГХ		1	15
2	Балка	50х150	47х144	3027	0,0227	1	0,0227		—"—	—"—	1	15
3	Вкладыш	50х150	47х144	504	0,0038	4	0,0152		—"—	—"—	3	15
4	Ригель	50х150	47х144	1055	0,0079	4	0,0316		—"—	—"—	2	15
5	Ригель	50х150	47х144	450	0,0034	2	0,0062		—"—	—"—	2	15
6	Брусок	50х75	47х70	3596	0,0135	2	0,0270		—"—	—"—	2	15
7	Доска	25х150	25х144	1055	0,0040	1	0,0040		—"—	—"—	2	15
							0,1607	80,35				
8	ДВПс δ=8мм с окрашенной поверхностью					8,6м²		58,5		ТУ 13-11-444-79		
	(вариант ДВП твердая 4х2)					(17,2м²)		(58,5)		4598-74		
9	Плиты минераловатные	460х430			0,010	3	0,030			9573-72*		
10	Полужесткие	1100х510			0,026	12	0,312			—"—		
11	δ=50мм	870х510			0,022	6	0,132			—"—		
12	γ=100 кг/м³	300х460			0,007	3	0,021			—"—		
							0,495	49,5				
13	Полиэтиленовая пленка					4,3м²		0,26		10354-73		
14	Гвозди К4х100					78		0,76		4028-63*		
15	Гвозди К2,5х50					350		0,68		—"—		
	или скобы 18х12х50					(350)		(0,84)		—		
				Масса изделия ∑				191,0кг				

Гл. инж. пр.	Абигдор	
Нач. отд.	Титов	
Гл. спец.	Герасимова	
Рук. груп.	Якубова	
Ст. инж.	Свиридонов	
Инженер	Бачурина	

181-115-99/1.2

1-этажный 1-квартирный 3-комнатный жилой дом

Стадия	Масса	Масштаб
Р		
Лист 95	Листов	

БЧ-7 Панель чердачная с отверстием 250х450

ГИПРОЛЕСПРОМ

17411-02 101

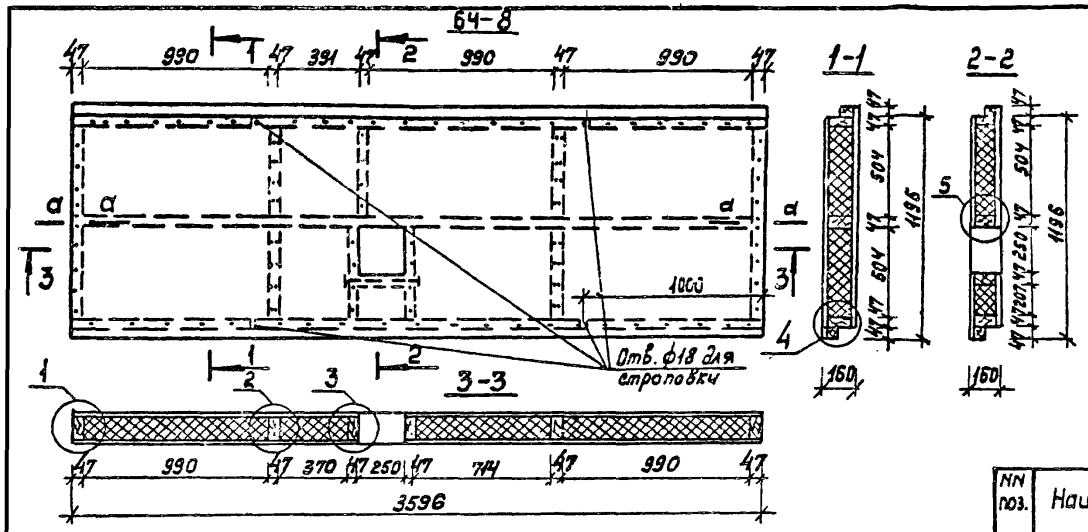

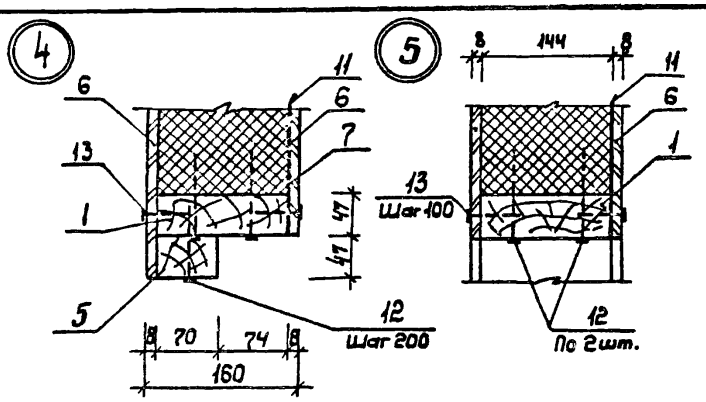

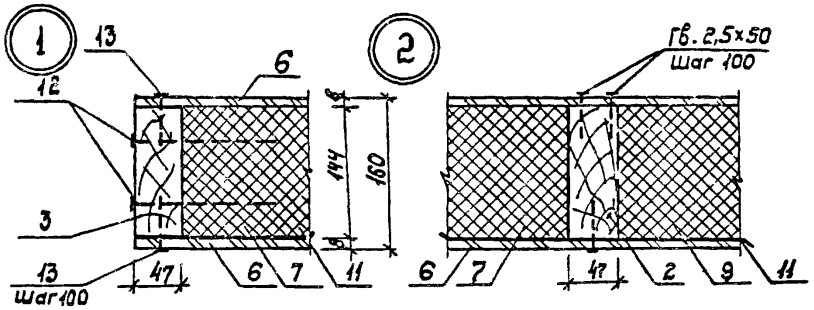

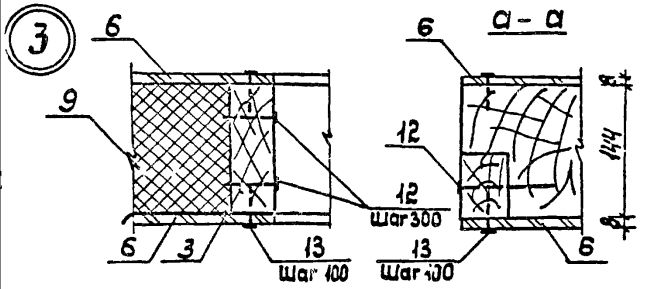

1. ДВП твёрдую стыковать по оси бруска каркаса.

Спецификация

NN поз.	Наименование	Сечение в мм До строжки	Сечение в мм После строжки	Длина в мм	Объем един. м3	Кол-во шт.	Объем общий м3	Масса в кг	Антисептантипирир	ГОСТ	Группа качества древ.	Абс. влаж. %
1	Балка	50х150	47х144	3596	0,0270	3	0,0810		ВГХ	11047-73 8486-66	1	15
2	Вкладыш	50х150	47х144	504	0,0038	7	0,0266		—"—	—"—	3	15
3	Ригель	50х150	47х144	1055	0,0079	2	0,0158		—"—	—"—	2	15
4	Ригель	50х150	47х144	250	0,0019	1	0,0019		—"—	—"—	2	15
5	Брусок	50х75	47х70	3596	0,0135	2	0,0270		—"—	—"—	2	15
				Итого:			0,1523	76,15				
6	ДВПс δ=8мм с огрунтовкой поверхности					8,5м²	—	58,48		19-13-444-73		
	(вариант ДВПтверд. 4+2)					(17,2м²)	—	(58,48)		4598-73		
7	Плиты минераловатные	1000х500			0,026	15	0,390			9573-72*		
8	Полужесткие	1200х500			0,018	3	0,054			—"—		
9	δ=50мм	380х500			0,010	3	0,030			—"—		
10	γ=100 кг/м³	1400х500			0,010	3	0,030			—"—		
10а	—"—	220х260			0,003	3	0,009					
				Итого			0,513	51,30				
11	Полиэтиленовая пленка					4,3м²		0,26		10354-73		
12	Гвозди К4х100					78		0,76		4028-63*		
13	Гвозди К2,5х50					342		0,66		—"—		
	или (скобы ф1,8х12х50)					(342)		(0,82)				

Масса изделия ≈ 189,0 кг

Гл. инж. пр	Авигдор	
Нач. отд.	Титов	
Гл. спец.	Герасимова	
Рук. групп.	Якубова	
Ст. инж.	Спиридонов	
Инженер	Баччурина	

181-115-99/1.2

1-этажный 1-квартирный 3-комнатный жилой дом

Стадия	Масса	Масштаб
Р		

Лист 96 | Листов

БЧ-8 Панель чердачная с отверстием 250х250

ГИПРОЛЕСПРОМ

17411-02 102

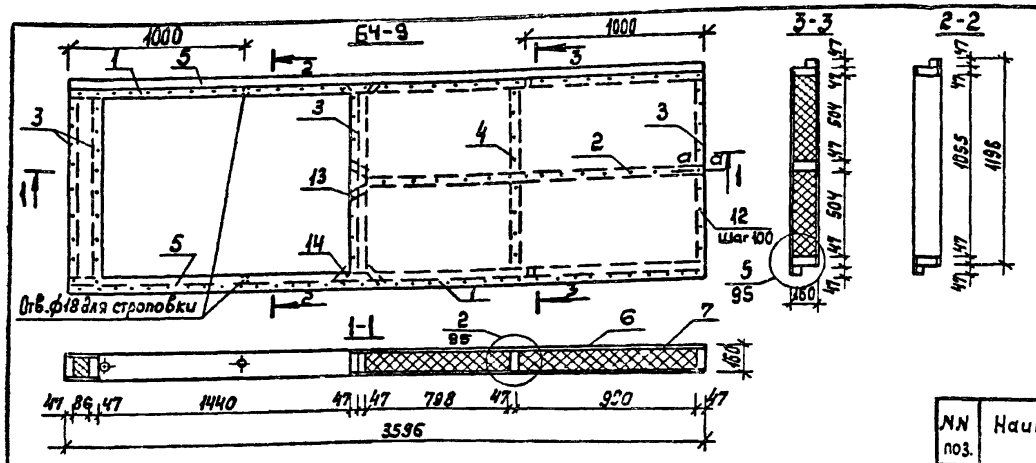

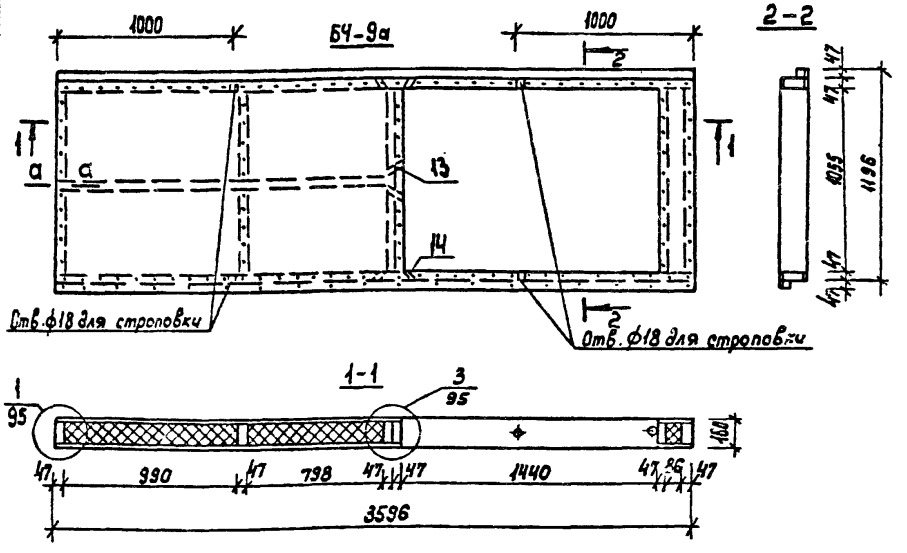

Сечение а-а см. лист 96

Спецификация

NN поз.	Наименование	Сечение, мм До строжки	Сечение, мм После строжки	Длина в мм	Объем един. м³	Кол-во шт.	Объем общий м³	Масса в кг	Антисептик антипирен.	ГОСТ	Группа качества древ.	Абс. Влаж. %
1	Балка	50х150	47х144	3596	0.0270	2	0.0540		ВГХ	ТУ 13-0281036-89	1	15
2	Балка	50х150	47х144	1882	0.0141	1	0.0141		—"—	—"—	1	15
3	Вкладыш	50х150	47х144	1055	0.0079	5	0.0395		—"—	—"—	2	15
4	Вкладыш	50х150	47х144	504	0.0038	2	0.0076		—"—	—"—	3	15
5	Брусок	50х75	47х70	3596	0.0135	2	0.0270		—"—	—"—	2	15
					Итого:		0.1422	71.1				
6	ДВПс δ=8мм с огрунтованной поверхностью					5,7м²		38.76		ТУ 13-1444-74		
	(Для варианта ДВПтв.2х4)					(11,4м²)		(38,76)		4598-75		
7	плиты минераловатные	100 х 1060			0.005	3	0.015			9573-72*		
8	волокнистые δ=50мм	510 х 1000			0.026	6	0,156			—"—		
9	γ=100 кг/м³	810 х 510			0.021	6	0,126			—"—		
					Итого:		0,297	29.70				
10	Пленка полиэтиленовая					2,8м²		0.17		10354-73*		
11	Гвозди к 4х100					52		0.51		4028-63*		
12	Гвозди к 2.5х50					352		0,68		—"—		
	или скобы ф1,8х12х50					(352)		(0.80)		—		
13	Хомуты	4х50х695				1		1,36		103-76		
14	Хомуты	4х50х645				2		2,52		—"—		
			Масса панели ≤ 145,0кг									

Гл.инж.пр.	Авигдор	
Нач.отд.	Титов	
Гл.спец.	Герасимова	
Рук.груп.	Якубова	
Ст.инж.	Спиридонов	
Инженер	Осканян	

181-115-99/1.2

1-этажный 1-квартирный 3-комнатный жилой дом

Стадия	Масса	Масштаб
Р		
Лист 97	Листов	

БЧ-9; БЧ-9а Панель чердачная с отверстием 1055 х 1440

ГИПРОЛЕСПРОМ

17411-02 103

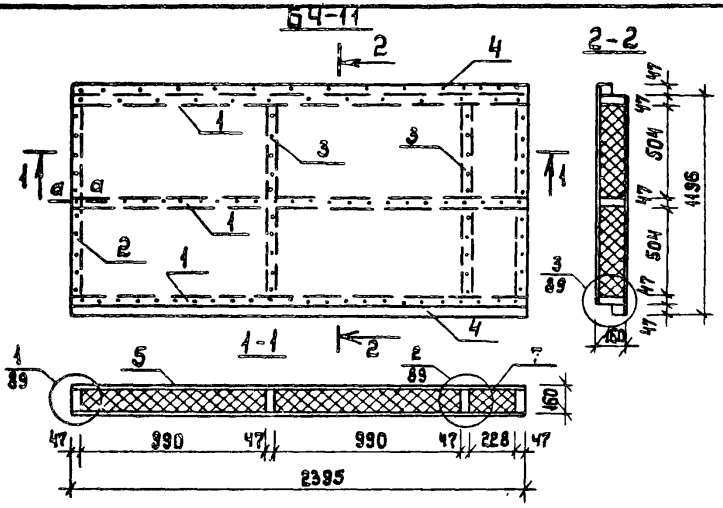

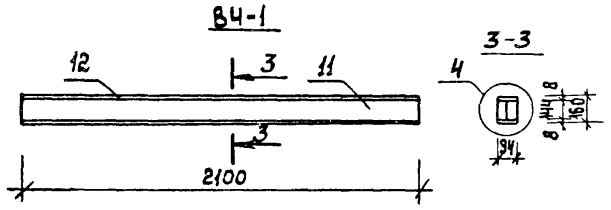

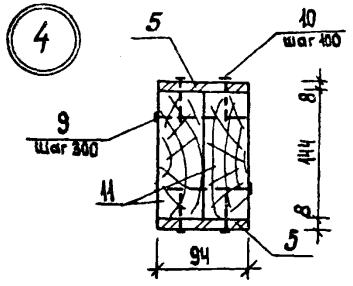

Сечение а-а см. лист 96.

Спецификация

NN поз.	Наименование	Сечение, мм: До строжки	Сечение, мм: После строжки	Длина в мм	Объем един. м3	Количеств. шт.	Объем, общий м3	Масса в кг	Антисепт. антипер.	ГОСТ	Группа качеств. древ.	Абсол. влаж. %
				БЧ-11								
1	Балка	50×150	47×144	2396	0.0180	3	0,0540		ВГХ	11047-73 8486-66	1	15
2	Вкладыш	50×150	47×144	1055	0.0079	2	0.0158		—"—	—"—	2	15
3	"	50×150	47×144	504	0.0038	4	0.0152		—"—	—"—	3	15
4	Брусок	50×75	47×70	2396	0,0090	2	0,0180		—"—	—"—	2	15
					Итого:		0.1030	51.5				
5	ДВП δ=8мм согрунт. пов.					5,8м²		39.44		7513-444-79		
	(вариант ДВП тверд. 2×4)					(11,6м²)		(39,44)		4598-74		
6	плиты минераловатные	510 ×	1000		0,026	12	0,312			9573-72		
7	δ=50 мм γ=100 кг/м3	510 ×	240		0,006	6	0.036			—"—		
					Итого:		0.348	34.80				
8	Пленка полиэтиленовая					2,9м²		0,17		10354-73		
9	Гвозди К4×100					52		0.51		4028-63		
10	Гвозди К2,5×50					224		0,43		—"—		
	(или скобы 1,8×15×50)					(224)		(0,54)		—		
				Масса панели ~ 127.0кг								
				ВЧ-1								
11	Доска	50×150	47×144	2100	0,0158	2	0.0316		ВГХ	11047-73 8486-66	2	15
					Итого:		0.0316	15,80				
5	ДВП с огрунтованной поверхностью					0,4м²		2,72		7513-444-79		
	(вариант ДВП тверд. 2×4)					(0,8м²)		(2.72)		4598-74		
9	Гвозди К4×100					16		0.16		4028-63		
10	Гвозди К2,5×50					88		0.17		—"—		
				Масса изделия ~ 19.0кг								

Гл. инж. пр.	Авигдор	
Нач. отд.	Титов	
Гл. спец.	Герасимова	
Рук. груп.	Якубова	
Ст. инж.	Спиридонов	
Инженер	Осканян	

181-115-99/1.2

1-этажный 1-квартирный 3-комнатный жилой дом

Стадия	Масса	Масштаб
Р		

Лист 98 | Листов

БЧ-11 Панель чердачная тамбура
ВЧ-1 Вкладыш чердачный

ГИПРОЛЕСПРОМ

17411-02 104

БДЦ-2.34.1

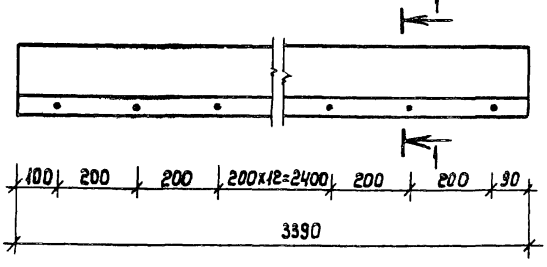

1-1

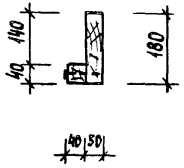

БДЦ-2.21.1

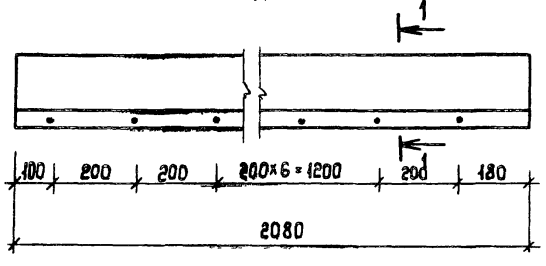

БДЦ-2.21.2

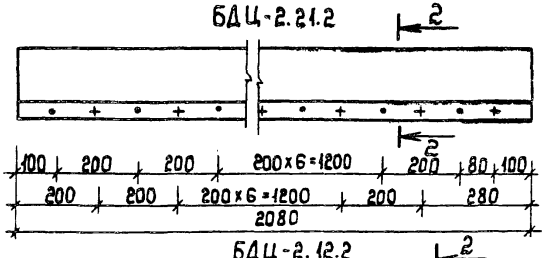

2-2

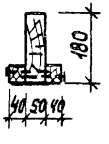

БДЦ-2.12.2

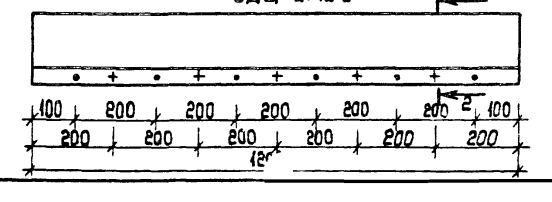

Спецификация

№№ поз.	Наименование	Сечение в мм До строжки	Сечение в мм После строжки	Длина в мм	Объем единич. м³	Кол-во шт.	Объем, общий м³	Масса в кг	Актисеп. антипир.	ГОСТ	Группа кач-ва древ.	Абсол влаж. %
				БДЦ-2.34.1								
1	Балка	50×180	—	3390	0.0305	1	0.0305		ВГХ	4981-78*	1	22
2	Черепной брусок	40×40	—	3390	0.0054	1	0.0054		"	"	2	"
					Итого:		0.0359	27.54				
3	Гвозди К4.0×100					17		0.17		4028-63*		
				Масса изделия ≈ 22,0 кг								
				БДЦ-2.21.1								
4	Балка	50×180	—	2080	0.0187	1	0.0187		ВГХ	4981-78*	1	22
5	Черепной брусок	40×40	—	2080	0.0033	1	0.0033		"	"	2	"
					Итого:		0.0220	13.2				
3	Гвозди К4.0×100					10		0.10		4028-63*		
				Масса изделия ≈ 14,0 кг								
				БДЦ-2.21.2								
4	Балка	50×180	—	2080	0.0187	1	0.0187		ВГХ	4981-78*	1	22
5	Черепной брусок	40×40	—	2080	0.0033	2	0.0066		"	"	2	"
					Итого:		0.0253	15.18				
3	Гвозди К4.0×100					20		0.20		4028-63*		
				Масса изделия ≈ 16.0 кг								
				БДЦ-2.12.2								
6	Балка	50×180	—	1200	0.0108	1	0.0108		ВГХ	4981-78*	1	22
7	Черепной брусок	40×40	—	1200	0.0019	2	0.0038		"	"	2	"
					Итого:		0.0146	8.76				
3	Гвозди К4.0×100					11		0.11		4028-63*		
				Масса изделия ≈ 9,0 кг								

Гл. инж. пр.	Авигдор	
Нач. отд.	Титов	
Гл. спец.	Герасимова	
Рук. гр.	Якубова	
Ст. инж.	Спиридонов	

181-115-99/1.2

1этажный 1квартирный 3комнатный жилой дом

Стадия	Масса	Масштаб
Р		
Лист 991	Листов	

БДЦ-2.34.1; БДЦ-2.21.1; БДЦ-2.21.2; БДЦ-2.12.2 балки перекрытий

ГИПРОЛЕСПРОМ

17411-02 105

БДЦ-2.34.2

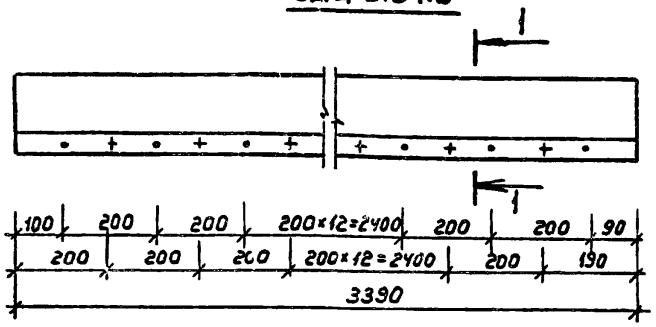

1–1

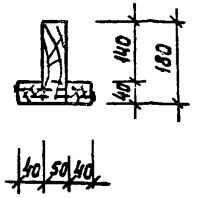

БДЦ-2.37.2

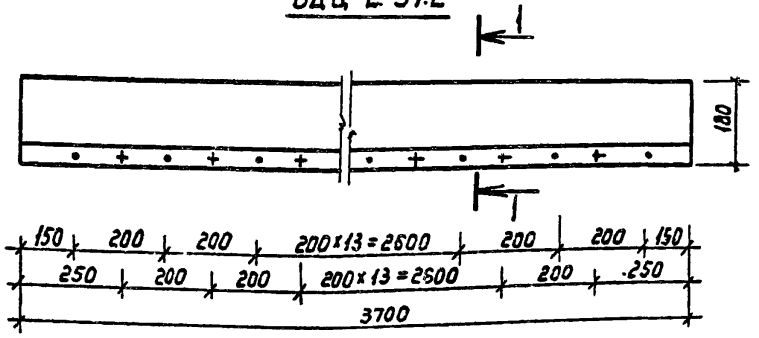

БДЦ-2.37.1

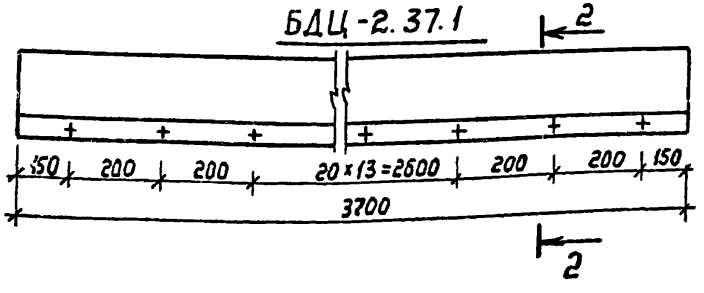

2–2

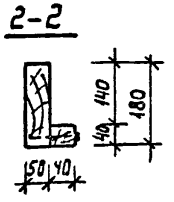

Спецификация

NN поз.	Наименование	Сечение в мм: До строжки	Сечение в мм: После строжки	Длина в мм	Объем един. м3	Кол-во шт.	Объем общий м3	Масса в кг	Анти-септик.	ГОСТ	Группа кач-ва древ.	Абсол. влаж. %
	БДЦ-2.34.2											
1	Доска	50×180	—	3390	0.0305	1	0.0305		ВГХ	4981-78	1	22
2	Черепные бруски	40×40	—	3390	0.0054	2	0.0108		-"-		2	-"-
							0.0413	24.78				
3	Гвозди КН×100					33		0.32		4028-63		
	Масса изделия ≤ 25.0 кг											
	БДЦ-2.37.2											
4	Доска	50×180	—	3700	0.0333	1	0.0333		ВГХ	4981-78	1	22
5	Черепные бруски	40×40	—	3700	0.059	2	0.0118		-"-	-"-	2	-"-
							0.0451	27.06				
3	Гвозди КЧ×100					36		0.35		4028-63		
	Масса изделия ≤ 28.0 кг											
	БДЦ-2.37.1											
6	Доска	50×180	—	3700	0.0333	1	0.0333		ВГХ	4981-78	1	22
7	Черепные бруски	40×40	—	3700	0.0059	1	0.0059		-"-	-"-	2	-"-
							0.0392	23.52				
8	Гвозди КЧ×100					18		0.18		4028-63		
	Масса изделия ≤ 24.0 кг											

Гл. инж. пр.	Авигдор	
Нач. отд.	Титов	
Гл. спец.	Герасимова	
Рук. груп.	Якубова	
Ст. инж.	Спиридонов	
Инженер	Бачурина	

181-115-99/1.2

1этажный 1квартирный 3комнатный жилой дом

Стадия	Масса	Масштаб
Р		
Лист 1	Листов	

БДЦ-2.34.2; БДЦ-2.37.2; БДЦ-2.37.1. Балки перекрытий

ГИПРОЛЕСПРОМ

БДЦ2-36-2

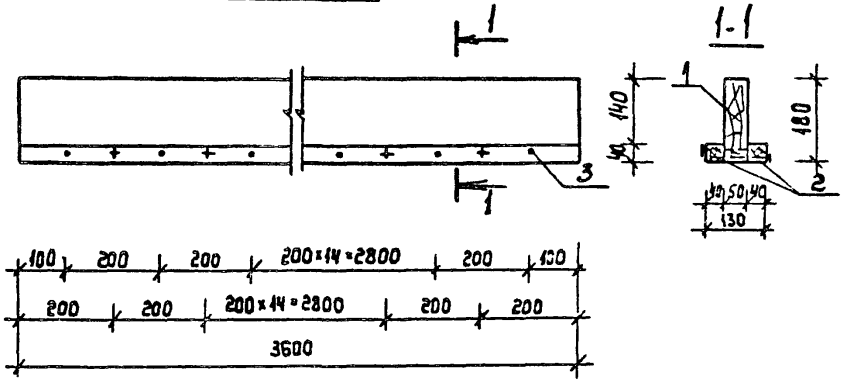

БДЦ2-36-1

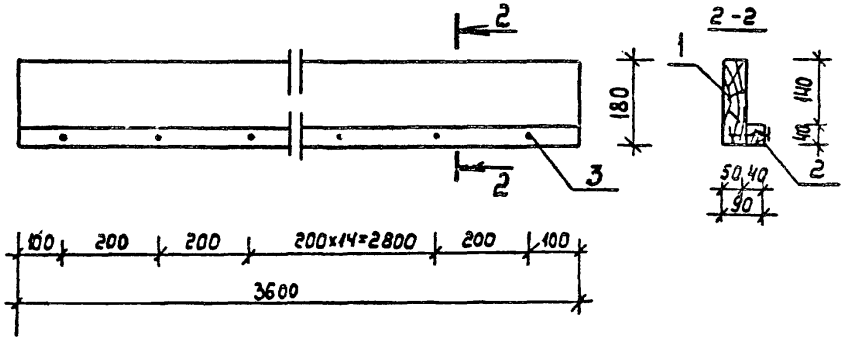

Спецификация

NN поз.	Наименование	Сечение, мм До строжки	Сечение, мм После строжки	Длина, мм	Объем един. м3	Кол-во шт.	Объем общий м3	Масса кг	Антисептик/пропитка	ГОСТ	Группа кач-ва древ.	Абс. влаж. %
	БДЦ 2-36-2											
1	Балка	50×180	—	3600	0,0324	1	0.0324		ВГХ	4981-78	1	22
2	Черепной брусок	40×40	—	3600	0.0058	2	0.0116		—"—	—"—	2	22
					Итого:		0.0440	26.40				
3	Гвозди К4×100					36		0,35		4028-63*		
	Масса изделия ~27.0 кг											
	БДЦ 2-36.1											
1	Балка	50×180	—	3600	0.0324	1	0.0324		ВГХ	498	1	22
2	Черепной брусок	40×40	—	3600	0.0058	1	0.0058		—"—	—"—	2	22
					Итого:		0.0382	22.92				
3	Гвозди К4×100					36		0.35		4028-63*		
	Масса изделия ~23.0 кг											

Гл.инж.пр.	Абигдор	
Нач.отд.	Титов	
Гл.спец.	Герасимова	
Рук.груп.	Якубова	
Ст.инж.	Спиридонов	
Инженер	Осканян	

181-115-99/1.2

1-этажный 1-квартирный 3-комнатный жилой дом

Стадия	Масса	Масштаб
Р		
Лист 101	Листов	

БДЦ2-36-2; БДЦ2-36-1
Балки перекрытий

ГИПРОЛЕСПРОМ

БДЦ-2.35.2

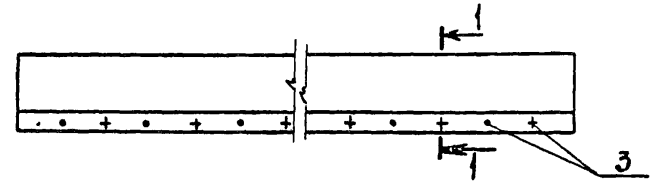

1-1

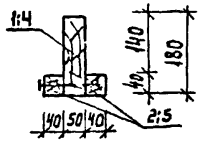

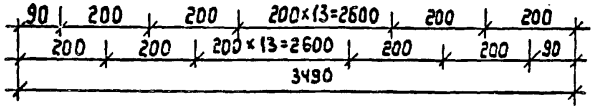

БДЦ-2.30.2

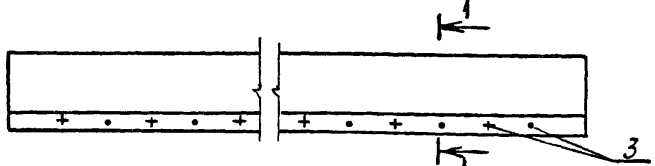

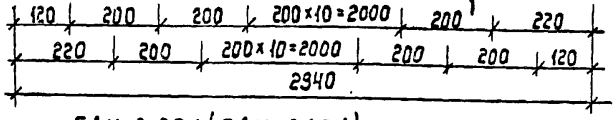

БДЦ-2.35.1 (БДЦ-2.30.1)

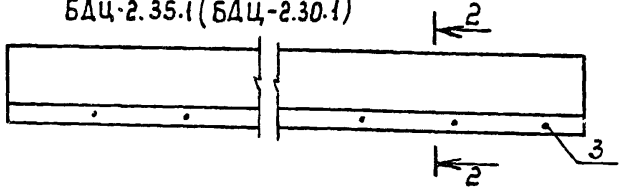

2-2

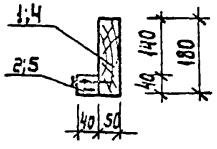

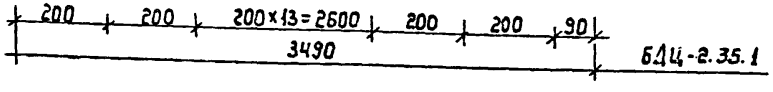

БДЦ-2.35.1

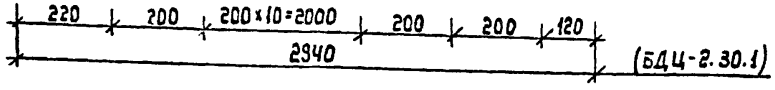

(БДЦ-2.30.1)

Спецификация

NN поз.	Наименование	Сечение в мм: До строжки	Сечение в мм: После строжки	Длина в мм	Объем един. м3	Кол-во шт.	Объем общий м3	Масса в кг	Актив. септ. антипер.	ГОСТ	Группа кач-ва древ.	Абс. влаж. %
				БДЦ-2.35.2								
1	Балка	50×180	—	3490	0.0314	1	0.0314		ВГХ	4981-78	1	25
2	Черепные бруски	40×40	—	3490	0.0056	2	0.0112		"	—"—	2	"
					Итого:		0.0426	25.56				
3	Гвозди К4.0×100					34		0.34		4028-63*		
				Масса изделия ~ 26.0кг								
				БДЦ-2.30.2								
4	Балка	50×180	—	2940	0.0265	1	0.0265		ВГХ	4981-78	1	25
5	Черепные бруски	40×40	—	2940	0.0047	2	0.0094		"	"	2	"
					Итого:		0.0359	21.54				
3	Гвозди К4.0×100					28		0.28		4028-63*		
				Масса изделия ~ 22.0кг								
				БДЦ-2.35.1								
1	Балка	50×180	—	3490	0.0314	1	0.0314			4981-78	1	25
2	Черепной брусок	40×40	—	3490	0.0056	1	0.0056			"	2	"
					Итого:		0.0370	22.2				
3	Гвозди К4.0×100					17		0.17		4028-63*		
				Масса изделия ~ 23.0кг								
				БДЦ-2.30.1								
4	Балка	50×180	—	2940	0.0265	1	0.0265			4981-78	1	25
5	Черепной брусок	40×40	—	2940	0.0047	1	0.0047			"	2	"
					Итого:		0.0312	18.72				
3	Гвозди К4.0×100					14		0.14		4028-63*		
				Масса изделия ~ 19.0кг								

Гл.инж.пр.	Абигдор	
Нач.отд.	Титов	
Гл.спец.	Герасимова	
Рук.груп.	Якубова	
Ст.инж.	Спиридонов	

181-115-99/1.2

1-этажный 1-квартирный 3-комнатный жилой дом

Стадия	Масса	Масштаб
Р		
Лист 102	Листов	

БДЦ-2.35.2; БДЦ-2.30.2; БДЦ-2.35.1; БДЦ-2.30.1 Балки перекрытий

ГИПРОЛЕСПРОМ

17411-02 108

Щ 18

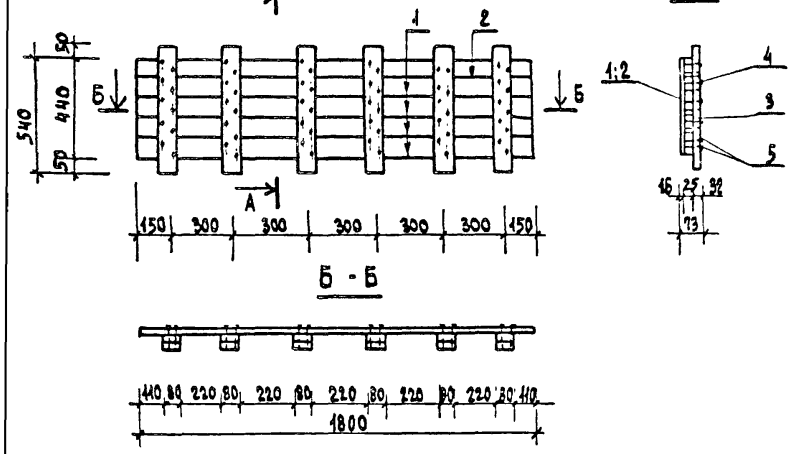

Щ 17

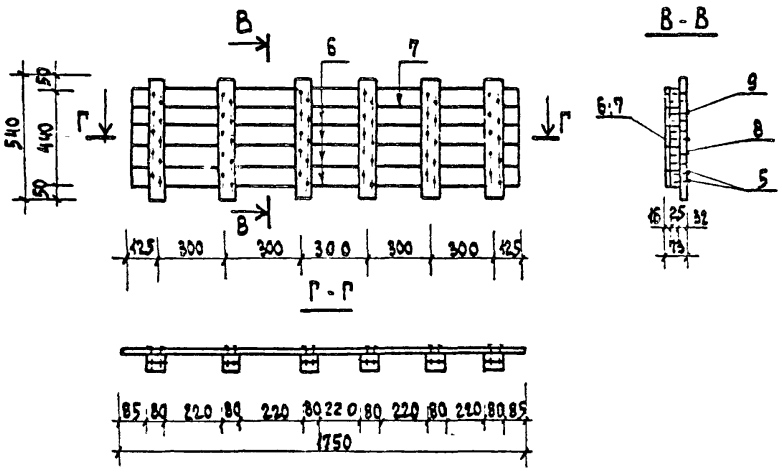

Спецификация

NN поз.	Наименование	Сечение в мм до строжки	Сечение в мм после строжки	Длина в мм	Объем един. м³	Кол-во шт	Объем общий м³	Масса в кг	Антисепт. и антипир.	ГОСТ	Группа качества древ.	Абсол. влаж. %
	Щ-18											
1	обшивка	16×90	–	1800	0,0026	4	0,0104		ВГХ	8486-66	3	22
2	"	16×80	–	1800	0,0023	1	0,0023		"	"	3	25
3	поперечная доска	25×80	–	440	0,0009	6	0,0054		"	"	3	25
4	"	32×80	–	540	0,0014	6	0,0084		"	"	2	25
							0,0265	15,9				
5	гвозди К 3,5×90					60		0,4		4028-63		
	Масса изделия ≈ 16,3 кг											
	Щ-17											
6	обшивка	16×90	–	1750	0,0025	4	0,0100		ВГХ	8486-66	3	22
7	"	16×80	–	1750	0,0022	1	0,0022		"	"	3	25
8	поперечная доска	25×80	–	440	0,0009	6	0,0054		"	"	3	25
9	"	32×80	–	540	0,0014	6	0,0084		"	"	2	25
							0,0260	15,6				
5	гвозди К 3,5×90					60		0,41		4028-63		
	Масса изделия ≈ 16,0 кг											

1. Изготовление, маркировку, транспортирование и хранение изделий производить по ГОСТ 1005-68.

Гл.инж.пр.	Авигдор	
Нач.отд.	Титов	
Гл.спец.	Герасимова	
Рук.груп.	Якубова	
Ст.инж.	Моспан	
Инженер.	Бачурина	

181-115-99/1.2

1-этажный 1-квартирный 3-комнатный жилой дом

Стадия	Масса	Масштаб
Р		
Лист 103	Листов	

Щ-17 ; Щ-18
Щиты перекрытия

ГИПРОЛЕСПРОМ

17411-02 109

Щ 17А

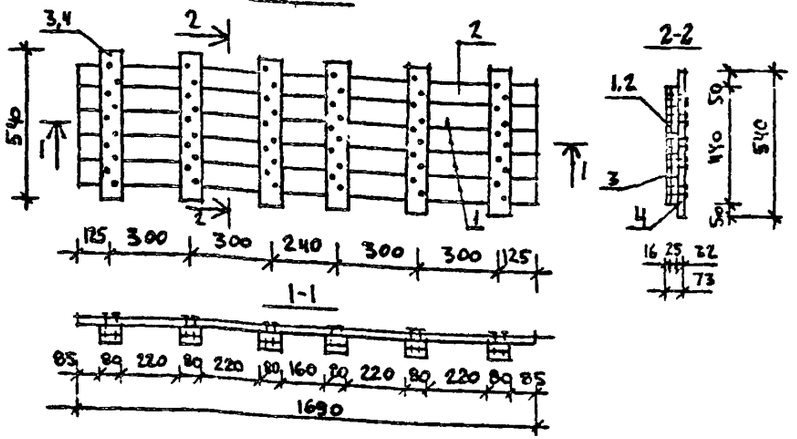

Щ 17А*

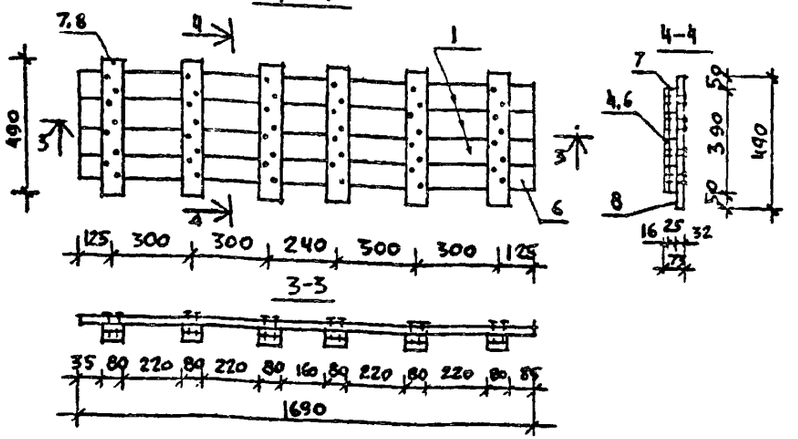

Щ 17*

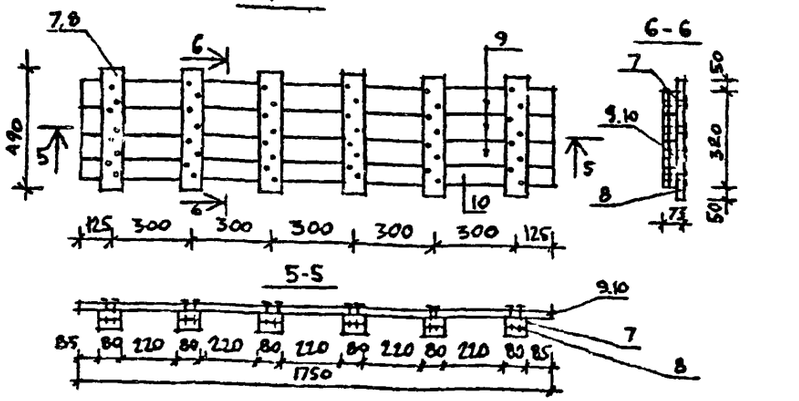

СПЕЦИФИКАЦИЯ

NN поз.	Наименование	Сечение в мм до строжки	Сечение в мм после строжки	Длина в мм	Объем един. м³	Кол-во шт.	Объем общий м³	Масса в кг	Антисептирование	ГОСТ	Группа кач. древ.	Абс. влаж. %
	Щ 17 А											
1	Обшивка	16×90	–	1690	0.0024	4	0.0096		ВГХ	ГОСТ 7-72 8486-66	2	22
2	"	16×80	–	1690	0.0022	1	0.0022		"	"	2	"
3	Поперечная доска	25×80	–	440	0.0009	6	0.0054		"	"	1	"
4	"	32×80	–	540	0.0014	6	0.0084		"	"	1	"
					Итого:		0.0256	15.36				
5	Гвозди К3,5×90					60		0.41		4028-63*		
	Масса изделия ~ 16.0 кг											
	Щ 17 А*											
6	Обшивка	16×100	–	1690	0.0027	3	0.0081		ВГХ	ГОСТ 7-72 8486-66	2	22
	"	16×90	–	1690	0.0024	1	0.0024		"	"	2	"
7	Поперечная доска	25×80	–	390	0.0008	6	0.0048		"	"	1	"
8	"	32×80	–	490	0.0013	6	0.0078		"	"	1	"
					Итого:		0.0231	13.86				
5	Гвозди К3,5×90					60		0.41		4028-63*		
	Масса изделия ~ 14.0 кг											
	Щ 17*											
9	Обшивка	16×100	–	1750	0.0028	3	0.0084		ВГХ	ГОСТ 7-72 8486-66	2	22
10	"	16×90	–	1750	0.0025	1	0.0025		"	"	2	"
7	Поперечная доска	25×80	–	390	0.0008	6	0.0048		"	"	1	"
8	"	32×80	–	490	0.0013	6	0.0078		"	"	1	"
					Итого:		0.0235	14.1				
5	Гвозди К3,5×90					60		0.41		4028-63*		
	Масса изделия ~ 15.0 кг											

ГА. инж. пр	Авигдор	
Нач. отд.	Титов	
ГА. спец.	Герасимова	
Рук. гр.	Якубова	
Ст. инженер	Спиридонов	
Инж.	Осканяя	

181-115-99/1.2

1 этажный 1 квартирный 3 комнатный жилой дом

Стадия	Масса	Масштаб
Р		
Лист 104	Листов	

Щ-17а; Щ-17*; Щ-17* Щиты чердачного перекрытия.

ГИПРОЛЕСПРОМ

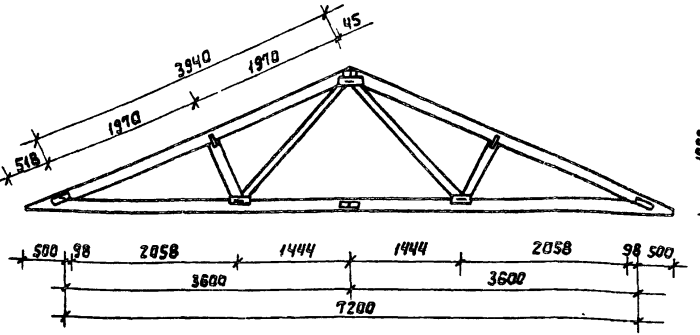

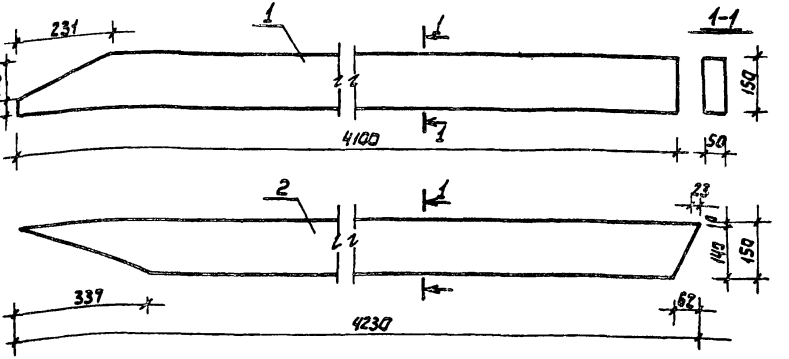

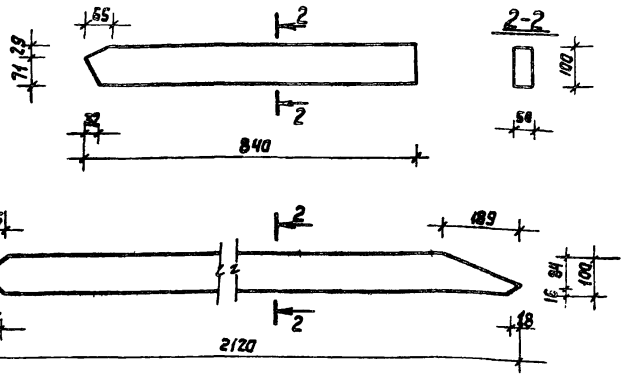

Спецификация

№№ поз.	Наименование	Сечение в мм до строжки	Сечение в мм после строжки	Длина в мм	Объем един. м³	Кол-во шт	Объем общий м³	Масса в кг	Антисептирование	ГОСТ	Группа качества древ.	Влажность %
1	Нижний пояс фермы	50×158	—	4100	0,0307	2	0,0614		ПРХБ	24454-80	1	22
2	Верхний пояс фермы	50×150	—	4230	0,0317	2	0,0634		— " —	— " —	1	22
3	Подкос	50×100	—	840	0,0042	2	0,0084		— " —	— " —	1	22
4	Подкос	50×100	—	2120	0,0106	2	0,0212		— " —	— " —	1	22
							0,1544	92,67				
5	Пластинка металлическая зубчатая	120×240×1,2				12	—	3,24		19904-74		
6	— " —	84×180×1,2				6		0,84		— " —		
								4,08				
		Масса изделия ≈ 97 кг										

1. Объемная масса сухой древесины должен быть не ниже 0,45 кг/дм³.
2. Деревянные детали фермы должны точно пригнаны друг к другу.
3. Накладки металлические впрессовывают в древесину под давлением /вбивание молотком запрещается/.
4. Пластины металлические зубчатые см. лист 131.

Гл.инж.пр.	Авигдор	
Нач.отд.	Титов	
Гл.спец.	Герасимова	
Рук.гр.	Якубова	
Ст.инж.	Казлова	
Ст.инж.	Маслан	

181-115-99/1.2

1-этажный 1-квартирный 3-комнатный жилой дом

Стадия	Масса	Масштаб
Р		
Лист 105	Листов	

ФДП-1 Ферма пролетом 7,2 м Детали.

ГИПРОЛЕСПРОМ

17411-02 111

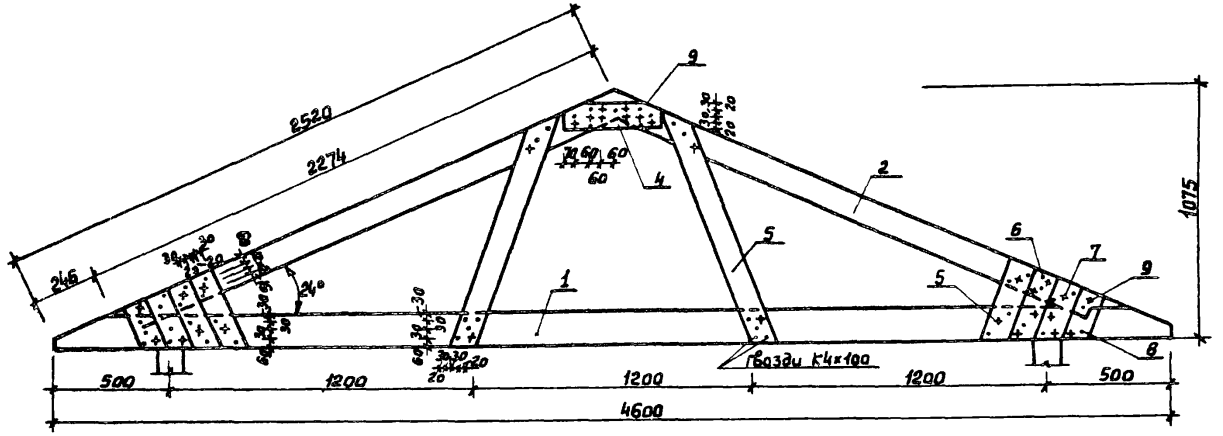

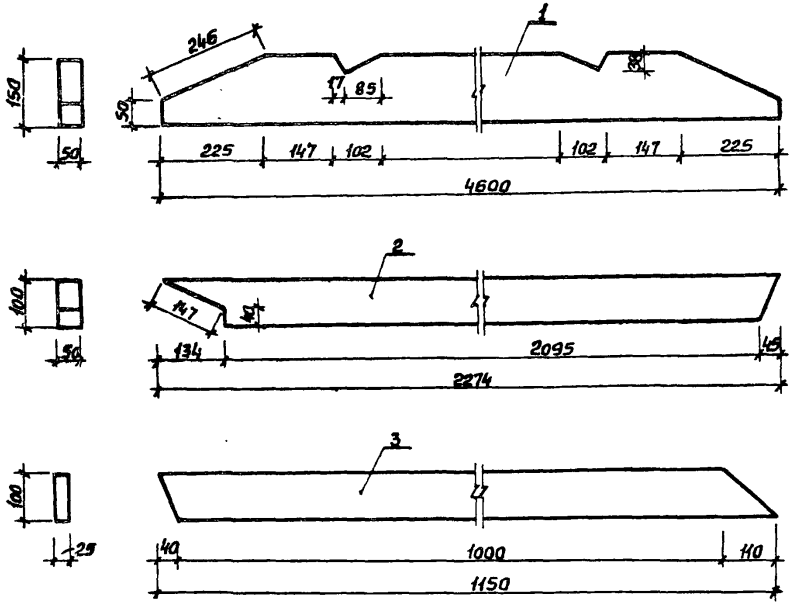

№№ поз.	Наименование	Сечение в мм до строжки	Сечение в мм после строжки	Длина в мм	Объём един. м³	Кол-во шт.	Объём общий м³	Масса в кг	Антисепт. Антипирен	ГОСТ	Группа качест. древ.	Абсол. влажн. %
1	Нижний пояс-фермы	50×150	—	4600	0,0345	1	0,0345	20,7	ПРХВ	Ноч7-72 вуИБ-66	1	22
2	Верхний пояс-фермы	50×100	—	2274	0,0114	2	0,0228	13,7	—	—	1	22
3	Подкос	25×100	—	1150	0,0029	4	0,0116	7,0	—	—	1	22
4	Накладка	25×100	—	500	0,0012	2	0,0024	1,6	—	—	1	22
5	Косынка	25×100	—	390	0,0010	4	0,0040	2,4	—	—	1	22
6	—"—	25×100	—	340	0,0009	4	0,0036	2,2	—	—	1	22
7	—"—	25×100	—	290	0,0007	4	0,0028	1,7	—	—	1	22
8	—"—	25×100	—	240	0,0006	4	0,0024	1,4	—	—	1	22
							0,0341	50,7				
9	Гвозди К4х100					76		0,75		1028-63*		
	Масса панели ≈ 52,0 кг											

Гл.инж.пр.	Авигдор	
Нач.отд	Титов	
Гл.спец.	Герасимова	
Рук.груп	Якубова	
Ст.инж.	Спиридонов	
Инженер.	Бачурина	
Копиров.	Косарева	

181-115-99/1.2

1-этажный 1-квартирный 3-комнатный жилой дом

Стадия	Масса	Масштаб
Р		

Лист 106 Листов

ФВП-1 Ферма веранды

ГИПРОЛЕСПРОМ

17411-02 112

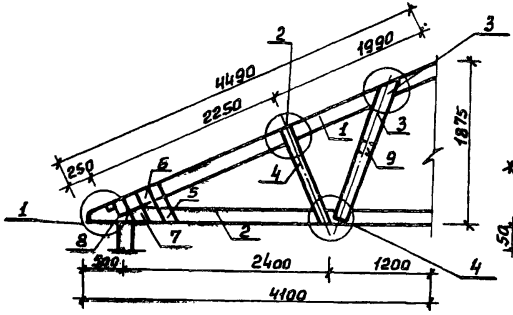

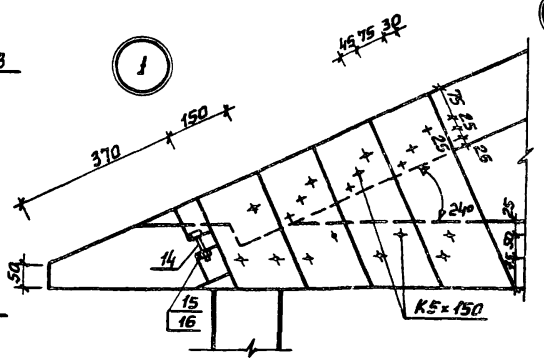

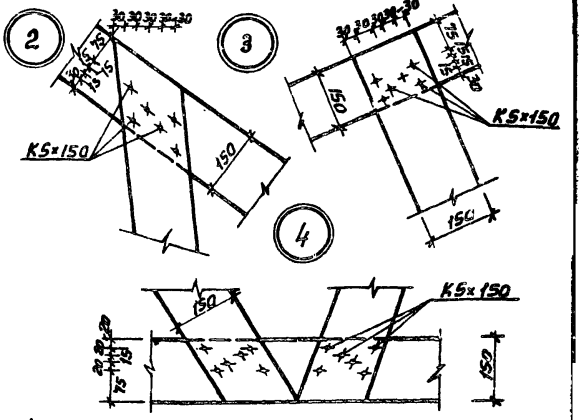

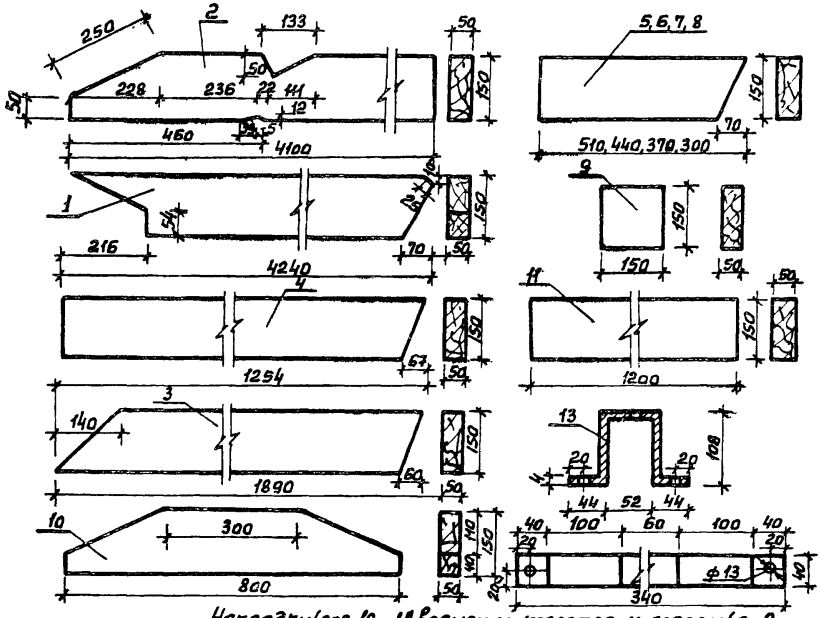

Накладки (поз. 10 и 11) временно крепятся к поясам (по 2 гвоздя) и прибиваются на стройплощадке при сколотке и монтаже ферм.

Спецификация.

№№ поз.	Наименование	Сечение в мм: до строжки	Сечение в мм: после строжки	Длина в мм	Объём един. м³	Кол-во шт.	Объём общий м³	Масса кг	Антисептирование	ГОСТ	Группа конес. древ.	Абсол. влажн. %
1	Верхний пояс	50×150	—	4240	0,0318	1	0,0318		ПРХВ	4043-72, 8486-56	1	22
2	Нижний пояс	50×150	—	4100	0,0308	1	0,0308		ПРХВ	—"—	1	22
3	Подкос	50×150	—	1890	0,0142	2	0,0284		—"—	—"—	1	22
4	Подкос	50×150	—	1254	0,0094	2	0,0188		—"—	—"—	1	22
5	Косынка	50×150	—	510	0,0038	2	0,0076		ПРХВ	—"—	1	22
6	—"—	50×150	—	440	0,0033	2	0,0066		ПРХВ	—"—	1	22
7	—"—	50×150	—	370	0,0028	2	0,0056		ПРХВ	—"—	1	22
8	—"—	50×150	—	300	0,0023	2	0,0046		ПРХВ	—"—	1	22
9	Вкладыш	50×150	—	150	0,0011	1	0,0011		—"—	—"—	1	22
10	Накладка верхняя	50×150	—	800	0,0060	1	0,0060		—"—	—"—	1	22
11	Накладка нижняя	50×150	—	1200	0,0090	1	0,0090		ПРХВ	—"—	1	22
							0,1503	9,02				
12	Гвозди К5×150					46		0,9		4028-63		
13	Хомут	4×40		340		2		0,7		103-76		
14	Болт М12×50					2		0,10		7798-70		
15	Гайка М12					2		0,004		5915-70		
16	Шайба 12					2		0,004		11371-78		

Масса панели ∾ 92 кг

Гл. инж. пр.	Авигдор	
Нач. отд.	Титов	
Гл. спец.	Герасимова	
Рук. груп.	Якубова	
Ст. инж.	Моспан	
Инжен.	Козлова	

181-115-99/1.2

1-этажный 1-квартирный 3-комнатный жилой дом

ФДП-2 полуферма дома в комплекте с нижней и верхней накладками.

Стадия	Масса	Масштаб
Р		

Лист 107 Листов

ГИПРОЛЕСПРОМ

17411-02 113

Общий вид

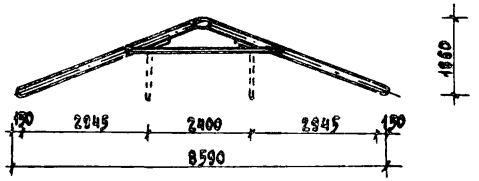

Бобышка

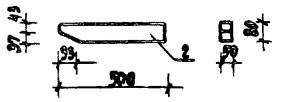

Накладка

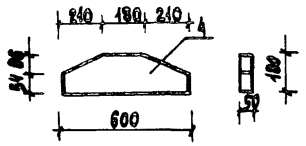

Стропильная нога

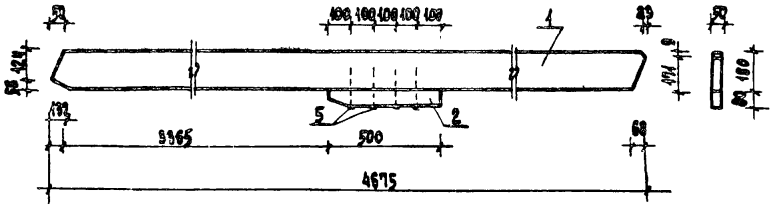

Затяжка

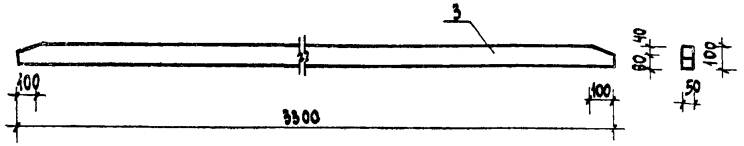

СПЕЦИФИКАЦИЯ

NN поз.	НАИМЕНОВАНИЕ	СЕЧЕНИЕ В ММ ДО СТРОЖКИ	СЕЧЕНИЕ В ММ ПОСЛЕ СТРОЖКИ	ДЛИНА В ММ	ОБЪЕМ ЕДИНИЦ М³	КОЛ-ВО ШТ	ОБЩИЙ ОБЪЕМ М³	ВЕС КГ	МАТЕРИАЛ И АРМАТУР.	ГОСТ	ГРУППА КОНСТ. ДРЕВ.	АБС. ВЛАЖН. %
1	СТРОПИЛЬНАЯ НОГА	50×130		4675	0,0842	2	0,0842	50,5	ПРХВ	8486-66	2	22
2	БОБЫШКА	50×80		500	0,0020	2	0,0040	2,4	"	"	2	22
3	ЗАТЯЖКА	50×100		3300	0,0165	2	0,0330	20,0	"	"	2	22
4	НАКЛАДКА	50×180		600	0,0054	2	0,0108	6,4	"	"	2	22
	ИТОГО:						0,1320	79,3				
5	ГВОЗДИ К6×200					8		0,36		4028-63		
	МАССА ИЗДЕЛИЯ:							79,7 кг				

Гл.инж.пр.	Авигдор	
Нач.отд.	Титов	
Гл.спец.	Герасимова	
Рук.груп.	Якубова	
Ст.инж.	Козлова	
Инжен.	Нанясян	

181-115-99/1.2

1-этажный 1-квартирный 3-комнатный жилой дом

СТАДИЯ	МАССА	МАСШТАБ
Р		
ЛИСТ 108	ЛИСТОВ	

СТ-18. Стропила пролетом 8,4м

ГИПРОЛЕСПРОМ

Общий вид

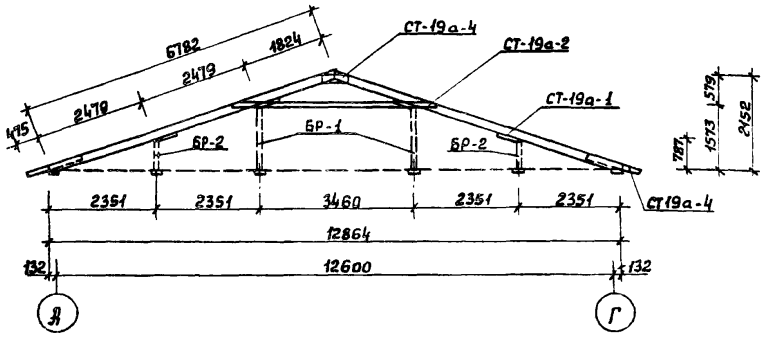

Спецификация

№№ поз.	Наименование	Сечение в мм до строжки	Сечение в мм после строжки	Длина в мм	Объём един. м³	Кол-во шт.	Объем об-щий м³	Масса в кг	Антисептик антипер.	ГОСТ	Груп. качест. древ	Абсол. влажн. %
1	2	3	4	5	6	7	8	9	10	11	12	13
	СТ-19а-1 (2шт.)											
1	Стропильная нога	50×180	—	5331	0,0480	1	0,0480	28,8	ПРХВ	8486-66		22
2	Стропильная нога	50×180	—	2493	0,0224	1	0,0224	13,44	—"—	"		"
3	Упорный брусок	50×75	—	500	0,0019	3	0,0057	3,42	—"—	"		"
4	Гвозди К5×150	—	—			12		0,27		4028-63*		
5	Гвозди К4×100	—	—			12		0,12		"		
	Итого						0,0761	46,05				
	СТ-19а-2 (1шт.)											
6	Затяжка	25×100	—	4640	0,0116	2	0,0232	14,04	ПРХВ	8486-66	2	22
7	Прокладка	100×100		150	0,0015	3	0,0045	2,7	—"—	"	2	"
8	Гвозди К4×120					6		0,07		4028-63*		
	Итого						0,0277	16,62				
	СТ-19а-3 (2шт.)											
9	Накладка	50×180	—	600	0,0054	1	0,0054	3,24	ПРХВ	8486-66	2	22
	СТ-19а-4 (2шт)											
10	Кобылка	50×100	—	1230	0,0062	1	0,0062	3,72	ПРХВ	8486-66	2	22
	Всего на изделие						0,2031					
	Масса изделия ∾ 123,0											

Условные обозначения

- • Гвоздь забитый с лицевой стороны
- + —"— —"— с тыльной —"—

Накладка СТ-19а-3 1-1

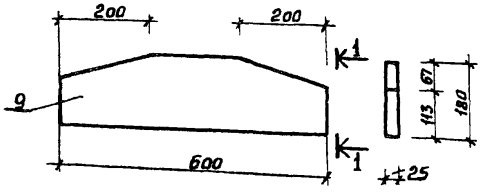

Лист смотреть совместно с листом 110

Гл.инж.пр	Авигдор	
Нач.отд	Титов	
Гл.спец.	Герасимова	
Рук.гр.	Якубова	
Ст.инж.	Козлова	
Ст.инж.	Моспан	

1В1-115-99/1.2

1 этажный 1 квартирный 3 комнатный жилой дом

Стадия	Масса	Масштаб
Р		

Лист 109 Листов 2

Ст-19а стропила пролетом 12,6м Детали.

ГИПРОЛЕСПРОМ

17411-02 115

Кобылка СТ-19а-4

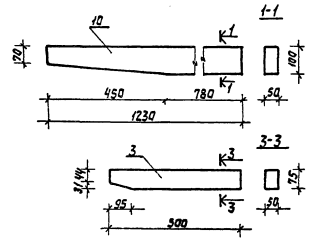

Затяжка СТ-19а-2

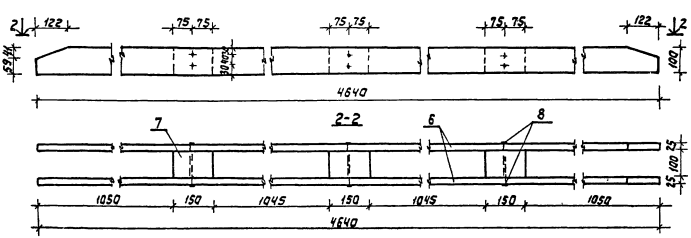

Стропильная нога СТ-19а-1

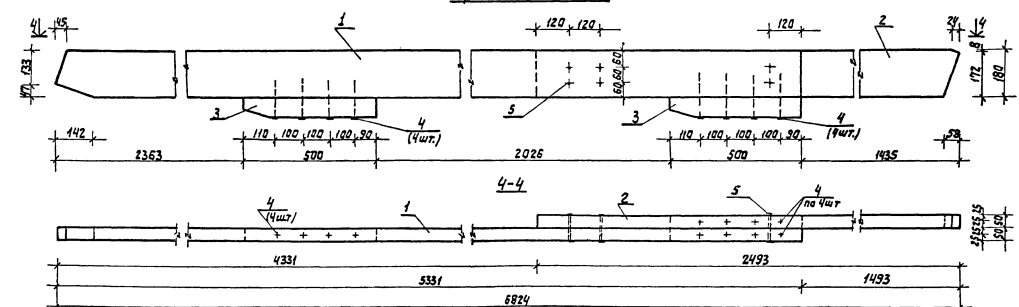

СТ-19а Стропила пролетом 18,6м. Детали	1:20
	110

17411-02 116

Монтажная схема рамы

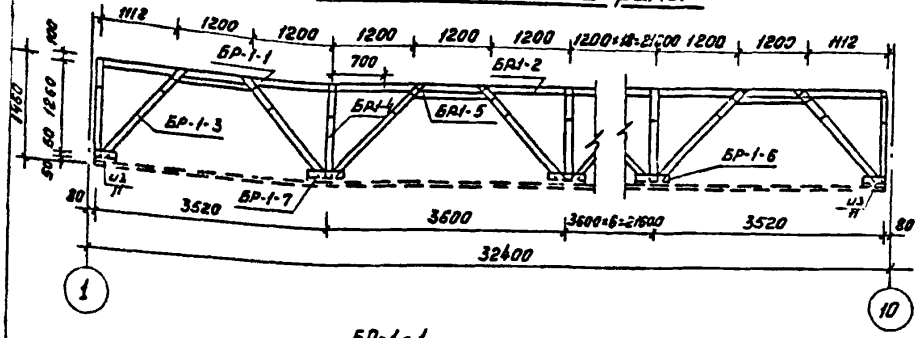

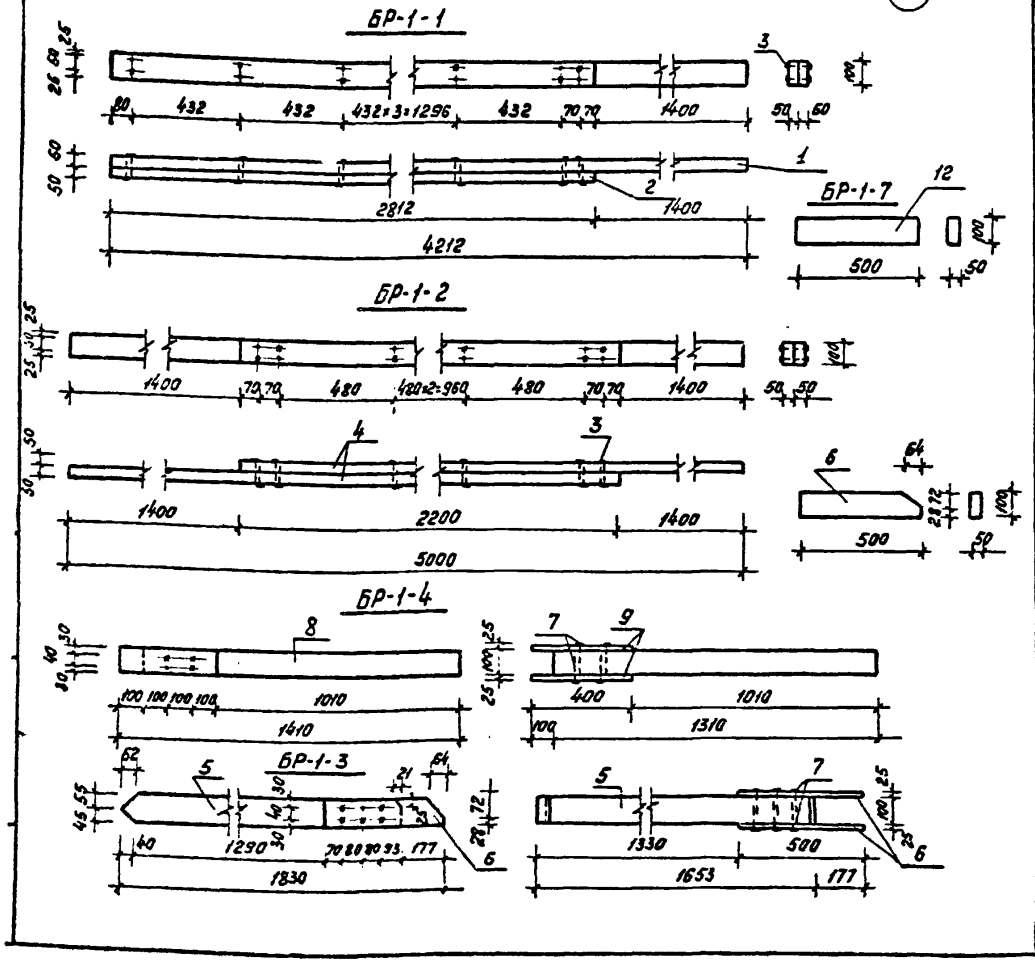

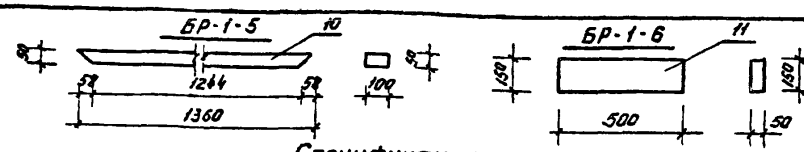

Спецификация

№№ поз.	Наименование	Сечение в мм до строж.	Сечение в мм после строж.	Длина в мм	Объем един м³	Кол-во шт.	Объем общий м³	Масса в кг	Антисепт. антипер.	ГОСТ	Группа качес. древ.	Абсол. влаж. %
	БР-1 подстропильная рама											
	БР-1-1 (2шт)											
1	Прогон	50×100	—	4212	0,0211	1	0,0211		ПРХВ	11047-72 8486-66	1	22
2	Прогон	50×100	—	2812	0,0141	1	0,0141		—"—	—"—	1	22
							0,0352	21,12				
3	Гвозди К4×100					16		0,16		4028-63*		
	Итого:						0,0352	21,3	кг			
	БР-1-2 (7шт)											
4	Прогон	50×100	—	3600	0,0180	2	0,0360	21,6	ПРХВ	11047-74 8486-66	1	22
3	Гвозди К4×100					14		0,14		4028-63*		
	Итого:						0,0360	21,8	кг			
	БР-1-3 (18 шт.)											
5	Подкос	100×100	—	1653	0,0165	1	0,0165		ПРХВ	11047-84	1	22
6	Накладка	25×100	—	500	0,0013	2	0,0026		—"—	—"—	1	22
7	Гвозди К3×80					10		0,05		4028-63*		
	Итого:						0,0191	11,5	кг			
	БР-1-4 (10 шт.)											
8	Стойка	100×100	—	1310	0,0131	1	0,0131		ПРХВ	11047-72 8486-66	1	22
9	Накладка	25×100	—	400	0,0010	2	0,0020			—"—	1	22
7	Гвозди К3×80					8		0,06		4028-63*		
	Итого:						0,0151	9,1	кг			
	БР-1-5 (9шт.)											
10	Распор	50×100	—	1360	0,0068	1	0,0068	4,1	ПРХВ	11047-72 8486-66	1	22
	БР-1-6 (9шт.)											
11	Накладка	50×150	—	500	0,0038	1	0,0038	2,3	ПРХВ	11047-72 8486-66	1	22
	БР-1-7 (10 шт.)											
12	Подкладка	50×100	—	500	0,0025	1	0,0025	1,5	ПРХВ	11047-72 8486-66	1	22
	Всего на раму						0,9376	565,8 кг				

Гл.инж.пр	Авигдор	
Нач.отд.	Титов	
Гл.спец.	Герасимова	
Рук.груп.	Якубова	
Ст.инж.	Спиридонов	
Инженер	Бачурина	

181-115-99/1.2

1-этажный 1-квартирный 3-комнатный жилой дом.

Стадия	Масса	Масштаб
Р		

Лист 111 | Листов

БР-1. Подстропильная рама. Детали.

ГИПРОЛЕСПРОМ

17411-02 117

Крылова

Монтажная схема рамы

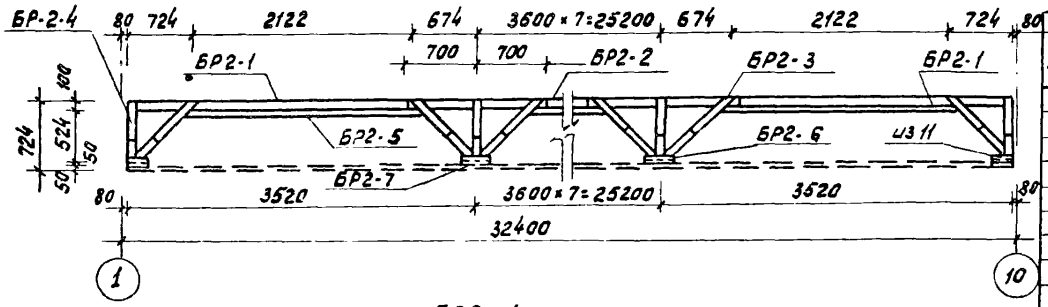

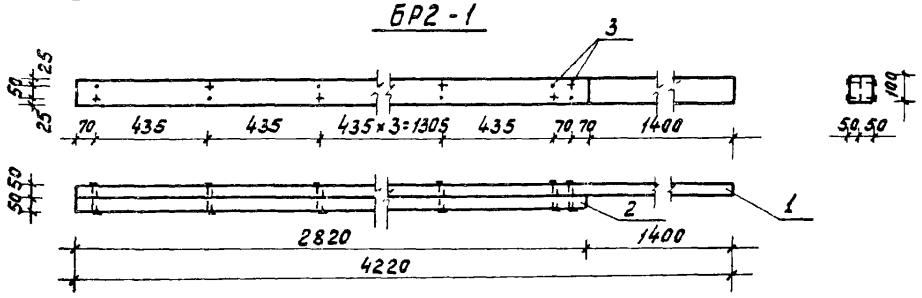

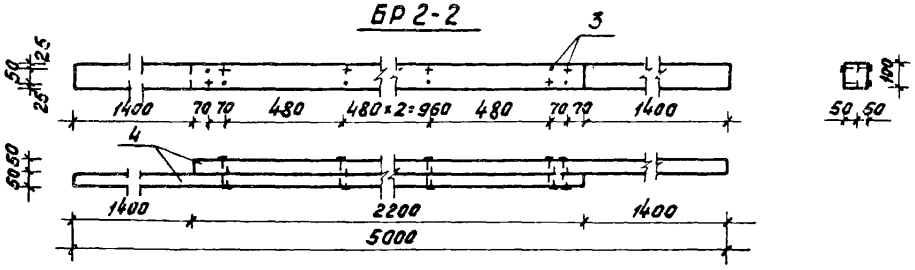

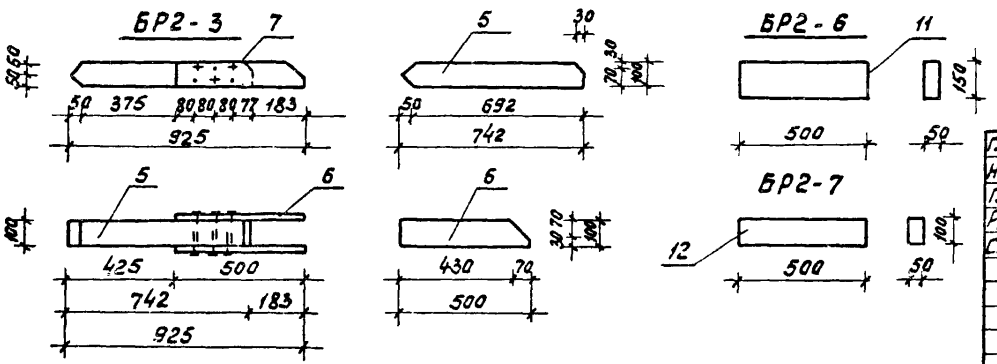

Спецификация

NN поз.	Наименование	Сечение в мм до строжки	Сечение в мм после строжки	Длина в мм	Объем един. м³	Кол-во шт.	Объем общий м³	Масса в кг	Антисептир. и антипер.	ГОСТ	Грунт качеств. древ.	Абс. влаж. %
	БР2-1 (2шт)											
1	Прогон	50×100	—	4220	0,0211	1	0,0211		ПРХВ	11047-72 8486-65	1	22
2	Прогон	50×100	—	2820	0,0141	1	0,0141		—"—	—"—	1	22
3	Гвозди К 4,0×100					16		0,16		4028-63*		
	Итого:						0,0352	21,3				
	БР2-2 (7шт)											
4	Прогон	50×100	—	3600	0,0180	2	0,0360		ПРХВ	11047-72 8486-65	1	22
3	Гвозди К 4,0×100					14		0,14		4028-63		
	Итого:						0,0360	21,8				
	БР2-3 (18шт)											
6	Подкос	100×100	—	742	0,0074	1	0,0074		ПРХВ	11047-72 8486-65	1	22
6	Накладка	25×100	—	500	0,0013	2	0,0025		—"—	—"—	1	22
7	Гвозди К 3,0×80					12		0,06		4028-9		
	Итого						0,0100	6,1				
	БР2-4 (10шт)											
8	Стойка	100×100	—	524	0,0052	1	0,0052		ПРХВ	11047-72 8486-65	1	22
9	Накладка	25×100	—	400	0,0010	2	0,0020		—"—	—"—	1	22
7	Гвозди К 3,0×80							0,05		4028-63		
	Итого						0,0072	4,4				
	БР2-5 (9шт)											
10	Распор	50×100	—	2508	0,0125	1	0,0125	7,5	ПРХВ	11047-72 8486-65	1	22
	БР2-6 (9шт)											
11	Накладка	50×150	—	500	0,0038	1	0,0038	2,3	ПРХВ	11047-72 8486-65	1	22
	БР2-7 (10шт)											
12	Подкладка	50×100	—	500	0,0025	1	0,0025	1,5	ПРХВ	—"—	1	22
	Всего на раму						0,7461	452,2				

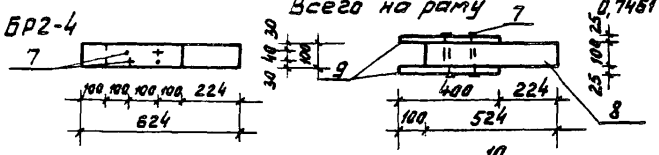

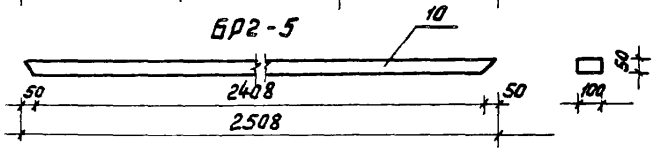

Гл. инж. пр.	Авигдор	
Нач. отд.	Титов	
Гл. спец.	Герасимова	
Рук. груп.	Якубова	
Ст. инж.	Спиридонов	

181-115-99/1.2

1-этажный 1-квартирный 3-комнатный жилой дом

Стадия	Масса	Масштаб
Р		

Лист 112 | Листов

БР-2. Подстропильная рама. Детали.

ГИПРОЛЕСПРОМ

17411-02 118

РАМА РП-7

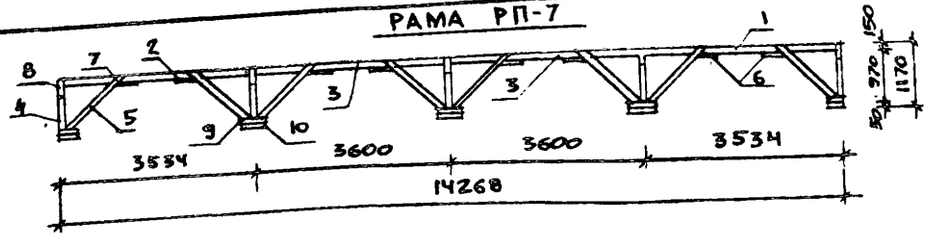

РАМА РП-8

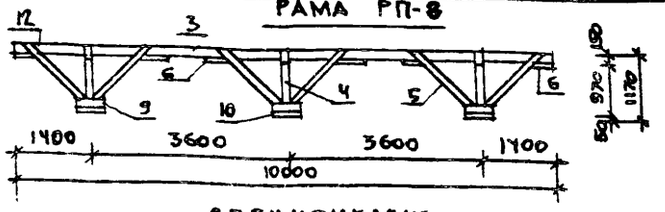

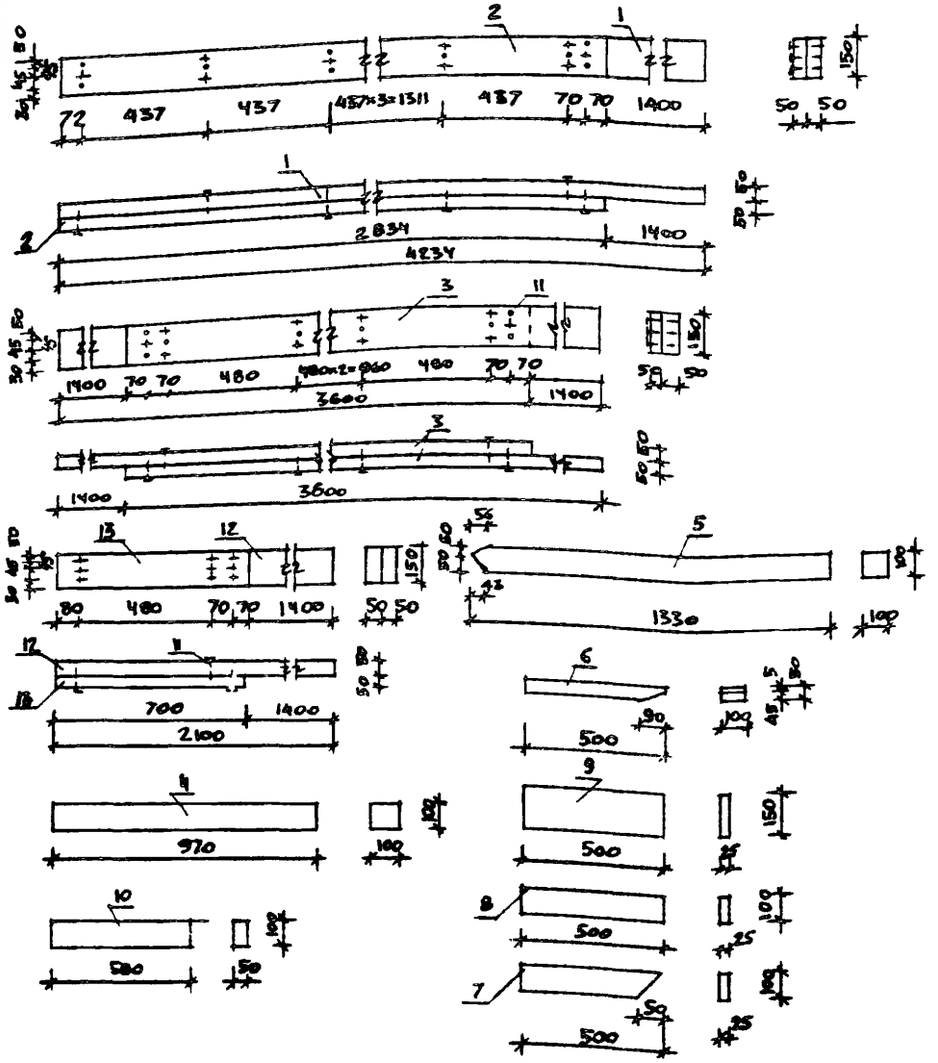

СПЕЦИФИКАЦИЯ

NN поз.	НАИМЕНОВАНИЕ	СЕЧЕНИЕ, мм ДО СТРОЖКИ	СЕЧЕНИЕ, мм ПОСЛЕ СТРОЖКИ	ДЛИНА мм	ОБЪЕМ ЕДИН. м³	КОЛИЧ. шт.	ОБЪЕМ ОБЩИЙ м³	МАССА кг	АНТИСЕПТИР. АНТИПЕРИРОВ	ГОСТ	ГРУППА КАЧЕСТВ. ДРЕВ.	АБС. ВЛАЖ. %
	РП-7											
1	ПРОГОН	50×150	–	4234	0.0318	2	0.0636		ПРХВ	ПОЧТ-72 8486-66	2	22
2	ПРОГОН	50×150	–	2834	0.0213	2	0.0426		"	"	2	22
3	ПРОГОН	50×150	–	3600	0.0270	4	0.1080		"	"	2	22
4	СТОЙКА	100×100	–	970	0.0097	5	0.0485		"	"	2	22
5	ПОДКОС	100×100	–	1330	0.0133	8	0.1064		"	"	2	22
6	УПОРНЫЙ БРУСОК	50×100	–	500	0.0025	8	0.0200		"	"	2	22
7	НАКЛАДКА	25×100	–	500	0.0013	16	0.0208		"	"	2	22
8	Накладка	25×100	–	500	0,0013	10	0.0130		"	"	2	22
9	Накладка	25×150	–	500	0.0019	10	0.0190		"	"	2	22
10	ПОДКЛАДКА	50×100	–	500	0.0025	5	0.0125		"	"	3	22
							0,4544	272.6				
11	ГВОЗДИ К4×100					90		0.9		4028-63*		
	МАССА ИЗДЕЛИЯ ~ 273,0 КГ											
	РП-8											
12	ПРОГОН	50×150	–	2100.	0.0158	2	0.0316		ПРХВ	ПОЧТ-72 8486-66	2	22
13	ПРОГОН	50×150	–	700	0.0053	2	0.0106		"	"	2	22
3	ПРОГОН	50×150	–	3600	0.0270	4	0.1080		"	"	2	22
4	СТОЙКА	100×100	–	970	0.0097	3	0.0291		"	"	2	22
5	ПОДКОС	100×100	–	1330	0.0133	8	0.1064		"	"	2	22
6	УПОРНЫЙ БРУСОК	50×100	–	500	0.0025	6	0.0150		"	"	2	22
7	НАКЛАДКА	25×100	–	500	0.0013	12	0.0156		"	"	2	22
8	Накладка		–	500	0.0013	6	0.0078		"	"	2	22
9	Накладка	25×150	–	500	0.0019	6	0.0114		"	"	2	22
10	ПОДКЛАДКА	50×100	–	500	0.0025	3	0.0075		"	"	3	22
							0.3430	205.8				
11	ГВОЗДИ К4×100					60		0.6		4028-63*		
	МАССА ИЗДЕЛИЯ ~ 207.0 КГ											

ГЛ. ИНЖ. ПР.	АВИГДОР	
НАЧ. ОТД.	ТИТОВ	
ГЛ. СПЕЦ.	ГЕРАСИМОВА	
РУК. ГР.	ЯКУБОВА	
СТ. ИНЖ.	СПИРИДОНОВ	
ИНЖЕН.	БАЧУРИНА	

181-115-99/1.2

1-ЭТАЖНЫЙ 1-КВАРТИРНЫЙ 3-КОМНАТНЫЙ ЖИЛОЙ ДОМ

СТАДИЯ	МАССА	МАСШТАБ
Р		

ЛИСТ 113 ЛИСТОВ

РП-7 ; РП-8
ПОДСТРОПИЛЬНЫЕ РАМЫ. ДЕТАЛИ.

ГИПРОЛЕСПРОМ

17411-02 119

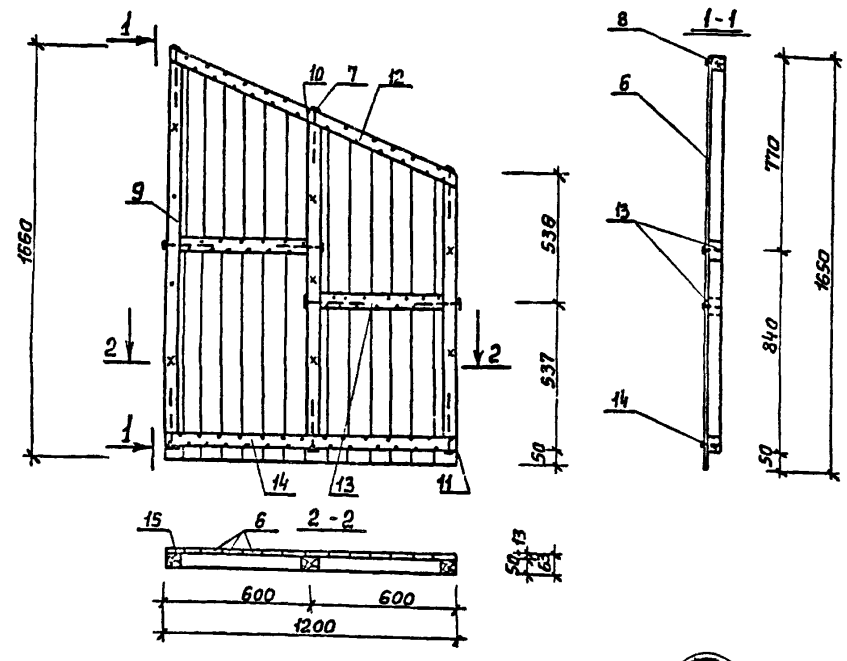

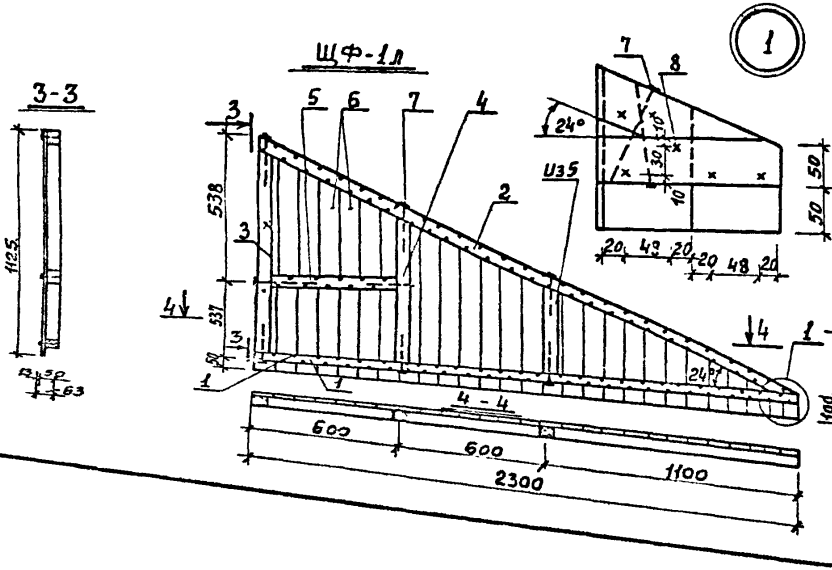

Спецификация

№№ поз.	Наименование	Сечение в мм до стрижки	Сечение в мм после стрижки	Длина в мм	Объём един. м³	Кол-во шт.	Объём общий м³	Масса в кг	Антисептик. Антипирен	ГОСТ	Группа качества древ	Абсолютная влажность %
	Щит фронтона крайний ЩФ-1л или ЩФ-1											
1	Брусок	50×50		2300	0,0058	1	0,0058			Ноут-72 8486-66	2	22
2	—"—	50×50		2500	0,0063	1	0,0063			—"—	2	22
3	—"—	50×50		975	0,0024	1	0,0024			—"—	2	22
4	—"—	50×50		700	0,0018	1	0,0018			—"—	3	22
5	—"—	50×50		525	0,0013	2	0,0026			—"—	3	22
6	Обшивка	16×100	13×94	п.м.	0,0016	17	0,0272			—"—	2	18
							0,0461	24,9				
7	Гвозди К4×100					10		0,1		4028-63		
8	Гвозди К2,5×50					130		0,25		—"—		
	или (скобы 18×12×50)					(130)		(0,31)				
	Масса щита ≤ 26 кг											
	Щит фронтона крайний ЩФ-2л или ЩФ-2											
9	Брусок	50×50		1510	0,0038	1	0,0038			Ноут-72 8486-66	2	22
10	—"—	50×50		1255	0,0031	1	0,0031			—"—	3	22
11	—"—	50×50		1000	0,0025	1	0,0025			—"—	2	22
12	—"—	50×50		1345	0,0033	1	0,0033			—"—	2	22
13	—"—	50×50		525	0,0013	2	0,0026			—"—	3	22
14	—"—	50×50		1200	0,0030	1	0,0030			—"—	2	22
6	Обшивка	16×100	13×94	п.м.	0,0016	19	0,0304			—"—	3	18
15	—"—	16×60	13×56	1660	0,0016	1	0,0016			—"—	3	18
							0,0503	30,0				
7	Гвозди К4×100					40		0,39		4028-63		
8	Гвозди К2,5×50					96		0,13		—"—		
	или (скобы 18×12×50)					(96)		(0,23)				
	Масса щита ≤ 31 кг											

Примечание: Щиты фронтона ЩФ-1 и ЩФ-2 изготовляются в зеркальном изображении.

Гл. инж. пр	Хвигдор	
Нач. отд	Митов	
Гл. спец.	Герасимова	
Рук. груп	Якубова	
Ст. инж.	Моспан	
Инженер	Бачурина	

181-115-99/1.2

1-этажный 1-квартирный 3-комнатный жилой дом

Стадия	Масса	Масштаб
Р		
Лист 114	Листов	

ЩФ-1; ЩФ-1л; ЩФ-2; ЩФ-2л. Щиты фронтона.

ГИПРОЛЕСПРОМ

17411-02 120

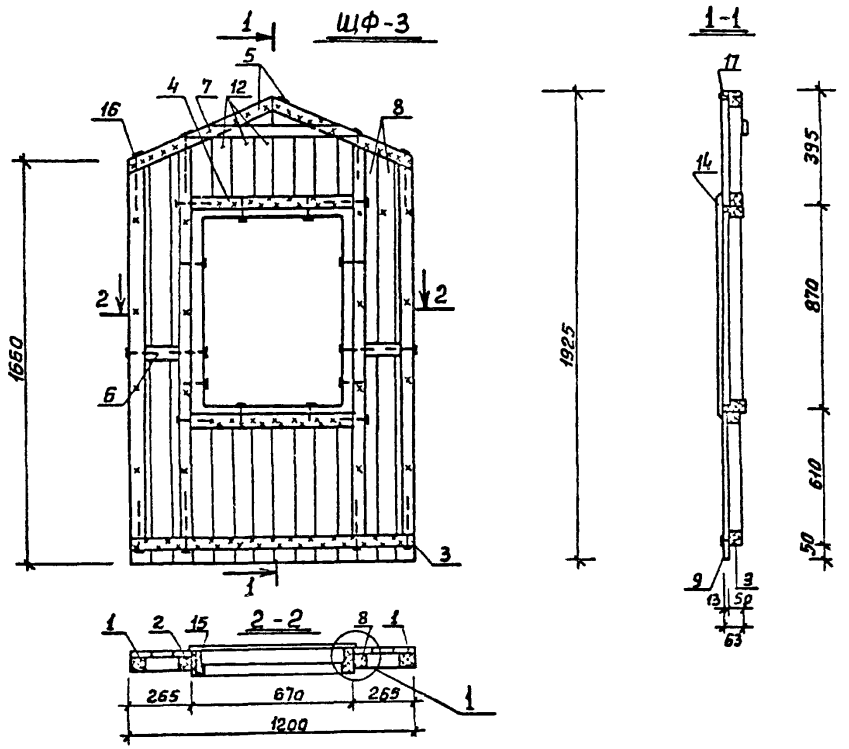

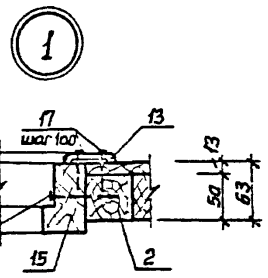

Спецификация

№№ поз.	Наименование	Сечение В мм до строжки	Сечение В мм после строжки	Длина В мм	Объём един. м³	Кол-во шт.	Объем общий м³	Масса В кг	Антисептик	ГОСТ	Группа качест. древ.	Абсол. влаж. %
1	2	3	4	5	6	7	8	9	10	11	12	13
1	Брусок	50×50		1535	0,0038	2	0,0076			11047-72 8486-66	2	22
2	—"—	50×50		1640	0,0041	2	0,0082			—"—	2	22
3	—"—	50×50		1200	0,0030	1	0,003			—"—	2	22
4	—"—	50×50		670	0,0017	2	0,0034			—"—	3	22
5	—"—	50×50		883	0,0017	2	0,0034			—"—	2	22
6	—"—	50×50		165	0,0004	2	0,0008			—"—	3	22
7	Рейка	16×60		700	0,0007	1	0,0007			—"—	3	22
8	Обшивка	16×100	13×94	1800	0,0029	6	0,0174			—"—	2	18
9	—"—	16×70	13×60	660	0,0007	1	0,0007			—"—	2	18
10	—"—	16×70	13×60	395	0,0005	1	0,0005			—"—	2	18
11	—"—	16×100	13×94	660	0,0011	7	0,0077			—"—	2	18
12	—"—	16×100	13×94	395	0,0006	7	0,0042			—"—	2	18
13	Наличник	16×60	13×54	960	0,0009	2	0,0018			8242-75	—	18
14	—"—	16×60	13×54	760	0,0008	2	0,0016			—"—	—	18
15	Окно ОБ-100					1	0,0308	14,4		475-70*		
							0,0918	47,9				
16	Гвозди К4×100					30		0,3				
17	Гвозди К2,5×50					130		0,16				
	или Скобы 18×12×50					(130)		(0,21)				
	Масса щита сб 49 кг											

Для транспортировки окно необходима закрепить горизонтальной планкой из отходов.

Гл. инж. пр.	Авигдор		181-115-99/1.2
Нач. отд.	Титов		
Гл. спец.	Герасимова		1-этажный 1-квартирный 3-комнатный жилой дом
Рук. груп.	Якубова		
Ст. инж.	Маспан		
Инженер	Бачурина		
Копиров	Косарева		ЩФ-3. Щит фронтона с окном.

Стадия	Масса	Масштаб
Р		
Лист 115	Листов	

ГИПРОЛЕСПРОМ

Спецификация

NN поз.	Наименование	Сечение, мм до строжки	Сечение, мм после строжки	Длина в мм	Объем един. м³	Кол-во шт	Объем общий м³	Масса в кг	Антисептик	ГОСТ	Группа кач. древ.	Вес. влаж. %
1	Стойка	50×80	—	2051	0.0082	2	0.0164		—	24454-80 24454-80	1	22
2	—"—	50×80	—	2131	0.0085	2	0.0170		—	—"—	1	"
3	Брусок	50×80	—	1200	0.0048	1	0.0048		—	—"—	2	"
4	—"—	50×80	—	635	0.0025	2	0.0050		—	—"—	2	"
5	Ригель	50×80	—	670	0.0027	2	0.0054		—	—"—	2	"
6	Вкладыш	50×80	—	165	0.0007	6	0.0042		—	—"—	3	"
7	Рейка	16×60	—	820	0.0008	1	0.0008		—	—"—	3	"
8	Наличник	16×60	13×54	930	0.0009	2	0.0018	0.9	—	8242-63	—	—
9	—"—	16×60	13×54	770	0.0007	2	0.0014	0.7	—	—"—	—	—
10	Оконный блок ОБ-100	—	—	—	—	1	0.0308	14.4		24700-81 24700-81	2	15
11	Обшивка	16×100	13×94		0.0016	246 шт	0.0394	19.7	—		3	"
						Итого:	0.1270	67.86				
12	Гвозди К4×100					34		0.93		4028-63*		
13	Гвозди К2.5×50					124		0.24		"		
	Масса изделия ≈ 69.0 кг											

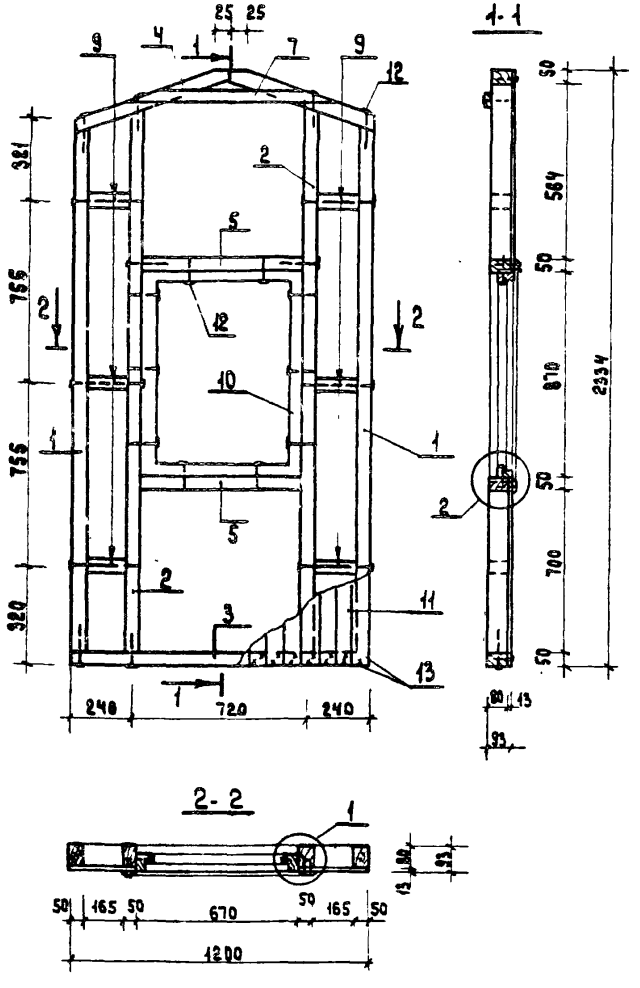

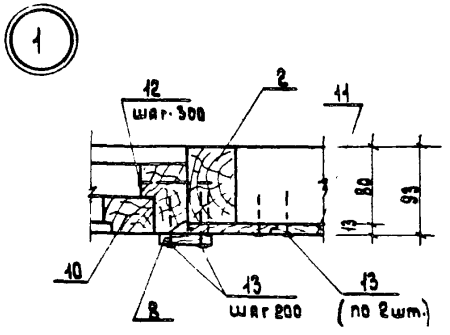

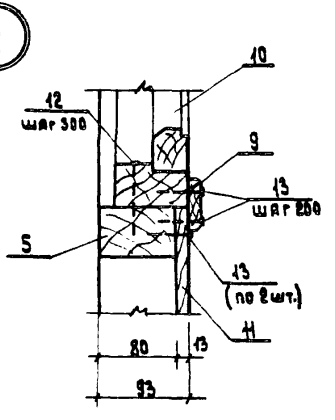

Гл.инж.пр.	Авигдор	
Нач.отд.	Митов	
Гл.спец.	Герасимова	
Рук.гр.	Яковлева	
Ст.инж.	Спиридонов	
Ст.инж.	Горюнова	

1В1-115-99/1.2

1-этажный 1-квартирный 3-комнатный жилой дом

Стадия	Масса	Масштаб
Р		
Лист 116	Листов	

БФ-1. Щит фронтона.

ГИПРОДЕРЕВПРОМ

17411-02 122

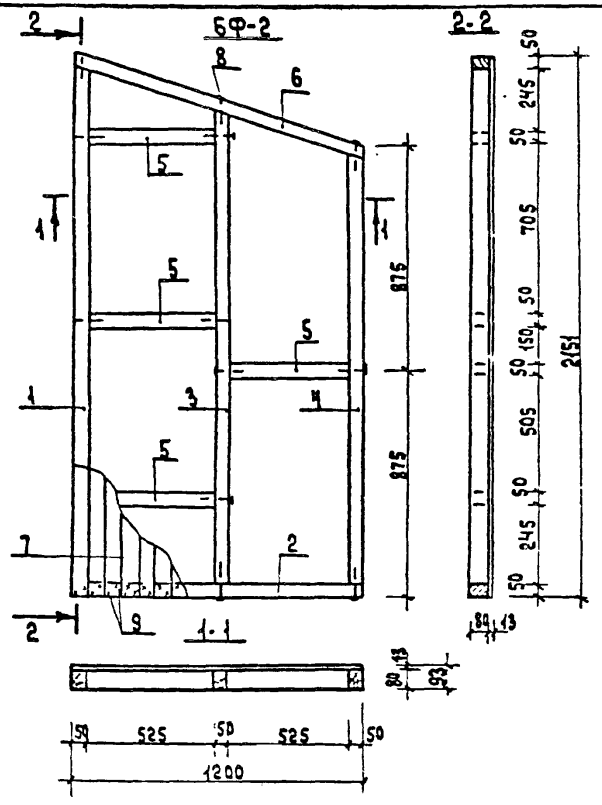

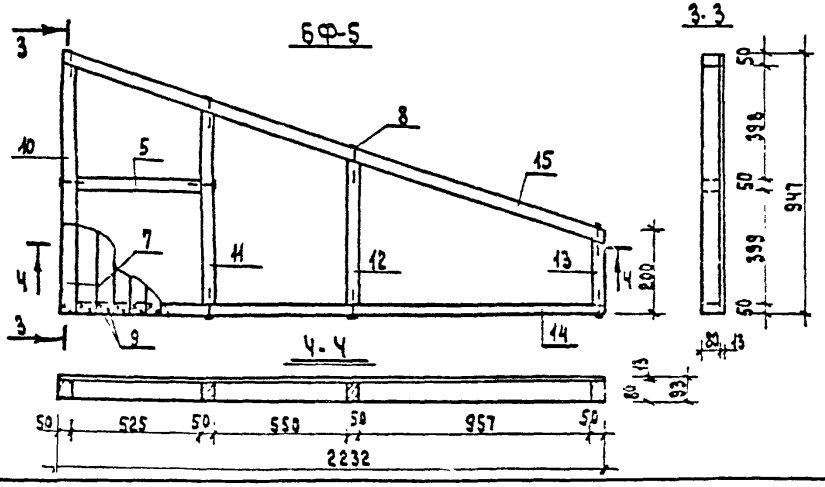

Спецификация

NN поз	Наименование	Сечение в мм до строжки	Сечение в мм после строжки	Длина в мм	Объем един. м³	Колич. шт.	Объем общий м³	Масса в кг	Антисептирование	ГОСТ	Группа качества древ.	Абсолютная влажность %
	БФ-2											
1	Стойка	50×80	—	2051	0.0082	1	0.0082			24454-80 8486-68	2	22
2	Обвязка нижняя	50×80	—	1200	0.0048	1	0.0048			"	2	"
3	Стойка	50×80	—	1851	0.0074	1	0.0074			"	2	"
4	Стойка	50×80	—	1650	0.0066	1	0.0066			"	2	"
5	Вкладыш	50×80	—	525	0.0021	4	0.0084			"	3	"
6	Обвязка верхняя	50×80	—	1265	0.0051	1	0.0051			"	2	"
7	Обшивка	16×100	13×94	—	0.0016	28.6п.м	0.0458	22.9		"	3	18
		Итого					0.0863	47.20				
8	Гвозди К4×100					14		0.14		4028-63		
9	Гвозди К2.5×50					118		0.23		—"—		
	Масса изделия ≈ 48.0кг											
	БФ-5											
10	Стойка	50×80		847	0.0034	1	0.0034			24454-80 8486-68	2	22
11	Стойка	50×80		646	0.0026	1	0.0026			"	2	"
12	Стойка	50×80		445	0.0018	1	0.0018			"	2	"
13	Стойка	50×80		100	0.0004	1	0.0004			"	2	"
14	Обвязка нижняя	50×80		2232	0.0089	1	0.0089			"	2	"
15	Вкладыш	50×80		525	0.0021	1	0.0021			"	3	"
16	Обвязка верхняя	50×80		2553	0.0102	1	0.0102			"	2	"
7	Обшивка	16×100	13×94	—	0.0016	23.7п.м	0.0379	18.95		"	3	18
		Итого					0.0675	36.59				
8	Гвозди К4×100					10		0.10		4028-63		
9	Гвозди К2.5×50					125		0.24		"		
	Масса изделия ≈ 37.0кг											

Щиты БФ-2л и БФ-5л изготовлять в зеркальном изображении.

Гл.инж.пр.	Авигдор	
Нач.отд.	Титов	
Гл.спец.	Герасимова	
Рук.груп.	Ахуевая	
Ст.инж.	Скридонов	
Инж.	Бачурина	

181-115-99/1.2

1 этажный 1-квартирный 3 комнатный жилой дом

Стадия	Масса	Масштаб
Лист 17	Листов	

БФ-2; БФ-5 Щиты фронтона

ГИПРОЛЕСПРОМ

17411-02 123

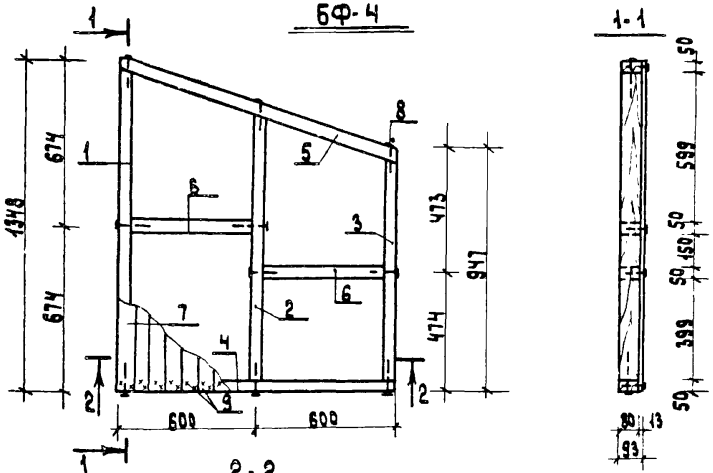

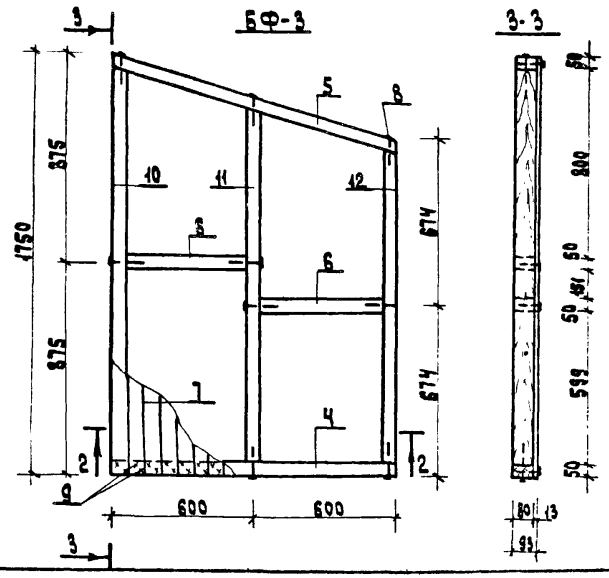

Спецификация

NN поз.	Наименование	Сечение в мм до строжки	Сечение в мм после строжки	Длина в мм	Объем един м3	Количество шт.	Объем общий м3	Масса в кг	Антисептирование	ГОСТ	Группа качества древ	Абсолютная влажность %
	БФ-4											
1	Стойка	50×80	—	1248	0.0050	1	0.0050			8486-66	2	22
2	Стойка	50×80	—	1048	0.0042	1	0.0042			"	2	"
3	Стойка	50×80	—	847	0.0034	1	0.0034			"	2	"
4	Обвязка нижняя	50×80	—	1200	0.0048	1	0.0048			"	2	"
5	Обвязка верхняя	50×80	—	1265	0.0051	1	0.0051			"	2	"
6	Вкладыш	50×80	—	525	0.0021	2	0.0042			"	3	"
7	Обшивка	16×100	13×94		0.0016	17.5п.м	0.0279	14.0		"	3	18
	Итого						0.0546	29.96				
8	Гвозди к4×100					10		0.10		4028-63		
9	Гвозди к2.5×50					89		0.19		"		
	Масса изделия ≈ 30.0 кг											
	БФ-3											
10	Стойка	50×80	—	1650	0.0066	1	0.0066			8486-66	2	22
11	Стойка	50×80	—	1449	0.0058	1	0.0058				2	"
12	Стойка	50×80	—	1248	0.0050	1	0.0050				2	"
4	Обвязка нижняя	50×80	—	1200	0.0048	1	0.0048				2	"
5	Обвязка верхняя	50×80	—	1265	0.0051	1	0.0051				2	"
6	Вкладыш	50×80	—	525	0.0021	2	0.0042				3	"
7	Обшивка	16×100	13×94	—	0.0016	21.7п.м	0.0347	17.35			3	18
	Итого						0.0662	36.25				
8	Гвозди к4×100					10		0.10		4028-63		
9	Гвозди к2.5×50					97		0.19		"		
	Масса изделия ≈ 37.0 кг											

Гл. инж. пр.	Двигдор	
Нач. отд.	Титов	
Гл. спец.	Герасимова	
Рук. гр.	Якубова	
Ст. инж.	Спиридонов	
Инженер	Оскиян	

181-115-99/1.2

1 этажный 1-квартирный 3-комнатный жилой дом

Стадия	Масса	Масштаб
Р		
Лист 118	Листов	

БФ-4, БФ-3 щиты фронтона

ГИПРОЛЕСПРОМ

17411-02 124

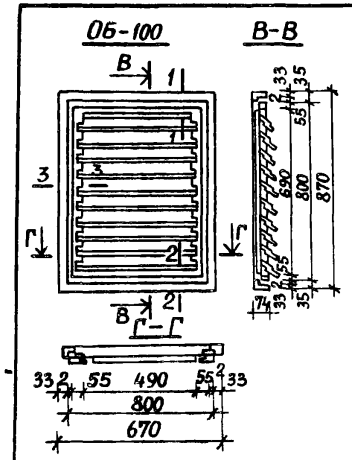

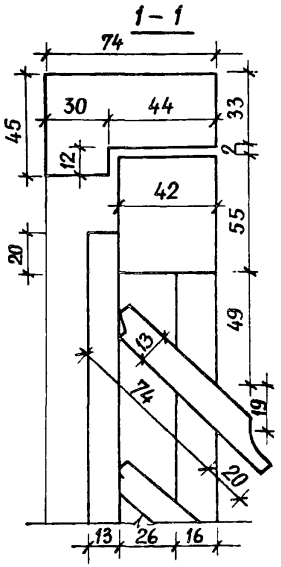

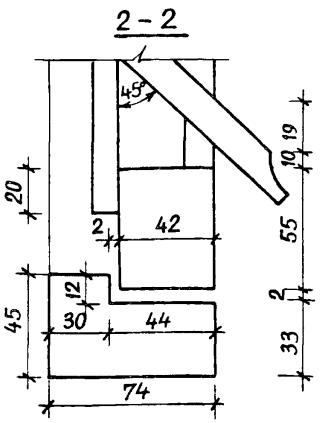

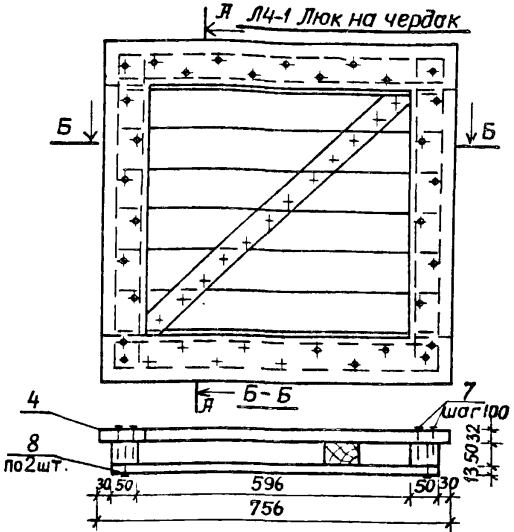

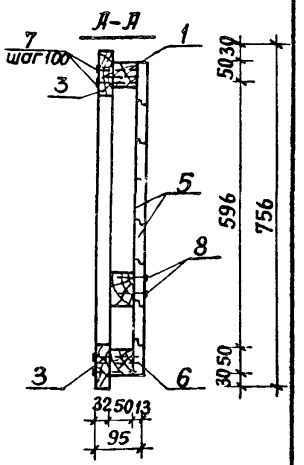

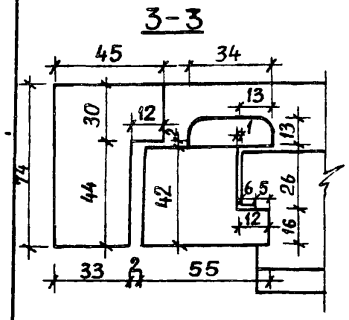

Спецификация на люк Л4-1

NN поз.	Наименование	Сечение в мм до строжки	Сечение в мм после строжки	Длина в мм	Объем един. м³	Кол-во шт.	Объем общий м³	Масса в кг	Антисептик пипер	ГОСТ	Группа качества древесины	Абсол. влаж. %
1	Брусок рамы	50×50	— —	696	0,0017	4	0,0068		ПРХВ	1047-72 24454-80	1	22
2	—"—	50×50	—	840	0,0021	1	0,0021		—"—	—"—	2	22
3	Доска	32×100	—	756	0,0024	2	0,0048		—"—	—"—	2	22
4	—"—	32×100	—	556	0,0018	2	0,0036		—"—	—"—	2	22
5	—"—	16×100	13×94	696	0,0011	6	0,0066		—"—	—"—	2	18
6	—"—	16×90	13×88	696	0,0010	2	0,0020		—"—	—"—	2	18
							0,0259	14,8				
7	Гвозди К3,5×90					28		0,02		4028-63		
8	Гвозди К2,5×50					54		0,10		—"—		
	Гвозди К4×100					16		0,16		—"—		
	Масса изделия ≈ 15кг											

Спецификация на оконный блок фронтона ОБ-100

NN п/п	Наименование	Един. изм.	Кол-во
1	Древесина коробки	м³	0,0128
2	Древесина жалюзей	м³	0,0087
3	Древесина переплета	м³	0,0093
4	Масса изделия	кг	14,4
5	Площадь переплета	м²	0,48
6	Петли ПНЦ85 ГОСТ 5088-78	шт	2
7	Задвижка 3Т ГОСТ 5090-79	"	2
8	Ручка РС-80 ГОСТ 5087-72	"	1

Жалюзи

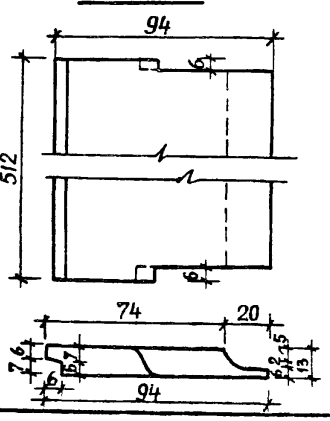

Гл.инж.пр.	Авигдор	
Нач.отд.	Титов	
Гл.спец.	Герасимова	
Рук.гр.	Якубова	
Ст.инж.	Маспан	
Инжен.	Бачурина	

181-115-99/1.2

1-этажный 1-квартирный 3-комнатный жилой дом

Стадия	Масса	Масштаб

Лист 119 Листов

ОБ-100 Оконный блок фронтона Л4-1 Люк на чердак.

ГИПРОЛЕСПРОМ

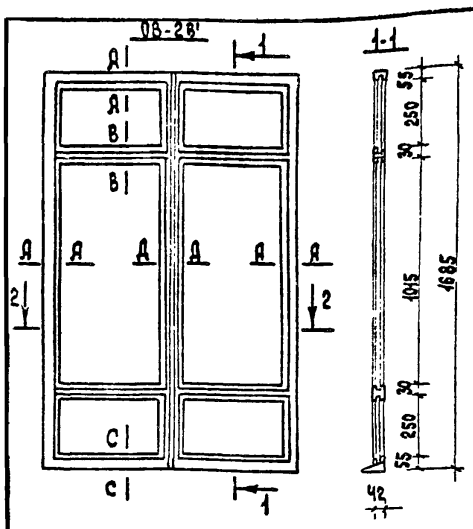

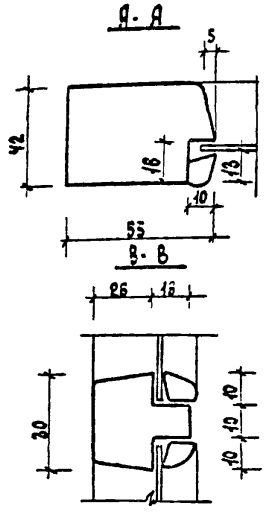

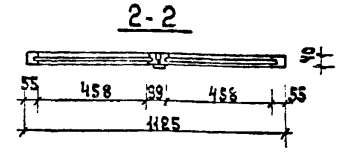

Щиты потолка

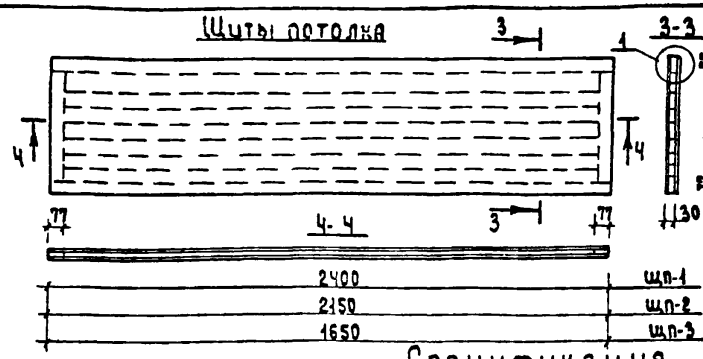

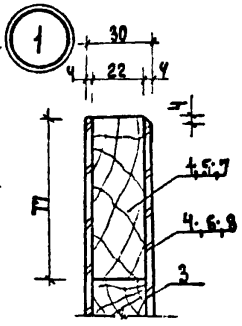

Спецификация

NN поз.	Наименование	Сечение в мм до строжки	Сечение в мм после строжки	Длина в мм	Объем един. м³	Кол-во шт	Объем общий м³	Масса кг	Антисептик-пер.	ГОСТ	Группа качес. древ.	Абс. влаж. %
	Щп-1											
1	Обвязка	25×80	22×77	2400	0.0048	2	0.0096		—	8242-75 8242-88	2	15
2	Обвязка	25×80	22×77	443	0.0009	2	0.0018		—	—"—	2	15
3	Вкладыш	δ=25	δ=22	—	—	—	0.0284		—	—"—	3	15
							0.0398	13.9				
4	ДВП твердая δ=4мм	597×2400				2.86м²		9.7		4598-74		
	Масса изделия ≤ 30.0кг											
	Щп-2											
5	Обвязка	25×80	22×77	2150	0.0043	2	0.0086		—	8242-75 8242-88	2	15
2	Обвязка	25×80	22×77	443	0.0009	2	0.0018		—	—"—	2	15
3	Вкладыш	δ=25	δ=22	—	—	—	0.0237		—	—"—	3	15
							0.0341	17.05				
6	ДВП твердая δ=4мм	597×2157				2.56м²		8.7		4598-74		
	Масса изделия ≤ 26.0кг											
	Щп-3											
7	Обвязка	25×80	22×77	1650	0.0033	2	0.0066		—	8242-75 8242-88	2	15
2	Обвязка	25×80	22×77	443	0.0009	2	0.0018		—	—"—	2	15
3	Вкладыш	δ=25	δ=22	—	—	—	0.0182		—	—"—	3	15
							0.0266	13.3				
8	ДВП твердая δ=4мм	597×1650				1.98м²		6.7		4598-74		
	Масса изделия ≤ 20.0кг											

Спецификация на ОВ-28'

N поз.	Наименование	Един. изм.	Количество
1	Древесина переплета	м³	0.0403
2	Вес изделия	кг	18.13
3	Площадь переплета	м²	1.873
4	Петли ПН1-85 ГОСТ 5088-78	шт.	4
5	Задвижки 3т ГОСТ 5090-79	шт.	2
6	Фиксатор ФК ГОСТ 5087-72	шт.	2
7	Угольники УП100 ГОСТ 5090-79	шт.	4
8	Стекло оконное 475×1030 2шт	м²	0.95
9	—"— —"— 475×250 4шт.	м²	0.475
10	Ручка РС-80 ГОСТ 5087-72	шт.	1

Гл. инж. пр.	Авигдор	
Нач. отдела	Титов	
Гл. спец.	Герасимова	
Рук. груп.	Якубова	
Ст. инженер	Спиридонов	
Инженер	Бачурина	

181-115-99/1.2

1-этажный 1-квартирный 3 комнатный жилой дом

Стадия	Масса	Масштаб
Р		
Лист 1.2.0	Листов	

ОВ-28'. Окно веранды щп-1; щп-2; щп-3 щиты потолка

ГИПРОЛЕСПРОМ

17411-02 126

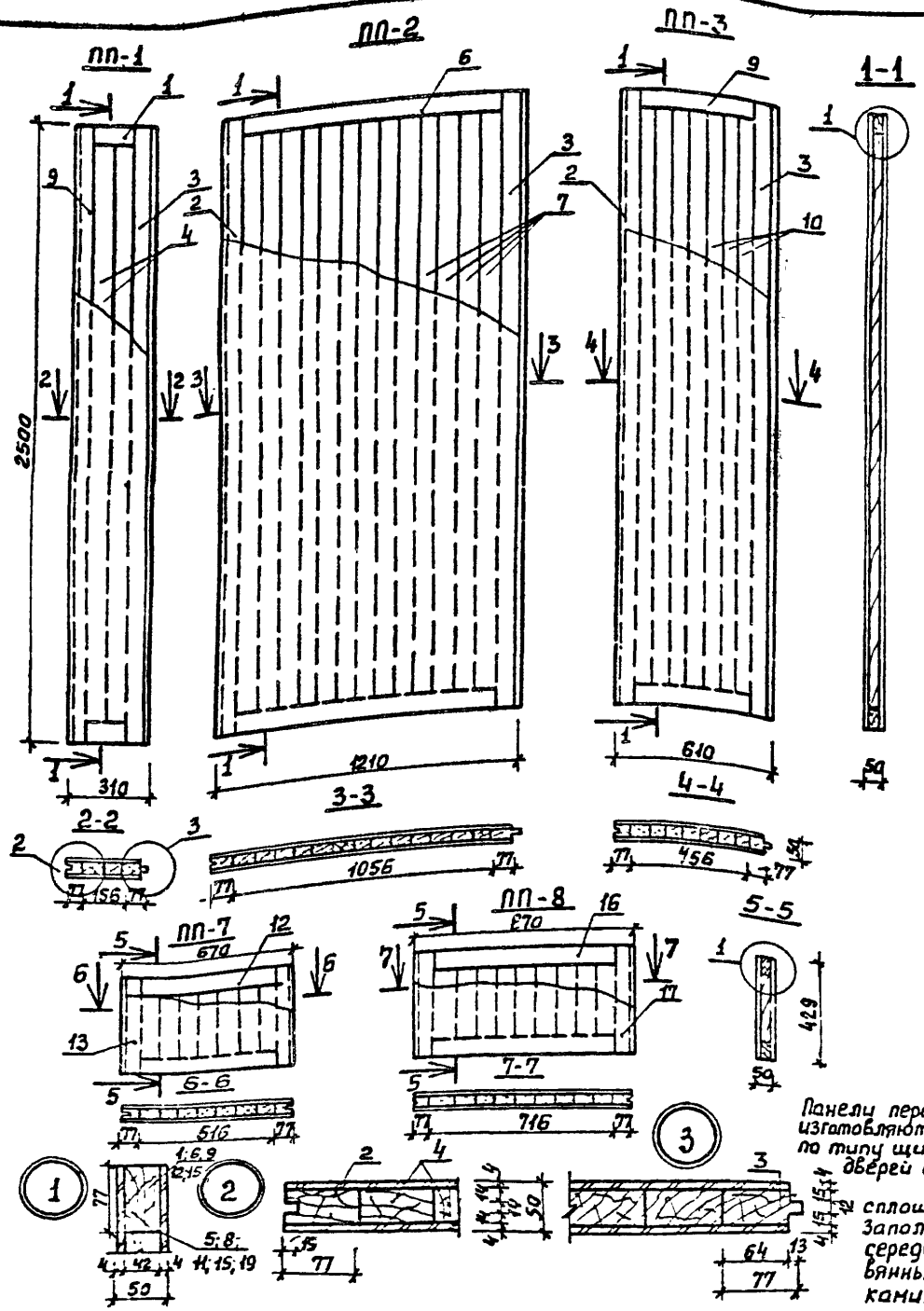

Панели перегородок изготавливаются на клею по типу щитовых дверей со сплошным заполнением середины деревянными брусками.

Спецификация

№ поз.	Наименование	Сечение в мм до строжки	Сечение в мм после строжки	Длина в мм	Объём един. м³	Кол-во шт.	Объём общий м³	Масса в кг	Антисепт. Антипир.	ГОСТ	Группа качест. древес	Абсол. влажн. %
	ПП-1											
1	Обвязка	50×80	42×77	156	0,0006	2	0,0012		—	11047-72 8486-66	2	15
2	Стойка	50×80	42×77	2500	0,0100	1	0,0100		—	"	2	"
3	Стойка	50×80	42×77	2500	0,0100	1	0,0100		—	"	2	"
4	Вкладыш	50	42				0,0183		—	"	3	"
	Итого						0,0395	21,8				
5	ДВП твёрдая δ=4мм				0,74м²	2	1,5м²	5,2		4598-74		
	Масса панели ≈ 27,0 кг											
	ПП-2											
6	Обвязка	50×80	42×77	1056	0,0042	2	0,0084		—	11047-72 8486-66	2	15
2	Стойка	50×80	42×77	2500	0,0100	1	0,0100		—	"	2	"
3	Стойка	50×80	42×77	2500	0,0100	1	0,0100		—	"	2	"
7	Вкладыш	50	42				0,1240		—	"	3	"
	Итого						0,1524	78,6				
8	ДВП твердая δ=4мм				3,0м²	2	6,0м²	20,4		4598-74		
	Масса панели ≈ 99,0 кг											
	ПП-3											
9	Обвязка	50×80	42×77	443	0,0018	2	0,0036		—	11047-72 8486-66	2	15
2	Стойка	50×80	42×77	2500	0,0100	1	0,0100		—	"	2	"
3	Стойка	50×80	42×77	2500	0,0100	1	0,0100		—	"	2	"
10	Вкладыш	50	42	—	—	—	0,0527		—	"	3	"
	Итого						0,0763	39,7				
11	ДВП твёрдая δ=4мм				1,5м²	2	3,0м²	10,3				
	Масса панели ≈ 50,0 кг											
	ПП-7											
12	Обвязка	50×80	42×77	516	0,0021	2	0,0042		—	11047-72 8486-66	2	15
13	Стойка	50×80	42×77	429	0,0017	2	0,0034		—	"	2	"
14	Вкладыш	50	42				0,0071		—	"	3	"
	Итого:						0,0147	8,1				
15	ДВП твёрдая δ=4мм				0,29м²	2	0,58м²	1,9				
	Масса панели ≈ 10,0 кг											
	ПП-8											
16	Обвязка	50×80	42×77	716	0,0029	2	0,0058		—	11047-72 8486-66	2	15
17	Стойка	50×80	42×77	429	0,0017	2	0,0034		—	"	2	"
18	Вкладыш	50	42				0,0098		—	"	3	"
	Итого						0,0190	10,2				
19	ДВП твёрдая δ=4мм				0,37м²	2	0,74м²	2,5				
	Масса панели ≈ 13,0 кг											

Гл. инж. пр.	Авигдор	
Нач. отд	Митов	
Гл. спец.	Герасимова	
Рук. груп.	Якубова	
Ст. инж.	Спиридонов	
Инженер	Бачурина	

181-115-99/1.2

1-этажный 1-квартирный 3-комнатный жилой дом

ПП-1; ПП-2; ПП-3; ПП-7; ПП-8. Панели перегородок глухие.

Стадия	Масса	Масштаб
Р		
Лист 121	Листов	

ГИПРОЛЕСПРОМ

17411-02 127

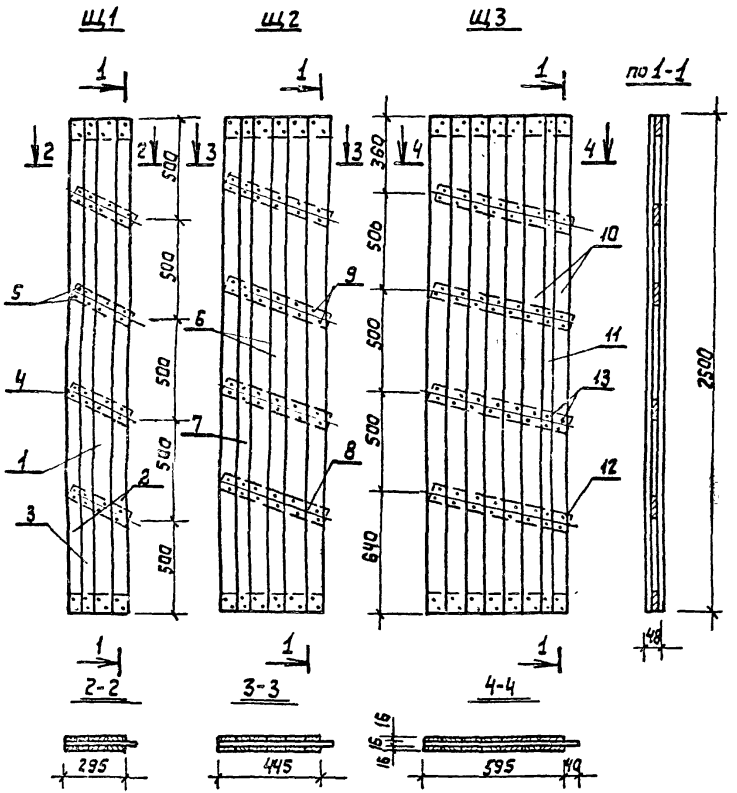

Спецификация

№№ поз.	Наименование	Сечение в мм до строжки	Сечение в мм после строжки	Длина в мм	Объем един. м³	Кол-во шт	Объем общий м³	Масса кг	Антисептик антипер.	ГОСТ	Группа качеств. древес.	Абсол. влажн. %
					Щ1							
1	Обшивка	16×100	—	2500	0,0040	2	0,0080		ВГХ	11047-72 8486-66	3	22
2	Обшивка	16×80	—	2500	0,0032	4	0,0128		—"—	—"—	3	22
3	Обшивка	16×40	16×35	2500	0,0016	2	0,0032		—"—	—"—	3	22
4	Поперечные доски	16×80	—	327	0,00042	6	0,0025		—"—	—"—	3	22
							0,0265	15,9				
5	Гвозди К2,5×60					46		0,1		4028-63*		
	Масса щита ~ 16,0 кг											
					Щ2							
6	Обшивка	16×80	—	2500	0,0032	10	0,032		ВГХ	11047-72 8486-66	3	22
7	Обшивка	16×40	—	2500	0,0016	2	0,0032		—"—	—"—	3	22
8	Поперечные доски	16×80	—	467	0,0006	6	0,0036		—"—	—"—	3	22
							0,0388	23,2				
9	Гвозди К2,5×60					70		0,15		4028-63*		
	Масса щита ~ 23,4 кг											
					Щ3							
10	Обшивка	16×80	—	2500	0,0032	14	0,0448		ВГХ	11047-72 8486-66	3	22
11	Обшивка	16×40	16×35	2500	0,0016	2	0,0032		—"—	—"—	3	22
12	Поперечные доски	16×80	—	612	0,00078	6	0,0047		—"—	—"—	3	22
							0,0527	31,5				
13	Гвозди К2,5×60					94		0,2		4028-63*		
	Масса щита ~ 31,8 кг											

1. Для изготовления щитов применяются нестроганые доски толщиной 16 мм и шириной от 50 до 150 мм, крайние доски обшивки и поперечные планки должны быть шириной 80 мм.
2. Изготовление, маркировку, приемку, транспортирование и хранение производить в соответствии с требованиями ГОСТ 1006-68.

Гл. инж. пр.	Авигдор	
Нач. отд.	Титов	
Гл. спец.	Герасимова	
Рук. груп.	Якубова	
Ст. инж.	Спиридонов	
Инженер	Бачурина	

181-115-99/1.2

1-этажный 1-квартирный 3-комнатный жилой дом.

Щ1; Щ2; Щ3. Щиты перегородок.

Стадия	Масса	Масштаб
Р		

Лист 122 Листов

ГИПРОЛЕСПРОМ

17411-02 128

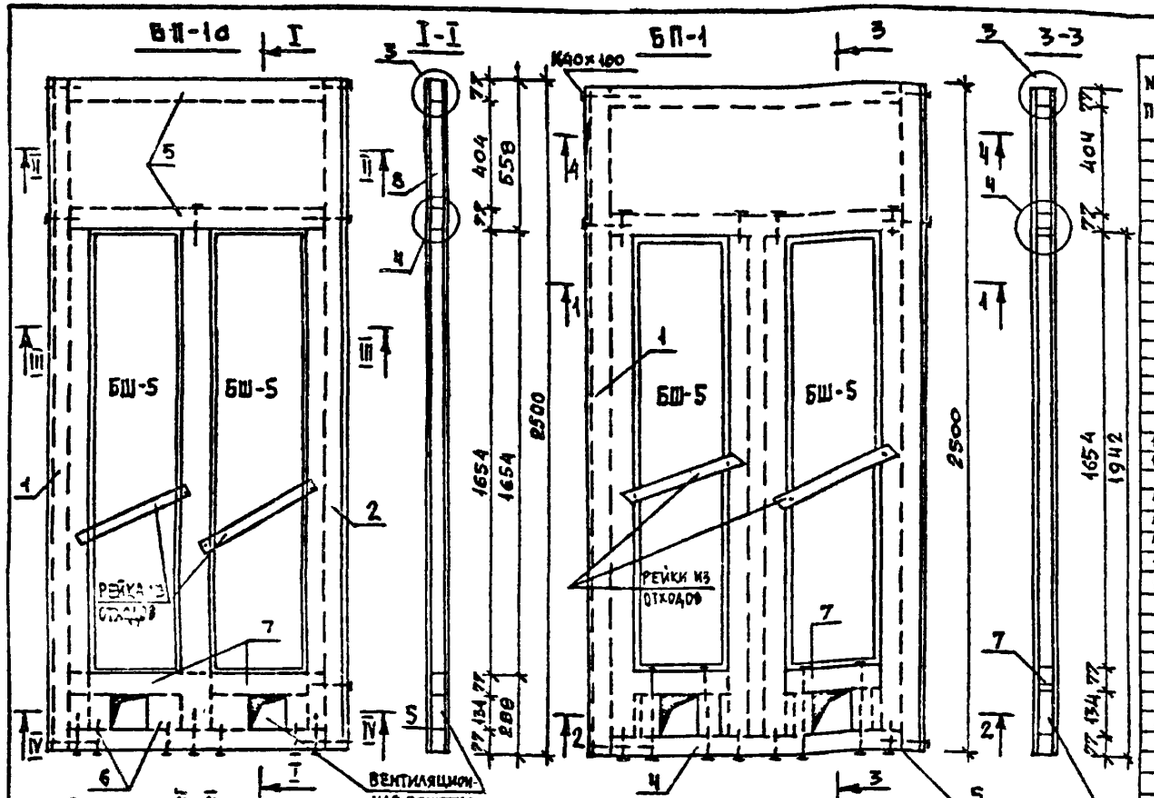

СПЕЦИФИКАЦИЯ

NN поз.	Наименование	Сечение /мм/ до строжки	Сечение /мм/ после строжки	Длина в мм	Объем единицы м³	Колич. шт.	Объем общий м³	Масса кг	Антисепт. и антипирен.	ГОСТ	Группа кач-ва древ.	Абс. влаж. %
	ПАНЕЛЬ СУШИЛЬНОГО ШКАФА БП-1а											
1	СТОЙКА	40х80	32х77	2500	0,0080	1	0,0080		–	8486-66	3	12
2	–"–	40х80	32х77	2500	0,0080	1	0,0080		–	–"–	"	"
3	–"–	40х80	32х77	1865	0,0060	2	0,0120		–	–"–	"	"
4	–"–	40х100	32х94	1805	0,0075	1	0,0075		–	–"–	"	"
5	ОБВЯЗКА	40х80	32х77	936	0,0030	3	0,0090		–	–"–	"	"
6	ВКЛАДЫШ	40х80	32х77	134	0,0004	4	0,0016		–	–"–	"	"
7	–"–	40х80	32х77	344	0,0011	2	0,0022		–	–"–	"	"
8	ВКЛАДЫШ ИЗ ОТХОДОВ	40	32	–	0,0151	–	0,0151		–	–"–	3	12
9	РАСКЛАДКА	16х19	10х13	–	0,0003	8,2 п.м	0,0025		–	–"–	–	15
10	НАЛИЧНИК	16х60	13х54	380	0,0004	4	0,0016		–	8242-73	–	–
11	–"–	16х60	13х54	1690	0,0016	4	0,0064		–	–"–	–	–
					ИТОГО	–	0,0739	36,95				
12	ФАНЕРА ФСФ δ=4 мм				0,0066	2	0,0132	7,92		3916-69	88/с	
	ШКАФНОЕ ПОЛОТНО БШ-5											
13	РАСХОД П/М				0,0154	2	0,0308	15,4		8486-66		
14	РАСХОД ФСФ δ=4				0,0022	4	0,0088	6,28		3916-69	88/с	
	ИТОГО ДРЕВЕСИНЫ НА БП-1а						0,1047	52,35				
15	ЗАДВИЖКА – ЗТ					4				5090-73		
16	РУЧКА РС-80					2		0,2		5087-72		
17	ПЕТЛЯ ПН1-70					4						
18	ГВОЗДИ К4х100					18		0,18		4028-63		
19	ГВОЗДИ К2,5х50 ИЛИ					60		0,12		–"–		
	/СКОБЫ 1,5х12х50/					/60/		(0,14)		–"–		
	МАССА ПАНЕЛИ ~ 66,0 кг											
	ПАНЕЛЬ СУШИЛЬНОГО ШКАФА БП-1											
1	СТОЙКА	40х80	32х77	2500	0,0080	1	0,0080		–	8486-66	3	12
2	–"–	40х80	32х77	2500	0,0080	1	0,0080		–	–"–	"	"
3	–"–	40х80	32х77	1865	0,0060	4	0,0240		–	–"–	"	"
20	ОБВЯЗКА	40х80	32х77	1056	0,0034	3	0,0102		–	–"–	"	"
6	ВКЛАДЫШ	40х80	32х77	134	0,0004	4	0,0016		–	–"–	"	"
8	–"– ИЗ ОТХОДОВ	40	32	–	0,0210	–	0,0210		–	–"–	3	"
9	РАСКЛАДКА	16х19	10х13	–	0,0003	8,2 п.м	0,0025		–	–"–	–	15
7	ВКЛАДЫШ	40х80	32х74	344	0,0011	2	0,0022		–	–"–	3	12
10	НАЛИЧНИК	16х60	13х154	380	0,0004	4	0,0016		–	8242-73	–	–
11	–"–	16х60	13х54	1690	0,0016	4	0,0064		–	–"–	–	–
					ИТОГО		0,0855	42,75				
12	ФАНЕРА ФСФ δ=4 мм					2	0,017	10,2	–	3916-69	88/с	
	ШКАФНОЕ ПОЛОТНО БШ-5											
13	РАСХОД П/М				0,0154	2	0,0308	18 ч		8486-66		
14	РАСХОД ФСФ δ=4 мм				0,0022	4	0,0088	5,78		3916-69	88/с	
	ИТОГО ДРЕВЕСИНЫ НА БП-1						0,1163	58,15				
15	ЗАДВИЖКА ЗТ					4				5090-73		
16	РУЧКА РС-80					2		0,2		5087-72		
17	ПЕТЛЯ ПН1-70					4						
18	ГВОЗДИ К-4х100					24		0,24		4028-63		
19	–"– К2,5х50 ИЛИ					60		0,12		–"–		
	/СКОБЫ φ1,8х12х50/					/60/		(0,14)		–		

МАССА ПАНЕЛИ ~ 74,0 кг

1. ШКАФНОЕ ПОЛОТНО СМ. ЛИСТ 124.

ГА.ИНЖ.ПР	ДВИГДОР	
НАЧ.ОТД.	ТИТОВ	
ГА.СПЕЦ.	ГЕРАСИМОВА	
РУК.ГР.	ЯКУБОВА	
СТ.ИНЖЕН.	СПИРИДОНОВ	
СТ.ИНЖ.	БОГОМОЛОВА	

181-115-99/1.2

1-этажный 1-квартирный 3-комнатный жилой дом

Стадия	Масса	Масштаб
Р	64,07 66,48	1:5 1:20
Лист 123	Листов	

БП-1 ; БП-1а . ПАНЕЛИ СУШИЛЬНОГО ШКАФА.

ГИПРОЛЕСПРОМ

17411-02 129

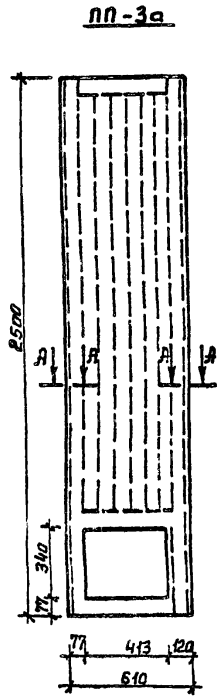

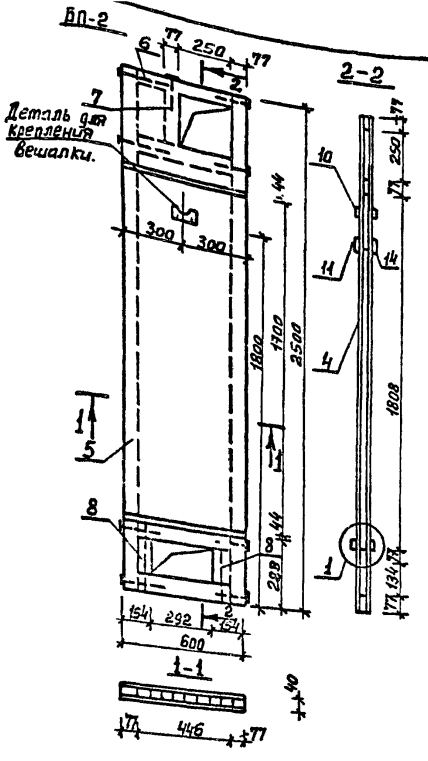

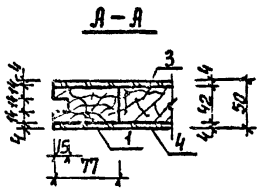

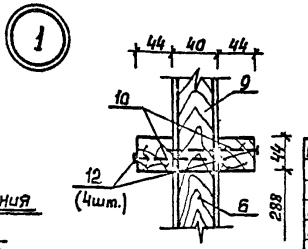

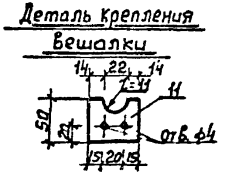

Спецификация

№№ поз.	Наименование	Сечение мм до строжки	Сечение мм после строжки	Длина мм	Объём един. м3	Кол-во шт.	Общий объём м3	Масса кг	Антис. Антипир.	ГОСТ	Груп. Кач. древ.	Абс. влаж. %
				ПП-3а								
1	Стойка	50×80	42×77	2500	0.0100	2	0.0200		—	11047-72 8486-66	3	15
2	Обвязка	50×80	42×77	456	0.0018	3	0.0054		—	"	3	"
3	Вкладыш	50	42	—	—	—	0.0457	27.42	—	"	3	"
					Итого:		0.0711	40.12				
4	Фанера ФСФ δ=4мм						0.012	7.2		3916-69	ВВ/С	
				Масса изделия ≈ 47.0 кг								
				БП-2								
5	Стойка	40×80	32×77	2500	0.0080	2	0.0160		—	11047-72 8486-66	3	15
6	Обвязка	40×80	32×77	446	0.0014	4	0.0056		—	"	3	"
7	Вкладыш	40×80	32×77	250	0.0008	1	0.0008		—	"	3	"
8	"	40×80	32×77	134	0.0004	2	0.0008		—	"	3	"
9	Вкладыш из отходов	40	32	—	0.0254	—	0.0254	15.24	—	"	3	"
10	Брусок	50×50	44×44	600	0.0015	4	0.0060		—	"	3	"
					Итого:		0.0546	29.84				
4	Фанера ФСФ δ=4мм						0.011	6.6		3916-69	ВВ/С	
11	" δ=8мм					2	0.00004	0.02		"	"	
12	Гвозди К4×100					30		0.30		4028-63*		
13	Шурупы 4×45					4		0.02		1144-70*		
				Масса изделия ≈ 37.0 кг								

Гл. инж. пр.	Авигдор	
Нач. отд.	Титов	
Гл. спец.	Герасимова	
Рук. груп.	Якубова	
Ст. инж.	Спиридонов	
Инженер	Осканян	

181-115-99/1.2

1-этажный 1-квартирный 3 комнатный жилой дом

Стадия	Масса	Масштаб
Р		

Лист 124 Листов

БП-2; ПП-3а. Панели сушильного шкафа.

ГИПРОЛЕСПРОМ

17411-02 130

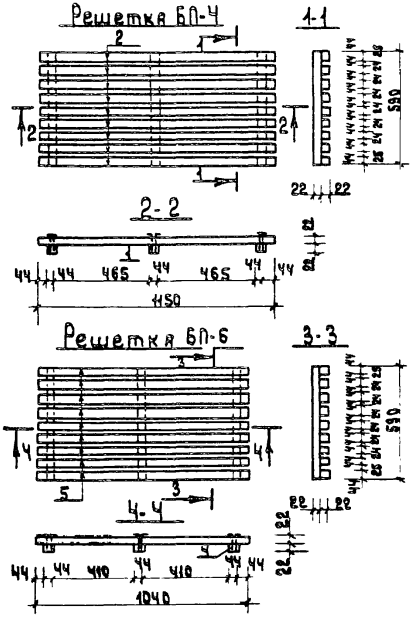

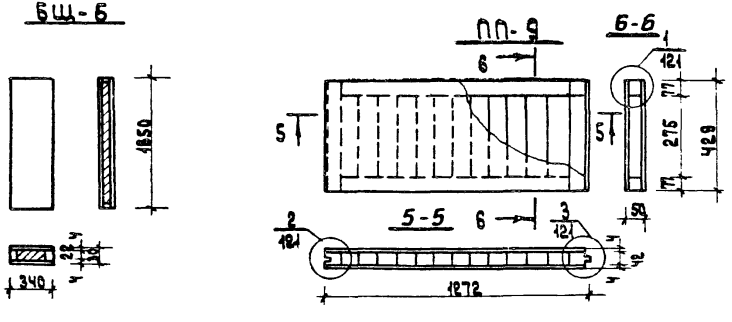

Спецификация

NN поз.	Наименование	Сечение, мм до строжки	Сечение, мм после строжки	Длина в мм	Объем един м³	Количество шт.	Объем общий м³	Масса в кг	Антисептантиперия	ГОСТ	Группа качеств древ.	Абсол влажн. %
	БП-4											
1	Брусок	25×50	22×44	590	0.0007	3	0.0021		—	11047-72 8486-66	3	15
2	— " —	25×50	22×44	1150	0.0014	9	0.0126		—	"	3	15
	Итого:						0.0149	7.35				
3	Гвозди К2.5×50 или					54		0.10		4028-63*		
	скобы Ф1.8×12×50)					(54)		(0.13)		—		
	Масса изделия ~ 8.0 кг											
	БП-6											
4	Брусок	25×50	22×44	1040	0.0013	9	0.0117		—	11047-72 8486-66	3	15
1	— " —	25×50	22×44	590	0.0007	3	0.0021			"	3	15
				Итого			0.0138	8.9				
3	Гвозди К2.5×50 или					54		0.10		4028-63*		
	(скобы Ф1.8×12×50)					(54)		(0.13)		—		
	Масса изделия ~ 7.0 кг											
	ПП-9											
	Стойка	50×80	42×77	429	0.0017	2	0.0034			11047-73 8486-66	3	12
	Обвязка	50×80	42×77	1118	0.0045	2	0.0090			— " —	3	12
	Вкладыши	50	42				0.0154			— " —	4	12
				Итого			0.0278	13.9				
	ДВП твердая δ=4мм	260×425			0.54м²	2	1.08м²	3.7		4598-74*		
	Масса изделия ~ 18.0 кг											

Гл.инж.пр.	Авигдор	
Нач.отд.	Титов	
Гл.спец.	Герасимова	
Рук.гр.	Акубова	
Ст.инж.	Спиридонов	
Инженер	Осканян	

1В1-115-99/1.2

1-этажный 1-квартирный 3 комнатный жилой дом

Стадия	Масса	Масштаб
Р		

Лист 125 Листов

БП-4; БП-6. Решетки
БШ-6 - шкафное полотно
ПП-9 панель перегородки глухая

ГИПРОЛЕСПРОМ

17411-02 131

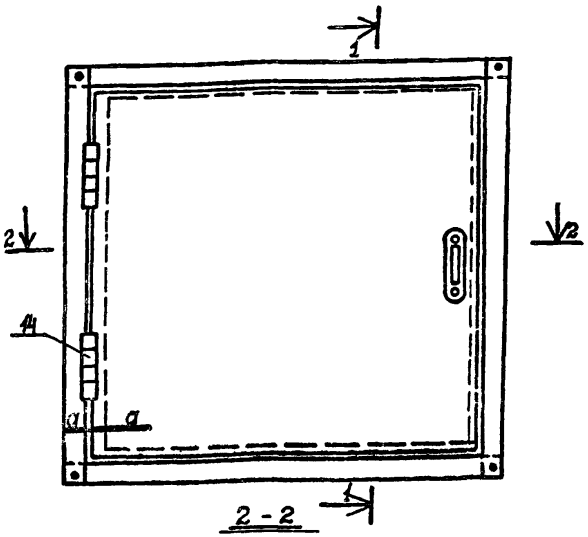

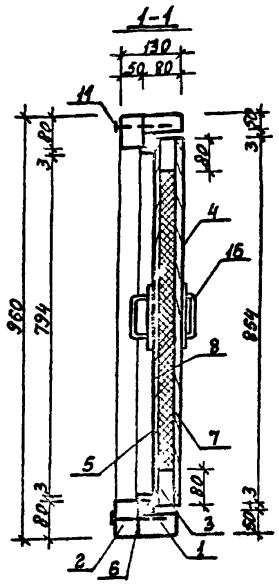

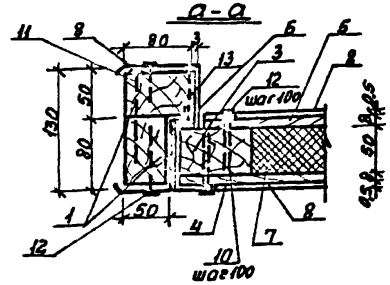

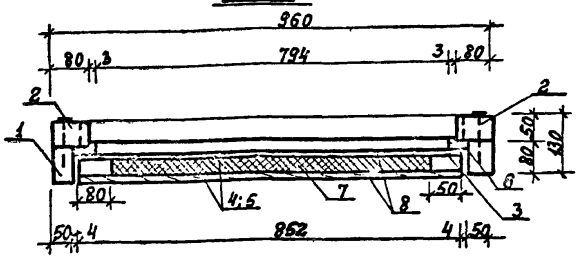

Спецификация

NN поз.	Наименование	Сечение В мм до строжки	Сечение В мм после строжки	Длина В мм	Объем един. $м^3$	Кол-во шт.	Объём общий $м^3$	Масса В кг	Литература и № рисунков	ГОСТ	Группа качества древ.	Абсол. влажность %
1	Брусок коробки	50х80	—	960	0,0038	4	0,0152	9,2	—	3916-69	3	22
2	—"—	50х80	—	880	0,0035	4	0,0140	8,5	—	—"—	3	22
3	Обвязка щита	50х80	—	882	0,0044	4	0,0176	9,2	—	—"—	2	15
							0,0428	25,9				
4	Фанера ФК б=8мм	852х854			0,0058	1	0,0058	3,5		3916-69	3	
5	Фанера ФК б=8мм	852х854			0,0058	1	0,0058	3,5		—"—	—"—	
6	ДВП мягкая б=12мм	960х30			0,0260	4	0,0260	9,2		4598-74		
7	Минераловатные плиты				0,024 $м^3$	1	0,024	3,0		9573-72*		
8	Сталь кровельная				2,5 $м^2$	1	2,5 $м^2$	10,0		14918-69		
9	Гвозди К3х70					4		0,002		4028-63*		
10	Гвозди К2,5х50					66		0,13		—"—		
11	Гвозди К4х100					24		0,24		—"—		
12	Гвозди кровельные К3,5х40					100		0,287		4029-63*		
13	Гвозди толевые К2,5х32					20		0,03		—"—		
14	Петли ПНЦ-130					2		0,06		5088-78		
16	Ручка РС100					2		0,2		5087-72		
	Общий вес изделия ≈ 66,0 кг.											

1. Разрешается люк на чердак обивать кровельной сталью по месту строительства.
2. Изготовление коробки поз. 1 и обвязки щита люка производить на шиповых соединениях.

Гл.инж.пр.	Авигдор	
Нач.отд.	Титов	
Гл.спец.	Герасимова	
Рук.груп.	Якубова	
Ст.инж.	Маспан	
Инженер	Баширина	

181-115-99/1.2

1этажный 1квартирный 3комнатный жилой дом

Стадия	Масса	Масштаб
Р		
Лист 126	Листов	

Л-10. Блок люка

ГИПРОПЕСПРОМ

17411-02 132

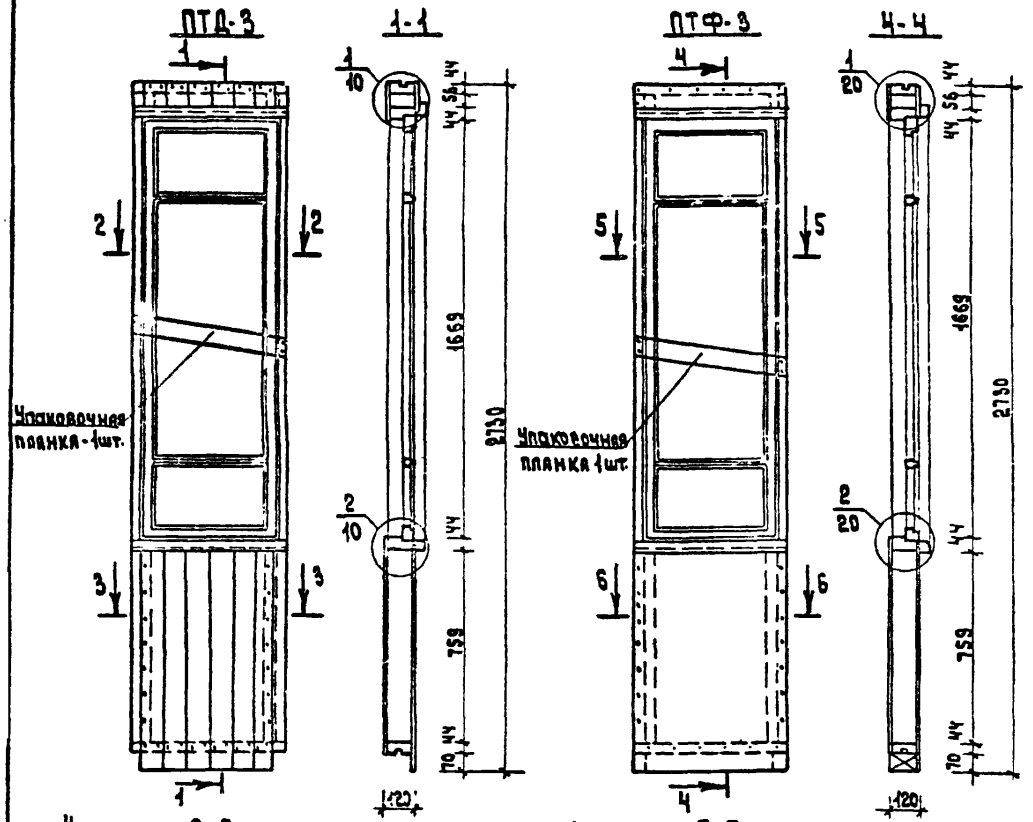

1. Окно для транспортировки закрепить с панелью горизонтальной упаковочной планкой.
2. Разрешается поставлять панели веранды с ненавешанными створками, с комплектацией скобяными изделиями.

Спецификация

NN поз.	Наименование	Сечение в мм до строжки	Сечение в мм после строжки	Длина в мм	Объем един. м³	Количество шт.	Объем общий м³	Масса в кг	Антисептик	ГОСТ	Груп. качес. древ.	Абсол. влаж. %
1	2	3	4	5	6	7	8	9	10	11	12	13
	Панель ПТД-3											
1	Стойка	50×100	44×94	2572	0.0128	2	0.0256			11047-72 8486-66	1	15
2	Обвязка	50×100	44×94	597	0.0030	2	0.0060			"	2	"
3	Ригель	50×100	44×94	529	0.0026	2	0.0052			"	2	"
4	Стойка над окном	50×50	44×44	56	0.0001	2	0.0002			"	3	"
5	Стойка	50×50	44×44	759	0.0019	2	0.0038			"	3	"
6	Обшивка	16×100	13×94	117	0.0002	5	0.0010			"	3	18
7	—"—	16×80	13×69	117	0.0001	1	0.0001			"	3	"
8	—"—	16×100	13×94	144	0.0002	6	0.0012			"	3	"
9	—"—	16×80	13×75	144	0.0002	1	0.0002			"	3	"
10	—"—	16×100	13×94	847	0.0014	6	0.0084			"	3	"
11	—"—	16×80	13×69	847	0.0011	1	0.0011			"	3	"
12	—"—	16×100	13×94	890	0.0014	5	0.0070			"	3	"
13	—"—	16×80	13×75	890	0.0011	1	0.0011			"	3	"
14	Наличник	50×50	44×44	597	0.0015	2	0.0030			"	3	"
15	Окно веранды ОВ-2г					1	0.0192	9.6		альбом II		
	Итого:						0.0831	41.55				
16	Гвозди К4×100					38		0.37		4028-63*		
17	Гвозди К 2,5×50 или (скобы 1,8×12×50)					138 (138)		0.25 (0.32)		—"—		
	Масса панели ≈ 42,0 кг											
	Панель ПТФ-3											
1	Стойка	50×100	44×94	2572	0.0128	2	0.0256			11047-72 8486-66	1	15
2	Обвязка	50×100	44×94	597	0.0030	2	0.0060			"	2	"
3	Ригель	50×100	44×94	529	0.0026	2	0.0052			"	2	"
4	Стойка над окном	50×50	44×44	56	0.0001	2	0.0002			"	3	"
5	Стойка	50×50	44×44	759	0.0019	2	0.0038			"	3	"
6	Обшивка	16×100	13×94	117	0.0002	5	0.0010			"	3	18
7	—"—	16×80	13×69	117	0.0001	1	0.0001			"	3	"
8	—"—	16×100	13×94	144	0.0002	6	0.0012			"	3	"
9	—"—	16×80	13×75	144	0.0002	1	0.0002			"	3	"
10	—"—	16×100	13×94	847	0.0014	6	0.0084			"	3	"
11	—"—	16×80	13×69	847	0.0011	1	0.0011			"	3	"
12	—"—	16×100	13×94	890	0.0014	5	0.0070			"	3	"
13	—"—	16×80	13×75	890	0.0011	1	0.0011			"	3	"
14	Наличник	50×50	44×44	597	0.0015	2	0.0030			"	3	"
15	Окно веранды ОВ-2г					1	0.0192	9.6		альбом II		
	Итого:						0.0630	31.5				
16	Гвозди К4×100					38		0.37		4028-63*		
17	Гвозди К 2,5×50 или (скобы 1,8×12×57)					52 (22)		0.18 (0.22)		—"—		
18	Фанера ФСФ 6=8						0.010	6.0		3916-69	ВВ/с	
	Масса панели ≈ 38.0 кг											

Гл.инж.пр.	Авигдор	
Нач.отд.	Титов	
Гл.спец.	Герасимова	
Рук.гр.	Якубова	
Ст.инж.	Маслян	
Ст.инж.	Спиридонов	

181-115-99/1.2

1 этажный 1 квартирный 3 комнатный жилой дом

Стадия	Масса	Масштаб
Р		
Лист 127	Листов	

ПТД-3; ПТФ-3 панели веранды с окном ОВ-2г

ГИПРОСЕЛЬПРОМ

17411-02 133

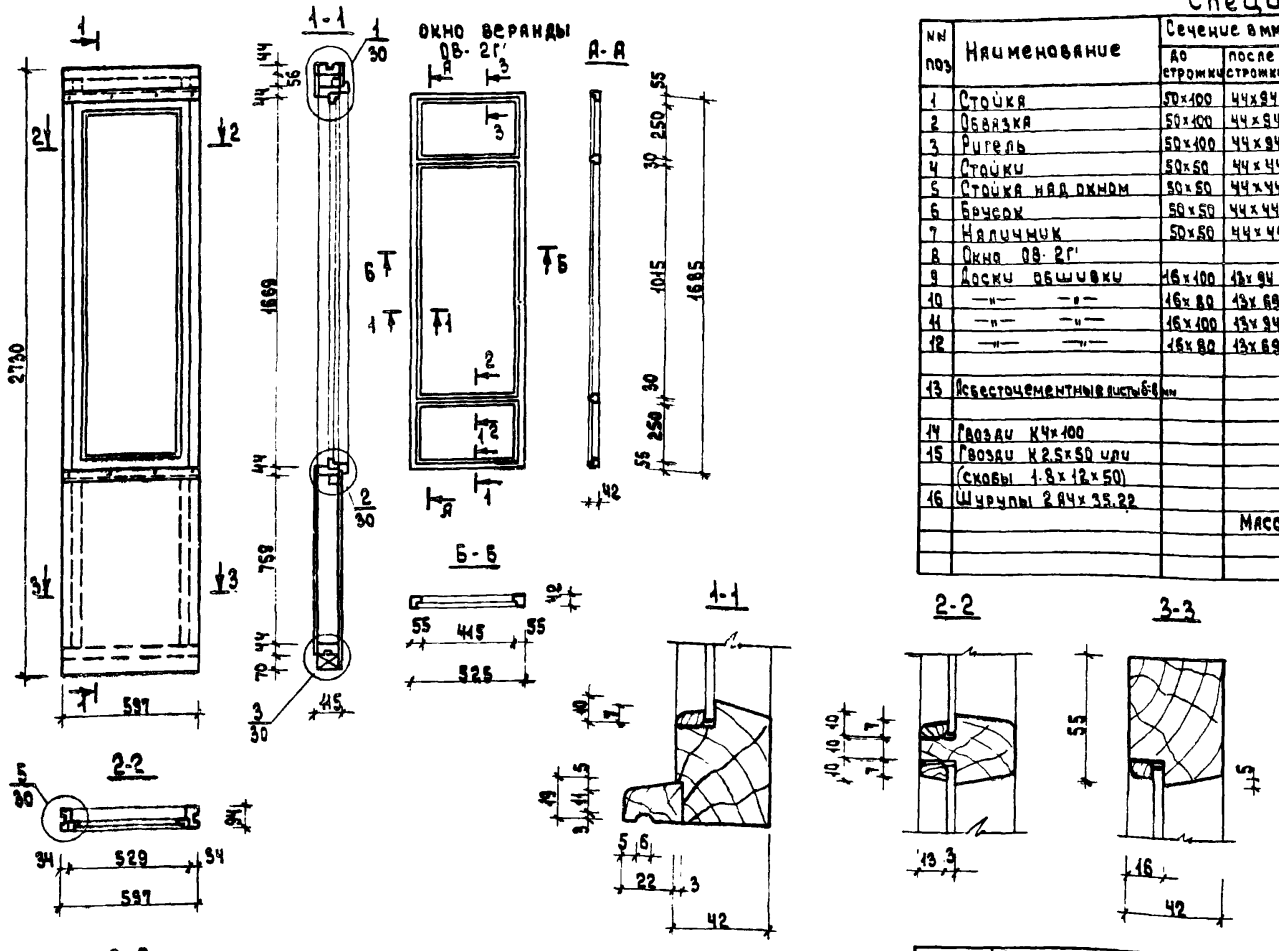

Спецификация

NN поз	Наименование	Сечение в мм до строжки	Сечение в мм после строжки	Длина в мм	Объем един м³	Кол-во шт.	Объем общий м³	Масса в кг	Антисептиц. пер.	ГОСТ	Груп. кач. древ.	Абс. влаж. %
1	Стойка	50×100	44×94	2572	0.0128	2	0.0256		—	11047-72 [illegible]	2	15
2	Обвязка	50×100	44×94	597	0.0030	2	0.0060		—	—"—	2	15
3	Ригель	50×100	44×94	529	0.0026	2	0.0052		—	—"—	2	15
4	Стойки	50×50	44×44	759	0.0019	2	0.0038		—	—"—	1	15
5	Стойка над окном	50×50	44×44	56	0.0001	2	0.0002		—	—"—	3	15
6	Брусок	50×50	44×44	441	0.0011	2	0.0022		—	—"—	3	15
7	Наличник	50×50	44×44	597	0.0015	2	0.0030		—	—"—	—	18
8	Окно ОВ-2Г'					1	0.0192	9.6		Альб. [illegible]		
9	Доски обшивки	16×100	13×94	144	0.0002	6	0.0012		—	11047-72 [illegible]	3	18
10	—"— —"—	16×80	13×69	144	0.0002	1	0.0002		—	—"—	3	18
11	—"— —"—	16×100	13×94	847	0.0014	6	0.0084		—	—"—	3	18
12	—"— —"—	16×80	13×69	847	0.0011	1	0.0011		—	—"—	3	18
					Итого		0.0761	38.05				
13	Асбестоцементные листы 6-8 мм					0.60 м³		8.40		18124-75		
14	Гвозди К4×100					38		0.37		4028-63		
15	Гвозди К2.5×50 или					72		0.14		—"—		
	(скобы 1.8×12×50)					(72)		(0.17)		—		
16	Шурупы 2.84×35.22					24		0.07		1145-70		
			Масса панели ~				47.0	кг				

Спецификация на окно веранды ОВ-2Г'

NN поз.	Наименование	Ед. изм.	Кол-во
1	Древесина переплета	м³	0.0192
2	Масса изделия	кг	9.6
3	Площадь переплета	м²	0.885
4	Угольник УП100 ГОСТ 5091-72	шт	4
5	Стекло оконное ГОСТ 265×430	шт/м²	2 / 0.23
6	—"— 1030×430	шт/м²	1 / 0.44

1. Окно для транспортировки необходимо закрепить с панелью горизонтальной упаковочной планкой.
2. Разрешается поставлять панели веранды с ненавешанными створками, с комплектацией скобяными изделиями.

Гл. инж. пр.	Авигдор	
Нач. отд.	Титов	
Гл. спец.	Герасимова	
Рук. гр.	Якубова	
Ст. инж.	Моспан	
Ст. инж.	Спиридонов	

181-115-99/1.2

1 этажный 1 квартирный 3 комнатный жилой дом

Стадия	Масса	Масштаб
Р		

Лист 128 | Листов

ПТА-3-панель веранды с окном ОВ-2Г'; ОВ-2Г'-окно веранды

ГИПРОЛЕСПРОМ

17411-02 134

Сафонова

Расклавка

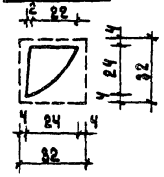

Бруски переплета веранды

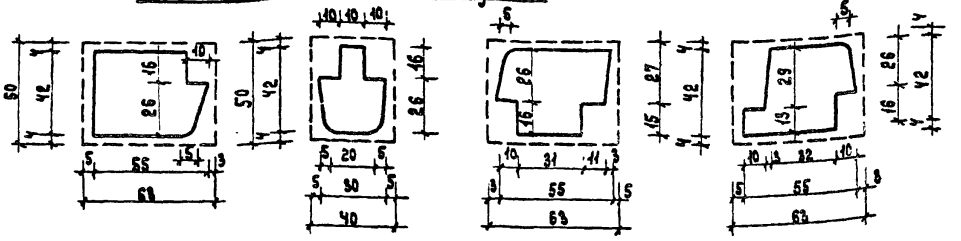

Штапик

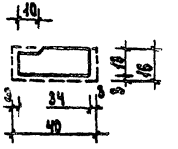

Рейка

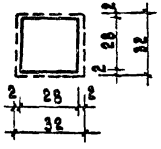

Наличник наружный тип "И"

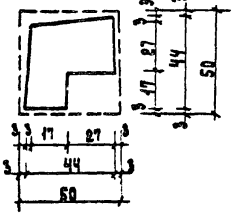

Наличник внутренний

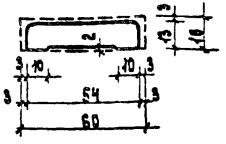

Стойка панелей наружных стен

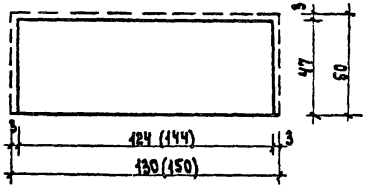

Стойка, ригель панелей внутренних стен

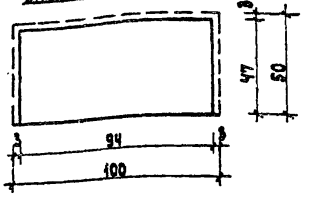

Рейка

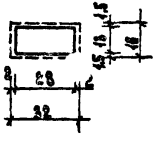

Плинтус тип 3



Подоконник

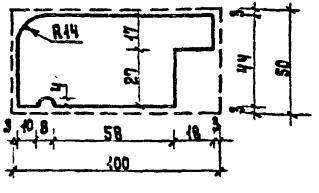

Стойка и обвязка панелей наружных стен

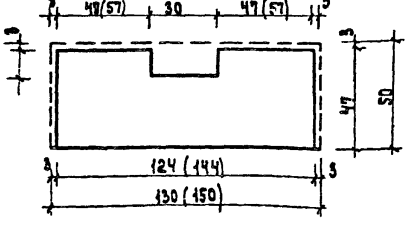

Стойка и обвязка панелей внутренних стен. Обвязка веранды

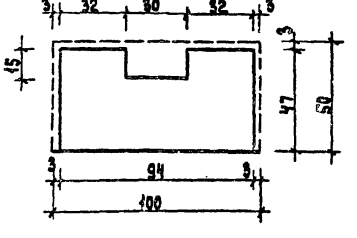

Брусок подоконный

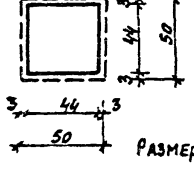

Рейка

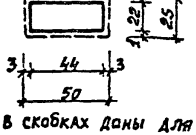

Рейка

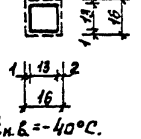

Размеры в скобках даны для $t_{н.в.} = -40°C$.

Гл.инж.пр.	Язгидов	
Нач.отд.	Титов	
Гл.спец.	Герасимова	
Рук.груп.	Якубова	
Ст.инжек.	Маслян	
Инженер	Бачурина	

181-115-99/1.2

1-этажный 1-квартирный 3-комнатный жилой дом.

Стадия	Масса	Масштаб
Р		
Лист 129	Листов	

Профили строганых деталей

ГИПРОЛЕСПРОМ

17411-02 135

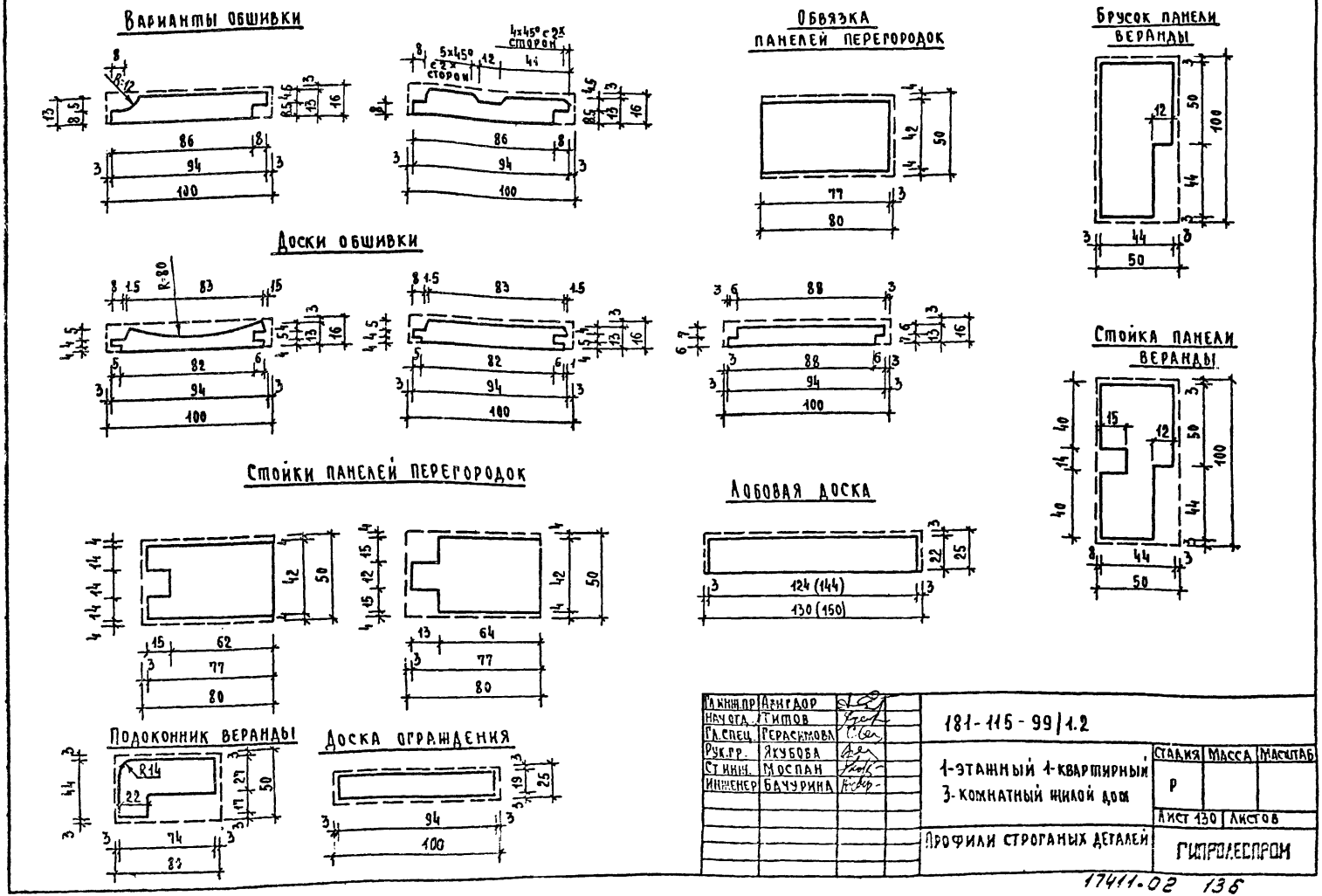
Варианты обшивки
Доски обшивки
Стойки панелей перегородок
Подоконник веранды
Доска ограждения
Обвязка панелей перегородок
Лобовая доска
Брусок панели веранды
Стойка панели веранды
Гл.инж.пр. Азигдор
Нач.отд. Титов
Гл.спец. Герасимова
Рук.гр. Якубова
Ст.инж. Моспан
Инженер Бачурина
181-115-99/1.2
1-этажный 1-квартирный 3-комнатный жилой дом
Профили строганых деталей
Стадия Р
Масса
Масштаб
Лист 130
Листов
ГИПРОЛЕСПРОМ
17411-02 136

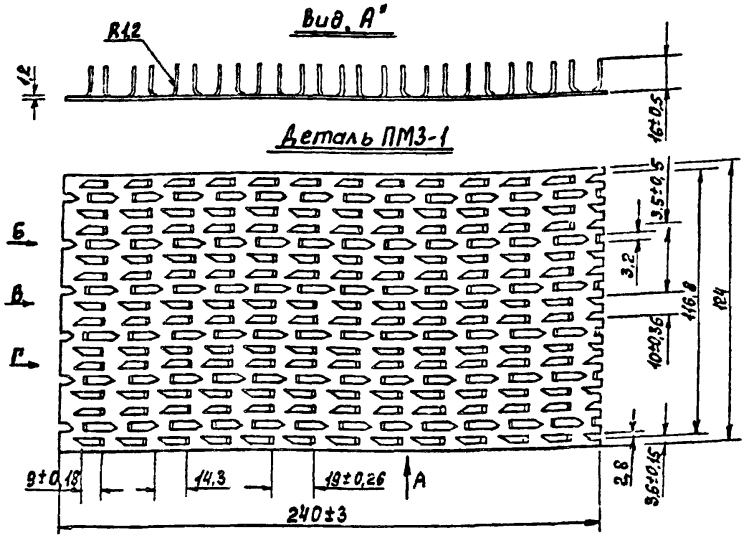

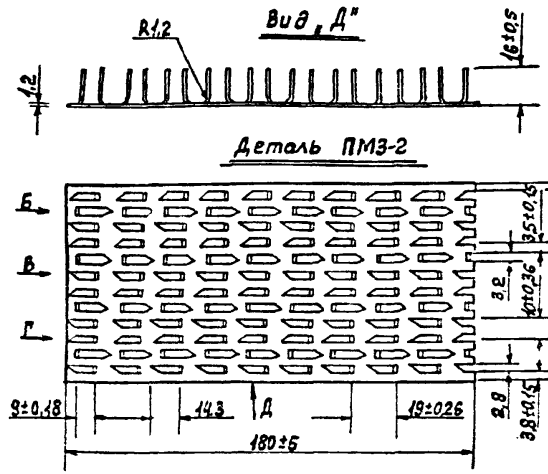

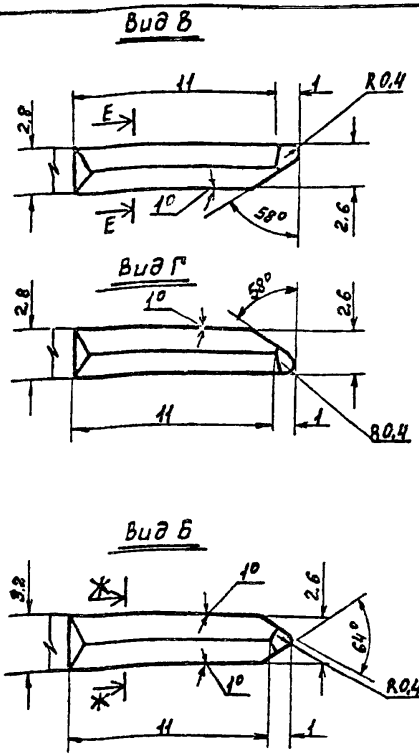

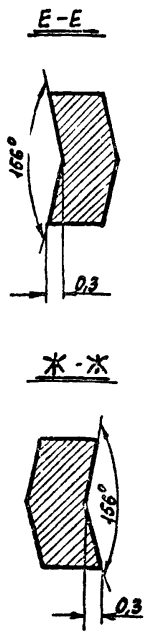

Выборка стали

Марка элемента	№№ поз.	профиль	Длина мм	Колич. шт.	масса кг	Характеристика стали	Примечание
ПМ3-1	1	— 1,2×124	240	1	0,27	Б1,2 ГОСТ 19904-74 / ст.10кп. II-и. ГОСТ 16523-70	
ПМ3-2	2	— 1,2×84	180	1	0,13	Б1,2 ГОСТ 19904-74 / ст.10кп II-Н ГОСТ 16523-70	

Примечания:

1. Пластины металлические зубчатые защитить от коррозии цинкованием /толщ.24-30 мкм/.
2. Допускается изготовление пластин из оцинкованной стали марки Ст3-I ГОСТ 14918-69.

Гл.инж.пр.	Авигдор	
Нач.отд.	Титов	
Гл.спец.	Герасимова	
Рук.груп	Якубова	
ст.инж	Спиридонов	
Инженер	Баиурина	

1811-115-99/1.2

1-этажный 1-квартирный 3-комнатный жилой дом

стадия	масса	Масштаб
Р		
Лист 131	Листов	

ПМ3-1; ПМ3-2 - Пластины металлические зубчатые

ГИПРОЛЕСПРОМ

17411-02 (137)

gost.e-ecolog.ru