ГОСУДАРСТВЕННЫЙ КОМИТЕТ ПО ДЕЛАМ СТРОИТЕЛЬСТВА СССР
(ГОССТРОЙ СССР)

ТИПОВЫЕ АРХИТЕКТУРНО-СТРОИТЕЛЬНЫЕ ДЕТАЛИ
ОДНОЭТАЖНЫХ ПРОМЫШЛЕННЫХ ЗДАНИЙ

ДЕТАЛИ СКАТНЫХ КРОВЕЛЬ ПО УТЕПЛЕННЫМ ЖЕЛЕЗОБЕТОННЫМ ПЛИТАМ

ТДА-4-35

Детали устройства фонарей при шаге ферм 12м

РАЗРАБОТАНЫ
Центральным научно-исследовательским и проектно-экспериментальным институтом промышленных зданий и сооружений (Цниипромзданий)
Государственным ордена Трудового Красного Знамени проектным институтом Промстройпроект

УТВЕРЖДЕНЫ
и введены в действие с 1 января 1965г.
Государственным Комитетом по делам строительства СССР
Приказ №194 от 5 ноября 1964г.

ЦЕНТРАЛЬНЫЙ ИНСТИТУТ ТИПОВЫХ ПРОЕКТОВ
Москва-1964г

7580 41

gost.e-ecolog.ru

СОДЕРЖАНИЕ

Деталь		Стр.
I	Карниз П-образного фонаря при внутреннем отводе воды при шаге ферм I2 м	3
2	Карниз П-образного фонаря при наружном отводе воды, при шаге ферм I2 м	4
3	Нижний борт П-образного фонаря при шаге ферм I2 м	5
4	Верх торцевой стены П-образного фонаря при шаге ферм I2 м	6
5	Низ торцевой стены П-образного фонаря при шаге ферм I2 м	7
6;7	Карниз и нижняя часть аэрационного фонаря при шаге ферм I2 м	8
8;9	Верх и низ торцевой стены аэрационного фонаря при шаге ферм I2 м	9
Элементы I,2,3,4,5	Фасонные элементы из кровельной оцинкованной стали	I0
	Панели асбестоцементные	II

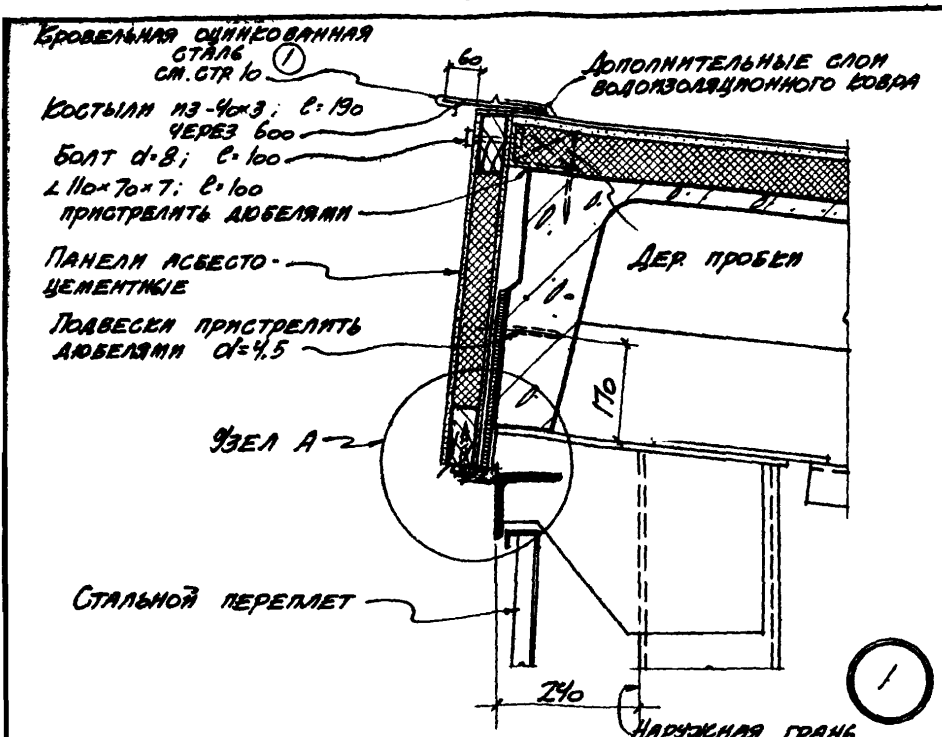

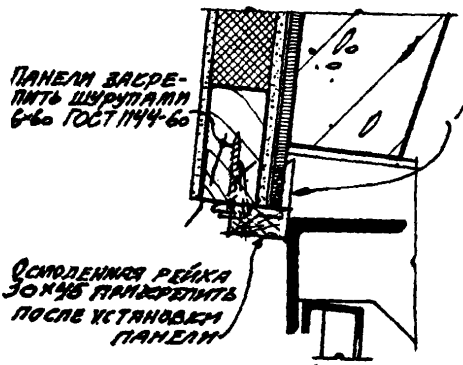

Узел А

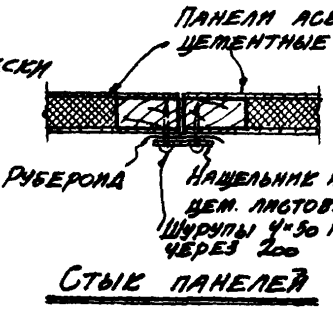

Стык панелей

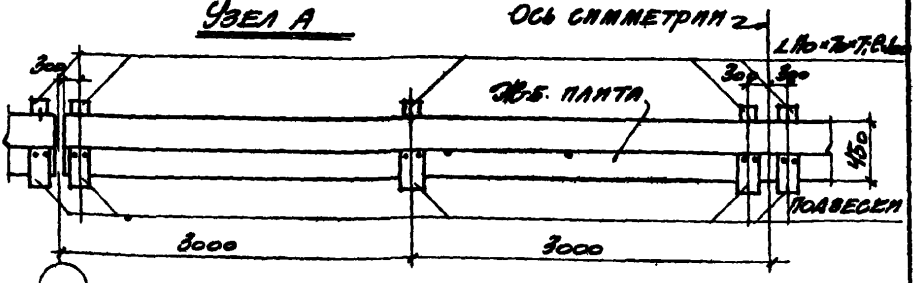

Разбивка элементов креплений

ТДА 1964	Детали скатных кровель по утепленным ж-б. плитам при шаге ферм 6 и 12 м.	ТДА-4-35	
	Карниз П-образного фонаря при внутреннем отводе воды при шаге ферм 12 м.	Деталь	1

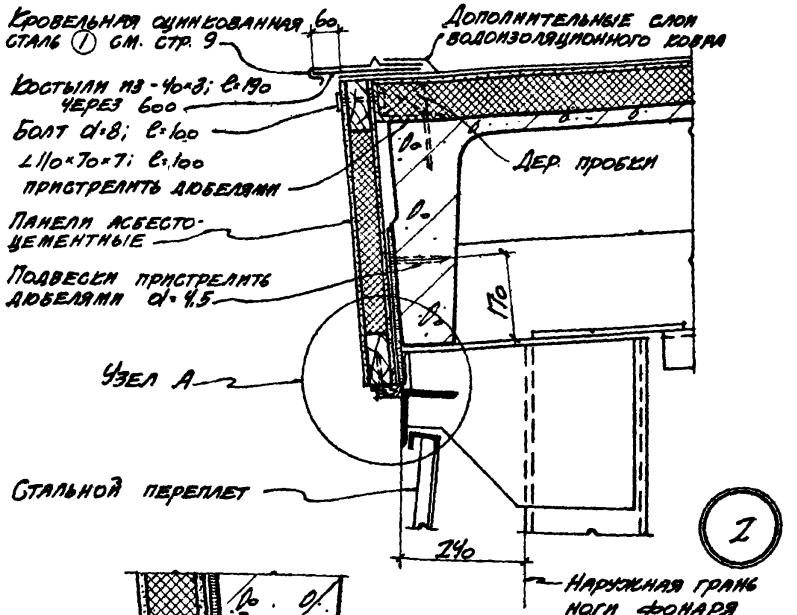

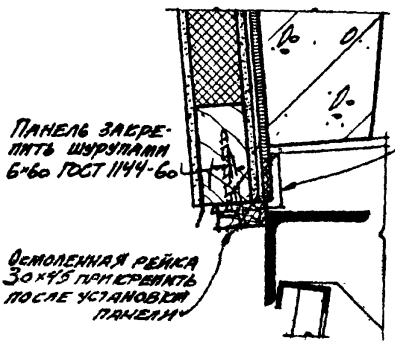

Узел А

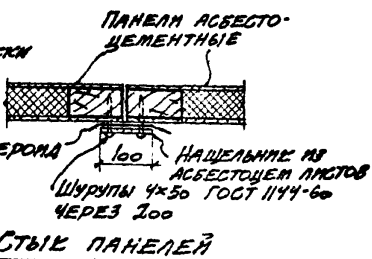

Стык панелей

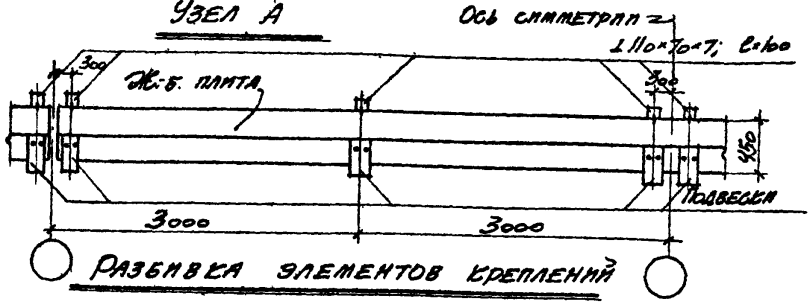

Разбивка элементов креплений

ТДА 1964	Деталн скатных кровель по утепленным ж.б. плитам при шаге ферм 6 и 12 м.	ТДА-4-35	
	Карниз П-образного фонаря при наружном отводе воды при шаге ферм 12 м.	Деталь	2

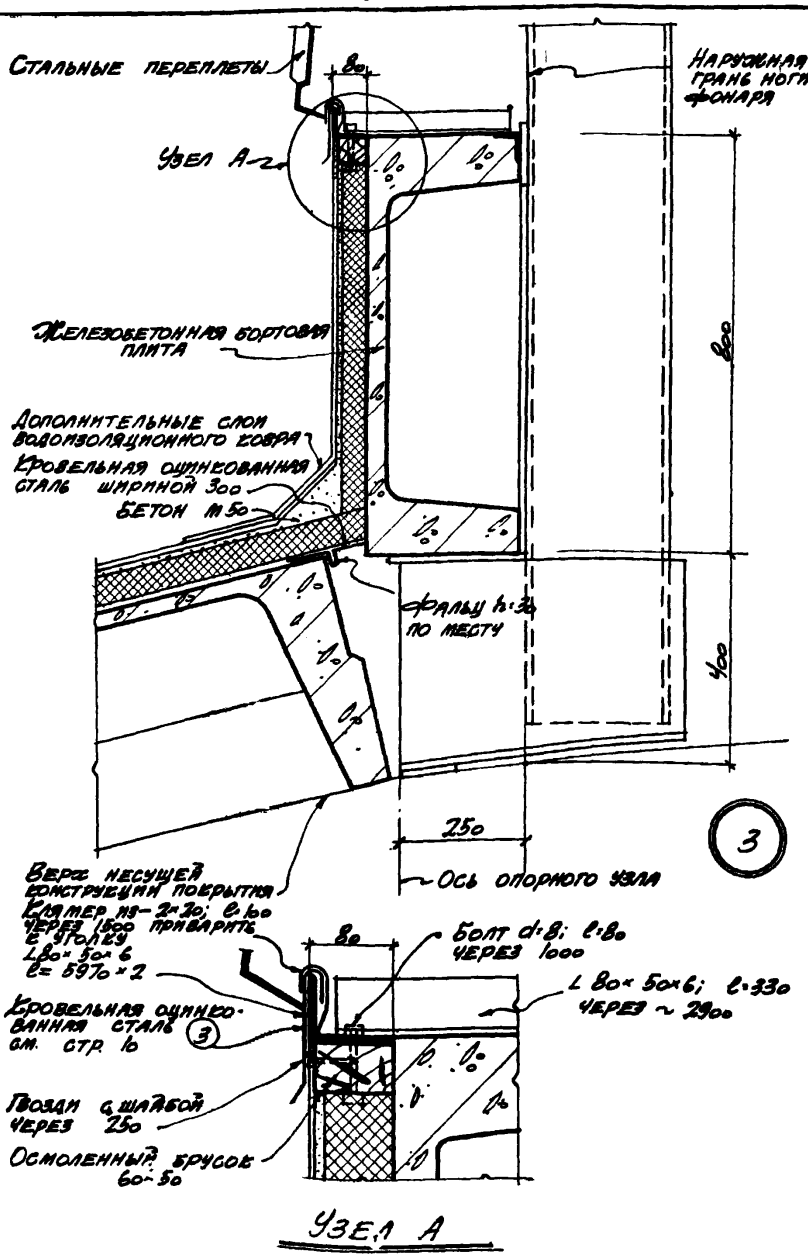

Узел А

ТДА 1964	Деталм скатных кровель по утепленным ж/б. плитам при шаге ферм 6 и 12м.	ТДА-4-35
	Анжний борт П-образного фонаря при шаге ферм 12м.	Деталь 3

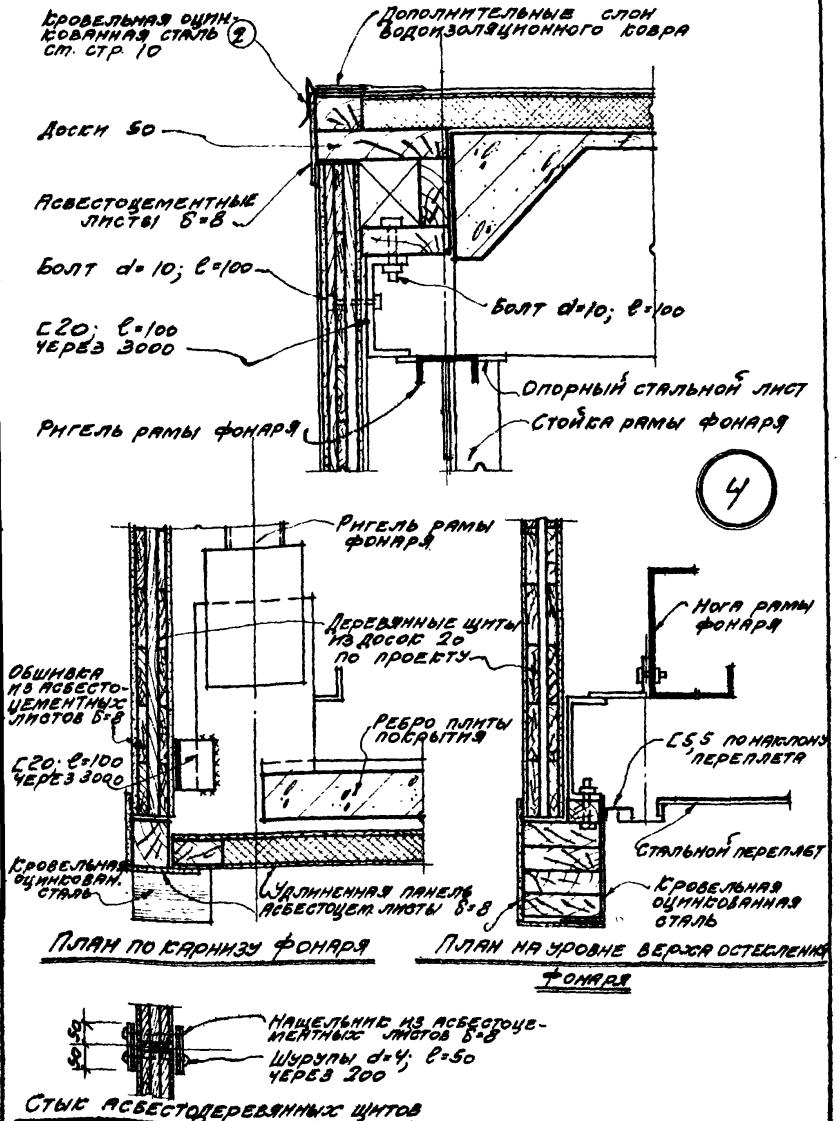

ТДА 1964	Деталн скатных кровель по утепленным ж-б. плитам при шаге ферм 6 и 12м	ТДА-4-35	
	Верх торцевой стены П-образного фонаря при шаге ферм 12 м	Деталь	4

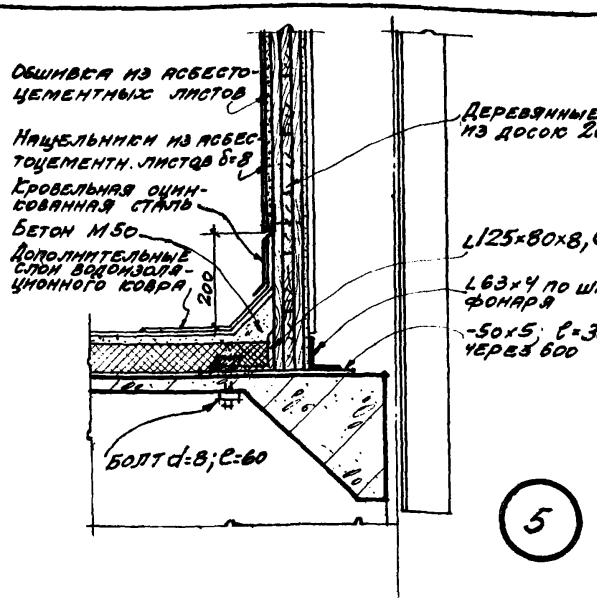

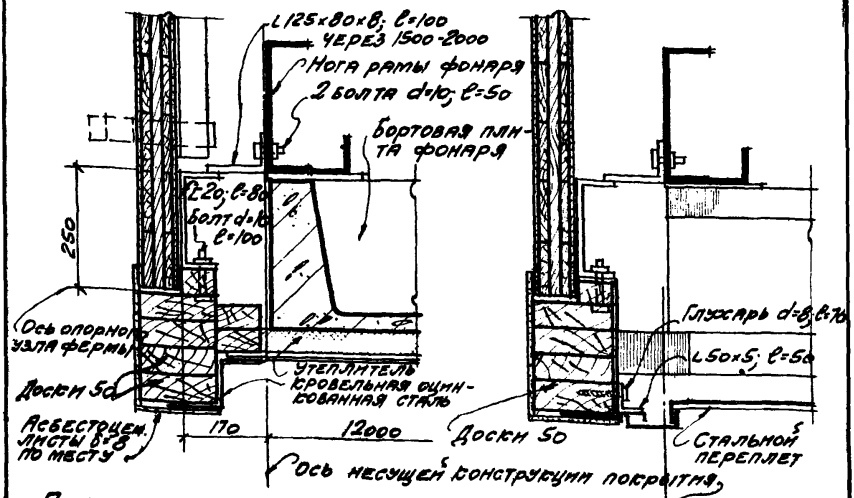

ТДА 1964	Детали скатных кровель по утепленным эс.-б. плитам при шаге ферм 6 и 12 м	ТДА - 4-35	
	Низ торцевой стены П-образного фонаря при шаге ферм 12 м	Деталь	5

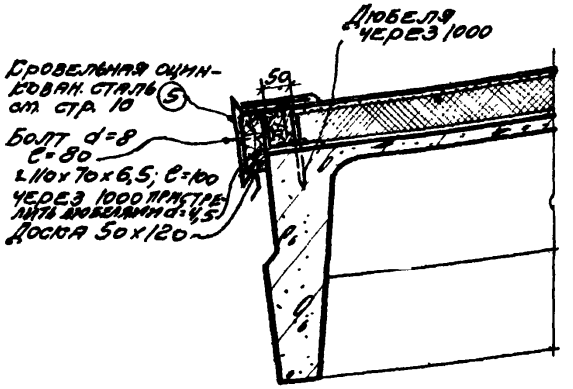

6

Примечание. Вертикальные швы между ф-б. плитами с наружной стороны фонаря расшить цементным раствором.

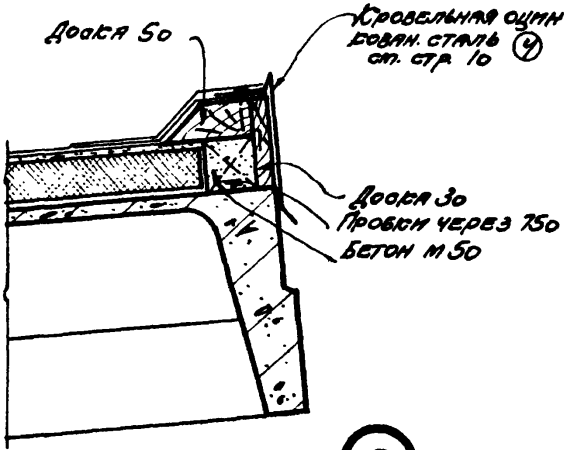

7

ТДА 1964	Детали скатных кровель по утепленным ф-б. плитам при шаге ферм 6 и 12 м	ТДА 4-35	
	Карниз и нижняя часть аэрационного фонаря при шаге ферм 12 м	Детали	6; 7

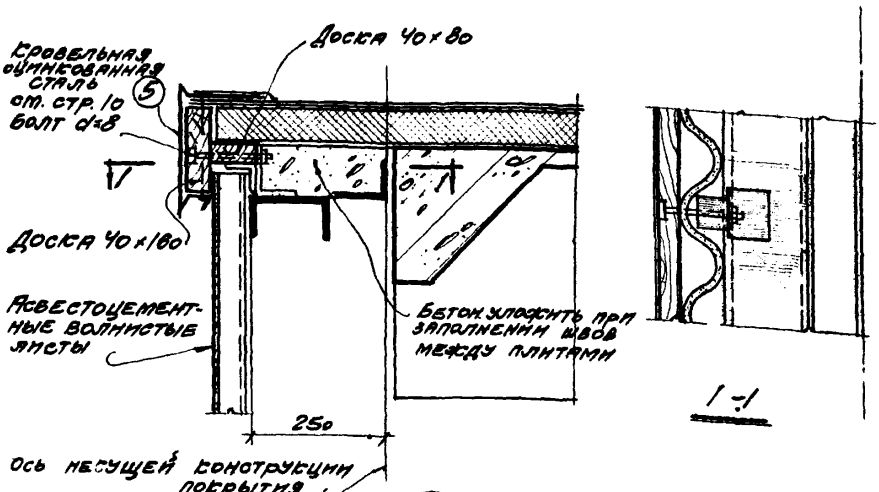

8

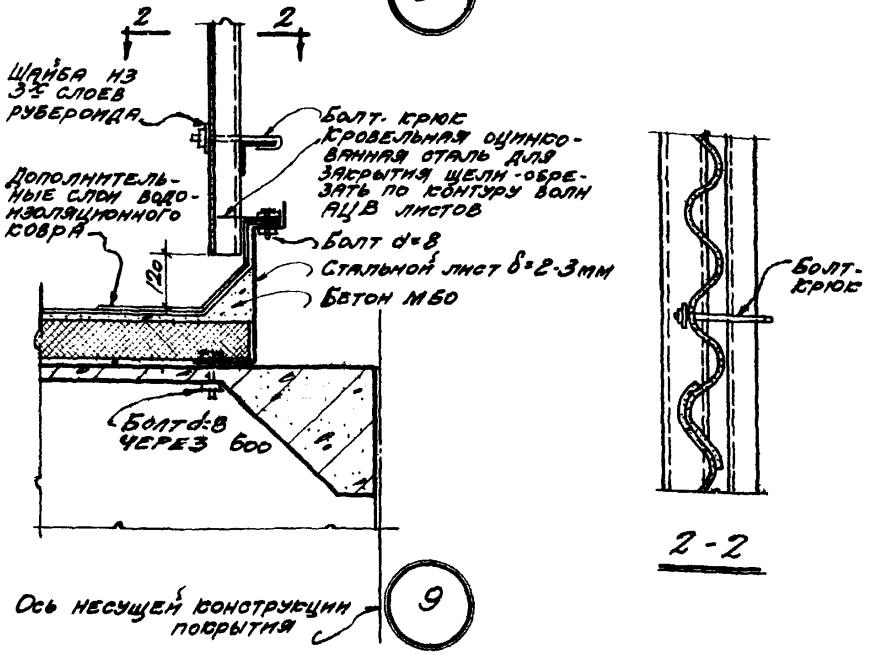

9

ТДА 1964	Детали скатных кровель по утепленным ж.-б. плитам при шаге ферм 6 и 12м	ТДА-4-35
	Верх и низ торцевой стены аэрационного фонаря при шаге ферм 12м	Деталь 8;9

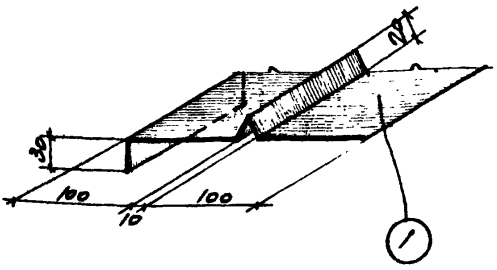

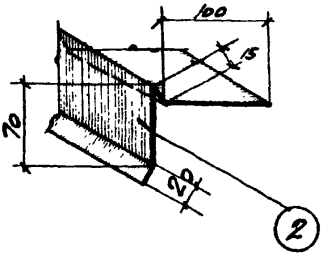

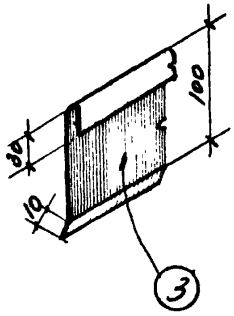

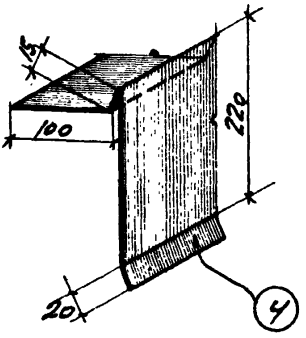

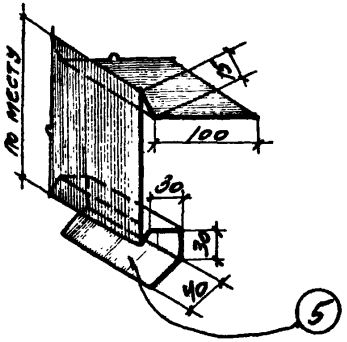

Примечание.
Фасонные элементы изготовляются из оцинкованной стали по ГОСТ 8075-56 весом 6,3 кг.

ТДА 1964	Детали скатных кровель по утепленным ж-б плитам при шаге ферм 6 и 12 м	ТДА-4-35
	Фасонные элементы из кровельной оцинкованной стали	Элементы 1; 2; 3; 4; 5

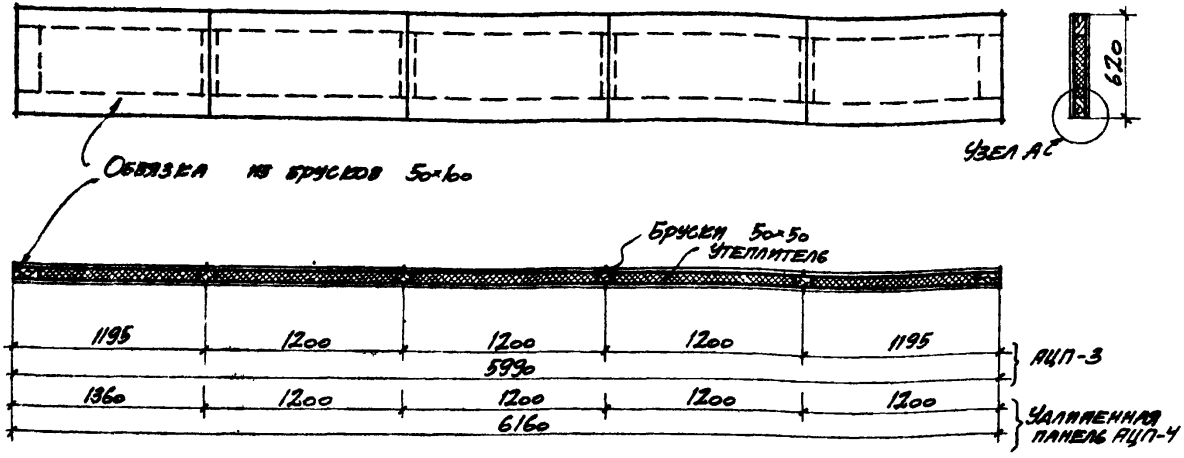

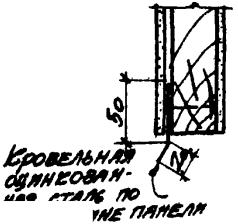

Узел А

Примечания

1. Асбестоцементные листы приняты по ГОСТ 929-59 толщиной 8 мм, приклеиваются к деревянному каркасу фенольно холодным клеем.
2. Утеплитель - минераловатные маты толщиной 50 мм.

Расход материалов

Наименование	Един. изм.	Панель L = 5990	Панель L = 6160
Пиломатериалы	м³	0,079	0,081
Асбестоцементные листы δ = 8 мм	м²	7,32	7,49
Утеплитель	м³	0,117	0,120
Кровельная оцинкован. сталь весом 6,3 кг	кг	2,65	2,7

ТДА 1964

Детали скатных кровель по утепленным ж.-б. плитам при шаге ферм 6 и 12 м

Панели асбестоцементные

ДА-4-35

11

51

750

gost.e-ecolog.ru