ГОСУДАРСТВЕННЫЙ КОМИТЕТ ПО ДЕЛАМ СТРОИТЕЛЬСТВА СССР
(ГОССТРОЙ СССР)

ТИПОВЫЕ АРХИТЕКТУРНО-СТРОИТЕЛЬНЫЕ ДЕТАЛИ
ОДНОЭТАЖНЫХ ПРОМЫШЛЕННЫХ ЗДАНИЙ

ДЕТАЛИ СКАТНЫХ КРОВЕЛЬ ПО УТЕПЛЕННЫМ ЖЕЛЕЗОБЕТОННЫМ ПЛИТАМ

ТДА-4-34

Детали устройства фонарей при шаге ферм 6м

РАЗРАБОТАНЫ
Центральным научно-исследовательским и проектно-экспериментальным институтом промышленных зданий и сооружений (Цниипромзданий)
Государственным орденов Трудового Красного Знамени проектным институтом Промстройпроект

УТВЕРЖДЕНЫ
и введены в действие с 1 января 1965г.
Государственным Комитетом по делам строительства СССР
Приказ №194 от 5 ноября 1964г.

ЦЕНТРАЛЬНЫЙ ИНСТИТУТ ТИПОВЫХ ПРОЕКТОВ
Москва-1964г

7580 30

gost.e-ecolog.ru

СОДЕРЖАНИЕ

Деталь		Стр.
I	Карниз П-образного фонаря при внутреннем отводе воды, при шаге ферм 6 м	3
2	Карниз П-образного фонаря при наружном отводе воды, при шаге ферм 6 м	4
3	Нижний борт П-образного фонаря при шаге ферм 6 м	5
4	Верх торцевой стены П-образного фонаря при шаге ферм 6 м	6
5	Низ торцевой стены П-образного фонаря при шаге ферм 6 м	7
6; 7	Карниз и нижняя часть аэрационного фонаря при шаге ферм 6 м	8
8; 9	Верх и низ торцевой стены аэрационного фонаря при шаге ферм 6 м	9
Элементы 1,2,3,4,5	Фасонные элементы из кровельной оцинкованной стали	I0
	Панели асбестоцементные	II

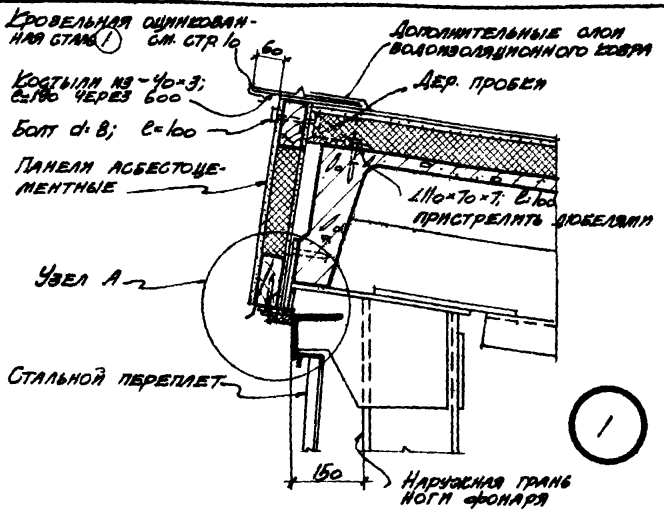

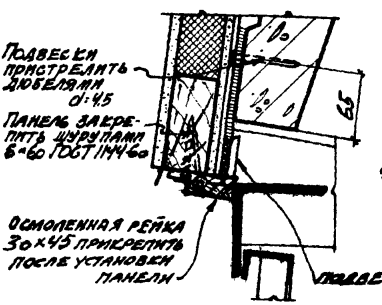

Узел А

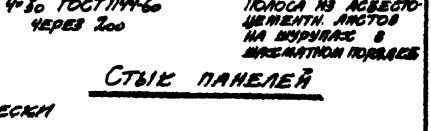

Стык панелей

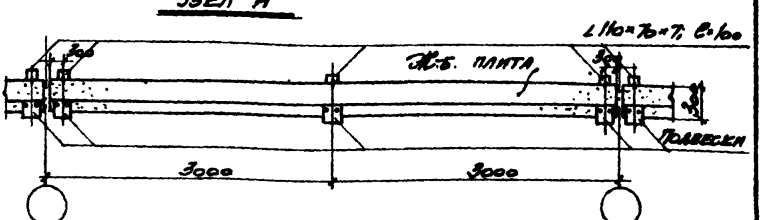

Разбивка элементов крепления

ТДА 1964	Детали скатных кровель по утепленным ж.-б. плитам при шаге ферм 6 и 12 м	ТДА-4-34
	Карниз П-образного фонаря при внутреннем отводе воды при шаге ферм 6 м.	Деталь 1
		7980 32

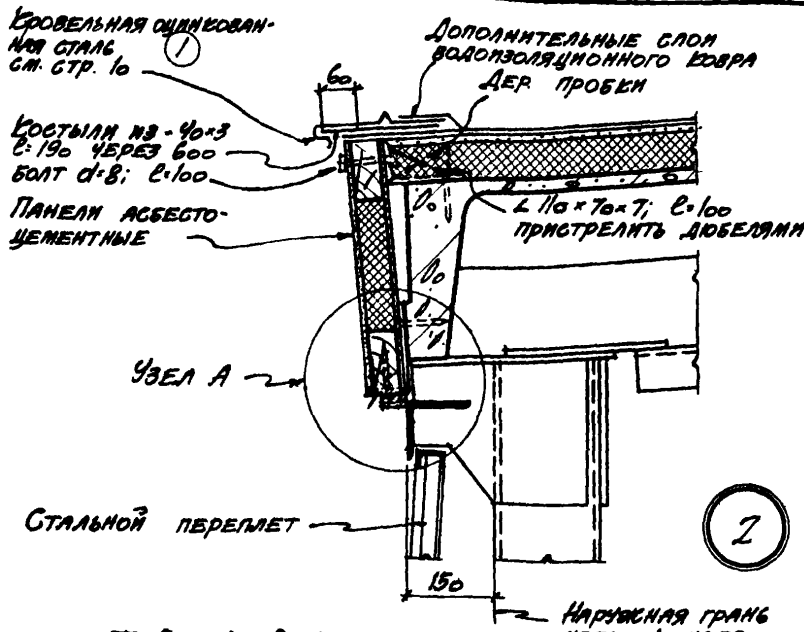

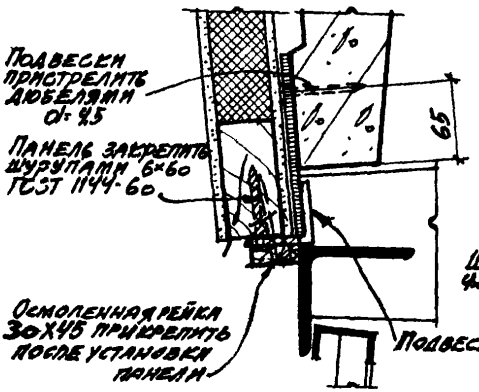

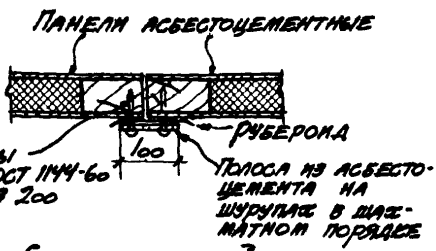

Стык панелей

Узел А

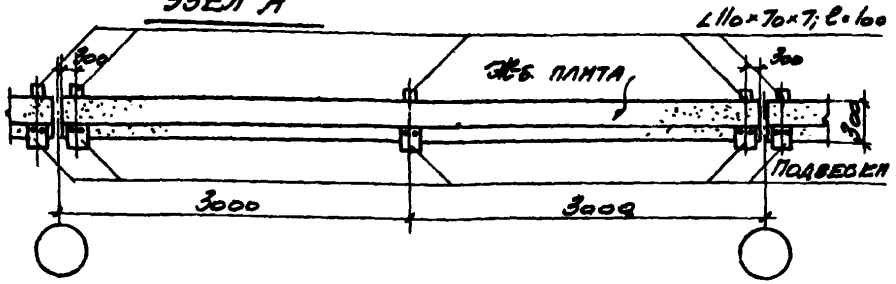

Разбивка элементов креплений

ТДА 1964	Детали скатных кровель по утепленным Ж-б плитам при шаге ферм 6 и 12 м.	ТДА-4-34	
	Карниз П-образного фонаря при наружном отводе воды при шаге ферм 6 м.	Деталь	2

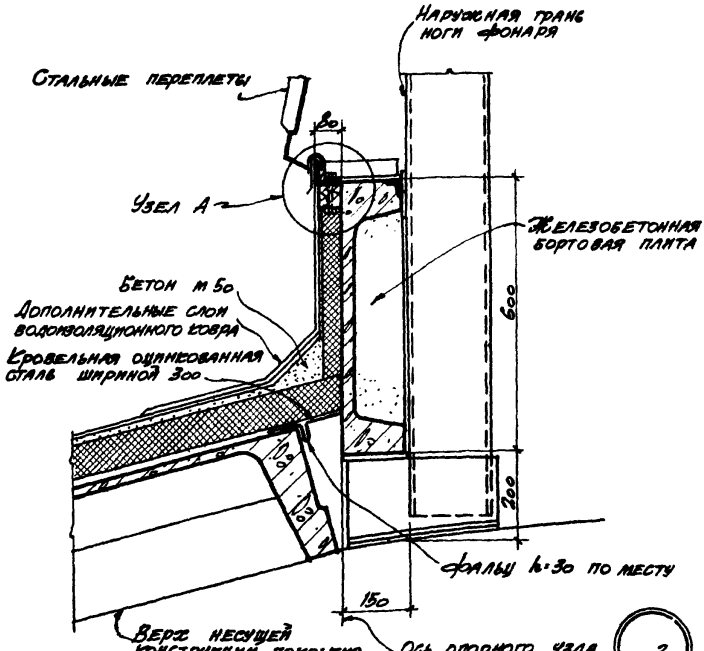

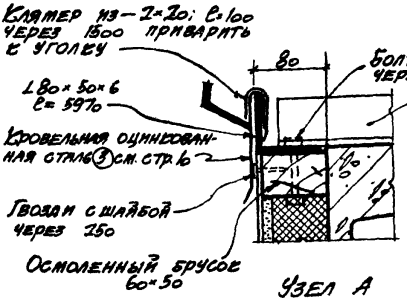

Узел А

ТДА 1964	Детали скатных кровель по утепленным ж.б. плитам при шаге ферм 6 и 12 м.	ТДА-4-34	
	Нижний борт П-образного фонаря при шаге ферм 6 м	Деталь	3

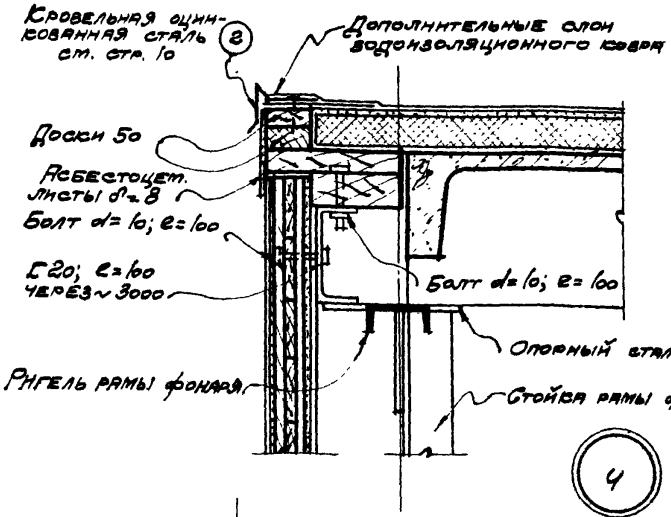

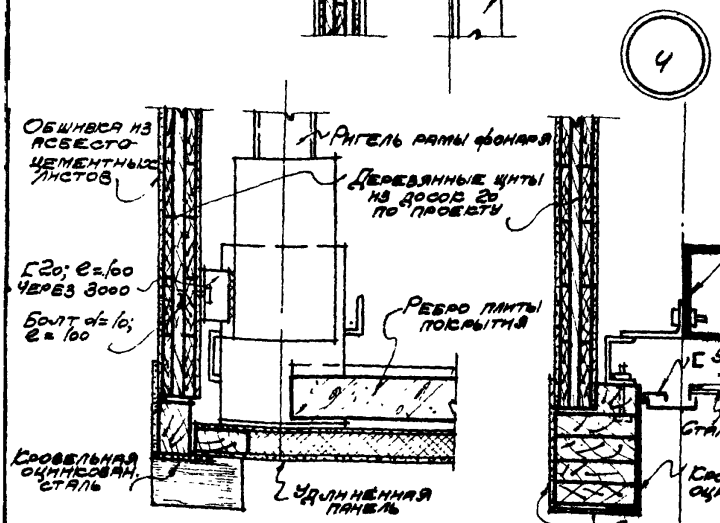

План по карнизу фонаря

План на уровне верха остекления фонаря

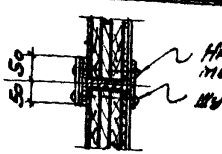

Стык асбестодеревянных щитов

ТДА 1964	Детали скатных кровель по утепленным эб. плитам при шаге ферм 6 и 12 м	ТДМ-4-34	
	Верх торцевой стены П-образного фонаря при шаге ферм 6 м	Деталь	4

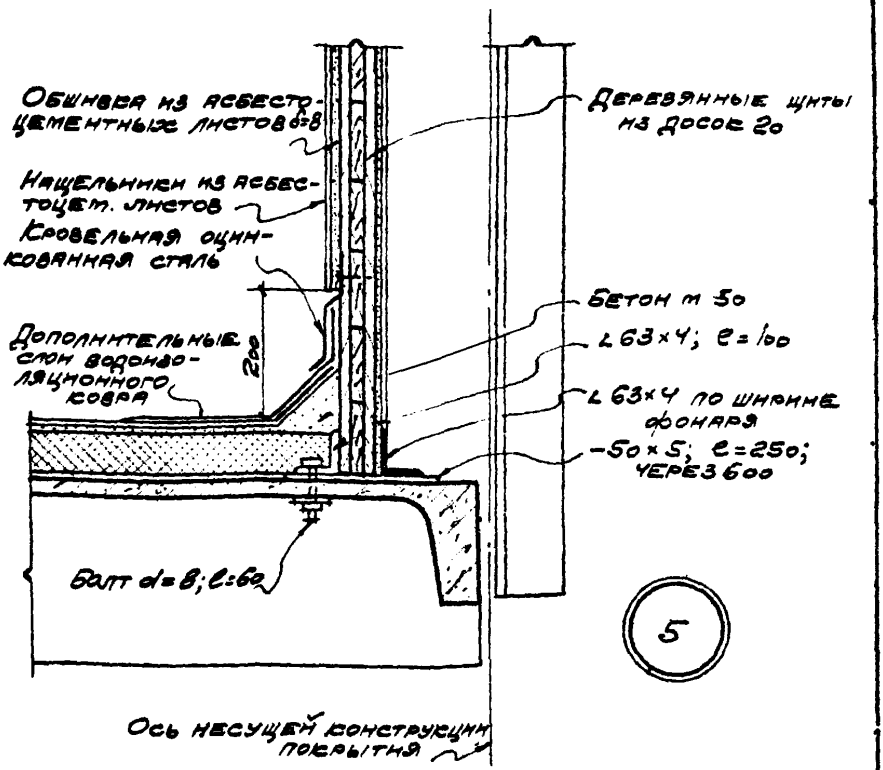

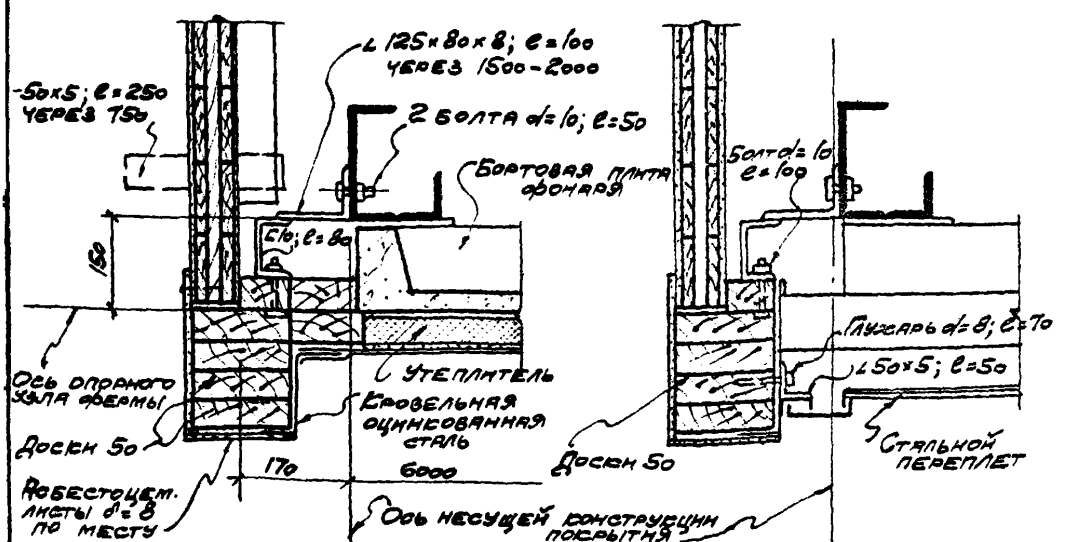

ТДА 1964	Деталн скатных кровель по утепленным эс-б. плитам при шаге ферм 6 и 12м	ТДА-4-34	
	Низ торцевой стены П-образного фонаря при шаге ферм 6м	Деталь	5

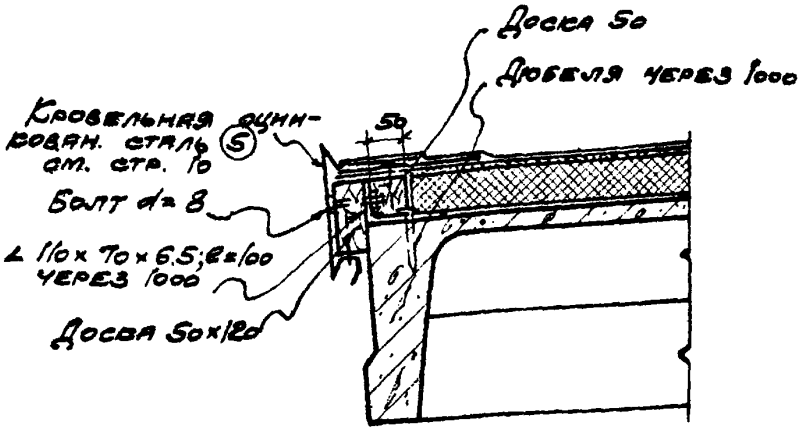

6

Примечание: Вертикальные швы между ж.б. плитами с наружной стороны фонаря расшить цементным раствором.

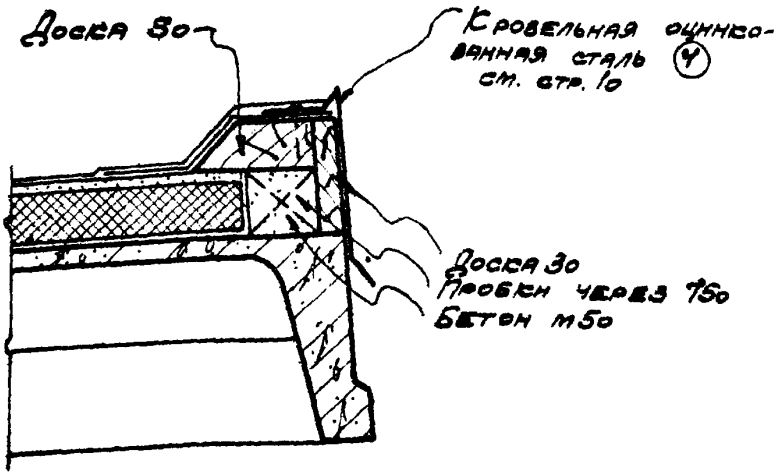

7

ТДА 1964	Детали скатных кровель по утепленным ж.-б. плитам при шаге ферм 6 и 12 м	ТДА-4-64	
	Карниз и нижняя часть аэрационного фонаря при шаге ферм 6 м	Деталь	6;7

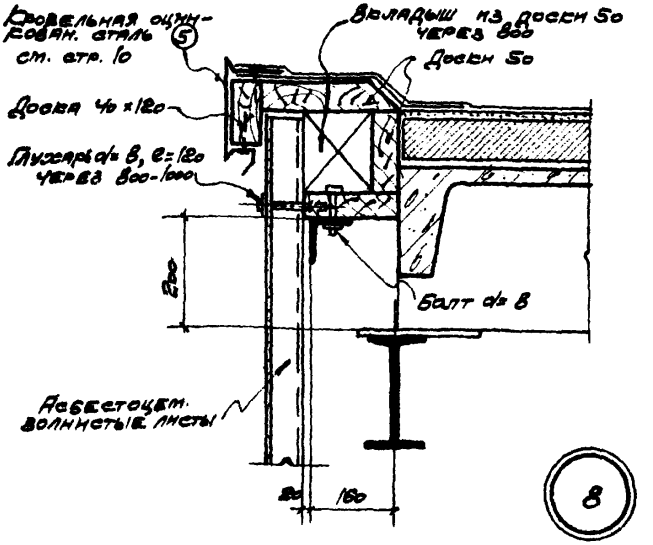

8

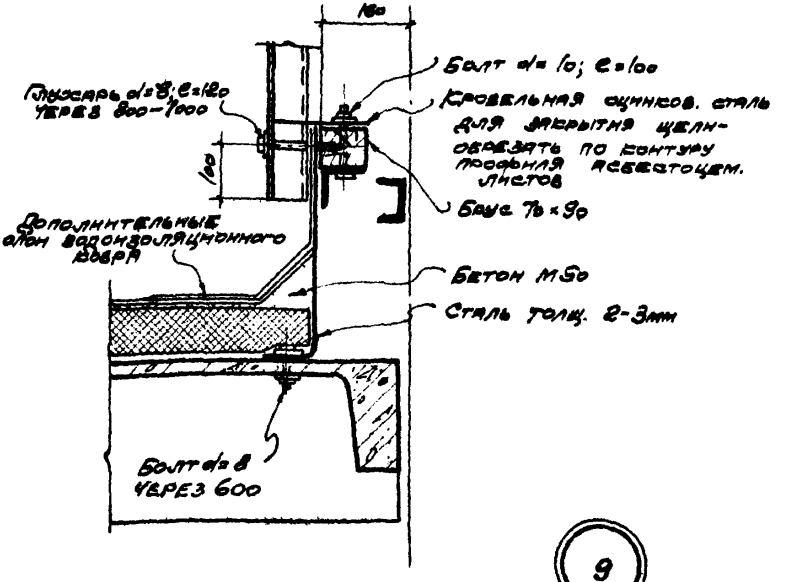

9

ТДА 1964	Детали скатных кровель по утепленным ж.-б. плитам при шаге ферм 6 и 12 м	ТДА-4-34	
	Верх и низ торцевой стены аэрационного фонаря при шаге ферм 6 м	Деталь	8;9

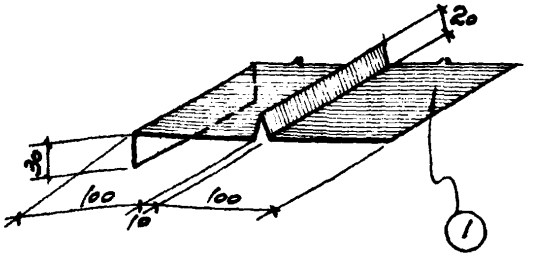

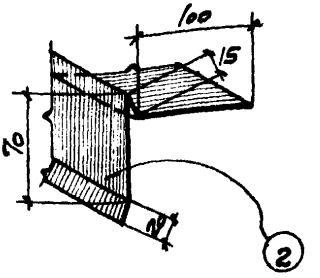

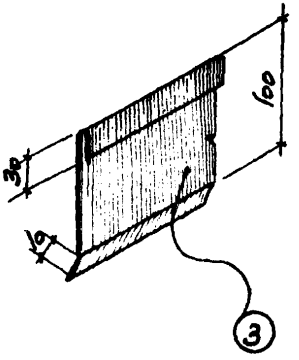

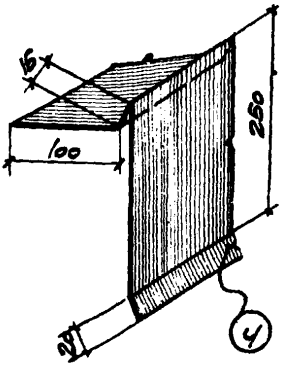

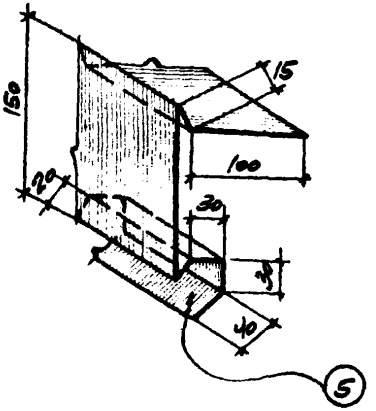

Примечание

фасонные элементы изготовляются из оцинкованной стали по ГОСТ 8075-56 весом 6.3 кг.

ТДА 1964	Детали скатных кровель по утепленным ж.-б. плитам при шаге ферм 6 и 12 м	ТДА-4-34
	фасонные элементы из кровельной оцинкованной стали	Элементы 1;2;3;4;5

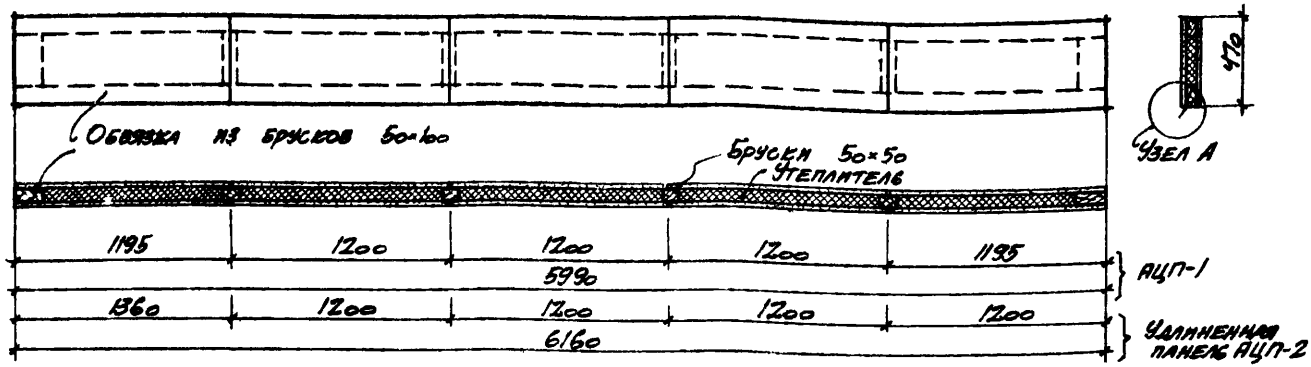

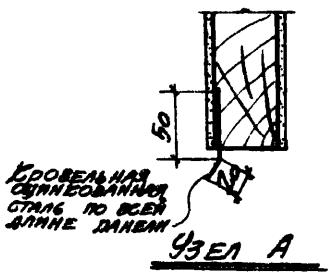

Примечания:

1. Асбестоцементные листы приняты по ГОСТ 929-59 толщиной 8мм, приклеиваются к деревянному каркасу фенольно-холодным клеем.
2. Утеплитель - минераловатные маты толщиной 50мм.

Расход материалов

Наименование	Един. изм.	Панель L = 5990	Панель L = 6160
Пиломатериалы	м³	0,065	0,067
Асбестоцементные листы δ = 8мм.	м²	5,64	5,79
Утеплитель	м³	0,073	0,078
Кровельная оцинков. сталь весом 6,3кг.	кг.	2,65	2,7

ТДА 1964

Детали скатных кровель по утепленным ж-б. плитам при шаге ферм 6 и 12 м.

Панели асбестоцементные

ТДА 4-34

gost.e-ecolog.ru