ГОСУДАРСТВЕННЫЙ КОМИТЕТ ПО ДЕЛАМ СТРОИТЕЛЬСТВА СССР
(ГОССТРОЙ СССР)

ТИПОВЫЕ АРХИТЕКТУРНО-СТРОИТЕЛЬНЫЕ ДЕТАЛИ
ОДНОЭТАЖНЫХ ПРОМЫШЛЕННЫХ ЗДАНИЙ

ДЕТАЛИ СКАТНЫХ КРОВЕЛЬ ПО УТЕПЛЕННЫМ ЖЕЛЕЗОБЕТОННЫМ ПЛИТАМ

ТДА-4-32

Детали температурных швов и перепадов высот

РАЗРАБОТАНЫ
Центральным научно-исследовательским и проектно-экспериментальным институтом промышленных зданий и сооружений (ЦНИПРОМЗДАНИЙ)
Государственным ордена Трудового Красного Знамени проектным институтом Промстройпроект

УТВЕРЖДЕНЫ
и введены в действие с 1 января 1965г.
Государственным Комитетом по делам строительства СССР
Приказ №194 от 5 ноября 1964г.

ЦЕНТРАЛЬНЫЙ ИНСТИТУТ ТИПОВЫХ ПРОЕКТОВ

Москва-1964г

7580 11

gost.e-ecolog.ru

СОДЕРЖАНИЕ

Деталь		Стр.
I;2	Поперечный температурный шов без вставки. Поперечный температурный шов со вставкой 500	3
3	Поперечный температурный шов со вставкой I000	4
4	Продольный температурный шов со вставкой 500 при уклоне кровли I:8; I:I2	5
5	Продольный температурный шов со вставкой 500 при уклоне кровли I:3	6
6	Продольный температурный шов со вставкой I000 при уклоне кровли I:8; I:I2	7
7	Продольный температурный шов со вставкой I000 при уклоне кровли I:3	8
8	Поперечный температурный шов со вставкой 500 в месте перепада высот	9
9	Продольный температурный шов со вставкой 500 в месте перепада высот при уклоне кровли I:8; I:I2	I0
I0	Продольный температурный шов со вставкой 500 в месте перепада высот при уклоне кровли I:3	II
II	Поперечный температурный шов со вставкой I000 в месте перепада высот и с привязкой стены "250"	I2
I2	Продольный температурный шов со вставкой I000 в месте перепада высот и с привязкой стены "250" при уклоне кровли I:8; I:I2	I3
I3	Продольный температурный шов со вставкой I000 в месте перепада высот и с привязкой стены "250" при уклоне кровли I:3	I4
Элементы I,2,3,4, 5,6	Фасонные элементы из оцинкованной кровельной стали	I5

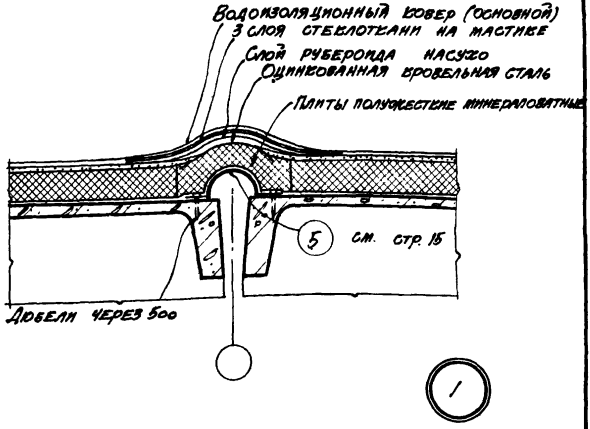

1

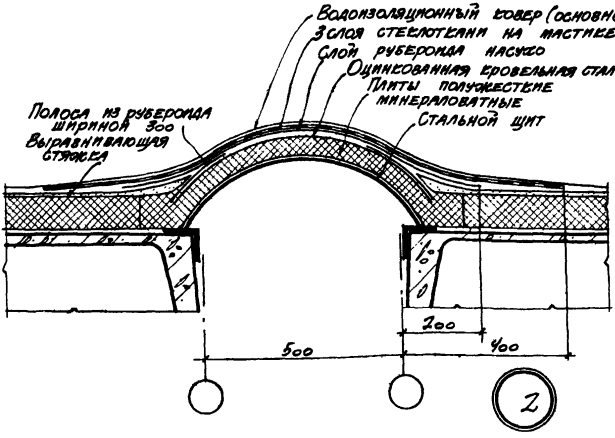

2

ТДА 1964	Деталн скатных кровель по утепленным ж/б. плитам при шаге ферм 6 и 12 м	ТДА - 4-32
	Поперечный температурный шов без вставки Поперечный температурный шов со вставкой 500	Деталь 1; 2

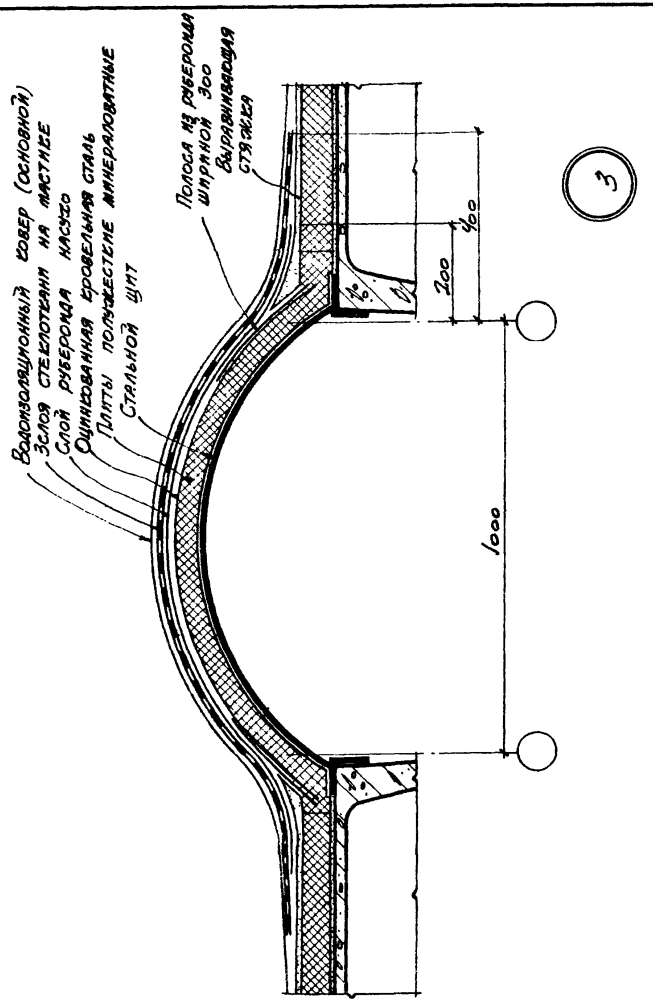

ТДА 1964	Детали скатных кровель по утепленным ж.-б. плитам при шаге ферм 6 и 12 м	ТДА-4-32	
	Поперечный температурный шов со вставкой 1000	Деталь	3

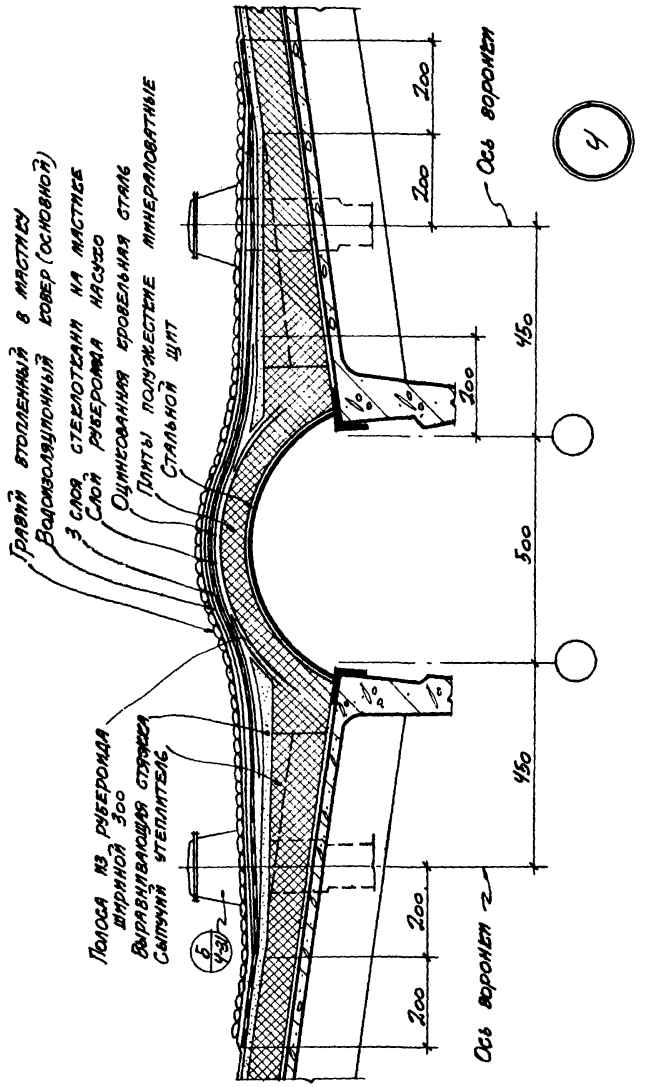

ТДА 1964	Деталм скатных кровель по утепленным ж.б. плитам при шаге ферм 6 и 12м	ТДА-4-32	
	Продольный температурный шов со вставкой 500 при уклонах кровель 1:8; 1:12	деталь	4

ТДА 1964

Деталь скатных кровель по ж/б плитам при шаге ферм 6 и 12 м.

Продольный температурный шов со вставкой 500 при уклоне кровли ~ 1:3

ТДА-4-32

Деталь 5

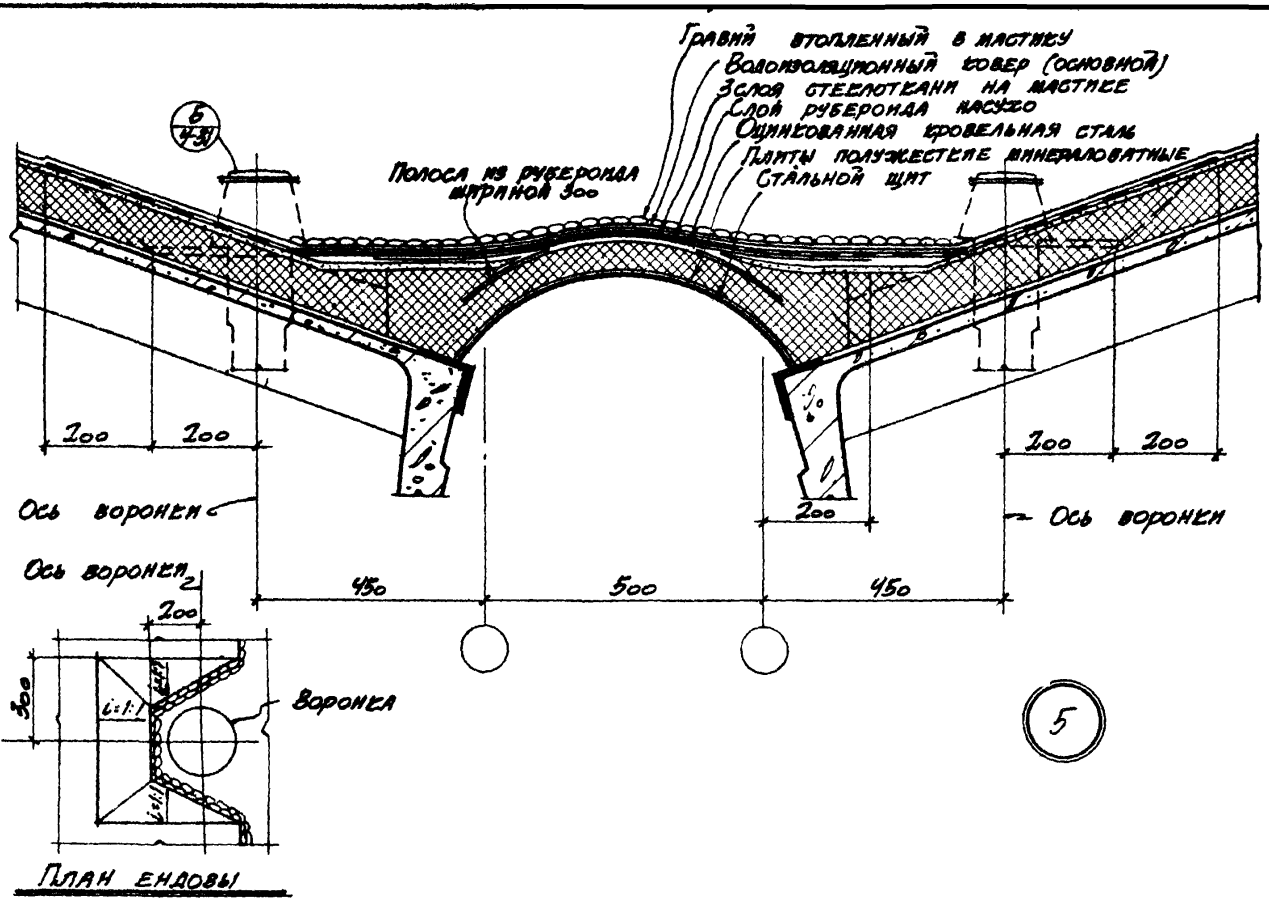

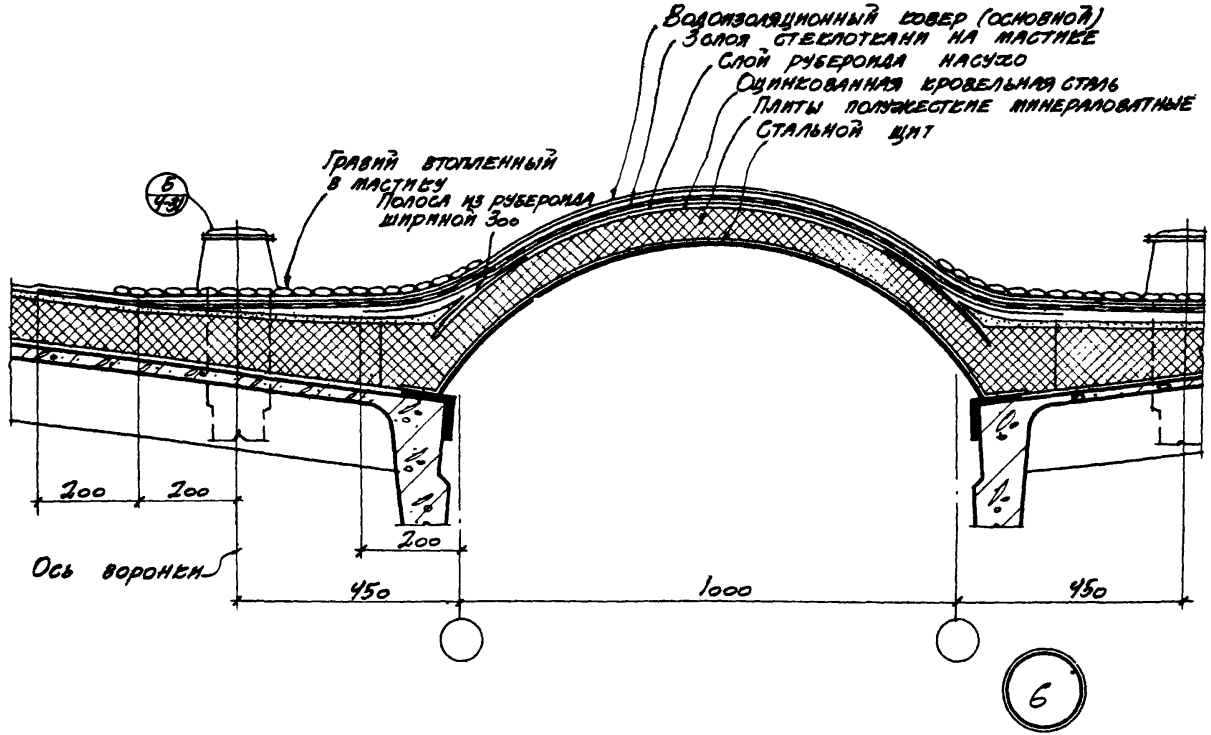

ТДА 1964

Детали скатных кровель по утепленным ж-б. плитам при шаге 6 и 12 м.

Продольный температурный шов со вставкой 1000 при уклонах кровли 1:8; 1:12

ТДА-4-32

Деталь 6

1580 17

7

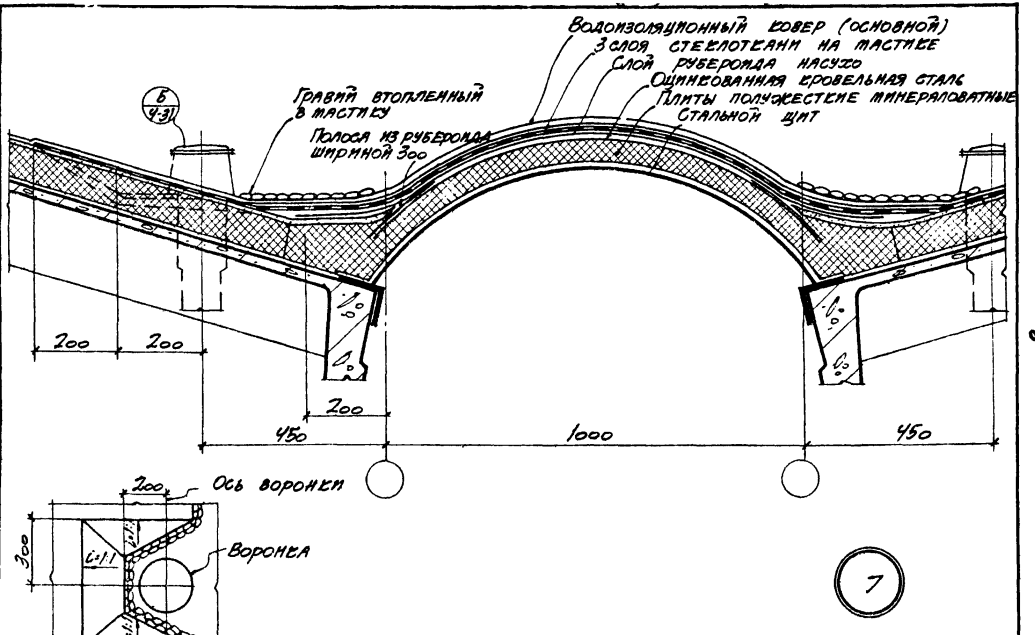
Водоизоляционный ковер (основной)
3 слоя стеклотканн на мастике
Слой рубероида насухо
Оцинкованная кровельная сталь
Плиты полужесткие минераловатные
Стальной щит
Гравий втопленный в мастику
Полоса из рубероида шириной 300
Б
4-31
1:10
200
200
200
450
1000
450
Ось воронки
Воронка
i=1:1
i=1:1
i=1:1
i=1:1
1:12
1:12
1:10
1:10
1:10

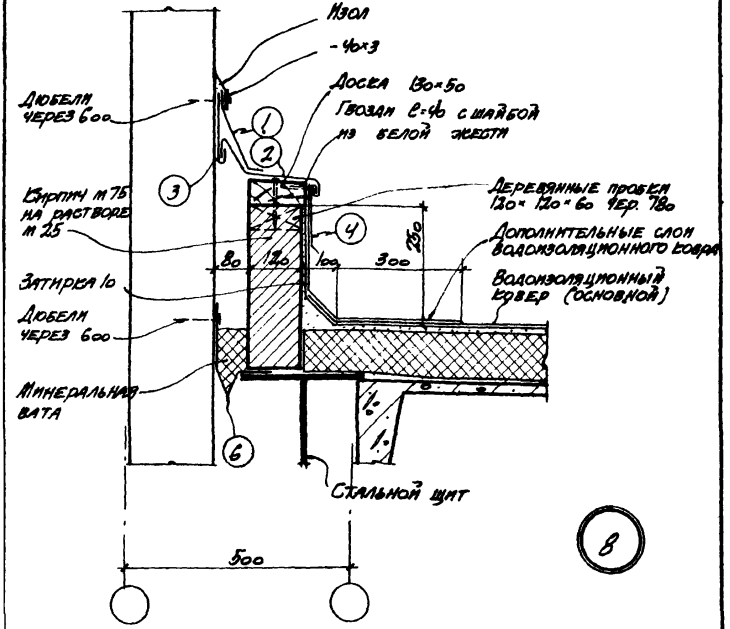

Примечание:
1. Фасонные элементы из оцинкованной кровельной стали №№ 1; 2; 3; 4-6 смотрите на стр. 16.

ТДА 1964	Детали скатных кровель по утепленным ж-б. плитам при шаге ферм 6 и 12 м.	ТДА-4-32	
	Поперечный температурный шов со вставкой 600 в месте перепада высот	Деталь	8

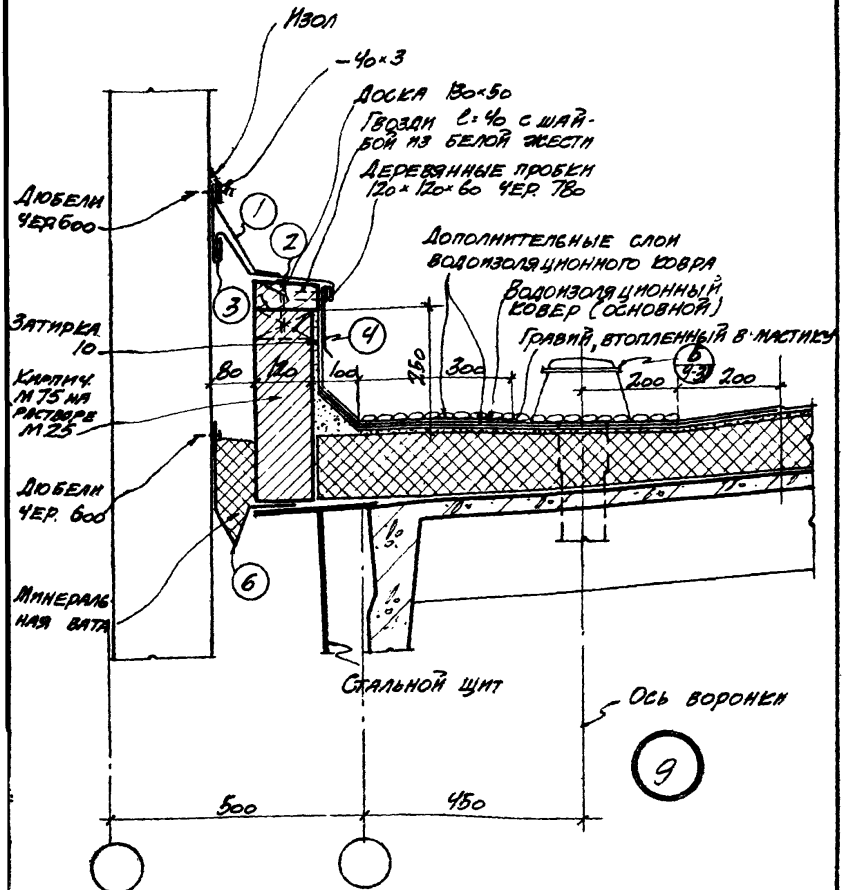

ТДА 1964	Деталм скатных кровель по утепленным ж-б. плитам при шаге ферм 6 и 12м	ТДА-4-32	
	Продольный температурный шов со вставкой 500 в месте перепада высот при уклонах кровель 1:8, 1:12	деталь	9

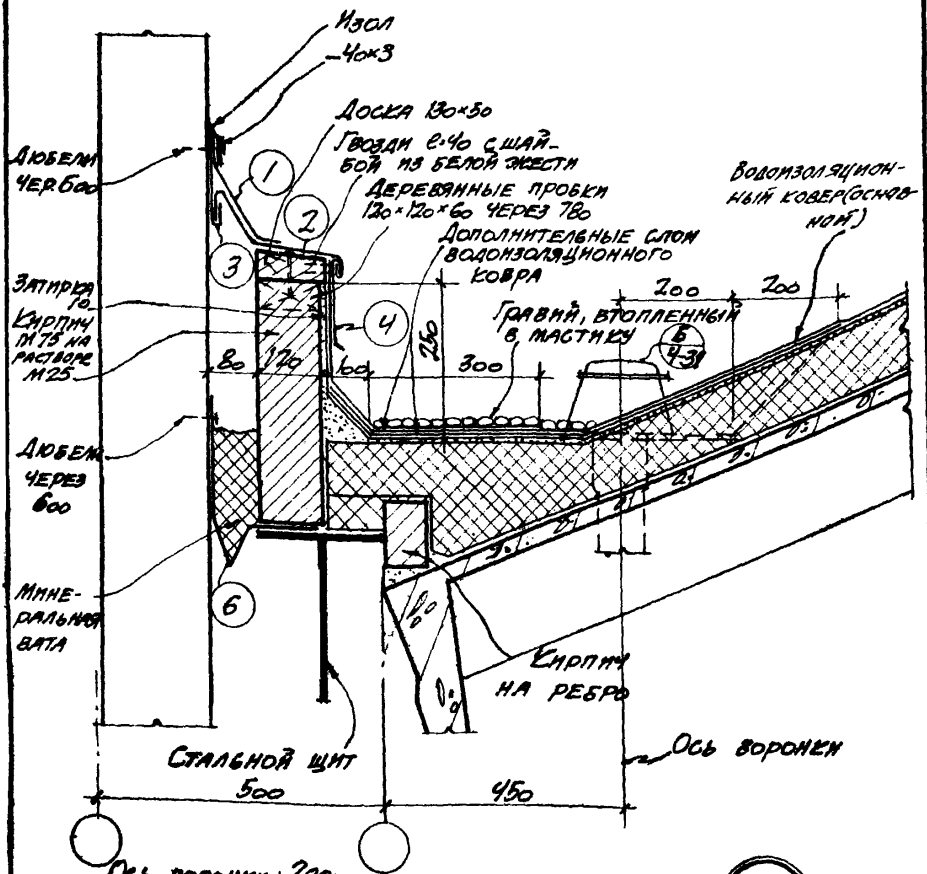

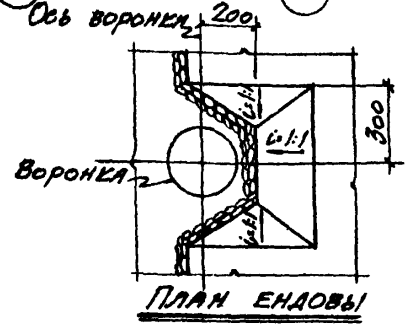

10

Примечание:
1. Фасонные элементы из оцинкованной кровельной стали №№ 1, 2, 3, 4, 6 см. на стр 15.

ТДА 1964	Детали скатных кровель по утепленным ж.б. плитам при шаге ферм 6 и 12 м.	ТДА-4-32	
	Продольный температурный шов со вставкой 500 в месте перепада высот при уклоне кровли ~1:3	Деталь	10

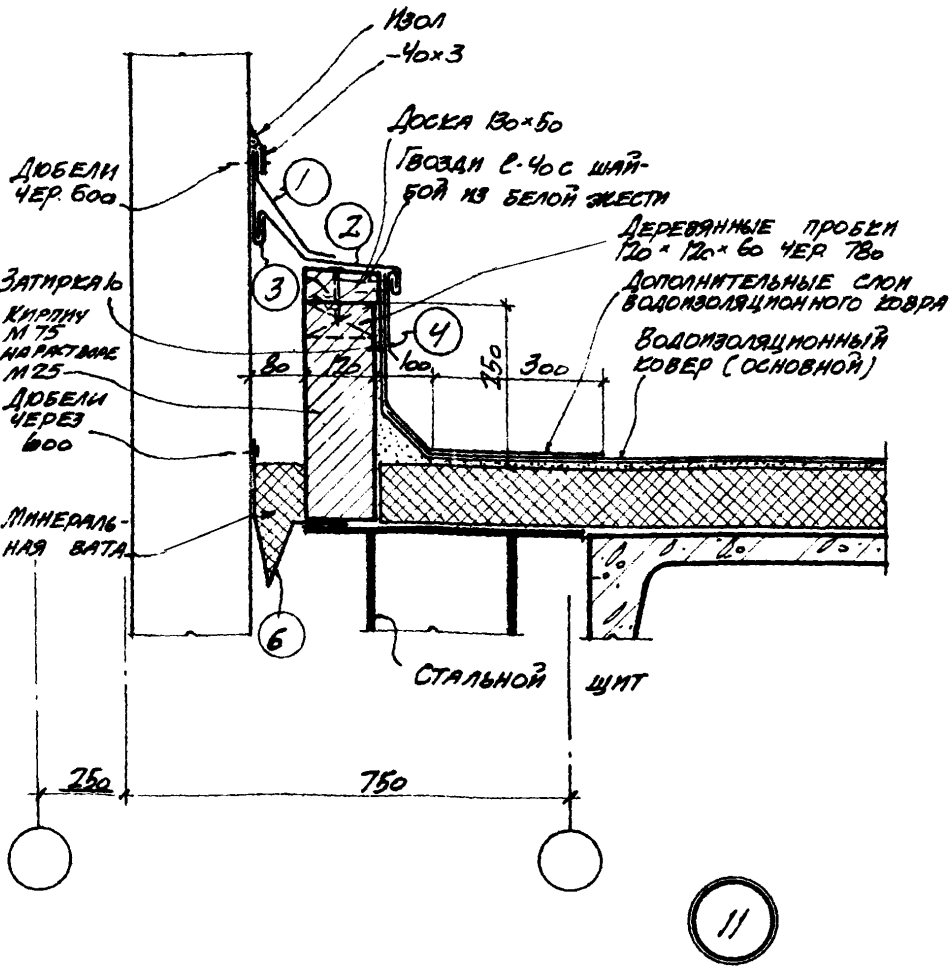

11

Примечания:
1. Фасонные элементы из оцинкованной кровельной стали №№ 1; 2; 3; 4; 6 смотрите на стр. 15

ТДА 1964	Детали скатных кровель по утепленным №5 плитам при шаге ферм 6 и 12 м	ТДА-4-32	
	Поперечный температурный шов со вставкой 1000 в месте перепада высот и с привязкой стены 250	Деталь	11

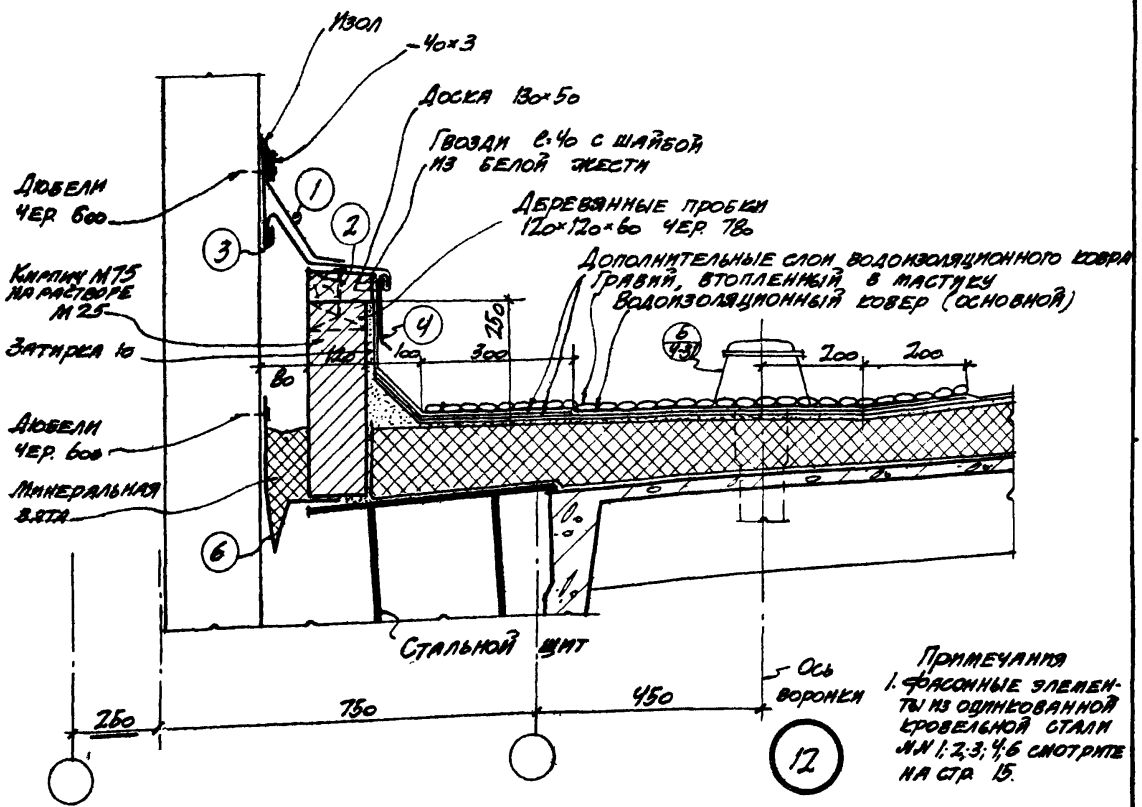

Примечания
1. Фасонные элементы из оцинкованной кровельной стали №№ 1; 2; 3; 4; 6 смотрите на стр. 15.

ТДА 1964

Детали скатных кровель по утепленным ж.-б. плитам при шаге 6 и 12 м

Продольный температурный шов со вставкой 1000 в месте перепада высот и с привязкой стены 250 при уклоне кровель 1:8; 1:12.

ТДА-4-32

Детал. 12

7580 29

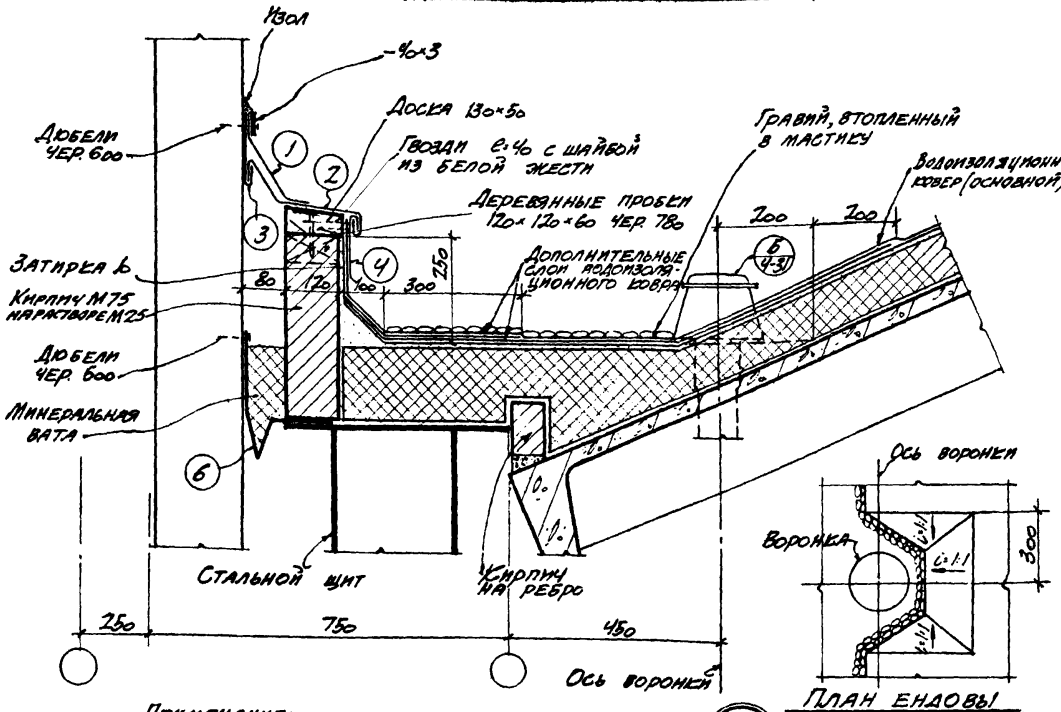

Примечание:
1. Фасонные элементы из оцинкованной кровельной стали NN 1; 2; 3; 4; 6 см. на стр. 15.

13

ТДА 1964

Детали скатных кровель по утепленным Ж.-Б. плитам при шаге ферм 6 и 12 м

Продольный температурный шов со вставкой 1000 в месте перепада высот и с привязкой стены 250 при уклоне кровли ~ 1:3

ТДА-4-32

ДЕТАЛЬ 13

7580

24

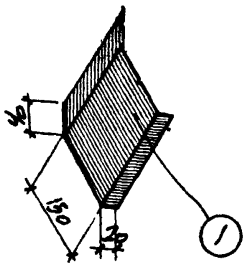

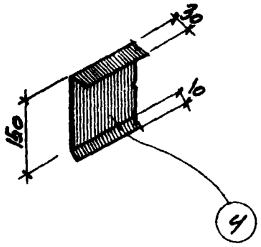

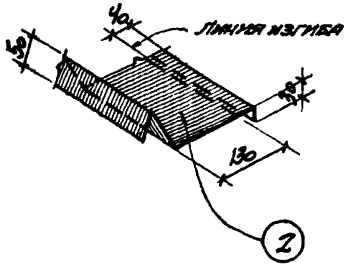

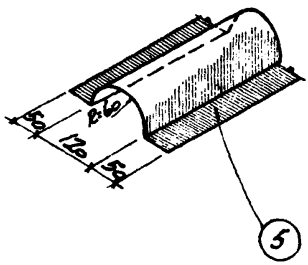

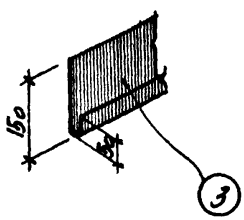

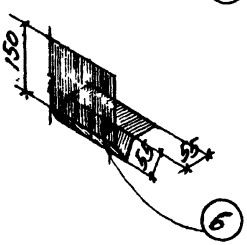

Примечание:
1. Фасонные элементы изготовляются из оцинкованной стали (ГОСТ 8675-56) весом 6,3 кг.

gost.e-ecolog.ru

ТДА 1964	Деталей скатных кровель по утепленным ж.б. плитам при шаге ферм 6 и 12 м	ТДА-4-32
	Фасонные элементы из оцинкованной кровельной стали	Элементы 1; 2; 3; 4; 5; 6