т.о
ДМСЦ

ГОСУДАРСТВЕННЫЙ КОМИТЕТ СОВЕТА МИНИСТРОВ СССР ПО ДЕЛАМ СТРОИТЕЛЬСТВА
/ГОССТРОЙ СССР/

ТИПОВЫЕ КОНСТРУКЦИИ И ДЕТАЛИ ЗДАНИЙ И СООРУЖЕНИЙ

Серия ПК-01-129/68

СБОРНЫЕ ЖЕЛЕЗОБЕТОННЫЕ ПРЕДВАРИТЕЛЬНО НАПРЯЖЕННЫЕ СЕГМЕНТНЫЕ ФЕРМЫ

ДЛЯ ПОКРЫТИЙ ЗДАНИЙ ПРОЛЕТАМИ 18, 24 И 30 М С ШАГОМ ФЕРМ 6 И 12 М

Выпуск II-1

ФЕРМЫ ПРОЛЕТОМ 18 М ИЗ БЕТОНА МАРКИ 600

РАБОЧИЕ ЧЕРТЕЖИ

ЦЕНТРАЛЬНЫЙ ИНСТИТУТ ТИПОВЫХ ПРОЕКТОВ
МОСКВА

gost.e-ecolog.ru

цена 1=28

ГОСУДАРСТВЕННЫЙ КОМИТЕТ СОВЕТА МИНИСТРОВ СССР ПО ДЕЛАМ СТРОИТЕЛЬСТВА
/ ГОССТРОЙ СССР /

ТИПОВЫЕ КОНСТРУКЦИИ И ДЕТАЛИ ЗДАНИЙ И СООРУЖЕНИЙ

Серия ПК-01-129/68

СБОРНЫЕ ЖЕЛЕЗОБЕТОННЫЕ ПРЕДВАРИТЕЛЬНО НАПРЯЖЕННЫЕ СЕГМЕНТНЫЕ ФЕРМЫ

ДЛЯ ПОКРЫТИЙ ЗДАНИЙ ПРОЛЕТАМИ 18, 24 И 30 М С ШАГОМ ФЕРМ 6 И 12 М

Выпуск II-1

ФЕРМЫ ПРОЛЕТОМ 18 М ИЗ БЕТОНА МАРКИ 600

РАБОЧИЕ ЧЕРТЕЖИ

ЦЕНТРАЛЬНЫЙ ИНСТИТУТ ТИПОВЫХ ПРОЕКТОВ
МОСКВА

Гл. конструктор		Васильев	Зам. директора
Нач. ОТК-3		Петров	Рук. лаборат.
Гл. инж. проекта		Кодыш	Ст. научн. сотруд.
Рук. группы		Пурре	

Александровский
Бердичевский
Руф

ГОССТРОЙ СССР
ЦНИИПРОМЗДАНИЙ
МОСКВА

С О Д Е Р Ж А Н И Е

Лист		Стр.
	Пояснительная записка	3,4
1	Расход материалов на ферму	5
2	Выборка стали на ферму	6
3	Фермы ФСВ181-2Н, ФСВ181-2/3Н, ФСВ181-3Н. Опалубочный чертеж	7
4	Фермы ФСВ181-2НАIУ, ФСВ181-2НП, ФСВ181-2/3НАIУ, ФСВ181-2/3НП. Армирование ферм	8
5	Фермы ФСВ181-3НАIУ, ФСВ181-3НП. Армирование ферм . . .	9
6	Фермы ФСВ181-2Н, ФСВ181-2/3Н, ФСВ181-3Н. Узлы 1,2,3 . . .	10
7	Фермы ФСВ181-2Н, ФСВ181-2/3Н, ФСВ181-3Н, Узлы 4,5. . . .	11
8	Фермы ФСВ1811-3/4Н, ФСВ1811-4Н. Опалубочный чертеж . .	12
9	Фермы ФСВ1811-3/4НАIУ, ФСВ1811-3/4НП. Армирование ферм. .	13
10	Фермы ФСВ1811-4НАIУ, ФСВ1811-4НП. Армирование ферм . . .	14
11	Фермы ФСВ1811-3/4Н, ФСВ1811-4Н. Узлы 1,2,3	15
12	Фермы ФСВ1811-3/4Н, ФСВ1811-4Н. Узлы 4,5	16
13	Фермы ФСВ1811-6Н, ФСВ1811-6/7НП. Опалубочный чертеж .	17
14	Фермы ФСВ1811-6НАIУ, ФСВ18Ш-6НП. Армирование ферм . .	18
15	Фермы ФСВ18Ш-6/7НАIУ, ФСВ18Ш-6/7НП. Армирование ферм . .	19
16	Фермы ФСВ18Ш-6Н, ФСВ18Ш-6/7Н. Узлы 1,2,3.	20
17	Фермы ФСВ18Ш-6Н, ФСВ18Ш-6/7Н. Узлы 4,5	21
18	Каркасы КП1, КП2	22
19	Каркасы КП3, КП4	23
20	Каркасы КП5+КП7	24
21	Каркасы КП8+КП10	25
22	Каркасы КП11+КП13	26
23	Каркасы КП14+КП16	27
24	Каркасы КП17+КП19	28
25	Каркасы КП20, КП21, КП23, КП24.	29
26	Каркасы КП22, КП25	30
27	Каркасы КР23$^{т}_{н}$+КР26	31
28	Каркасы КР27$^{т}_{н}$+КР30	32
29	Каркасы КР3[illegible]$^{т}_{н}$+КР34$^{т}_{н}$, КР38	33
30	Каркасы КР35 [illegible] КР37, КР39, КР40	34
31	Сетки [illegible]	35
32	Спецификация арматуры. Отдельные стержни поз. 85+86; напрягаемая арматура поз. [illegible]-5.	36
33	Закладные элементы [illegible]	37

Пояснительная записка

1. Общая часть

Настоящая работа выполнена по теме "Сборные железобетонные предварительно напряженные фермы и балки из бетона марки 600 для покрытий зданий со скатной и плоской кровлей" плана экспериментального проектирования на 1970 г. Шифр 909-70.

2. В выпуске II-1 помещены рабочие чертежи ферм следующих марок

ФСВ 18I-2/4Н	ФСВ 18II-4Н
ФСВ 18I- 8Н	ФСВ 18III-6Н
ФСВ 18II-3/4Н	ФСВ 18III-6/7Н

изготовляемых в опалубочных формах серии ПК-01-129 с напрягаемой арматурой из семипроволочных прядей класса В-7 диаметром 15мм и горячекатанной стали периодического профиля класса А-IV. Для заполнения ряда групп нагрузок первого типоразмера дана ферма ФСВ18I-2Н из бетона марки 500.

3. Применение вновь разработанных ферм совместно с плитами повышенной несущей способности (шириной 3м) позволит ограничиться 3 типоразмерами под весь диапазон нагрузок, вместо 4х ранее применявшихся.

4. Набор марок ферм под нагрузки производится при помощи ключей помещенных в выпуске I-1 серии ПК-01-129/68.

Несущая способность марок ферм, помещенных в данном альбоме соответствует аналогичным маркам серии.

5. Условия применения ферм, детали узлов крепления, примеры разбивки закладных деталей, указания по изготовлению приведены в выпуске I-1 и II серии ПК-01-129/68.

Распределение марок ферм пролетом 18 м по типоразмерам

Типоразмер	Вес фермы т	Группа нагрузки	1	1/2	2	2/3	3	3/4	4	5	6	6/7
I	4,5	Марка фермы	ФСМ18I-1н / ФСМ18I-1	ФСМ18I-1/2н / ФСМ18I-1/2	ФСМ18I-2н	ФСВ18I-2/3н	ФСВ18I-3н					
		Размер плит	3×6 / 1,5×6	3×6 / 1,5×6	3×6	3×6	3×6 3×12					
		Марка бетона	400	400	500	600	600					
II	6,0	Марка фермы		ФСМ18II-1/2	ФСМ18II-2н / ФСМ18II-2	ФСМ18II-2/3н / ФСМ18II-2/3	ФСМ18II-3н	ФСВ18II-3/4н	ФСВ18II-4н			
		Размер плит		1,5×6	3×6 / 1,5×6	3×6 / 1,5×6	3×6 3×12	3×6 3×12	3×6 3×12			
		Марка бетона		400	400	400	500	600	600			
III	7,8	Марка фермы				ФСМ18III-2/3	ФСМ18III-3н / ФСМ18III-3	ФСМ18III-3/4	ФСМ18III-4н / ФСМ18III-4	ФСМ18III-5н / ФСМ18III-5	ФСВ18III-6н	ФСВ18III-6/7н
		Размер плит				1,5×6	3×6 / 1,5×6 3×12 / 1,5×12	1,5×6 1,5×12	3×6 / 1,5×6 3×12 / 1,5×12	3×12 / 1,5×6 3×12 / 3,0×12	3×12	3×12
		Марка бетона				400	400	400	400	500	600	600
IV	9,4	Марка фермы							ФСМ18IV-4н / ФСМ18IV-4	ФСМ18IV-5н / ФСМ18IV-5	ФСМ18IV-6н / ФСМ18IV-6	ФСМ18IV-6/7н / ФСМ18IV-6/7
		Размер плит							3×6 / 1,5×6 3×12 / 1,5×12	3×6 / 1,5×6 3×12 / 3,0×12 1,5×12	3×12 / 3,0×12 1,5×12	3×12 / 3,0×12 1,5×12
		Марка бетона							400	400	500	500

Примечания:

1. Рабочие чертежи марок выделенных двойными линиями помещены в выпуске II Серии ПК-01-129/68
2. Выбор марок ферм производится по ключам помещенным в выпуске I-1 серии ПК-01-129/68.

Инв. №

Расход материалов на одну ферму.

Марка фермы	Расход стали, кг	Напрягаемая арматура	Вес, т	Марка бетона	Объем бетона $м^3$
ФСВ18I-2НАIV	374	5Ф18АIV	4,5	500	1,80
ФСВ18I-2НП	324	6Ф15П7			
ФСВ18I-2/3НАIV	400	4Ф20АIV 1Ф16АIV		600	
ФСВ18I-2/3НП	324	6Ф15П7			
ФСВ18I-3НАIV	510	4Ф20АIV 2Ф16АIV			
ФСВ18I-3НП	446	8Ф15П7			
ФСВ18II-3/4НАIV	467	6Ф20АIV	6,0	600	2,42
ФСВ18II-3/4НП	382	8Ф15П7			
ФСВ18II-4НАIV	550	7Ф20АIV			
ФСВ18II-4НП	480	10Ф15П7			
ФСВ18III-6НАIV	766	6Ф25АIV	7,8	600	3,11
ФСВ18III-6НП	620	12Ф15П7			
ФСВ18III-6/7НАIV	900	7Ф25АIV			
ФСВ18III-6/7НП	715	14Ф15П7			

Примечание

В показатели расхода стали не включен вес закладных элементов и опорных листов.

ТК 1970	Расход материалов на ферму	Серия ПК-01-129/68 Выпуск II-1 Лист 1

ЦНИИПРОМЗДАНИЙ г. Москва

Гл. инж. по. Рук. группы Ковыш; Проверил Гудырь; Гл. спец. Гудырь; Гл. инж. Гудырь; Гл. инж. Гудырь; Гл. инж

Выборка стали на одну ферму, кг

Марка фермы	Напрягаемая арматура: Сталь ГОСТ 5781-61 класса А-IV, ф, мм 25 А-II	20 А-II	18 А-IV	16 А-IV	Итого	Сталь класса П7 ЧМТУ 425-61 ЧМПИМА, ф, мм 15 П7	Итого	Ненапрягаемая арматура: Сталь ГОСТ 5781-61 класса А-III, ф, мм 18 А-III	16 А-III	14 А-III	12 А-III	10 А-III	8 А-III	6 А-III	Итого	Сталь ГОСТ 5781-61 класса А-I, ф, мм 16 А-I	10 А-I	6 А-I	Итого	Сталь ГОСТ 6727-53 класса В-I, ф, мм 5 В-I	Итого	Расход стали без закладных деталей	Закладные детали: Сталь ГОСТ 5781-61 класса А-III, ф, мм 14 А-III	Итого	Сталь прокатная ГОСТ 380-60* марка Вст. 3 пс, δ, мм δ-12	Итого	Всего
ФСВ18Г-2НА-IV			179		179					32,0	33,2	31,4	64,0		161	1,2	0,8		2	32,0	32	374	8,4	8	11,4	11	393
ФСВ18Г-2НП						120	120			51,2	33,2	21,8	64,0		170	1,2	0,8		2	32,0	32	324	8,4	8	11,4	11	343
ФСВ18Г-2¾НА-IV		176,8		28,3	205					32,0	33,2	31,4	64,0		161	1,2	0,8		2	32,0	32	400	8,4	8	11,4	11	419
ФСВ18Г-2¾НП						120	120			51,2	33,2	21,8	64,0		170	1,2	0,8		2	32,0	32	324	8,4	8	11,4	11	343
ФСВ18Г-3НА-IV		176,8		56,6	233				81,2	69,2	26,6	31,4	35,4		244	2,4	0,4		3	29,8	30	510	8,4	8	11,4	11	529
ФСВ18Г-3НП						160	160		81,2	88,4	26,6	21,8	35,4		253	2,4	0,4		3	29,8	30	446	8,4	8	11,4	11	465
ФСВ18Г-3¼НА-II		265,2			265					76,4		31,4	41,6	16,0	165	2,4	0,4		3	33,8	34	467	13,6	14	14,2	14	495
ФСВ18Г-3¼НП						160	160			96,8		27,0	41,6	19,4	185	2,4	0,4		3	33,8	34	382	13,6	14	14,2	14	410
ФСВ18Г-4НА-IV		309,4			309					80,4	65,8	31,4	13,0	16,0	207	1,2	0,4		2	32,4	32	550	13,6	14	14,2	14	578
ФСВ18Г-4НП						200	200			100,8	65,8	27,0	13,0	19,4	226	1,2	0,4		2	32,4	32	460	13,6	14	14,2	14	488
ФСВ18Г-6НА-IV	414,6				415			107,2	113,6		24,2	24,2	43,0		312	2,4		10,4	13	25,8	26	766	13,6	14	14,2	14	794
ФСВ18Г-6НП						240	240	107,2	122,4		24,2	62,2	25,4		341	2,4		10,4	13	25,8	26	620	13,6	14	14,2	14	648
ФСВ18Г-6¾НА-IV	483,7				484			289,6			43,8		43,0		376	2,4		19,8	22	18,2	18	900	13,6	14	14,2	14	928
ФСВ18Г-6¾НП						280	280	300,8			45,4		48,6		395	2,4		19,8	22	18,2	18	715	13,6	14	14,2	14	743

ТК 1970 — Выборка стали на одну ферму.

Серия ПК-01-12/66 Выпуск II-1

Лист 2

ЦНИИПромзданий Госстроя СССР

г. Москва

Инв. №

Изм. Кол. уч. Лист № док. Подп. Дата

Инв. № подл. | Подп. и дата | Взам. инв. №

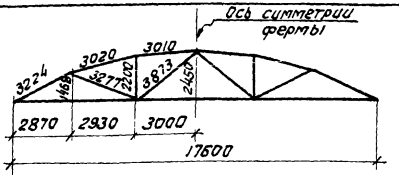

Геометрическая схема ферм

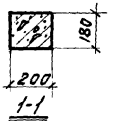

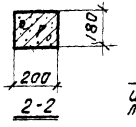

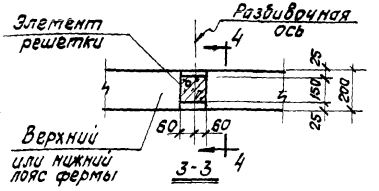

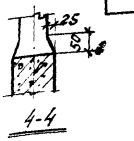

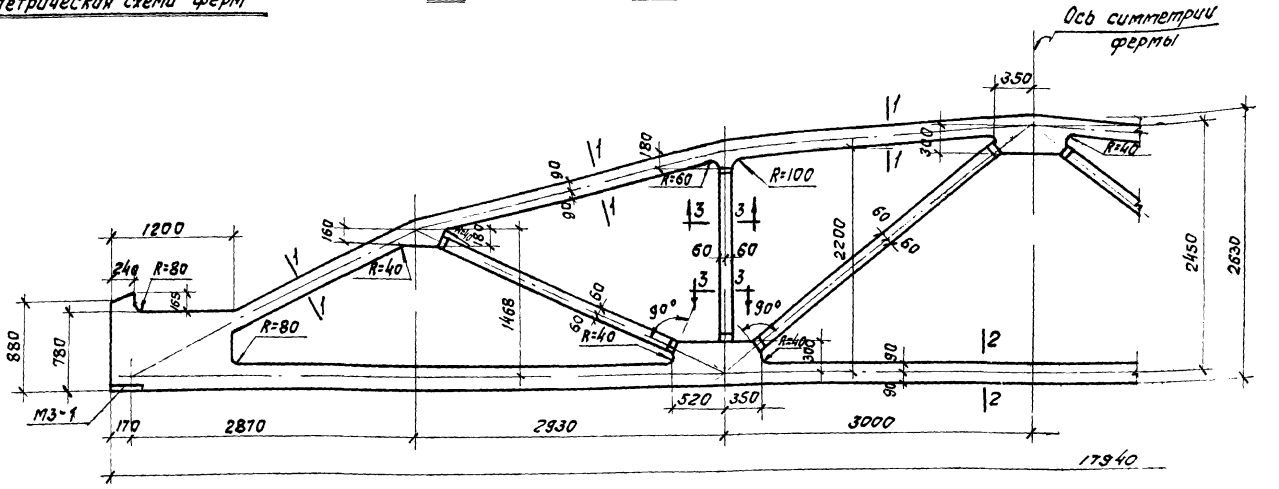

Спецификация марок закладных элементов на одну ферму

Марка фермы	Марка элемента	Кол. шт.	№ листа
ФСВ18I-2/3Н ФСВ18I-2Н ФСВ18I-3Н	М3-1	2	

Примечания:

1. Закладные элементы для крепления плит покрытия, стоек фонаря и связей даны в выпуске I-1 серии ПК-01-129/68, там же приведены элементы для крепления ферм к колоннам.
2. Привязку всех элементов решетки по ширине фермы принять по сечению 3-3.
3. В марках ферм условно опущены индексы, обозначающие вид напрягаемой арматуры.

ТК 1970	Фермы ФСВ18I-2Н, ФСВ18I-2/3Н, ФСВ18I-3Н Опалубочный чертеж	Серия ПК-01-129/68 вып II-1 Лист 3

ЦНИИПРОМЗДАНИЙ г. Москва

Рук группы

Лурре

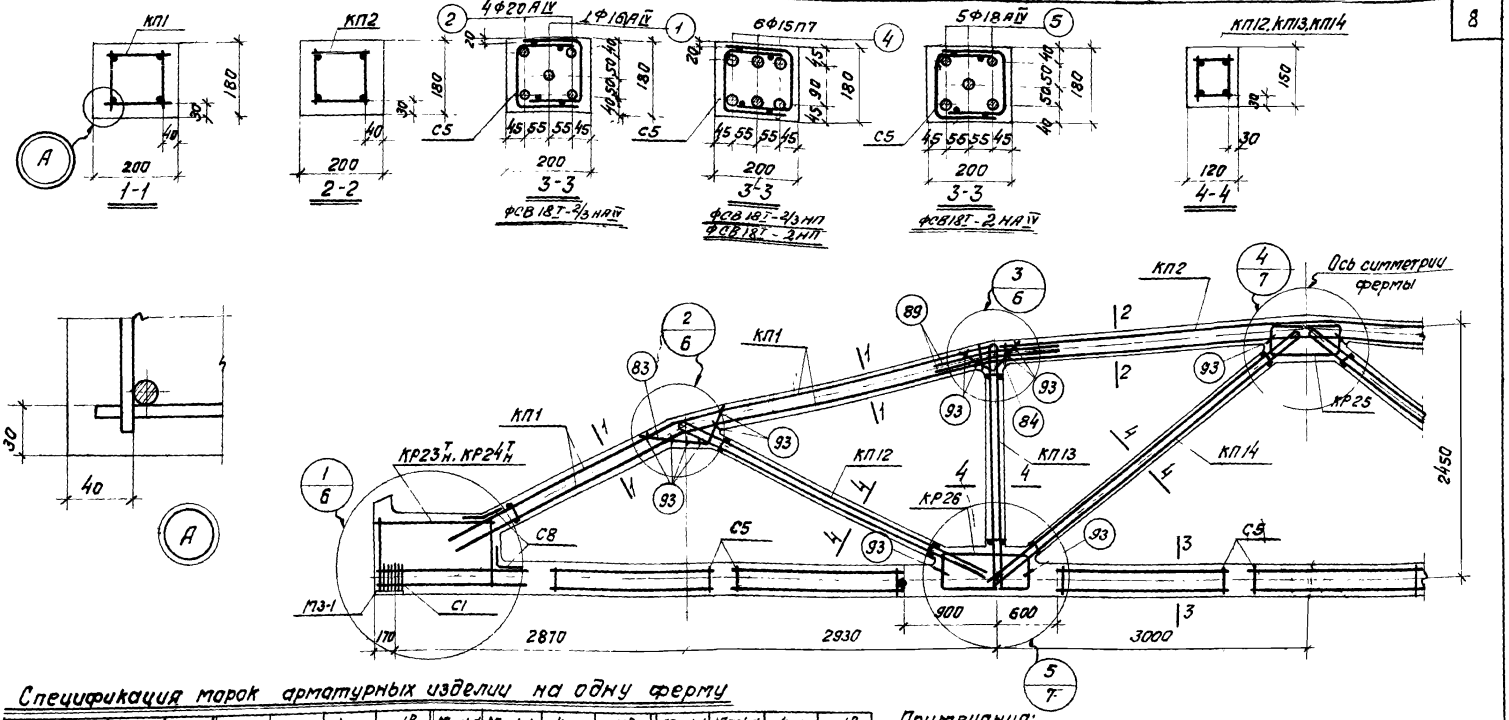

Спецификация марок арматурных изделий на одну ферму

Марка фермы	Марка изделия или № поз.	Кол. шт.	№ листа
ФСВ18I-2/3НАIV	КП1	2	18
	КП2	1	
	КП12	2	22
	КП13	2	
	КП14	2	23
	КР23Т н	2+2	27
	КР25	2	
	КР26	4	
	С1	12	31

Марка фермы	Марка изделия или № поз.	Кол. шт.	№ листа
ФСВ18I-2/3НАIV (продолжение)	С5	14	31
	С8	4	
	83	4	32
	84	4	
	89	8	
	93	34	
	1	1	
	2	4	

Марка фермы	Марка изделия или № поз.	Кол. шт.	№ листа
ФСВ18I-2/3НП ФСВ18I-2НП	КП1, КП2, КП12 КП13, КП14, КР25 КР26, С1, С5 С8, поз 83, 84, 89, 93 по ФСВ18I-2/3НАIV		
	КР24Т н	2+2	27
	4	6	32

Марка фермы	Марка изделия или № поз.	Кол. шт.	№ листа
ФСВ18I-2НАIV	КП1, КП2, КП12, КП13 КП14, КР23Т н, КР25 КР26, С1, С5, С8 83, 84, 89, 91, 93 по ФСВ18I-2/3НАIV		
	5	5	

Примечания:

1. Контролируемое напряжение принимать для стержней из стали класса А-IV σ_0 = 5400 кг/см², для прядей σ_0=12000 кг/см² с учетом указаний п 13 пояснительной записки (вып. II).
2. Кубиковая прочность бетона при отпуске натяжения арматуры должна быть не менее 0,75 R.
3. При бетонировании фермы следует обратить особое внимание на уплотнение бетона в узлах фермы.
4. На общем виде армирования напрягаемая арматура в нижнем поясе условно не показана.

ТК 1970	Фермы ФСВ18I-2НАIV, ФСВ18I-2НП, ФСВ18I-2/3НАV, ФСВ18I-2/3НП Армирование ферм.	Серия ПК-01-129/68 Вып II-1	Лист 4

ЦНИИПРОМЗДАНИЙ г. Москва

Рук. группы Пурре

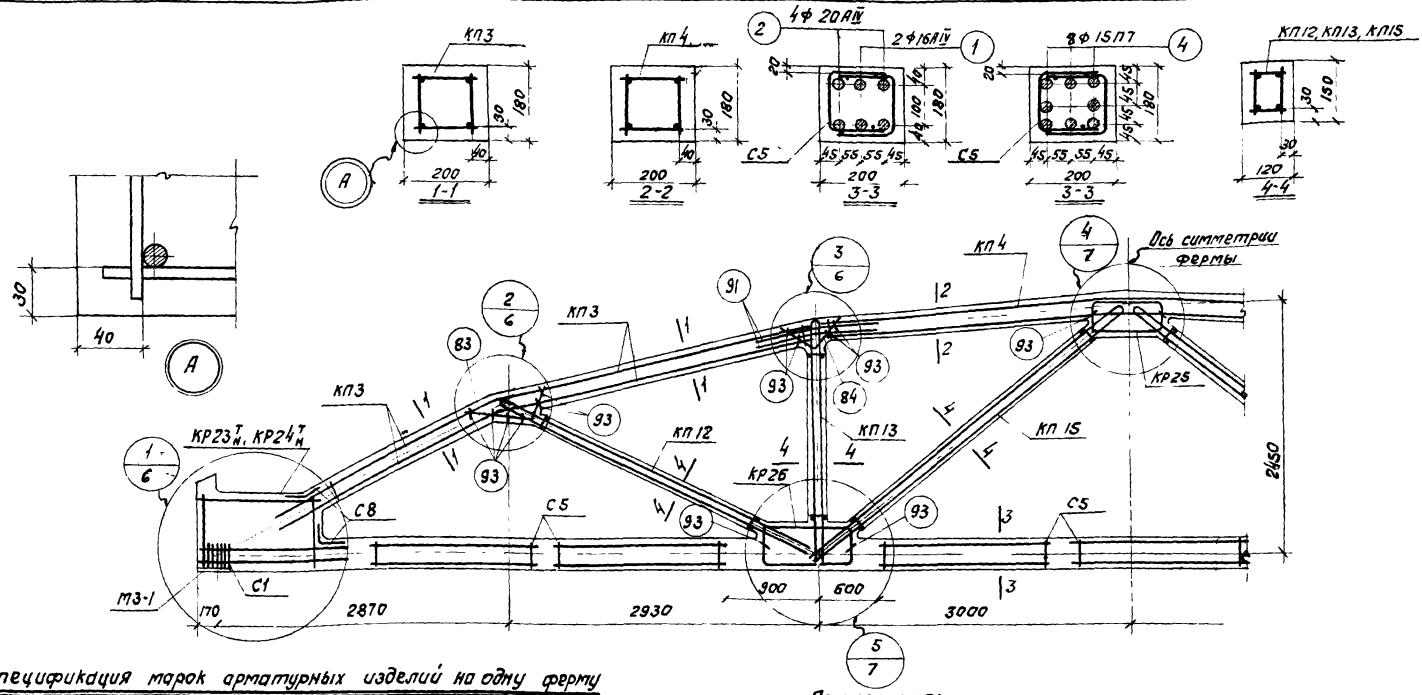

Спецификация марок арматурных изделий на одну ферму

Марка фермы	Марка изделия или №поз.	Кол. шт.	№ листа	Марка фермы	Марка изделия или №поз.	Кол. шт.	№ листа	Марка фермы	Марка изделия или №поз.	Кол. шт.	№ листа
ФСВ18I-3НАIV	КП3	2	19	ФСВ18I-3НАIV (продолжение)	С5	14	31	ФСВ18I-3НП	КП3, КП4, КП12 КП13, КП15, КР25, КР26, С1 С5, С8, поз. 83, 84 91, 93 по ФСВ18I-3НАIV		
	КП4	1			С8	4					
	КП12	2	22		83	4	32				
	КП13	2			84	4					
	КП15	2	23		91	8					
	КР23Т н	2+2	27		93	34					
	КР25	2			1	2			КР24Т н	2+2	27
	КР26	4			2	4			4	8	32
	С1	12	31								

Примечания:

1. Контролируемое напряжение принимать для стержней из стали класса А-IV $\sigma_0 = 5400$ кг/см², для прядей $\sigma_0 = 12000$ кг/см² с учетом указаний п.13 пояснительной записки (вып II).
2. Кубиковая прочность бетона при отпуске натяжения арматуры должна быть не менее 0,75R.
3. При бетонировании фермы следует обратить особое внимание на уплотнение бетона в узлах фермы.
4. На общем виде армирования напрягаемая арматура в нижнем поясе условно не показана.

ТК 1970	Фермы ФСВ18I-3НАIV, ФСВ18I-3НП Армирование ферм	Серия ПК-01-129/68 вып II-1 Лист 5

Инв. №

Хвостиков

Проверил

Кодыш

Гурре

Гл. инж. пр.

Рук. группы

ЦНИИПРОМЗДАНИЙ г. Москва

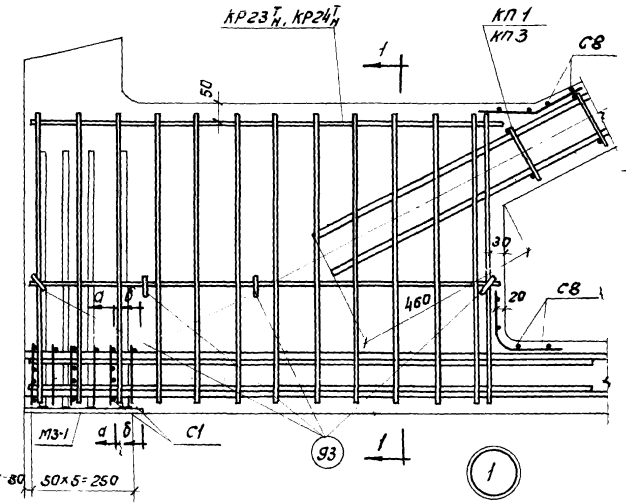

1

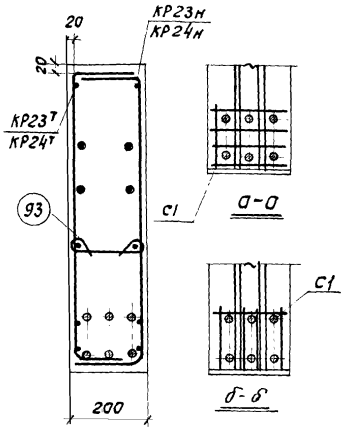

1-1

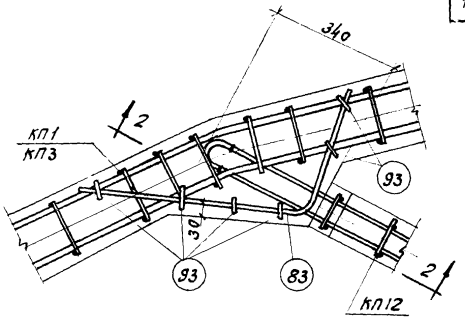

2

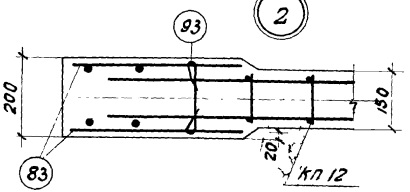

2-2

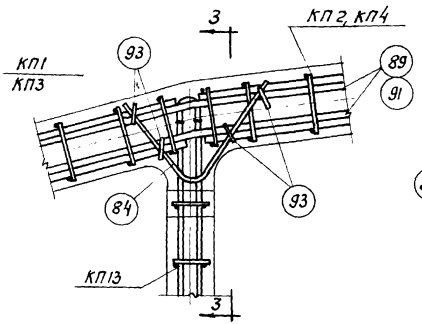

3

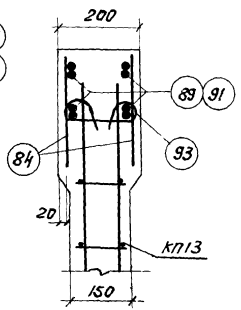

3-3

Примечания:

1. В узлах 1,5 напрягаемая арматура показана для ФСВ18I-3НАIV.
2. Допустимое отклонение величины заделки каркасов решетки в пояса ±10 мм.

ТК	Фермы ФСВ18I-2Н, ФСВ18I-2/3Н, ФСВ18I-3Н	Серия ПК-01-129/68 вып II-1	
1970	Узлы 1, 2, 3	Лист	6

ЦНИИПРОМЗДАНИЙ г. Москва

Гл. инж. пр. Рук. группы

Кодыш Пурре

Проверил

Дбостиков

Инв. №

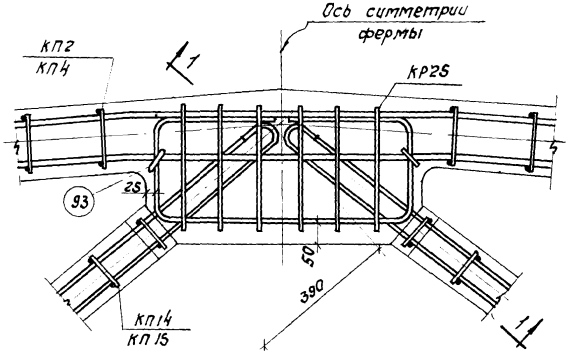

4

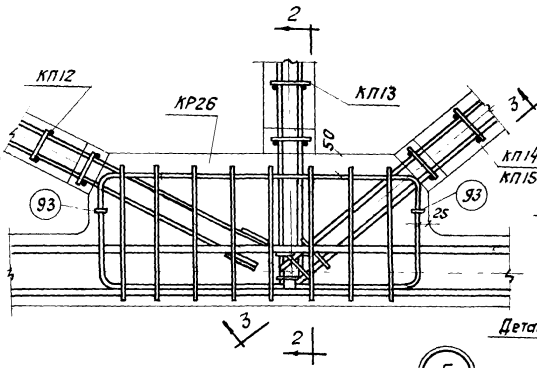

5

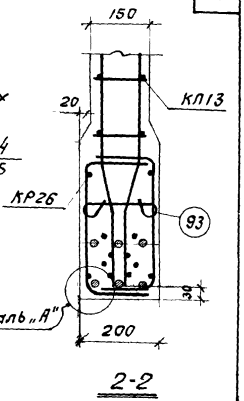

2-2

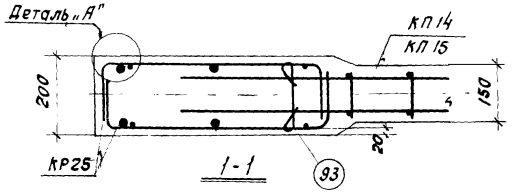

1-1

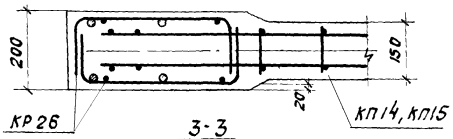

3-3

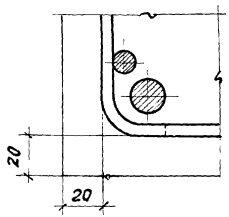

Деталь „А"

Примечания см. на листе 6.

ТК 1970	Фермы ФСВ18I-2Н, ФСВ18I-2/3Н, ФСВ18I-3Н Узлы 4, 5	Серия ПК-01-129/68 Вып. I-1	
		Лист	7

ЦНИИПромзданий г. Москва

Инв. №

Рук. группы

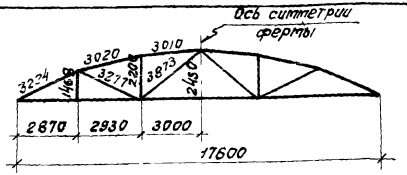

Геометрическая схема ферм

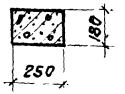

1-1

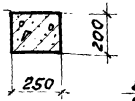

2-2

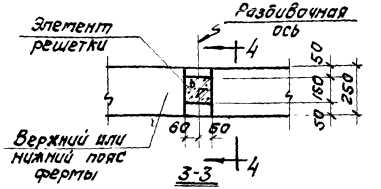

3-3

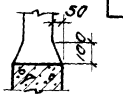

4-4

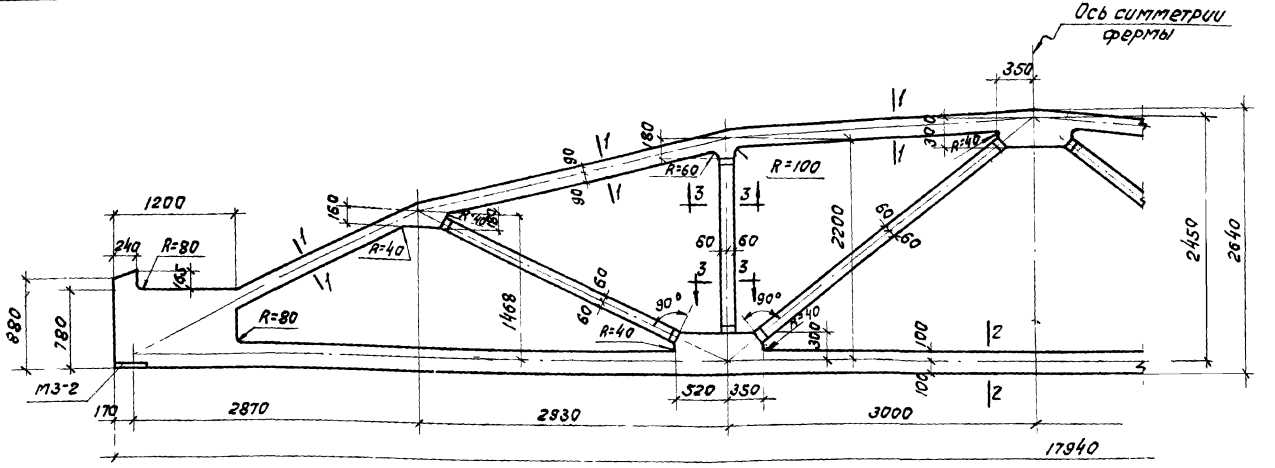

Спецификация марок закладных элементов на одну ферму

Марка фермы	Марка элемента	Кол. шт.	№ листа
ФСВ II-3/4Н ФСВ II-4Н	М3-2		

Примечания:

1. Закладные элементы для крепления плит покрытия, стоек фонаря и связей даны в выпуске I-1 серии ПК-01-129/68, там же приведены элементы для крепления ферм к колоннам
2. Привязку всех элементов решетки по ширине фермы принять по сечению 3-3.
3. В марках ферм условно опущены индексы, обозначающие вид напрягаемой арматуры.

ТК 1970	Фермы ФСВ 18 II-3/4Н, ФСВ 18 II-4Н Опалубочный чертеж	Серия ПК-01-129/68 Вып. II-1 Лист 8

Рук группы Пурре

ЦНИИПРОЛЗДАНИЙ г. Москва

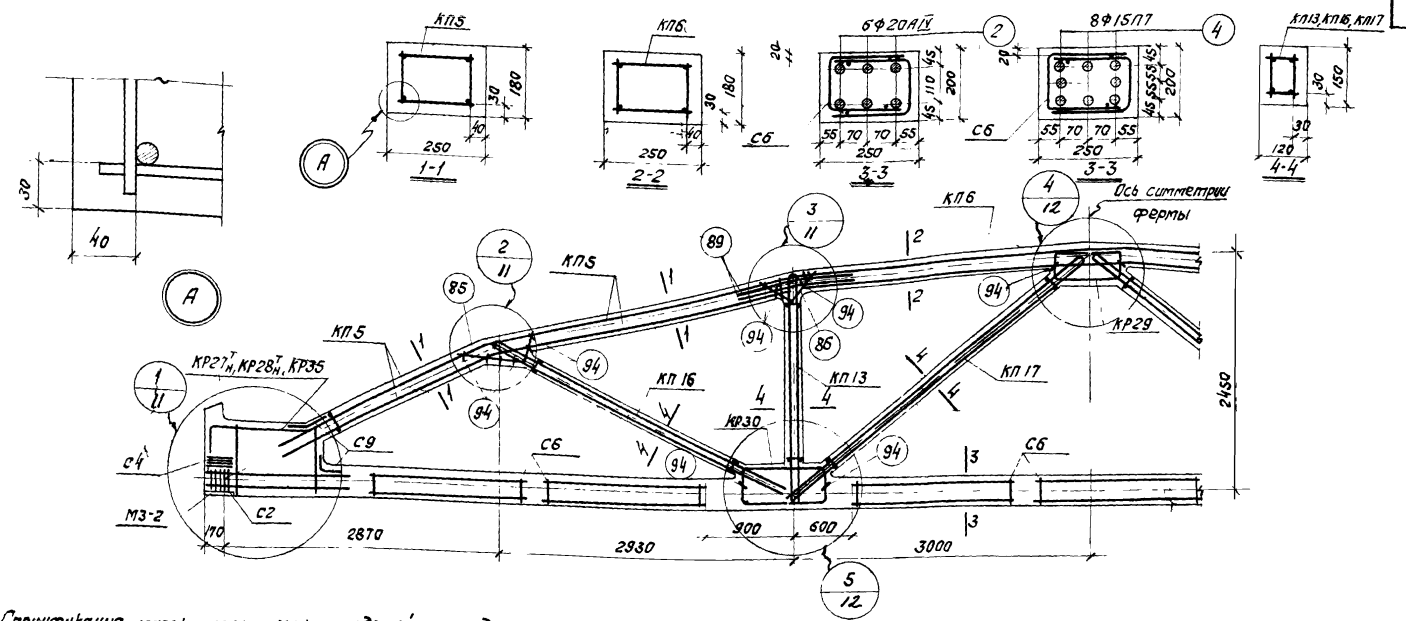

Спецификация марок арматурных изделий на одну ферму

Марка фермы	Марка изделия или №№ поз	Кол. шт.	№ листа	Марка фермы	Марка изделия или №№ поз.	Кол шт.	№ листа	Марка фермы	Марка изделия	Кол. шт.	№ листа
ФСВ18 II-3/4НАIV	КП5	2	20	ФСВ18 II-3/4НАIV (продолжение)	С4	8	31	ФСВ18 II-3/4НА	КП5, КП6, КП13 КП16, КП17 КР29, КР30, С2 С4, С6, С9 поз. 85, 86, 89, 94 по ФСВ18 II-3/4НАIV		
	КП6	1			С6	14					
	КП13	2	22		С9	4					
	КП16	2	23		85	4	32				
	КП17	2	24		86	4					
	КР27Т Н	2+2	28		89	8			КР28Т Н	2+2	28
	КР29	2			94	36			КР35	2	30
	КР30	4			2	6			4	8	32
	С2	10	31								

Примечания.

1. Контролируемое напряжение принимать для стержней из стали класса А-IV $\sigma_0 = 5400$ кг/см^2, для прядей $\sigma_0 = 12000$ кг/см^2, с учетом указаний п13 пояснительной записки (Вып. II).
2. Кубиковая прочность бетона при отпуске натяжения арматуры должна быть не менее 0,7R.
3. При бетонировании фермы следует обратить особое внимание на уплотнение бетона в узлах фермы.
4. На общем виде армирования напрягаемая арматура в нижнем поясе условно не показана.

ТК 1970	Фермы ФСВ18 II-3/4НАIV, ФСВ18 II-3/4НА	Серия ПК-01-129/68 Вып. II-1
	Армирование ферм.	Лист 9

ЦНИИПРОЕКТ ЗАНИЙ Госстроя СССР Гос. группы Каталог 1/1990 г. Москва

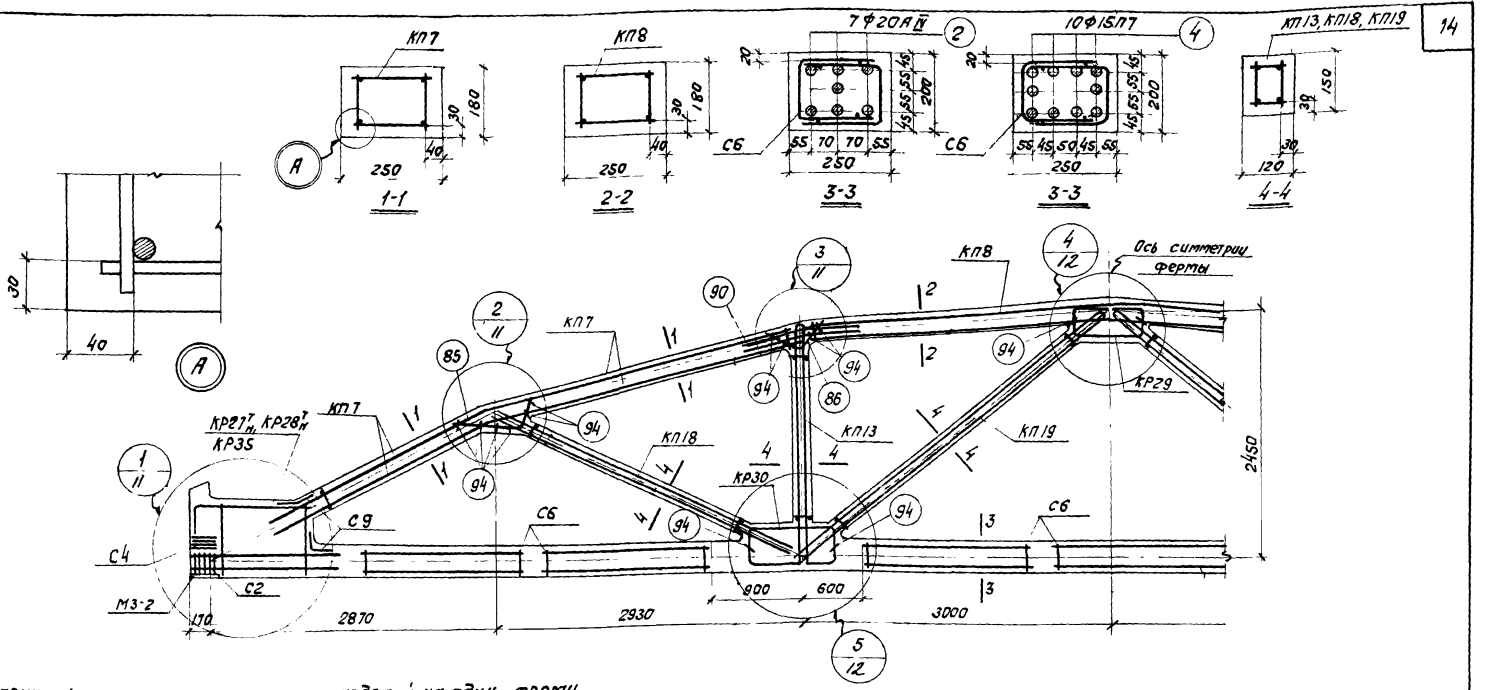

Спецификация марок арматурных изделий на одну ферму

Марка фермы	Марка изделия или № поз.	Кол. шт.	№ листа	Марка фермы	Марка изделия или № поз.	Кол. шт.	№ листа	Марка фермы	Марка изделия или № поз.	Кол. шт.	№ листа
ФСВ18II-4нмIV	КП7	2	20	ФСВ18II-4нмIV (продолжение)	С4	8	31	ФСВ18II-4нп	КП7, КП8, КП13		
	КП8	1	21		С6	14			КП18, КП19 КР29, КР30, С2 С4, С6, С9 поз. 85, 86, 90, 94 по ФСВ18II-4нмIV		
	КП13	2	22		С9	4					
	КП18	2	24		85	4	32				
	КП19	2			86	4					
	КР27Т Н	2+2	28		90	8					
	КР29	2			94	36					
	КР30	4			2	7					
	С2	10	31								

Марка фермы	Кол. шт.	№ листа
КР28Т Н	2+2	28
КР35	2	30
4	10	32

Примечания:

1. Контролируемое напряжения принимать для стержней из стали класса А-IV σ_0 = 5400 кг/см², для прядей σ_0 = 12000 кг/см². с учетом указаний п.1 пояснительной записки (вып. II).
2. Кубиковая прочность бетона при отпуске натяжения арматуры должна быть не менее 0,75R.
3. При бетонировании фермы следует обратить особое внимание на уплотнение бетона в узлах фермы.
4. На общем виде армирования напрягаемая арматура в нижнем поясе условно не показана.

ТК 1970	Фермы ФСВ18II-4нмIV, ФСВ18II-4нп Армирование ферм	Серия ПК-01-123/68 Вып. II-1
		Лист 10

ЦНИИПРОЕКТСТАЛЬКОНСТРУКЦИЯ Госстроя СССР г. Москва

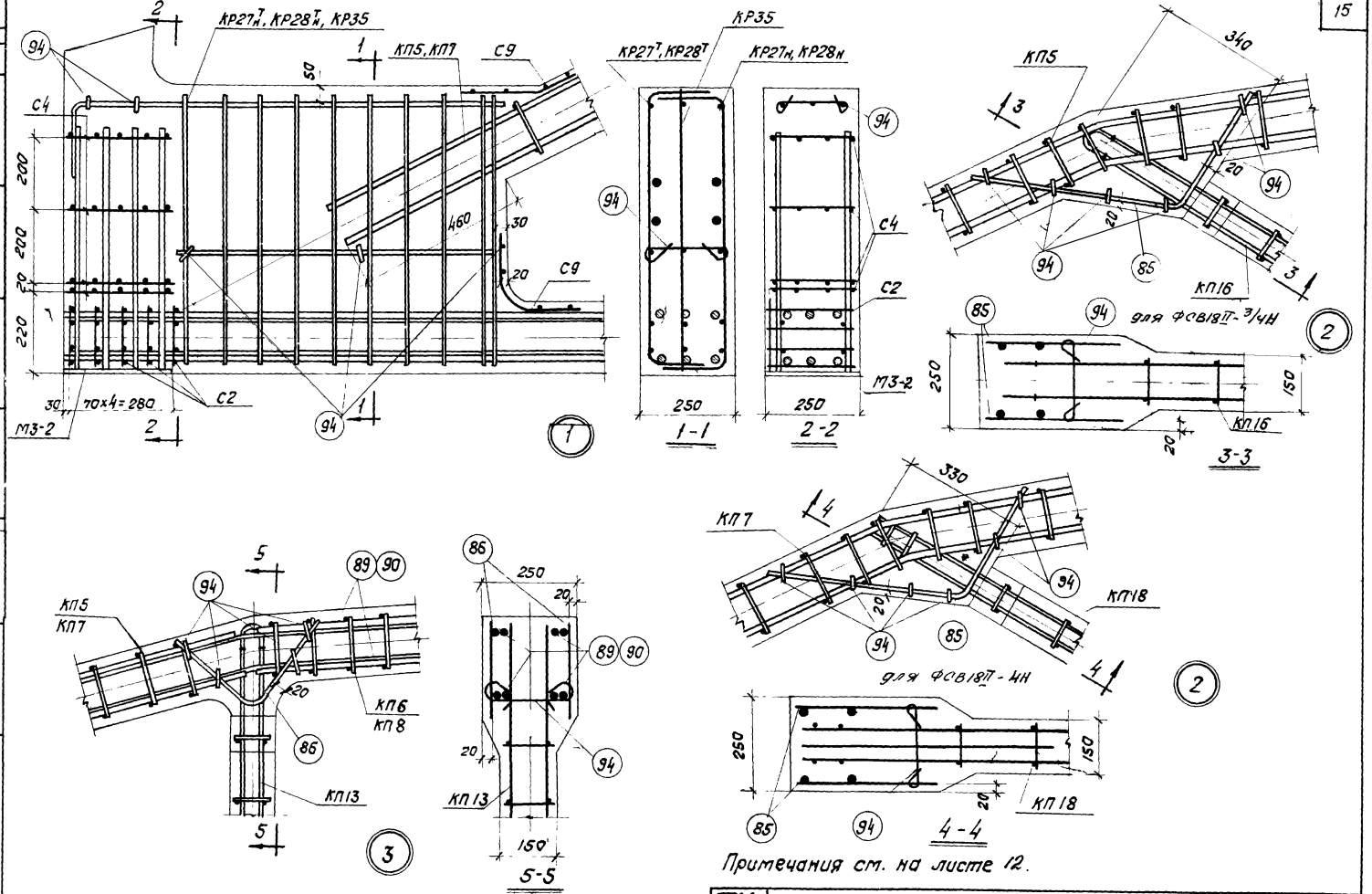

ТК	Фермы ФСВ18II-3/4Н, ФСВ18II-4Н Узлы 1, 2, 3	Серия ПК-01-129/68 Вып. II-1
1970		Лист 11

ЦНИИПРОЛЕДАНИИ г. Москва

Рук группы

Пурре

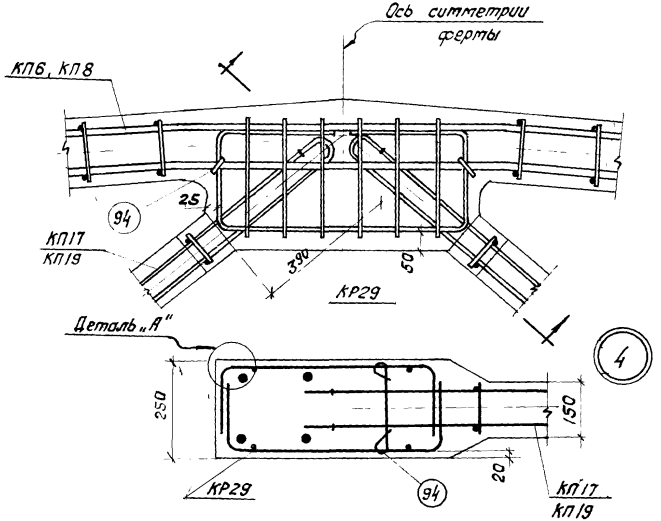

1-1

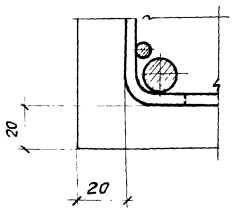

Деталь „А"

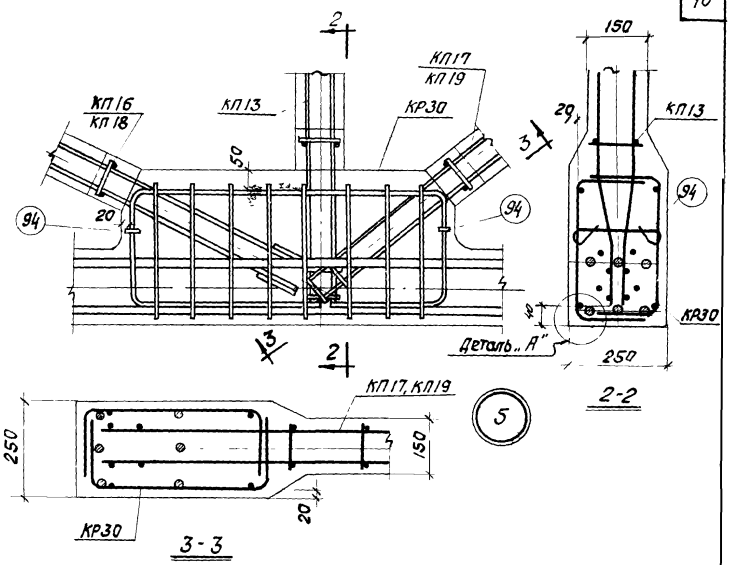

3-3

Примечания:

1. В узлах 1 и 5 напрягаемая арматура показана для фермы ФСВ18 II-3/4НА IV.
2. Допустимое отклонение величины заделки каркасов решетки в пояса ± 10мм.

ТК	Фермы ФСВ 18 II-3/4Н, ФСВ18 II-4Н	Серия ПК-01-129/68 Вып. 1-1	
1970	Узлы 4, 5.	Лист	12

Инв. №

Хвостиков

Проверил

Кодыш

Пурре

Гл. инж. пр.

Рук. группы

ЦНИИПРОМЗДАНИЙ

г. Москва

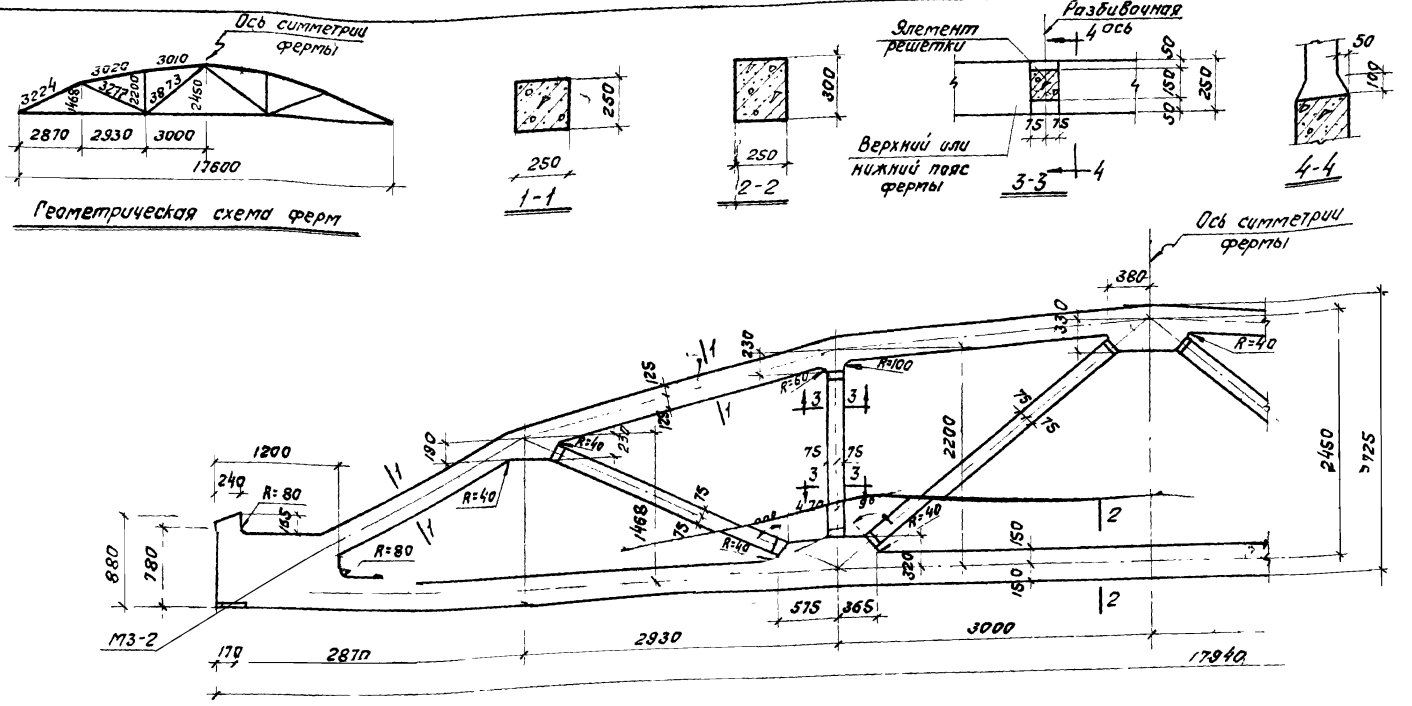

Спецификация марок закладных элементов на одну ферму

Марка фермы	Марка элемента	Кол. шт.	№ листа
ФСВ18III-6Н; ФСВ18III-6/7Н	М3-2		

Примечания:

1. Закладные элементы для крепления плит покрытия, стоек фонаря и связей даны в выпуске I-1 серии ПК-01-129/68; там же приведены элементы для крепления ферм к колоннам
2. Привязку всех элементов решетки по ширине фермы принять по сечению 3-3.
3. В марках ферм условно опущены индексы, обозначающие вид напрягаемой арматуры.

г. Москва

ТК 1970	Фермы ФСВ18III-6Н; ФСВ18III-6/7Н Опалубочный чертеж	Серия ПК-01-129/68 Вып 2-1 Лист 13

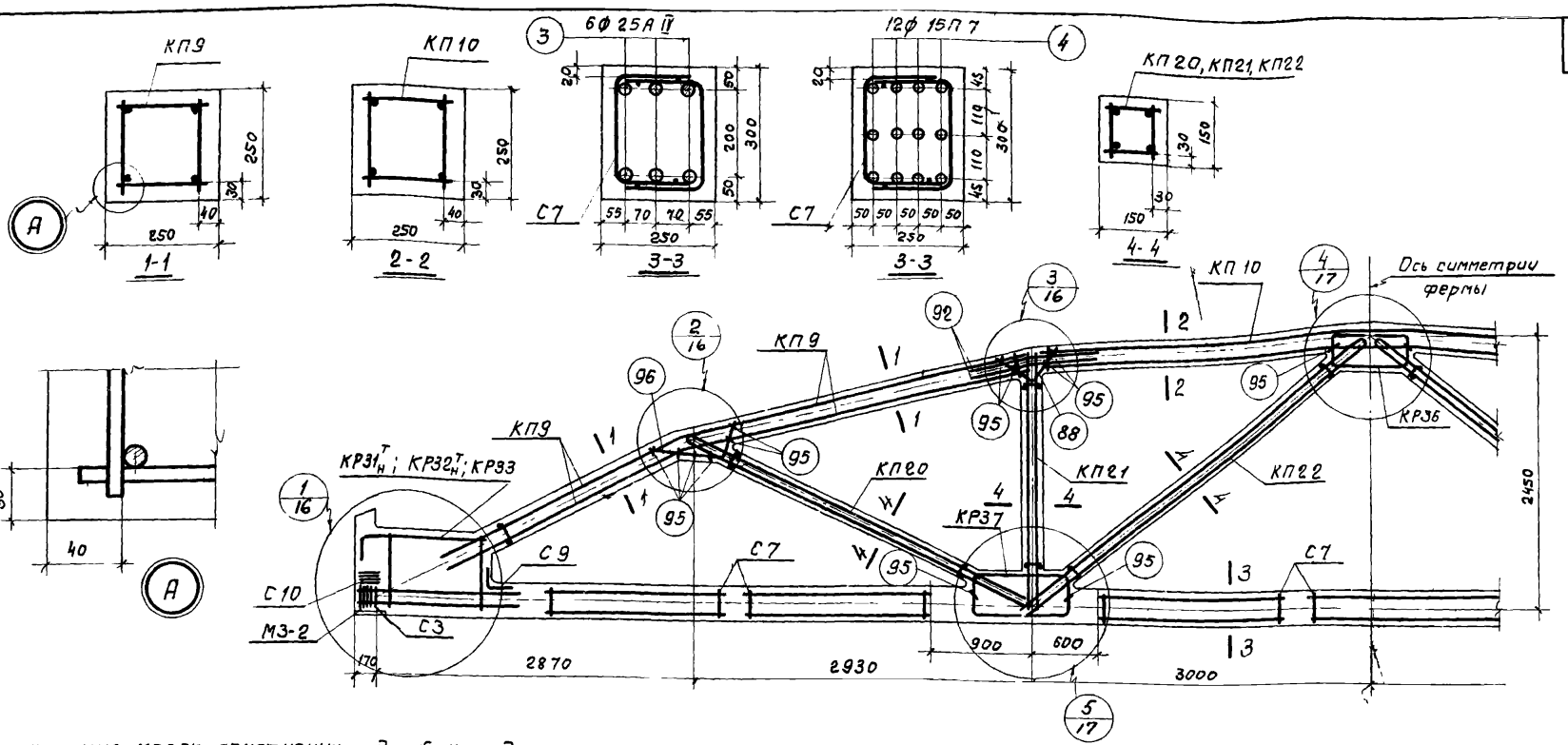

Спецификация марок арматурных изделий на одну ферму

Марка фермы	Марка изделия или № поз.	Кол. шт.	№ листа	Марка фермы	Марка изделия или № поз.	Кол. шт.	№ листа	Марка фермы	Марка изделия или № поз.	Кол. шт.	№ листа
ФСВ 18 III - 6НА IV	КП9	2	21	ФСВ 18 III - 6НА IV (продолжение)	С7	14	31	ФСВ 18 III - 6НП	КП9, КП10 КП20, КП21, КП22 КР36, КР37, С3 С7, С9, С10 поз. 88, 92, 95 96 по ФСВ 18 III - 6НА IV		
	КП10	1			С9	7					
	КП20	2	25		С10	8					
	КП21	2			88	4	32				
	КП22	2	26		92	8					
	КР31$^{т}_{н}$	2+2	29		95	36					
	КР36	2	30		96	4			КР32$^{т}_{н}$	2+2	29
	КР37	4			3	6			КР33	2	
	С3	10	31						4	12	32

Примечания:

1. Контролируемое напряжение принимать для стержней из стали класса А-IV σ_0 = 5400 кг/см², для прядей σ_0 = 12000 кг/см² с учетом указаний п13 пояснительной записки (вып II)
2. Кубиковая прочность бетона при отпуске натяжения арматуры должна быть не менее 0,75R.
3. При бетонировании фермы следует обратить особое внимание на уплотнение бетона в узлах фермы
4. На общем виде армирования напрягаемая арматура в нижнем поясе условно не показана.

ТК	Фермы ФСВ 18 III - 6НА IV, ФСВ 18 III - 6НП. Армирование ферм	Серия ПК-01-129/68 Вып II-1	
1970		Лист	14

ЦНИИПРОМЗДАНИЙ Москва

Рук. группы | Пурре | Кобыш | Проверил | Кочетков

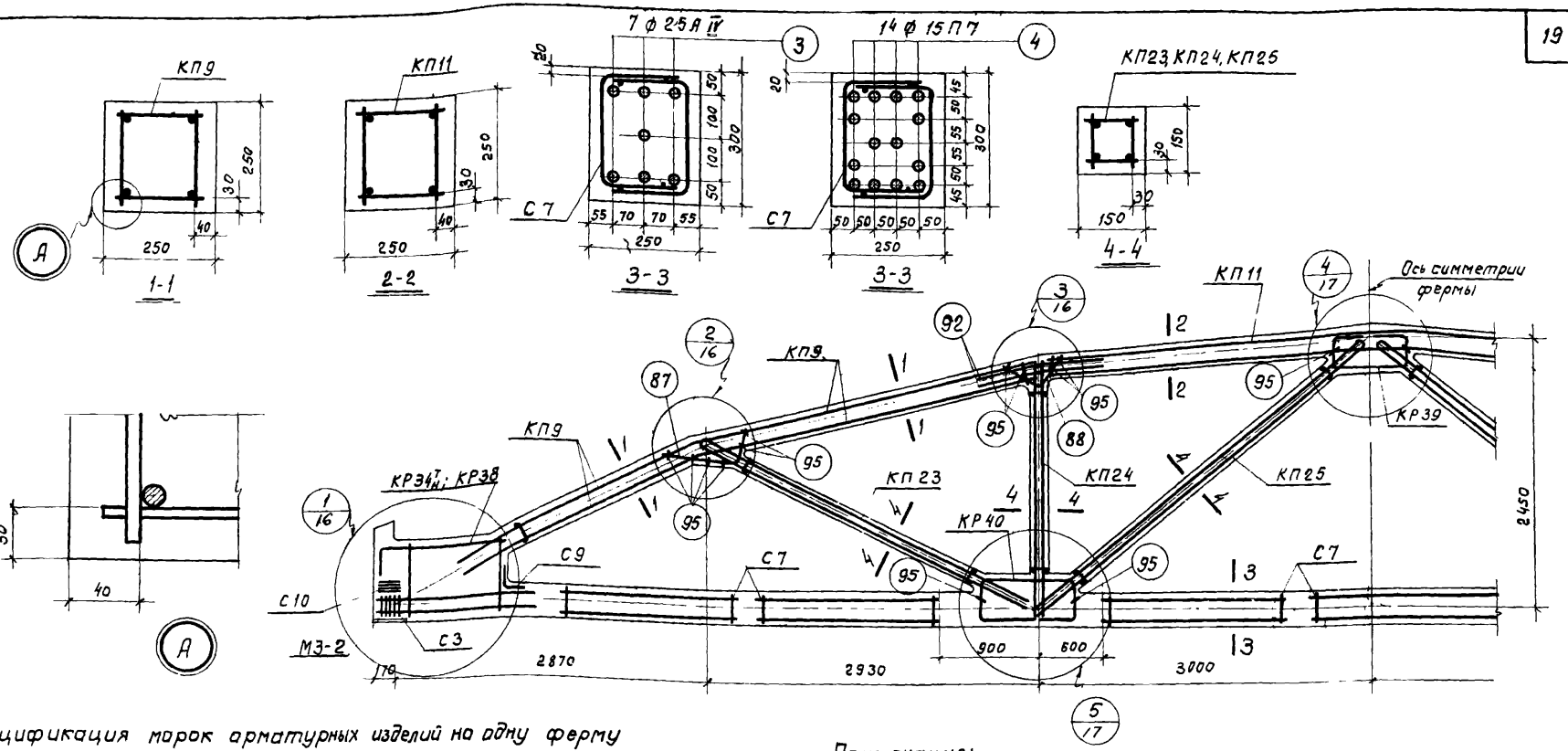

Спецификация марок арматурных изделий на одну ферму

Марка фермы	Марка изделия или № поз	Кол. шт.	№ листа
ФСВ 18 III - 6/7 НАIV	КП9	2	21
	КП11	1	22
	КП23	2	25
	КП24	2	
	КП25	2	26
	КР34т н	2+2	29
	КР39	2	30
	КР40	4	
	С3	10	31

Марка фермы	Марка изделия или № поз	Кол. шт	№ листа
ФСВ 18 III - 6/7 НАIV (продолжение)	С7	14	31
	С9	2	
	С10	8	
	87	6	32
	88	4	
	92	8	
	95	36	

Марка фермы	Марка изделия или № поз.	Кол. шт.	№ листа
ФВВ 18 III - 6/7 НП	КП9, КП11 КП23, КП24, КП25 КР34т н, КР39 КР40, С3, С7 С9, С10, поз 87 88 92, 95 по ФСВ 18 III - 6/7 НАIV		
	КР38	2	9
	4	14	32

Примечания:

1. Контролируемое напряжение принимать для стержней из стали класса А-IV σ_0 = 5400 кг/см², для прядей σ_0 = 12000 кг/см² с учетом указаний п.13 пояснительной записки (вып. V)
2. Кубиковая прочность бетона при отпуске натяжения арматуры должна быть не менее 0,75 R.
3. При бетонировании фермы следует обратить особое внимание на уплотнение бетона в узлах фермы.
4. На общем виде армирования напрягаемая арматура в нижнем поясе условно не показана.

ТК 1976	Фермы ФСВ 18 III - 6/7 НАIV; ФСВ 18 III - 6/7 НП. Армирование ферм.	Серия ПК-01-129/88 Вып. II-1
		Лист 15

ЦНИИПРОМЗДАНИЙ Москва
Рук. группы Пурре

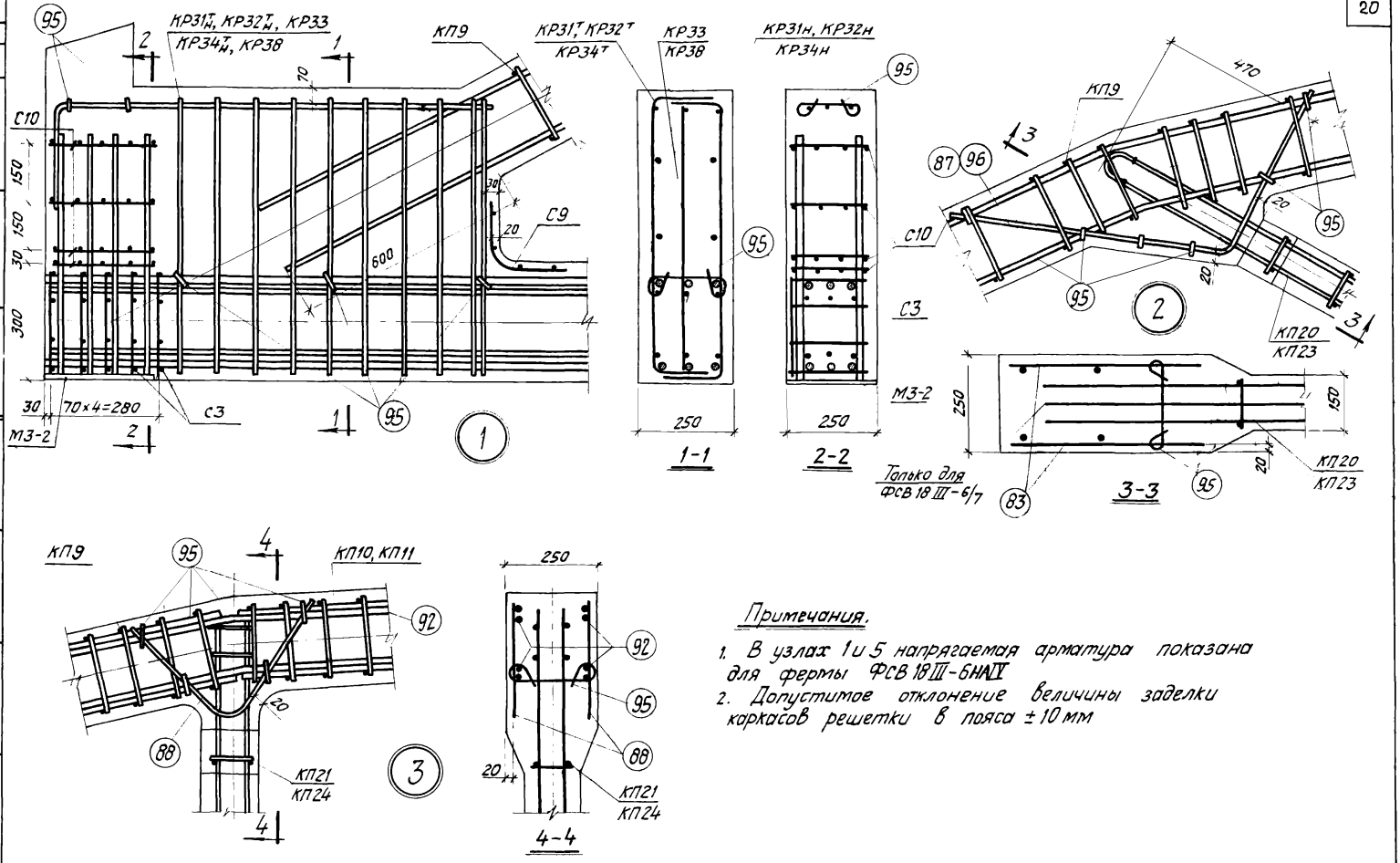

Примечания.

1. В узлах 1 и 5 напрягаемая арматура показана для фермы ФСВ 18 III-6НА IV
2. Допустимое отклонение величины заделки каркасов решетки в пояса ± 10 мм

ТК 1970	Фермы ФСВ 18 III-6Н, ФСВ 18 III-6/7Н. Узлы 1, 2, 3.	Серия ПК-01-129/68 Вып. II-1	Лист 16

Инв. №

Гл. инж. пр. Рук. группы

Кобыш Пурре

Проверил

Сдостиков

ЦНИИПРОМЗДАНИЙ г. Москва

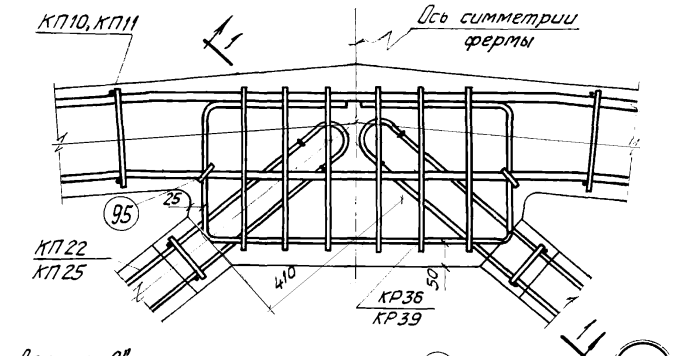

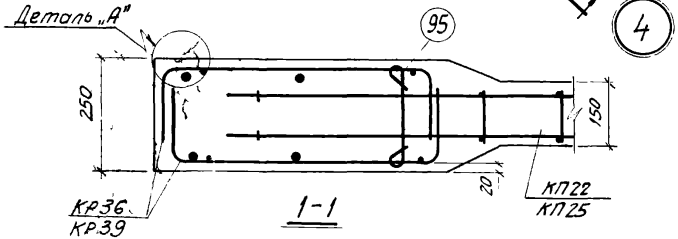

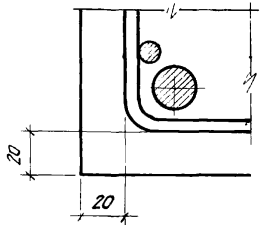

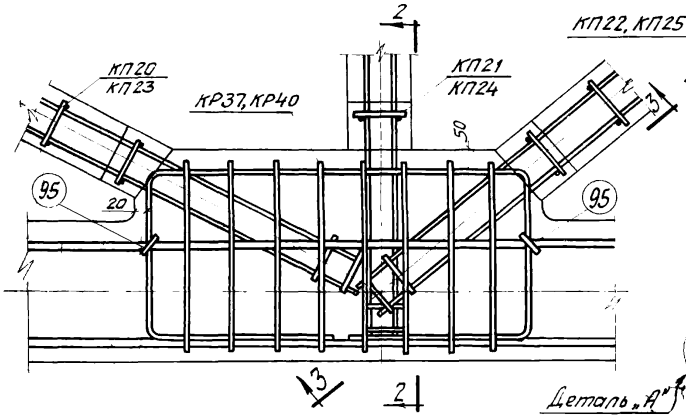

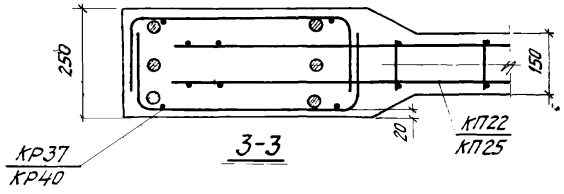

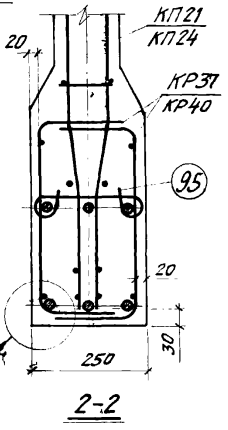

Примечания см. на листе 16.

ТК
1970
Фермы ФСВ18III-6Н, ФСВ18III-6/7Н
Узлы 4;5.
Серия ПК 01-129/68 вып. II-1
Лист 17

ЦНИИПРОМЗДАНИЙ
г. Москва

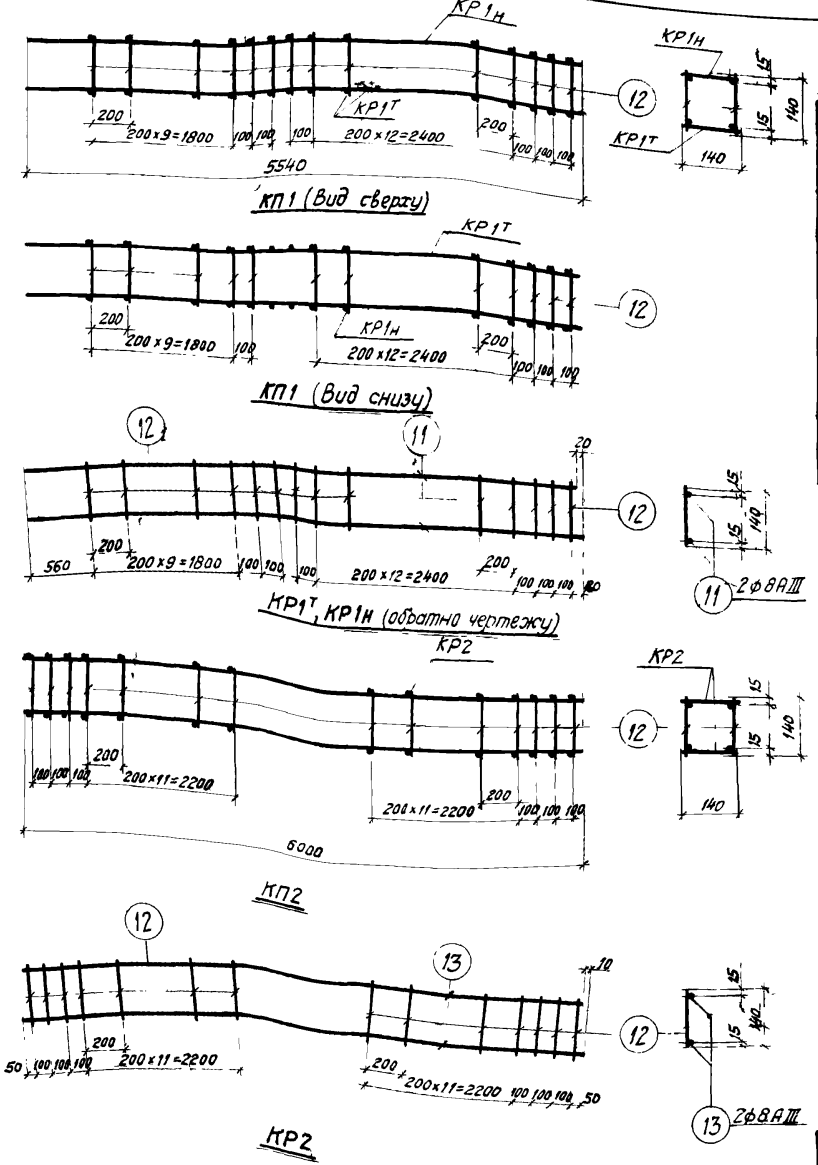

Спецификация и выборка стали на одно арматурное изделие

Марка каркаса	№ поз	Эскиз	ф мм	Длина мм	Кол шт	Общая длина м	Выборка стали ф мм	Общая длина м	Вес кг
$КР1^{т}_{н}$	11	590 2560 2980	8АIII	5540	2	11,1	8АIII	11,1	4,4
	12		5ВI	140	29	4,1	5ВI	4,1	0,6
								Итого	5,0
КР2	12	220 2550 900 2550	5ВI	140	30	4,2	8АIII	12,0	4,7
	13		8АIII	6000	2	12,0	5ВI	4,2	0,7
								Итого	5,4
Отд стержни	12		5ВI	140	1	0,14	5ВI	0,14	0,02

Спецификация марок арматурных изделий на один пространственный каркас

Марка простран. каркаса	Марка плоского каркаса или № поз.	Кол. шт.	Вес кг	№ листа
КП1	$КР1^{т}_{н}$	1+1	10,0	
	поз.12	56	1,1	
		Итого	11,1	
КП2	КР2	2	10,8	
	поз.12	60	1,2	
		Итого	12,0	

Примечание.
Указания по изготовлению каркасов см. лист 30.

ТК 1970	Каркасы КП1, КП2	Серия ПК-01-129/68 Вып II-1 Лист 18

Инв. №

Гл инж. пр. Рук группы | Кодыш Пурре | Проверил | Хвостиков

ЦНИИПРОМЗДАНИЙ г. Москва

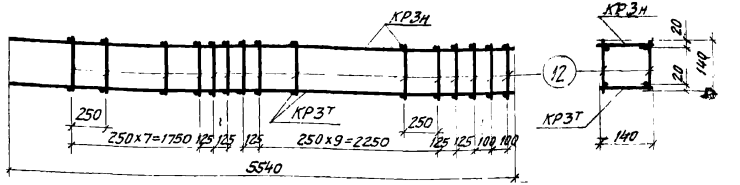

КП3 (Вид сверху)

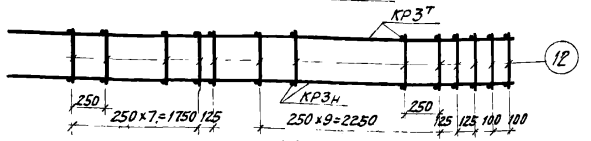

КП3 (Вид снизу)

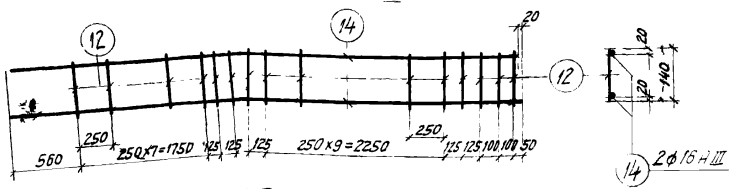

КР3т, КР3н (обратно чертежу)

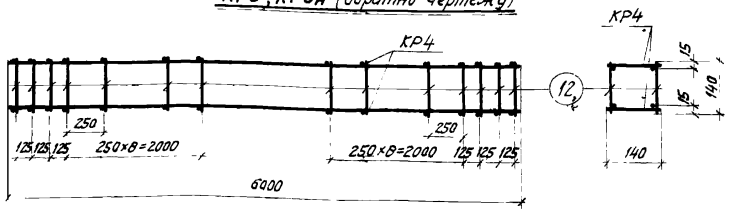

КП4

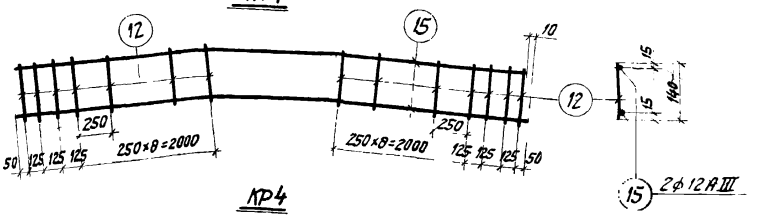

КР4

Спецификация и выборка стали на одно арматурное изделие

Марка каркаса	№ поз.	Эскиз	ф мм	Длина мм	Кол. шт.	Общая длина м	Выборка стали ф мм	Выборка стали общая длина м	Выборка стали вес кг
КР3т н	12		5ВI	140	25	3,5	16АIII	11,1	17,5
	14	380 2560 2980	16АIII	5540	2	11,1	5ВI	3,5	0,5
							Итого		18,0
КР4	12		5ВI	140	24	3,4	12АIII	12,0	10,7
	15	2550 900 2550	12АIII	6000	2	12,0	5ВI	3,4	0,5
							Итого		11,2
Отв. стержни	12		5ВI	140	1	0,14	5ВI	0,14	0,02

Спецификация марок арматурных изделий на один пространственный каркас

Марка простран. каркаса	Марка плоского каркаса или №поз	Кол. шт.	Вес кг	№ листа
КП3	КР3т н	1+1	36,0*	
	поз.12	48	1,0	
		Итого	37,0	
КП4	КР4	2	22,4	
	поз.12	48	1,0	
		Итого	23,4	

Примечание

Указания по изготовлению каркасов см. лист 30.

Инв. №
Взам. инв. №
Подпись и дата
Инв. № подл.
ЦНИИПромзданий г. Москва

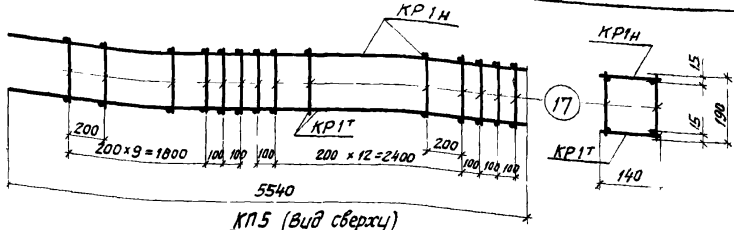

КП5 (Вид сверху)

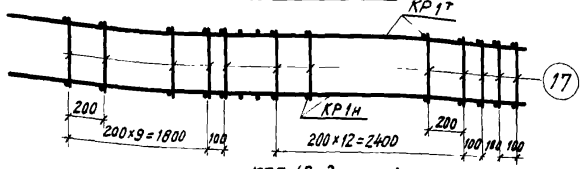

КП5 (Вид снизу)

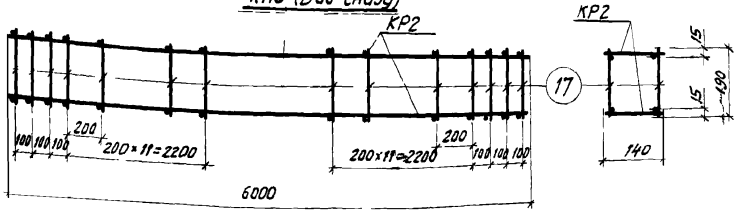

КП6

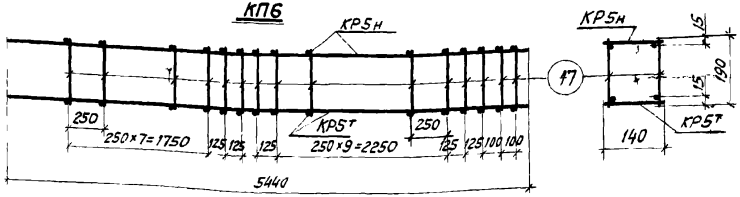

КП7 (Вид сверху)

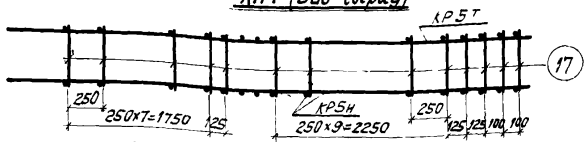

КП7 (Вид снизу)

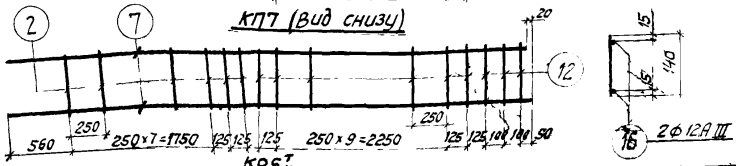

Спецификация и выборка стали на одно арматурное изделие

Марка каркаса	№ поз.	Эскиз	ф мм	Длина мм	Кол. шт.	Общая длина м	Выборка стали ф мм	Выборка стали Общая длина м	Выборка стали Вес кг
$КР5^{т}_{н}$	12	560 2560 2380	5ВI	140	25	3,5	12АIII	11,1	9,9
	16		12АIII	5540	2	11,1	5ВI	3,5	0,5
								Итого	10,4
Отдел. стержни	17		5ВI	190	1	0,19	5ВI	0,19	0,03

Спецификация марок арматурных изделий на один пространственный каркас

Марка пространств. каркаса	Марка плоского каркаса или № поз.	Кол. шт.	Вес кг	№ листа
КП5	$КР1^{т}_{н}$	1+1	10,8	
	поз. 17	56	1,7	
		Итого	11,7	
КП6	КР2	2	10,8	
	поз. 17	60	1,8	
		Итого	12,6	
КП7	$КР5^{т}_{н}$	1+1	20,8	
	поз. 17	45	1,4	
		Итого	22,2	

Примечание

Указания по изготовлению каркасов см. лист 30.

ЦНИИПромзданий г. Москва
Руководитель группы Пурре
Инв. № подл.

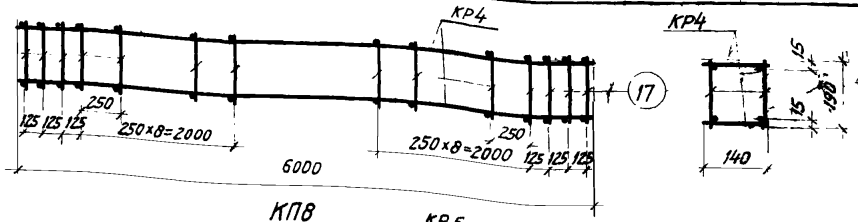

КП8

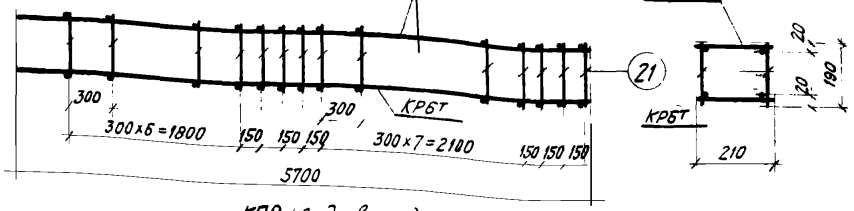

КП9 (Вид сверху)

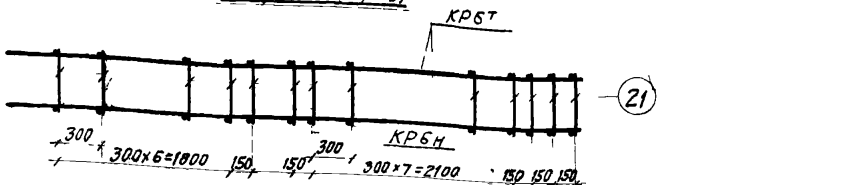

КП9 (Вид снизу)

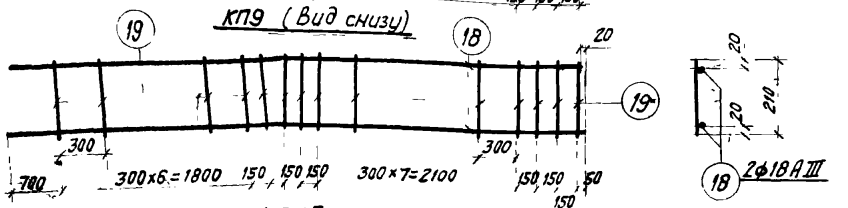

КР6т н

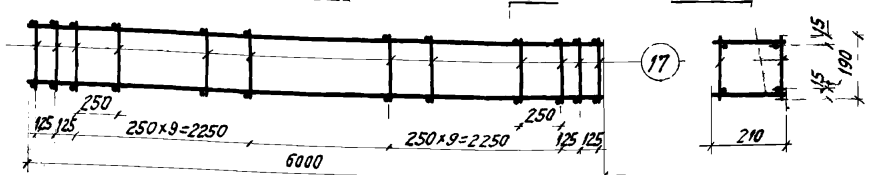

КП10

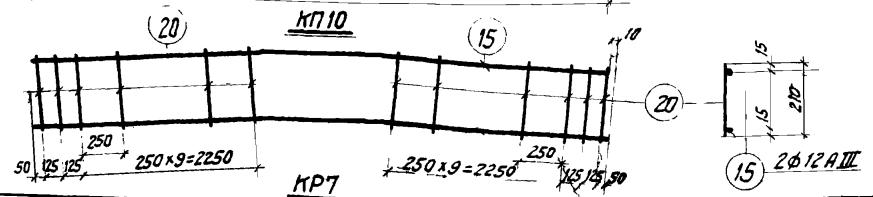

Спецификация и выборка стали на одно арматурное изделие

Марка каркаса	№ поз	Эскиз	ф мм	Длина мм	Кол шт	Общая длина м	Выборка стали ф мм	Выборка стали общая длина м	Выборка стали вес кг
КР6т н	18	610 2720 2980	18АIII	5700	2	11,4	18АIII	11,4	22,8
	19		6АI	210	21	4,2	6АI	4,2	0,9
								Итого	23,7
КР7	15	220 2550 900 2550	12АIII	6000	2	12,0	12АIII	12,0	10,7
	20		5ВI	210	24	5,1	5ВI	5,1	0,8
								Итого	11,5
Отд. стержни	17		5ВI	190	1	0,19	5ВI	0,19	0,03
	21		6АI	190	1	0,19	6АI	0,19	0,04

Спецификация марок арматурных изделий на один пространственный каркас

Марка простран. каркаса	Марка плоского каркаса или № поз.	Кол. шт.	Вес кг	№ листа
КП8	КР4	2	22,4	
	поз 17	48	1,4	
		Итого	23,8	
КП9	КР6т н	1+1	47,4	
	поз 21	41	1,6	
		Итого	49,0	
КП10	КР7	2	23,0	
	поз 17	48	1,4	
		Итого	24,4	

Примечание

Указания по изготовлению каркасов см. лист 30.

ТК 1970

Каркасы КП8÷КП10

Серия ПК-01-129/68 Вып. II-1

Лист 21

ЦНИИПРОМЗДАНИЙ г. Москва

Рук. группы Пурре

Инв. №

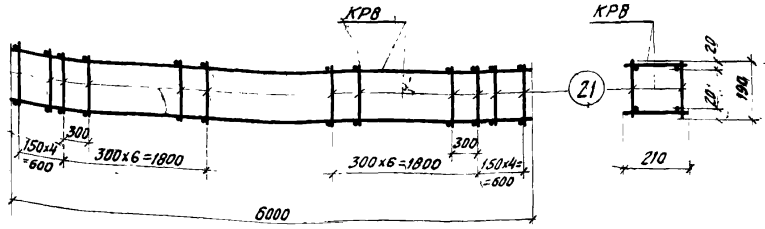

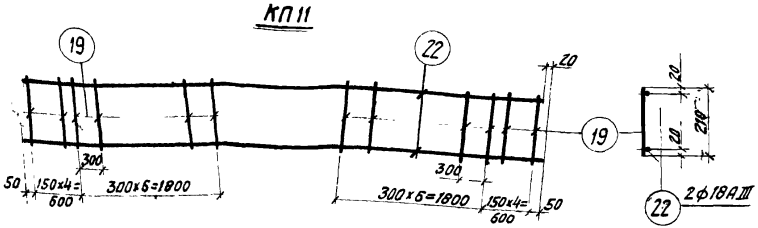

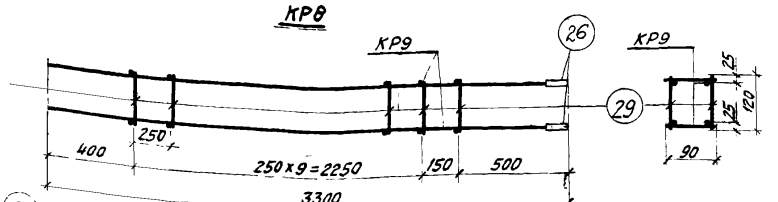

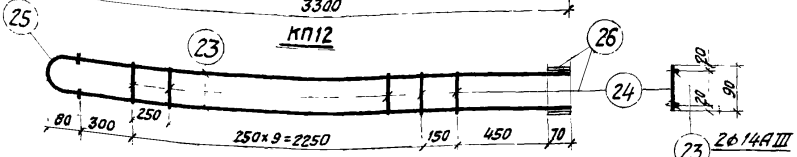

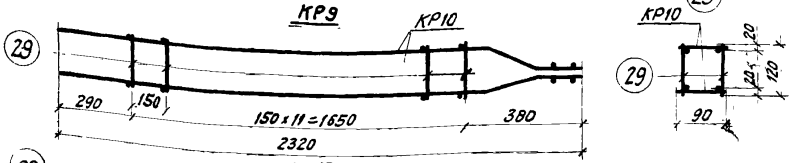

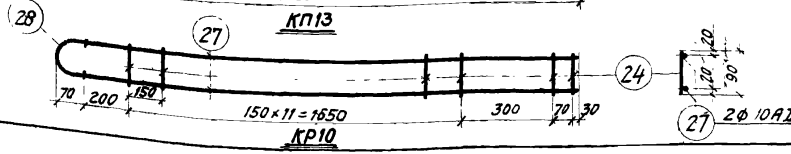

Спецификация и выборка стали на одно арматурное изделие

Марка каркаса	№ поз.	Эскиз	ф мм	Длина мм	Кол. шт.	Общая длина м	Выборка стали: ф мм	Выборка стали: общая длина м	Выборка стали: Вес кг
КР8	19		6АI	210	22	4,6	18АIII	12,0	24,0
	22	220 1550 800 2550	18АIII	6000	2	12,0	6АI	4,6	1,0
								Итого	25,0
КР9	23		14АIII	3220	2	6,4	14АIII	6,6	8,0
	24		5ВI	90	11	1,0	16АI	0,2	0,3
	25	r=17 45 45	16АI	170	1	0,2	5ВI	1,0	0,2
	26		14АIII	70	2	0,1		Итого	8,5
КР10	27	1930 180 140 20	10АIII	2250	2	4,5	10АIII	4,5	2,8
	24		5ВI	90	14	1,3	10АI	0,2	0,1
	28	r=20 40 40	10АI	160	1	0,2	5ВI	1,3	0,2
								Итого	3,1
Отд. стержни	21		6АI	190	1	0,19	6АI	0,19	0,04
	29		5ВI	120	1	0,12	5ВI	0,12	0,02

Спецификация марок арматурных изделий на один пространственный каркас

Марка простран. каркаса	Марка плоского каркаса или № поз.	Кол. шт.	Вес кг	№ листа
КП11	КР8	2	50,0	
	поз. 21	44	1,8	
		Итого	51,8	
КП12	КР9	2	17,0	
	поз. 29	22	0,4	
		Итого	17,4	

Марка простран. каркаса	Марка плоского Каркаса или № поз.	Кол. шт.	Вес кг	№ листа
КП13	КР10	2	6,2	
	поз. 29	24	0,5	
		Итого	6,7	

Примечания:
1. Указания по изготовлению каркасов см. лист 30.
2. Деталь приварки поз. 25, 28 см. листы 26.

ТК 1970	Каркасы КП11 ÷ КП13	Серия ПК-01-129/68 Вып. 1-1
		Лист 22

ЦНИИПРОМЗДАНИЙ г. Москва
Рук. группы Кошуш
Гл. инж. пр. Цурров
Инв. №

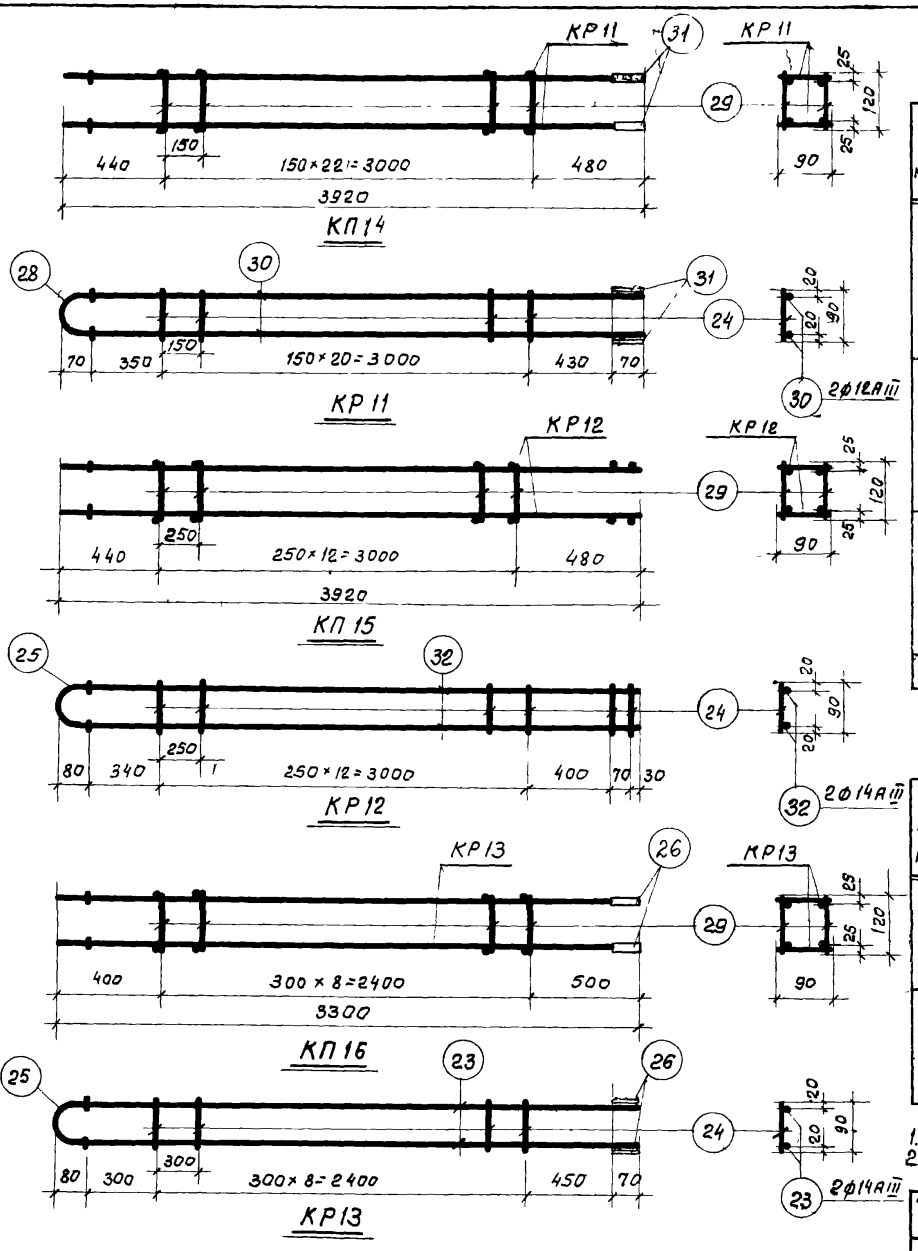

Спецификация и выборка стали на одно арматуное изделие

Марка каркаса	№ поз.	Эскиз	ф мм	Длина мм	Кол шт	Общая длина м	Выборка стали ф мм	Общая длина м	Вес кг
КР11	24		5ВI	90	21	1,9	12АIII	7,8	7,0
	28	r-20 40 40	10АI	160	1	0,2	10АI	0,2	0,1
	30		12АIII	3850	2	7,7	5ВI	1,9	0,3
	31		12АIII	70	2	0,1		Итого	7,4
КР12	24		5ВI	90	15	1,4	14АIII	7,7	9,3
	25	4S r=17 4S	16АI	170	1	0,2	16АI	0,2	0,3
							5ВI	1,4	0,2
	32		14АIII	3840	2	7,7		Итого	9,8
КР13	24		5ВI	90	9	0,8	14АIII	6,5	8,0
	25	См. выше	16АI	170	1	0,2	16АI	0,2	0,3
	23		14АIII	3220	2	6,4	5ВI	0,8	0,1
	26		14АIII	70	2	0,1		Итого	8,4
Отд стержн.	29		5ВI	120	1	0,12	5ВI	0,12	0,02

Спецификация марок арматурных изделий на один пространственный каркас

Марка простр. каркаса	Марка плоского каркаса или № поз.	Колич. шт.	Вес кг	№ листа
КП14	КР11	2	14,8	
	поз. 29	42	0,8	
		Итого	15,6	
КП15	КР12		19,5	
	поз. 29	26	0,5	
		Итого	20,1	

Марка простран каркаса	Марка плоского каркаса или № поз.	Кол. шт.	Вес кг	№ листа
КП16	КР13	2	16,8	
	поз. 29	18	0,4	
		Итого	17,2	

Примечания:
1. Указания по изготовлению каркасов см. лист 30
2. Деталь приварки поз. 25 и 28 см листы 20.

ТК 1970	Каркасы КП14 ÷ КП16	Серия ПК-01-129/68 Вып II-1 Лист 23

Инв. №

Гл. инж. пр. Рук группы | Кадыш Пурре | Проверил | Хвостиков

ЦНИИПРОМЗДАНИЙ Москва

Инв. №

Авторитов

Проверил

Кодыш Пугре

Гл. инж. пр. Рук. группы

ЦНИИПРОМЗДАНИЙ
г. Москва

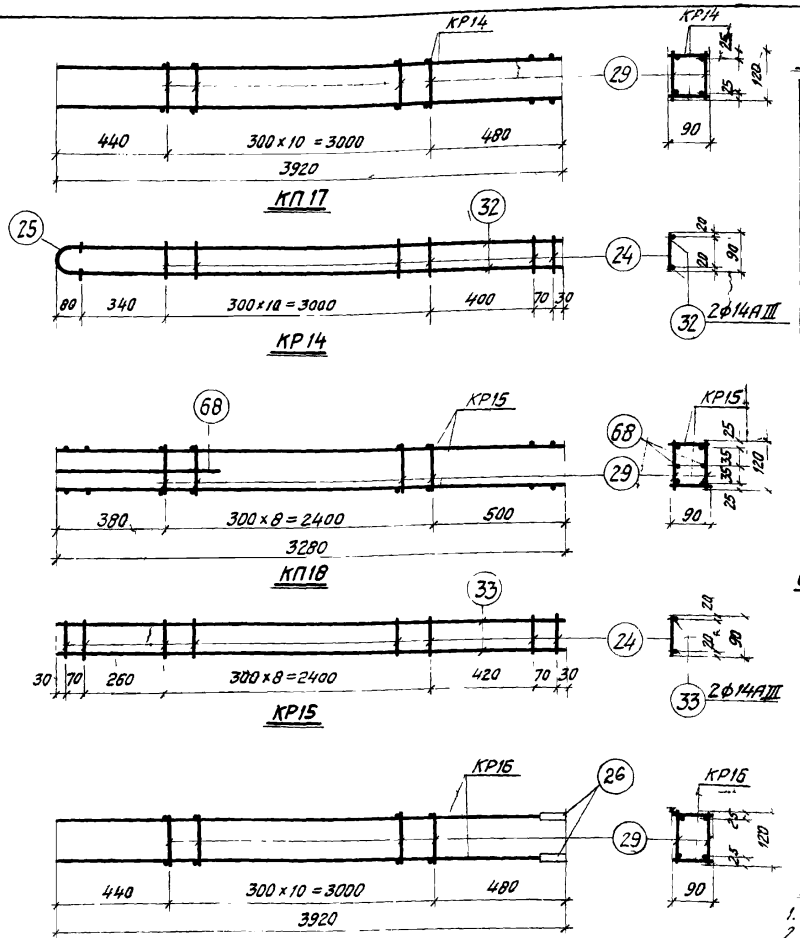

Спецификация и выборка стали на одно арматурное изделие

Марка каркаса	№ поз.	Эскиз	ф мм	Длина мм	Кол шт	Общая длина м	Выборка стали ф мм	Общая длина м	Вес кг
КР14	24		5ВI	90	13	1,2	14АIII	7,7	9,3
	25	z=77, 45°	16АI	170	1	0,2	16АI	0,2	0,3
	32		14АIII	3840	2	7,7	5ВI	1,2	0,2
							Итого		9,8
КР15	24		5ВI	90	13	1,2	14АIII	6,6	8,0
	33		14АIII	3280	2	6,6	5ВI	1,2	0,2
							Итого		8,2
КР16	24		5ВI	90	11	1,0	14АIII	7,8	9,4
	25	см выше	16АI	170	1	0,2	16АI	0,2	0,3
	32		14АIII	3840	2	7,7	5ВI	1,0	0,2
	26		14АIII	70	2	0,1		Итого	9,9
Отд стержн	29		5ВI	120	1	0,12	5ВI	0,12	0,02
	68		14АIII	750	1	0,8	14АIII	0,8	0,9

Спецификация марок арматурных изделий на один пространственный каркас

Марка простран каркаса	Марка плоского каркаса или № поз	Колич шт	Вес кг	№ листа
КП17	КР14	2	19,6	
	поз. 29	22	0,4	
		Итого	20,0	
КП18	КР15	2	16,4	
	поз. 29	18	0,4	
	поз. 68	2	1,8	
		Итого	18,6	

Марка простран каркаса	Марка плоского каркаса или № поз	Колич шт.	Вес кг	№ листа
КП19	КР16	2	19,8	
	поз. 29	22	0,4	
		Итого	20,2	

Примечания:

1. Указания по изготовлению каркасов см. лист 30
2. Деталь приварки поз. 25 см. листы 26.

ТК 1970	Каркасы КП17 ÷ КП19	Серия ПК-01-129/68 6бп. 2-1
		Лист 24

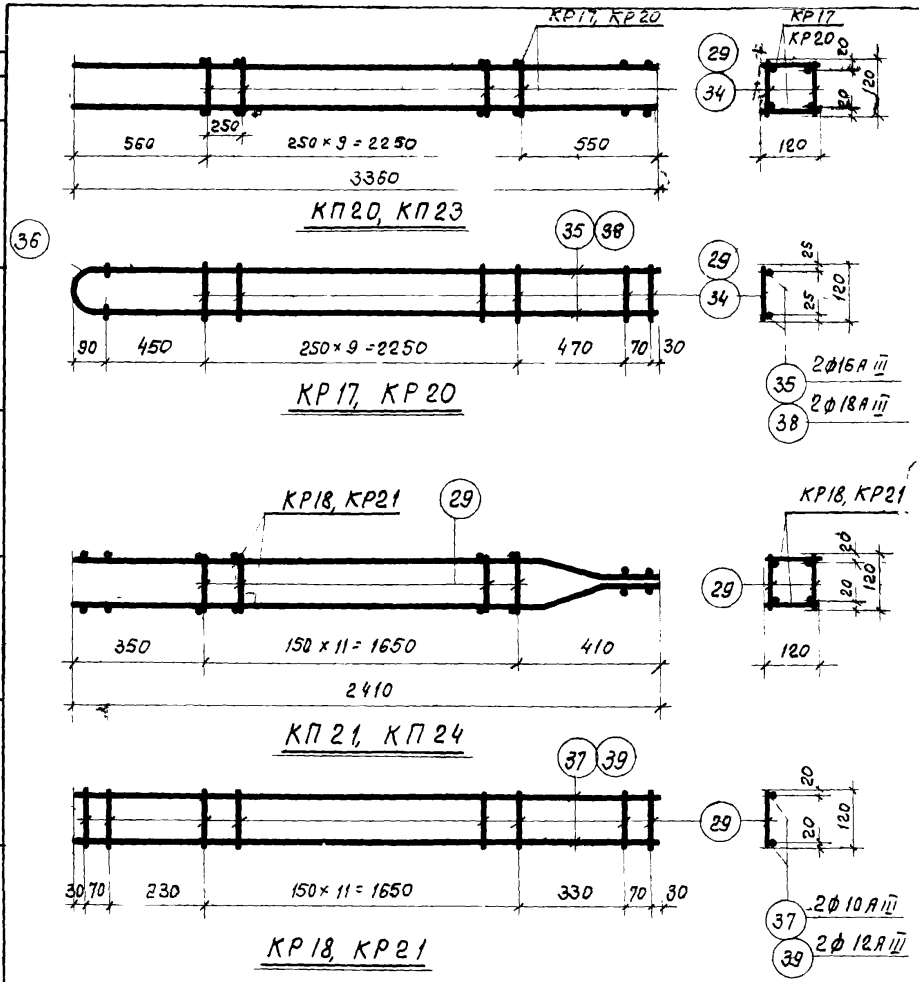

Спецификация и выборка стали на одно арматурное изделие

Марка каркаса	№ поз.	Эскиз	ф мм	Длина мм	Кол шт.	Общая длина м	Выборка стали ф мм	Выборка стали Общая длина м	Выборка стали Вес кг
КР17	29		5ВI	120	12	1,4	16АIII	6,5	10,3
	35		16АIII	3270	2	6,5	16АI	0,2	0,3
	36	2=27, 45, 45	16АI	200	1	0,2	5ВI	1,4	0,3
								Итого	10,9
КР18	29		5ВI	120	16	1,9	10АIII	4,8	3,0
	37	2010, 140, 860, 25	10АIII	2410	2	4,8	5ВI	1,9	0,3
								Итого	3,3
КР20	34		6АI	120	12	1,4	18АIII	6,5	13,0
	36	См выше	16АI	200	1	0,2	16АI	0,2	0,3
	38		18АIII	3270	2	6,5	6АI	1,4	0,3
								Итого	13,6
КР21	29		5ВI	120	16	1,9	12АIII	4,8	4,3
	39	2010, 140, 860, 25	12АIII	2410	2	4,8	5ВI	1,9	0,3
								Итого	4,6
Отд стержн	29		5ВI	120	1	0,12	5ВI	0,12	0,02
	34		6АI	120	1	0,12	6АI	0,12	0,03

Спецификация марок арматурных изделий на один пространственный каркас

Марка простран каркаса	Марка плоского каркаса или N поз.	Кол. шт.	Вес кг	№ листа
КП20	КР17	2	21,8	
	поз. 29	20	0,4	
		Итого	22,2	
КП21	КР18	2	6,6	
	поз. 29	24	0,5	
		Итого	7,1	

Марка простран каркаса	Марка плоского каркаса или N поз	Кол. шт.	Вес кг	№ листа
КП23	КР20	2	27,2	
	поз. 34	20	0,6	
		Итого	27,8	
КП24	КР21	2	9,2	
	поз. 29	24	0,5	
		Итого	9,7	

Примечания:

1. Указания по изготовлению каркасов см. лист 30.
2. Деталь приварки поз 36 см. листы 26.

ТК 1970

Каркасы КП20, КП21, КП23, КП24

Серия ПК-01-129/68 Вып. II-1

Лист 25

ЦНИИПРОМЗДАНИЙ Москва

Инв. № | Гл. инж. пр. | Рук. группы | Нач. сект. | Проверил | Конструктор

Котова Хвостикова

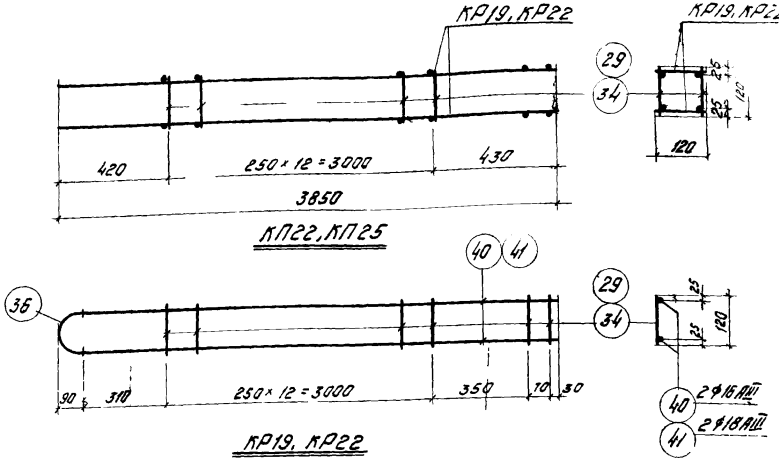

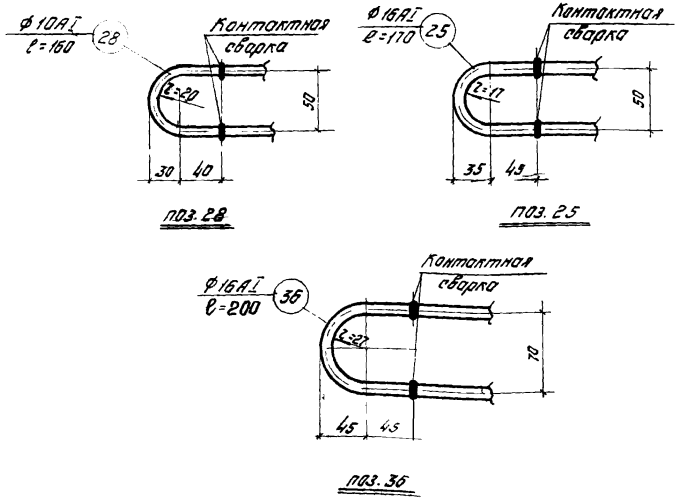

Спецификация и выборка стали на одно арматурное изделие

Марка каркаса	№ поз.	Эскиз	Ø мм	Длина мм	Кол шт	Общая длина м	Выборка стали Ø мм	Общая длина	Вес кг
КР19	29		5ВI	120	15	1,8	16AIII	7,5	11,8
	36	см. выше	16AI	200	1	0,2	16AI	0,2	0,3
	40		16AIII	3760	2	7,5	5ВI	1,8	0,4
							Итого		12,5
КР22	34		6AI	120	15	1,8	18AIII	7,5	15,0
	36	см. выше	16AI	200	1	0,2	16AI	0,2	0,3
	41		18AIII	3760	2	7,5	6AI	1,8	0,4
							Итого		15,7
отд стержн	29		5ВI	120	1	0,12	5ВI	0,12	0,02
	34		6AI	120	1	0,12	6AI	0,12	0,03

Спецификация марок арматурных изделий на один пространственный каркас

Марка простран. каркаса	Марка плоского каркаса или № поз.	Кол. шт.	Вес кг	№ листа
КП22	КР19	2	25,0	
	поз. 29	26	0,5	
		Итого	25,5	

Марка простран. каркаса	Марка плоского каркаса или № поз.	Кол шт.	Вес кг	№ листа
КП25	КР22	2	31,4	
	поз. 34	26	0,8	
		Итого	32,2	

Примечание:

Указания по изготовлению каркасов см лист 30.

ЦНИИПромзданий г. Москва
Инв. № подл. | Подпись и дата | Взам. инв. №
Разработал
Проверил
Гл. инж. пр.
Гл. спец.
22 вестников

ТК 1970

Каркасы КП22, КП25

Серия ТК-01-129/68
Выпуск II-1

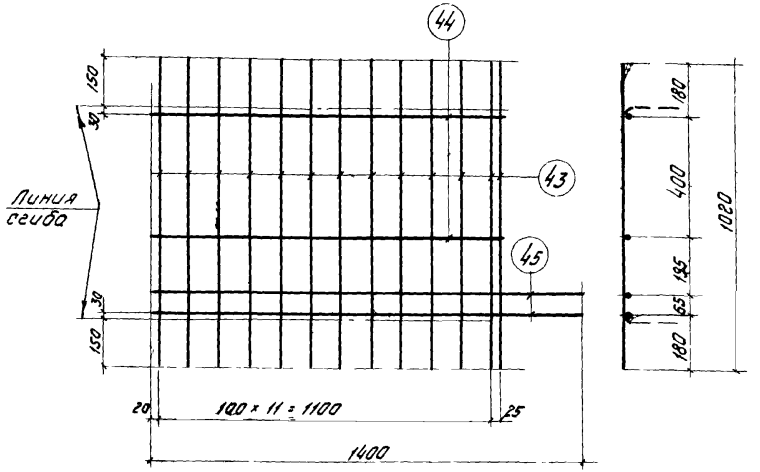

КР23^{т}, КР23$_{н}$ (обратно чертежу)

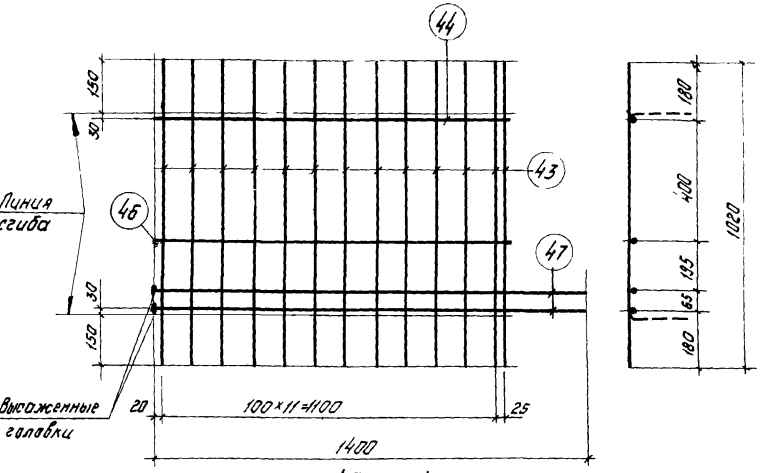

КР24^{т}, КР24$_{н}$ (обратно чертежу)

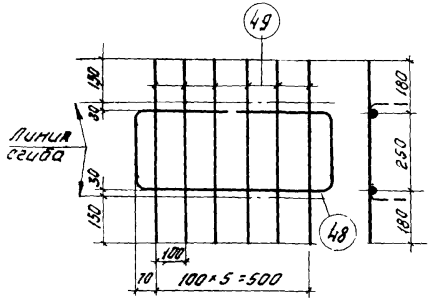

КР25

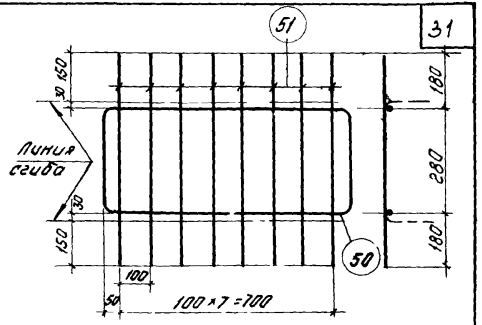

КР26

Спецификация и выборка стали на одно арматурное изделие

Марка каркаса	№ поз.	Эскиз	ф мм	Длина мм	Кол. шт.	Общая длина м	Выборка стали ф мм	Выборка стали Общая длина м	Выборка стали Вес кг
КР23$^{т}_{н}$	43		8АIII	1020	13	13,3	10АIII	5,1	3,2
	44		10АIII	1160	2	2,3	8АIII	13,3	5,2
	45.		10АIII	1400	2	2,8		Итого	8,4
КР24$^{т}_{н}$	43		8АIII	1020	13	13,3	14АIII	4,0	4,8
	44		10АIII	1160	1	1,2	10АIII	1,2	0,8
	46		14АIII	1160	1	1,2	8АIII	13,3	5,2
	47	Высаженная головка	14АIII	1420	2	2,8		Итого	10,8
КР25	48	315 315 r=30 260 640	10АIII	1700	1	1,7	10АIII	1,7	1,1
							8АIII	3,7	1,5
								Итого	2,6
	49		8АIII	610	6	3,7			
КР26	50	810 r=30 290 400 400	10АIII	2100	1	2,1	10АIII	2,1	1,3
							8АIII	5,1	2,0
								Итого	3,3
	51		8АIII	640	8	5,1			

Примечание:

Указания по изготовлению каркасов см. лист 30.

ТК 1970	Каркасы КР23$^{т}_{н}$ ÷ КР26	Серия ПК-01-129/68 Выпуск II-1 лист 27

Инв. №

Хвостиков

Проверил

Кадыш

Пурре

Рук. группы

ЦНИИПРОМЗДАНИЙ г. Москва

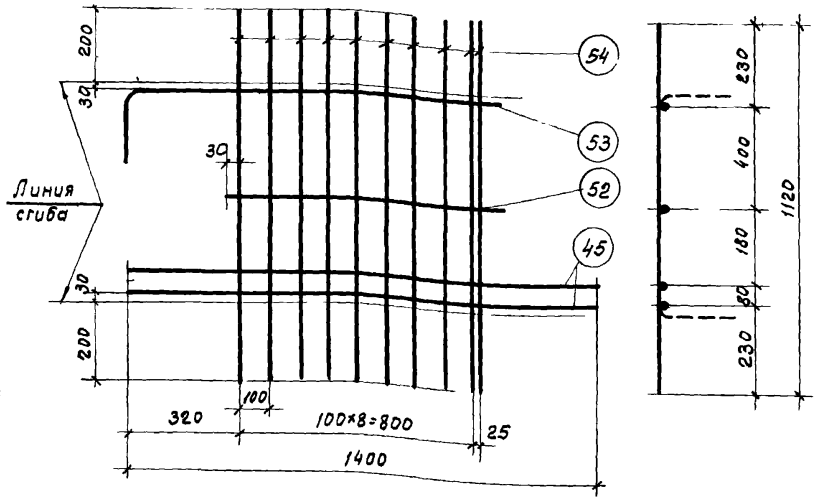

КР27^{т}; КР 27н (обратно чертежу)

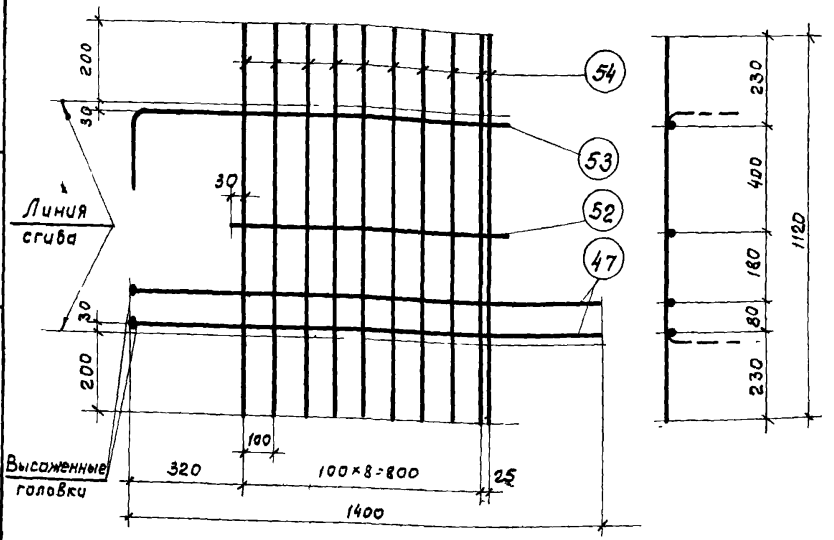

КР28^{т}; КР28н (обратно чертежу)

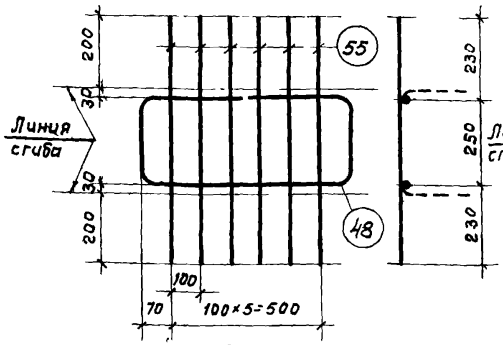

КР29

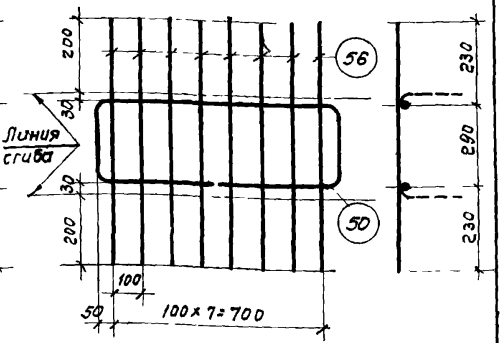

КР30

Спецификация и выборка стали на одно арматурное изделие

Марка каркаса	№ поз.	Эскиз	ф мм	Длина мм	Кол шт	Общая длина м	Выборка стали ф мм	Общая длина м	Вес т
КР27$^{т}_{н}$	45		10А III	1400	2	2,8	10А III	5,1	3,2
	52		10А III	870	1	0,9	6А III	11,2	2,5
	53	200 1160	10А III	1360	1	1,4		Итого	5,7
	54		6А III	1120	10	11,2			
КР28$^{т}_{н}$	53	См. выше	10А III	1360	1	1,4	14А III	2,8	3,4
	54		6А III	1120	10	11,2	10А III	2,3	1,4
	47	Высаженная головка	14А III	1420	2	2,8	6А III	11,2	2,5
	52		10А III	870	1	0,9		Итого	7,3
КР29	48	315 315 R=30 260 640	10А III	1700	1	1,7	10А III	1,7	1,1
							8А III	4,4	1,7
	55		8А III	710	6	4,4		Итого	2,8
КР30	50	810 R=30 300 400 400	10А III	2120	1	2,1	10А III	2,1	1,3
							8А III	6,0	2,4
	56		8А III	750	8	6,0		Итого	3,7

Примечание

Указания по изготовлению каркасов см. лист 30

ТК 1970	Каркасы КР27$^{т}_{н}$ ÷ КР30.	Серия ПК-01-129/68 Вып. II-1 Лист 28

Инв. №
Тл. инж. пр. Рук. группы
Кодыш Пурре
Проверил
Хвостиков
ЦНИИПРОМЗДАНИЙ Москва

Инв. №
Взам. инв. №
Подпись и дата
Инв. № подл.
Гл. инж. пр.
Рук. группы
Проверил
Н. контр.
Разраб.
Ковыш
Пурре
Ушмаев
Шифрин
ЦНИИПРОМЗДАНИЙ
Москва

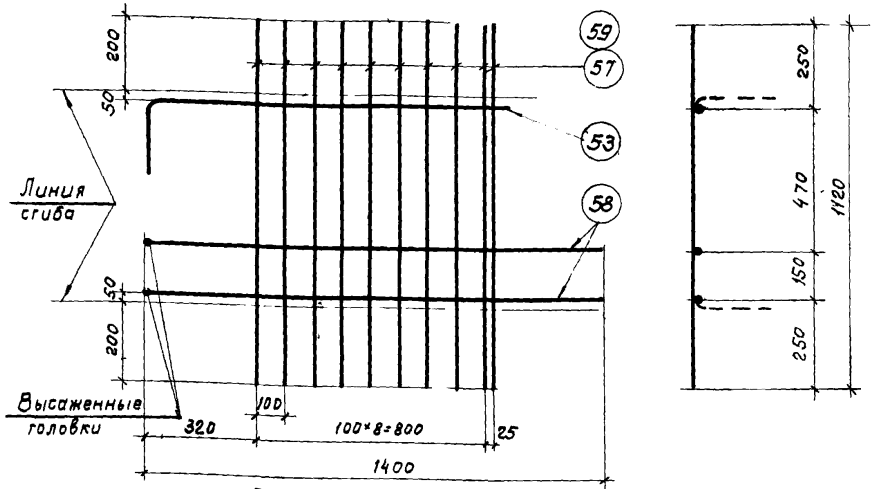

КР31^{т}; КР31н (обратно чертежу)
КР32^{т}; КР32н (обратно чертежу)

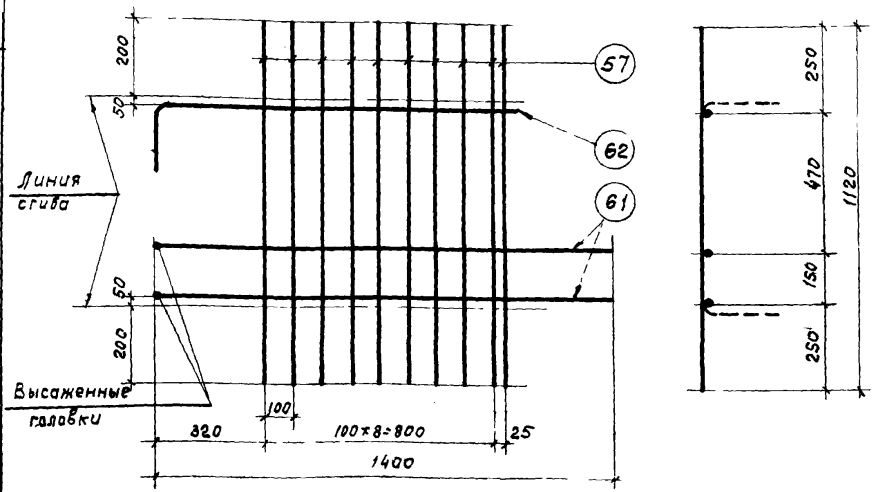

КР34^{т}; КР34н (обратно чертежу)

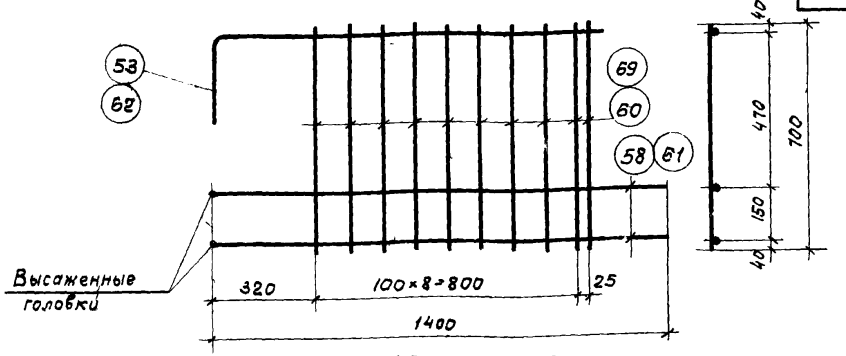

КР33, КР38

Спецификация и выборка стали на одно арматурное изделие

Марка каркаса	№ поз.	Эскиз	ф мм	Длина мм	Кол шт	Общая длина м	Выборка стали ф мм	Выборка стали Общая длина м	Выборка стали Вес кг
КР31$^{т}_{н}$	53	200 1160	10АIII	1360	1	1,4	16АIII	2,8	4,4
	57		8АIII	1120	10	11,2	10АIII	1,4	0,9
	58	Высаженная головка	16АIII	1420	2	2,8	8АIII	11,2	4,4
								Итого	9,7
КР32$^{т}_{н}$	53	См. выше	10АIII	1360	1	1,4	16АIII	2,8	4,4
	58		16АIII	1420	2	2,8	10АIII	12,6	7,8
	59		10АIII	1120	10	11,2		Итого	12,2
КР33	53	См. выше	10АIII	1360	1	1,4	16АIII	2,8	4,4
	58		16АIII	1420	2	2,8	10АIII	8,4	5,2
	60		10АIII	700	10	7,0		Итого	9,6
КР34$^{т}_{н}$	57		8АIII	1120	10	11,2	18АIII	2,8	5,6
	61	Высаженная головка	18АIII	1420	2	2,8	12АIII	1,4	1,3
	62	200 1180	12АIII	1360	1	1,4	8АIII	11,2	4,4
								Итого	11,3
КР38	61	См выше	18АIII	1420	2	2,8	18АIII	2,8	5,6
	62		12АIII	1360	1	1,4	12АIII	1,4	1,3
	69		8АIII	700	10	7,0	8АIII	7,0	2,8
								Итого	9,7

Примечание:
Указания по изготовлению каркасов см. лист 30.

ТК 1970

Каркасы КР31$^{т}_{н}$ ÷ КР34$^{т}_{н}$; КР38

Серия ПК-01-129/68 Вып. II-1

Лист 29

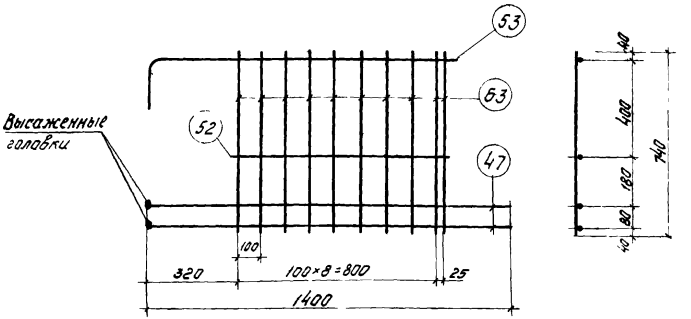

КР35

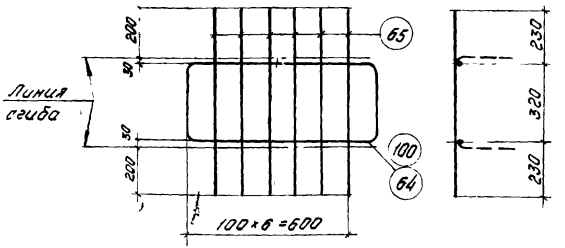

КР36, КР39

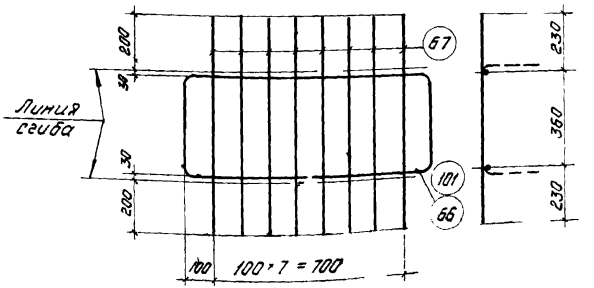

КР37, КР40

Спецификация и выборка стали на одно арматурное изделие

Марка каркаса	№ поз	Эскиз	Ф мм	Длина мм	Кол. шт.	Общая длина м	Выборка стали Ф мм	Выборка стали Общая длина м	Выборка стали Вес кг
КР35	47	Высаженная головка	14 AIII	1420	2	2,8	14 AIII	2,8	3,4
	52		10 AIII	870	1	0,9	10 AIII	2,3	1,4
	53	200 1160	10 AIII	1360	1	1,4	6 AIII	7,4	1,7
	63		6 AIII	740	10	7,4	Итого		6,5
КР36	64	340 340 330 700	10 AIII	1950	1	2,0	10 AIII	2,0	1,3
							8 AIII	4,7	1,9
							Итого		3,2
	65		8 AIII	780	6	4,7			
КР37	66	890 370 430 430	10 AIII	2400	1	2,4	10 AIII	2,4	1,5
							8 AIII	6,6	2,6
							Итого		4,1
	67		8 AIII	820	8	6,6			
КР39	65		8 AIII	780	6	4,7	12 AIII	2,0	1,8
	100	340 340 330 700	12 AIII	1950	1	2,0	8 AIII	4,7	1,9
							Итого		3,7
КР40	67		8 AIII	820	8	6,6	12 AIII	2,4	2,1
	101	890 370 430 430	12 AIII	2400	1	2,4	8 AIII	6,6	2,6
							Итого		4,7

Примечания:

1. Арматурные каркасы изготовлять с применением контактной точечной и контактной стыковой сварки в соответствии с ГОСТ 10922-64 „Арматура и закладные детали сварные для железобетонных конструкций" и „Указания по сварке соединений арматуры и закладных деталей железобетонных конструкций". СН 393-69.
2. Пространственные каркасы могут изготовляться и другими способами например, из плоских каркасов с последующим гнутьем, непрерывной намоткой поперечной арматуры и т. в.

ТК 1970	Каркасы КР35 ÷ КР37, КР39, КР40	Серия ПК-01-129/68 Выпуск II-1
		лист 30

ЦНИИПРОМЗДАНИЙ г. Москва

Инв. № подл. | Подпись и дата | Взам. инв. №

Инв. № подл. | Подпись и дата | Взам. инв. №

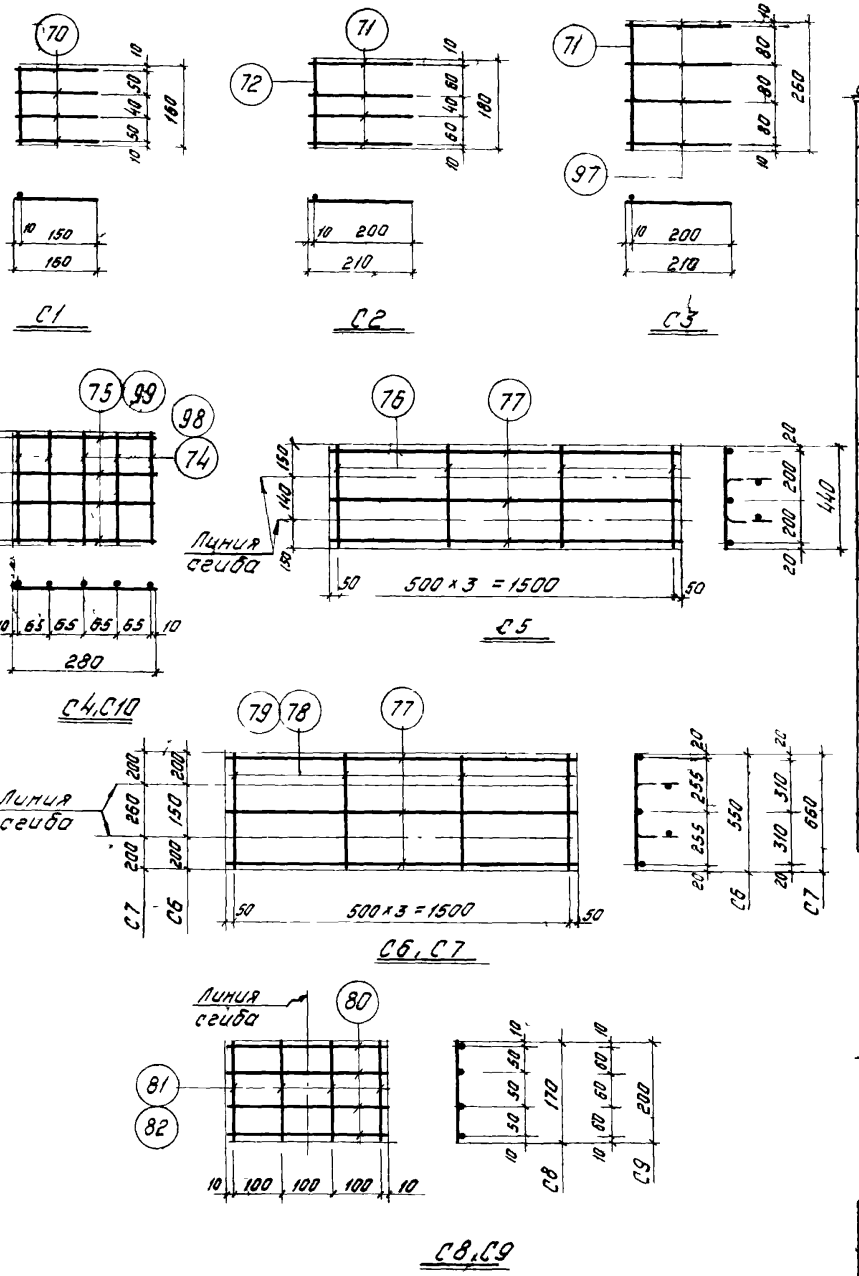

Спецификация и выборка стали на одно арматурное изделие

Марка каркаса	№ поз	Эскиз	ф мм	Длина мм	Кол шт.	Общая длина м	Выборка стали ф мм	Выборка стали Общая длина м	Выборка стали Вес кг.
С1	70		8 AIII	160	5	0,8	8 AIII	0,8	0,3
С2	71		6 AIII	210	4	0,8	6 AIII	1,0	0,2
	72		6 AIII	180	1	0,2			
С3	71		8 AIII	260	1	0,3	8 AIII	1,1	0,4
	97		8 AIII	210	4	0,8			
С4	74		6 AIII	230	5	1,2	6 AIII	2,3	0,5
	75		6 AIII	280	4	1,1			
С5	76		5 BI	440	4	1,8	5 BI	6,6	1,0
	77		5 BI	1600	3	4,8			
С6	77		5 BI	1600	3	4,8	5 BI	7,0	1,1
	78		5 BI	550	4	2,2			
С7	77		5 BI	1600	3	4,8	5 BI	7,4	1,1
	79		5 BI	660	4	2,6			
С8	80		5 BI	320	4	1,3	5 BI	2,0	0,3
	81		5 BI	170	4	0,7			
С9	80		5 BI	320	4	1,3	5 BI	2,1	0,3
	82		5 BI	200	4	0,8			
С10	98		8 AIII	230	5	1,2	8 AIII	2,3	0,9
	99		8 AIII	280	4	1,1			

Примечание:
Указания по изготовлению каркасов см. лист 30.

ЦНИИПРОМЗДАНИЙ г. Москва

Инв. №

Альбомов

Взам. инв. №

Проверил

Гл. спец.

Руководитель группы

Н. контр.

ТК 1970

Сетки С1 ÷ С10

Серия 1.ТК-01-12/68 Выпуск II-1

Лист 31

Спецификация и выборка стали на одно арматурное изделие

Марка каркаса	№ поз.	Эскиз	ф мм	Длина мм	Кол шт	Общая длина м	Выборка стали: ф мм	Выборка стали: Общая длина м	Выборка стали: Вес кг
Отдельные стержни	83	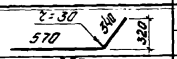	12AIII	910	1	0,9	12AIII	0,9	0,8
	84	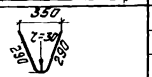	12AIII	580	1	0,6	12AIII	0,6	0,5
	85	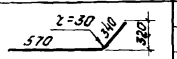	14AIII	910	1	0,9	14AIII	0,9	1,1
	86	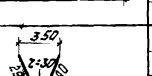	14AIII	580	1	0,6	14AIII	0,6	0,7
	87	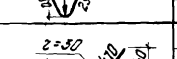	12AIII	1210	1	1,2	12AIII	1,2	1,1
	95		16AIII	1210	1	1,2	16AIII	1,2	1,9
	88	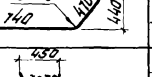	12AIII	760	1	0,8	12AIII	0,8	0,7
	89	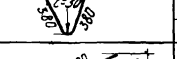	8AIII	600	1	0,6	8AIII	0,6	0,2

Марка каркаса	№ поз.	Эскиз	ф мм	Длина мм	Кол шт.	Общая длина м	Выборка стали: ф мм	Выборка стали: Общая длина м	Выборка стали: Вес кг
	90	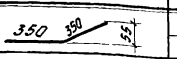	12AIII	700	1	0,7	12AIII	0,7	0,6
	91	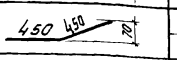	16AIII	900	1	0,9	16AIII	0,9	1,4
	92		18AIII	1000	1	1,0	18AIII	1,0	2,0
	93	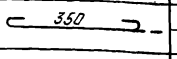	5BI	350	1	0,4	5BI	0,4	0,1
	94	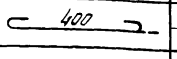	5BI	400	1	0,4	5BI	0,4	0,1
	95		6AI	400	1	0,4	6AI	0,4	0,1
Напрягаемая арматура	1		ф16AIV	17940	1	17,94	16AIV	17,9	28,3
	2		ф20AIV	17940	1	17,94	20AIV	17,9	44,2
	3		ф25AIV	17940	1	17,94	25AIV	17,9	69,1
	4		ф15П7	17940	1	17,94	15П7	17,9	19,9
	5		ф18AIV	17940	1	17,94	18AIV	17,9	35,8

ТК 1970	Спецификация арматуры. Отдельные стержни поз 83-96, напрягаемая арматура поз. 1÷5	Серия ПК-01-129/68 Выпуск II-1 лист 32

ЦНИИПРОМЗДАНИЙ г. Москва

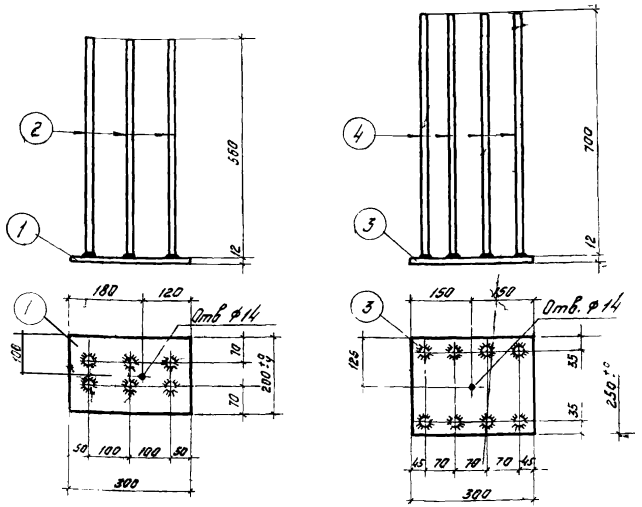

МЗ-1 МЗ-2

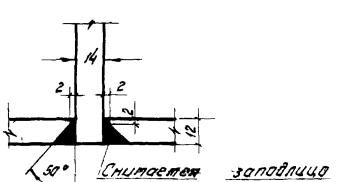

Снимается заподлицо с основным металлом

Деталь соединения втавр анкерного стержня с листом электросваркой в разделанном отверстии

Спецификация стали на один закладной элемент

Марка элемента	№ поз	Эскиз и профиль	Длина мм	Кол. шт.	Вес, кг: Одной поз.	Вес, кг: Всех поз.	Вес, кг: Марки
МЗ-1	1	-200×12	300	1	5,7	5,7	9,9
	2	ф14 А-III	560	6	0,7	4,2	
МЗ-2	3	-250×12	300	1	7,1	7,1	13,9
	4	ф14 А-III	700	8	0,85	6,8	

Примечания:

1. Материал для листов закладных элементов сталь марки Вст 3ПС по ГОСТ 380-60*.
2. Соединение втавр анкерных стержней с листами закладных элементов производить под слоем флюса. Положение привариваемых стержней должно строго соответствовать проекту. В тех случаях, когда принятая технология сварки не обеспечивает требуемую точность изготовления деталей рекомендуется принять дуговую сварку в разделанных отверстиях пластин (см. деталь на данном листе).
3. Общие рекомендации по изготовлению закладных элементов даны в выпуске I серии 1.400-6 „Унифицированные закладные детали сборных железобетонных конструкций промышленных предприятий."

Закладные элементы МЗ-1, МЗ-2

Серия ПК-01-129/68
Выпуск II-1
Лист 33

gost.e-ecolog.ru