ГОСУДАРСТВЕННЫЙ КОМИТЕТ ПО ГРАЖДАНСКОМУ СТРОИТЕЛЬСТВУ
И АРХИТЕКТУРЕ ПРИ ГОССТРОЕ СССР

ТИПОВЫЕ КОНСТРУКЦИИ И ДЕТАЛИ ЗДАНИЙ И СООРУЖЕНИЙ

ИИ-04

СБОРНЫЕ ЭЛЕМЕНТЫ ЗДАНИЙ КАРКАСНОЙ КОНСТРУКЦИИ

Серия ИИ-04-2

КОЛОННЫ

Выпуск 8

Колонны связевого каркаса сечением 30×30 см.
для зданий с высотой этажа 3,6 м.
Опалубка и армирование

РАБОЧИЕ ЧЕРТЕЖИ

11808
ЦЕНА 2-61

gost.e-ecolog.ru

ГОСУДАРСТВЕННЫЙ КОМИТЕТ ПО ГРАЖДАНСКОМУ СТРОИТЕЛЬСТВУ
И АРХИТЕКТУРЕ ПРИ ГОССТРОЕ СССР

ТИПОВЫЕ КОНСТРУКЦИИ И ДЕТАЛИ ЗДАНИЙ И СООРУЖЕНИЙ

ИИ-04

СБОРНЫЕ ЭЛЕМЕНТЫ ЗДАНИЙ КАРКАСНОЙ КОНСТРУКЦИИ

Серия ИИ-04-2

КОЛОННЫ

Выпуск 8

Колонны связевого каркаса сечением 30×30 см.
для зданий с высотой этажа 3,6 м.
Опалубка и армирование

РАБОЧИЕ ЧЕРТЕЖИ

Разработаны
ЦНИИЭП
торгово-бытовых
зданий и туристских
комплексов совместно
с НИИЖБ Госстроя СССР

Утверждены
28 января 1972 года
Государственным комитетом
по гражданскому строительству
и архитектуре при Госстрое СССР
Приказ № 9

11809 2

Перечень серий и выпусков рабочих чертежей сборных элементов и чертежей стальных форм для изготовления сборных элементов связевого каркаса ИИ-04 с колоннами сечением 30×30 см.

1. ИИ-04-0 Выпуск 5 — Указания по применению изделий связевого каркаса с колоннами сечением 30×30 см.
2. ИИ-04-2 Выпуск 7 — Колонны связевого каркаса сечением 30×30 см. для зданий с высотой этажа 3,3 м Опалубка и армирование.
3. ИИ-04-2 Выпуск 8 — Колонны связевого каркаса сечением 30×30 см. для зданий с высотой этажа 3,6 м. Опалубка и армирование
4. ИИ-04-2 Выпуск 9 — Колонны связевого каркаса сечением 30×30 см. для зданий с высотой этажа 4,2 м. Опалубка и армирование.
5. ИИ-04-2 Выпуск 10 часть I — Колонны связевого каркаса сечением 30×30 см. для зданий с высотой этажа 3,3; 3,6 и 4,2 м. Арматурные изделия. Объемные каркасы.
6. ИИ-04-2 Выпуск 10 часть II — Колонны связевого каркаса сечением 30×30 см. для зданий с высотой этажа 3,3; 3,6 и 4,2 м. Арматурные изделия. Плоские каркасы. Закладные детали.
7. ИИ-04-3 Выпуск 4 часть I — Ригели связевого каркаса с колоннами сечением 30×30 см. Опалубка и армирование.
8. ИИ-04-3 Выпуск 4 часть II — Ригели связевого каркаса с колоннами сечением 30×30 см. Арматурные изделия.
9. ИИ-04-10 Выпуск-4 — Монтажные узлы и детали связевого каркаса с колоннами сечением 30×30 см.
10. ИИ-04-2 Выпуск 7-1 часть I — Стальные формы для изготовления железобетонных колонн связевого каркаса сечением 300×300 мм (реконструкция действующих форм серии ИИ-04-2, выпуск 1-1).
11. ИИ-04-2 Выпуск 7-1 часть II — Стальные формы для изготовления железобетонных колонн связевого каркаса сечением 300×300 мм.
12. ИИ-04-3 Выпуск 4-1 — Стальные формы для изготовления железобетонных ригелей связевого каркаса с колоннами сечением 300×300 мм.

Т.К.	Колонны	Серия ИИ-04-2
1971	Перечень серий и выпусков	Выпуск 8 / Лист

	Листа	Стр.
Перечень серий и выпусков		2
Содержание выпуска		3-4
Пояснительная записка		5-8
Номенклатура	1-6	9-14
Колонна КВК-336-14. Опалубка.	7	15
Колонна КВР-336-14. Опалубка.	8	16
Колонны КСК-336-14; КСК-336-23. Опалубка.	9	17
Колонны КСР-336-14; КСР-336-17; КСР-336-23. Опалубка.	10	18
Колонны КНК-336-14; КНК-336-17; КНК-336-23; КНК-336-28. Опалубка	11	19
Колонны КНР-336-14; КНК-336-17; КНР-336-23; КНР-336-28. Опалубка.	12	20
Колонны КСК-372-14; КСК-372-17. Опалубка.	13	21
Колонны КСР-372-14; КСР-372-17; КСР-372-23. Опалубка	14	22
Колонна КК-336-14. Опалубка.	15	23
Колонна КР-336-14. Опалубка.	16	24
Колонна КВК-372-14. Опалубка.	17	25
Колонна КВР-372-14. Опалубка.	18	26
Колонна КНК-372-14. Опалубка.	19	27
Колонна КНР-372-17. Опалубка.	20	28
Колонна КК-372-11. Опалубка.	21	29
Колонна КР-372-11. Опалубка.	22	30
Колонны. Опалубка. Узел 1.	23	31
Колонны. Опалубка. Узел 2.	24	32
Колонны. Опалубка. Узел 3.	25	33
Колонны. Опалубка. Узел 4.	26	34
Колонны. Опалубка. Узел 5.	27	35
Колонны. Опалубка. Узел 6.	28	36
Колонны. Опалубка. Узел 7.	29	37
Колонна КВК-336-14. Армирование.	30	38
Колонна КВР-336-14. Армирование.	31	39
Колонна КСК-336-14. Армирование.	32	40
Колонна КСК-336-23. Армирование.	33	41
Колонны КСР-336-14; КСР-336-17. Армирование.	34	42
Колонна КСР-336-23. Армирование.	35	43
Колонны КНК-336-14; КНК-336-17. Армирование.	36	44
Колонны КНК-336-23. Армирование.	37	45
Колонна КНК-336-28. Армирование.	38	46
Колонны КНР-336-14; КНР-336-17. Армирование.	39	47
Колонна КНР-336-23. Армирование.	40	48
Колонна КНР-336-28. Армирование.	41	49
Колонны КСК-372-14; КСК-372-17. Армирование.	42	50
Колонны КСР-372-14; КСР-372-17. Армирование.	43	51
Колонна КСР-372-23. Армирование.	44	52
Колонна КК-366-14. Армирование.	45	53

	№ листа	№ стр.
Колонна КР-336-14. Армирование.	46	54
Колонна КВК-372-14. Армирование.	47	55
Колонна КВР-372-14. Армирование.	48	56
Колонна КНК-372-14. Армирование.	49	57
Колонна КНР-372-17. Армирование.	50	58
Колонна КК-372-11. Армирование.	51	59
Колонна КР-372-11. Армирование.	52	60
Колонны. Армирование. Узел 8.	53	61
Колонны. Армирование. Узел 8А	54	62
Колонны. Армирование. Узел 9.	55	63
Колонны. Армирование. Узел 10.	56	64
Колонны. Армирование. Узел 11.	57	65
Колонны. Армирование. Узел 12.	58	66
Колонны. Армирование. Узлы 13; 13А.	59	67
Колонны. Армирование. Узел 14	60	68
Колонны. Армирование. Узлы 15; 15А; 16; 17.	61	69
Колонны. Армирование. Узел 15Б.	62	70
Колонны. Армирование. Узел 18.	63	71
Колонны. Армирование. Узел 19.	64	72
Колонны. Армирование. Узел 20.	65	73
Пример расположения дополнительных закладных деталей для крепления лестниц к средним колоннам	66-67	74-75

	№ листа	№ стр.
Пример расположения дополнительных закладных деталей для крепления лестниц к нижним колоннам	68-69	76-77
Пример расположения дополнительных закладных деталей М-13 для крепления диафрагм к средним колоннам	70-71	78-79
Пример расположения дополнительных закладных деталей М-13 для крепления диафрагм к нижним колоннам	72-73	80-81
Пример крепления дополнительной закладной детали М-13 к объемному каркасу. Узел 33.	74	82
Пример крепления дополнительной закладной детали М-13 к объемному каркасу. Узел 34.	75	83
Пример крепления дополнительной закладной детали М-13 к объемному каркасу. Узел 35.	76	84
Пример крепления дополнительной закладной детали М-13 к объемному каркасу. Узел 36.	77	85

ПОЯСНИТЕЛЬНАЯ ЗАПИСКА.

Серия ИИ-04-2 выпуск 8 содержит рабочие чертежи железобетонных колонн сечением 300×300 мм, используемых в зданиях 1-4 этажей с высотой этажа 3.6м.

Номенклатура предусматривает следующие типы изделий:

1. Одноэтажные:
   а) верхние /устанавливаемые в верхнем этаже/;
   б) средние /устанавливаемые в средних этажах/;
   в) нижние /устанавливаемые в нижнем этаже/;
   г) колонны только для одноэтажных зданий без подвала
2. Двухэтажные:
   а) верхние /устанавливаемые в двух верхних этажах/;
   б) средние /устанавливаемые в средних этажах/;
   в) нижние /устанавливаемые в двух нижних этажах/;
   г) колонны только для двухэтажных зданий без подвала.

Колонны имеют консоли высотой 150 мм и вылетом 150мм. Колонны подбираются по действующим на них продольным силам в сопоставлении с несущей способностью колонн на центральное сжатие, указанной в марке колонны. Колонны, входящие в состав диафрагм жесткости, могут приниматься такими же, как рядовые колонны с последующей проверкой их прочности, как элементов диафрагм по методике, изложенной в альбоме „Диафрагмы жесткости" ИИ-04-6 выпуск 5.

Расчет колонн выполнен в соответствии со СНиП II-В. 1-62* и по методике разработанной НИИЖБом лабораторией „Сборного и монолитного железобетона" под руководством проф. Васильева А.П. Данные по расчету колонн приведены в альбоме ИИ-04-0 выпуск 5 „Указания по применению изделий" В том же альбоме приведены данные используемые при необходимости замены рабочей арматуры колонн и сеток косвенного армирования.

Маркировка колонн.

Марки колонн состоят из буквенных и цифровых обозначений, которые имеют следующие значения:

КВР- колонна верхняя с двумя консолями /рядовая/;
КВК- колонна верхняя с одной консолью /крайняя/;
КСР- колонна средняя с двумя консолями /рядовая/;
КСК- колонна средняя с одной консолью /крайняя/;
КНР- колонна нижняя с двумя консолями /рядовая/;
КНК- колонна нижняя с одной консолью /крайняя/;
КР- колонна для одноэтажных и двухэтажных зданий с двумя консолями /рядовая/;
КК- колонна для одноэтажных и двухэтажных зданий с одной консолью /крайняя/.

Цифры, стоящие непосредственно за буквенным обозначением- условное обозначение сечения ствола колонны, высоты этажа /для двухэтажных колонн- двойной высоты этажа/.

КСК-336-14- колонна сечением 300×300 мм с высотой этажа 3.6 м;
КСК-372-14- колонна сечением 300×300 мм двухэтажная с высотой этажа 3.6 м.

Цифры третьей части марки- несущая способность колонны при центральном сжатии в десятках тонн.

Номенклатура изделий предусматривает только основные типы колонн, имеющие закладные детали для установки и крепления ригелей каркаса здания.

Для крепления лестниц, диафрагм разработаны дополнительные закладные детали и в альбоме приведены примеры расположения и крепления их в колоннах.

В конкретном проекте должны быть приведены чертежи с установкой этих деталей в соответствии с принятыми архитектурно-планировочными решениями /расположением лестниц, диафрагм и т.д./

При этом в рабочих чертежах должен быть показан опалубочный чертеж колонны с расположением дополнительных закладных деталей, а также должны быть даны спецификации, учитывающие расход стали на дополнительные закладные детали.

ТК	Колонны	Серия ИИ-04-2	
1971	Пояснительная записка.	Выпуск 8	Лист

Для обозначения разновидности колонн, вызванной различием в расположении закладных деталей, в маркировке колонн должны быть добавлены цифровые индексы.

Пример: КСК— 1,2

При разработке чертежей рабочего проекта рекомендуется пользоваться примерами, приведенными в альбоме.

В альбоме даны чертежи колонн, имеющих дополнительные закладные детали для крепления конструкций лестниц, где указаны основные возможные положения этих деталей в двух вариантах /крепление лестничной площадки в уровне перекрытия и крепление промежуточной лестничной площадки/.

В чертежах колонн, имеющих дополнительные закладные детали для крепления диафрагм, разработаны два варианта: при креплении диафрагм в плоскости рам, при креплении диафрагм из плоскости рам.

Колонны запроектированы в соответствии со СН и П II-В.1-62. Ширина раскрытия трещин принята не более 0,3 мм.

Предел огнестойкости колонн не менее 3,5 часа. Для монтажа колонн предусмотрены отверстия ф40мм. Для подъема колонн из форм запроектированы подъемные петли. Подъемные петли необходимо выполнять из горячекатаной арматурной стали класса А-I, марки ВСт.3.сп.

При размещении дополнительных закладных деталей необходимо давать уточненную привязку подъемных петель для каждого конкретного случая.

Для характеристики колонн в номенклатуре приведены их несущие способности при центральном сжатии.

Марки бетона применены: М-300
М-400

Рабочая арматура колонн принята из горячекатаной арматурной стали периодического профиля класса А-III, марки 35 ГС по ГОСТ 5781-61*.

Поперечная арматура в стволах колонн принята из горячекатаной арматурной гладкой стали класса А-I, марки СТ3 по ГОСТ 5781-61*.

Для закладных деталей применяется сталь ВСт.3 для сварных конструкций по подгруппе В ГОСТ 380-71.

Закладные детали должны выполняться с соблюдением требований СН 393-69 и ГОСТ 10922-64.

Качество закладных деталей М-9, М-10, М-11 следует проверять в каждом изделии с поштучной приемкой.

Армирование торцов колонн усилено сварными сетками косвенного армирования из горячекатаной арматурной стали периодического профиля класса А-III марки 35ГС по ГОСТ 5781-61*.

Сварные каркасы и сетки изготовляются при помощи контактной точечной электросварки в соответствии с СН 393-69 и ГОСТ-14098-68

Электродуговая сварка стержней между собой и с сортовым прокатом должна выполняться электродами Э-50А ГОСТ 9467-60.

Качество стали для изготовления арматурных сеток, каркасов, закладных деталей должно удовлетворять требования ГОСТ 380-71 и ГОСТ 5058-65.

Испытание всех видов арматуры на растяжение обязательно.

Колонны армируются объемными каркасами. Объемные каркасы собираются из плоских каркасов, сеток, отдельных стержней и закладных элементов с применением контактной точечной сварки с помощью сварочных клещей.

Закладные детали М-9, М-10, М-11 должны быть закреплены на форме.

Дополнительные закладные детали крепятся к объемному каркасу с применением электродуговой сварки и вязки вязальной проволокой.

Применение дуговой электросварки вместо контактной точечной во всех случаях не допускается.

Сборка объемных каркасов должна производиться в кондукторе с соблюдением следующей последовательности:

а) укладывается и фиксируется в зажимах кондуктора плоский каркас ствола.

б) устанавливаются и закрепляются передвижными фиксаторами закладные детали М-9, М-10, М-11.

в) укладывается и фиксируется в зажимах кондуктора второй плоский каркас ствола.

г) плоские каркасы стволов соединяются между собой поперечными стержнями способом контактной точечной сварки при помощи подвесных сварочных клещей.

ТК	Колонны.	Серия ИИ-04-2	
1971	Пояснительная записка.	Выпуск 8	Лист

д) устанавливаются сетки косвенного армирования у торцов колонн, закрепляются на арматурном каркасе вязальной проволокой или сваркой.

е) устанавливаются дополнительные закладные детали и закрепляются в соответствии с указаниями на чертежах.

ж) положение установленных элементов пространственного каркаса выверяется в соответствии с размерами, приведенными в рабочих чертежах.

Окончательная проверка каркасов производится при установке в стальную опалубку, причем особо тщательно должны соблюдаться допуски на установку выпусков арматуры из колонн, фиксируемых в опалубке колонн.

При изготовлении объемных каркасов должны быть учтены фактические допуски на размеры стальных форм по длине, причем эти допуски не должны превышать допусков, указанных в чертежах и в пояснительной записке в разделе „Технические требования к изготовлению и приемке колонн".

Допуски на монтаж элементов каркаса принимаются в соответствии со СНиП III-В.3-62 „Бетонные и железобетонные конструкции сборные. Правила производства и приемки монтажных работ".

В связи с принятой практикой изготовления закладных деталей на специализированных механических заводах в составе серии выделен альбом закладных деталей, куда вошли все закладные детали для колонн.

Для удобства пользования в арматурных цехах чертежами арматурных изделий скомплектован отдельный альбом. Арматурные изделия для железобетонных колонн сечением 30х30см.

Технические требования к изготовлению и приемке колонн.

При изготовлении колонн надлежит выполнить требования нормативных и инструктивных документов:

а) Главы СНиП:

III-В.3-62 „Бетонные и железобетонные конструкции сборные. Правила производства и приемки монтажных работ".

б) ГОСТы:

ГОСТ 10268-70 „Заполнители для тяжелого бетона".

ГОСТ 10178-62* „Портланд цемент, шлакопортланд цемент".

ГОСТ 13015-67 „Изделия железобетонные и бетонные. Общие технические требования".

ГОСТ 8829-66 „Изделия железобетонные сборные. Методы испыта., оценки прочности, жесткости и трещиностойкости".

ГОСТ 10922-64. „Арматура и закладные детали сварные для железобетонных конструкций. Технические требования и методы испытаний".

ГОСТ 10180-67 „Бетоны тяжелые. Методы определения прочности."

ГОСТ 14098-68. „Соединения сварные арматуры железобетонных изделий и конструкций. Контактная и ванная сварки. Основные типы и конструктивные элементы."

в) „Указания по сварке соединений арматуры и закладных деталей железобетонных конструкций СН-393-69".

г) „Инструкция по технологии изготовления и установка стальных закладных деталей в сборных железобетонных и бетонных изделиях" СН 313-65.

При изготовлении колонн должен быть обеспечен пооперационный технологический контроль на всех стадиях производства в соответствии с ГОСТ 13015-67 СНиП I В. 5-62, СНиП I-В. 5.1-62 и ГОСТ 8829-66.

До начала производства колонн завод-изготовитель должен разработать технические условия и технологические правила определяющие основные способы производства и контроля качества изготовления изделий.

Допуски на размеры колонн должны соответствовать девятому классу точности и по таблице 1 СНиП I-А. 4-62 со следующими изменениями и дополнениями:

а) отклонение от проектных размеров от верхних плоскостей консолей до торцов колонн ±3 мм;

б) отклонение от проектных размеров между верхними плоскостями консолей ±4 мм. /для двухэтажных колонн/;

в) отклонение длины колонн от проектных размеров ±7 мм.

г) отклонение ширины колонн от проектных размеров ±4 мм.

д) шероховатость всех поверхностей колонны принимается по классу 2-Ш / таблица 2 СНиП I-А. 4-62/;

е) смещение осей закладных деталей не более чем на 5 мм;

ж) качество поверхности колонн должно соответствовать ГОСТ 13015-67.

Бетон в консольной части колонн внутри закладных деталей М-9, М-10 и М-11 тщательно проработать глубинными вибраторами с наконечником диаметром 51 мм. Поверхность листов должна быть тщательно очищена после сварки.

Риски разбивочных осей наносятся несмываемой краской на боковой поверхности колонн должны быть обозначены: марки колонны, дата изготовления, марка завода-изготовителя и штамп ОТК.

Кубиковая прочность бетона к моменту отпуска изделия с завода должна быть в летнее время не менее 70% проектной прочности на сжатие, а в зимнее время не менее 100%.

При отпускной прочности бетона равной 70% прочности на сжатие /в летнее время/ завод-изготовитель должен гарантировать 100% прочности в 28-дневном возрасте.

Выем изделий из форм и подъем должен производиться с применением траверс.

Все лицевые поверхности закладных деталей во избежание ржавления при хранении и транспортировке колонн, должны быть покрашены полимерно-цементной обмазкой или лаком.

Применение колонн.

В колоннах, эксплуатируемых на открытом воздухе или в неотапливаемых помещениях при расчетных температурах от -30°С до -40°С сталь класса А-I должна применяться только марок Ст.3 /спокойная/ Ст.3 пс. При расчетных температурах ниже -40°С сталь класса А-III марки 35 ГС должна быть заменена на сталь класса А-III марки 25 ГС без изменения площади сечения, а сталь класса А-I должна применяться марки Ст.3 /спокойная/.

При применении колонн в неотапливаемых помещениях или эксплуатируемых на открытом воздухе при расчетной температуре воздуха минус 30°С и ниже – сортовой прокат применяется из стали марки Ст.3 /спокойная/.

При применении колонн на открытом воздухе или в неотапливаемом помещении при воздействии подвижных и вибрационных нагрузок при расчетных температурах от минус 30°С до минус 40°С сталь класса А-III марки 35 ГС должна быть заменена на сталь 25 Г2С, сталь класса А-I должна употребляться марки В Ст.3 /спокойная/ и В ст. 3 пс, сортовой прокат из стали В Ст.3 /спокойная/ и В Ст. 3 пс.

Монтаж колонн должен производиться в соответствии с требованиями главы СНиП III-В.3-62.

Мероприятия по защите закладных деталей от коррозии должны быть указаны в конкретном проекте, в зависимости от условий эксплуатации зданий, согласно „Указаний по проектированию антикоррозионной защиты строительных конструкций" СН 262-67 и „Временных указаний по антикоррозийной защите стальных закладных деталей и сварных соединений в крупнопанельных зданиях" СН 206-62.

№ п. п.	Марка изделия	Эскиз	Расчетная продольная сила в т при ε=0	Размеры в мм			Марка бетона	Вес изделия в т	Объем бетона в м³	Расход металла на 1 м³ бетона /в кг/	Расход металла в кг					№ листов рабочих чертежей
				ℓ	в	h					А-I ГОСТ 5781-61*	А-III ГОСТ 5781-61*	В-I ГОСТ 6727-53	прокат ст.3 ГОСТ 380-71	итого	
1	2	3	4	5	6	7	8	9	10	11	12	13	14	15	16	17
1	КВК-336-14	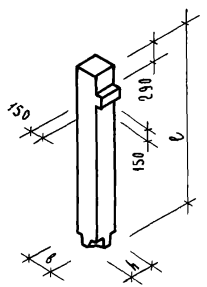	140.0	2840	300	300	300	0.65	0.26	298	7.8	55.41 / 7.05	0.4	13.42	77.03	7.30
2	КВР-336-14	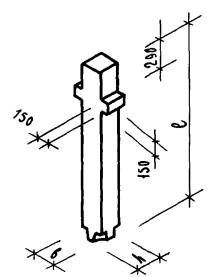	140.0	2840	300	300	300	0.68	0.27	308	7.8	56.52 / 10.12	0.5	18.34	83.16	8.31

Примечания:

1. Нормы расхода цемента приняты в соответствии с СН-5-57 утвержденными Госкомитетом Совета Министров СССР по делам строительства от 10 мая 1957г.
2. Для бетона марки „400" расход цемента марки „600" принят 100%.
3. В графе 13 в знаменателе показан расход металла на анкера закладных деталей, учтенный в числителе.

ТК	Колонны	Серия ИИ-04-2	
1971	Номенклатура	Выпуск 8	Лист 1

1	2	3	4	5	6	7	8	9	10	11	12	13	14	15	16	17
3	КСК-336-14	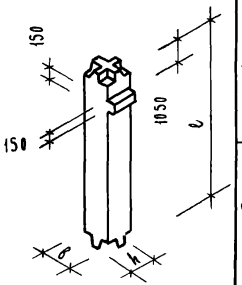	140.0	3600	300	300	300	0.80	0.33	211	8.0	48.97 / 7.97	0.4	12.32	69.69	9.32
4	КСК-336-23		230.0	3600	300	300	400	0.80	0.33	410	9.6	111.37 / 7.81	0.4	12.32	135.69	9.33
5	КСР-336-14	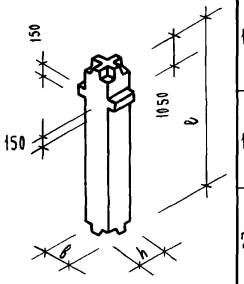	140.0	3600	300	300	300	0.83	0.34	223	8.0	50.08 / 9.08	0.5	17.24	75.82	10.34
6	КСР-336-17		173.0	3600	300	300	400	0.83	0.34	223	8.0	50.08 / 9.08	0.5	17.24	75.82	10.34
7	КСР-336-23		230.0	3600	300	300	400	0.83	0.34	415	11.6	112.48 / 9.08	0.5	17.24	141.82	10.35
8	КНК-336-14	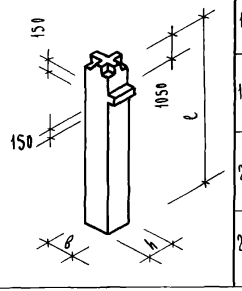	140.0	5050	300	300	300	1.12	0.46	184	11.2	60.57 / 7.97	0.4	12.32	84.49	11.36
9	КНК-336-17		173.0	5050	300	300	400	1.12	0.46	184	11.2	60.57 / 7.97	0.4	12.32	84.49	11.36
10	КНК-336-23		230.0	5050	300	300	400	1.12	0.46	374	18.6	141.47 / 7.97	0.4	12.32	172.79	11.37
11	КНК-336-28		285.0	5050	300	300	400	1.12	0.46	552	21.20	220.27 / 7.97	0.4	12.32	254.19	11.38

Примечания см. лист №.

ТК	Колонны	Серия ИИ-04-2	
1971	Номенклатура	Выпуск 8	Лист 2

1	2	3	4	5	6	7	8	9	10	11	12	13	14	15	16	17
12	КНР-336-14	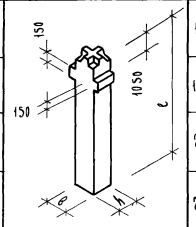	140.0	5050	300	300	300	1.15	0.47	192	11.2	61.68 / 9.08	0.5	17.24	90.62	12.39
13	КНР-336-17		173.0	5050	300	300	400	1.15	0.47	192	11.2	61.68 / 9.08	0.5	17.24	90.62	12.39
14	КНР-336-23		230.0	5050	300	300	400	1.15	0.47	383	19.6	142.58 / 9.02	0.5	17.24	179.92	12.40
15	КНР-336-28		285.0	5050	300	300	400	1.15	0.47	554	21.20	221.38 / 9.08	0.5	17.24	260.32	12.41
16	КСК-372-14	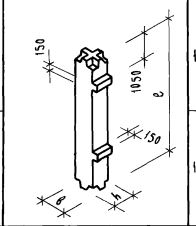	140.0	7200	300	300	300	1.70	0.65	200	12.0	92.54 / 15.94	0.8	24.64	129.98	13.42
17	КСК-372-17		173.0	7200	300	300	400	1.70	0.65	200	12.0	92.54 / 15.94	0.8	24.64	129.98	13.42
18	КСР-372-14	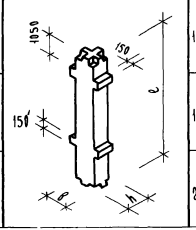	140.0	7200	300	300	300	1.73	0.66	215	12.0	94.76 / 18.16	1.0	34.48	142.24	14.43
19	КСР-372-17		173.0	7200	300	300	400	1.73	0.66	215	12.0	94.76 / 18.16	1.0	34.48	142.24	14.43
20	КСР-372-23		230.0	7200	300	300	400	1.73	0.66	406	20.8	212.36 / 18.16	1.0	34.48	268.64	14.44

Примечания см. лист №1.

ТК	Колонны	серия ИИ-04-2	
1971	Номенклатура	выпуск 8	лист 3

1	2	3	4	5	6	7	8	9	10	11	12	13	14	15	16	17
21	КК-336-14	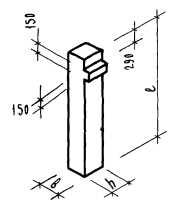	140.0	42.90	300	300	300	0.98	0.39	258	12.24	74.84 / 9.81	0.4	13.42	100.87	15.45
22	КР-336-14	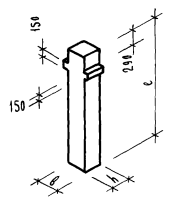	140.0	42.90	300	300	300	1.00	0.40	268	12.24	75.92 / 10.12	0.5	18.34	107.0	16.46
23	КВК-372-14	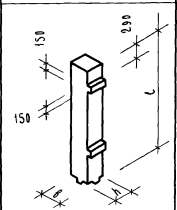	140.0	64.40	300	300	300	1.51	0.59	220	11.0	91.98 / 16.98	0.8	25.74	129.52	17.47

Примечания см. лист №1.

ТК	Колонны	Серия ИИ-04-2	
1971	Номенклатура	Выпуск 8	Лист 4

1	2	3	4	5	6	7	8	9	10	11	12	13	14	15	16	17
24	КВР-372-14	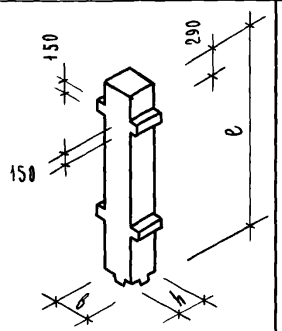	140.0	6440	300	300	300	1.55	0.60	221	11.0	85.2 / 19.2	1.0	35.58	132.78	18.48
25	КНК-372-14	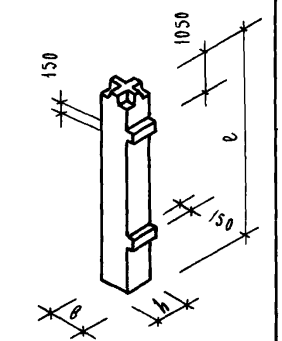	140.0	8650	300	300	300	1.98	0.79	183	15.1	103.94 / 15.94	0.8	24.64	144.48	19.49
26	КНР-372-17	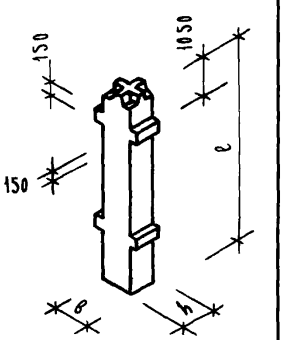	173.0	8650	300	300	400	2.02	0.81	193	15.10	106.16 / 18.16	1.0	34.48	156.74	20.50

Примечания см. лист №1.

ТК	Колонны	Серия ИИ-04-2
1971	Номенклатура	Выпуск 8 / Лист 5

1	2	3	4	5	6	7	8	9	10	11	12	13	14	15	16	17
27	КК-372-11	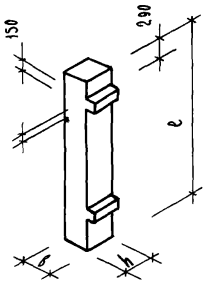	110.0	7890	300	300	300	1.81	0.72	135	12.52	58.58 / 16.98	0.8	25.74	97.64	21.51
28	КР-372-11	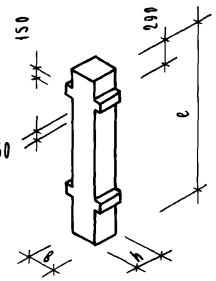	110.0	7890	300	300	300	1.85	0.74	130	12.52	47.2 / 19.2	1.0	35.58	96.30	22.52

Примечания см. лист №1.

ТК	Колонны	Серия ИИ-04-2
1971	Номенклатура	Выпуск 8 / Лист 6

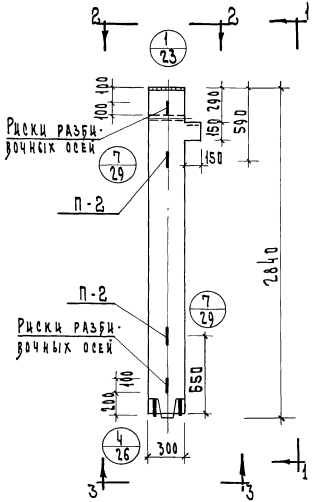

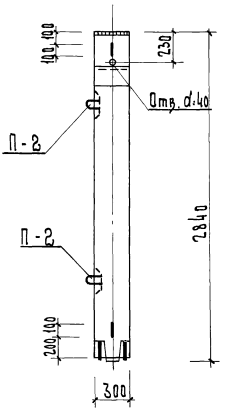

1-1

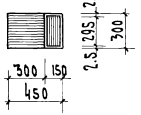

2-2

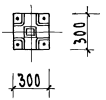

3-3

Показатели на 1 колонну				
Марка колонн	Вес т	Марка бетона	Объем бет. м³	Расход стали кг
КВК-336-14	0.65	300	0.26	77.03

Примечания:

Армирование см. лист N30

ТК 1971	Колонна КВК-336-14	Серия ИИ-04-2
	Опалубка	Выпуск 8 / Лист 9

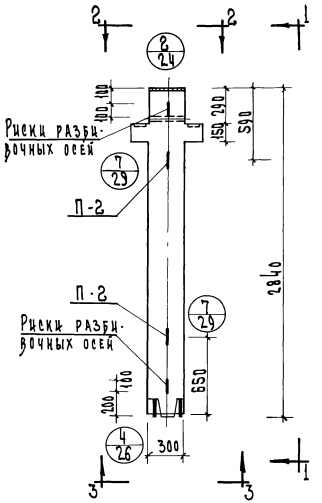

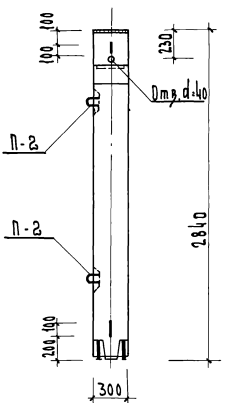

1 - 1

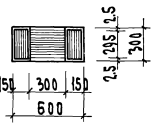

2 - 2

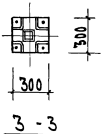

3 - 3

Показатели на 1 колонну				
Марка колонн	Вес т	Марка бетона	Объем бет. м³	Расход стали кг
КВР-336-14	0.68	300	0.27	83.16

Примечания:

Армирование см. лист N 31

ТК	Колонна КВР-336-14	Серия ИИ-04-2
1971	Опалубка	Выпуск 8 Лист 8

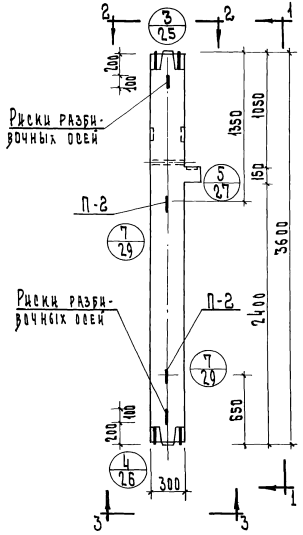

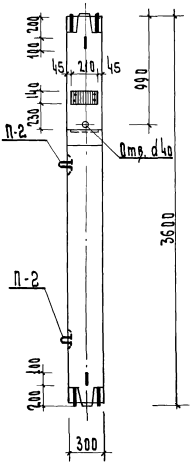

1-1

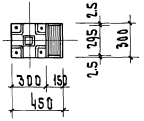

2-2



3-3

Показатели на 1 колонну				
Марка колонны	Вес т	Марка бетона	Объем бет. м³	Расход стали кг
КСК-336-14	0.80	300	0.33	69.69
КСК-336-23	0.80	400	0.33	135.69

Примечания:

1. Армирование см. лист N 32,33

ТК	Колонны КСК-336-14; КСК-336-23	Серия ИИ-04-2	
1971	Опалубка	Выпуск 8	Лист 9

11808 18

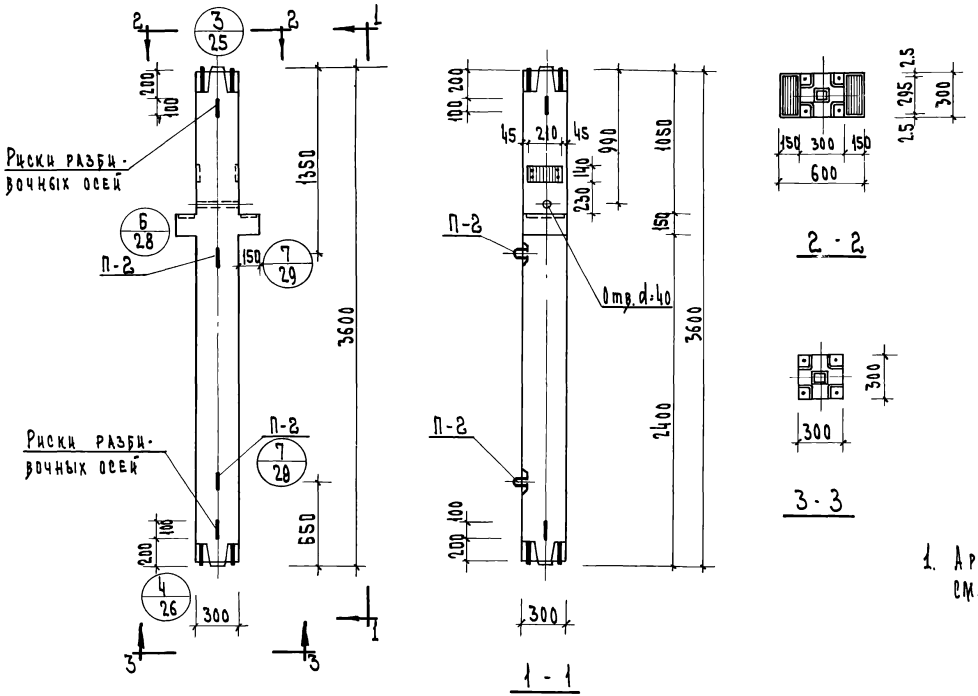

Показатели на 1 колонну				
Марка колонны	Вес т	Марка бетона	Об'ем бет. м³	Расход стали, кр
КСР-336-14	0.83	300	0.34	75.82
КСР-336-17	0.83	400	0.34	75.82
КСР-336-23	0 83	400	0.34	141.82

Примечание

1. Армирование колонны см. лист N34, 35

ТК	Колонны КСР-336-14; КСР-336-17; КСР-336-23.	Серия ИИ-04-2	
1971	Опалубка	Выпуск 8	Лист 10

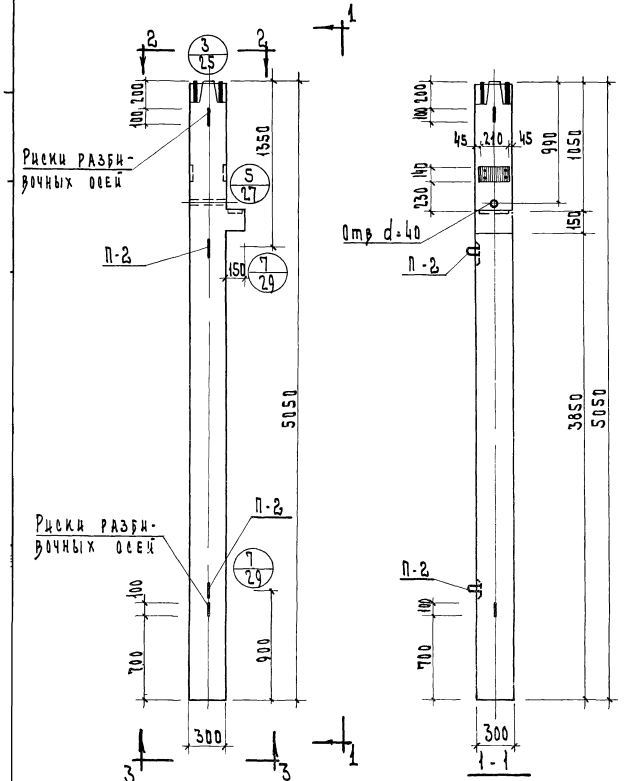

Показатели на 1 колонну				
Марка колонны	Вес т	Марка бетона	Объем бет. м³	Расход стали кг
КНК-336-14	1.12	300	0.46	84.49
КНК-336-17	1.12	400	0.46	84.49
КНК-336-23	1.12	400	0.46	172.79
КНК-336-28	1.12	400	0.46	254.19

Примечания:

1. Армирование см. лист N36,37,38.

ТК	Колонны КНК-336-14; КНК-336-17; КНК-336-23; КНК-336-28	Серия НИ-04-2	
1971	Опалубка	Выпуск 8	Лист 11

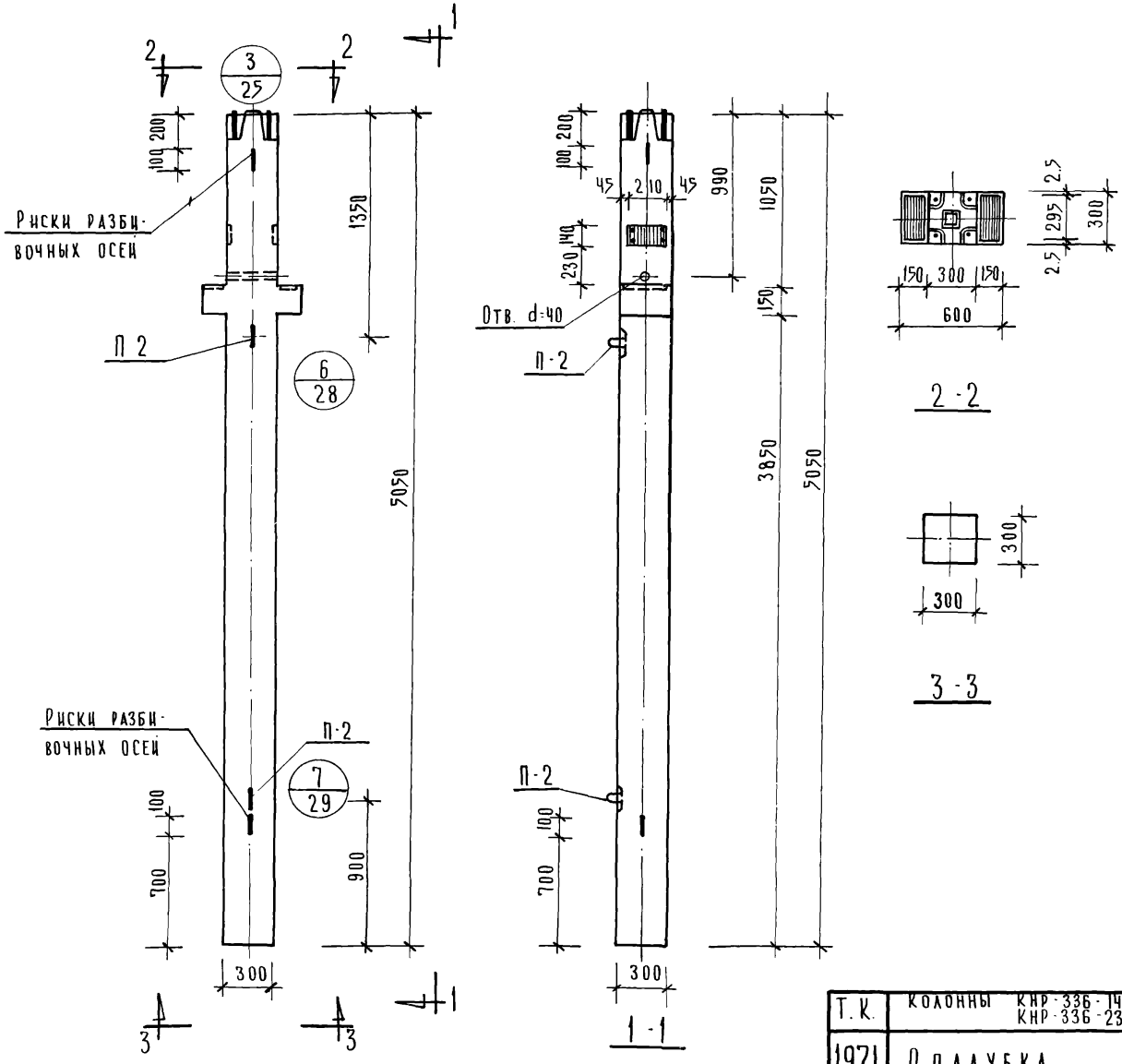

Показатели на 1 колонну				
Марка колонны	Вес	Марка бетона	Объем бет. м³	Расход стали кг
КНР-336-14	1.15	300	0.47	90.62
КНР-336-17	1.15	400	0.47	90.62
КНР-336-23	1.15	400	0.47	179.92
КНР-336-28	1.15	400	0.47	260.32

Примечания:

Армирование см. лист №°39,40,41

Т.К.	Колонны КНР-336-14; КНР-336-17; КНР-336-23; КНР-336-28	Серия ИИ-04-2	
1971	Опалубка	Выпуск 8	Лист 12

Т.К	КОЛОННЫ КСК-372-14, КСК 372-17	СЕРИЯ ИИ-04-2
1971	ОПАЛУБКА	ВЫПУСК 8 / ЛИСТ 13

148/8 22

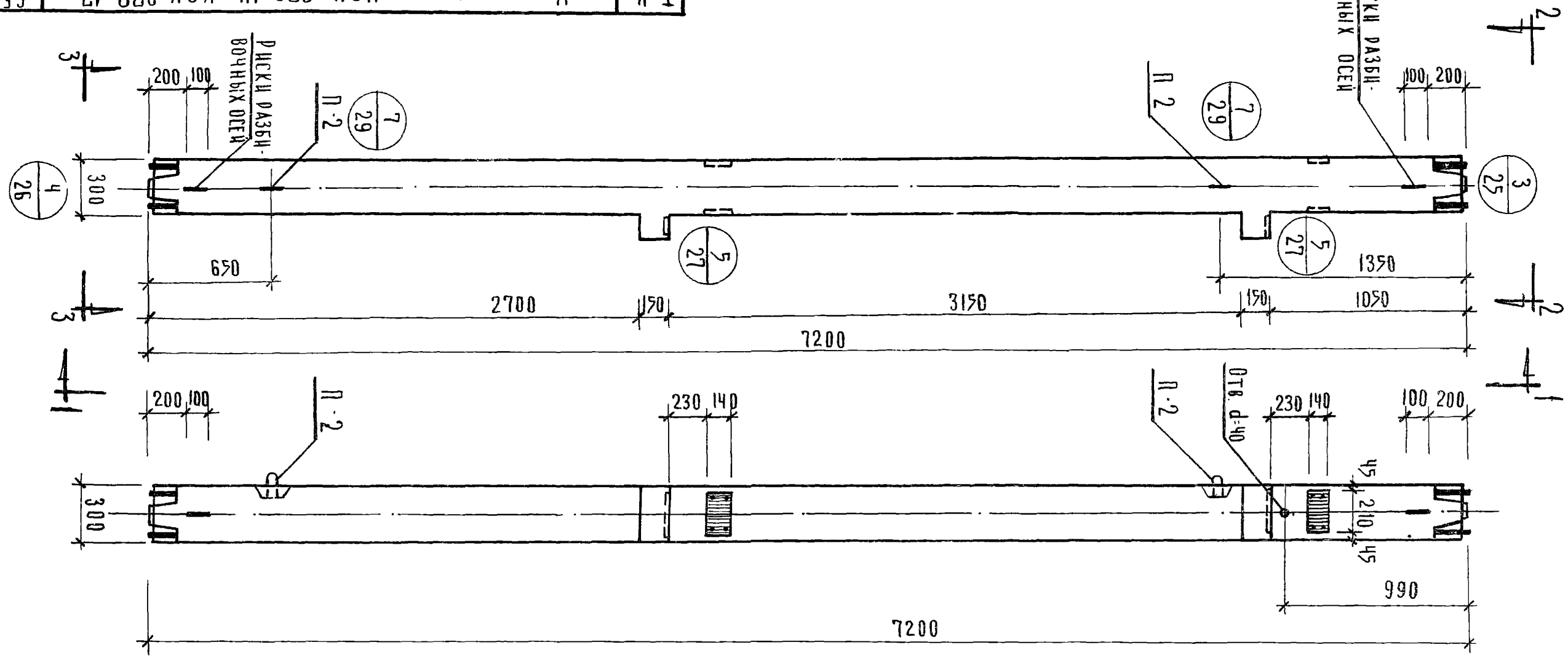

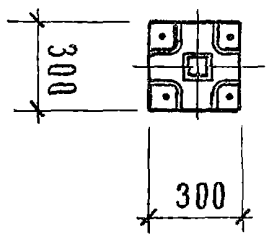

3-3

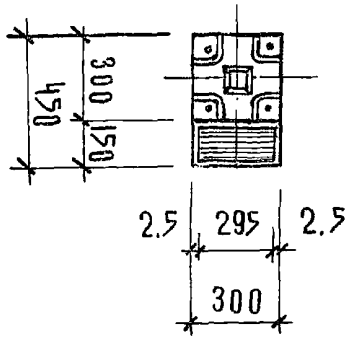

2-2

Показатели на 1 колонну					
Марка колонн	Вес Т	Марка бетона	Объем бет. м³	Расход стали кг	
КСК-372-14	1.70	300	0.65	129.98	
КСК-372-17	1.70	400	0.65	129.98	

Примечание:

Армирование см. лист №42

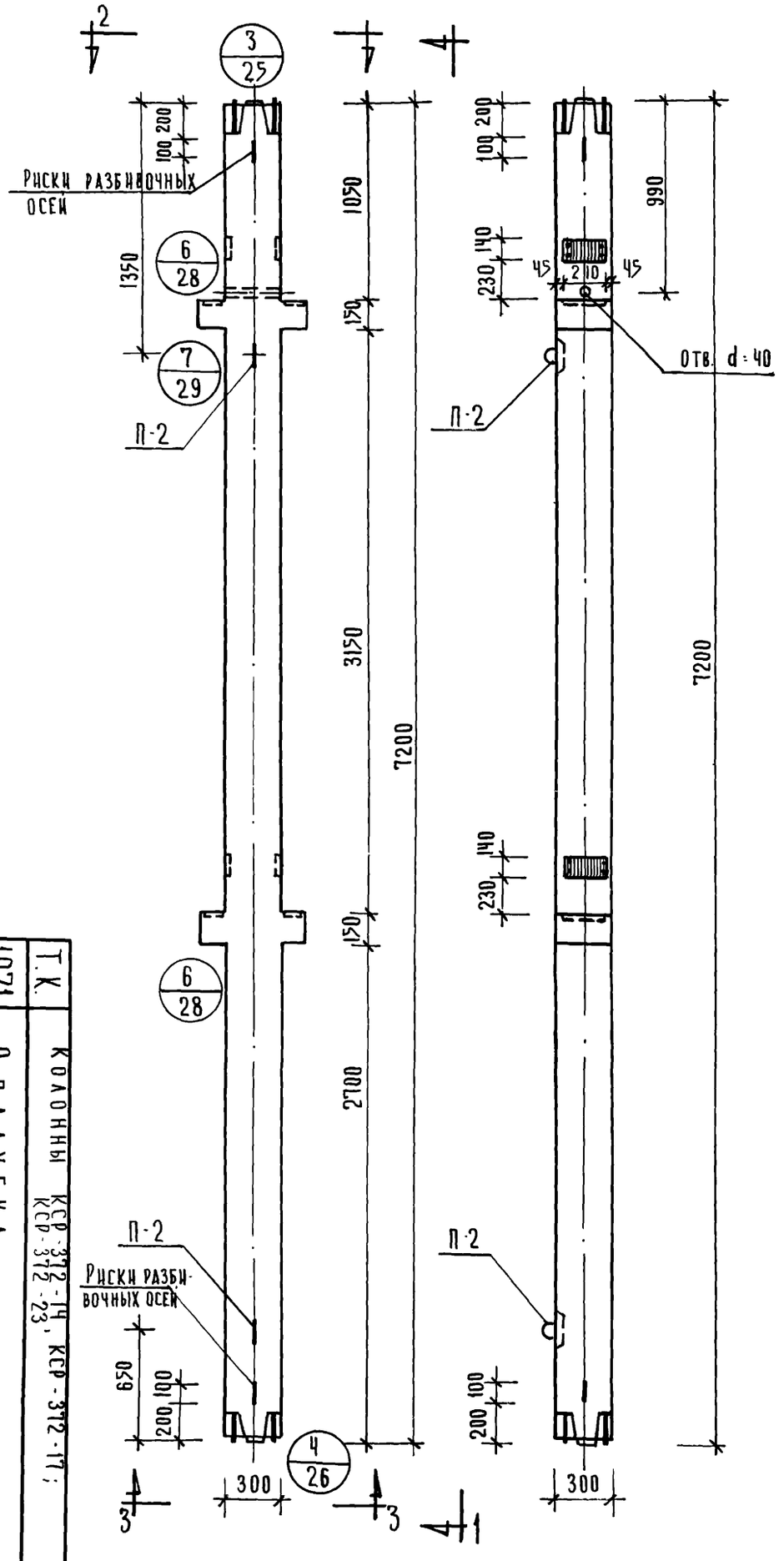

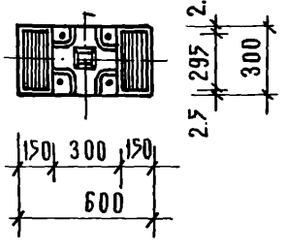

2-2

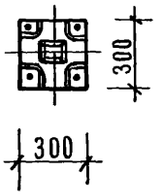

3-3

Показатели на 1 колонну				
Марка колонн	Вес т	Марка бетона	Объем бетм3	Расход стали кг
КСР-372-14	1.73	300	0.66	142.24
КСР-372-17	1.73	400	0.66	142.24
КСР-372-23	1.73	400	0.66	268.64

Примечания:

Армирование см. лист № 43, 44

1971	Т.К.	Колонны КСР-372-14, КСР-372-23; КСР-372-17;	Серия ИИ-04-2
О П А Л У Б К А			Выпуск 8
			Лист 14

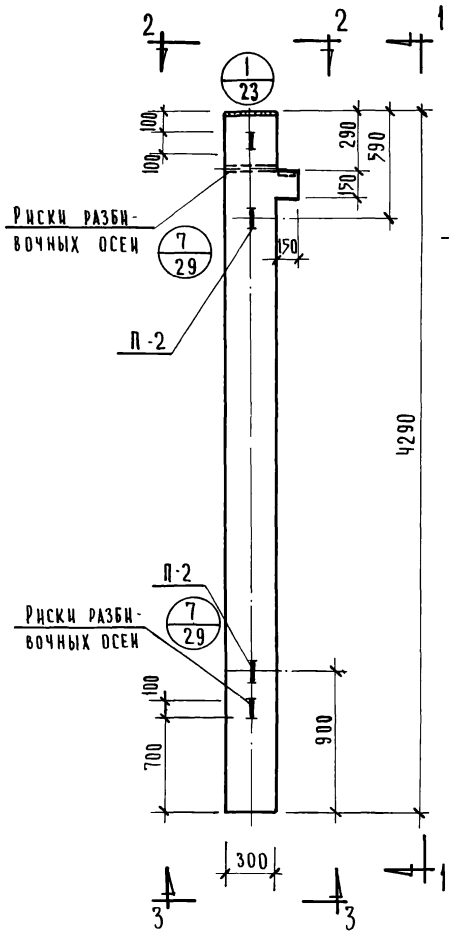

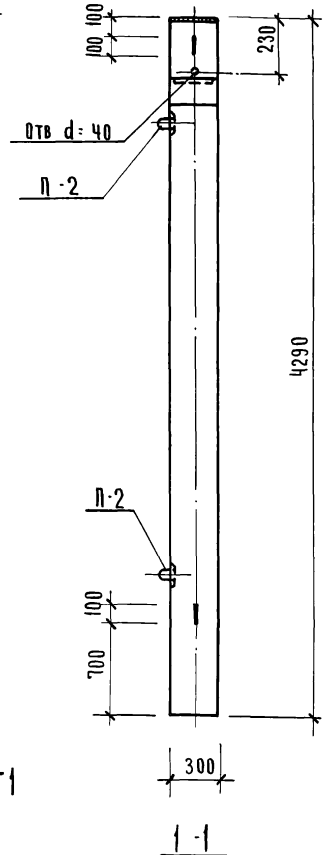

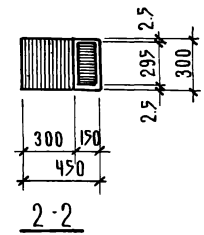

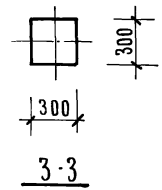

Показатели на 1 колонну				
Марка колонн	Вес т	Марка бетона	Объем бет. м³	Расход стали кг
КК-336-14	0.98	300	0.39	100.87

Примечания:

Армирование см. на листе № 45

Т.К.	Колонна КК-336-14	Серия ИИ-04-2	
1971	Опалубка	Выпуск 8	Лист 15

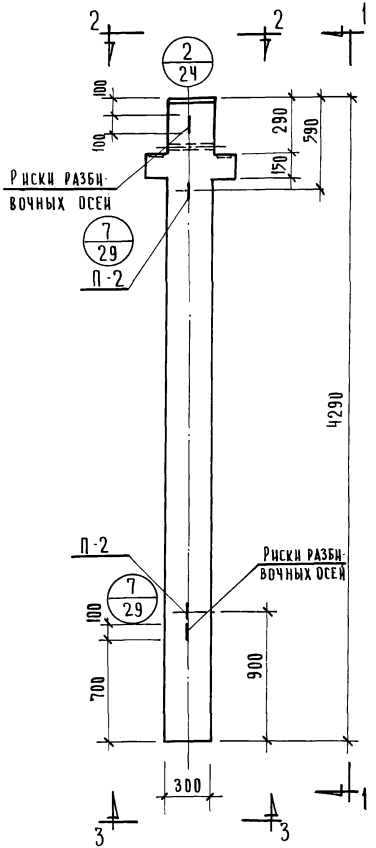

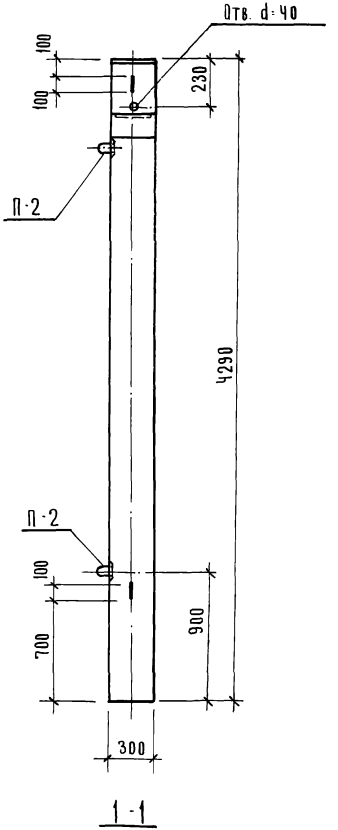

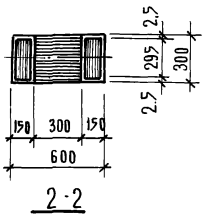

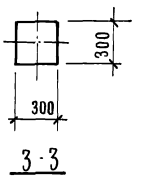

Показатели на 1 колонну

Марка колонн	Вес т	Марка бетона	Объем бет. м³	Расход стали кг
КР-336-14	1.0	300	0.40	107.0

Примечания:

Армирование см. на листе № 46.

Т.К	Колонна КР-336-14	Серия ИИ-04-2	
1971	Опалубка	Выпуск 8	Лист 16

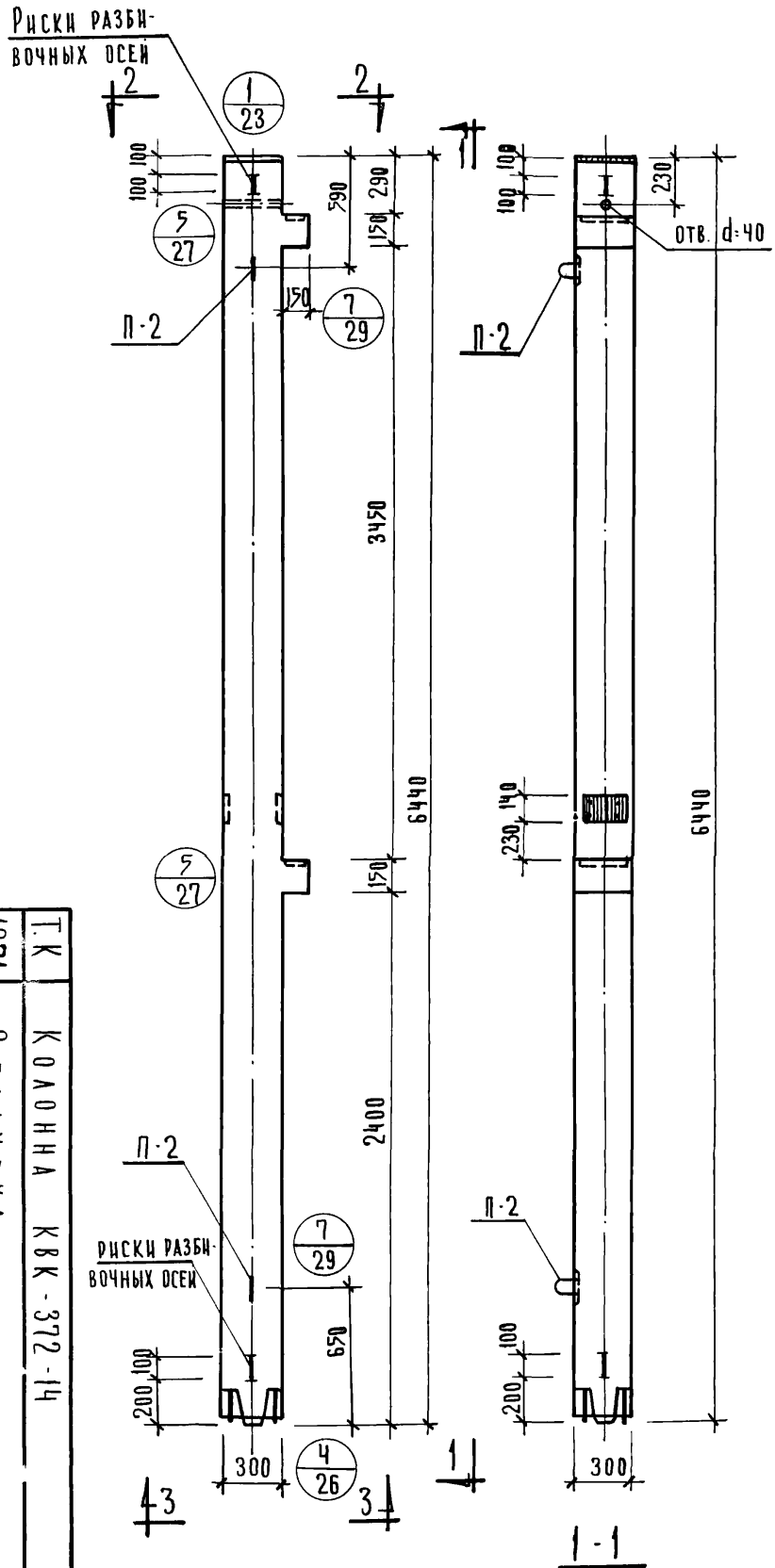

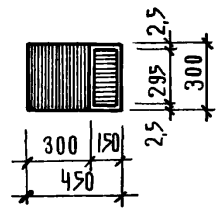

2-2

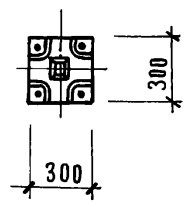

3-3

1-1

Показатели на 1 колонну				
Марка колонны	Вес т	Марка бетона	Объем бет. м³	Расход стали кг
КВК-372-14	1.51	300	0.59	129.52

Примечания:

Армирование см. лист №47

1271	Т.К	Колонна КВК-372-14
		Опалубка
	Серия ИИ-04-2	
	Выпуск 8	
	Лист 17	

11884 25

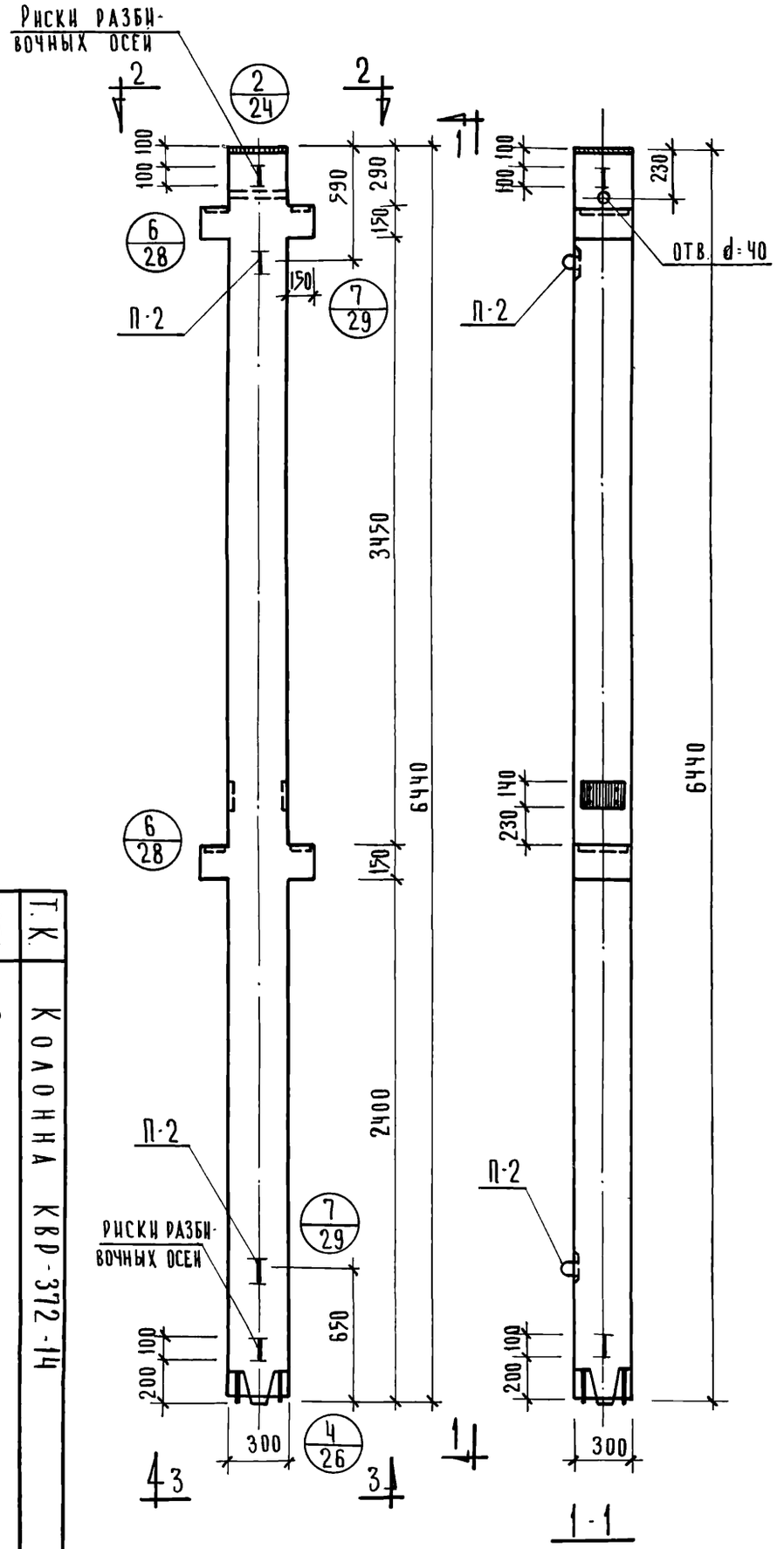

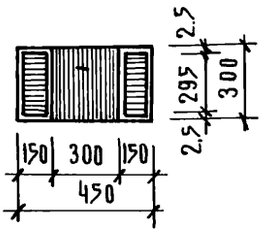

2-2

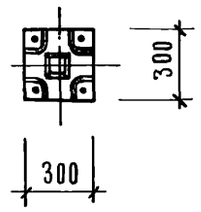

3-3

Показатели на 1 колонну				
Марка колонны	Вес т	Марка бетона	Объем бет. м³	Расход стали кг
КВР-372-14	1.55	300	0.60	132.78

Примечания:

Армирование см. лист № 48

Т.К.	Колонна КВР-372-14	Серия ИИ-04-2
1971	Опалубка	Выпуск 8
		Лист 18

11808 27

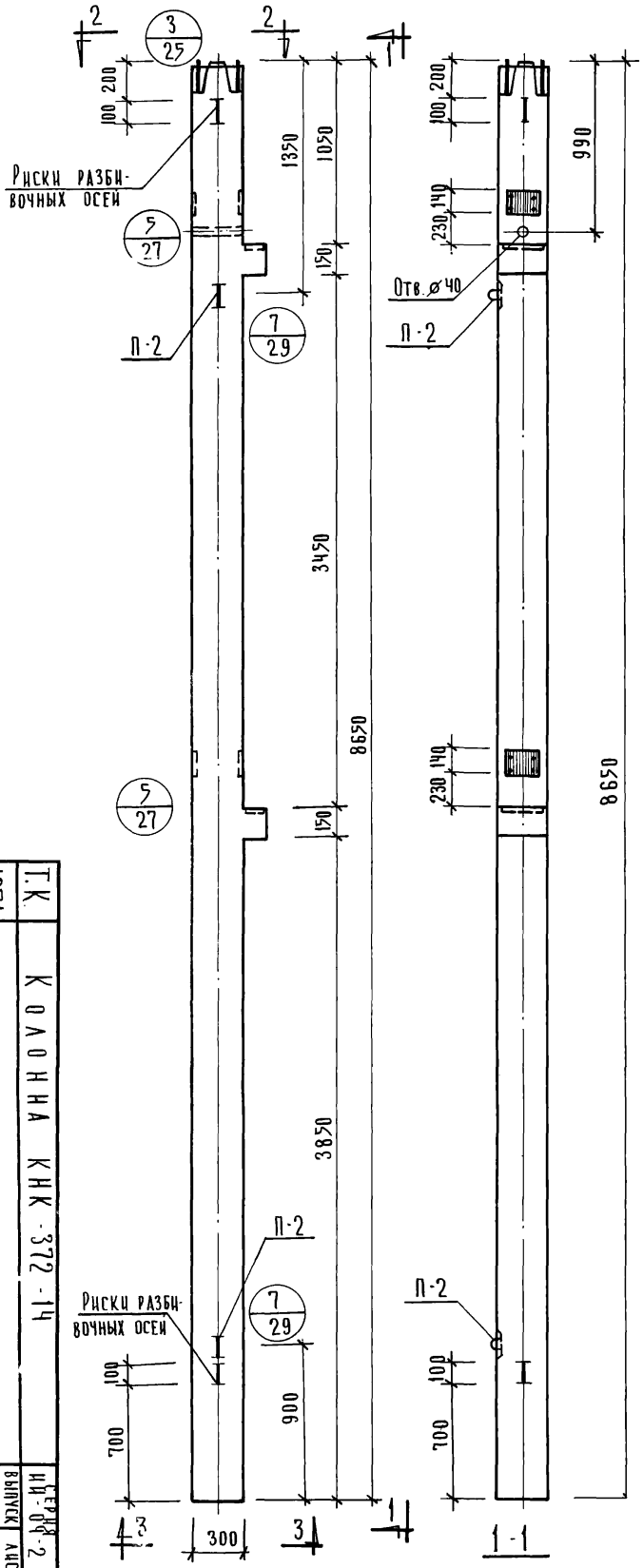

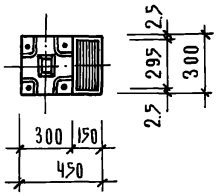

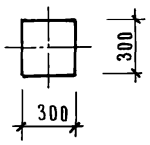

Показатели на 1 колонну				
Марка колонны	Вес т	Марка бетона	Объем бет. м³	Расход стали кг
КНК-372-14	1.98	300	0.79	144.48

Примечания:

Армирование см. лист № 49

Т.К.	Колонна КНК-372-14	Серия ИИ-09-2	
1971	Опалубка	Выпуск 8	Лист 19

11808 28

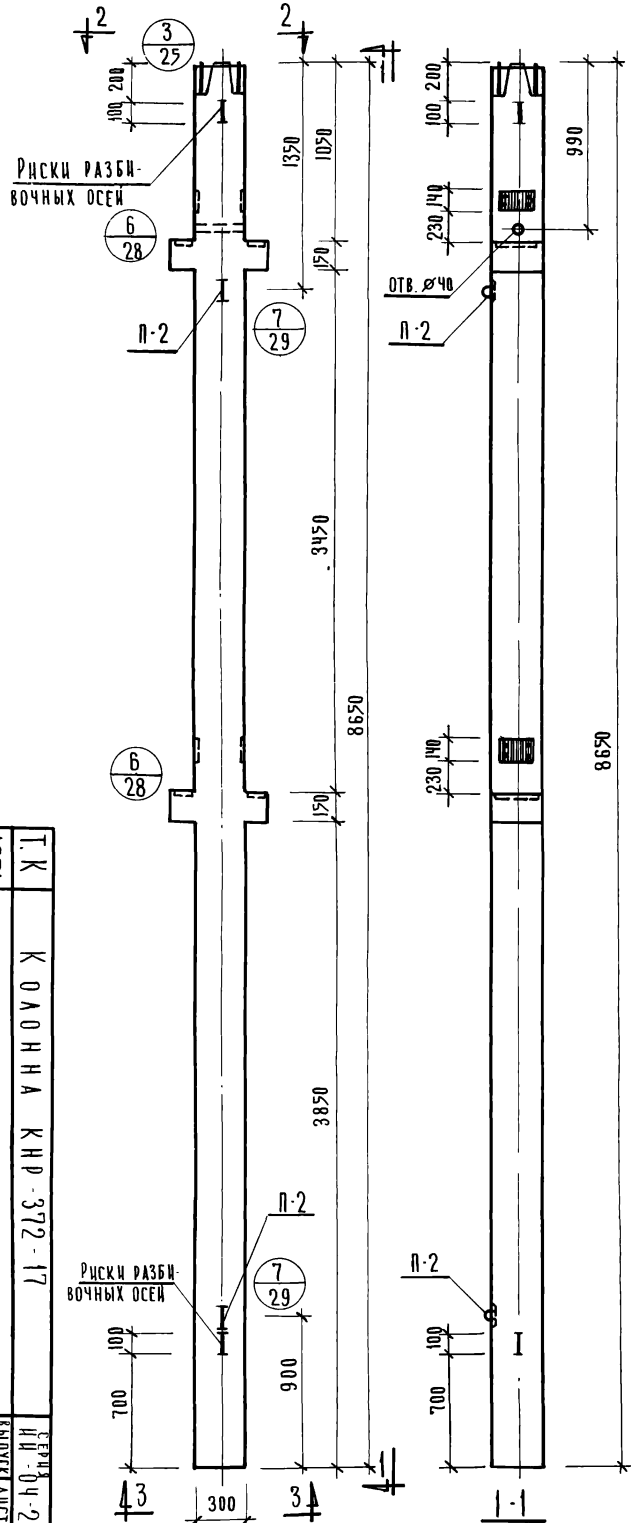

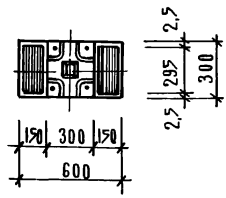

2-2

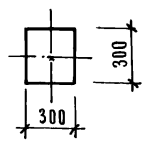

3-3

Показатели на 1 колонну				
Марка колонны	Вес т	Марка бетона	Объем бет. м³	Расход стали кг
КНР-372-17	2.02	400	0.81	156.74

Примечания:

Армирование см. лист №50

Т.К 1971	Колонна КНР-372-17	Серия ИИ-04-2
	Опалубка	Выпуск 8
		Лист 20

11808 29

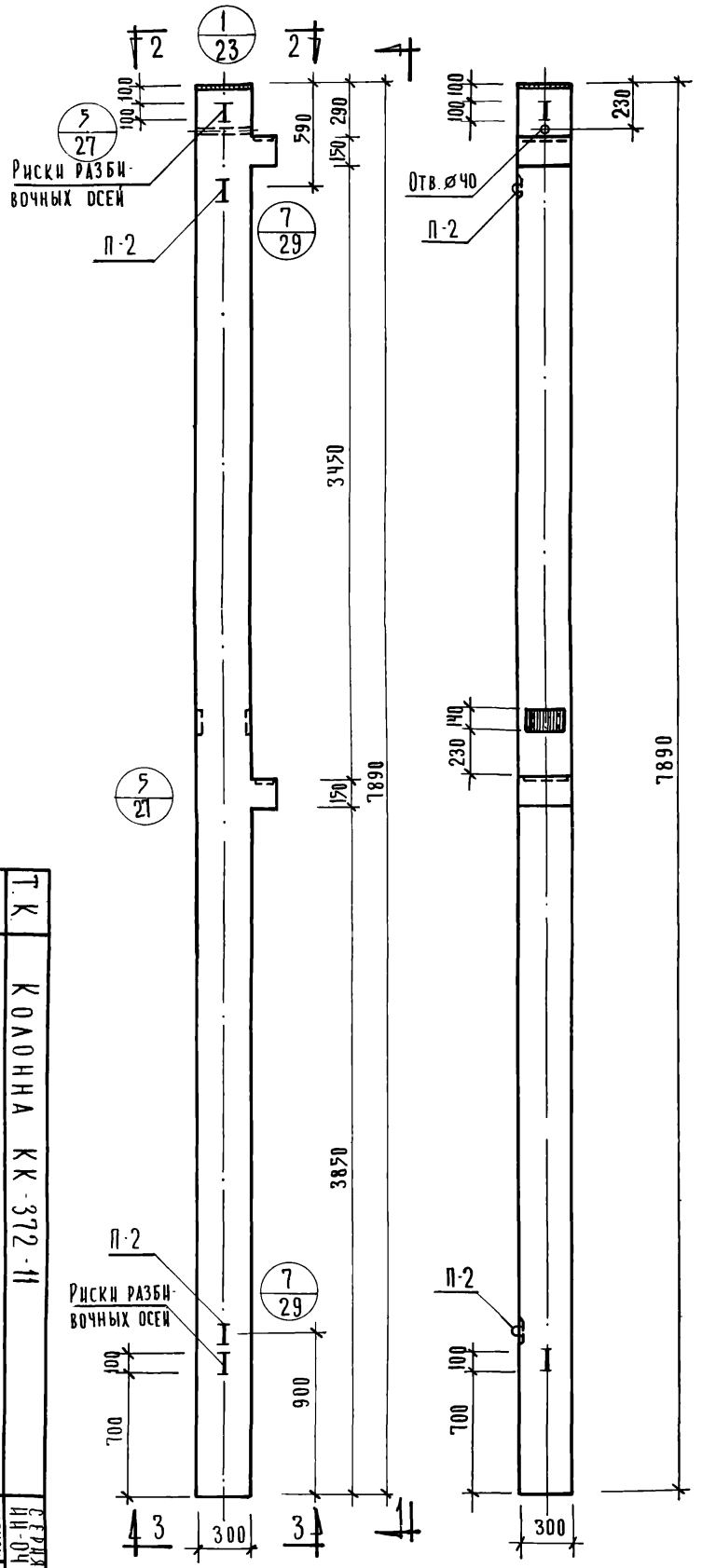

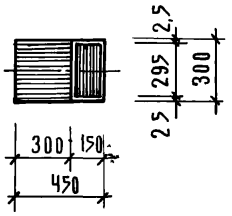

2-2

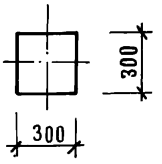

3-3

Показатели на 1 колонну				
Марка колонны	Вес т	Марка бетона	Объем бет. м³	Расход стали кг
КК-372-11	1.81	300	0.72	97.64

Примечания:

Армирование см. лист №51

1971	Т.К.		
Опалубка	Колонна КК-372-11		
		Выпуск 8	Серия ИИ-04.2 Лист 21

11808 30

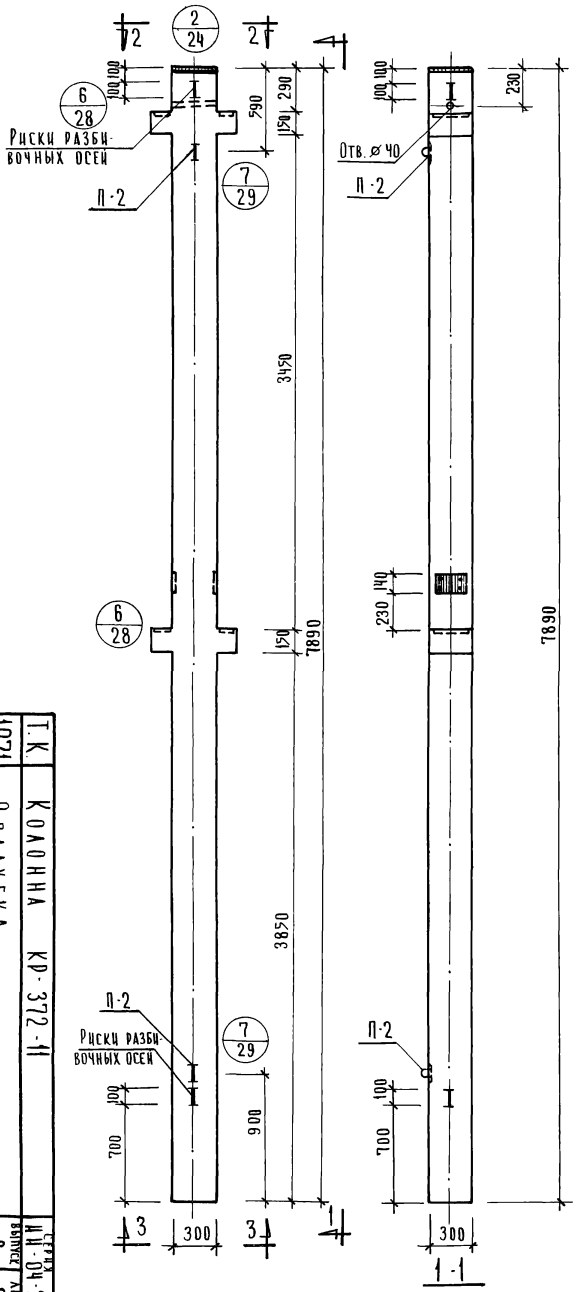

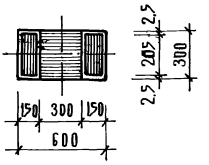

2-2

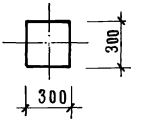

3-3

Показатели на 1 колонну				
Марка колонны	Вес т	Марка бетона	Объем бет. м3	Расход стали кг
КР-372-11	1.85	300	0.74	96.30

Примечания:

Армирование см. лист №52

Т.К.	Колонна КР-372-11	Серия ИИ-04-2	
1971	Опалубка	Выпуск 8	Лист 22

11808 31

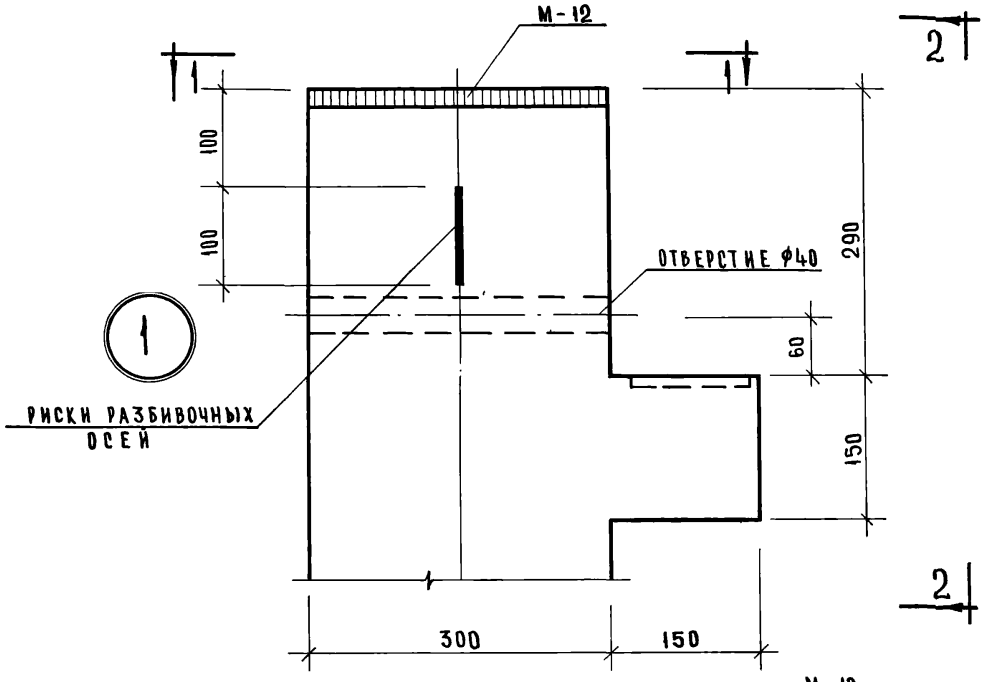

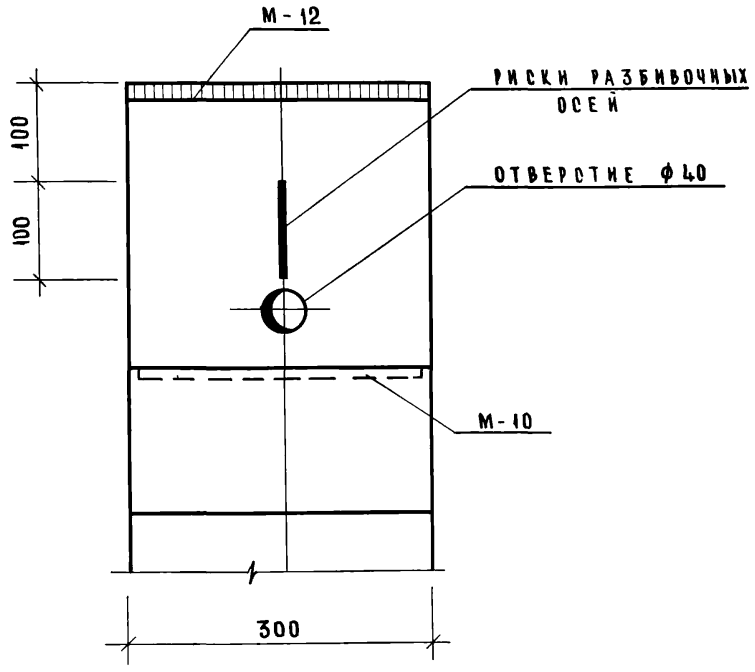

2 - 2

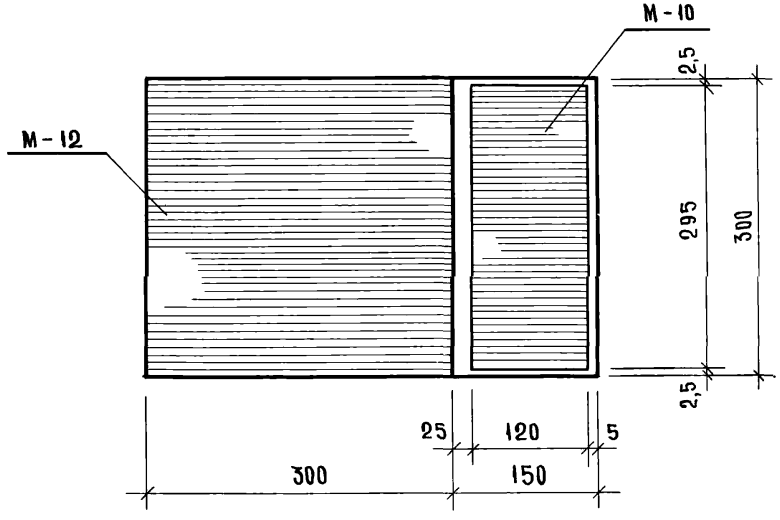

1 - 1

ТК	КОЛОННЫ	СЕРИЯ ИИ-04-2	
1971	ОПАЛУБКА. УЗЕЛ 1	ВЫПУСК 8	ЛИСТ 23

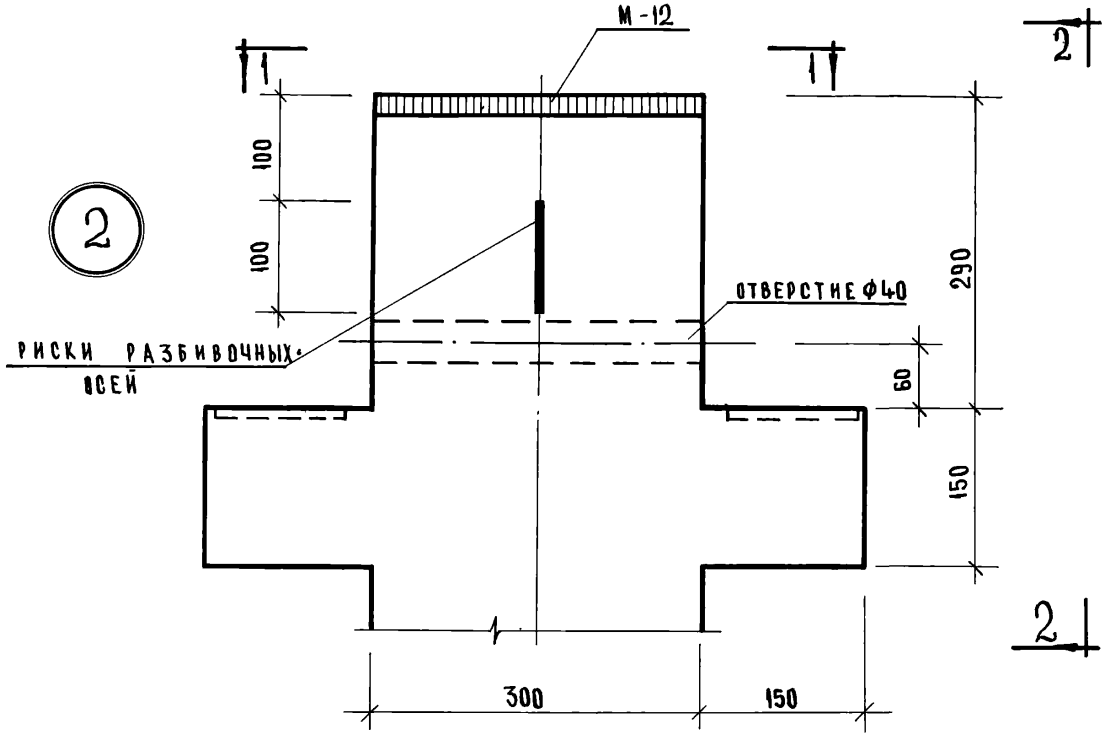

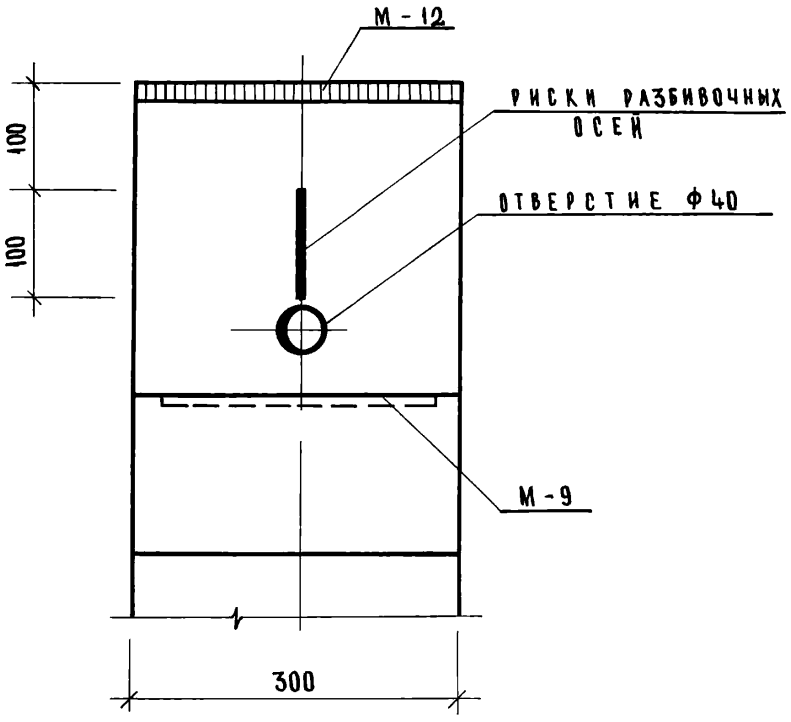

2 - 2

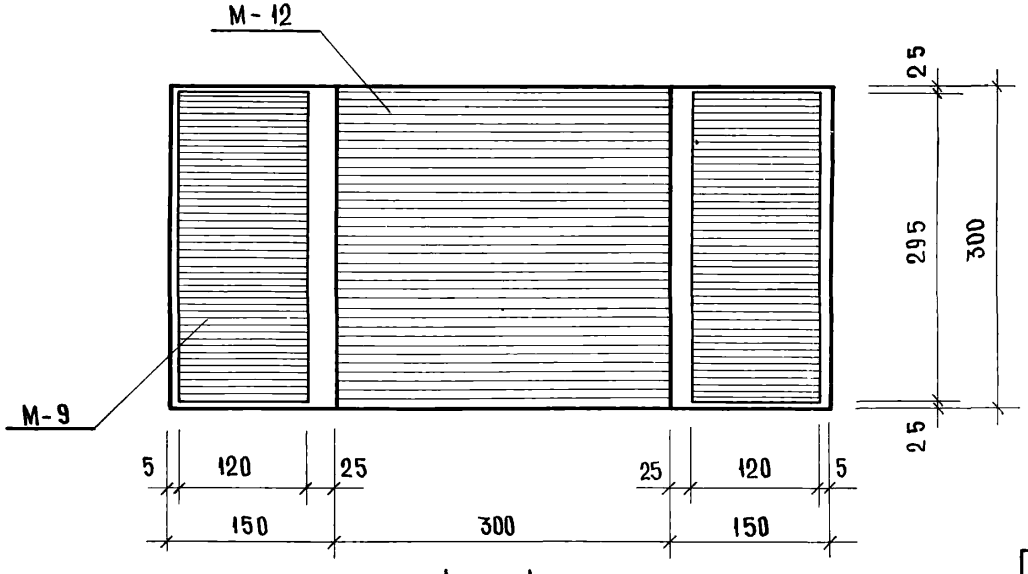

1 - 1

ТК	КОЛОННЫ	СЕРИЯ ИИ-04-2	
1971	ОПАЛУБКА. УЗЕЛ 2.	ВЫПУСК 8	ЛИСТ 24

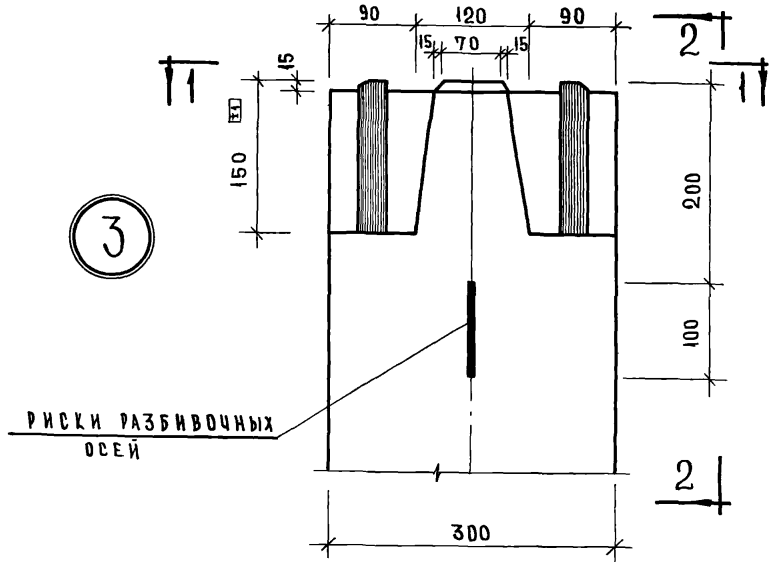

3

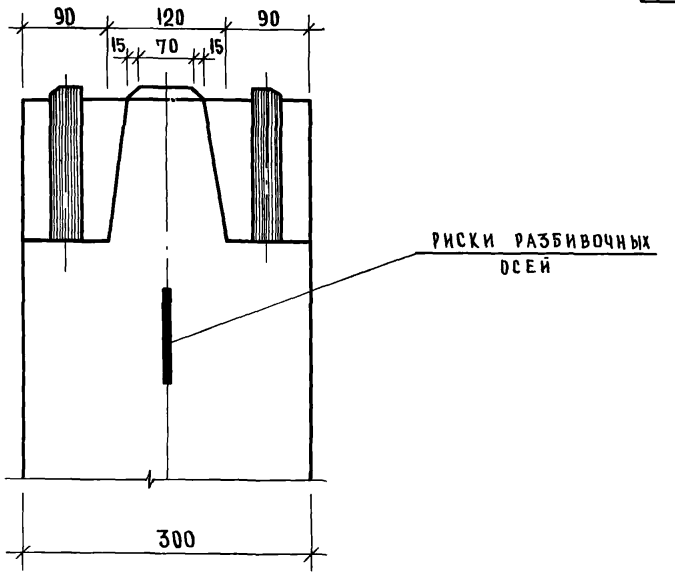

2 – 2

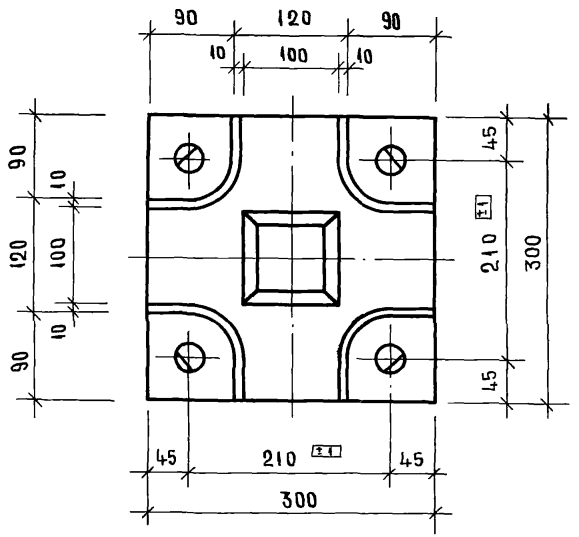

1 – 1

ТК	КОЛОННЫ	СЕРИЯ ИИ-04-2	
1971	ОПАЛУБКА. УЗЕЛ 3	ВЫПУСК 8	ЛИСТ 25

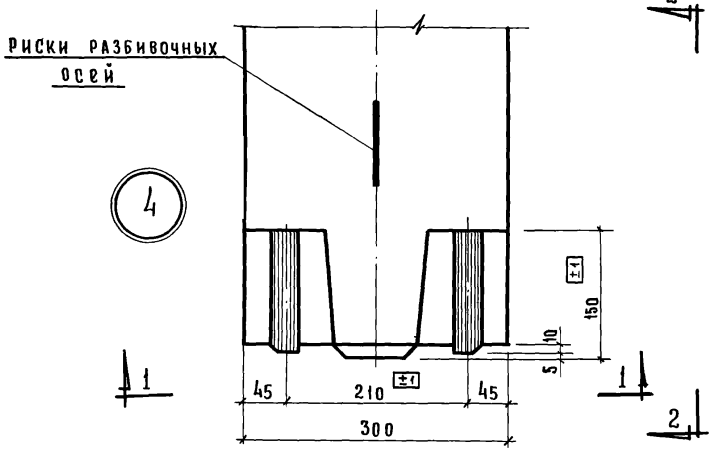

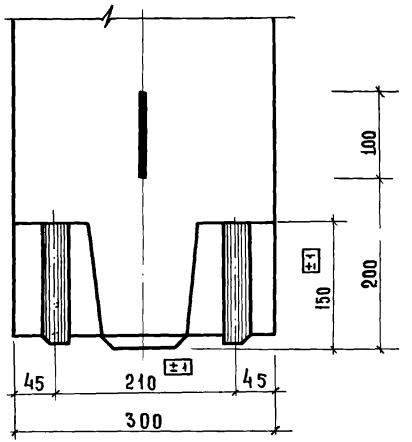

2—2

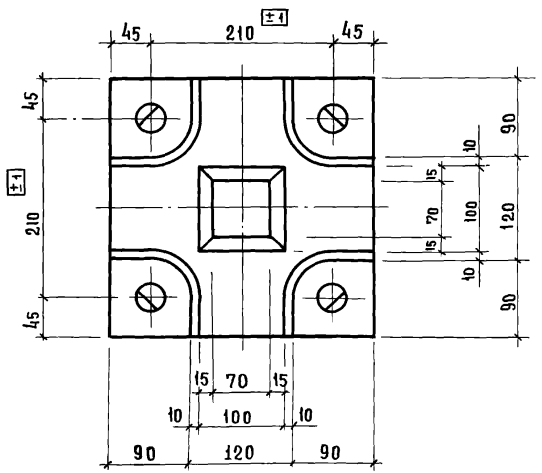

1—1

Т.К	Колонны	серия ИИ-04-2
1971	Опалубка. Узел 4	выпуск 8 / лист 26

5

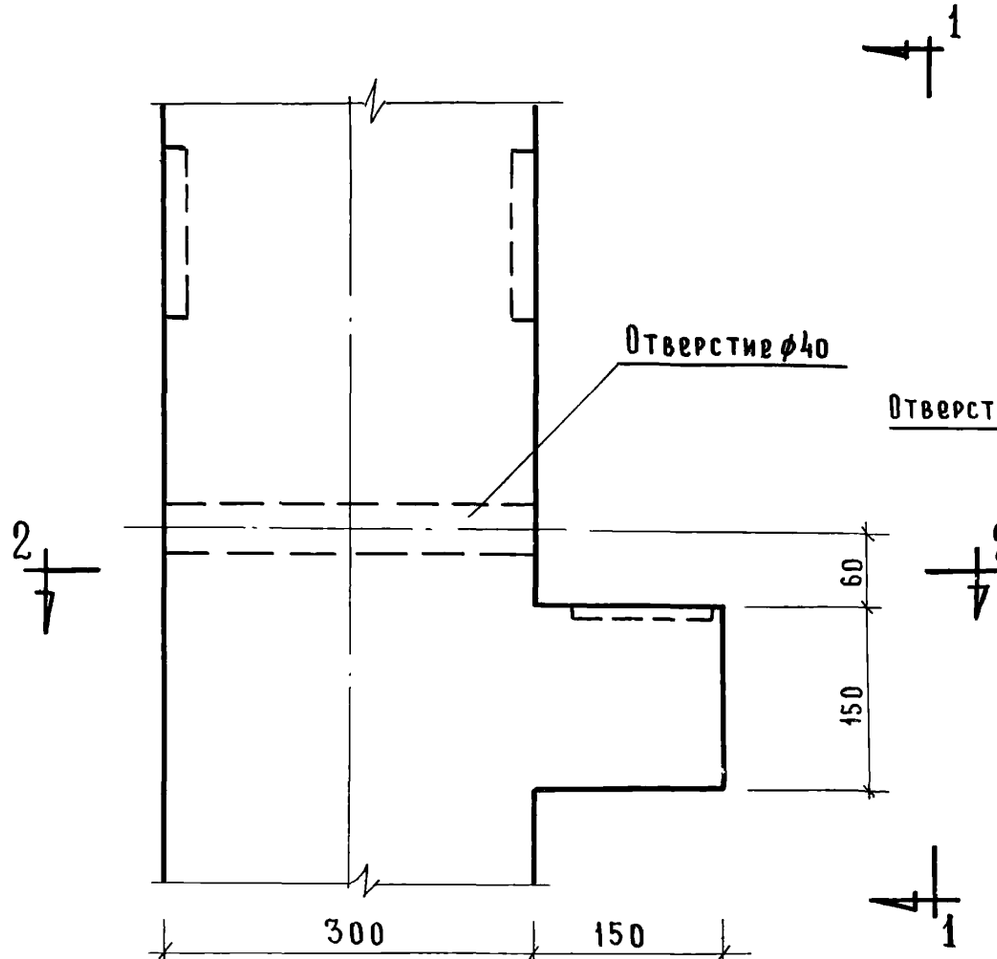

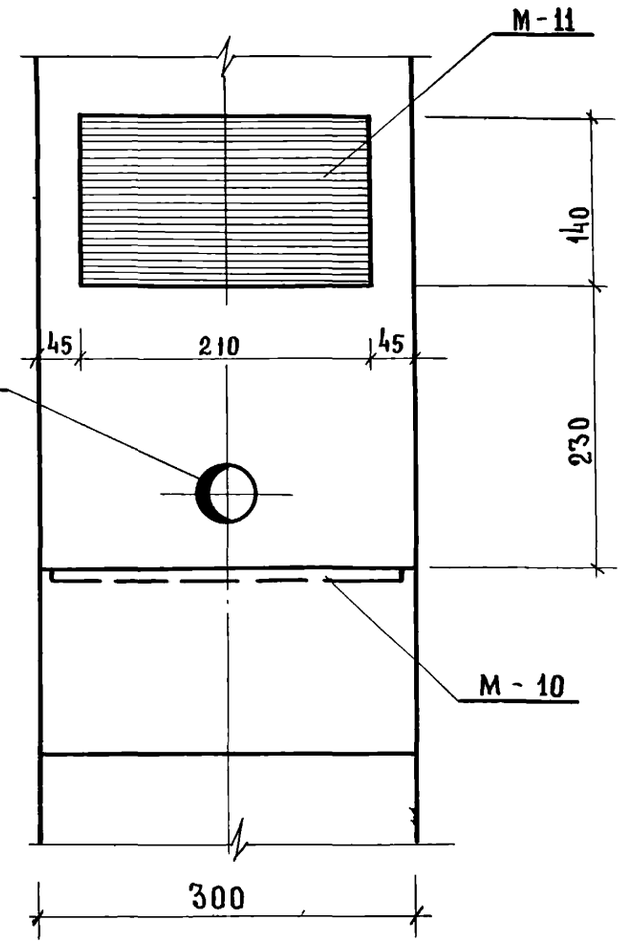

1 — 1

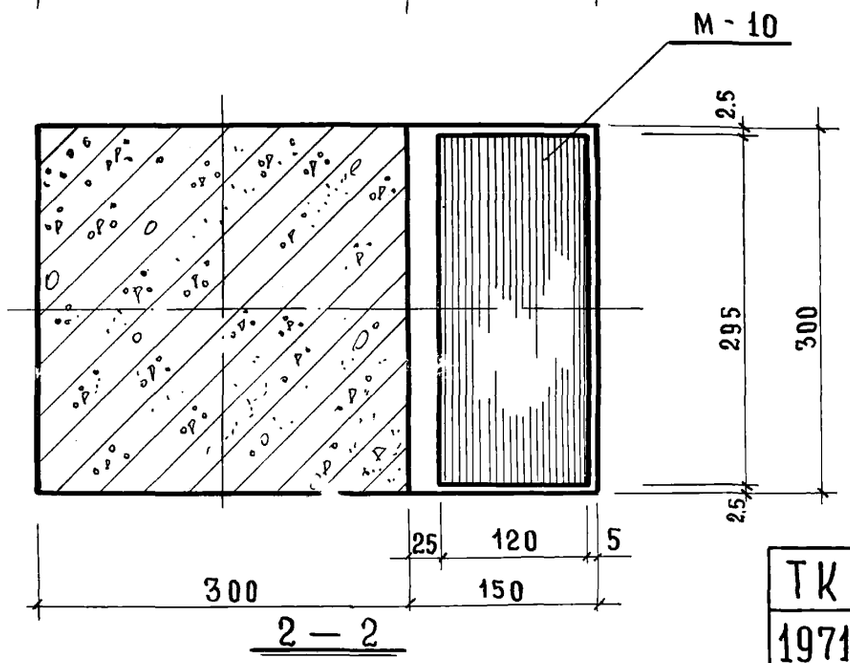

2 — 2

ТК	Колонны	Серия ИИ-04-2	
1971	Опалубка. Узел 5	Выпуск 8	Лист 27

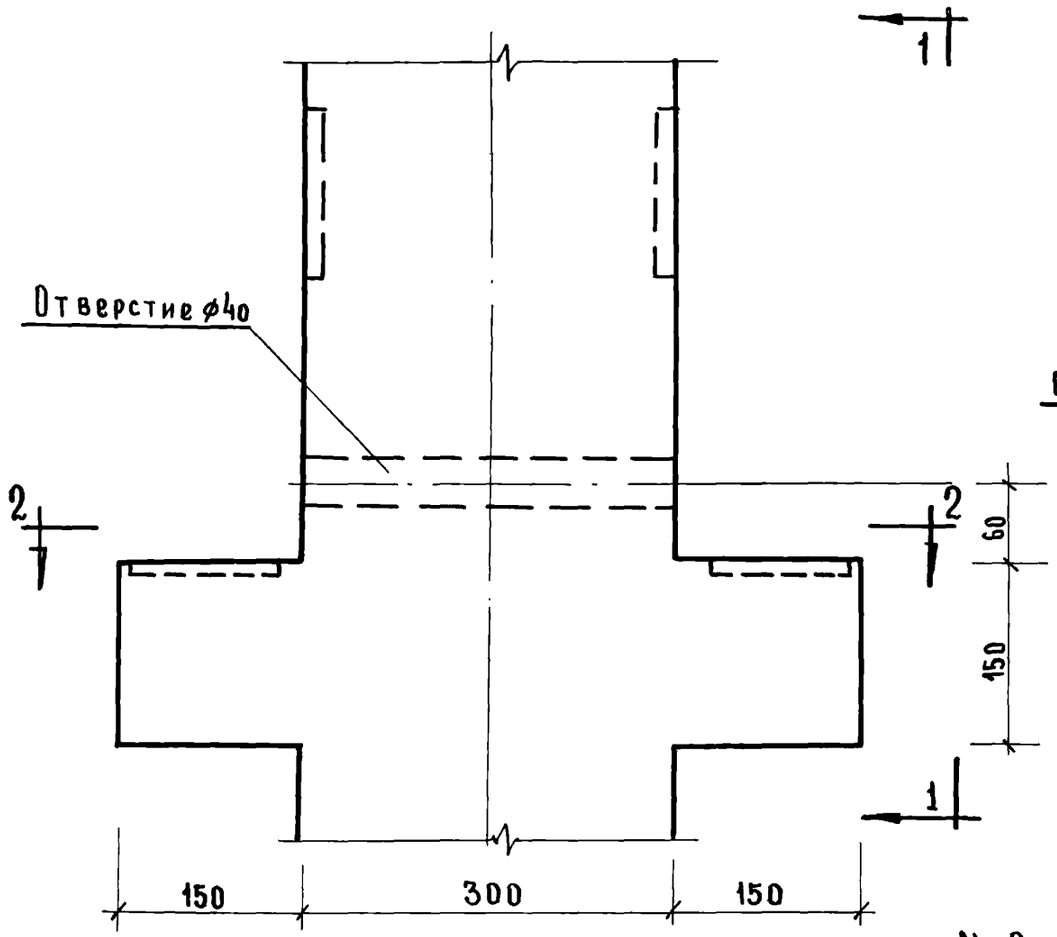

6

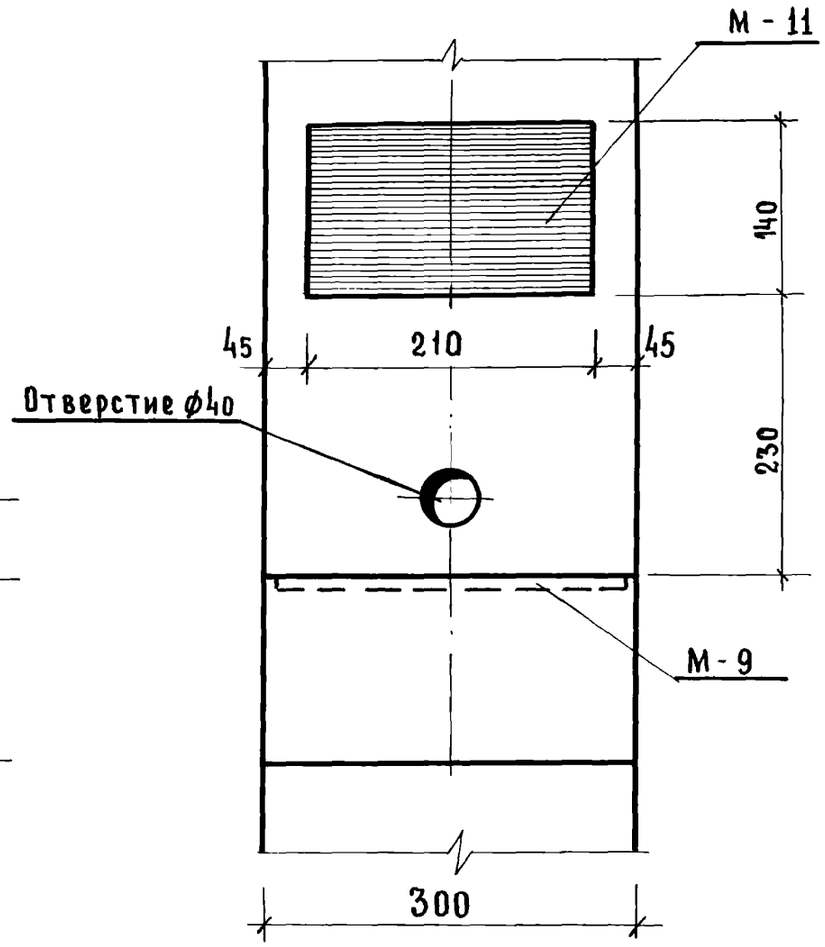

1 — 1

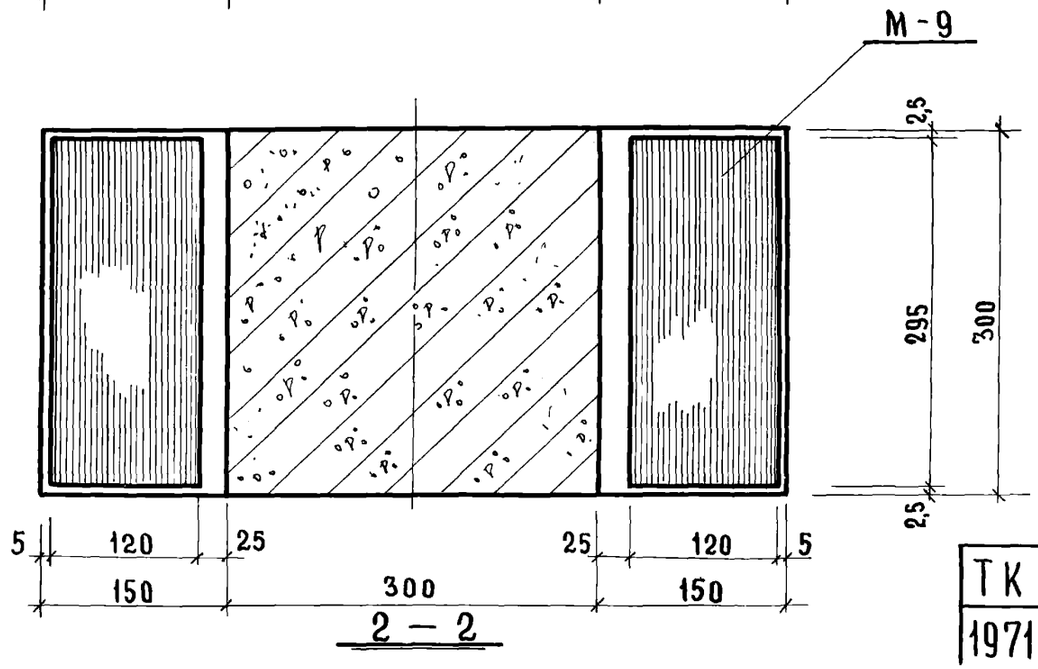

2 — 2

ТК	КОЛОННЫ	Серия ИИ-04-2
1971	Опалубка. Узел 6	Выпуск 8 / Лист 28

7

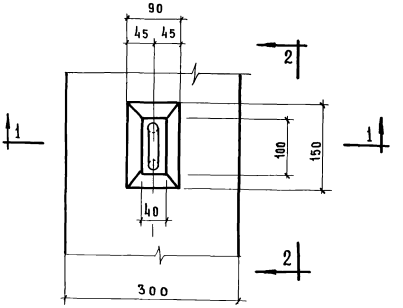

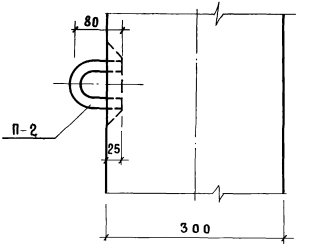

2—2

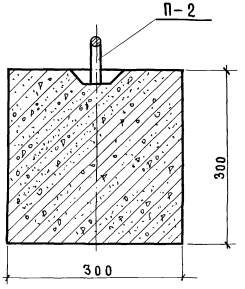

1—1

ТК	КОЛОННЫ	серия ИИ-04-2
1971	ОПАЛУБКА. УЗЕЛ 7	Выпуск 8 / Лист 29

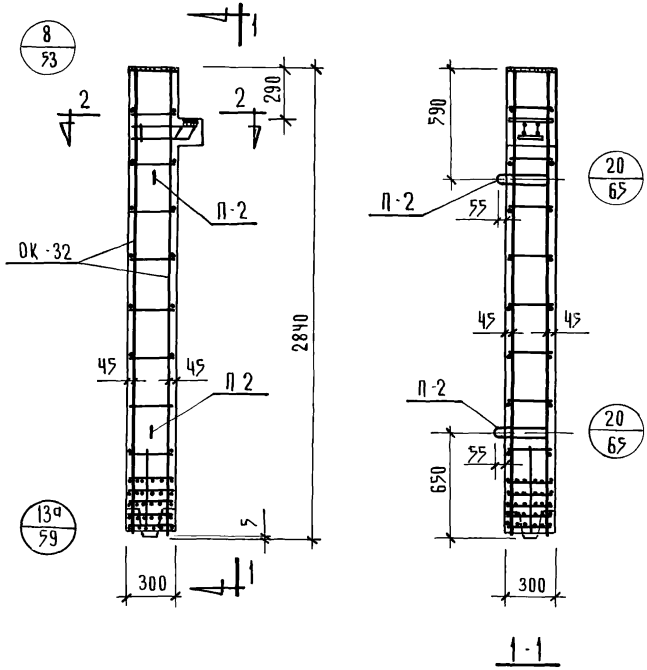

Спецификация марок арматурных изделий на одну колонну

Марка колонны	Марка изделия	К-во штук	Вес, кг		№№ серии выпуск. лист
			1 шт	Всех	
КВК-336-14	ОК-32	1	72.63	72.63	серия ИИ-04-2 в.10 ч.I лист 12
	П-2	2	2.00	4.00	серия ИИ-04-2 в.10 ч.III лист 18
	С-6	2	0.20	0.40	
			итого:	77.03	

Выборка стали на одну колонну

Марка колонны	Горячекатаная арматурная сталь ГОСТ 5781-61*										Прокат в Ст 3 пс ГОСТ 380-71				Сталь гост 6727-53*		Всего
	А-III						А-I										
	ø мм					итого	ø мм			итого	δ мм			итого	ø мм	итого	
	25	22	10	6	-		16	8	6		14	12	10		4		
КВК-336-14	47.44	4.72	0.45	2.8	-	55.41	4.0	3.4	0.4	7.8	2.14	8.50	2.78	13.42	0.4	0.4	77.03

Примечания:

1. Опалубку колонны см. лист №7
2. Сетки С-6 в консоли колонны условно не показаны. см. узел на листе № 53

Т.К.	Колонна КВК-336-14	Серия ИИ-04-2
1971	Армирование	Выпуск 8 / Лист 30

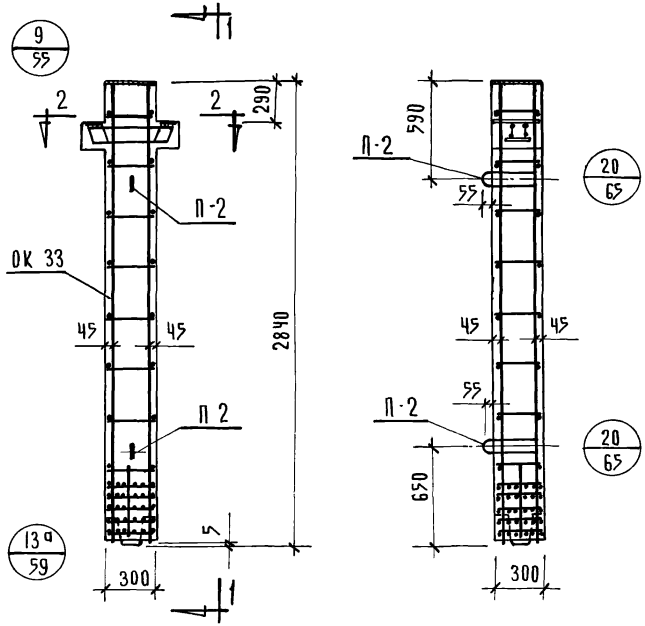

Спецификация марок арматурных изделий на одну колонну

Марка колонны	Марка изделия	К-во штук	Вес, кг		№№ серии выпуск лист
			1 шт	Всех	
КВР-336-14	ОК-33	1	78.66	78.66	Серия ИИ-04-2 в.10 ч.I лист 33
	П-2	2	2.0	4.0	Серия ИИ-04-2 в.10 ч.II лист 18
	С-5	2	0.25	0.5	Серия ИИ-04-2 в.10 ч.II лист 18
			Итого	83.16	

Выборка стали на одну колонну

Марка колонны	Горячекатаная арматурная сталь ГОСТ 5781-67*													Прокат в Ст3 пс ГОСТ 380-71				Сталь В I ГОСТ 6727-53		Всего
	А-III						А-I													
	ø мм					Итого	ø мм			Итого	δ мм			Итого	ø мм		Итого			
	25	22	10	6	-		16	8	6		14	12	10		4					
КВР-336-14	47.44	6.02	0.26	2.8	-	56.52	4.0	3.4	0.40	7.80	4.28	8.50	5.56	18.34	0.5		0.5			83.16

Примечания:

1. Опалубку колонны см лист №8
2. Сетки С-5 в консолях колонны условно не показаны. см. узел на листе №55

Т.К.	Колонна КВР-336-14	Серия ИИ-04-2	
1971	Армирование	Выпуск 8	Лист 31

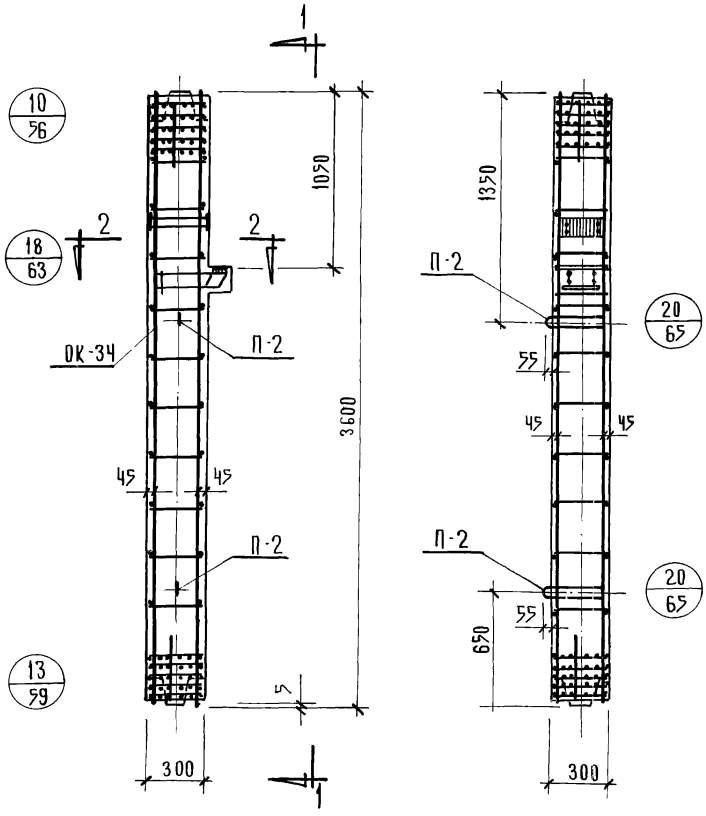

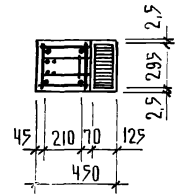

Спецификация марок арматурных изделий на одну колонну

Марка колонны	Марка изделия	К-во штук	Вес, кг		№ серии выпуск лист
			1 шт.	Всех	
КСК-336-14	ОК-34	1	65,29	65,29	Серия ИИ-ОЧ-2 в.10 ч.I лист 34
	П-2	2	2.0	4.0	Серия ИИ-ОЧ-2 в.10 ч.II лист 18
	С-6	2	0.2	0.4	Серия ИИ-ОЧ-2 в.10 ч.II лист 18
			Итого	69.69	

Выборка стали на одну колонну

Марка колонны	Горячекатаная арматурная сталь ГОСТ 5781-61*								Прокат в Ст.3 пс ГОСТ 380-71				Сталь вI ГОСТ 6727-53		В сего
	A-III					A-I									
	ø мм				Итого	ø мм		Итого	δ мм			Итого	ø мм	Итого	
	22	20	10	6		16	6		16	14	10		4		
КСК-336-14	4.72	38.2	0.45	5.6	48.97	4.0	4.0	8.0	7.4	2.14	2.78	12,32	0.4	0.4	69,69

Примечания:

1 Опалубку колонны см. лист № 9
2 Сетки С-6 в консоли колонны условно не показаны, см. узел на листе № 63

Т.К.	Колонна КСК-336-14	Серия ИИ-ОЧ-2	
1971	Армирование	Выпуск 8	Лист 32

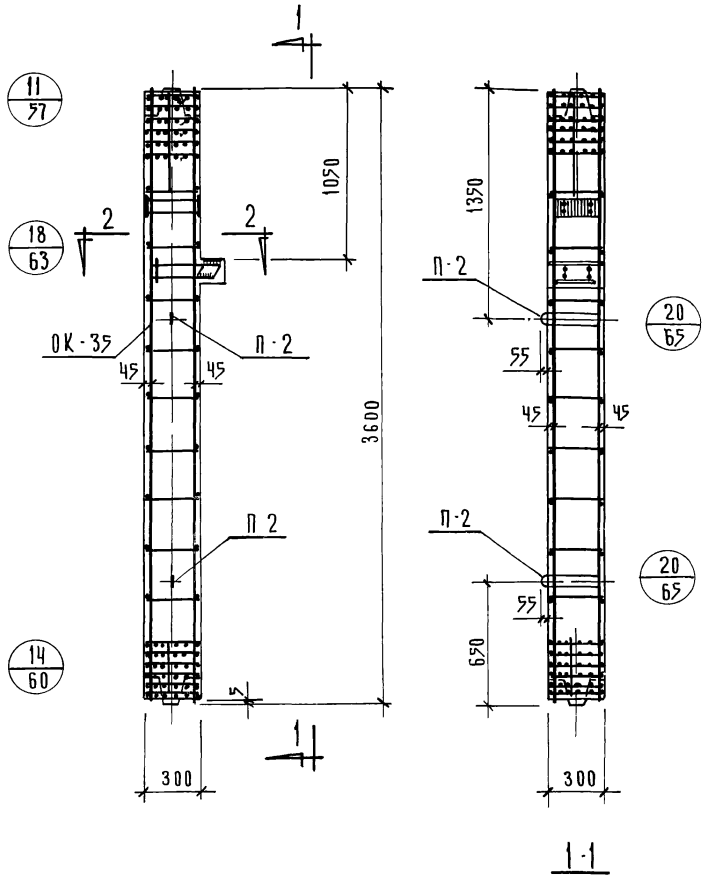

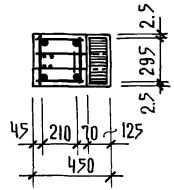

Спецификация марок арматурных изделий на одну колонну

Марка колонны	Марка изделия	К-во штук	Вес, кг		№ серии выпуск лист
			1 шт	Всех	
КСК-336-23	ОК-35	1	131,29	131,29	Серия ИИ-04-2 в.10 ч.I лист 35
	П-2	2	2.0	4.0	Серия ИИ-04-2 в.10 ч.II лист 18
	С-6	2	0.2	0.4	Серия ИИ-04-2 в.10 ч.II лист 18
			итого	135,69	

Выборка стали на одну колонну

Марка колонны	Горячекатаная арматурная сталь гост 5781-61*										Прокат в Ст.3 пс ост 380-41				Сталь гост 6727-53		Всего
	A-III						A-I										
	⌀ мм					итого	⌀ мм			итого	δ мм			итого	⌀мм	итого	
	32	22	20	10	8		16	10	6		16	14	10		4		
КСК-336-23	90.8	4.72	2.8	0.45	12.6	111,37	4.0	6.8	0.8	9.6	7.4	2.14	2.78	12.32	0.4	0.4	135,69

Примечания:

1. Опалубку колонны см. лист № 9
2. Сетки С-6 в консоли колонны условно не показаны, см. узел на листе № 63

Т.К. 1971	Колонна КСК-336-23	Серия ИИ-04-2	
	Армирование	Выпуск 8	Лист 33

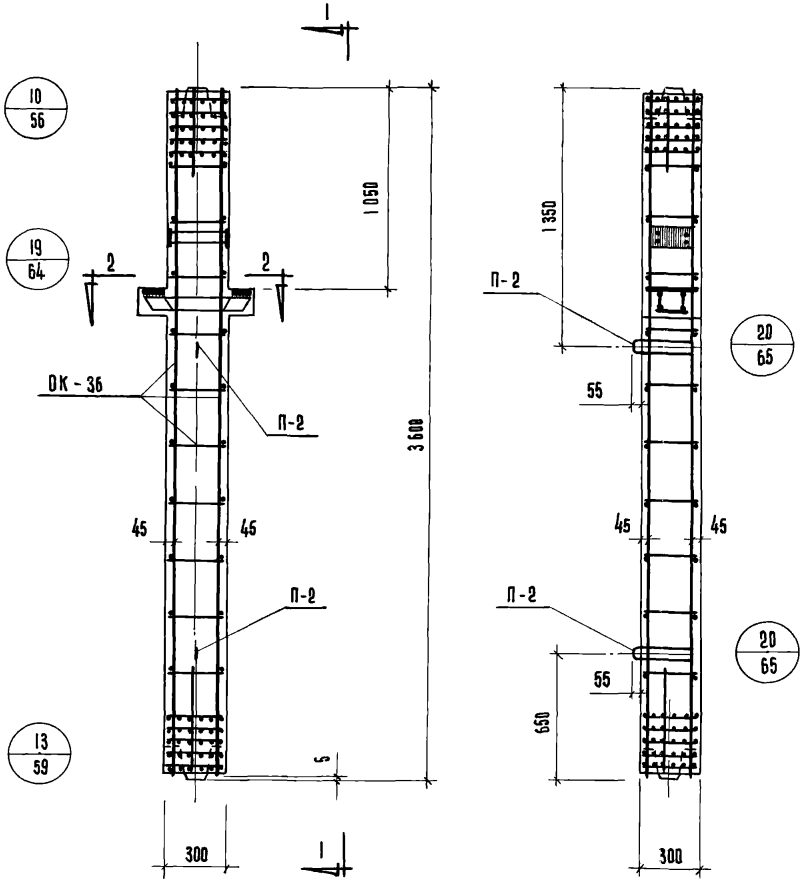

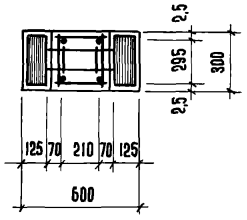

Спецификация марок арматурных изделий на одну колонну

Марка колонны	Марка изделия	К-во шт.	Вес, кг		NN серии выпуск лист
			1 шт.	всех	
КСР-336-14 КСР-336-17	ОК-36	1	71,32	71,32	Серия ИИ-04-2 8.10 ч.I лист 36
	С-5	2	0,25	0,50	Серия ИИ-04-2 8.10 ч.II лист 18
	П-2	2	2,00	4,00	Серия ИИ-04-2 8.10 ч.II лист 18
			Итого	75.82	

Выборка стали на одну колонну

Марка колонны	Горячекатаная арматурная сталь ГОСТ 5781-61*								Прокат в Ст.3 Пс ГОСТ 380-71				Сталь BI ГОСТ 6727-53		Всего
	A-III					A-I									
	ø мм.				Итого	ø мм.		Итого	δ мм.			Итого	ø мм	Итого	
	22	20	10	6		16	6		16	14	10		4		
КСР-336-14	6,02	38,20	0,26	5,6	50,08	4,0	4,0	8,0	7,4	4,28	5,56	17,24	0,50	0,50	75,82
КСР-336-17															

Примечания:

1. Опалубку колонны см. лист N 10
2. Сетки С-5 в консолях колонны условно не показаны, см. узел на листе № 64.

Т.К.	Колонны КСР-336-14, КСР-336-17	Серия ИИ-04-2	
1971	Армирование	Выпуск 8	Лист 34

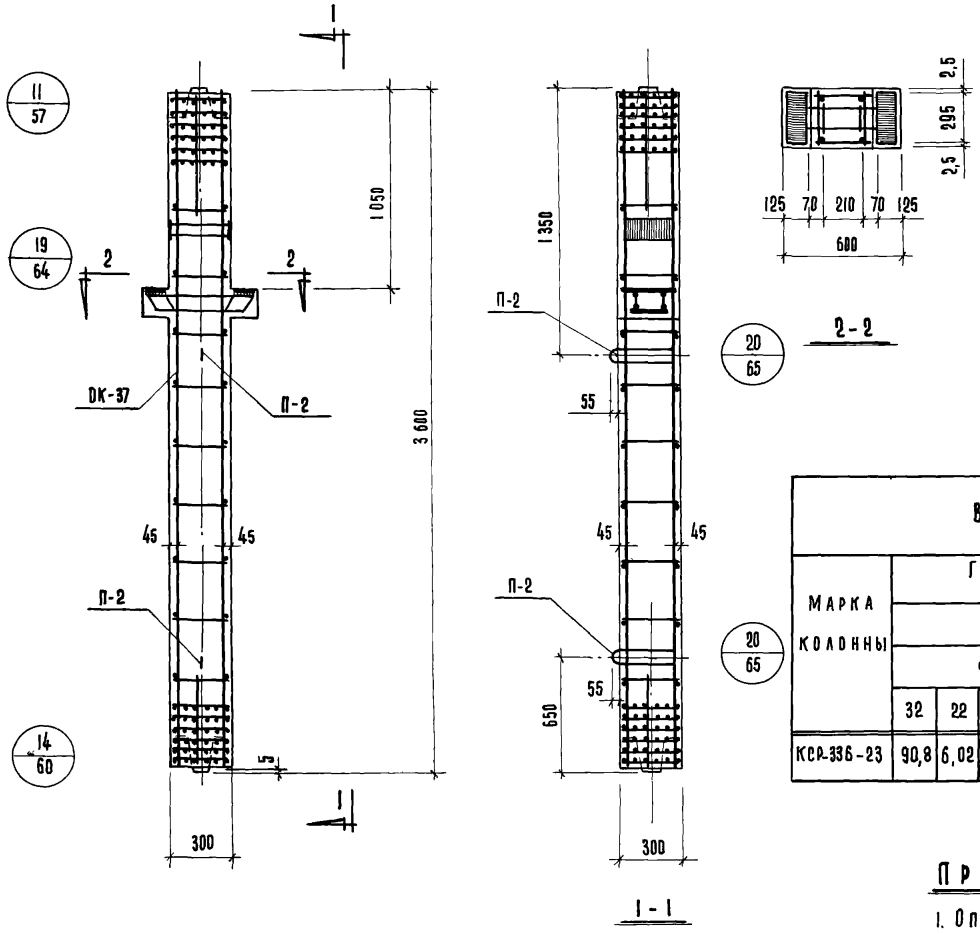

СПЕЦИФИКАЦИЯ МАРОК АРМАТУРНЫХ ИЗДЕЛИЙ НА ОДНУ КОЛОННУ					
МАРКА КОЛОННЫ	МАРКА ИЗДЕЛИЯ	К-ВО ШТУК	ВЕС, КГ		NN СЕРИИ ВЫПУСК ЛИСТ
			1 ШТ.	ВСЕХ	
КСР-336-23	ОК-37	1	137,32	137,32	СЕРИЯ ИИ-04-2 В.10 Ч.I ЛИСТ 37
	П-2	2	2,0	4,0	СЕРИЯ ИИ-04-2 В.10 Ч.II ЛИСТ 18
	С-5	2	0,25	0,5	СЕРИЯ ИИ-04-2 В.10 Ч.II ЛИСТ 18
			ИТОГО:	141,82	

ВЫБОРКА СТАЛИ НА ОДНУ КОЛОННУ																	
МАРКА КОЛОННЫ	ГОРЯЧЕКАТАНАЯ АРМАТУРНАЯ СТАЛЬ ГОСТ 5781-61*										ПРОКАТ В СТ.3 ПС ГОСТ 380-71				СТАЛЬ ГОСТ 6727-53*		ВСЕГО
	А-III						А-I										
	ф мм.					ИТОГО	ф мм.			ИТОГО	δ мм			ИТОГО	ф мм	ИТОГО	
	32	22	20	10	8		16	10	6		16	14	10		4		
КСР-336-23	90,8	6,02	2,8	0,26	12,60	112,48	4,0	6,8	0,8	11,6	7,4	4,28	5,56	17,24	0,5	0,5	141,82

ПРИМЕЧАНИЯ:

1. ОПАЛУБКУ КОЛОННЫ СМ. ЛИСТ N 10
2. СЕТКИ С-5 В КОНСОЛЯХ КОЛОННЫ УСЛОВНО НЕ ПОКАЗАНЫ, СМ. УЗЕЛ НА ЛИСТЕ N 64.

Т.К.	КОЛОННА КСР-336-23	СЕРИЯ ИИ-04-2	
1971	АРМИРОВАНИЕ	ВЫПУСК 8	ЛИСТ 35

ЦНИИПРОМЗЕМЛЕНИЕ КОМПЛЕКСОВ г. МОСКВА | ГЛ. ИНЖ. ПР-ТА | РУК ГРУППЫ | ПРИТОЖИЙ КОЛДАШЕВА

11808 44

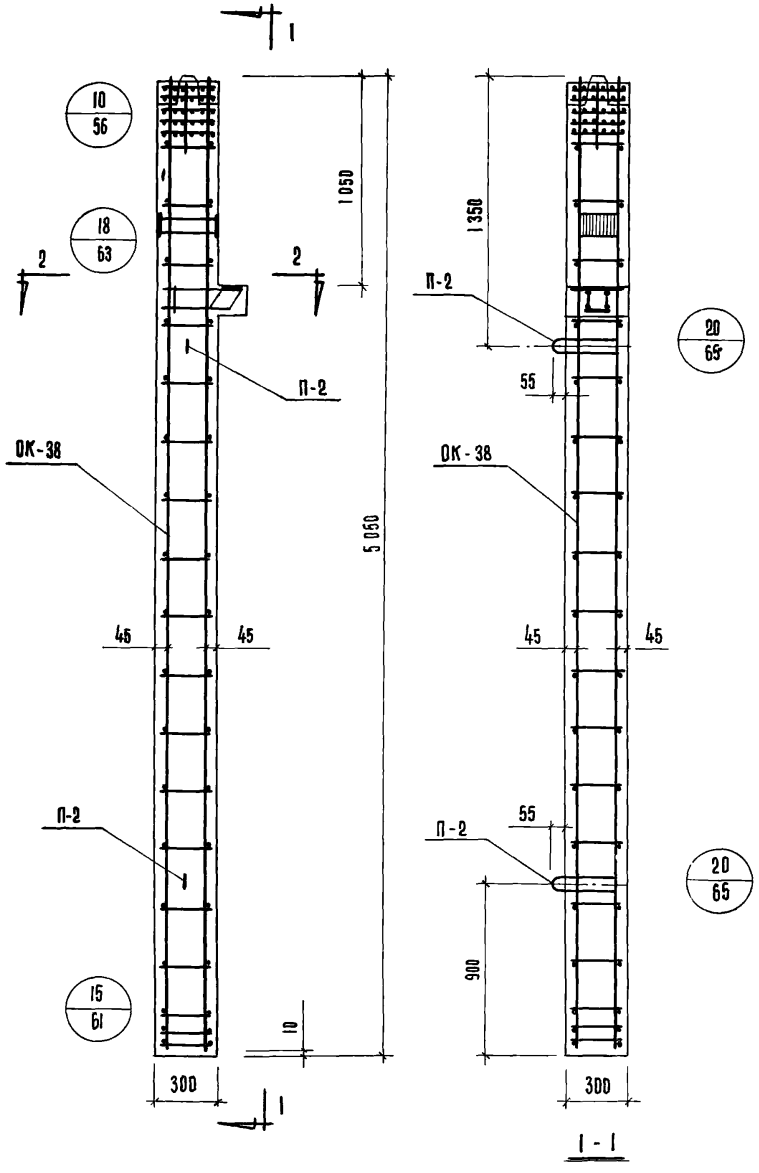

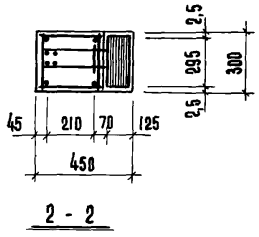

Спецификация марок арматурных изделий на одну колонну

Марка колонны	Марка изделия	К-во штук	Вес, кг.		NN серии выпуск лист
			1 шт.	всех	
КНК-336-14 КНК-336-17	ОК-38	1	80,09	80,09	Серия ИИ-04-2 в.10 ч.I лист 38
	С-6	2	0,2	0,4	Серия ИИ-04-2 в.10 ч.II лист 18
	П-2	2	2,0	4,0	Серия ИИ-04-2 в.10 ч.II лист 18
			Итого	84,49	

Выборка стали на одну колонну

Марка колонны	Горячекатаная арматурная сталь ГОСТ 5781-61*									Прокат в Ст.3 пс ГОСТ 380-71				Сталь ГОСТ 6727-53*		Всего
	А-III					А-I										
	ф мм.				Итого	ф мм.			Итого	δ мм.			Итого	фмм	Итого	
	22	20	10	6		16	10	6		16	14	10		4		
КНК-336-14 КНК-336-17	4,72	52,6	0,45	2,8	60,57	4,0	1,6	5,6	11,2	7,4	2,14	2,78	12,32	0,4	0,4	84,49

Примечания:

1. Опалубку колонны см. лист N 11.
2. Сетки С-6 в консоли условно не показаны, см. узел на листе N 63.

Т.К. 1971	Колонны КНК-336-14, КНК-336-17	Серия ИИ-04-2	
	Армирование	Выпуск 8	Лист 36

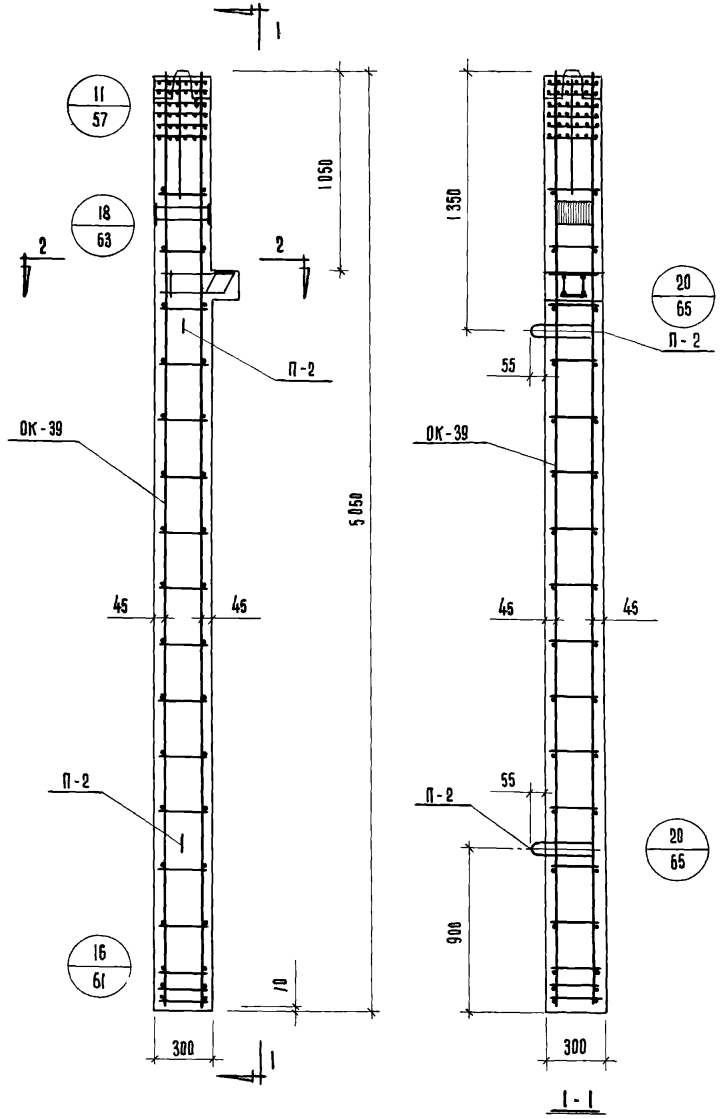

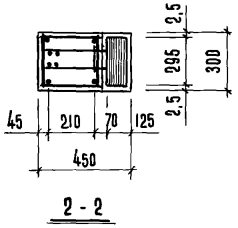

Спецификация марок арматурных изделий на одну колонну

Марка колонны	Марка изделия	К-во шт.	Вес, кг. 1 шт.	Вес, кг. всех	NN серии выпуск лист
КНК-336-23	ОК-39	1	168,39	168,39	Серия ИИ-04-2 в.10 ч.I лист 39
	С-6	2	0,2	0,4	Серия ИИ-04-2 в.10 ч.II лист 18
	П-2	2	2,0	4,0	Серия ИИ-04-2 в.10 ч.II лист 18
			Итого	172,79	

Выборка стали на одну колонну

Марка колонны	Горячекатаная арматурная сталь ГОСТ 5781-61*										Прокат в Ст.3 пс ГОСТ 380-71				Сталь ГОСТ 6727-53		Всего
	A-III						A-I										
	ф мм.					Итого	ф мм.			Итого	δ мм.			Итого	ф мм	Итого	
	32	22	20	11	8		16	10	6		10	14	16		4		
КНК-336-23	127,2	4,72	2,8	0,45	6,3	141,47	6,80	11,4	0,4	18,6	7,4	2,14	2,78	12,32	0,4	0,4	172,79

Примечания:

1. Опалубку колонны см. лист N 11.
2. Сетки С-6 в консоли колонны условно не показаны, см. узел на листе N 63.

Т.К.	Колонна КНК-336-23	Серия ИИ-04-2	
1971	Армирование	Выпуск 8	Лист 37

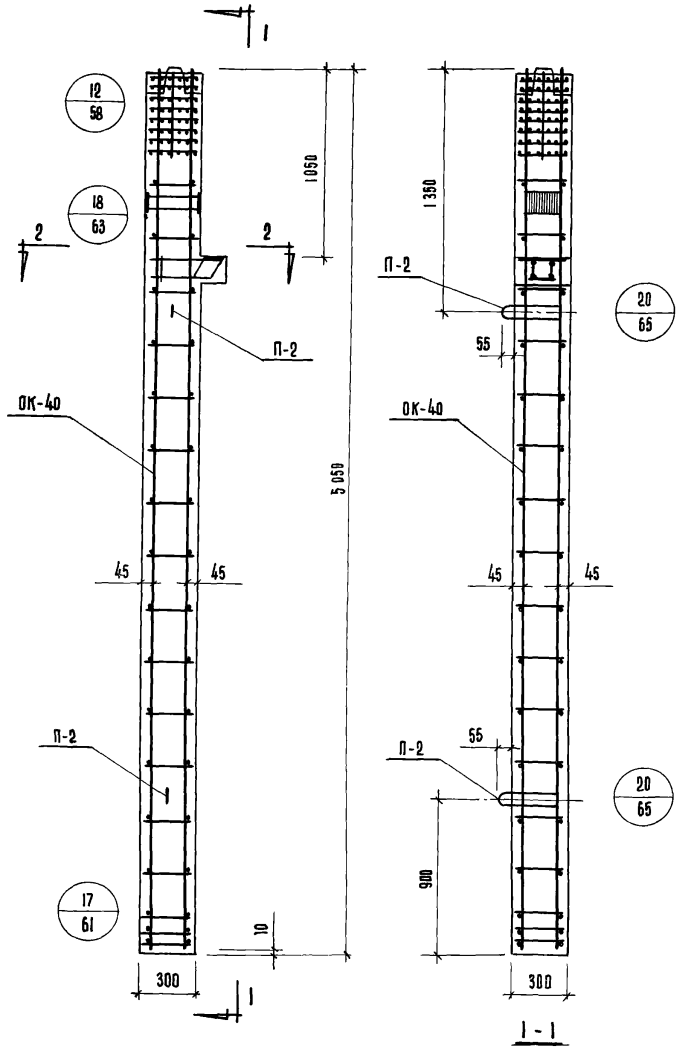

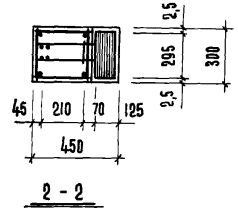

Спецификация марок арматурных изделий на одну колонну

Марка колонны	Марка изделия	К-во шт.	Вес, кг. 1 шт.	Вес, кг. Всех	NN серии Выпуск Лист
КНК-336-28	ОК-40	1	249,79	249,79	Серия ИИ-04-2 8.10 ч.I Лист 40
	С-6	2	0,2	0,4	Серия ИИ-04-2 8.10 ч.II Лист 18
	П-2	2	2,0	4,0	Серия ИИ-04-2 8.10 ч.II Лист 18
			Итого	254.19	

Выборка стали на одну колонну

Марка колонны	Горячекатаная арматурная сталь ГОСТ 5781-61* А-III ⌀ мм 40	22	20	10	8	Итого	А-I ⌀ мм. 16	12	6	Итого	Прокат в Ст.3.пс ГОСТ 380-71 δ мм. 16	14	10	Итого	Сталь В-I ГОСТ 6727-53 ⌀мм 4	Итого	Всего
КНК-336-28	197,6	4,72	8,40	0,45	9.10	220,27	4,0	16,8	0,40	21,2	7,4	2,14	2,78	12,32	0,4	0,4	254,19

Примечания:

1. Опалубку колонны см. лист N 11.
2. Сетки С-6 в консоли условно не показаны, см. узел на листе N 63.

Т.К.	Колонна КНК-336-28	Серия ИИ-04-2	
1971	Армирование	Выпуск 8	Лист 38

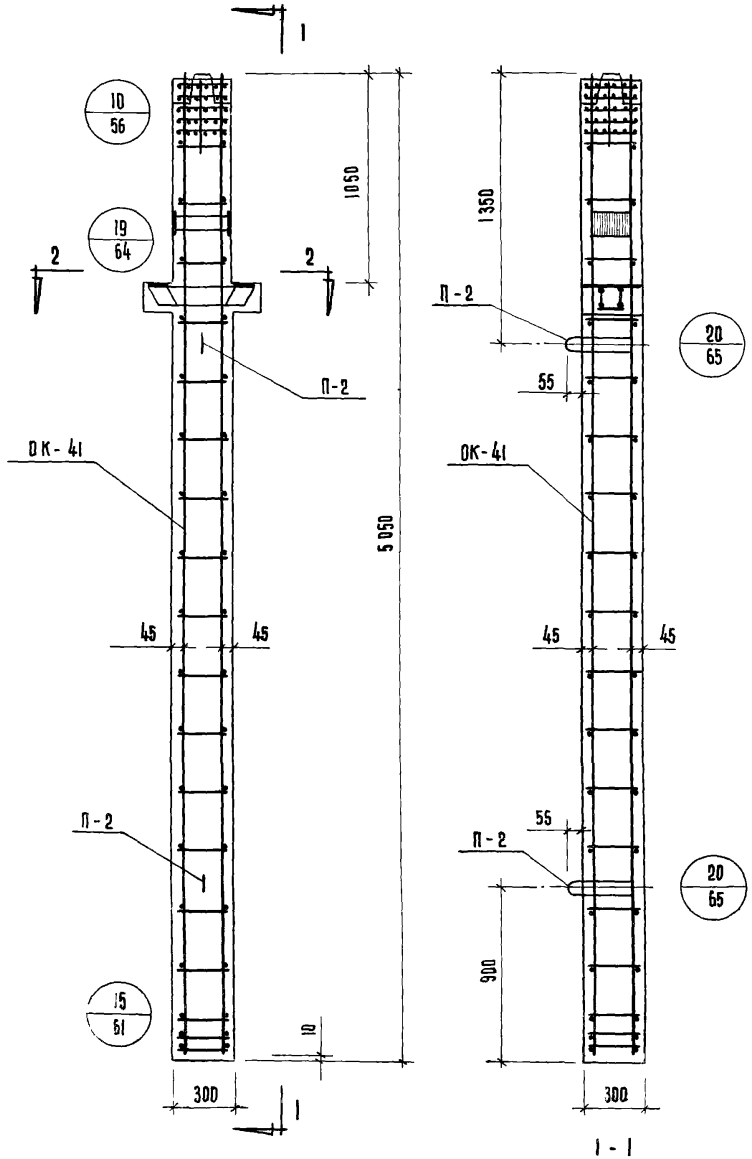

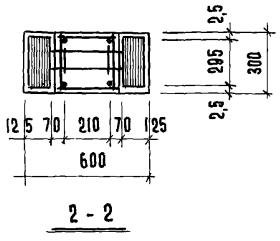

Спецификация марок арматурных изделий на одну колонну

Марки колонн	Марка изделия	К-во шт.	Вес, кг. 1 шт.	Вес, кг. Всех	NN серии выпуск лист
КНР-336-14 КНР-336-17	ОК-41	1	86,12	86,12	Серия ИИ-04-2 8.10ч.I лист 41
	С-5	2	0,25	0,50	Серия ИИ-04-2 8.10ч.II лист 18
	П-2	2	2,00	4,00	Серия ИИ-04-2 8.10 ч.II лист 18
			Итого	90 62	

Выборка стали на одну колонну кг.

Марки колонн	Горячекатаная арматурная сталь ГОСТ 5781-61* А-III ф, мм. 22	28	10	6	Итого	А-I ф, мм. 16	10	6	Итого	Прокат в ст. 3 пс ГОСТ 380-71 δ мм. 16	14	10	Итого	Сталь В-I ГОСТ 6727-53 ф мм. 4	Итого	Всего
КНР-336-14 КНР-336-17	6,02	52,60	0,26	2,80	61,68	4,00	1,6	5,60	11,20	7,40	4,28	5,56	17,24	0,5	0,5	90,62

Примечания:

1. Опалубку колонны см. лист № 12.
2. Сетки С-5 в консолях условно не показаны, см. узел на листе № 64.

Т.К.	Колонны КНР-336-14, КНР-336-17	Серия ИИ-04-2	
1971	Армирование	Выпуск 8	Лист 39

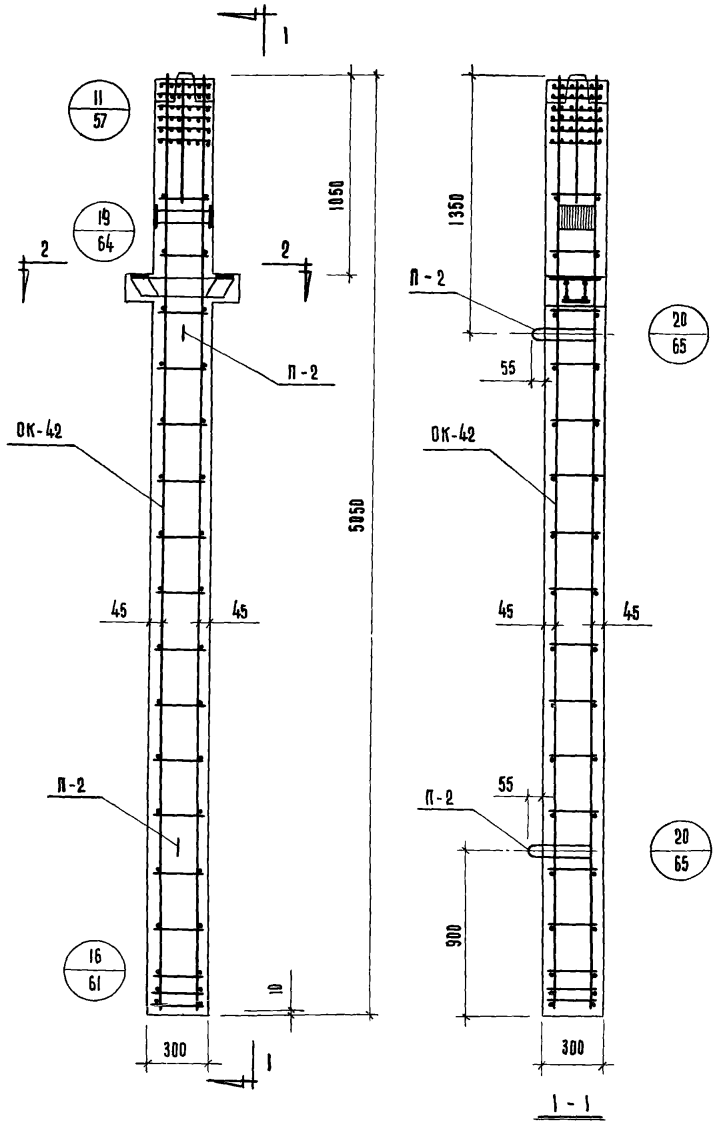

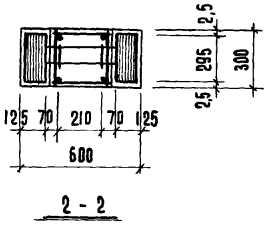

Спецификация марок арматурных изделий на одну колонну

Марка колонны	Марка изделия	К-во шт.	Вес, кг 1 шт.	Вес, кг всех	NN серии Выпуск Лист
КНР-336-23	ОК-42	1	175,42	175,42	Серия ИИ-04-2 8.10 ч.I Лист 42
	С-5	2	0,25	0,50	Серия ИИ-04-2 8.10 ч.II Лист 18
	П-2	2	2,00	4,00	Серия ИИ-04-2 8.10 ч.II Лист 18
			Итого	179.92	

Выборка стали на одну колонну

Марка колонны	Горячекатаная арматурная сталь ГОСТ 5781-61 * А-III ф, мм. 32	22	20	10	8	Итого	А-I ф, мм. 16	10	6	Итого	Прокат в Ст.3 пс ГОСТ 380-71 δ мм. 16	14	10	Итого	Сталь В-I ГОСТ 6727-53* ф мм 4	Итого	Всего
КНР-336-23	127,2	6,02	2,80	0,26	6,30	142,58	7,8	11,4	0,4	19,60	7,4	4,28	5,56	17,24	0,5	0,5	179,92

Примечания:

1. Опалубку колонны см. лист № 12.
2. Сетки С-5 в консолях колонны условно не показаны, см. узел на листе № 64.

Т.К.	Колонна КНР-336-23	Серия ИИ-04-2	
1971	Армирование	Выпуск 8	Лист 40

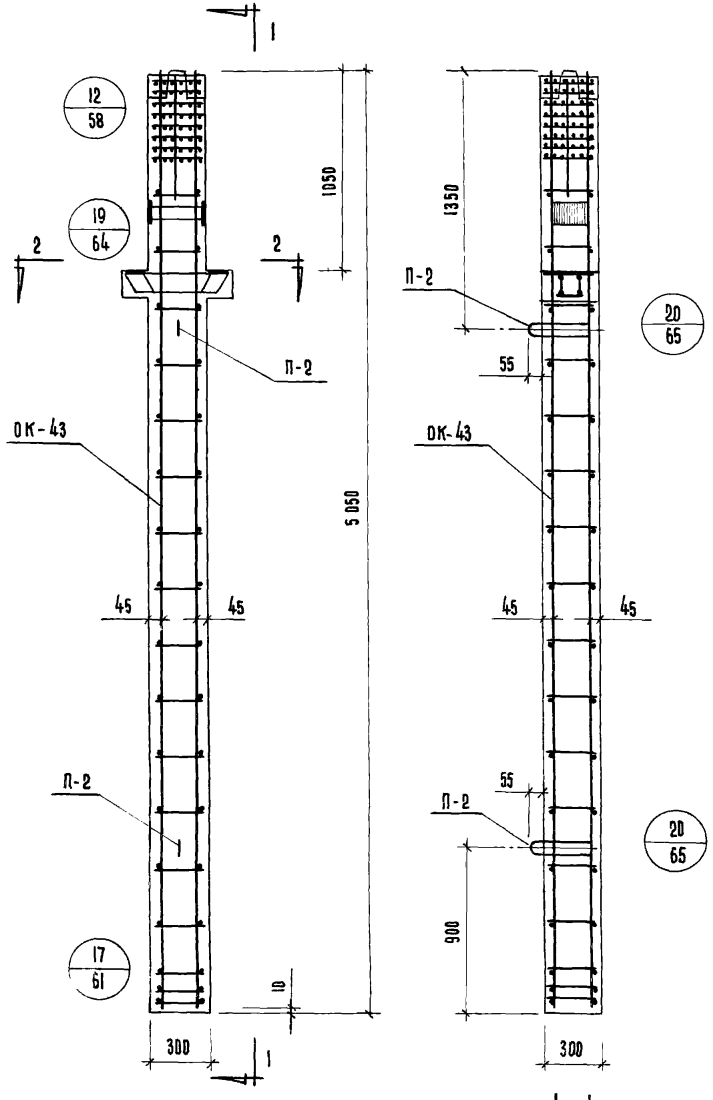

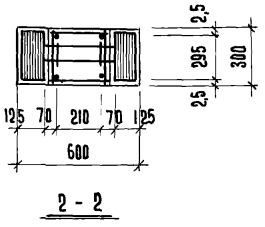

Спецификация марок арматурных изделий на одну колонну

Марка колонны	Марка изделия	К-во шт.	Вес, кг. 1 шт.	Вес, кг. всех	NN серии выпуск лист
КНР-336-28	ОК-43	1	255,82	255,82	Серия ИИ-04-2 в.10 ч.I лист 43
	С-5	2	0,25	0,50	Серия ИИ-04-2 в.10 ч.II лист 18
	П-2	2	2,00	4,00	Серия ИИ-04-2 в.10 ч.II лист 18
			Итого	260,32	

Выборка стали на одну колонну

Марка колонны	Горячекатаная арматурная сталь ГОСТ 5781-61* А-III ⌀ мм. 40	22	20	10	8	Итого	А-I ⌀ мм. 16	12	6	Итого	Прокат в Ст.3 пс ГОСТ 380-71 δ мм. 16	14	10	Итого	Сталь В-I ГОСТ 6727-53* ⌀ мм. 4	Итого	Всего
КНР-336-28	197,6	6,02	8,40	0,26	9,10	221,38	4,00	16,80	0,4	21,20	7,40	4,28	5,56	17,24	0,5	0,5	260,32

Примечания:

1. Опалубку колонны см. лист № 12.
2. Сетки С-5 в консолях колонны условно не показаны, см. узел на листе № 64.

Т.К.	Колонна КНР-336-28	Серия ИИ-04-2	
1971	Армирование	Выпуск 8	Лист 41

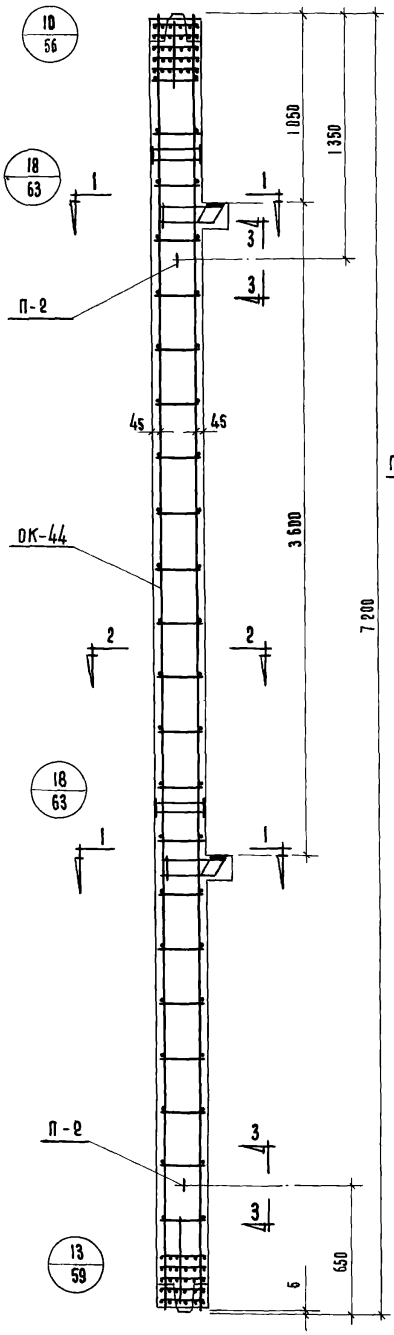

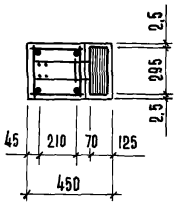

1-1

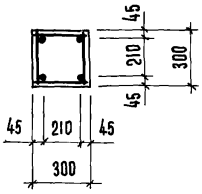

2-2

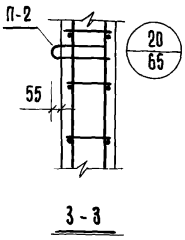

3-3

Спецификация марок арматурных изделий на одну колонну

Марка колонны	Марка изделия	К-во шт.	Вес, кг. 1 шт.	Вес, кг. Всех	NN серии выпуск лист
КСК-372-14 КСК-372-17	ОК-44	1	125,18	125,18	Серия ИИ-04-2 в.10 ч.I лист 44
	С-6	4	0,20	0,80	Серия ИИ-04-2 в.10 ч.II лист 18
	П-2	2	2,00	4,00	Серия ИИ-04-2 в.10 ч.II лист 18
			Итого	129,98	

Выборка стали на одну колонну

Марки колонн	Горячекатаная арматурная сталь ГОСТ 5781-61* А-III ф мм. 22	20	10	6	Итого	А-I ф мм. 16	6	Итого	Прокат в ст.3 пс ГОСТ 380-71 δ мм. 16	14	10	Итого	Сталь В-I ГОСТ 6727-53х ф мм 4	Итого	Всего
КСК-372-14 КСК-372-17	9,44	76,60	0,90	5,60	92,54	4,0	8,0	12,0	14,80	4,28	5,56	24,64	0,8	0,8	129,98

Примечания:

1. Опалубку колонны см. лист № 13
2. Сетки С-6 в консолях колонны условно не показаны, см. узел на листе № 63

Т.К. 1971	Колонны КСК-372-14, КСК-372-17		
	Армирование	Выпуск 8	Серия ИИ-04-2 Лист 42

11808 57

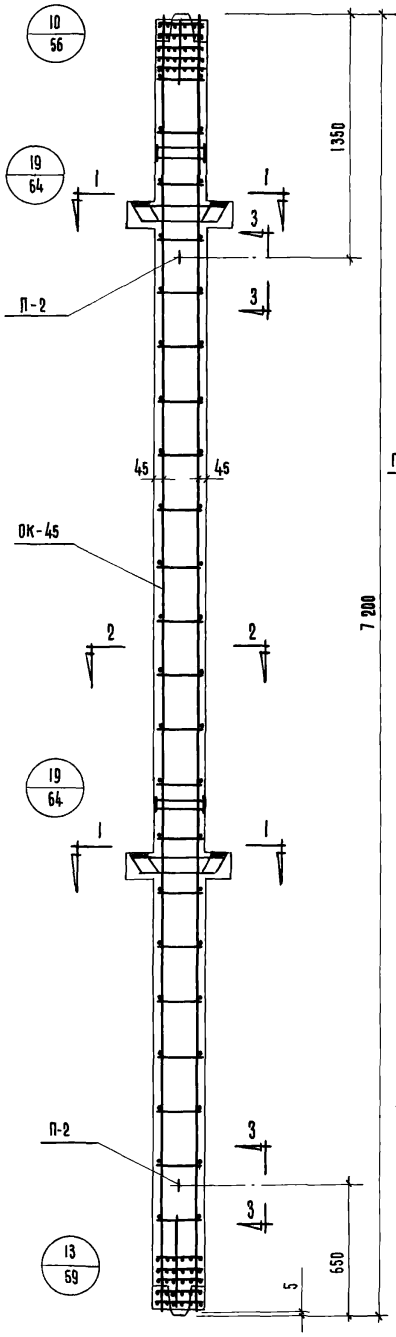

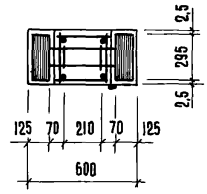

1 - 1

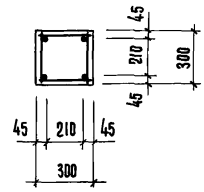

2 - 2

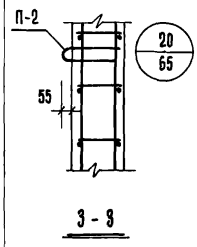

3 - 3

Спецификация марок арматурных изделий на одну колонну

Марки колонн	Марка изделия	К-во шт.	Вес, кг. 1 шт.	Вес, кг. Всех	№№ серии выпуск лист
КСР-372-14 КСР-372-17	ОК - 45	1	137,24	137,24	Серия ИИ-04-2 в.10 ч.I лист 45
	С - 5	4	0,25	1,00	Серия ИИ-04-2 в.10 ч.II лист 18
	П - 2	2	2,00	4,00	Серия ИИ-04-2 в.10 ч.II лист 18
			Итого	142,24	

Выборка стали на одну колонну

Марки колонн	Горячекатаная арматурная сталь ГОСТ 5781-61 * А-III ф, м 22	20	10	6	Итого	А-I ф, мм. 16	6	Итого	Прокат в Ст 3 пс ГОСТ 380-71 δ, мм. 16	14	10	Итого	Сталь В-I ГОСТ 6727-53* ф мм 4	Итого	Всего
КСР-372-14 КСР-372-17	12,04	76,60	0,52	5,6	94,76	4,0	8,0	12,0	14,80	8,56	11,12	34,48	1,0	1,0	142,24

Примечания:

1. Опалубку колонны см. лист № 14.
2. Сетки С-5 в консолях колонны условно не показаны, см. узел на листе № 64.

Т.К. 1971	Колонны КСР-372-14, КСР-372-17	Серия ИИ-04-2	
	Армирование	Выпуск 8	Лист 43

1180в 52

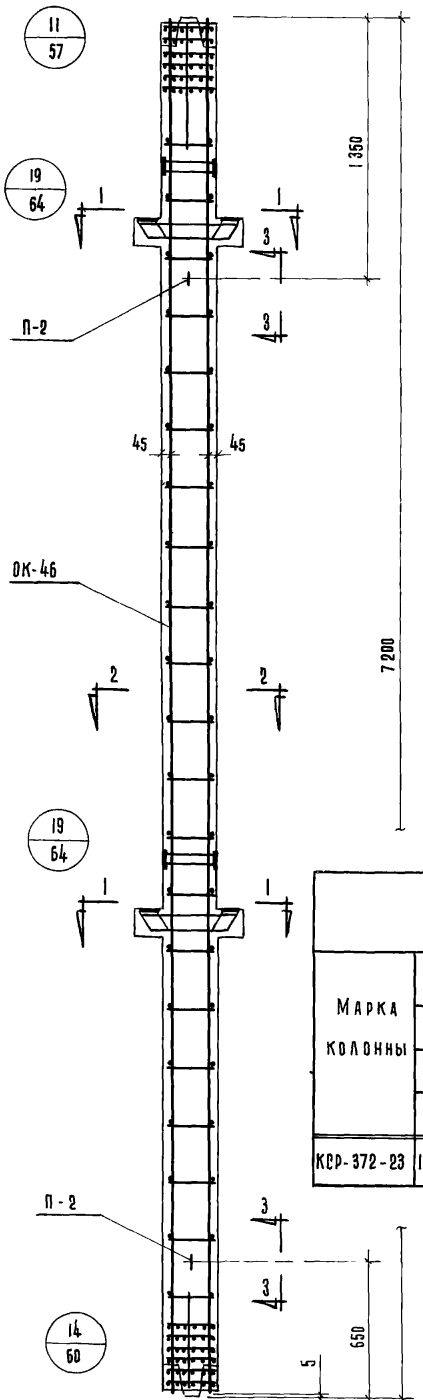

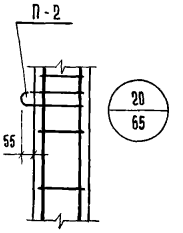

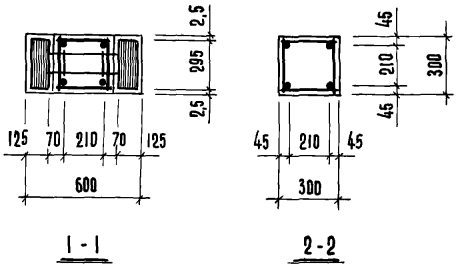

Спецификация марок арматурных изделий на одну колонну

Марка колонны	Марка изделия	К-во шт.	Вес, кг.		NN серии выпуск лист
			1 шт.	всех	
КСР-372-23	ОК-46	1	263,64	263,64	Серия ИИ-04-2 8.10 ч.I лист 46
	П-2	2	2,00	4,00	Серия ИИ-04-2 8.10 ч.II лист 18
	С-5	4	0,25	1,00	Серия ИИ-04-2 8.10 ч.II лист 18
			Итого	268,64	

Выборка стали на одну колонну

Марка колонны	Горячекатаная арматурная сталь ГОСТ 5781-61*										Прокат в Ст.3 по ГОСТ 380-71			Сталь В-I ГОСТ 6727-53			Всего
	А-III						А-I										
	ф мм.					Итого	ф мм.			Итого	δ мм.			Итого	ф мм	Итого	
	32	22	20	10	8		16	10	6		16	14	10		4		
КСР-372-23	181,6	12,04	5,6	0,52	12,6	212,36	4,0	16,0	0,8	20,8	14,8	8,56	11,12	34,48	1,0	1,0	268,64

Примечания:

1. Опалубку колонны см. лист № 14.
2. Сетки С-5 в консолях колонны условно не показаны, см. узел на листе № 64.

Т.К. 1971	Колонна КСР-372-23	Серия ИИ-04-2	
		Выпуск 8	Лист 44
Армирование			

11808 5.3

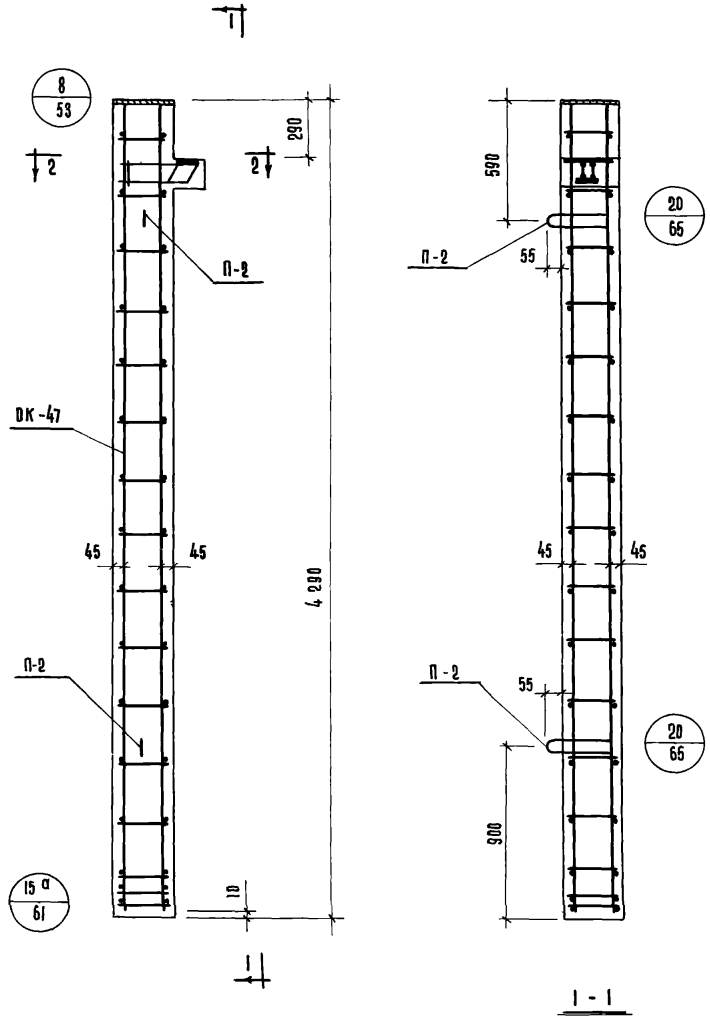

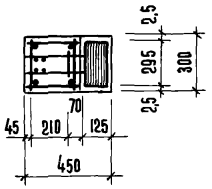

Спецификация марок арматурных изделий на одну колонну

Марка колонны	Марка изделия	К-во шт.	Вес, кг. 1 шт.	Вес, кг. всех	NN серии. Выпуск Лист
КК-336-14	ОК-47	1	96,47	96,47	Серия ИИ-04-2 8.10ч.I Лист 47
	П-2	2	2,00	4,00	Серия ИИ-04-2 8.10ч.II Лист 18
	С-6	2	0,20	0,40	Серия ИИ-04-2 8.10ч.II Лист 18
			Итого	100.87	

Выборка стали на одну колонну

Марка колонны	Горячекатаная арматурная сталь ГОСТ 5781-61* A-III ф мм. 25	22	10	-	Итого	A-I ф мм 16	12	8	Итого	Прокат В Ст. 3 пс ГОСТ 380-71 δ мм. 14	12	10	Итого	Сталь 8-I ГОСТ 6727-53 ф мм 4	Итого	Всего
КК-336-14	69,64	4,72	0,45	-	74,81	4,0	2,24	6,0	12,24	2,14	8,5	2,78	13,42	0,4	0,4	100,87

Примечания:

1. Опалубку колонны см. лист № 15
2. Сетки С-6 в консоли условно не показаны, см. узел на листе № 53.

Т.К.	Колонна КК-336-14	Серия ИИ-04-2	
1971	Армирование	Выпуск 8	Лист 45

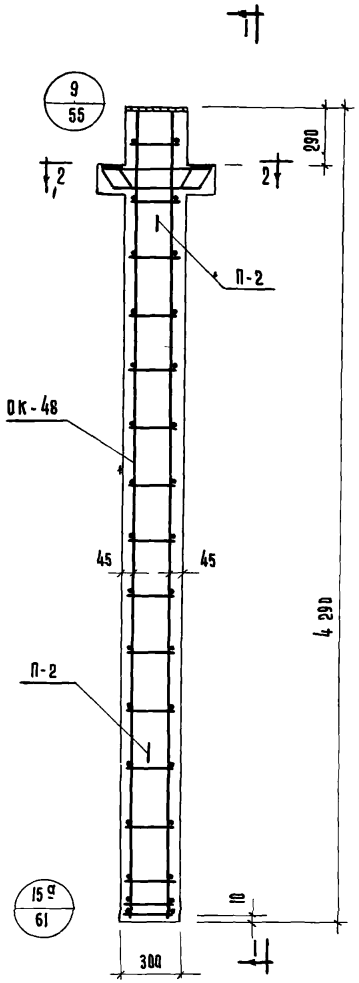

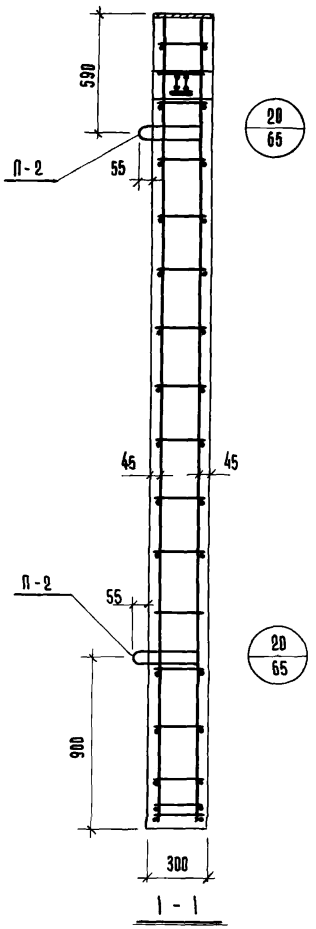

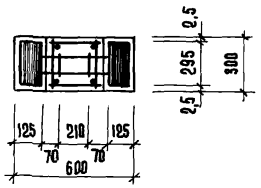

2-2

Спецификация марок арматурных изделий на одну колонну

Марка колонны	Марка изделия	К-во шт.	Вес, кг. 1 шт.	Вес, кг. Всех	NN серии выпуск лист
КР-336-14	ОК-48	1	102,5	102,5	Серия ИИ-04-2 в.10 ч.I лист 48
	П-2	2	2,0	4,0	Серия ИИ-04-2 в.10 ч.II лист 18
	С-5	2	0,25	0,5	Серия ИИ-04-8 в.10 ч.II лист 18
			Итого	107,0	

Выборка стали на одну колонну

Марка колонны	Горячекатаная арматурная сталь ГОСТ 5781-61* A-III ⌀ мм 25	22	10	–	Итого	A-I ⌀ мм. 16	12	8	Итого	Прокат в ст.3 пс ГОСТ 380-71 δ мм. 14	12	10	Итого	Сталь В-I ГОСТ 6727-53* ⌀мм. 4	Итого	Всего
КР-336-14	69,64	6,02	0,26	–	75,92	4,0	2,24	6,0	12,24	4,28	8,5	5,56	18,34	0,5	0,5	107,0

Примечания:

1. Опалубку колонны см. лист № 16.
2. Сетки С-5 в консоли условно не показаны, см. узел на листе № 55.

ТК	Колонна КР-336-14	Серия ИИ-04-2	
1971	Армирование	Выпуск 8	Лист 46

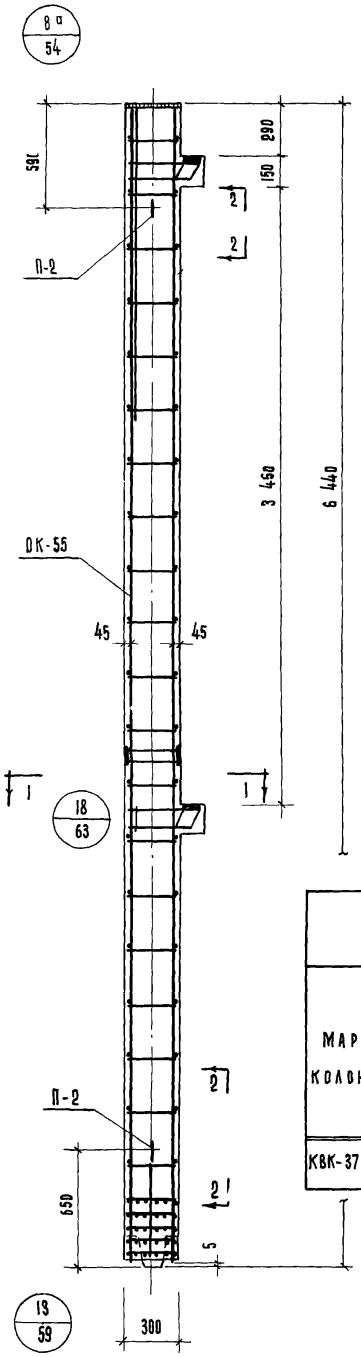

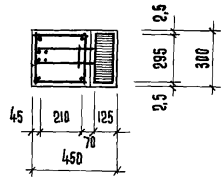

1 - 1

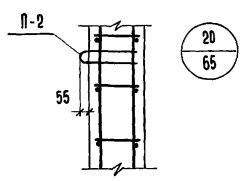

2 - 2

СПЕЦИФИКАЦИЯ МАРОК АРМАТУРНЫХ ИЗДЕЛИЙ НА ОДНУ КОЛОННУ

Марка колонны	Марка изделия	К-во шт.	Вес, кг.		NN серии выпуск лист
			1 шт.	всех	
КВК-372-14	ОК-55	1	124,72	124,72	Серия ИИ-04-2 в.10 ч.I лист 55
	С-6	4	0,2	0,8	Серия ИИ-04-2 в.10 ч.II лист 18
	П-2	2	2,0	4,0	Серия ИИ-04-2 в.10 ч.II лист 18
			Итого:	129,52	

ВЫБОРКА СТАЛИ НА ОДНУ КОЛОННУ

Марка колонны	Горячекатаная арматурная сталь ГОСТ 5781-61*										Прокат в Ст.3пс ГОСТ 380-71					Сталь В-I ГОСТ 6727-53*		Всего
	A-III						A-I											
	ф мм.					Итого	ф мм.			Итого	δ мм.				Итого	фмм.	Итого	
	25	22	20	10	6		16	8	6		16	14	12	10		4		
КВК-372-14	3,84	18,44	66,0	0,9	2,8	91,98	4,0	4,0	3,0	11,0	7,4	4,28	8,5	5,56	25,74	0,8	0,8	129,52

ПРИМЕЧАНИЯ:

1. Опалубку колонны см. лист N 17.
2. Сетки С-6 в консолях колонны условно не показаны, см. узел на листе N 63.

ТК	1971		
Армирование	Колонна КВК-372-14		
		Выпуск 8	Серия ИИ-04-2
		Лист 47	

11808 56

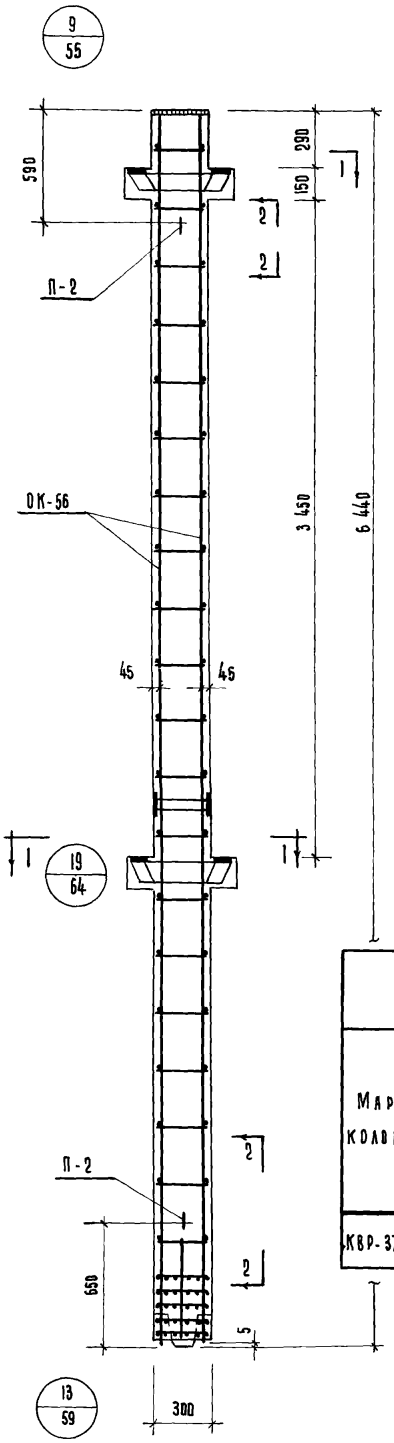

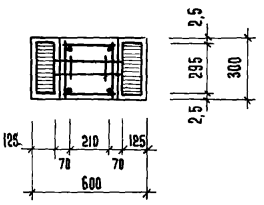

1 - 1

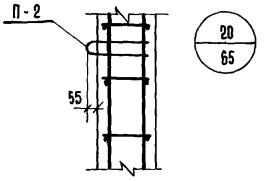

2 - 2

СПЕЦИФИКАЦИЯ МАРОК АРМАТУРНЫХ ИЗДЕЛИЙ НА ОДНУ КОЛОННУ					
Марка колонны	Марка изделия	К-во шт.	Вес кг. 1 шт.	Вес кг. всех	NN серии выпуск лист
КВР-372-14	ОК-56	1	127,78	127,78	Серия ИИ-04-2 в.10 ч.I лист 56
	С-5	4	0,25	1,0	Серия ИИ-04-2 в.10 ч.II лист 18
	П-2	2	2,0	4,0	Серия ИИ-04-2 в.10 ч.II лист 18
			Итого	132,78	

ВЫБОРКА СТАЛИ НА ОДНУ КОЛОННУ																		
Марка колонны	Горячекатаная арматурная сталь ГОСТ 5781-61*										Прокат в Ст. 3 пс ГОСТ 380-71					Сталь 8-I ГОСТ 6727-53*		Всего
	А-III						А-I											
	ф мм.					Итого	ф мм.			Итого	δ мм.				Итого	ф мм.	Итого	
	25	22	20	10	6		16	8	6		16	14	12	10		4		
КВР-372-14	3,84	12,04	66,0	0,52	2,80	85,2	4,0	4,0	3,0	11,0	7,4	8,56	8,5	11,12	35,58	1,0	1,0	132,78

Примечания:

1. Опалубку колонны см. лист № 18.
2. Сетки С-5 в консолях колонны условно не показаны, см. узел на листе № 64.

ТК	Колонна КВР-372-14	Серия ИИ-04-2
1971	Армирование	Выпуск 8 / Лист 48

11808 57

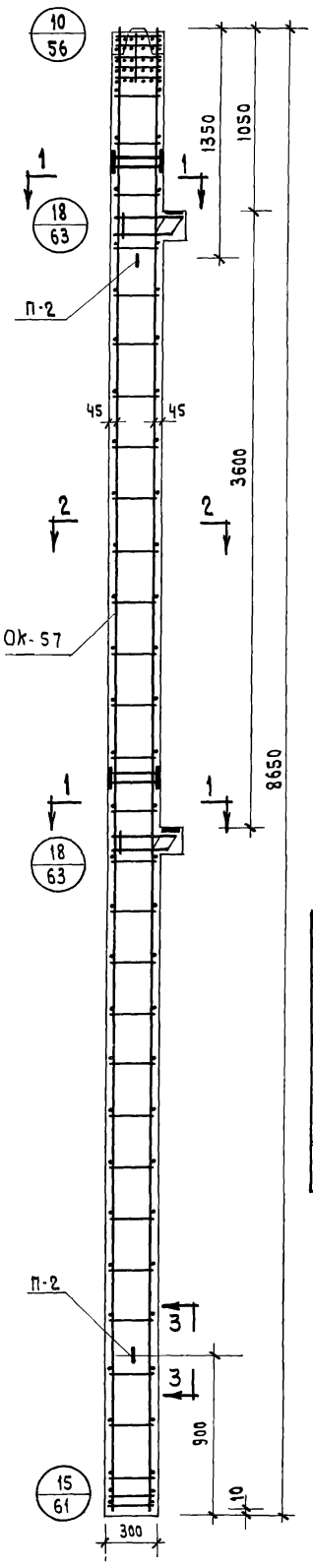

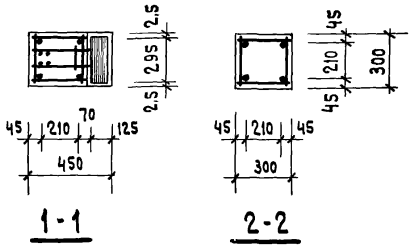

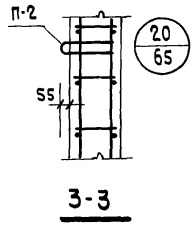

Спецификация марок арматурных изделий на 1 колонну

Марка колонны	Марка изделия	К-во шт.	Вес, кг		NN серии выпуск лист
			1 шт.	Всех	
КНК-372-14	ОК-57	1	139,68	139,68	Серия ИИ-04-2 в.10 ч. I лист 57
	С-6	4	0,20	0,80	Серия ИИ-04-2 в.10 ч. II лист 18
	П-2	2	2,00	4,00	Серия ИИ-04-2 в.10 ч. II лист 18
			Итого:	144,48	

Выборка стали на одну колонну

Марка колонны	Горячекатаная арматурная сталь ГОСТ 5781-61*									Прокат в ст.3 пс ГОСТ-380-71				Сталь В-I ГОСТ 6727-53*		Всего
	A-III					A-I										
	ф мм				Итого	ф мм			Итого	δ мм			Итого	ф мм	Итого	
	22	20	10	6		16	10	6		16	14	10		4		
КНК-372-14	9,44	90,8	0,9	2,8	103,94	4,0	1,52	9,58	15,1	14,8	4,28	5,56	24,64	0,8	0,8	144,48

Примечания:

1. Опалубку колонны см. лист № 19
2. Сетки С-6 в консолях колонны условно не показаны см. узел на листе № 63.

ТК	Колонна КНК-372-14		
1971	Армирование	Выпуск 8	Серия ИИ-04-2 Лист 46

11808 58

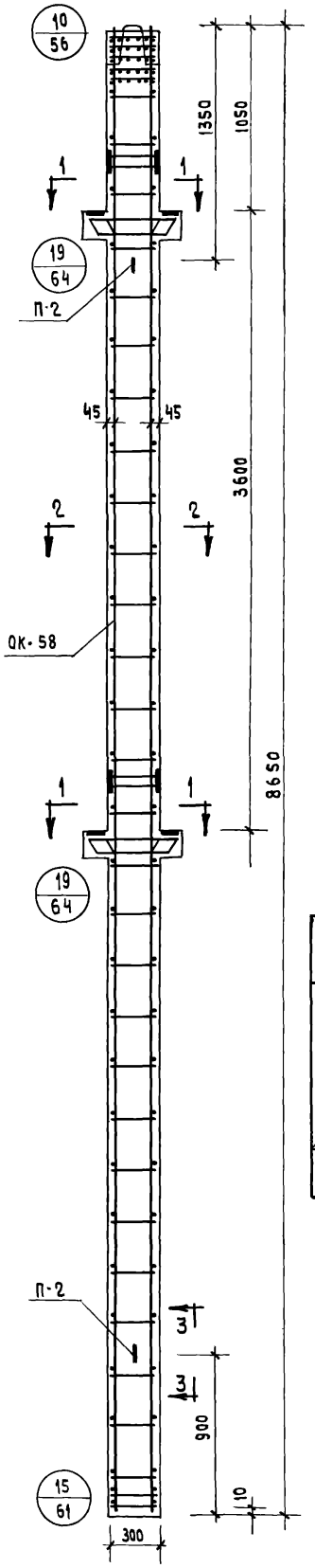

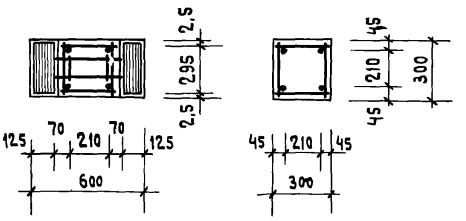

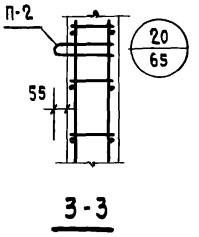

Спецификация марок арматурных изделий на 1 колонну

Марка колонны	Марка изделия	К-во шт	Вес кг		NN серии выпуск лист
			1 шт.	Всех	
КНР-372-17	ОК-58	1	151,74	151,74	Серия ИИ-04-2 в. 10 ч. I лист 58
	С-5	4	0,25	1,00	Серия ИИ-04-2 в. 10 ч. II лист 18
	П-2	2	2,00	4,00	Серия ИИ-04-2 в. 10 ч. II лист 18
			Итого	156,74	

Выборка стали на одну колонну

Марка колонны	Горячекатаная арматурная сталь ГОСТ. 5781-61*									Прокат в ст.3 пс ГОСТ-380-71				Сталь В-I ГОСТ 6727-53*		Всего
	А-III					А-I										
	ф мм				Итого	ф мм			Итого	δ мм			Итого	ф мм	Итого	
	22	20	10	6		16	10	6		16	14	10		4		
КНР-372-17	12,04	90,8	0,52	2,8	106,16	4,0	1,52	9,58	15,1	14,8	8,56	11,12	34,48	1,0	1,0	156,74

Примечания:

1. Опалубку колонны см. лист №20
2. Сетки С-5 в консолях колонны условно не показаны см. узел на листе №64

1971	ТК	Колонна КНР-372-17
		Армирование
	Серия ИИ-04-2	Выпуск 8 / Лист 50

11808 59

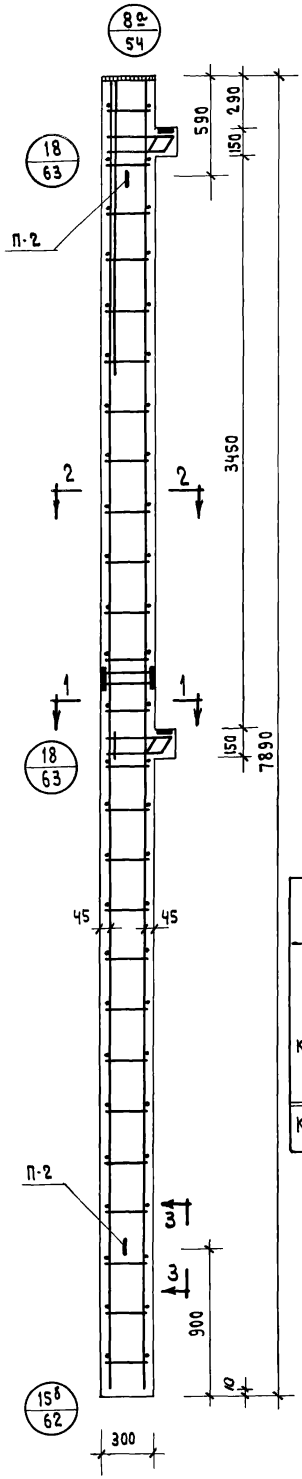

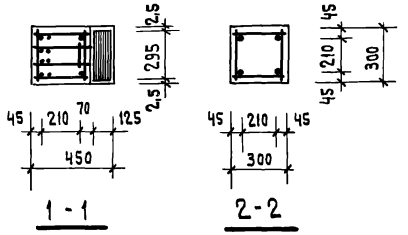

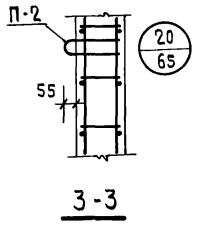

Спецификация марок арматурных изделий на 1 колонну

Марка колонны	Марка изделия	К-во шт.	Вес, кг		NN серии выпуск лист
			1 шт.	Всех	
КК-372-11	ОК-59	1	92.84	92.84	Серия ИИ-04-2 в.10 ч. I лист 5.
	С-6	4	0.20	0.80	Серия ИИ-04-2 в.10 ч. II лист 18
	П-2	2	2.00	4.00	Серия ИИ-04-2 в 10 ч. II лист 18
			Итого	97.64	

Выборка стали на одну колонну

Марка колонны	Горячекатаная арматурная сталь ГОСТ 5781-61*									Прокат в ст.3 пс ГОСТ-380-71					Сталь В-I ГОСТ 6727-53*		Всего:
	А-III						А-I								ф мм		
	ф мм					Итого	ф мм		Итого	δ мм				Итого			
	25	22	20	12	10		16	6		16	14	12	10		4	Итого	
КК-372-11	17.44	9.44	2.80	28.0	0.9	58.58	4.0	8.52	12.52	7.4	4.28	8.5	5.56	25.74	0.8	0.8	97.64

Примечания:

1. Опалубку колонны см. лист № 21
2. Сетки С-6 в консолях колонны условно не показаны см. узел на листе № 63

1971	ТК	Колонна КК-372-11	Серия ИИ-04-2
		Армирование	Выпуск 8
			Лист 51

1808 60

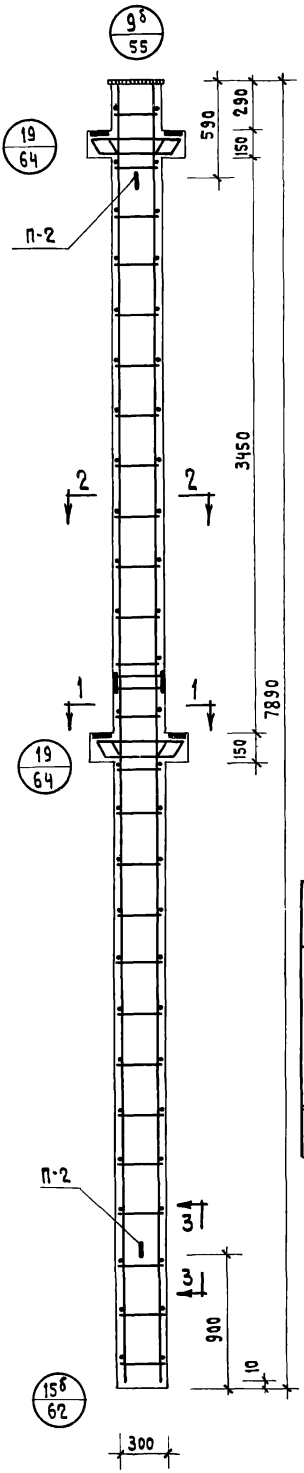

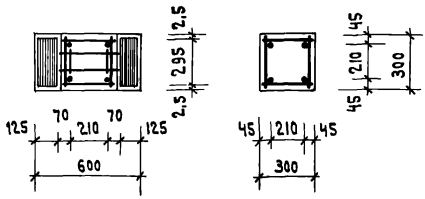

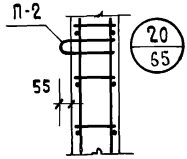

Спецификация марок арматурных изделий на 1 колонну

Марка колонны	Марка изделия	К-во шт.	Вес, кг		NN серии Выпуск Лист
			1 шт.	Всех	
КР-372-11	ОК-60	1	91.30	91.30	Серия ИИ-04-2 В.10 ч. I лист 60
	С-5	4	0.25	1.00	Серия ИИ-04-2 В.10 ч. II лист 18
	П-2	2	2.00	4.00	Серия ИИ-04-2 В.10 ч. II лист 18
			Итого	96.30	

Выборка стали на одну колонну

Марка колонны	Горячекатаная арматурная сталь ГОСТ 5781-61*									Прокат в Ст. 3 ПС ГОСТ-380-71					Сталь В-I ГОСТ 6727-53*		Всего:
	A-III						A-I										
	ф мм					Итого	ф мм		Итого	δ мм				Итого	ф мм	Итого	
	25	22	20	12	10		16	6		16	14	12	10		4		
КР-372-11	3.84	12.04	2.8	28.0	0.52	47.2	4.0	8.52	12.52	7.4	8.56	8.50	11.12	35.58	1.0	1.0	96.3

Примечания:

1. Опалубку колонны см. лист № 22
2. Сетки С-5 в консолях колонны условно не показаны см. узел на листе № 64.

ТК	Колонна КР-372-11	Серия ИИ-04-2
1971	Армирование	Выпуск 8
		Лист 52

11808 61

8

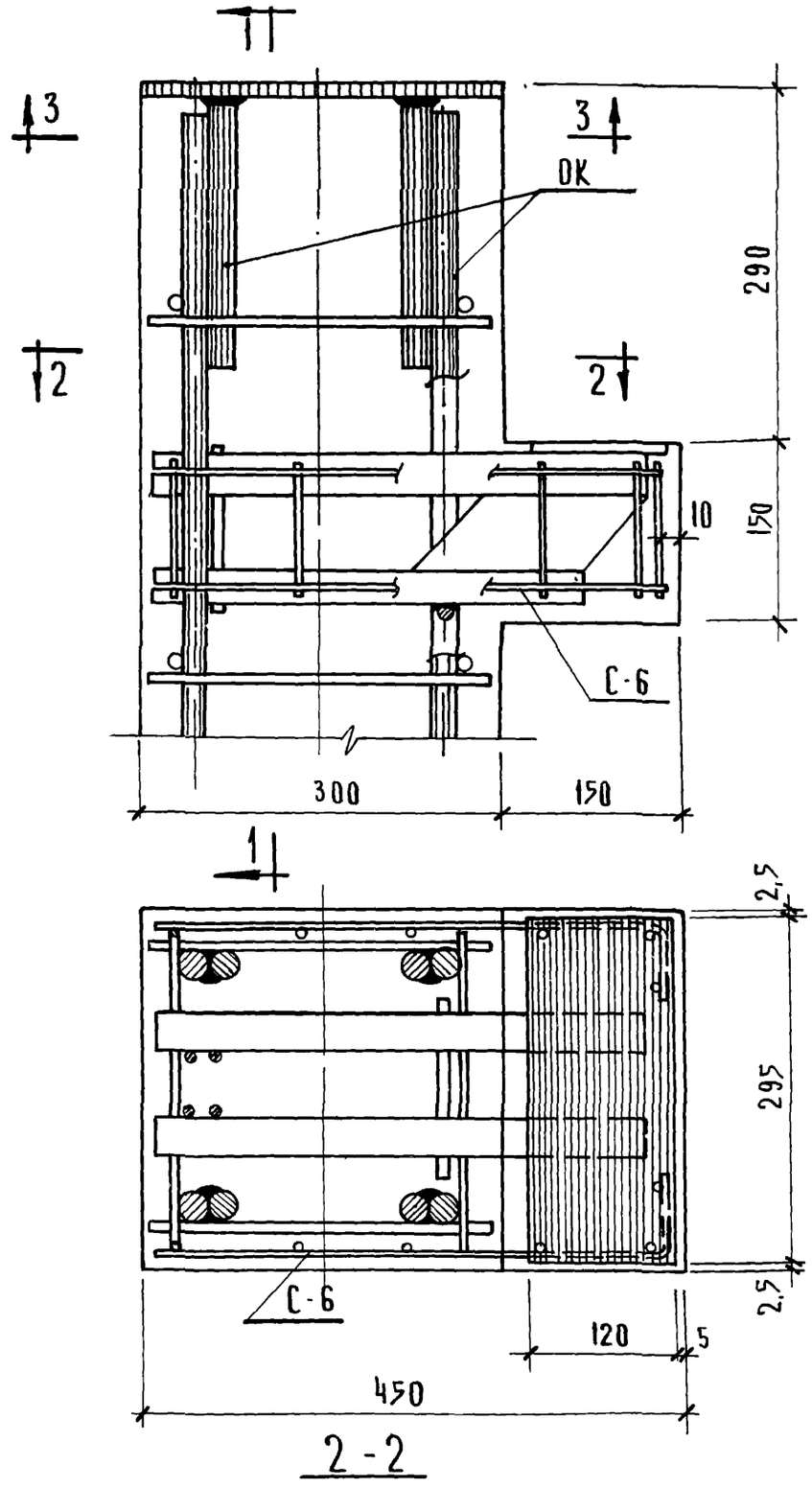

2 - 2

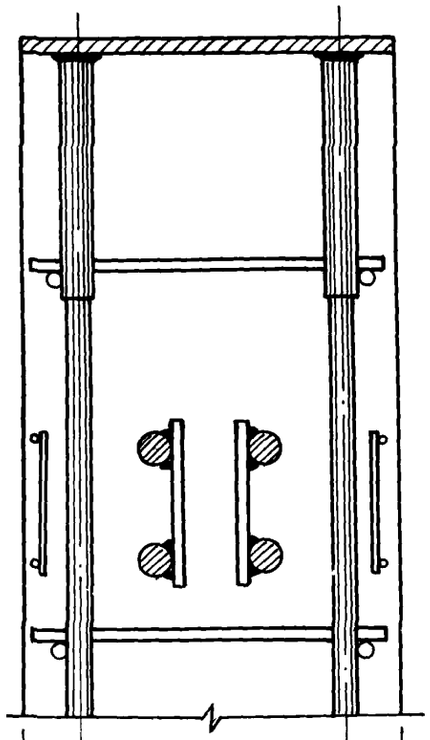

1 - 1

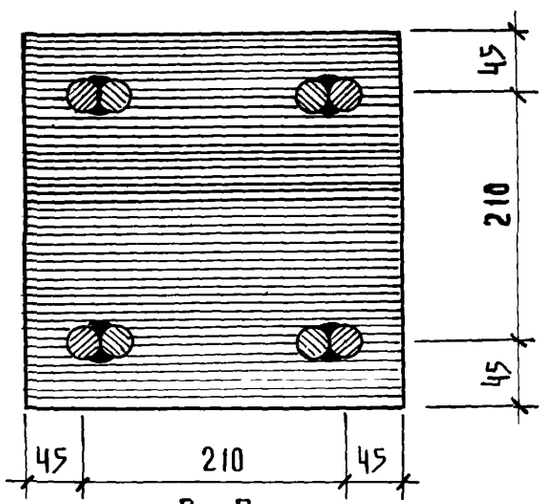

3 - 3

Т.К.	Колонны.	Серия ИИ-04-2	
1971	Армирование. Узел 8	Выпуск 8	Лист 53

8д

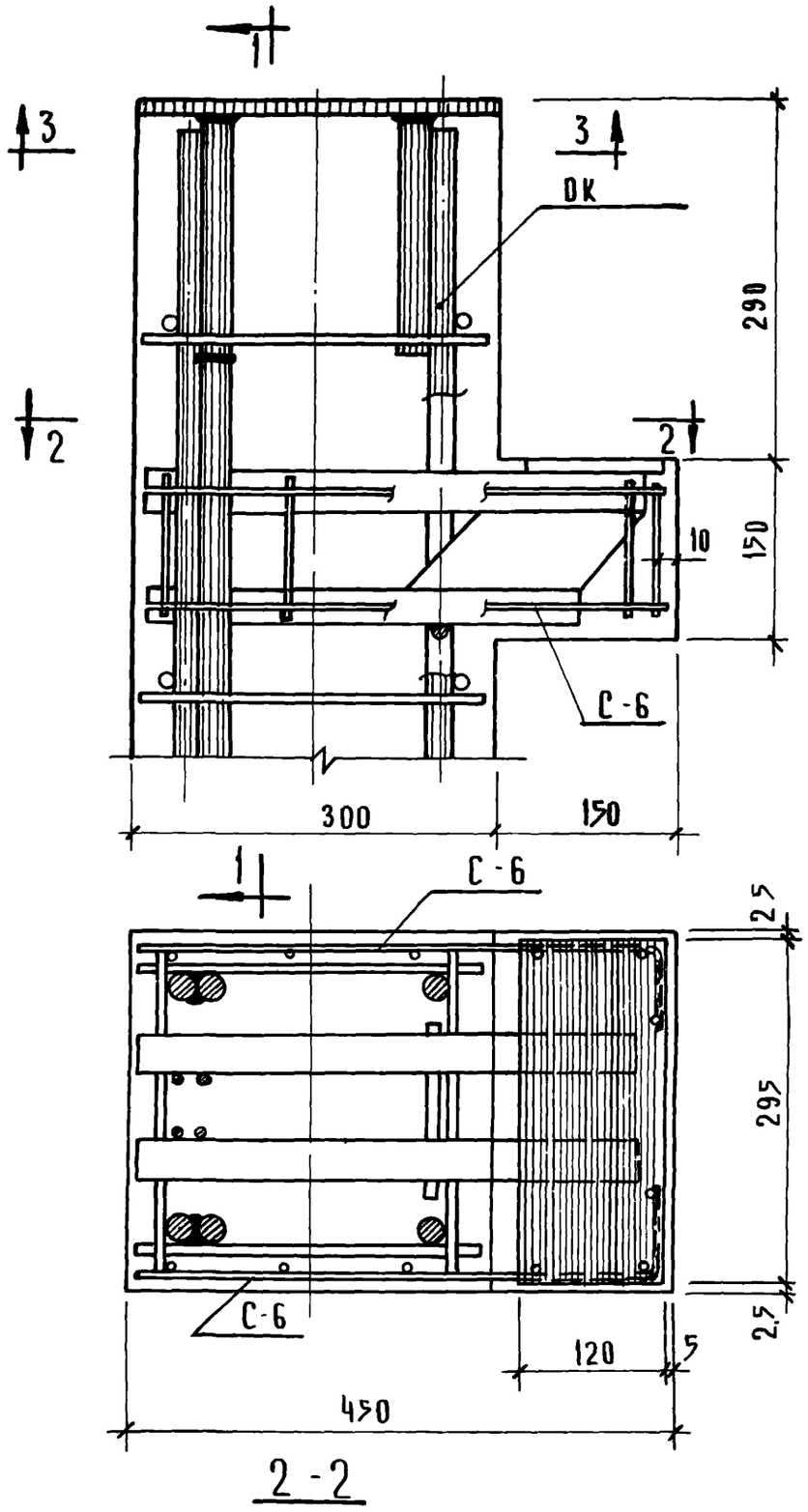

2 - 2

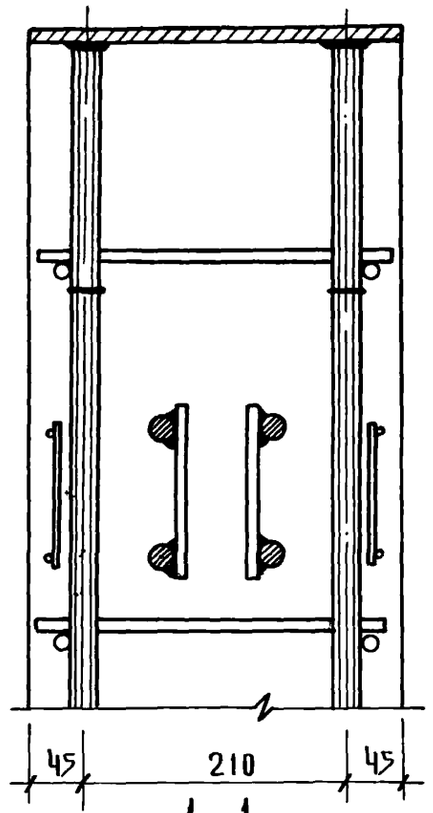

1 - 1

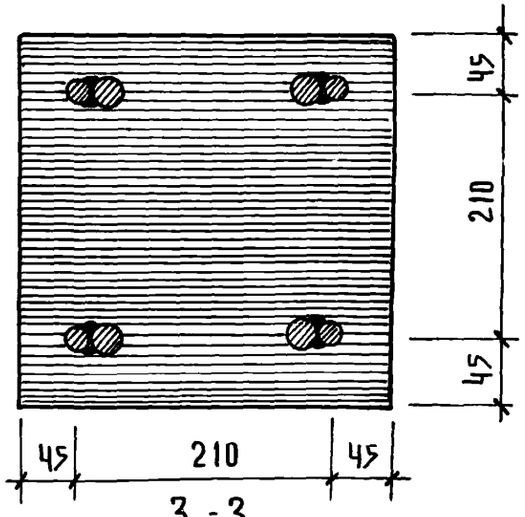

3 - 3

Т.К.	Колонны	Серия ИИ-04-2
1971	Армирование. Узел 8д	Выпуск 8 / Лист 54

9

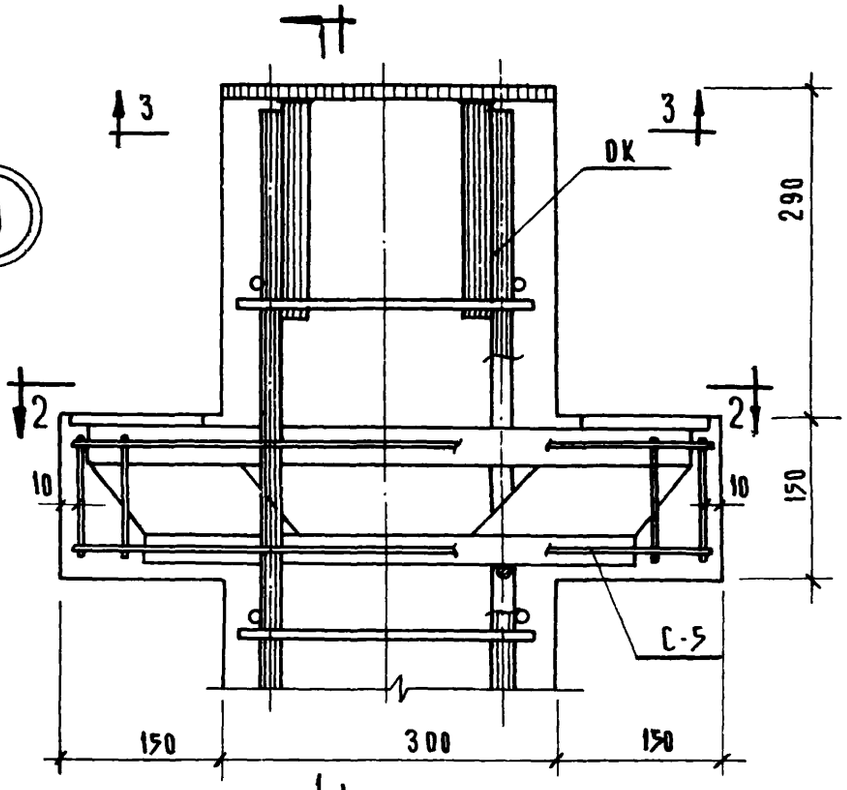

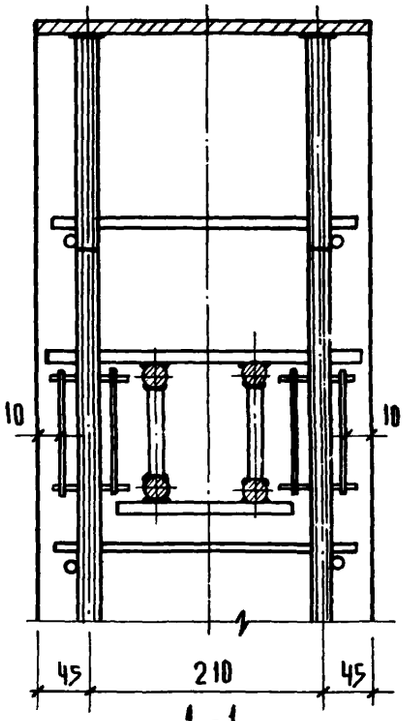

1 - 1

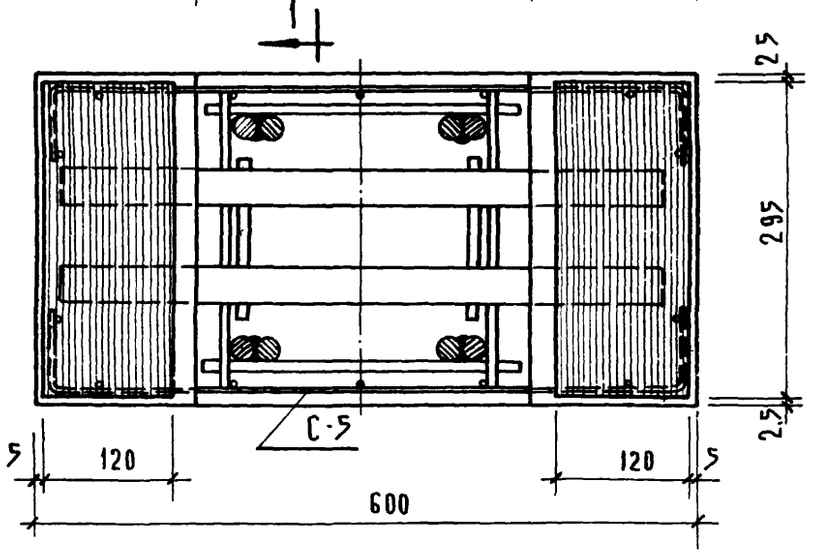

2 - 2

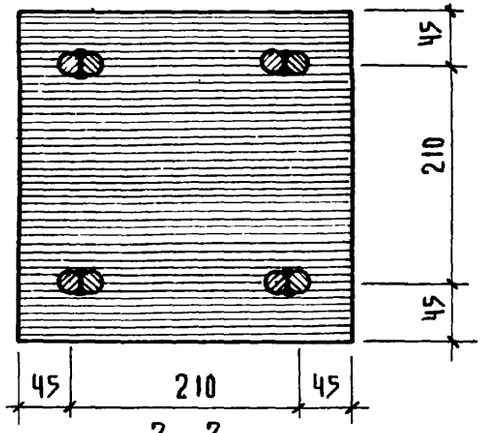

3 - 3

Т.К.	Колонны	Серия ИИ-04-2
1971	Армирование. Узел 9.	Выпуск 8 / Лист 55

10

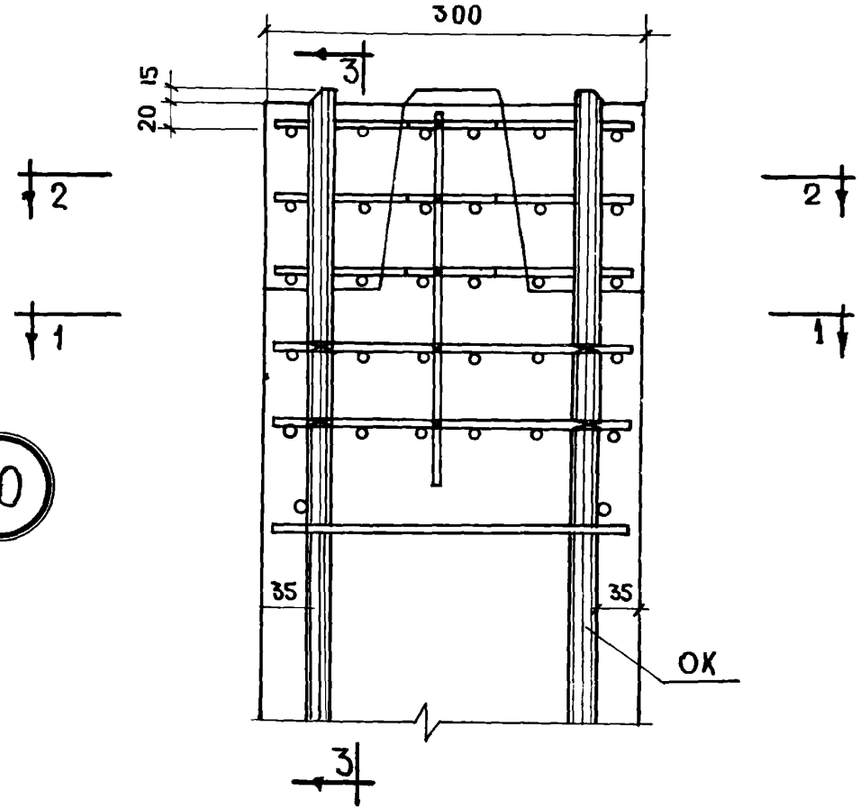

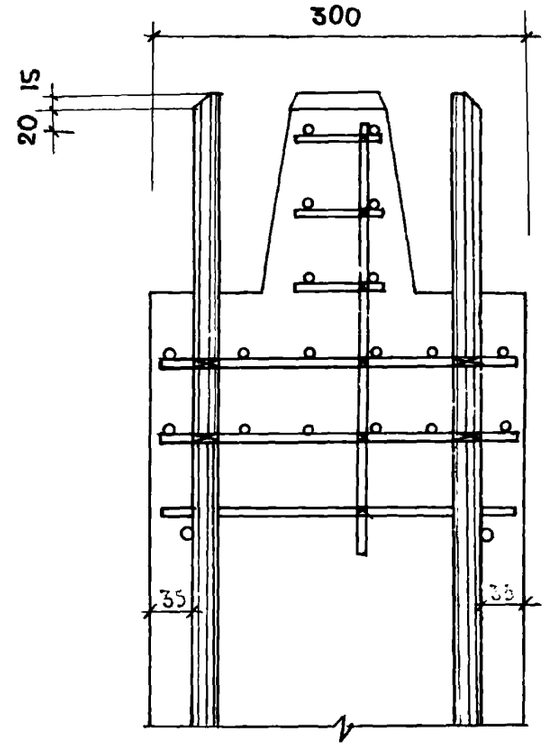

3 — 3

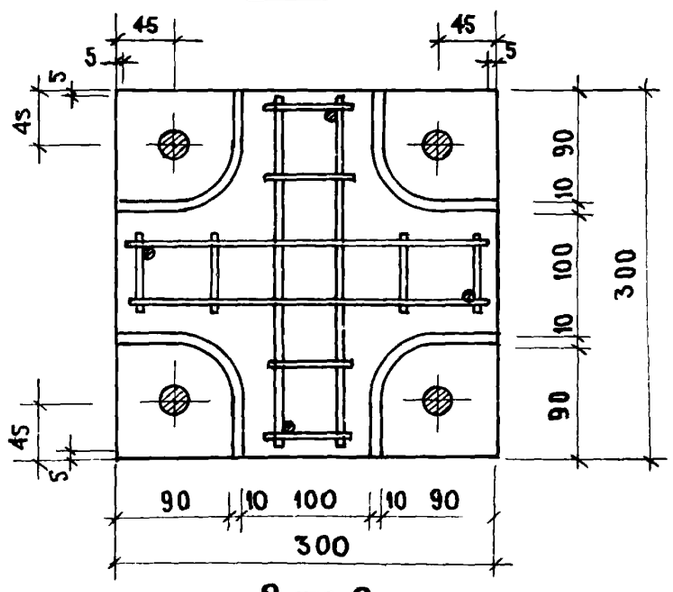

2 — 2

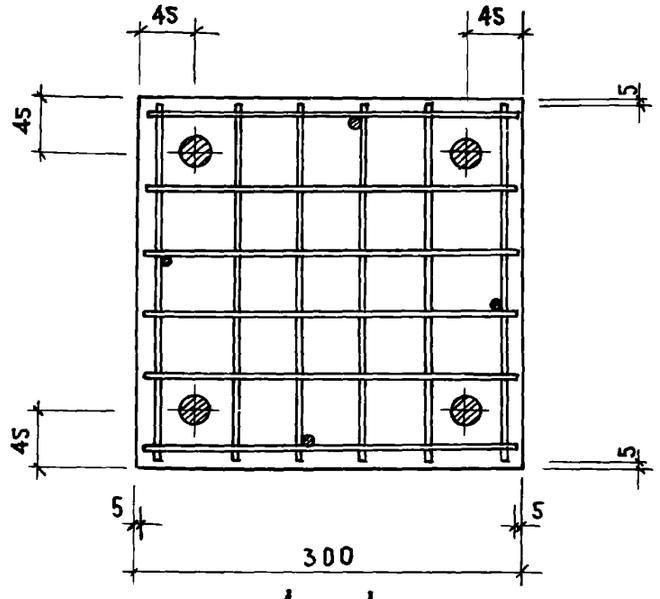

1 — 1

Т.К.	Колонны	Серия ИИ-04-2
1971	Армирование. Узел 10	Выпуск 8 / Лист 56

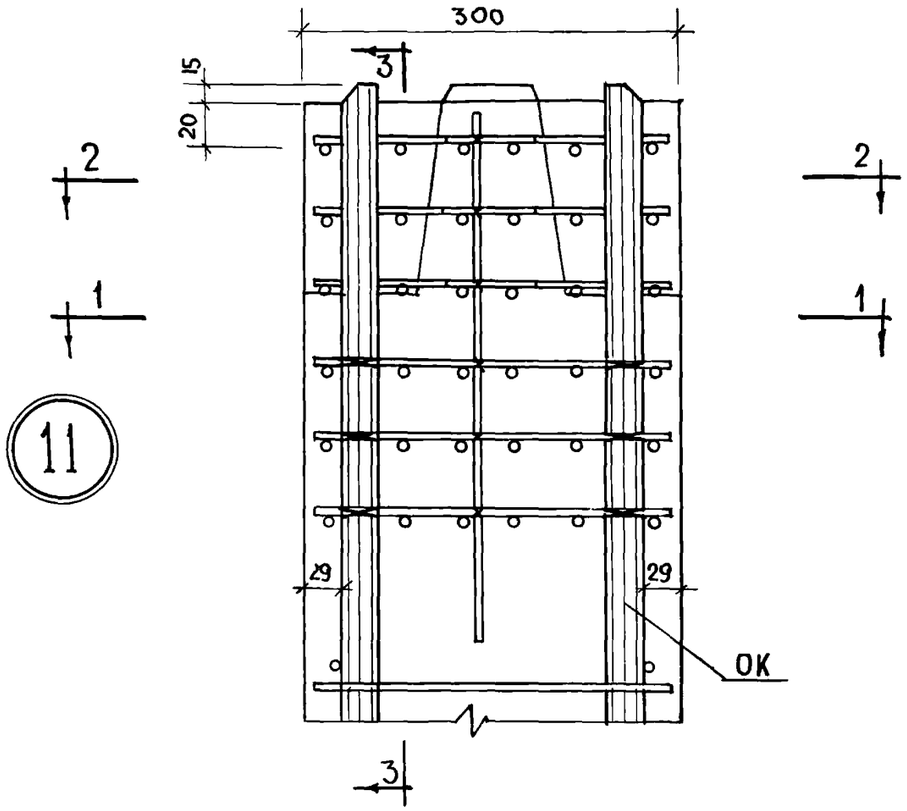

11

1—1

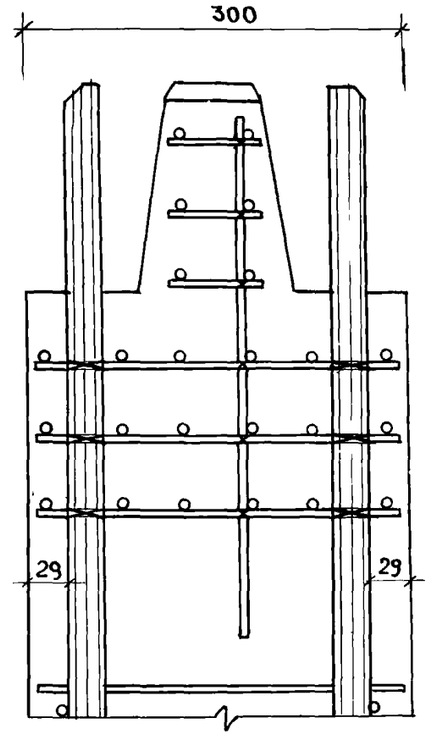

3—3

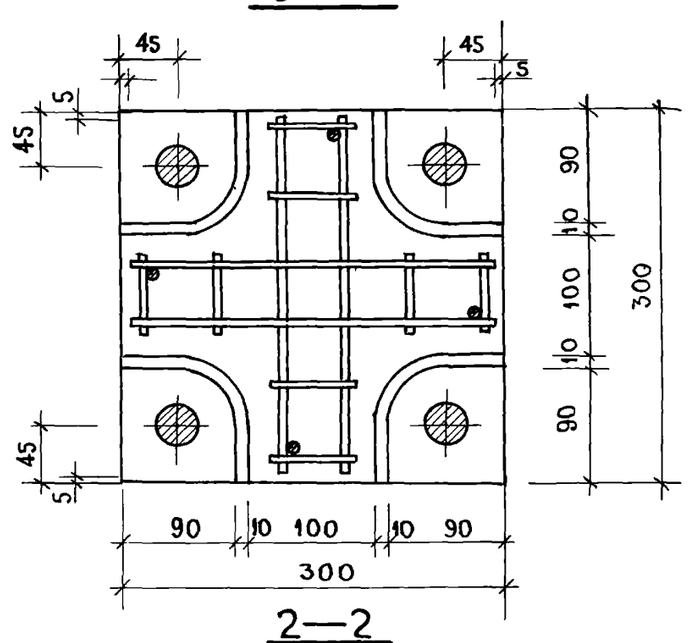

2—2

Т.К.	КОЛОННЫ	СЕРИЯ ИИ-04•2	
1971	АРМИРОВАНИЕ. УЗЕЛ 11	ВЫПУСК 8	ЛИСТ 57

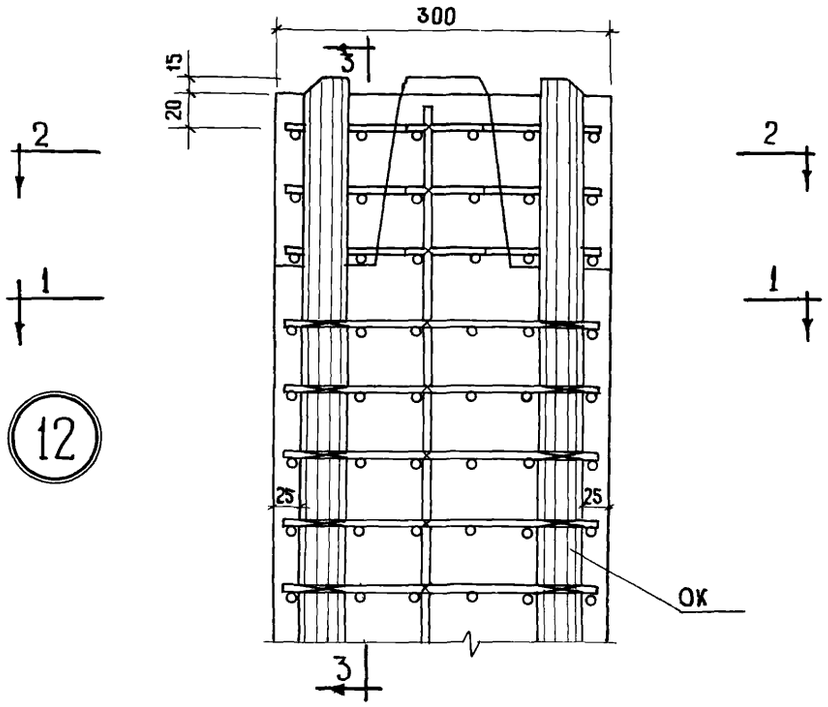

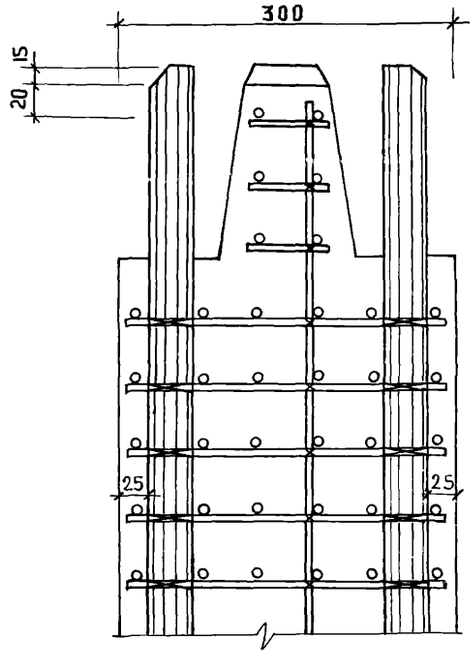

3—3

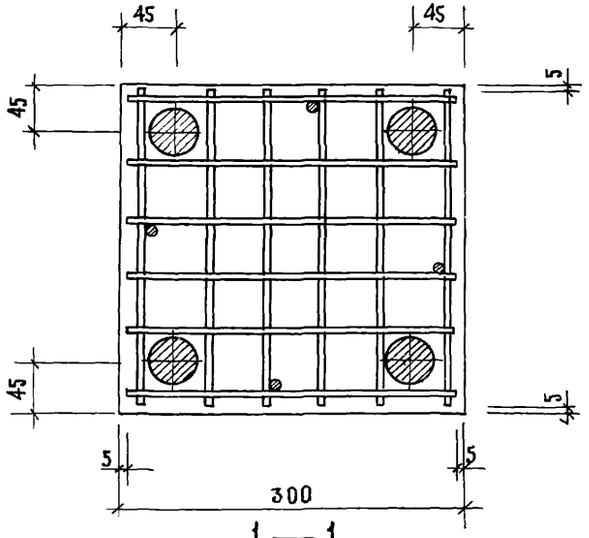

1—1

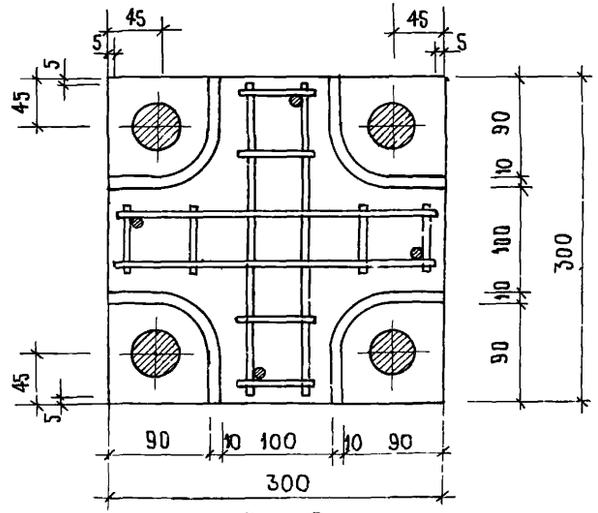

2—2

Т.К.	Колонны	Серия ИИ-04-2
1971	Армирование. Узел 12.	Выпуск 8 / Лист 58

13

13а

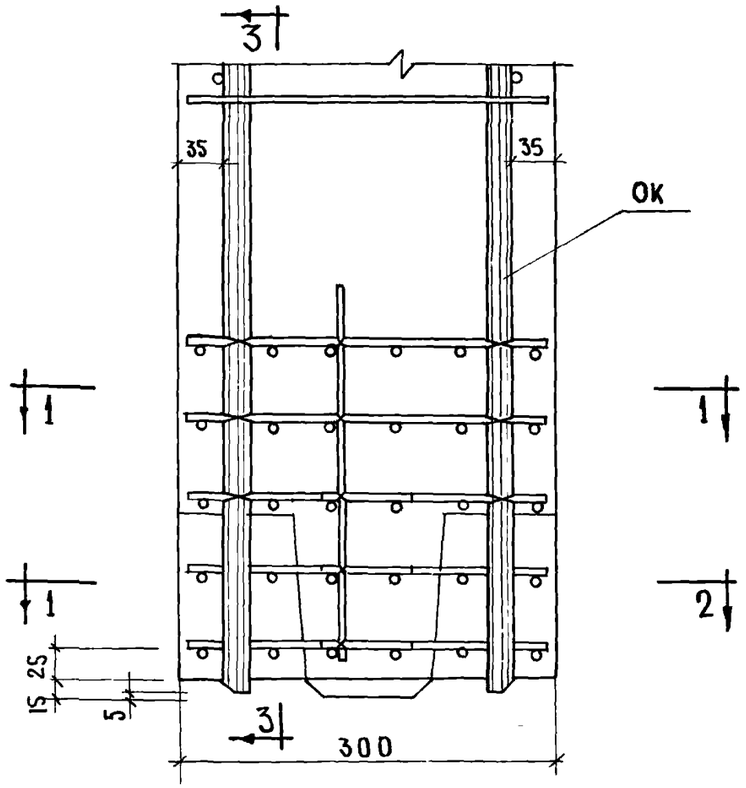

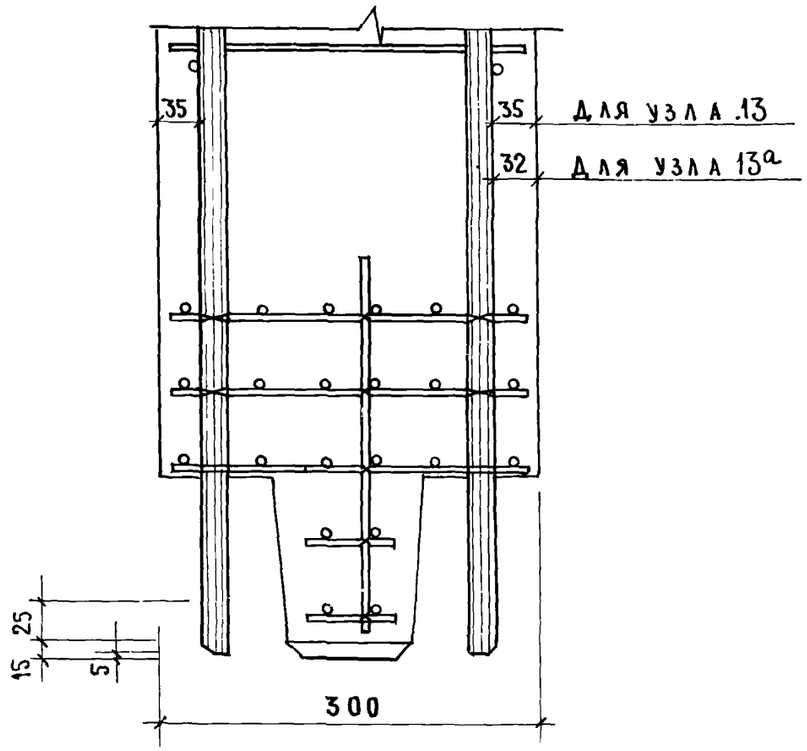

3—3

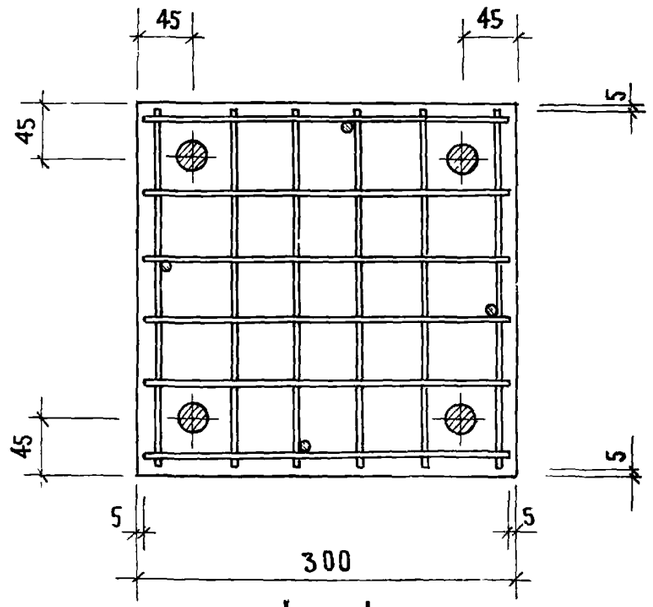

1—1

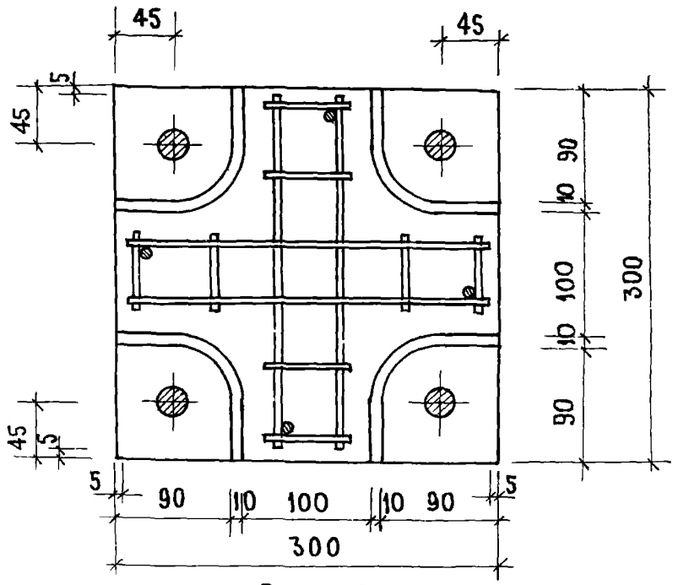

2—2

Т.К.	Колонны	Серия ИИ-04-2
1971	Армирование. Узлы 13, 13а.	Выпуск 8 / Лист 59

11808 68

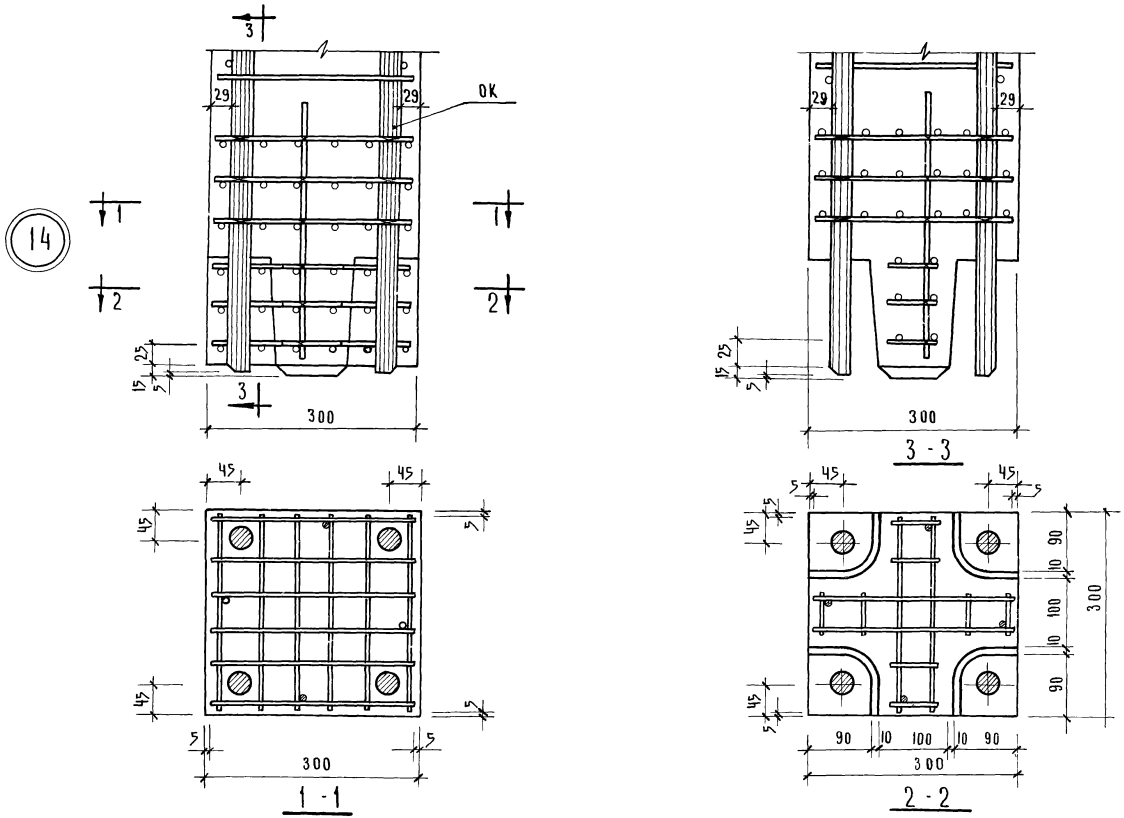

Т.К	Колонны	Серия ИИ-04-2	
1971	Армирование Узел 14	Выпуск 8	Лист 60

15
15а
16
17

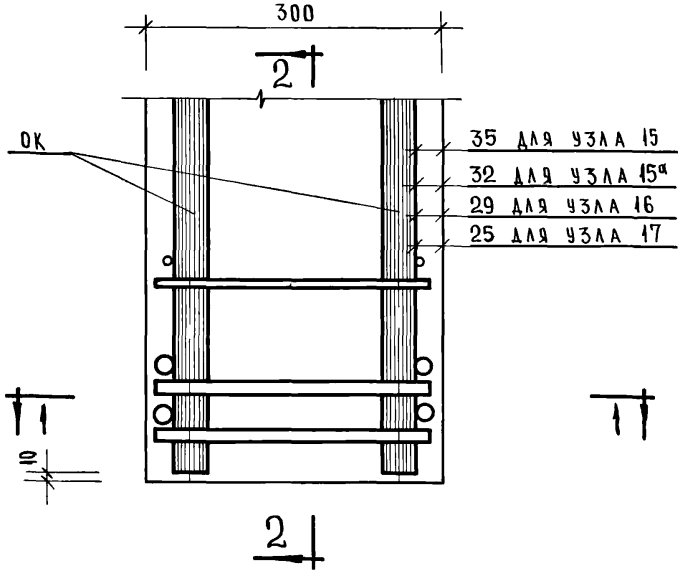

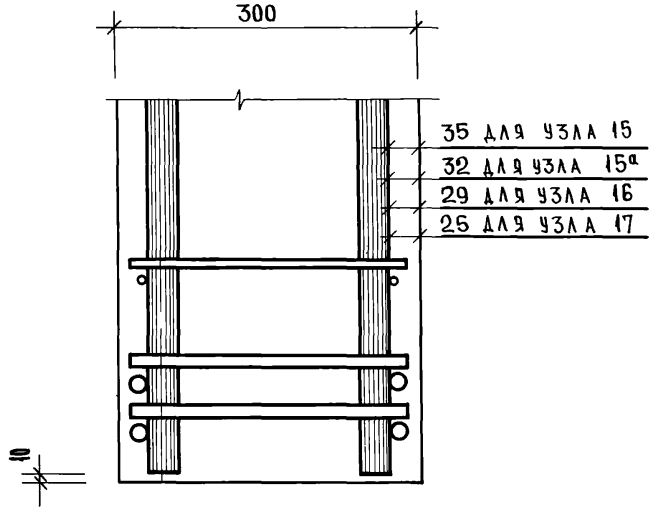

2 – 2

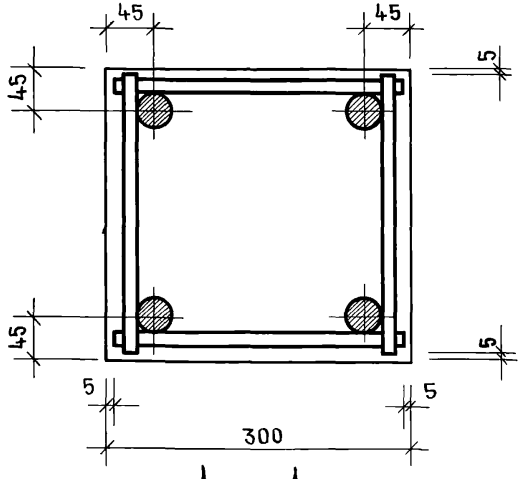

1 – 1

ТК	Колонны	Серия ИИ-04-2	
1971	Армирование. Узлы 15; 15а; 16; 17	Выпуск 8	Лист 61

11908 70

15б

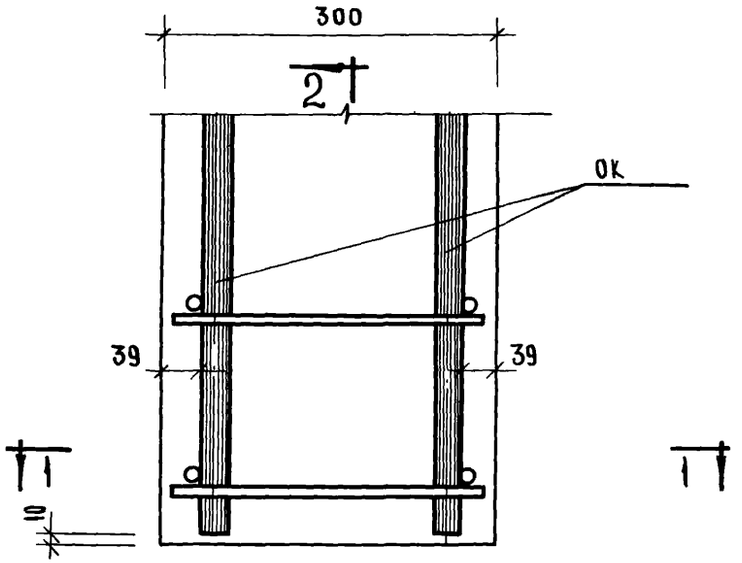

2 | 2

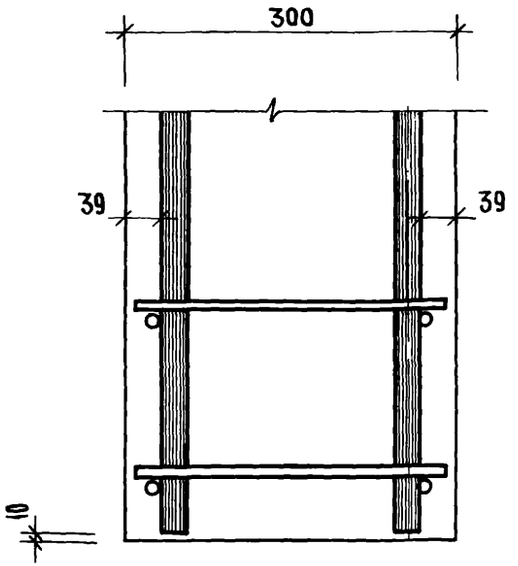

2 - 2

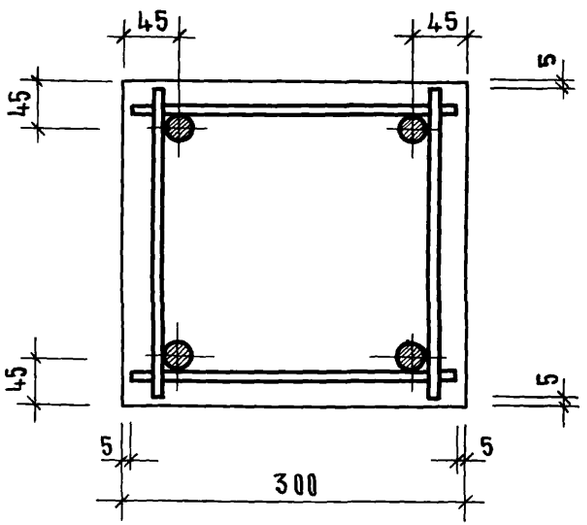

1 - 1

ТК	Колонны	Серия ИИ-04-2
1971	Армирование. Узел 15б	Выпуск 8 / Лист 62

18

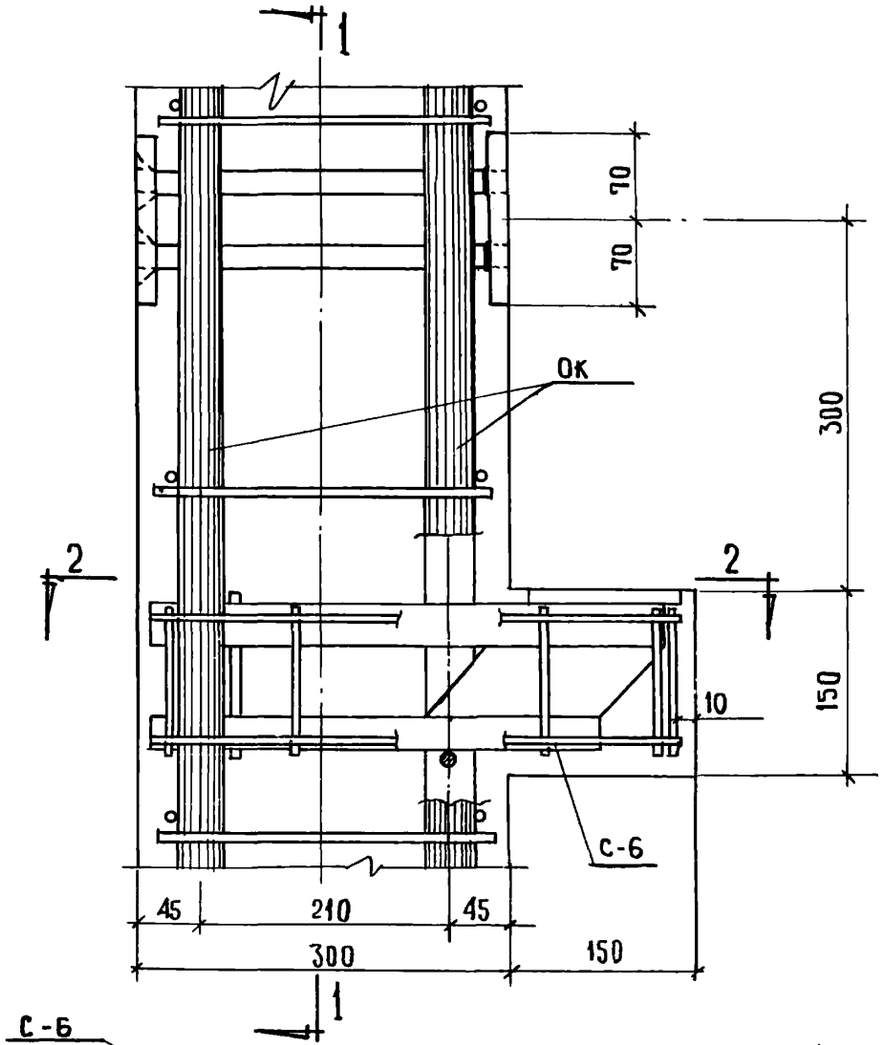

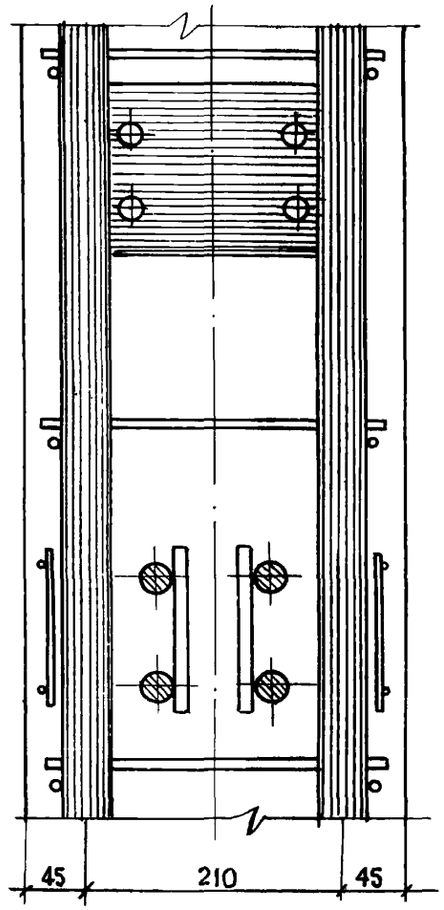

1—1

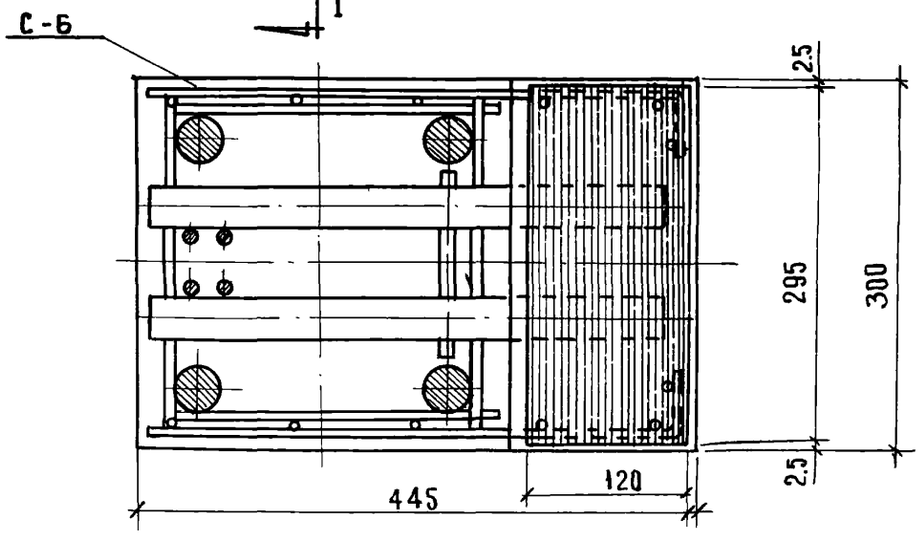

2—2

Т.К.	Колонны	Серия ИИ-04-2
1971	Армирование узел 18	Выпуск 8 / Лист 63

19

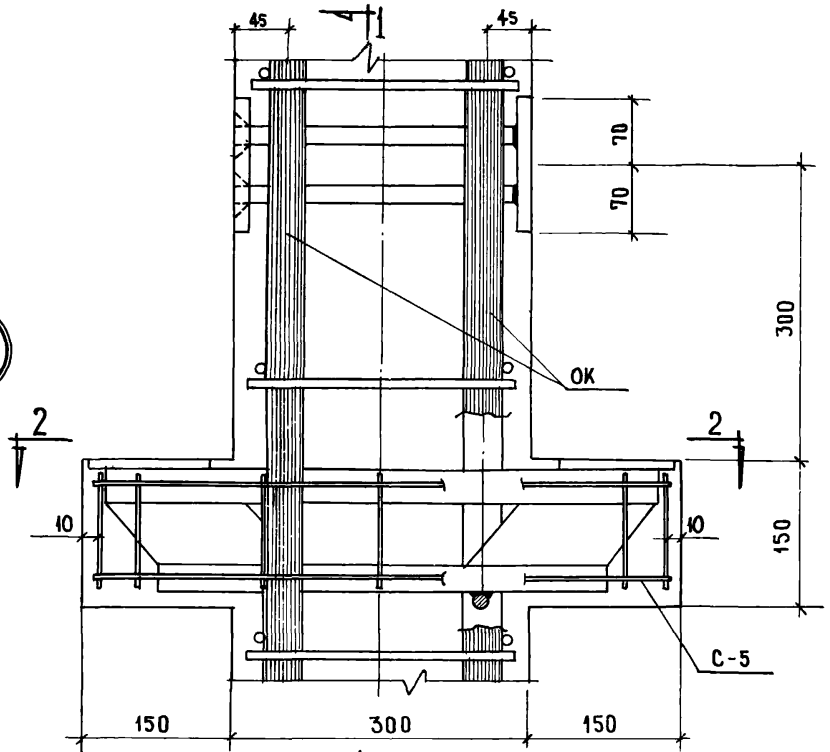

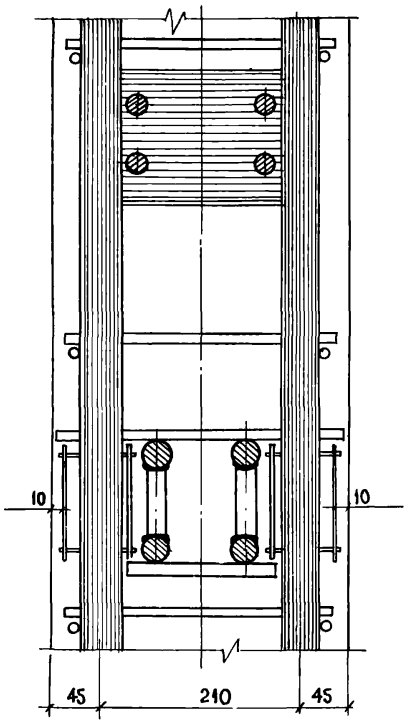

1—1

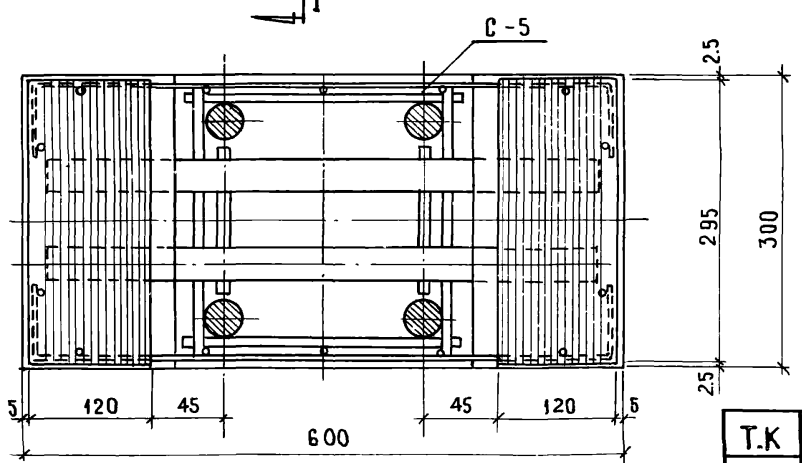

2—2

Т.К	Колонны	Серия ИИ-04-2
1971	Армирование. Узел 19.	Выпуск 8 / Лист 64

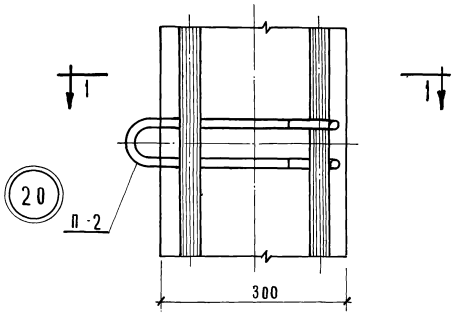

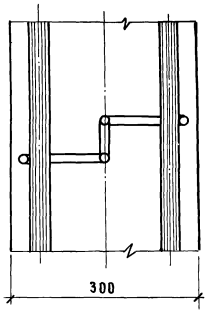

2-2

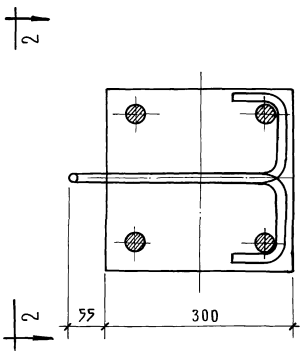

1-1

Т.К.	Колонны	Серия ИИ-04-2
1971	Армирование. Узел 20	Выпуск 8 / Лист 65

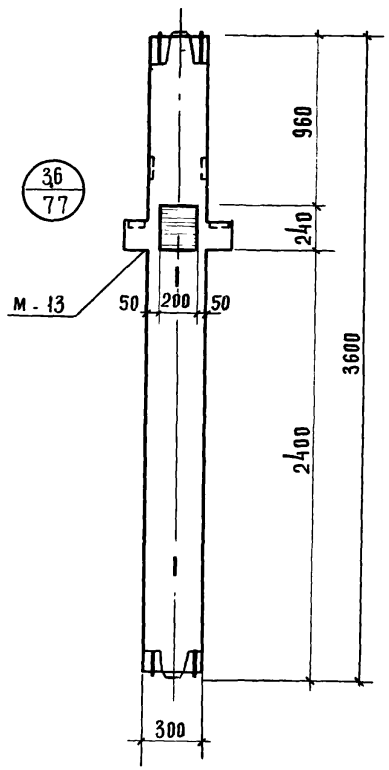

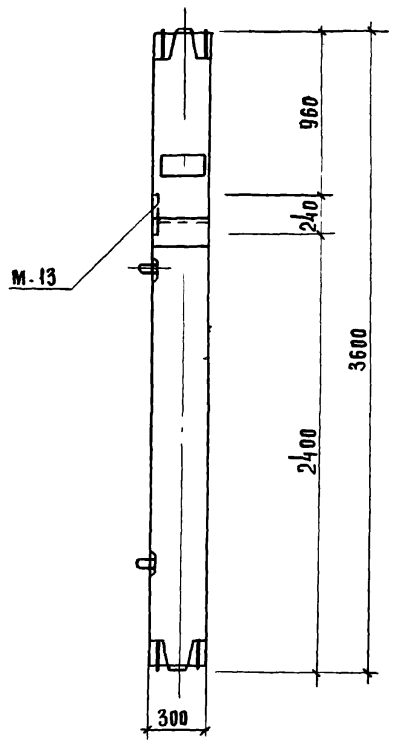

Примечания.

1. На данном чертеже дан пример одного из возможных вариантов положения дополнительных закладных деталей для крепления лестничной площадки в уровне перекрытия (дополнительные закладные детали заштрихованы)
2. В конкретном проекте должен быть приведен опалубочный чертеж колонны с расположением дополнительных закладных деталей, продиктованным соответствующей компановкой лестниц, а также должны быть приведены спецификации, учитывающие расход стали на дополнительные закладные детали.
3. Дополнительную закладную деталь М-13 см. ИИ-04-2 вып. 10 часть II.

ТК	Колонны	Серия ИИ-04-2	
1971	Пример расположения дополнительных закладных деталей для крепления лестниц к средним колоннам.	Выпуск 8	Лист 66

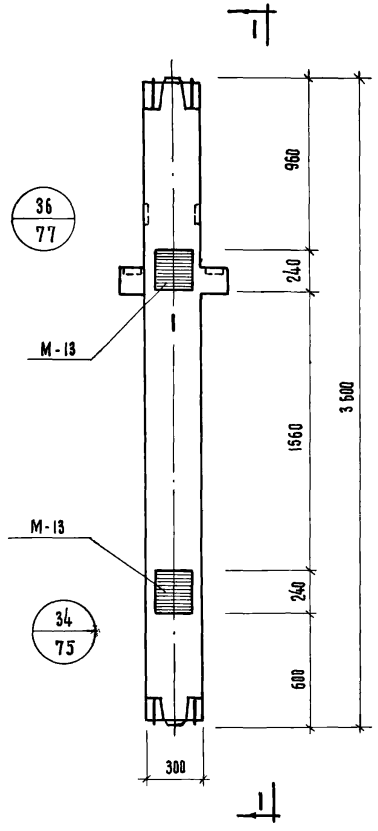

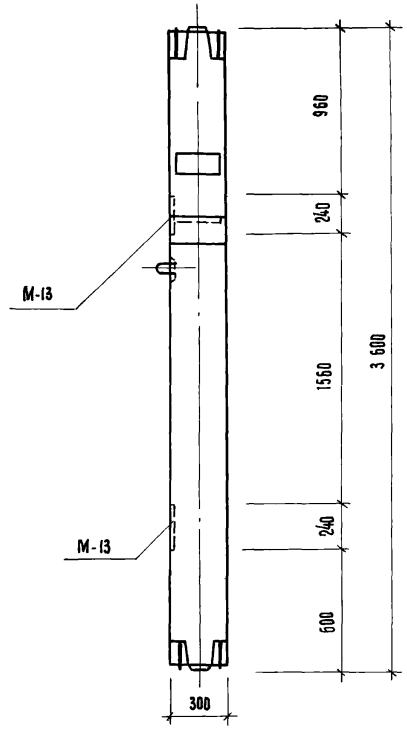

1 - 1

Примечания:

1. На данном чертеже дан пример одного из возможных вариантов положения дополнительных закладных деталей для крепления лестничной площадки на высоте 1.8 м. над уровнем пола (дополнительные закладные детали заштрихованы).
2. В конкретном проекте должен быть проведен опалубочный чертеж колонны с расположением дополнительных закладных деталей, продиктованным соответствующей компановкой лестниц, а также должны быть приведены спецификации, учитывающие расход стали на дополнительные закладные детали.
3. Дополнительную закладную деталь М-13 см. ИИ-04-2 вып 10 часть II.

ТК	КОЛОННЫ	СЕРИЯ ИИ-04-2	
1971	Пример расположения дополнительных закладных деталей для крепления лестниц к средним колоннам	выпуск 8	лист 67

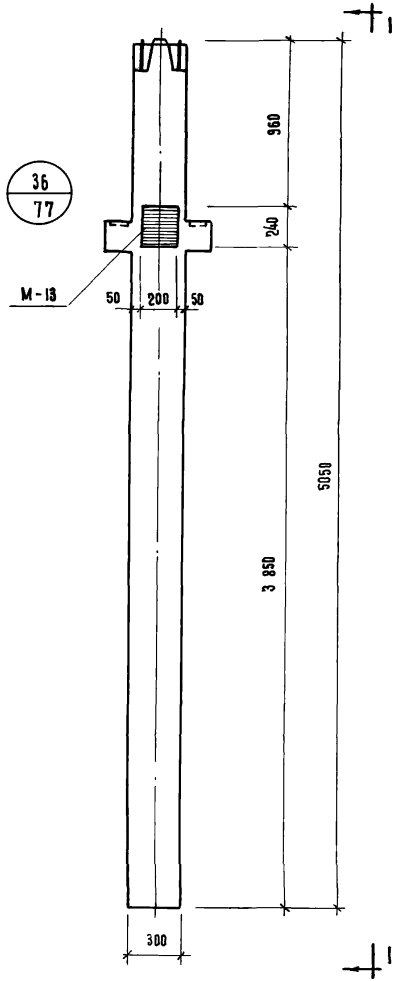

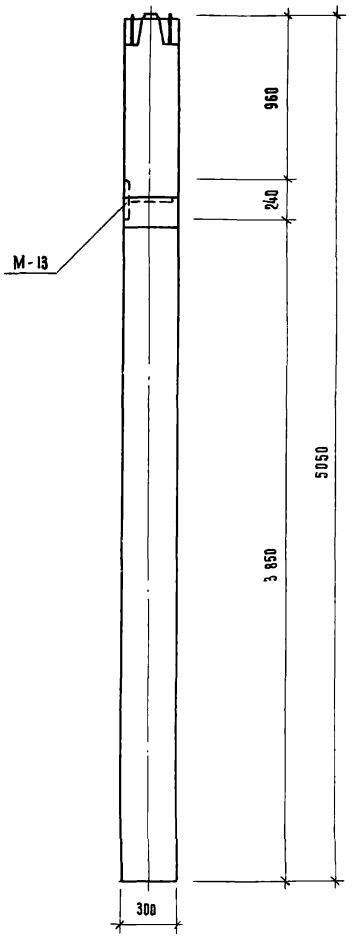

I - I

Примечания:

1. На данном чертеже дан пример одного из возможных вариантов положения дополнительных закладных деталей для крепления лестничной площадки в уровне перекрытия (дополнительные закладные детали заштрихованы).
2. В конкретном проекте должен быть приведен опалубочный чертеж колонны с расположением дополнительных закладных деталей, привязанным соответствующей компановкой лестниц, а также, должны быть приведены спецификации, учитывающие расход стали на дополнительные закладные детали.
3. Дополнительную закладную деталь М-13 см. ИИ-04-2 вып. 10 часть II.

ТК	Колонны	Серия ИИ-04-2	
1971	Пример расположения дополнительных закладных деталей для крепления лестниц к нижним колоннам	Выпуск 8	Лист 68

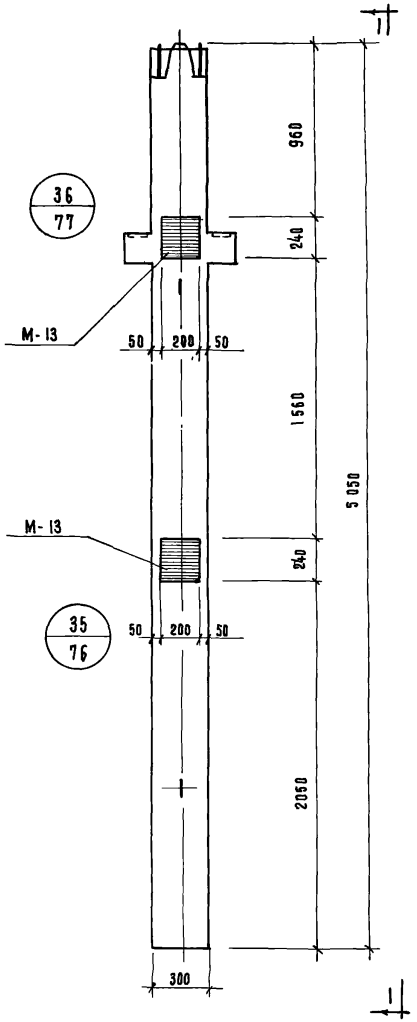

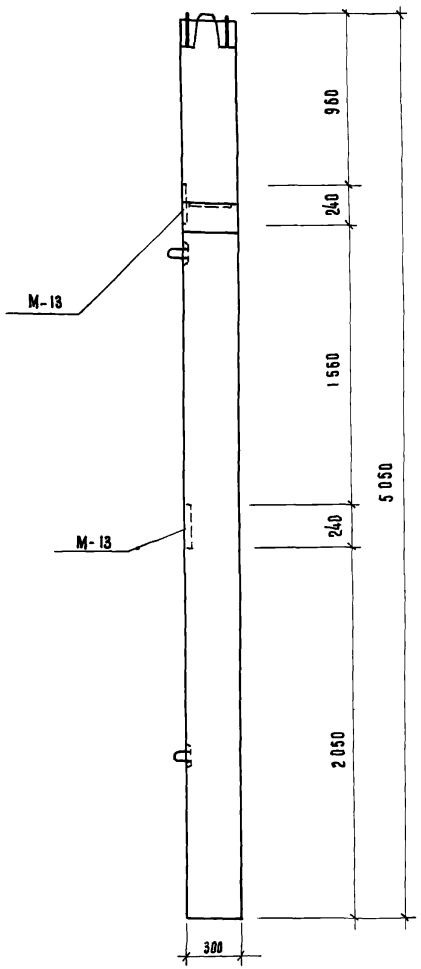

1 - 1

Примечания:

1. На данном чертеже дан пример одного из возможных вариантов положения дополнительных закладных деталей для крепления лестничной площадки на высоте 1.8 м. над уровнем пола (дополнительные закладные детали заштрихованы).
2. В конкретном проекте должен быть приведен опалубочный чертеж колонны с расположением дополнительных закладных деталей, продиктованным соответствующей компановкой лестниц, а также, должны быть приведены спецификации, учитывающие расход стали на дополнительные закладные детали.
3. Дополнительную закладную деталь М-13 см. НИ-04-2 вып.10 часть II.

ТК	Колонны	Серия НИ-04-2	
1971	Пример расположения дополнительных закладных деталей для крепления лестниц к нижним колоннам	Выпуск 8	Лист 69

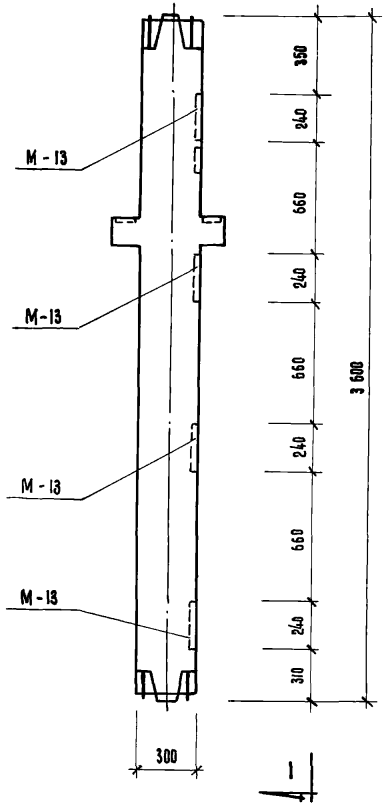

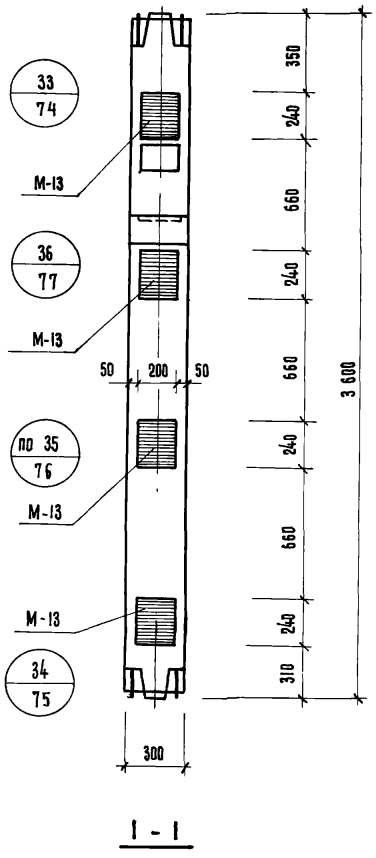

1 - 1

Примечания:

1. На данном чертеже показан пример одного из возможных вариантов положения дополнительных закладных деталей для крепления диафрагм жесткости при расположении диафрагм в плоскости рам (дополнительные закладные детали заштрихованы)
2. В конкретном проекте должен быть приведен опалубочный чертеж колонны с расположением дополнительных закладных деталей, продиктованным соответствующим расположением диафрагм жесткости, а также, должны быть приведены спецификации, учитывающие расход стали на дополнительные закладные детали.
3. Дополнительную закладную деталь М-13 см. ИИ-04-2 вып.10 часть II.
4. При условии установки диафрагм жесткости с 2х сторон вместо М-13 ставить М-14

ТК	Колонны	Серия ИИ-04-2	
1971	Пример расположения дополнительных закладных деталей М-13 для крепления диафрагм жесткости к средним колоннам	Выпуск 8	Лист 70

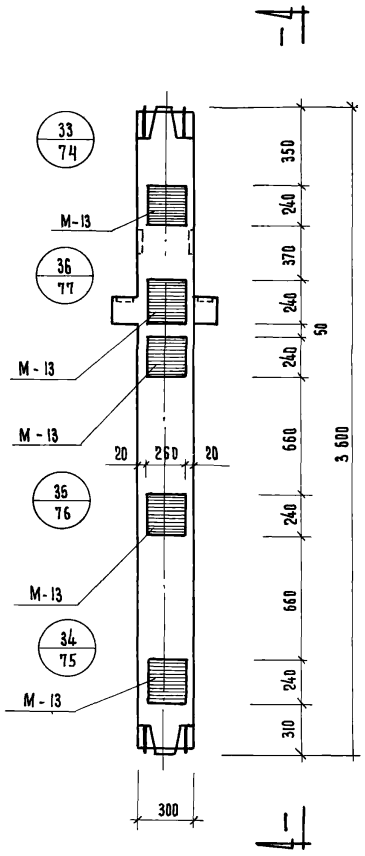

1 - 1

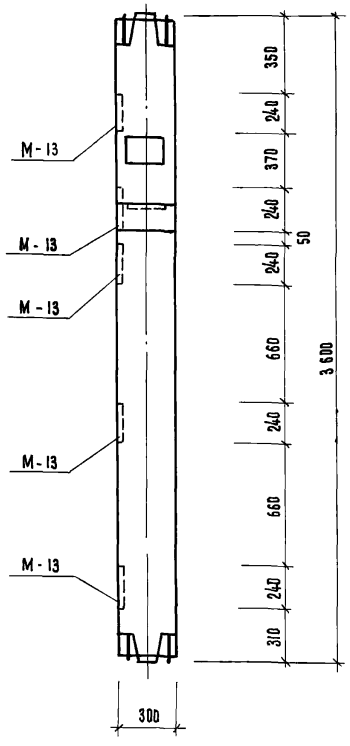

1 - 1

ПРИМЕЧАНИЯ:

1. НА ДАННОМ ЧЕРТЕЖЕ ПОКАЗАН ПРИМЕР ОДНОГО ИЗ ВОЗМОЖНЫХ ВАРИАНТОВ ПОЛОЖЕНИЯ ДОПОЛНИТЕЛЬНЫХ ЗАКЛАДНЫХ ДЕТАЛЕЙ ДЛЯ КРЕПЛЕНИЯ ДИАФРАГМ ЖЕСТКОСТИ ПРИ РАСПОЛОЖЕНИИ ДИАФРАГМ ИЗ ПЛОСКОСТИ РАМ (ДОПОЛНИТЕЛЬНЫЕ ЗАКЛАДНЫЕ ДЕТАЛИ ЗАШТРИХОВАНЫ)
2. В КОНКРЕТНОМ ПРОЕКТЕ ДОЛЖЕН БЫТЬ ПРИВЕДЕН ОПАЛУБОЧНЫЙ ЧЕРТЕЖ КОЛОННЫ С РАСПОЛОЖЕНИЕМ ДОПОЛНИТЕЛЬНЫХ ЗАКЛАДНЫХ ДЕТАЛЕЙ, ПРОДИКТОВАННЫМ СООТВЕТСТВУЮЩИМ РАСПОЛОЖЕНИЕМ ДИАФРАГМ ЖЕСТКОСТИ, А ТАКЖЕ, ДОЛЖНЫ БЫТЬ ПРИВЕДЕНЫ СПЕЦИФИКАЦИИ, УЧИТЫВАЮЩИЕ РАСХОД СТАЛИ НА ДОПОЛНИТЕЛЬНЫЕ ЗАКЛАДНЫЕ ДЕТАЛИ.
3. ДОПОЛНИТЕЛЬНУЮ ЗАКЛАДНУЮ ДЕТАЛЬ М-13 СМ. ИИ-04-2 ВЫП.10 ЧАСТЬ II.
4. ПРИ УСЛОВИИ УСТАНОВКИ ДИАФРАГМ ЖЕСТКОСТИ С 2-Х СТОРОН ВМЕСТО М-13 СТАВИТЬ М-14

ТК	КОЛОННЫ	СЕРИЯ ИИ-04-2	
1971	ПРИМЕР РАСПОЛОЖЕНИЯ ДОПОЛНИТЕЛЬНЫХ ЗАКЛАДНЫХ ДЕТАЛЕЙ М-13 ДЛЯ КРЕПЛЕНИЯ ДИАФРАГМ К СРЕДНИМ КОЛОННАМ	ВЫПУСК 8	ЛИСТ 71

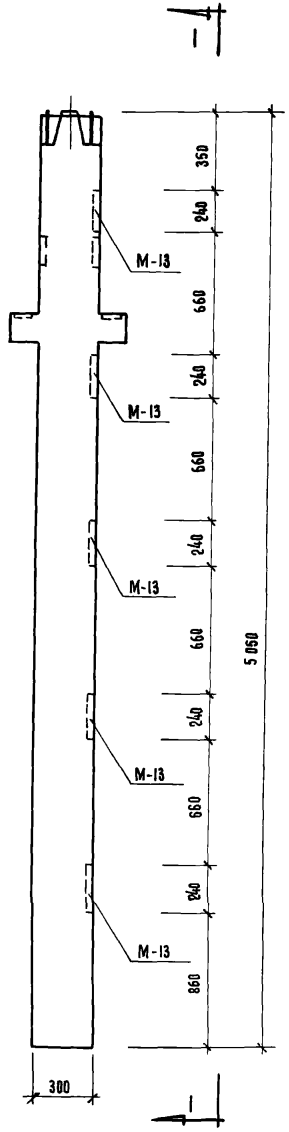

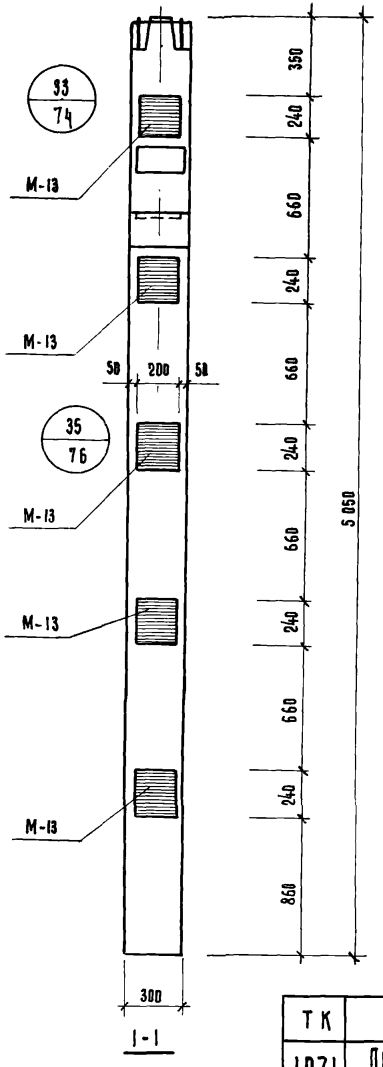

ПРИМЕЧАНИЯ:

1. НА ДАННОМ ЧЕРТЕЖЕ ПОКАЗАН ПРИМЕР ОДНОГО ИЗ ВОЗМОЖНЫХ ВАРИАНТОВ ПОЛОЖЕНИЯ ДОПОЛНИТЕЛЬНЫХ ЗАКЛАДНЫХ ДЕТАЛЕЙ ДЛЯ КРЕПЛЕНИЯ ДИАФРАГМ ЖЕСТКОСТИ ПРИ РАСПОЛОЖЕНИИ ДИАФРАГМ В ПЛОСКОСТИ РАМ (ДОПОЛНИТЕЛЬНЫЕ ЗАКЛАДНЫЕ ДЕТАЛИ ЗАШТРИХОВАНЫ)

2. В КОНКРЕТНОМ ПРОЕКТЕ ДОЛЖЕН БЫТЬ ПРИВЕДЕН ОПАЛУБОЧНЫЙ ЧЕРТЕЖ КОЛОННЫ С РАСПОЛОЖЕНИЕМ ДОПОЛНИТЕЛЬНЫХ ЗАКЛАДНЫХ ДЕТАЛЕЙ, ПРОДИКТОВАННЫМ СООТВЕТСТВУЮЩИМ РАСПОЛОЖЕНИЕМ ДИАФРАГМ ЖЕСТКОСТИ, А ТАКЖЕ, ДОЛЖНЫ БЫТЬ ПРИВЕДЕНЫ СПЕЦИФИКАЦИИ, УЧИТЫВАЮЩИЕ РАСХОД СТАЛИ НА ДОПОЛНИТЕЛЬНЫЕ ЗАКЛАДНЫЕ ДЕТАЛИ

3. ДОПОЛНИТЕЛЬНУЮ ЗАКЛАДНУЮ ДЕТАЛЬ М-13 СМ. ИИ-04-2 ВЫП. 10 ЧАСТЬ II.

4 ПРИ УСЛОВИИ УСТАНОВКИ ДИАФРАГМ ЖЕСТКОСТИ С 2-Х СТОРОН ВМЕСТО М-13 СТАВИТЬ М-14.

ТК	КОЛОННЫ	СЕРИЯ ИИ-04-2	
1971	ПРИМЕР РАСПОЛОЖЕНИЯ ДОПОЛНИТЕЛЬНЫХ ЗАКЛАДНЫХ ДЕТАЛЕЙ М-13 ДЛЯ КРЕПЛЕНИЯ ДИАФРАГМ К НИЖНИМ КОЛОННАМ	ВЫПУСК 8	ЛИСТ 72

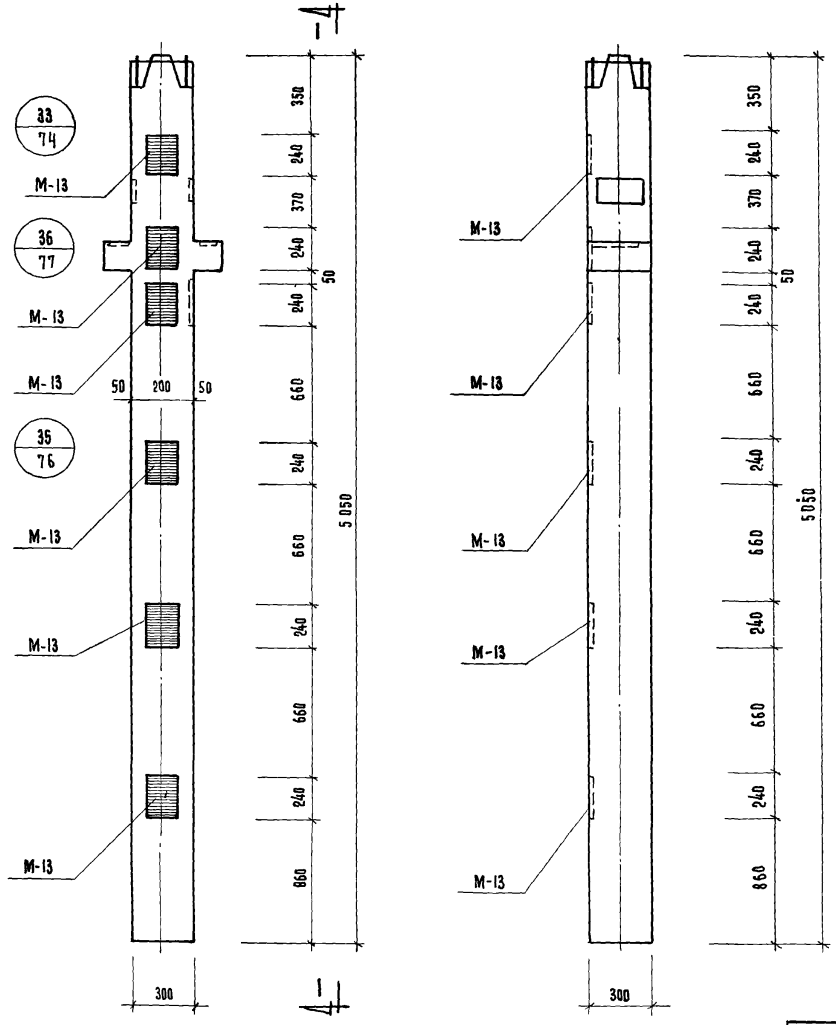

Примечания:

1. На данном чертеже показан пример одного из возможных вариантов положения дополнительных закладных деталей для крепления диафрагм жесткости при расположении диафрагм из плоскости рам (дополнительные закладные детали заштрихованы)
2. В конкретном проекте должен быть приведен опалубочный чертеж колонны с расположением дополнительных закладных деталей, продиктованным соответствующим расположением диафрагм жесткости, а также, должны быть приведены спецификации, учитывающие расход стали на дополнительные закладные детали
3. Дополнительную закладную деталь М-13 см. ИИ-04-2 выпуск 10 часть II.
4. При условии установки диафрагм жесткости с 2х сторон вместо М-13 ставить М-14.

ТК	Колонны	Серия ИИ-04-2	
1971	Пример расположения дополнительных закладных деталей М-13 для крепления диафрагм к нижним колоннам	Выпуск 8	Лист 73

33

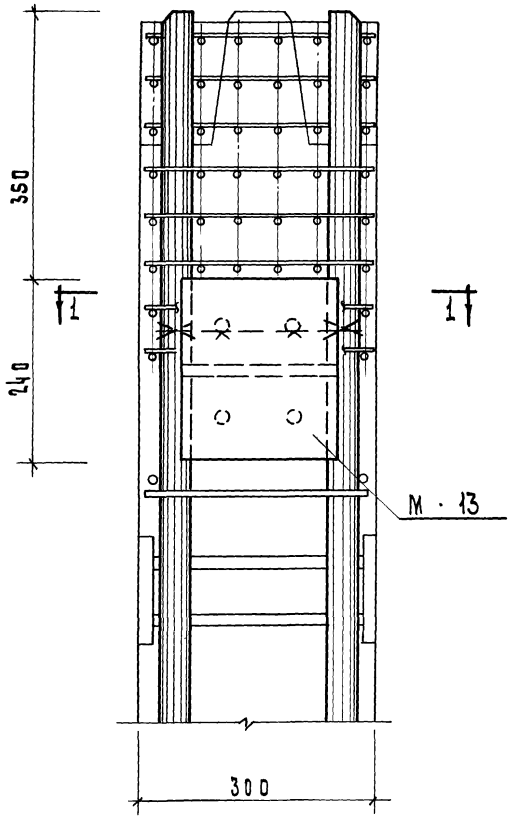

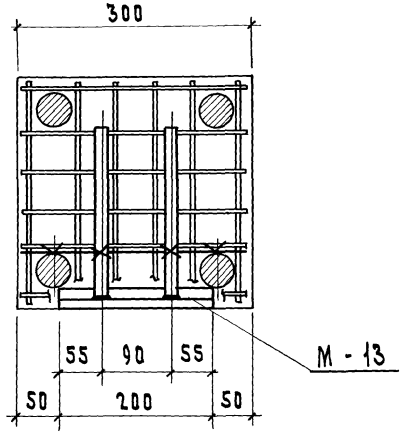

1 - 1

ТК	Колонны	Серия ИИ-04-2	
1971	Пример крепления дополнительной закладной детали М-13 к объемному каркасу. Узел 33.	Выпуск 8	Лист 74

11808 83

(34)

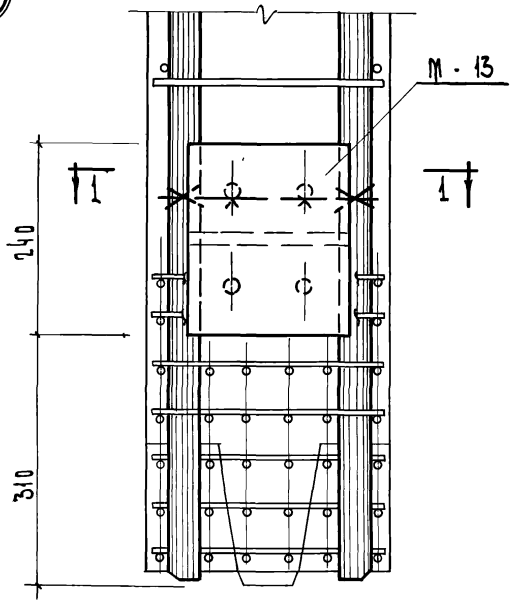

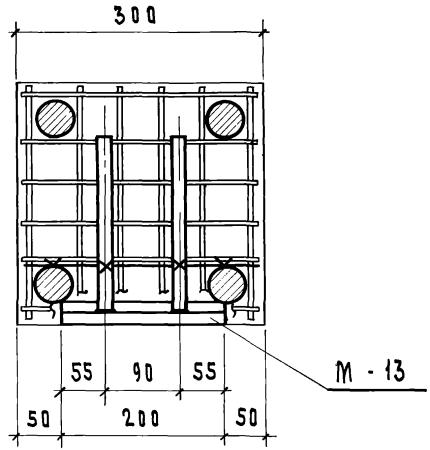

1 — 1

Т.К.	Колонны	Серия ИИ-04-2	
1971	Пример крепления дополнительной закладной детали М-13 к объемному каркасу. Узел 34	Выпуск 8	Лист 75

35

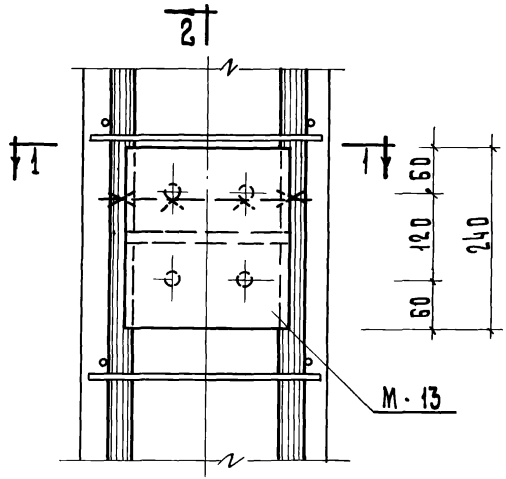

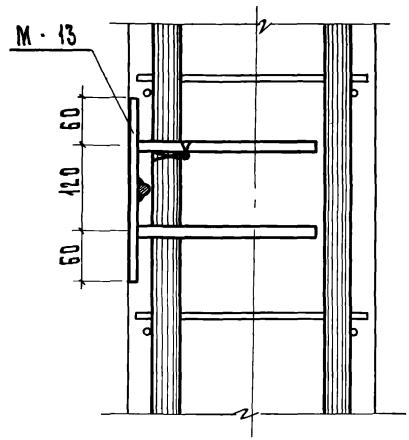

2 — 2

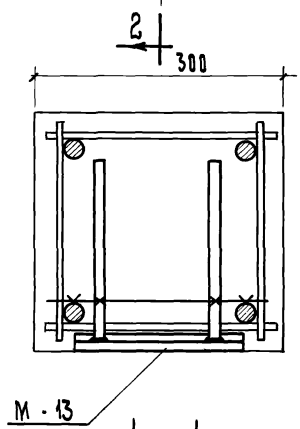

1 — 1

ТК	Колонны		Серия ИИ-04-2
1971	Пример крепления дополнительной закладной детали М-13 к объемному каркасу. Узел 35.	Выпуск 8	Лист 76

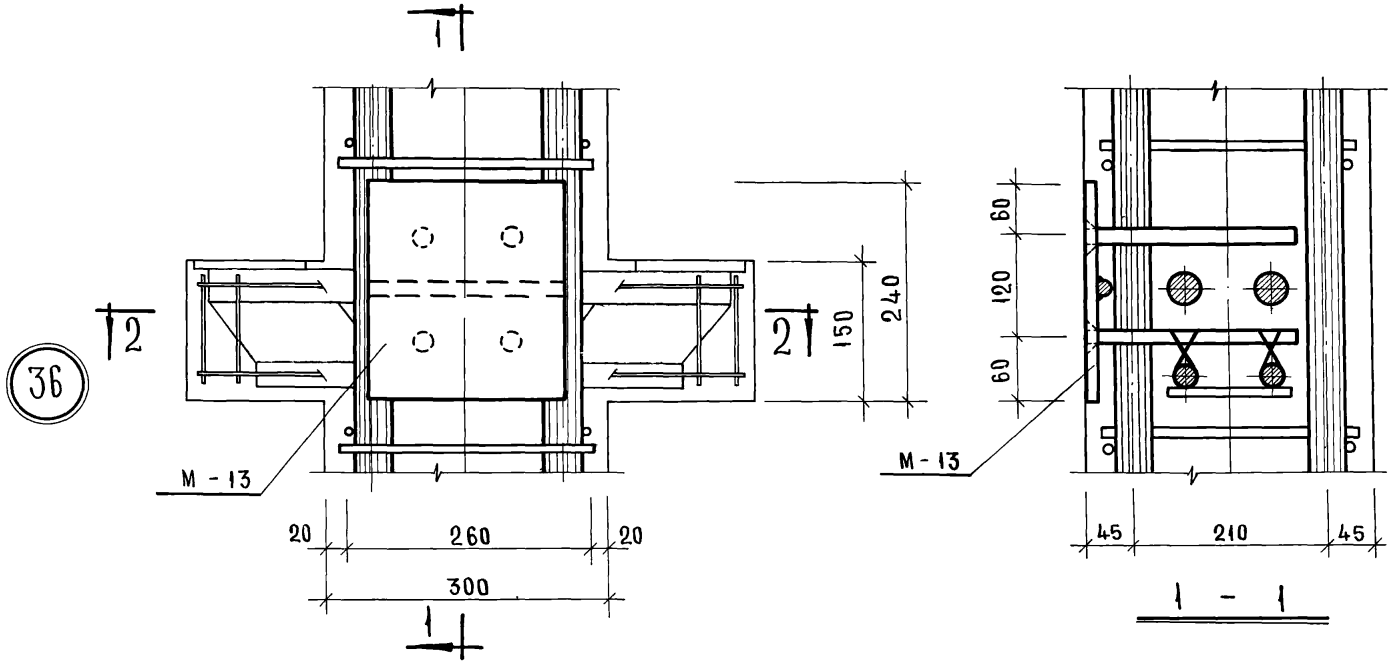

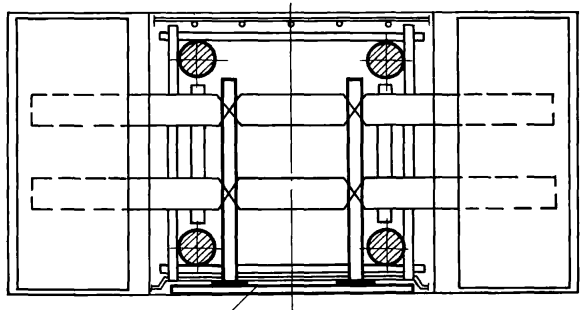

2 - 2

gost.e-ecolog.ru

ТК	Колонны	Серия ИИ-04-2	
1971	Пример крепления дополнительной закладной детали М-13 к объемному каркасу. Узел 36	Выпуск 8	Лист 77