кальки

Промстройпроект

Серия Г-903

Типовые детали зданий.

Раздел У.

Перегородки.

Выпуск 53

Перегородки из стальных щитов.

г.Москва. 1965г.

gost.e-ecolog.ru

Серия Г-903 "Типовые детали зданий" разработана отделами типового проектирования Центрального производства, Харьковского и Ростовского отделений института Промстройпроект и является обязательной для применения в системе института.

Главный инженер Института С.Добрынин

Серия Г-903

ОБЩАЯ ЧАСТЬ

1. Серия Г-903 "Типовые детали зданий" содержит чертежи деталей производственных зданий, предназначенные для использования при производстве работ на строительстве.

2. Целевое назначение - уменьшить трудоемкость разработки рабочих чертежей путем использования деталей данной серии без вычерчивания их в проектах.

3. Серия состоит из следующих частей:

Раздел I - стены

Раздел II - покрытия

Раздел III - полы

Раздел IV - лестницы

Раздел V - перегородки

4. Каждый раздел разбит на выпуски, имеющие двузначную нумерацию. Первая цифра обозначает номер раздела, вторая - порядковый номер выпуска в разделе. Шифр отдельного выпуска для ссылки на детали, при разработке проектов, состоит из номера серии Г-903 и номера выпуска. Например, шифр Г-903-24 обозначает альбом деталей четвертого выпуска второго раздела.

5. При использовании листов /форматок/ серии Г-903 в рабочем проекте, проектировщику необходимо выполнить следующее:

а) все листы, каждого выпуска, используемые в проекте, следует включить в "Перечень примененных стандартов и типовых чертежей" на первом /заглавном/ листе, соответствующей части проекта /марки АР, КЖ, КМ/, по следующей форме:

Шифр	Наименование	№№ листов
Г-903-24	Типовые детали зданий	I,5,7,8
	Фасонные элементы покрытий	I3,I4,I6

б) на чертежах проекта /планах, разрезах, фасадах и т.п./ произвести маркировку деталей, помещенных в серии Г-908 и прикладываемых к проекту.

Маркировка производится следующим образом

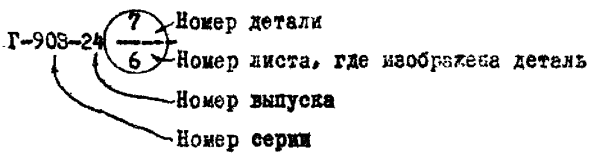

6. Листы /форматки/ каждого выпуска, использованные в проекте, брошируются в отдельные альбомы и прикладываются отделом выпуска продукции к рабочему проекту для посылки заказчику.

7. Каждый альбом должен иметь оглавление, в котором указываются листы использованные в проекте и включенные в данный альбом.

Оглавление составляется проектировщиком на кальке /формат № I/ для передачи отделу выпуска продукции по следующей форме:

О Г Л А В Л Е Н И Е

№ № п/п	Наименование листа	№ листа

8. При использовании в проекте листов серии Г-908, требующих проставления размеров на светокопиях, необходимо по одному экземпляру светокопий с проставленными размерами оставить в архиве. Кроме того, на этих экземплярах следует сделать надпись "Хранить на правах кальки".

ВЫПУСК 53

Перегородки из стальных щитов

С О Д Е Р Ж А Н И Е

№№ деталей	Наименование л и с т о в	№№ листов
I	2.	3
А1	Щит с остеклением	I
А2	Щит с остеклением для примыкания к стойкам	2
А3	Щит с остеклением	3
А4	Щит с остеклением для однопольной двери	4
А5	Щит с остеклением для двупольной двери	5
А6	Полотно однопольной двери с остеклением	6
А7	Полотно двупольной двери с остеклением	7
А8	Щит с раздаточным окном и остеклением	8
Б1	Щит с сеткой	9
Б2	Щит с сеткой для примыкания к стойкам	10
Б3	Щит с сеткой	II
В4	Щит с сеткой для однопольной двери	I2
Б5	Щит с сеткой для двупольной двери	I8
Б6	Полотно однопольной двери с сеткой	I4
Б7	Полотно двупольной двери с сеткой	I5
Б8	Щит с раздаточным окном и сеткой	I6
ПП	Щит ПП	I7
В1 ,В2	Щиты перекрытия	I8
В3,В4	Щиты перекрытия	I9
Е1	Стойка несущая	20
Е2	Стойка вкладыш	2I

1	2	3
Е3	Стойка несущая	22
Л1 Л2	Сборочные элементы перекрытия. Главные прогоны	23
Л3, Л4, Л5	Сборочные элементы перекрытия. Второстепенные прогоны	24
М1, М2	Сборочные элементы перекрытия. Балки из уголков	25
Н1, Н2, Н3, Н4.	Сборочные элементы перекрытия. Кронштейны и обвязочные уголки	26
Н5, Н6, Н7, Н8	Сборочные элементы перекрытия. Обвязочные уголки и кронштейны	27
И1, И2, И3 И4.	Сборочные элементы перегородок. Накладки	
1, 2	Детали щитов с остеклением	29
3, 4, 5	Детали щитов с остеклением	30
6	Детали щитов с остеклением Крепление клямер	31
7	Детали щитов перегородок	32
8	Детали щитов перегородок	33
9	Детали щитов перегородок	34
10, 11	Детали щитов перегородок	35
12	Детали щитов перегородок	36
13, 14	Детали щитов перегородок	37
15, 16, 17	Детали щитов перегородок	38
18	Детали щитов перегородок	39
19	Детали щитов перегородок	40
20, 21	Детали щитов перегородок	41

1	2	3
22	Детали щитов перегородок	42
23	Детали щитов перегородок	43
24,25	Детали щитов перегородок	44
26	Детали дверных щитов	45
27.	Детали дверных щитов	46
28.	Детали дверных щитов	47
29	Детали дверных щитов	48
30	Детали дверных щитов	49
31	Детали дверных щитов	50
32	Детали дверных щитов	51
33,34	Детали дверных щитов	52
35	Детали дверных щитов	53
36	Детали дверных щитов	54
37	Детали дверной ручки-защелки	55
–	Детали дверной ручки-защелки	56
38	Детали дверных щитов	57
39	Детали навески дверей	58
40	Детали навески дверей	59
41,42	Детали навески дверей	60
43,44,45	Детали навески дверей	61
46	Детали раздаточного окна	62
47	Детали раздаточного окна	63
48,49	Детали раздаточного окна	64
50	Форточка	65
51,52,53	Детали форточки	66
54,55	Детали форточки	67
56,57,58.	Детали стоек	68
59	Детали стоек	69

1	2	3
60	Монтажные детали перегородок	70
61	Монтажные детали перегородок	71
62,63	Монтажные детали перегородок	72
64	Монтажные детали перегородок	73
65,66	Монтажные детали перегородок	74
67	Монтажные детали перегородок	75
68,69, 70	Монтажные детали перегородок	76
71,72, 73,74, 75	Монтажные детали перегородок	77
-	Аксонометрии монтажных деталей перегородок.	78
-	Аксонометрии монтажных деталей перегородок	79
76	Монтажные детали перекрытия	80
77,78	Монтажные детали перекрытия	81
79,80.	Монтажные детали перекрытия	82
81	Монтажные детали перекрытия	83
82	Монтажные детали перекрытия	84
83	Монтажные детали перекрытия	85
84	Монтажные детали перекрытия	86
85,86	Монтажные детали перекрытия	87
87	Монтажные детали перекрытия	88
88,89	Детали дверных щитов	89
90	Монтажные детали перекрытия	90
91	Монтажные детали перекрытия	91
92,93,94. 95,96,97	Монтажные детали перекрытия	92

ПОЯСНЕНИЕ К ВЫПУСКУ 53

Выпуск 53 содержит рабочие чертежи сборно-разборочных перегородок из стальных щитов с остеклением и сетчатые, а также покрытие.

При разработке выпуска были использованы рабочие чертежи ТД. Серия 53 раздел У выпуска 1946 года.

При этом были скорректированы ГОСТы на сталь.

Перегородки из стальных щитов допускается применять в проектах только в тех случаях, где это вызывается особыми технологическими требованиями.

В приложениях 1,2,3,4 и 5 приведены примеры монтажных схем и спецификаций элементов перегородок, которые выполняются в каждом конкретном проекте.

Приложение 1. Перегородки из стальных щитов. Примерная схема расположения щитов и стоек перегородок в плане.

Приложение 2. Перегородки из стальных щитов. Примерная схема расположения щитов, перегородок с остеклением. Фасад.

Приложение 3. Перегородки из стальных щитов. Примерная схема щитов перегородок с сетками. Фасад.

Приложение 4. Перегородки из стальных щитов. Примерная схема перекрытия со стальными элементами.

Приложение 5. Спецификация перегородок из стальных щитов.

Приложение 1

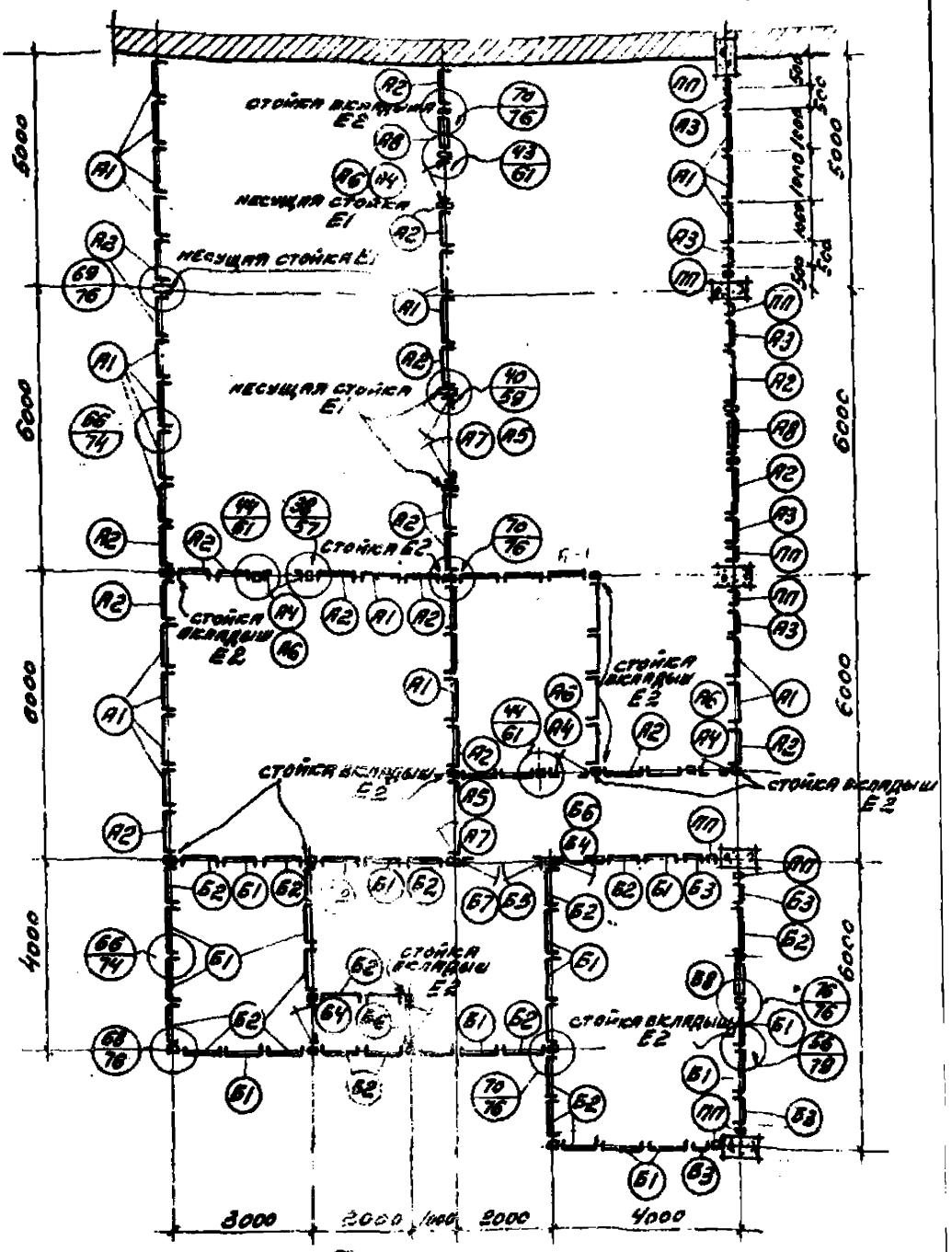

Примечания:

Щиты перегородок с остеклением обозначены марками с индексом „А", щиты перегородок с сетками обозначены марками с индексом „Б"

Перегородки из стальных щитов

Примерная схема расположения щитов и стоек перегородок в плане

Гл. инж. пр.	Жаневский
Рук. арх. гр.	Иванов
Исполнитель	Литвинов

ПРОМСТРОЙПРОЕКТ
Харьковское отделение

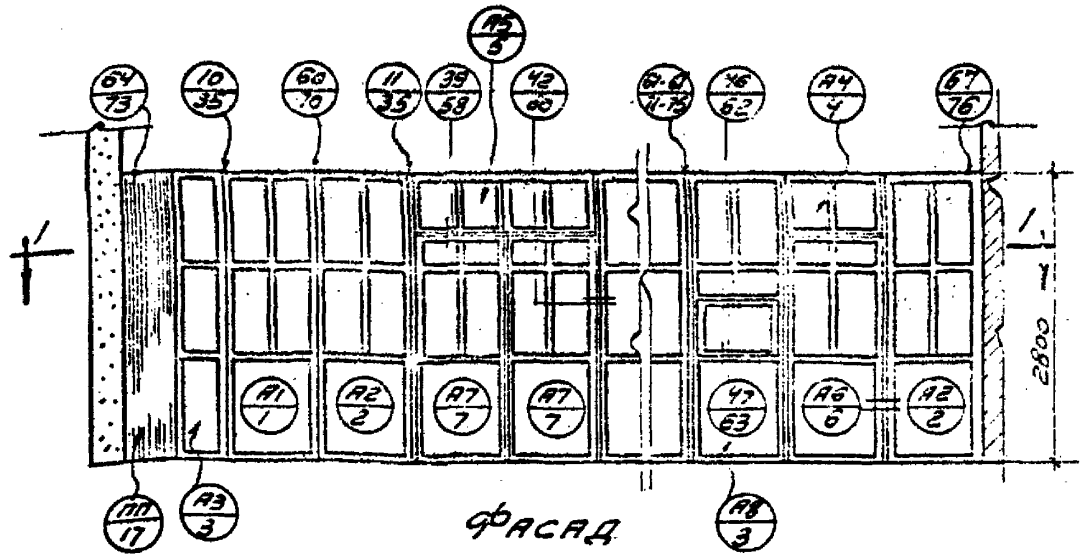

Фасад

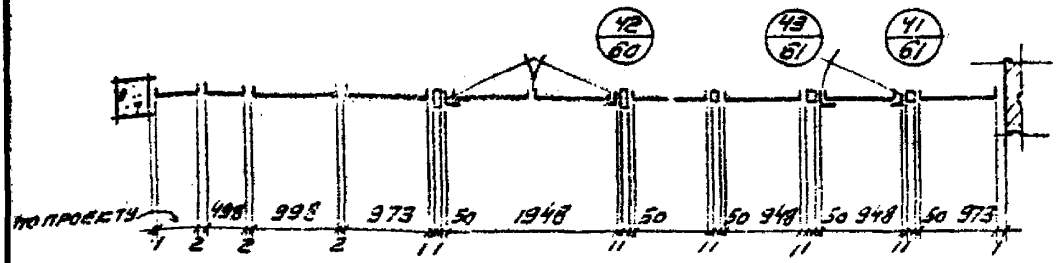

1-1

Перегородки из стальных щитов

Примерная схема расположения щитов перегородок с остеклением. Фасад

Приложение 3

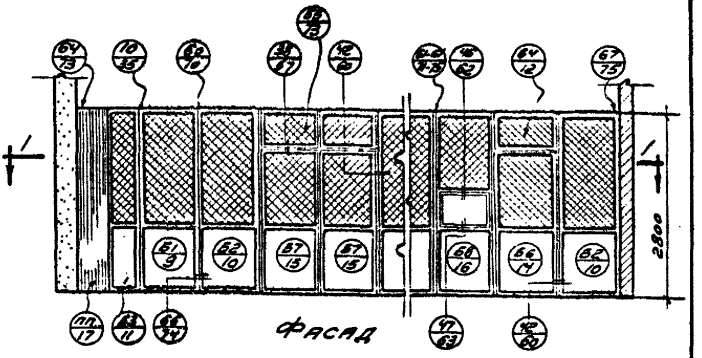

Фасад

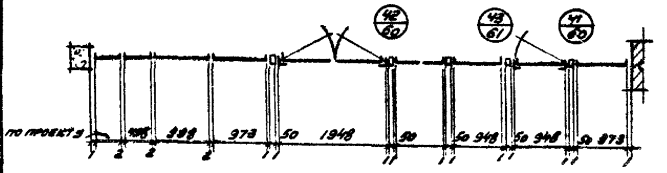

1-1

Перегородки из стальных щитов.

Примерная схема расположения щитов перегородок с сетками. Фасад.

Серия Г-903-53

Стр

Гипростройпроект
ПРОМСТРОЙПРОЕКТ
Харьковское отделение

Рук. арх. гр. Иванов
Исполнитель Литвинов

Приложение 4

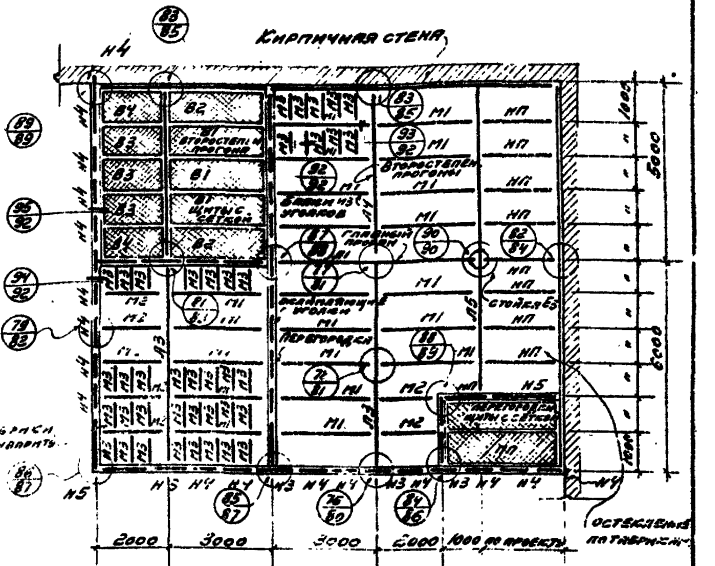

Перегородки из стальных щитов

Примерная схема перекрытия со стальными элементами.

Серия Г-903-53

ПРОМЕТРОПРОЕКТ
Харьковское отделение
Рус. арх. пр. Иванов
Исполнитель Лютенков

Приложение 5

№№ п/п.	Наименование элементов перегородок	Обозначения по ТД			К-во эл-тов	Вес стали кг		Примечание
		Тип	Серия	№№ листов		1 элем.	Общий	
1	Щит с остеклением	А1	Г-903-53	1	10	37.8	378.0	
2	Щит с остеклением	А2	"	2	2	37.9	75.8	
3	Щит с сеткой	Б1	"	9	4	36,9	147.6	
4.	Щит с сеткой для однопольной двери	Б4	"	12	1	40,7	40.7	
5	Полотно однопольной двери с сеткой	Б6	"	14	1	34.25	34,25	

Перегородки из стальных щитов

Спецификация перегородок из стальных щитов

Серия Г-903-53

С подлинным верно: [illegible]

Главстройпроект
ПРОМСТРОЙПРОЕКТ
Харьковское отделение

Гл. инж. пр. Жаневский
Рук. арх. пр. Иванов
Исполнит. Бутов

Государственный Комитет Совета Министров СССР
по делам строительства
ГЛАВСТРОЙПРОЕКТ

Государственный Ордена Трудового Красного Знамени
проектный институт
ГПИ ГЛАВСТРОЙПРОЕКТ

СЕРИЯ Г-903

ТИПОВЫЕ ДЕТАЛИ ЗДАНИЙ

РАЗДЕЛ V

ПЕРЕГОРОДКИ

ВЫПУСК 53

ПЕРЕГОРОДКИ ИЗ СТАЛЬНЫХ ЩИТОВ

Москва 1960

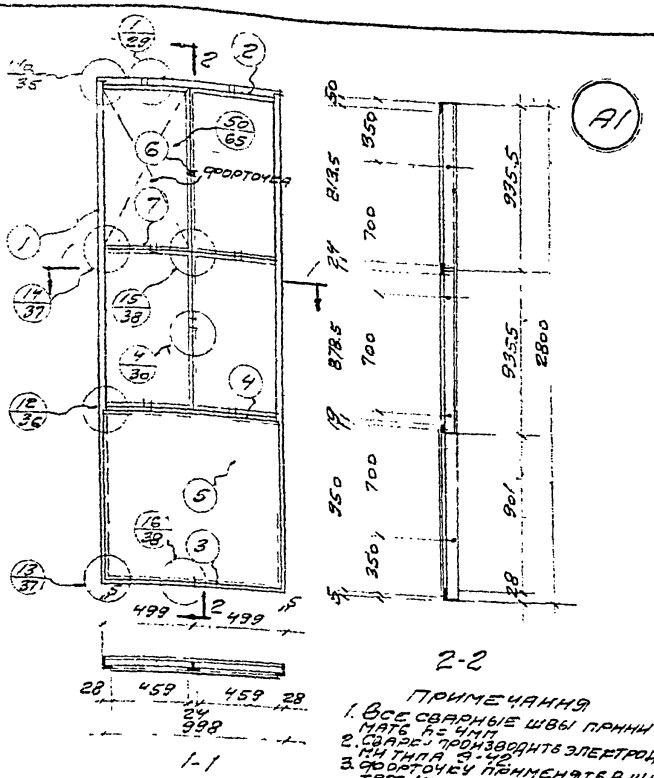

Примечания

1. Все сварные швы прини-мать h= 4мм
2. Сварку производить электрода-ми типа Э-42
3. Форточку применять в щи-тах ОСЗ, указанных в проекте.

Спецификация материалов на один щит

Тип щита	№ эл.	Наименование элементов	Профиль	Длина мм	Кол. шт.	Вес в кг шт.	Вес в кг общий	Марка	Примечание
А1	1	Вертикален обвязки	∠ 45х28х4	2700	1+1	6,14	12,28		ГОСТ 8510-57
	2	Горизонтален обвязки	∠ 75х50х5	930	1	4,74	4,74		
	3	"	∠ 45х28х4	93	1	0,48	0,48		
	4	"	∠ 45х28х4	930	1	2,18	2,18		
	5	Листовая сталь	- 950х15	930	1	2,18	2,18		
	6	Вертикален горбыльек	∠ 35х24х3	1860	1+1	1,7	3,4		ГОСТ 8510-57
	7	Горизонтален горбылек	∠ 35х24х3	490	1+1	0,8	1,6		ГОСТ 7511-54
	85	Анкерных болт	d=10	200	1	0,63	0,63	ст 3	
	86	Болт	d=16	75	8	0,049	0,392		ГОСТ 7798-53
	87	Винт	- 20х1	40	4	0,008	0,004		ГОСТ 1491-54
	88	"	- 20х1	30	8	0,005	0,04		ГОСТ 1491-54
	91	Шарнир	50х30	0,3 кг	8	0,3	2,4		
	92	Винт для крепления с гайкой	М5х18		4	0,004	0,016		ГОСТ 1491-54
	93	"	М5х18		4	0,005	0,02		ГОСТ 1491-54
		Стекло	486х3	920	4				ГОСТ 111-54

ТД 1960	Перегородки из стальных щитов	Г-903-53
	Щит с остеклением	Лист 1

Заказное отделение Неполный литвин 28

Серия Г-903-53

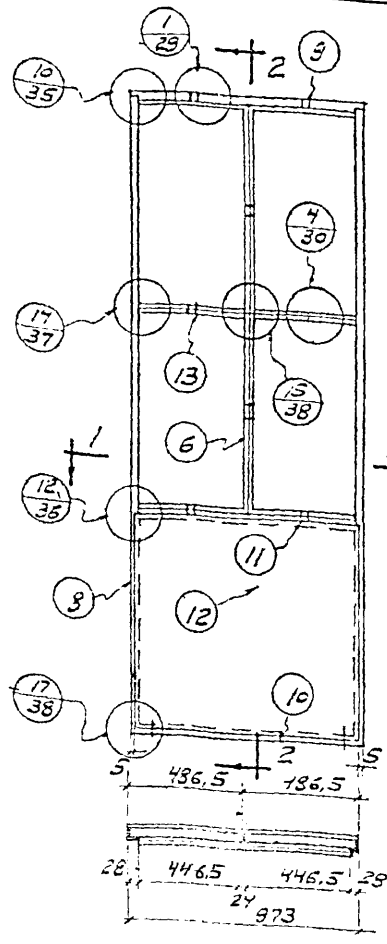

1-1

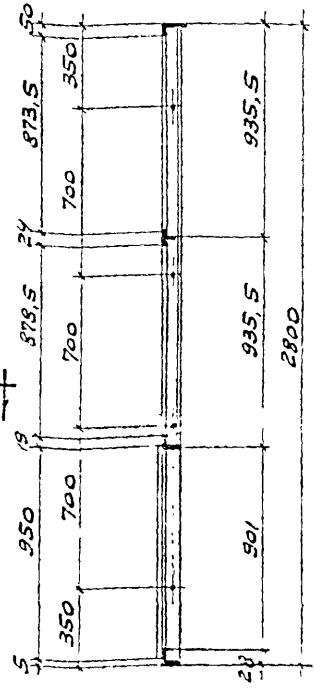

2-2

А2

Примечания:

1. Все сварные швы принимать h=4мм.
2. Сварку производить электродами типа Э-42.

Спецификация материалов на один щит

Тип щита	NN элем.	Наименование элементов	Профили	Длина мм	К-во шт.	Вес в кг шт.	Вес в кг всех	Марка	Примечания
А2	8	Вертикальная обвязка	L45×28×4	2790	1+1	6,14	12,28	37,55	ГОСТ 8510-57
	9	Горизонтальная обвязка	L75×50×5	365	1	4,62	4,62		—"—
	10	—"—	L45×28×4	965	1	2,12	2,12		—"—
	11	—"—	L45×28×4	965	1	2,12	2,12		—"—
	12	Листовая сталь	-850×1,5	363	1	10,8	10,8		—"—
	6	Вертикальный горбылек	⊥35×24×3,3	1860	1	3,02	3,02		—"— 3680-57
	13	Горизонтальный горбылек	⊥35×24×3,3	480	1+1	0,73	1,56		—"— 7511-58
	85	Анкерный болт	d=10	200	1	0,163	0,163		—"—
	86	Болт	d=10	75	4	0,07	0,28		ГОСТ 7796-57
	87	—"—	d=10	25	8	0,049	0,392		—"—
	88	Каймер	-20×1	40	4	0,006	0,024		—"— 3680-57
	91	—"—	-20×1	30	8	0,005	0,04		—"—
	92	Шайба	50×30	d=4	2	0,047	0,094		—"— 2957-54
	93	Винты для металла с шестигр. гайкой	M5×12	—	4	0,004	0,016		—"— 1799-58
		Стекло	M5×18	—	4	0,005	0,020		—"—
			475×3	920	4	—	—		—"— 111-54

Копировал: /Лихтштейн/.
Проверил: /Бутов/.

Нач. 2 стр. отд. Приходько
Гл. инж. пр. Жаневский
Рук. арх. гр. Иванов
Исполнитель Литвинов

Госстрой СССР
Гл. Проектпроект
ПРОМСТРОЙПРОЕКТ
Харьковское отделение

1960

Перегородки из стальных щитов

Щит с остеклением для примыкания к стойкам

Г-903-53

Лист 2

Серия Г-903-53

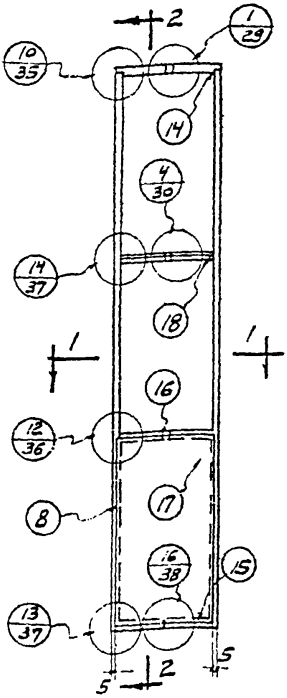

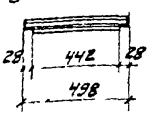

1-1

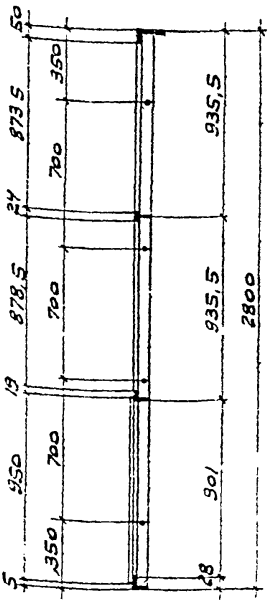

2-2

А3

Примечания:

1. Все сварные швы принимать h=4мм
2. Сварку производить электродами типа Э-42

Спецификация материалов на один щит

Тип щита	NN элем.	Наименование элементов	Профили	Длина мм	Кол.	Вес в кг: —	Вес в кг: всего	Марка	Примечания
А3	8	Вертикальная обвязка	L45×28×4	2790	1+1	6,14	12,28	2377	ГОСТ 8510-57
	14	Горизонтальная обвязка	L75×50×5	490	1	2,35	2,35		— " —
	15	— " —	L45×28×4	490	1	1,1	1,1		— " —
	16	— " —	L45×28×4	490	1	1,1	1,1		— " —
	17	Листовая сталь	-950×1,5	488	1	5,5	5,5		— " —
	18	Горизонтальный горбылек	L35×24×3,3	485	1	0,8	0,8		— " — 3680-57
	85	Анкерный болт	d=10	200	1	0,163	0,163		— " — 7511-58
	86	Болт	d=10	25	8	0,049	0,392		ГОСТ 7796-57
	87	Кламмер	-20×1	40	2	0,005	0,012		— " — 3680-57
	88	— " —	-20×1	30	2	0,005	0,01		— " —
	91	Шайба	50×30	3=4	1	0,047	0,047		— " — 4957-54
	92	Винты для металла с шестигр. гайкой.	M5×12	—	1	0,004	0,004		— " — 1489-53
	93		M5×18	—	2	0,005	0,010		— " —
		Стекло	485×3	920	2	—	—		ГОСТ 111-54

ТД 1960	Перегородки из стальных щитов	Г-903-53	
	Щит с остеклением	Лист	3

Рук. арх. гр. Иванов
Исполнит Литвинов

Промстройпроект
Харьковское отделение

Серия Г-903-53

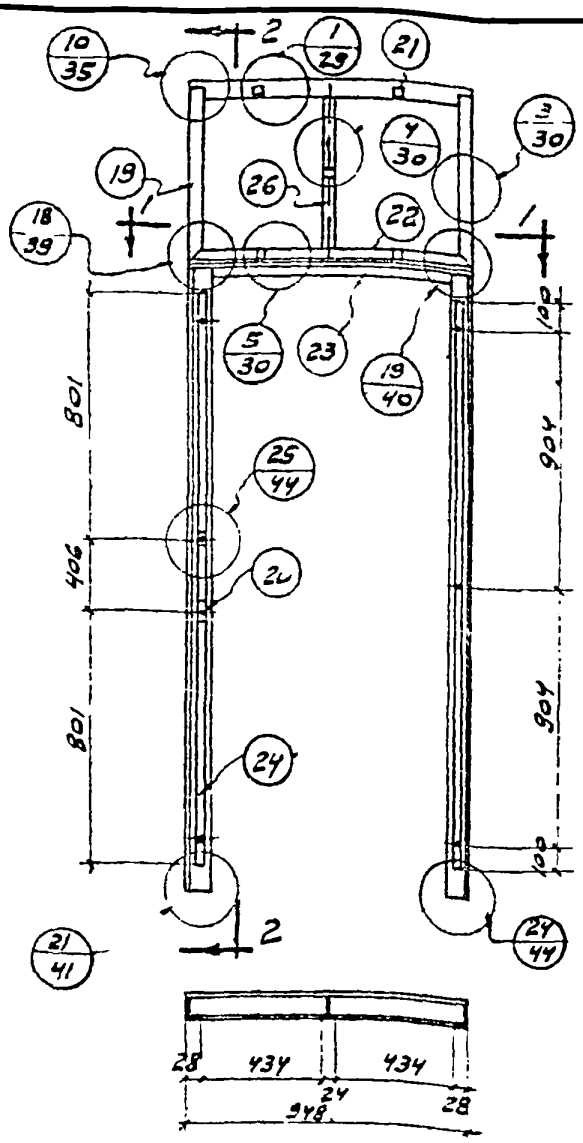

1-1

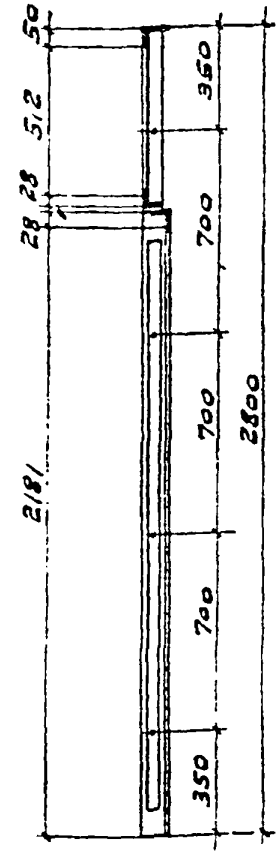

2-2

А4

Примечания:

1. Все сварные швы принимать h=4мм
2. Сварку производить электродами типа Э-42

Спецификация материалов на один щит

Тип щита	NN элем.	Наименование элементов	Профили	Длина мм.	Кол. шт.	Вес в кг шт.	Вес в кг всех	Вес в кг марки	Примечания
А4	19	Вертикальн. обвязка фрамуги	L45×28×4	580	1-1	1,23	2,36	39,22	ГОСТ 8510-57
	20	Вертик. обвязка фрамуж. щита	L63×40×5	2204	1±1	8,6	17,2		—"—
	21	Горизонт. обвязка фрамуги	L75×50×5	938	1	4,49	4,49		—"—
	22	—"—	L45×28×4	938	1	2,06	2,06		—"—
	23	Горизонтальная обвязка	L45×28×4	938	1	2,06	2,06		—"—
	24	Окаймляющий уголок	L45×28×4	2008	1	4,4	4,4		—"—
	25	дверного проема.	L45×28×4	2008	1	4,4	4,4		—"—
	26	Вертик. горбылек фрамуги	L35×24×3,3	578	1	0,94	0,54		—"—
	86	Болт	d=10	25	8	0,049	0,392		—"— 7511-58
	87	Кляммер	-20×1	40	4	0,006	0,024		—"— 7796-57
	88	—"—	-20×1	30	2	0,005	0,01		—"— 3680-57
	92	Винты для металла с шести	M5×12	—	1	0,004	0,004		—"—
	93	гранной гайкой	M5×18	—	4	0,005	0,02		—"— 1489-58
	103	Планка защелки	-35×4	64	2	0,07	0,14		—"— 103-51
	104	Верхняя петля	-35×8	83	1	0,18	0,18		—"—
	105	Нижняя петля	-35×8	83	1	0,19	0,18		—"—
	106	Штифт	d=10	30	2	0,03	0,06		—"— 2590-51
	107	Кольцо-шайба	d=11		1	0,01	0,01		—"— 6957-54
	112	Ушко	-30×5	72	1	0,09	0,09		—"— 103-51
		Стекло	485×3	575	2	—	—		—"— 111-54

Копировал: /Лихтштейн/

Проверил: /Бутов/

Нач. 2Р стр. отд.	Приходько	
Гл. инж. пр.	Жаневский	
Рук. арх. груп.	Иванов	
Исполнитель	Литвинов	

Главстройпроект
ПРОМСТРОЙПРОЕКТ
Харьковское отделение

ТД 1960г.	Перегородки из стальных щитов.	Г-903-53	
	Щит с остеклением для однопольной двери.	Лист	4

Серия Г-903-53

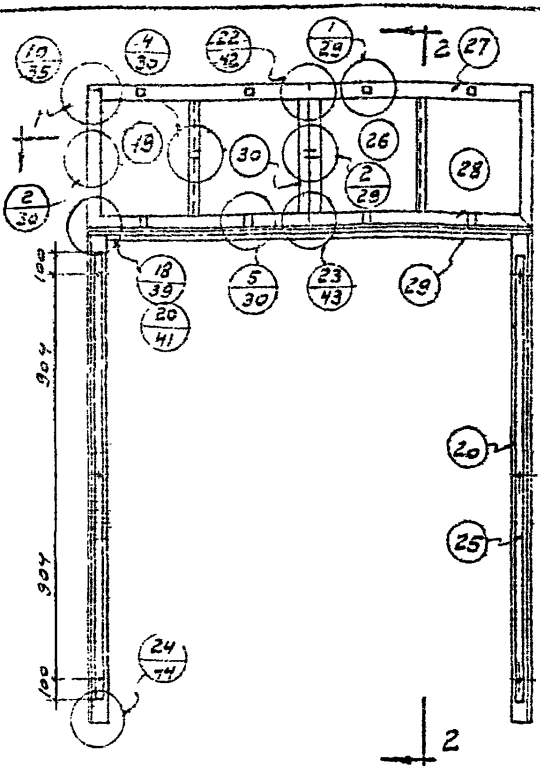

1-1

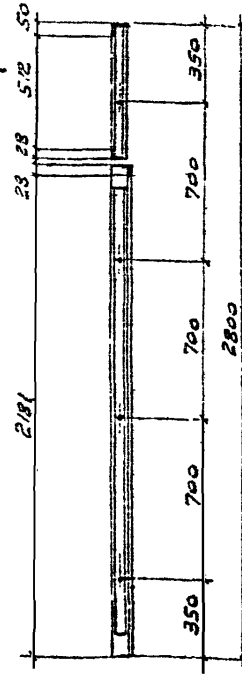

2-2

А5

Примечания:

1. Все сварные швы принимать $h_ш$ 4 мм.
2. Сварку производить электродами типа Э-42.

Спецификация материалов на один щит

Тип щита	№№ эл-тов	Наименование элементов	Профиль или	Длина мм	Кол. шт.	Вес в кг шт.	Вес в кг всех	№№ ГОСТ, ТУ	Примечания
А5	19	Закладная деталь	L 45×25×4	553	1+1	1.38	2.56		ГОСТ 8510-57
	30	Вертикальный обвязки щита	L 63×40×5	820	1+1	9.5	17.3		
	27	Горизонтальная связка	L 75×50×5	1935	1	9.28	9.28		
	24	" "	L 45×28×4	1535	1	4.26	4.26		
	29	Горизонт. обвязка дверного щита	L 45×28×4	1535	1	4.26	4.26		
	26	Вертикальная средняя стойка	L 45×28×4	2198	1+1	4.27	8.54		
	25	Горизонт. нижняя обвязка щита	L 45×28×4	2198	1+1	4.27	8.54		
	28	Вертикальная правая стойка	L 35×24×3	579	2	2.24	4.48		
	18	Болт	d=10	25	10	0.049	0.49	7798-57	
	37	Гайка М	-20-1	20	10	0.085	0.85	5927-57	
	38	" "	-20-1	30	4	0.085	0.34	5915-57	
	22	Винты для металла с шестигранной головкой	М5×12	—	2	0.024	0.048	1482-59	
	23	Верхняя петля	М5×18	—	2	0.095	0.045	5932-58	
	104	Нижняя петля	-35-2	93	2	0.18	0.36	5932-58	
	105	Штифт	-35-8	93	2	0.18	0.36	5932-58	
	106	Скоба-шайба	d=10	30	4	0.03	0.12	5932-58	
	127	Стекло	d=11	—	2	0.01	0.02	2590-57	
			475×3	575	4	—	—	6657-57	
								111-54	

5225

Перегородки из стальных щитов

Щит с остеклением для двупольной двери.

Г-903-53

Лист 5

1960

Привязан: 1 Б.Гтроб

Инв.№ подл. | Подпись и дата | Взам.инв.№

Изм. Кол.уч. Лист № док. Подпись Дата

Разраб. Иванов

Пров. Литвинов

Н.контр.

Гл.спец.

Индивидуальное задание

Гражданское строительство

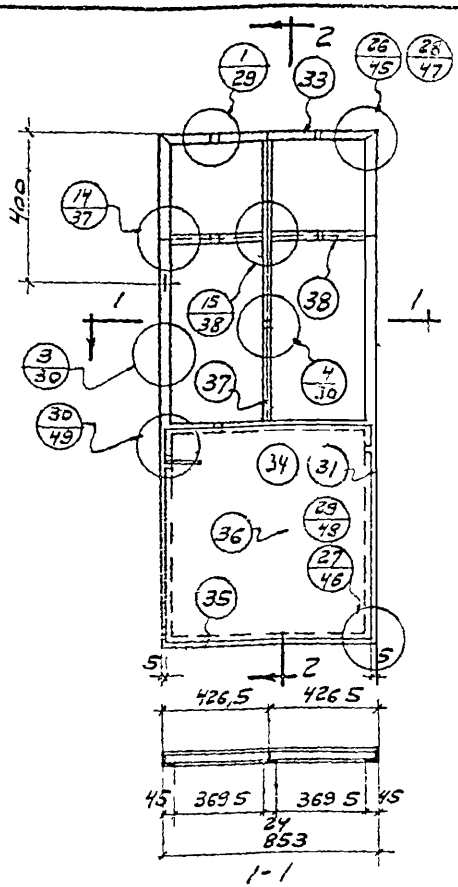

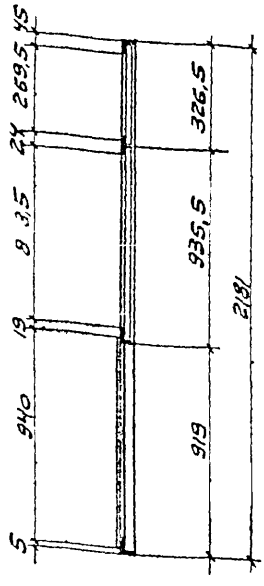

А6

Примечания:

1. Все сварные швы принимать h=4мм.
2. Сварку производить электродами типа Э-42.

Спецификация материалов на один щит

Тип щита	NN элем.	Наименование элементов	Профиль	Длина мм.	Кол. шт.	Вес в кг шт.	Вес в кг всех	Вес в кг мар. ем	Примечания
А6	31	Вертикальная обвязка двери	∠45×4	2171	1т1	5,9	11,8	35,47	ГОСТ 8509-57
	33	Горизонтальн. обвязка двери	∠45×4	843	1	2,3	2,3		" "
	34	" "	∠45×4	843	1	2,3	2,3		" "
	35	" "	∠45×4	843	1	2,3	2,3		" "
	36	Листовая сталь	-940×1,5	843	1	9,2	9,2		" " 3680-57
	37	Вертикальный горбылек	-35(?41,3)3	1250	1	2,03	2,03		" " 7511-58
	38	Горизонтальный горбылек	-35(?27,3)3	420	2	0,33	1,86		" " "
	39	Планмер	-20×1	40	4	0,005	0,021		" " 3680-57
	30	"	-20×1	30	8	0,005	0,04		" " "
	92	Болт d=10		30	4	0,05	0,20		" " 7795-57
	93	Винты для металла с шестигранной головой	М5×17	—	4	0,005	0,01		" " 1489-58
	108	Уголок-петля	М5×10	—	4	0,005	0,02		" " 8510-57
	109	Уголок-петля	∠75×50×8	81	1	0,6	0,6		" " "
	110	Уголок-ушко	∠75×50×6	81	1	0,6	0,6		" " "
	111	Уголок-ушко	∠45×28×4	30	1	0,066	0,066		" " "
	116	Прокладка	∠45×28×4	30	1	0,066	0,066		" " "
	—	Ручка-защелка	-45×2	75	2	0,06	0,12		" " 3680-57
	—	Стекло	—	—	1	1,21	1,21		" " "
	—	" "	415×3	920	2	—	—		ГОСТ 111-54
			315×3	415	2	—	—		" " "

Разработал: Ушкалов
Гл. инж. пр. Занегазин
Рук. арх. гр. Иванов
Исполнитель Литвинов

Главстройпроект
Харьковское отделение
Промстройпроект

Перегородки из стальных щитов — Г-903-53
1960г. Полотно однопольной двери с остеклением. — Лист 6

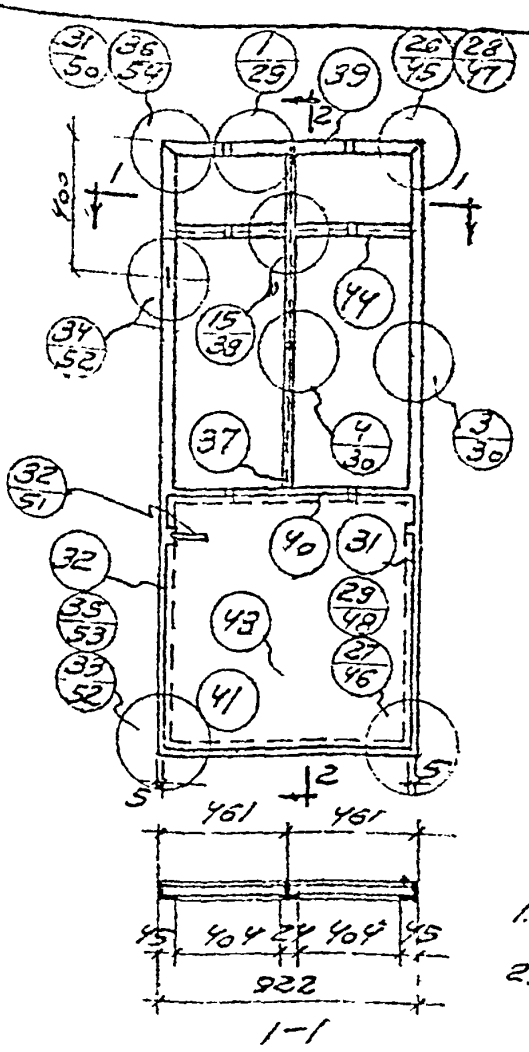

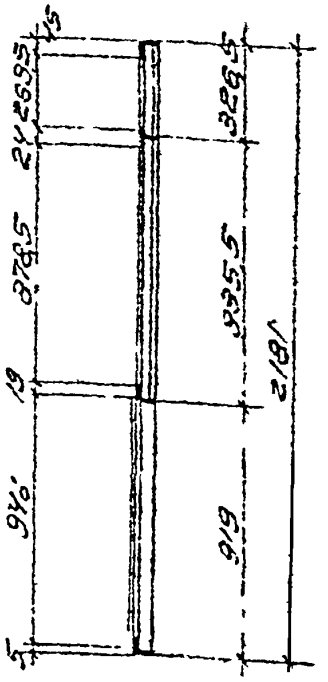

А7

Примечания:

1. Все сварные швы принимать h = 4 мм
2. Сварку производить электродами типа Э-42.

Спецификация материалов на один щит

Тип щита	NN эл.	Наименование элементов	Профиль	Длина мм	Кол. шт.	Вес в кг шт.	Вес в кг всего	Марка	Примечания
А7	31	Вертикальная обвязка	L45x4	2171	1	5,9	5,9	41,12	Гост 8509-57
	32	— " — " —	L45x4	2171	1	5,9	5,9		— " —
	39	Горизонтальн. обвязка	L45x4	912	1	2,5	2,5		— " —
	40	— " — " —	L45x4	912	1	2,5	2,5		— " —
	41	— " — " —	L45x4	912	1	2,5	2,5		— " —
	42	Нащельник	-35x4	2181	1	2,4	2,4		— " —
	43	Листовая сталь	-940x1,5	884	1	9,9	9,9		— " — 103-51
	37	Вертикальный горбыл.	L35x24x3,3	1250	1	2,03	2,03		— " — 3680-57
	44	Горизонтальн. горбыл.	L35x24x3,3	455	1+1	0,74	1,48		— " — 7511-58
	90	Болт	d=10	32	4	0,03	0,20		— " —
	87	Кламмер	-20x1	40	4	0,005	0,024		— " — 7795-57
	88	— " —	-20x1	32	3	0,005	0,004		— " — 3680-57
	92	Винт для металла с	M5x12	—	8	0,004	0,03		— " — 1489-55
	93	Шестигранной гайкой	M5x18	—	4	0,005	0,02		— " —
	108	Уголок-петля	L75x50x8	81	2	0,6	1,2		— " — 8510-57
	109	— " —	L75x50x8	81	2	0,6	1,2		— " —
	110	Уголок ушко	L45x26x4	30	1	0,07	0,07		— " —
	111	— " —	L45x26x4	30	1	0,07	0,07		— " —
	113	Гнездо для шпингалета	-45x5	45	2	0,07	0,14		— " — 103-51
	114	Стержень шпингалета	d=10	120	1	0,16	0,16		— " — 2590-51
	115	Планка шпингалета	-20x4	115	2	0,7	1,4		— " — 103-51
	116	Прокладка	-45x2	75	4	0,06	0,24		— " — 3680-57
		Ручка-защелка	—	—	1	1,21	1,21		
		Стекло	450x3	920	2	—	—		Гост 111-54
		— " —	315x3	415	2	—	—		— " —

Харьковское отделение | Исполнит | Литвинов

ТД 1960	Перегородки из стальных щитов	Г-903-53
	Полотно двупольной двери с остеклением.	Лист 7

Серия Г-903-53

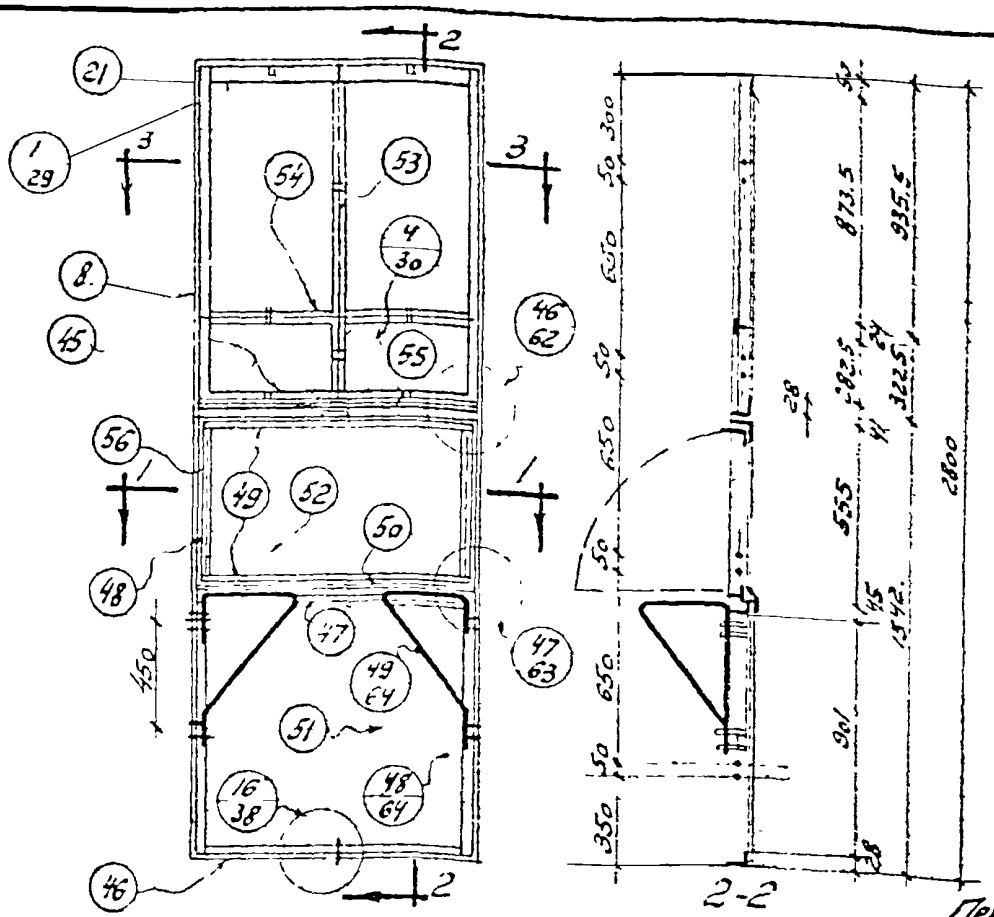

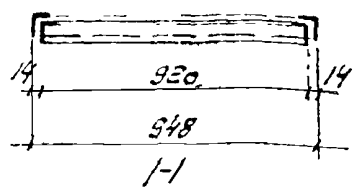

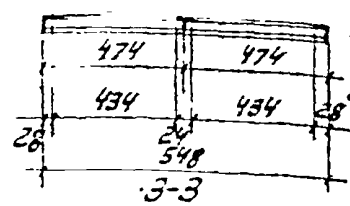

Примечания:

1. Все сварные швы принимать h=4мм.
2. Электросварку производить электродами типа Э-42

Спецификация материалов на один щит

Тип щита	NN элем.	Наименование элементов	Профили	Длина мм.	Кол. шт.	Вес в кг шт.	Вес в кг всех	Вес в кг марки	Примечания
	8	Вертикальная обвязка	L45×28×4	2790	1+1	6.2	12.4		ГОСТ 8510-54
	21	Горизонтальная обвязка	L45×50×5	940	1	4.5	4.5		" "
	45	" "	L46×28×4	940	1	2.07	2.07		" "
	46	" "	L45×28×4	940	1	2.07	2.07		" "
	47	" "	L45×28×4	940	1	2.07	2.07		" "
	48	Вертик. обвязка раздат. окна	L45×28×4	530	1+1	1.17	2.34		" "
	49	Горизонт. обвязка разд. окна	L45×28×4	910	1+1	2.0	4.0		" "
	50	Нащельник раздат. окна	L63×40×5	880	1	3.44	3.44		" "
	51	Листовая сталь щита	-950×1.5	938	1	10.5	10.5		" "
	52	Лист. сталь раздат. окна	-930×1.5	560	1	6.0	6.0		" 3680-57
	53	Вертикальный горбылек	L35×24×3.3	1248	1	2.02	2.02		" "
	54	Горизонтальный горбылек	L35×24×3.3	768	1+1	0.76	1.52		" 7511-58
	55	Анкерный болт	d=10	200	1	0.163	0.160		" "
	56	Анкерный болт	d=10	25	4	0.049	0.2		
	60	Шайба	50×30	d=4	1	0.047	0.05	59.60	ГОСТ 7796-57
	91	Винты для металла с	M5×12	—	4	0.004	0.016		" 6957-54
	92	шестигранной гайкой	M5×18	—	4	0.005	0.02		" 1489-58
	93	Кляммер	-20×1	40	4	0.006	0.024		" "
	87	"	-20×1	30	8	0.005	0.04		" 3680-57
	88	Нащельник	L32×20×4	886	1	1.31	1.31		" "
	55	Упорный уголок	L20×20×4	50	2	0.06	0.12		" 8510-57
	56	Кронштейн	d=12	1300	2	1.6	2.32		" 8509-57
	117	Кольцо для кронштейна	d=12	—	4	0.02	0.08		" 2590-51
	118	Петля для кронштейна	-65×5	125	4	0.32	1.28		" "
	119	Закладки	d=16	50	2	0.08	0.16		" 103-51
	120	Ушко	-30×5	45	2	0.05	0.1		" 2590-51
	121	Петля	-70×3	135	2	0.47	0.88		" 103-51
	122	Стержень	d=7	160	2	0.05	0.1		" "
	123	Шплинт	-3×15	—	2	—	—		" 2590-51
	124	Стекло	465×3	925	2	—	—		
		"	465×3	340	2	—	—		ГОСТ 111-54
									" "

Проверил Л. Бутову

Нач. 2 стр. отд.	Приходько		
Гл. инж. пр.	Жаневский		
Рук. арх. гр.	Иванов		
Исполнит.	Литвинов		

Госстрой СССР
Главстройпроект
ПРОМСТРОЙПРОЕКТ
Харьковское отделение

ТД	Перегородки из стальных щитов	Г-903-53	
1950	Щит с раздаточным окном и остеклением	Лист	8

Серия Г-903-53

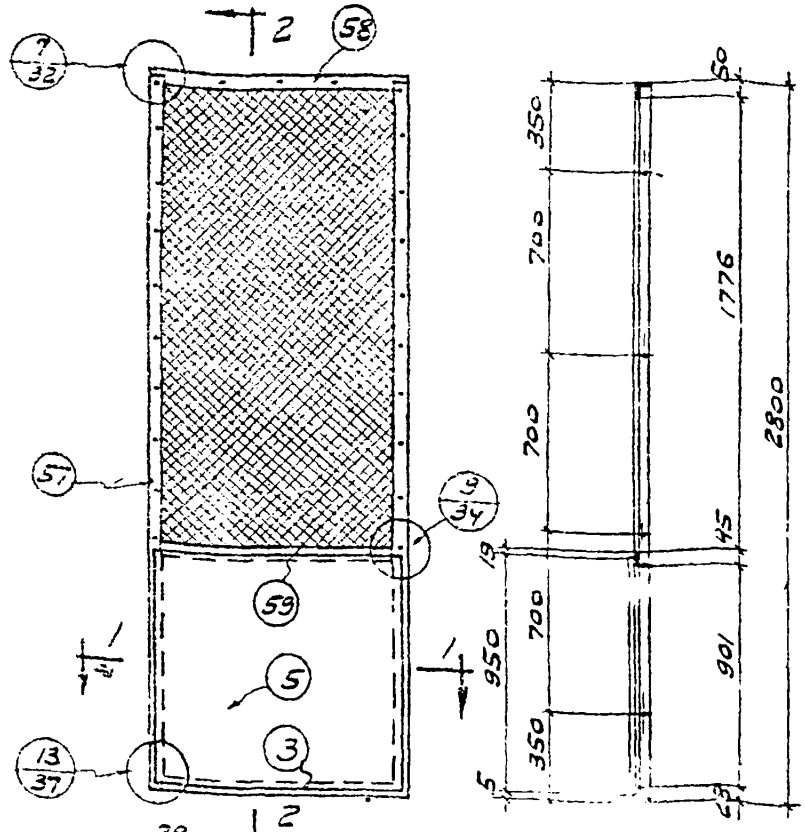

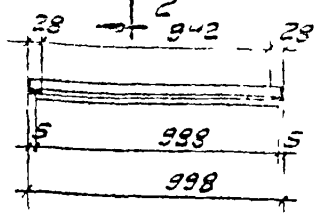

1-1

2-2

Примечание.

1. Все сварные швы принимать n=4мм
2. Сварку производить электродами типа Э-42.

Спецификация материалов на один щит

Тип щита	NN элем.	Наименование элементов	Профили	Длина мм	К-во шт.	Вес в кг шт.	Вес в кг всех	Марка	Примечания
61	57	Вертикальная обвязка	∠45×28×4	2750	1-1	6,2	12,4	36,9	ГОСТ 3510-57
	58	Горизонтальная обвязка	∠75×50×5	950	1	4,8	4,8		—"—
	3	—"—	∠45×28×4	990	1	2,2	2,2		—"—
	59	—"—	∠45×28×4	990	1	2,2	2,2		—"—
	5	Листовая сталь	-950×1,5	988	1	11,1	11,1		—"—
	60	Полосовая сталь	-20×4	1320	2	1,15	2,3		—3680-57
	61	—"—	-20×4	940	2	0,59	1,2		—103-51
	85	Анкерный болт	d=10	200	1	0,163	0,16		—"—
	86	Болт	d=10	25	9	0,049	0,35		
	94	Винт для металла с шестигр. гайкой	M5×26	—	30	0,005	0,15		ГОСТ 7796-57
	91	Шайба	50×30	δ=4	1	0,047	0,05		—1489-58
									—6957-[illegible]
	—	Проволока	d=2,5	5300	1	—	—		
	—	Сетка стальная	950×1800	—	1		—		ГОСТ 3234-46
									—2715-44

ТД	Перегородки из стальных щитов.	Г-903-53	
1960	Щит с сеткой.	Лист	9

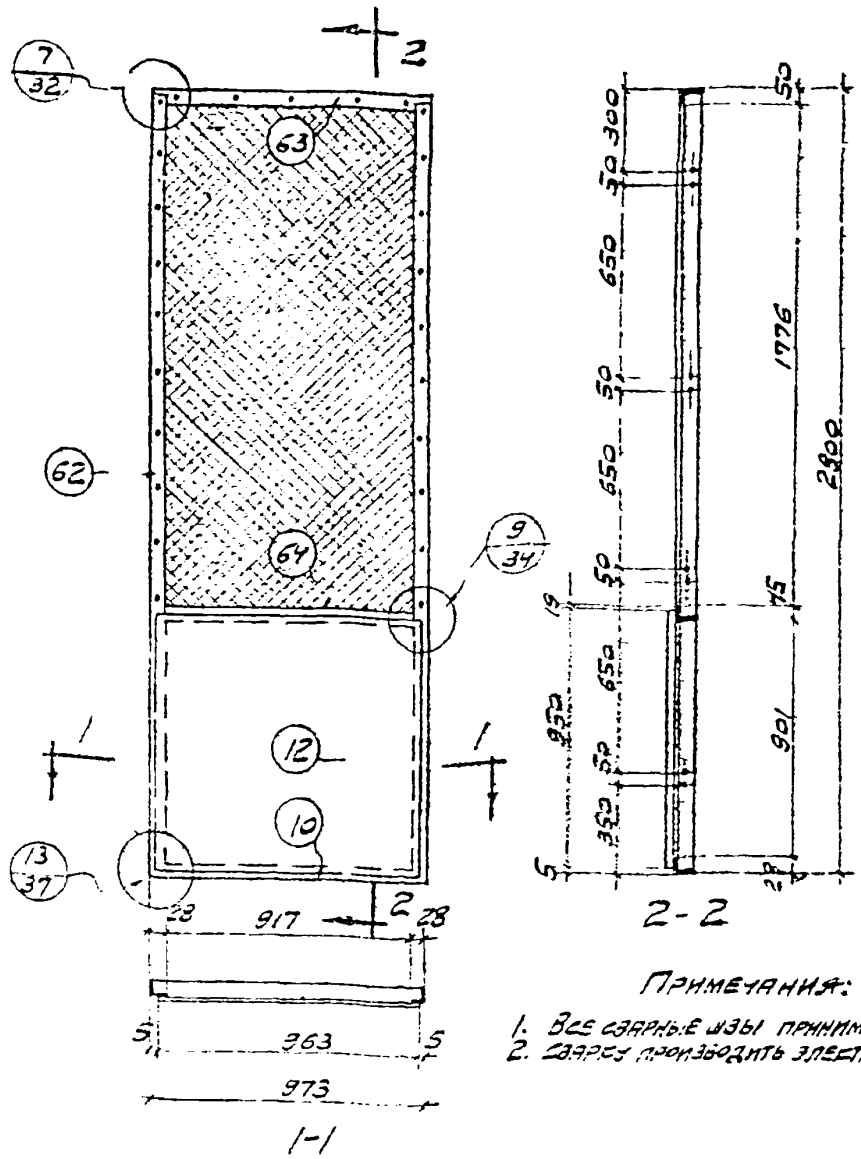

62

Примечания:

1. Все сварные швы принимать h= 4 мм.
2. Сварку производить электродами типа Э-42.

Спецификация материалов на один щит

Тип щита	№№ элем.	Наименование элементов	Профиль	Длина мм	Кол. шт	Вес в кг шт.	Вес в кг всех	Вес в кг марка	Примечания
62	62	Вертикальная обвязка	∟75×28×4	2390	1+1	6,2	12,4	36,9	ГОСТ 5510-57
	63	Горизонтальная обвязка	∟75×50×5	965	1	4,6	4,6		
	10	Горизонтальная обвязка	∟75×28×4	965	1	2,2	2,2		
	64	"	∟75×28×4	965	1	2,2	2,2		
	12	Листовая сталь	-950×1,5	953	1	10,8	10,8		3530-57
	66	Полосовая сталь	-20×4	1820	2	1,15	2,3		103-51
	65		-20×4	915	2	0,58	1,16		"
	95	Анкерный болт	⌀10	200	4	0,83	0,33		
	89	Болт	⌀10	35	4	0,07	0,28		ГОСТ 7796-57
	96	Болт	⌀10	35	8	0,049	0,39		"
	94	Планка для металлической сетки	5×26	30	3	0,005	0,15		1499-53
	91	Шина	50×30	2+4	2	2,047	0,1		6957-54
		Проволока	⌀2,5	5300	1	—	—		ГОСТ 3282-46
		Сетка стальная	950×1960		1	—	—		27,5 кг

ТЦ 1960	Перегородки из стальных щитов	Г-903-53	
	Щит с сеткой для примыкания к стойкам.	Лист	10

Госстрой СССР Главпромпроект ПРОМСТРОЙПРОЕКТ Харьковское отделение

Нач. отд. Гаврилов
Гл. инж. пр-та Руденко
Рук. арх. гр. Иванов
Проходцев
Иванов
Литвинов

Проверил (Бутов)

Серия Г-903-53

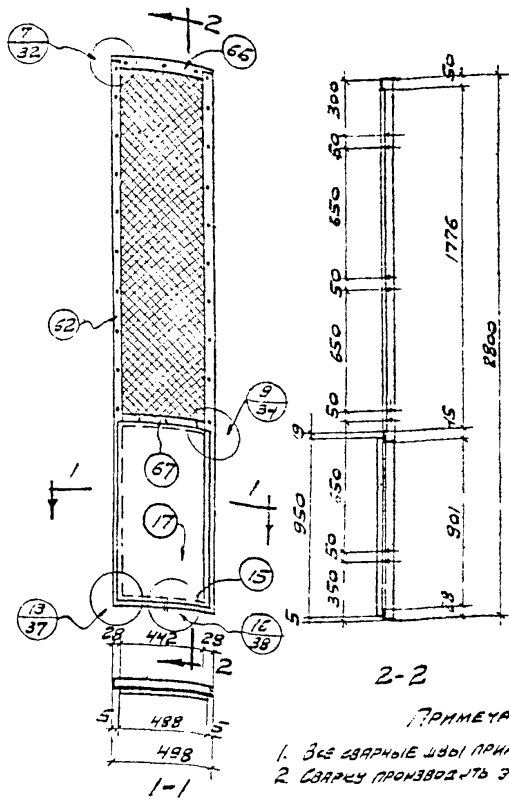

53

Примечания

1. Все сварные швы принимать h=4мм.
2. Сварку производить электродами типа Э 42

Спецификация материалов на один щит

Тип щита	NN элем.	Наименование элементов	Профили	Длина мм	Кол. шт.	Вес в кг: шт.	Вес в кг: общий	Примечания
53	62	Вертикальная обвязка	[120х52х4,8	2350	2	12,4	24,8	ГОСТ 8240-57
	16	Горизонтальная обвязка	∠ 75х50х5	490		2,4	2,4	
	5	— " —	∠ 75х50х5	490		2,4	2,4	
	67	— " —	∠ 75х50х5	490		2,4	2,4	
	17	Диагональ стала	∠ 75х50х5	490	1	1,1	1,1	
	30	Полосовая сталь	-200х4	193		3,3	5,5	
	33	— " —	-200х4	930	2	1,15	2,3	3680-57
	35	Анкерный болт	-200х4	490	2	0,59	0,58	19-20-57
	36	Болт	Ø 12	264	1	0,163	0,16	26 кг
	34	Винт для крепления сетки	Ø 10	35	8	0,044	0,09	
	31	Шайба	65х36	—	16	0,0225	0,13	ГОСТ 7798-53
			50х30	264	1	0,04	0,1	1389-58
		Гидропрокладка	Ø 3,5	1320	1	—	—	6402-54
		Сетка стальная	490х1930	—	1	—	—	ГОСТ 3826-47 С 27,5-мм

ТД 1960	Перегородки из стальных щитов.		Г-903-53
	Щит с сеткой	Лист	11

Госстрой СССР
Главстройпроект
ПРОМСТРОЙПРОЕКТ
Харьковское отделение

Нач. сектора	Гаврилов
Гл. инж. пр.	Семенов
Рук. арх. гр.	Иванов
Испол. инженер	Литвинов

Проверил: Котов

Серия Г-903-53

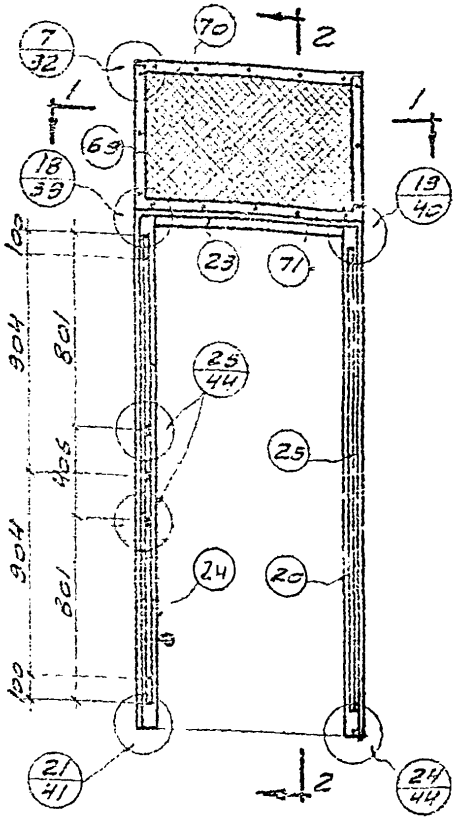

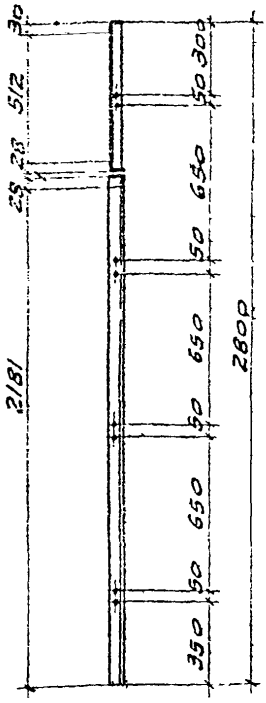

64

2-2

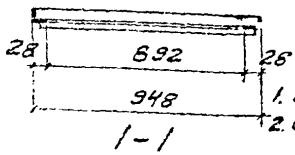

1-1

ПРИМЕЧАНИЯ:

1. ВСЕ СВАРНЫЕ ШВЫ ПРИНИМАТЬ h=4мм
2. СВАРКУ ПРОИЗВОДИТЬ ЭЛЕКТРОДАМИ ТИПА Э-42.

СПЕЦИФИКАЦИЯ МАТЕРИАЛОВ НА ОДИН ЩИТ

Тип щита	N-N элем	Наименование элементов	Профили	Длина мм	К-во шт.	Вес в кг шт.	Вес в кг всего	Марка	Примечания
64	69	Вертикальная обвязка	L45x28x4	550	1+1	1.3	2.6	407	ГОСТ 8510-57
	20	Вертик. обвязка фрамуж. щита	L63x40x5	2204	1+1	8.65	17.3		—"— —"—
	23	Горизонтальн. обвязка	L45x28x4	938	1	2.1	2.1		—"— —"—
	70	Горизонт. обвязка фрамуги	L75x50x5	938	1	4.5	4.5		—"— —"—
	71	—"—	L45x28x4	938	1	2.1	2.1		—"— —"—
	24	Окаймляющ. уголок	L45x28x4	2008	1	4.5	4.5		—"— —"—
	25	—"—	L45x28x4	2010	1	4.5	4.5		—"— —"—
	86	Болт	d=10	25	8	0.045	0.39		—"— 7796-57
	94	Винт для металла с шестигранн.	M5x26	—	16	0.005	0.10		—"— 1489-58
	95	Полосовая сталь	-20x4	554	2	0.35	0.7		—"— 103-51
	96	—"—	-20x4	952	2	0.59	1.2		—"— —"—
	103	Планка защелка	-35x4	64	2	0.07	0.14		—"— —"—
	104	Верхняя петля	-35x8	89	1	0.18	0.2		—"— —"—
	105	Нижняя петля	-35x8	83	1	0.18	0.2		—"— —"—
	106	Штифт	d=10	30	2	0.03	0.1		—"— 2590-51
	107	Кольцо-шайба	d=11	—	1	0.01	0.01		—"— 6957-54
	112	Ушко	-30x5	72	1	0.09	0.1		—"— 103-51
	—	Проволока	d=2.5	2960	1	—	—		ГОСТ 3282-46
	—	Сетка стальная	950x530	—	1	—	—		—"— 2715-44

ТД 1960	Перегородка из стальных щитов	Г-903-53	
	Щит с сеткой для однопольной двери	Лист	12

Харьковское отделение | Исполнит. | Литвинов

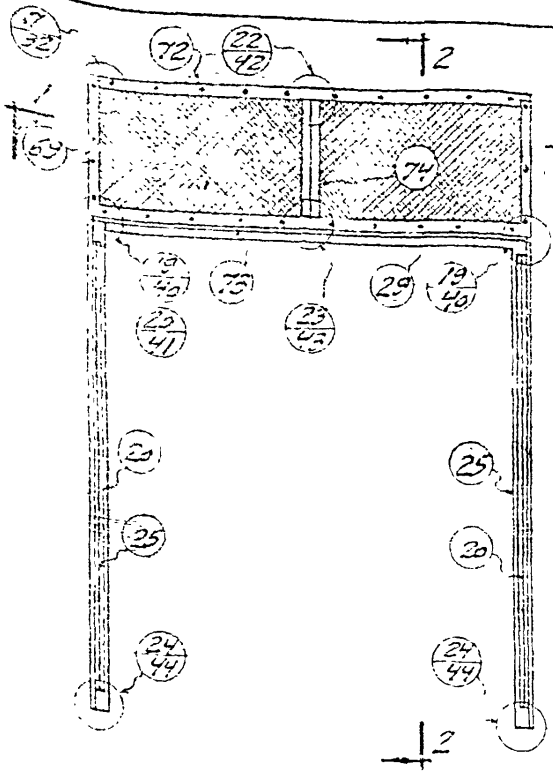

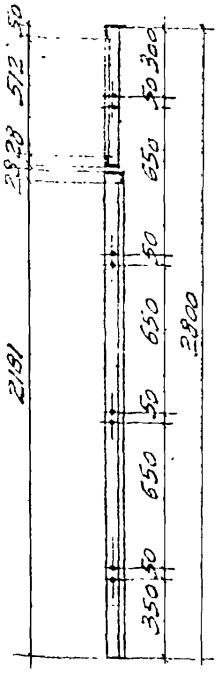

55

2-2

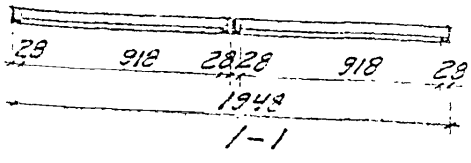

1-1

Примечания:

1. Все сварные швы принимать $h = 4$ мм
2. Сварку производить электродами типа Э-42.

Спецификация материалов на один щит

Тип щита	NN элем.	Наименование элемента	Профили	Длина мм	Кол. шт.	Вес в кг шт.	Вес в кг всего	Марка	Примечание
55	69	Вертикальная обвязка	L 45×28×4	380	1+1	1.30	2.60		ГОСТ 6510-57
	20	Вертикальная обвязка фрамуги	L 63×40×5	2204	1+1	8.65	17.3		
	29	Горизонтальная обвязка	L 45×28×4	1333	1	4.3	4.3		
	72	Горизонт. обвязка фрамуги	L 75×50×5	1333	1	9.3	9.3		
	73	— " —	L 45×28×7	1333	1	4.3	4.3		
	74	Вертик. средник фрамуги	L 45×28×4	575	1+1	1.25	2.6		
	25	Стаймлен. уголок, двер. проем	L 45×28×4	2008	1+1	4.5	9.0		
	36	Болт	d=10	25	10	0.045	0.48	5293	7736-57
	44	Винт для метал. шестигр. гайки	M5×26	—	12	0.005	0.16		1469-56
	35	Полосовая сталь	-20×4	554	2	0.35	0.7		103-51
	37	— " —	-20×4	916	2	0.58	1.16		
	104	Верхняя петля	-35×8	93	2	0.18	0.4		
	105	Нижняя петля	-35×8	83	2	0.15	0.4		
	106	Штифт	d=10	30	4	0.03	0.1		2590-51
	107	Кольцо-шайба	d=11	—	2	0.01	0.02		6957-54
		Проволока	d=2.6	2960	2				ГОСТ 3282-46
	—	Сетка стальная	950×530	—	2				2715-44

ТД 1961	Перегородки из стальных щитов	Г-903-53	
	Щит с сеткой для двупольной двери	Лист	13

Серия Г-903-53

Сарысовское отделение | Исполнитель | Литвинов

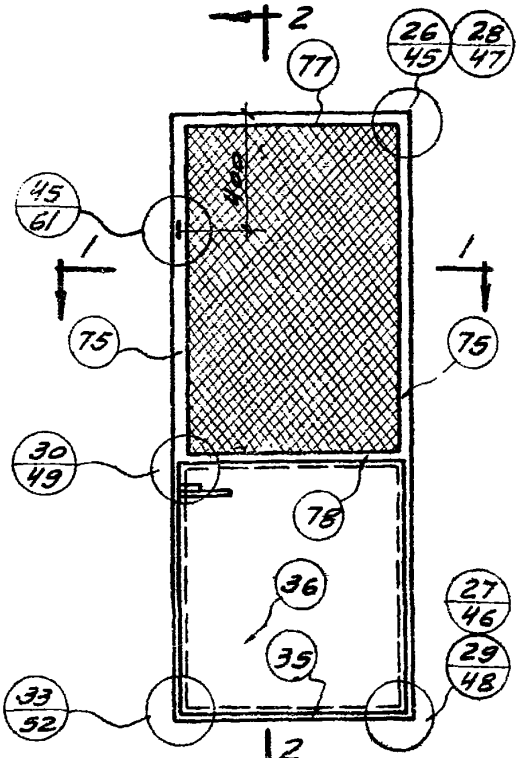

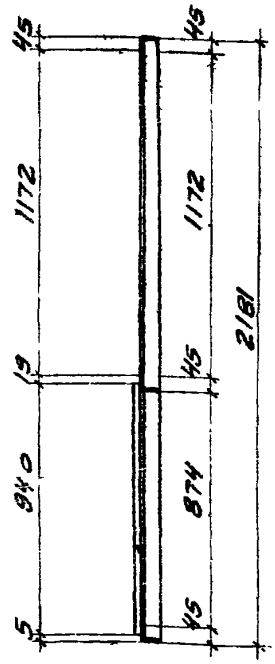

Примечания

1. Все сварные швы принимать h=4мм.
2. Сварку производить электродами типа Э-42.

Спецификация материалов на один щит

Тип щита	NN элем.	Наименование элементов	Профили	Длина мм	К-во шт.	Вес в кг шт.	Вес в кг всего	Марка	Примечания
66	75	Вертикальная обвязка	L 45×4	2171	1+1	5.9	11.8	3410	ГОСТ 8509-57
	77	Горизонтальная обвязка двери	L 45×4	843	1	2.3	2.3		—"— —"—
	78	—"—	L 45×4	843	1	2.3	2.3		—"— —"—
	35	—"—	L 45×4	843	1	2.3	2.3		—"— —"—
	36	Листовая сталь однополой двери	-940×1.5	815	1	9.9	9.9		—"— 3680-57
	79	Полосовая сталь	-20×4	1220	2	0.75	1.5		—"— 103-51
	80	—"—	-20×4	765	2	0.48	0.96		—"— —"—
	90	Болт	d=10	30	4	0.05	0.20		—"— 7796-57
	93	Винт для металла с шестигр. гайк.	M5×22	—	2	0.005	0.01		—"— 1489-58
	94	—"—	M5×26	—	24	0.005	0.12		—"— —"—
	108	Уголок петля	L 75×50×8	81	1	0.60	0.6		—"— 8510-57
	109	—"—	L 75×50×8	81	1	0.60	0.6		—"— —"—
	110	Уголок-ушко	L 45×28×4	30	1	0.07	0.1		—"— —"—
	111	—"—	L 45×28×4	30	1	0.07	0.1		—"— —"—
	116	Прокладка	-45×2	75	2	0.06	0.1		—"— 3680-57
	—	Ручка-защелка			1	1.21	1.2		
	—	Проволока	d=2.5	5300	1	—	—		ГОСТ 3282-46
	—	Сетка стальная	950×2000	—	1	—	—		—"— 2715-44

Госстрой СССР
Главстройпроект
ПРОМСТРОЙПРОЕКТ
Харьковское отделение

Нач. отд. —
Гл. инж. —
Рук. арх. гр. Иванов
Исполнит. Литвинов

Проверил Бутов
Копировала

ТД 1960

Перегородки из стальных щитов — Г-903-5
Полотно однопольной двери с сеткой — Лист 14

Серия Г-903-53

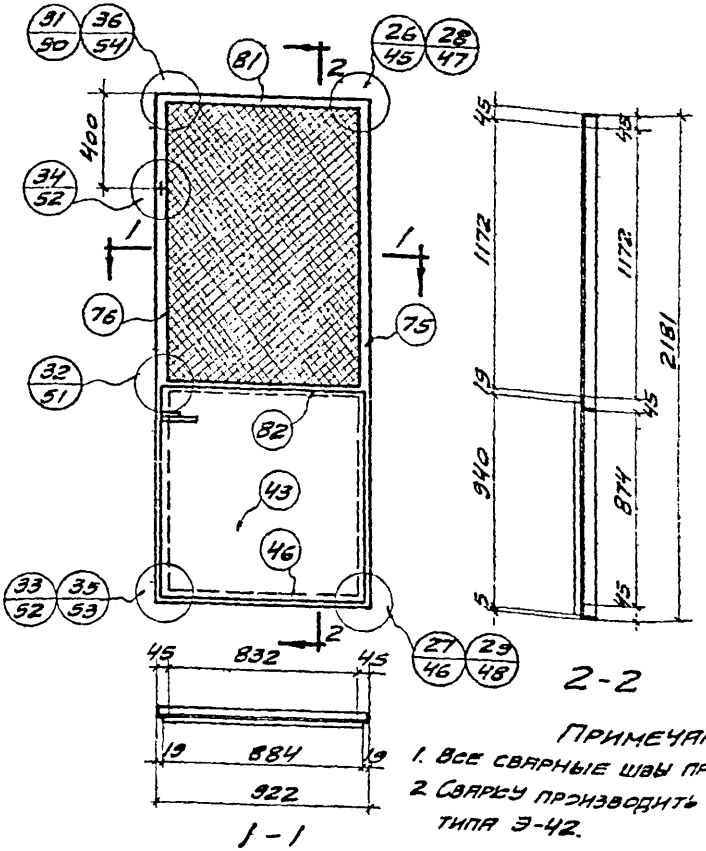

Б7

Примечания:

1. Все сварные швы принимать h=4мм.
2. Сварку производить электродами типа Э-42.

Спецификация материалов на один щит

Тип щита	NN элем.	Наименование элементов	Профили	Длина мм	К-во шт.	Вес в кг шт.	Вес в кг всех	Марка	Примечания
Б7	75	Вертик. обвязка двери	L45x4	2171	1	5.9	5.9		ГОСТ 8509-57
	76	—"—	L45x4	2171	1	5.9	5.9		—"—
	81	Горизонт. обвязка двери	L45x4	912	1	2.5	2.5		—"—
	46	—"—	L45x4	912	1	2.5	2.5		—"—
	42	Нащельник двери	-35x4	2181	1	2.4	2.4		—"— 103-51
	43	Листовая сталь двупольн. дв.	-940x15	884	1	9.9	9.9		—"— 3680-57
	79	Полосовая сталь двери	-20x4	1220	2	0.75	1.5		—"— 103-51
	83		-20x4	834	2	0.525	1.05		—"—
	90	Болт	d=10	30	4	0.05	0.20		—"— 7796-57
	93	Винт для металла с шестигр. гайк.	M5x22	—	2	0.005	0.01	36.53	—"— 1459-58
	94	—"—	M5x26	—	24	0.005	0.12		—"—
	108	Уголок-петля	L75x50x8	81	2	0.6	1.2		—"— 8510-57
	109	Уголок-петля	L75x50x8	81	2	0.6	1.2		—"—
	110	Уголок-ушко	L45x28x4	30	1	0.07	0.1		—"—
	111	—"—	L45x28x4	30	1	0.07	0.1		—"—
	113	Гнездо для шпингалета	-45x5	45	2	0.08	0.16		—"— 103-51
	114	Стержень шпингалета	d=10	120	1	0.16	0.2		—"— 2590-51
	115	Планка шпингалета	-20x4	115	2	0.07	0.14		—"— 103-51
	116	Прокладка	-45x2	75	4	0.06	0.24		—"— 3680-57
	—	Ручка-защелка	—	—	1	1.21	1.21		
	—	Проволока	d=2.5	5900	1	—	—		ГОСТ 3282-46
	—	Сетка стальная	950x2000	—	1	—	—		—"— 2715-44

ТД	Перегородки из стальных щитов.	Г-903-53	
1960	Полотно двупольной двери с сеткой	Лист	15

Харьковское отделение. Исполнитель Литвинов

Серия Г-903-53

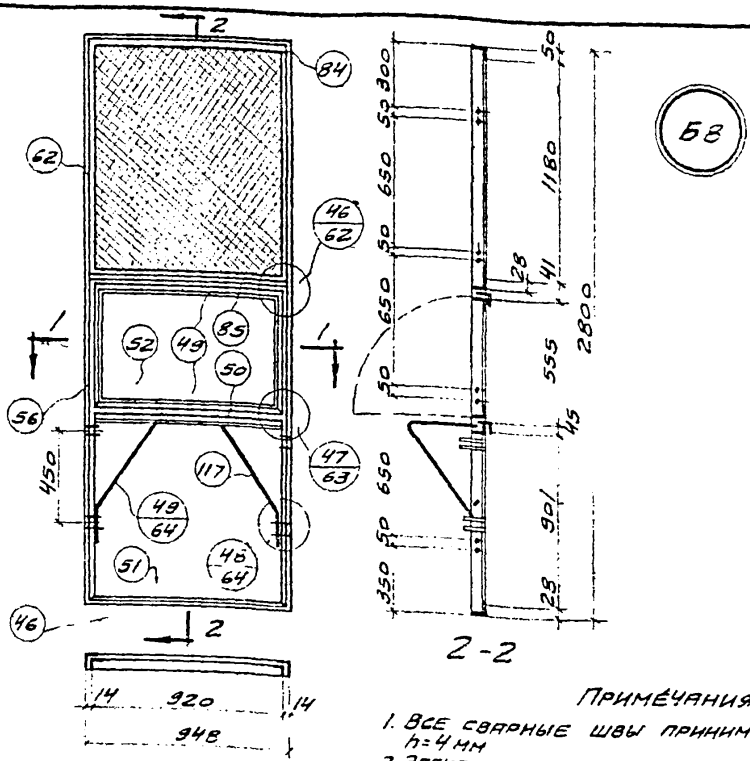

Примечания

1. Все сварные швы принимать h=4 мм
2. Электросварку производить электродами типа Э-42

Спецификация материалов на один щит

Тип щита	NN элем	Наименование элементов	Профили	Длина мм	К-во шт.	Вес в кг шт.	Вес в кг всех	Марка	Примечания
Б8	62	Вертикальная обвязка	L45×28×4	2790	1+1	6.3	6.3		ГОСТ 8510-57
	84	Горизонтальная обвязка	L75×50×5	940	1	4.5	4.5		—"— —"—
	85		L45×28×4	940	1	2.1	2.1		—"— —"—
	45		L45×28×4	940	1	2.1	2.1		—"— —"—
	47		L45×4	940	1	2.6	2.6		—"— 8509-57
	56	Упорный уголок	L20×4	50	2	0.06	0.12		—"— —"—
	73	Полосовая сталь	-20×4	1220	2	0.77	1.54		—"— 103-51
	84		-20×4	900	2	0.57	1.14		—"— —"—
	85	Анкерный болт	d=10	200	1	0.163	0.16		
	86	Болт	d=10	25	4	0.049	0.2		ГОСТ 7796-57
	91	Шайба	50×30	d=4	1	0.047	0.05		—"— 6957-54
	117	Кронштейн	d=12	1300	2	1.16	2.3		—"— 2590-51
	118	Кольцо для кронштейна	d=12		4	0.02	0.1		—"— —"—
	119	Петля для кронштейна	-85×5	125	4	0.32	1.3		
	120	Закладка	d=16	50	2	0.08	0.2	53.5	ГОСТ 2590-51
	121	Ушко	-30×5	45	2	0.05	0.1		—"— 103-51
	122	Петля	-70×3	135	2	0.44	0.9		—"— —"—
	123	Стержень	d=7	160	2	0.09	0.1		—"— 2590-51
	48	Вертик. обвязка раздаточ. окна	L45×28×4	530	1+1	1.2	2.4		—"— 8510-57
	49	Горизонт. обвязка раздаточ. окна	L45×28×4	910	1+1	2.06	4.1		—"— —"—
	50	Нацельник раздат. окна	L63×40×5	880	1	3.4	3.4		—"— —"—
	51	Листовая сталь	-950×1.5	938	1	10.5	10.5		—"— 3680-57
	52	Листовая сталь раздат. окна	-930×1.5	550	1	6.0	6.0		—"— —"—
	55	Нацельник	L32×20×4	336	1	1.3	1.3		—"— 8510-57
	124	Шплинт	-3×1.5	—	2	—	—		
	—	Проволока	d=2.5	5300	1	—	—		ГОСТ 3282-46
	—	Сетка стальная	950×1800	—	1	—	—		—"— 2715-44

Проверил: Бутов

Нач. 2 стр. отд. Приходько
Гл. инж. пр. Ханевский
Рук. груп. Иванов
Исполнит. Литвинов

Госстрой СССР
Главстройпроект
ПРОМСТРОЙПРОЕКТ
Харьковское отделение

ТД	Перегородки из стальных щитов	Г 903-50
1960	Щит с раздаточным окном и сеткой	Лист 16

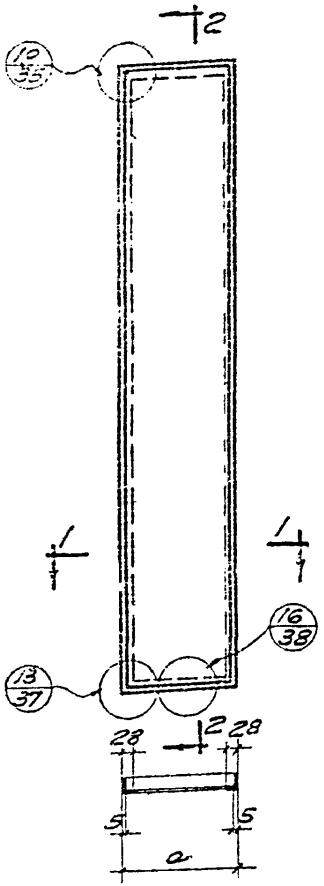

1-1

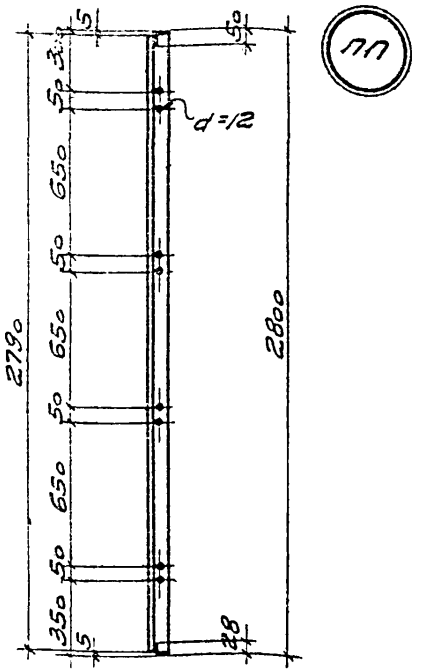

2-2

Спецификация материалов на один щит

Тип щита	NN элем.	Профили	Длина мм	Кол. шт.	Вес в кг шт.	Вес в кг всего	Марка	Примечание
ПП		∠45×28×4	2790	2	6.14	12.28		ГОСТ 8509-57
		∠75×50×5		2				—"— 8510-57
		−2790×1.5		1				—"— 3680-57

Примечание: Размер „a" по проекту

ТД 1960	Перегородки из стальных щитов	Г-903-53	
	Щит ПП	Лист	17

Харьковское отделение | Исполнит | Литвинов

Серия Г-903-53

Главный инженер проекта Ю. Ф. Гаврилов
Гл. инженер проекта Ю. Ф. Гаврилов
Гл. инженер отдела Ю. Ф. Гаврилов
Руководитель группы Ю. Ф. Гаврилов

СИЛЬВЕТРОПРОЕКТ
ХАРЬКОВСКОЕ ОТДЕЛЕНИЕ

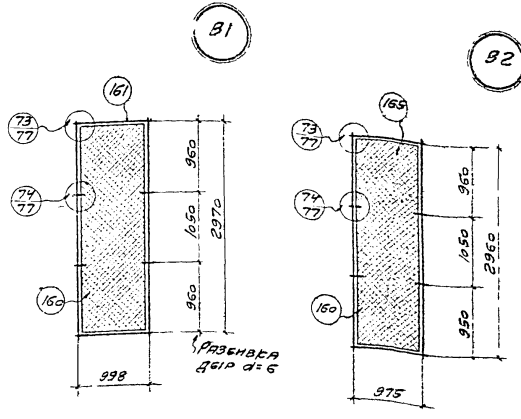

Спецификация материалов на один щит

Типы щитов	Поз. №	Профили	Длина мм	Кол. шт.	Вес в кг			Примечания
					Шт.	Всех	Марки	
В1	160	∟ 45×4	2960	1+1	8.08	16.2	26 б	ГОСТ 8509-57
	161	∟ 45×4	988	1+1	2.70	5.4		— " —
	162	– 20×4	2930	2	1.85	3.7		— " — 103-51
	163	– 20×4	910	2	0.57	1.1		— " —
	94	Винт М5	26	32	0.006	0.2		— " — 1491-58
В2	164	∟ 45×4	2960	1+1	8.06	16.1	26 ч	ГОСТ 8509-57
	165	∟ 45×4	965	1+1	2.63	5.3		— " —
	166	– 20×4	2920	2	1.84	3.7		— " — 103-51
	167	– 20×4	880	2	0.56	1.1		— " —
	94	Винт М5	26	32	0.006	0.2		— " — 1491-58

Примечание:

На чертежах щитов показана разбивка дыр только для болтов соединяющих щиты с прогонами и между собой.

Разбивку дыр для щитов предназначенных для натяжки сетки следует делать через 200-300 мм по месту.

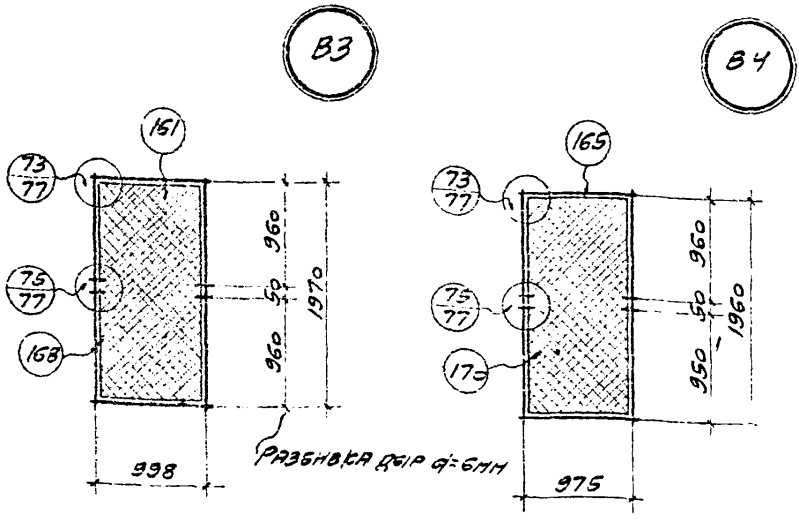

Спецификация материалов на один щит

Типы щитов	№№ элем.	Профили	Длина мм	Кол. шт.	Вес в кг: Шт	Вес в кг: Всех	Вес в кг: Марки	Примечания
В3	168	L 45×4	1960	1+1	5.35	10.7	20.8	ГОСТ 8509-57
	161	L 45×4	988	1+1	2.72	5.4		—"— —"—
	169	- 20×4	1930	2	1.21	2.4		—"— 103-51
	163	- 20×4	910	2	0.57	1.1		—"— —"—
	—	Винт М5	26	26	0.006	1.2		—"— 1489-58
В4	170	L 45×4	1950	1+1	5.3	10.6	20.6	ГОСТ 8509-57
	165	L 45×4	965	1+1	2.66	5.3		—"— —"—
	171	- 20×4	1920	2	1.21	2.4		—"— 103-51
	167	- 20×4	887	2	0.56	1.1		—"— —"—
	94	Винт М5	26	26	0.006	1.2		—"— 1489-58

Примечание:

На чертежах щитов показана разбивка дыр только для болтов соединяющих щиты с прогонами и между собой. Разбивку дыр для винтов предназначенных для натяжки сетки следует делать через 200-300мм по месту.

Харьковское отделение

Исполнитель Литвинов

ТД 1960	Перегородки из стальных щитов	Г-903-53	
	Щиты перекрытия	Лист	19

Серия Г-903-53

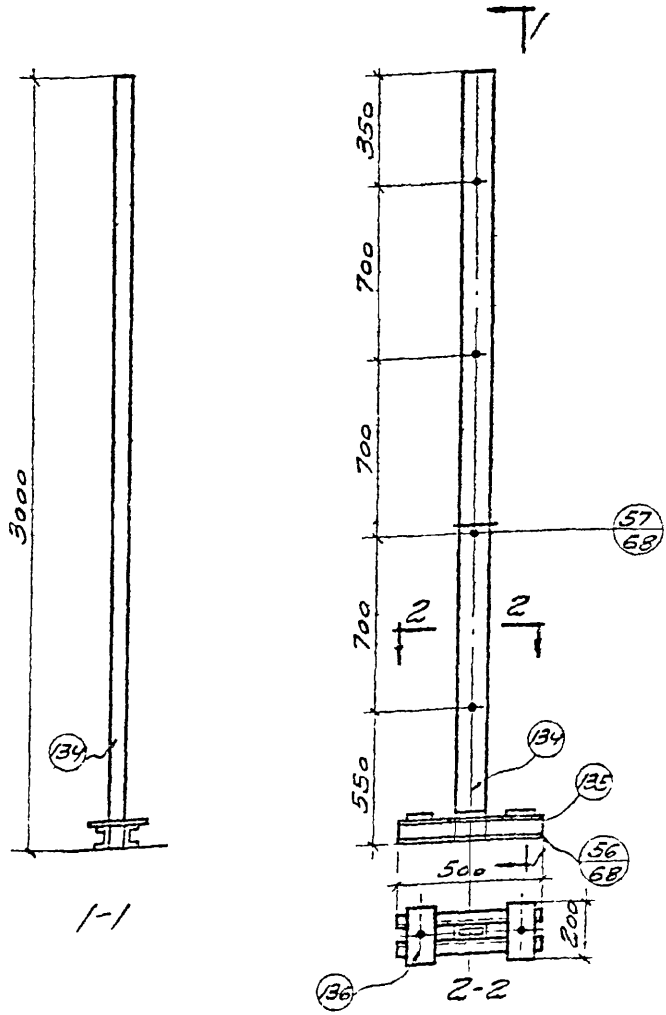

Спецификация материалов на одну стойку

Марка	№№ элем.	Профили	Длина мм	Кол.	Вес в кг: шт.	Вес в кг: всего	Марки	Примечания
E1	134	∠100×63×8	3000	2	29.6	59.2	71.3	ГОСТ 8510-57
	135	⊏8	500	2	3.9	7.8		——— 5240-56
	136	-100×8	200	2	1.26	2.5		——— 103-51
	137	Анкер ф16	990	1	1.77	1.8		

Проверил / Бутов /.

Нач. 2 стр. отд. Приходько
Гл. инж. пр. Каневский
Рук. арх. гр. Иванов
Исполнит. Литвинов

Госстрой СССР
Главстройпроект
ПРОМСТРОЙПРОЕКТ
Харьковское отделение

ТД 1960

Перегородки из стальных щитов

Стойка-несущая

Г-903-53

Лист 20

Серия Г-903-53

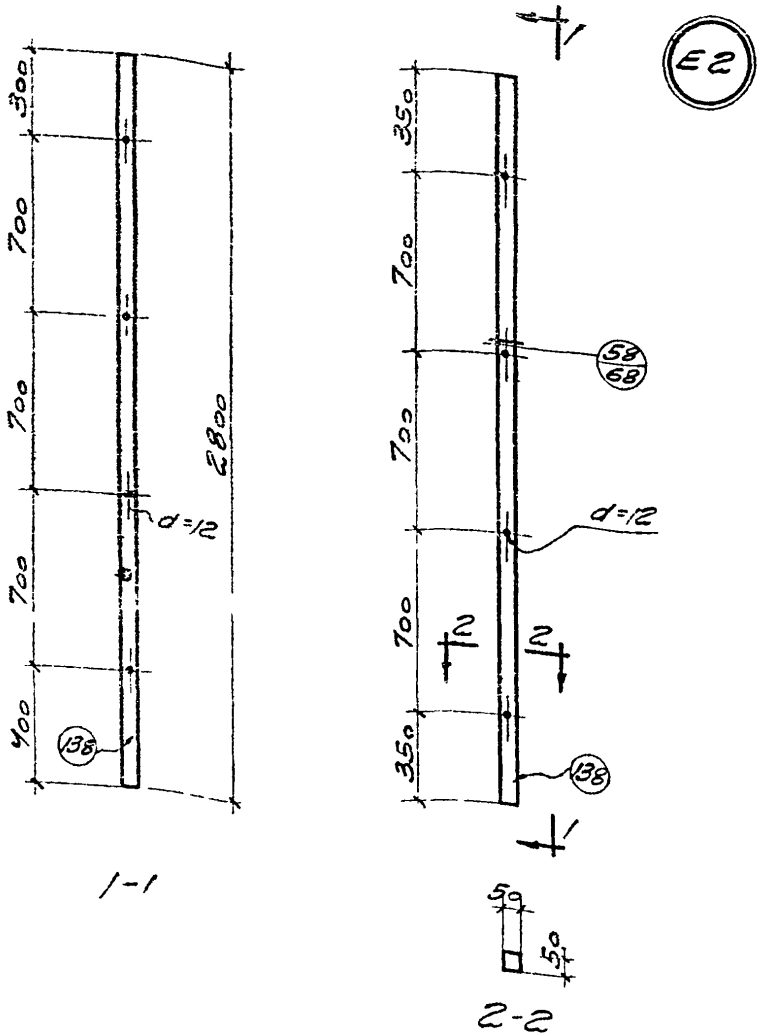

Спецификация материалов на одну стойку

Марка	№ элем.	Профиль	Длина мм	Кол. шт.	Вес в кг: шт.	Вес в кг: всех	Вес в кг: марка	Примечание
E2	138	∠ 45×4	2800	2	7.65	15.3	15.3	ГОСТ 8509-57

Харьковское отделение

Рук. арх. гр. Иванов
Исполнит. Литвинов

ТД 1960	Перегородки из стальных щитов	Г-903-53
	Стойка - вкладыш	Лист 21

Серия Г-903-53

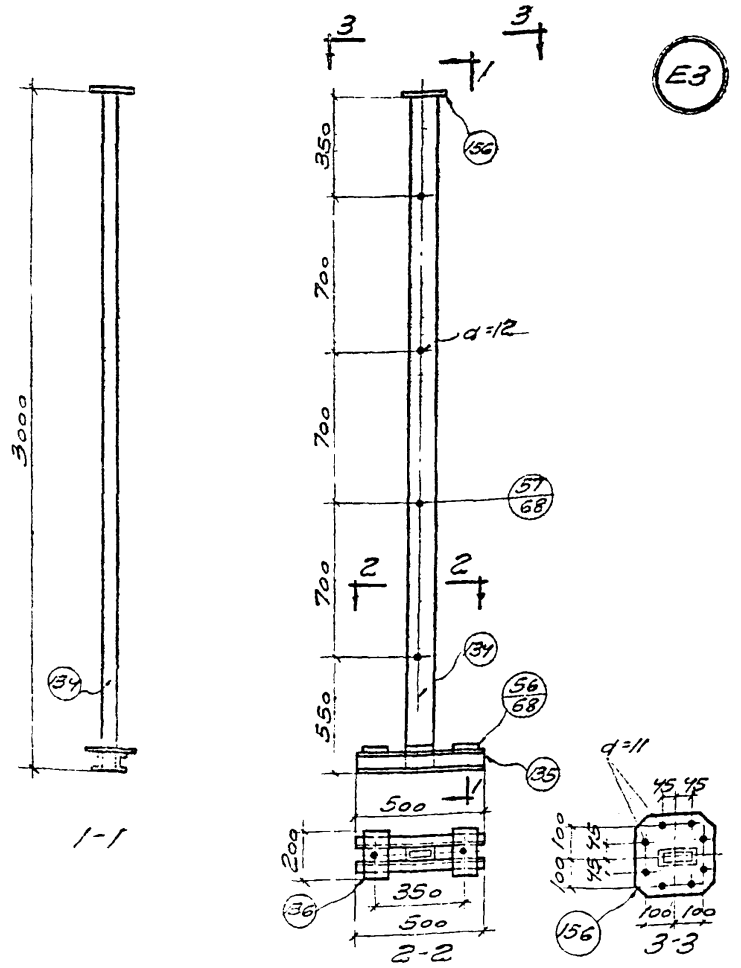

Спецификация материалов на одну стойку

Марка	N№ элем	Профили	Длина мм	Кол шт	Вес в кг шт	Вес в кг всех	Марка	Примечан.
Е-3	134	∠100×63×8	3000	2	29.6	59.2	75.90	ГОСТ 8510-57
	135	⊏8	500	2	3.5	7.8		—"— 8740-56
	136	-100×8	200	2	1.26	2.5		—"— 103-51
	137	Анкер ф16	390	1	1.77	1.8		
	156	-250×8	250	1	4.0	4.0		ГОСТ 5681-57
	157	Болт ф10	75	8	0.07	0.56		—"— 7796-57
	158	"	50	1	0.042	0.04		—"—

Гостроймонтаж
Главстройпроект
ПРОМСТРОЙПРОЕКТ
Харьковское отделение

Нач. 2 стр. отд.	Прин.		
Гл. инж. пр.	Ксан.		
Рук. арх. пр.	Иван.		
Исполнит.	Литв.		

Проверил /Бутов/

ТД 1960

Перегородки из стальных щитов

Стойка - несущая

Г-903-53

Лист 22

Серия Г-903-53

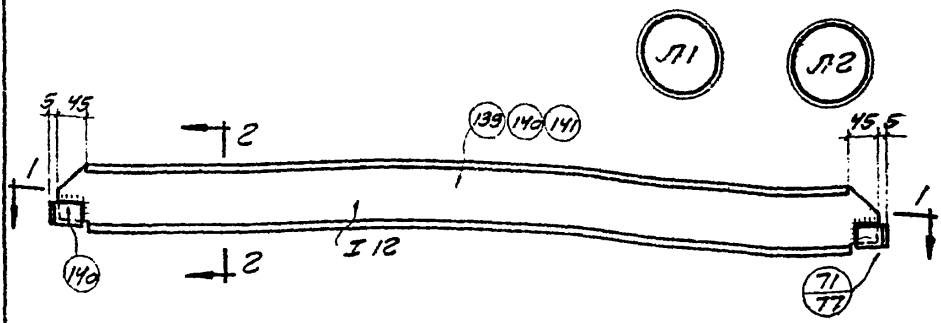

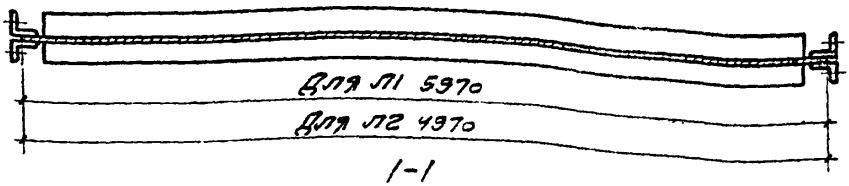

1-1

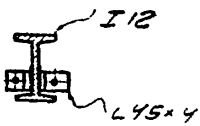

2-2

Спецификация материалов на один прогон

Марки	№№ элем.	Профили	Длина в мм	Кол. шт.	Вес в кг			Примечания
					Шт.	Всех	Марки	
Л1	139	I 12	5970	1	83.6	83.6	84.4	ГОСТ 8239-56
	140	L 45×4	50	4	0.14	0.6		— 6509-57
	90	Болт ф 10	30	4	0.050	0.20		— 7796-57
Л2	141	I 12	4970	1	69.6	69.6	70.4	ГОСТ 8239-56
	140	L 45×4	50	4	0.14	0.6		— 8509-57
	90	Болт ф 10	30	4	0.050	0.20		— 7796-57

Рук. арх. гр. Иванов
Исполнитель Литвинов

Харьковское отделение

ТД 1960	Перегородки из стальных щитов	Г-903-53	
	Сборочные элементы перекрытия. Главные прогоны.	Лист	23

Серия Г-903-53*

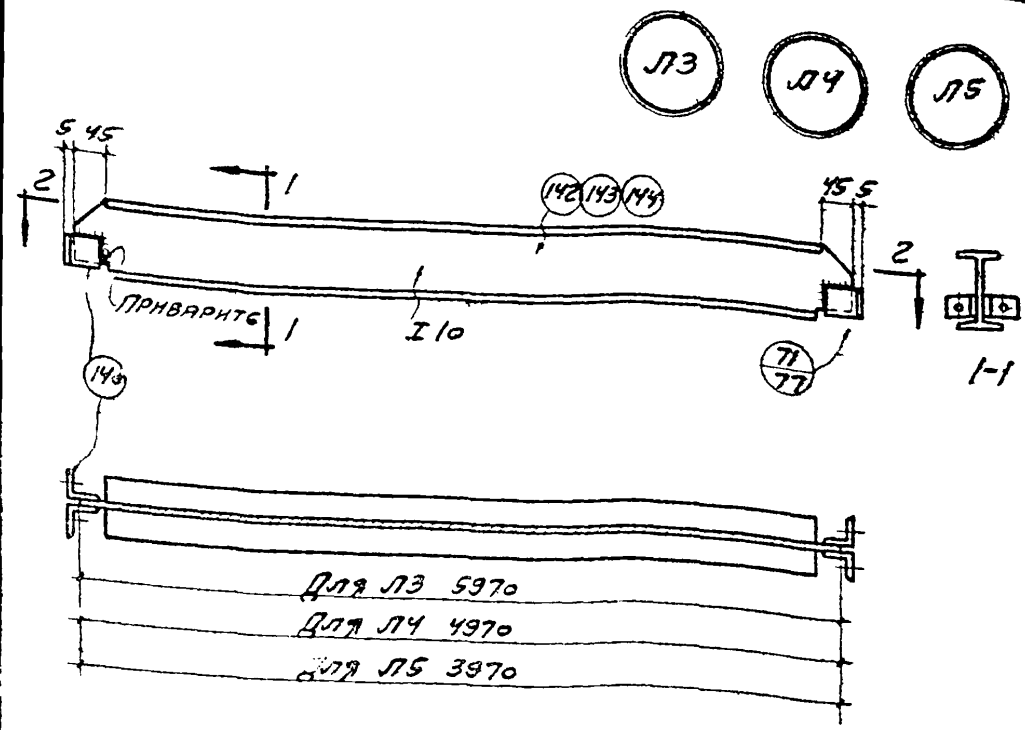

2-2

Спецификация материалов на один прогон

Марки	№№ элем	Профили	Длина в мм	Кол. шт.	Вес в кг: Шт.	Всех	Марки	Примечания
Л3	142	I 10	5970	1	66.9	66.9	67.7	ГОСТ 8239-56
	140	L 45×4	50	4	0.14	0.6		—"— 8509-57
	90	Болт ф10	30	4	0.050	0.20		—"— 7796-57
Л4	143	I 10	4970	1	55.7	55.7	56.5	ГОСТ 8239-56
	140	L 45×4	50	4	0.14	0.6		—"— 8509-57
	90	Болт ф10	30	4	0.050	0.20		—"— 7796-57
Л5	144	I 10	3970	1	44.5	44.5	45.3	ГОСТ 8239-56
	140	L 45×4	50	4	0.14	0.6		—"— 8509-57
	90	Болт ф10	30	4	0.050	0.20		—"— 7796-57

Проверил: (Бутов)

Нач. 2 стр. отд. Приходько
Гл. инж. пр. Каневский
Рук. арх. гр. Иванов
Исполнитель Литвинов

Госстрой СССР
Главстройпроект
ПРОМСТРОЙПРОЕКТ
Харьковское отделен.

ТД 1960	Перегородки из стальных щитов	Г-903-53	
	Сборочные элементы перекрытия. Второстепенные прогоны.	Лист	24

Серия Г-903-53

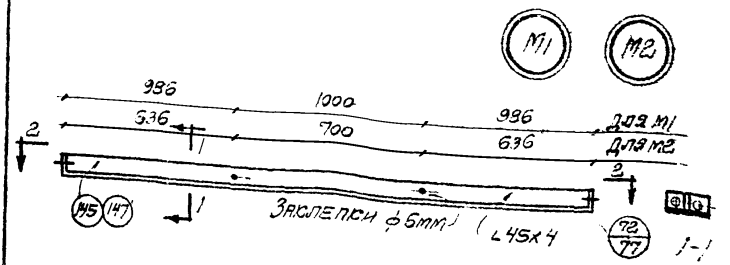

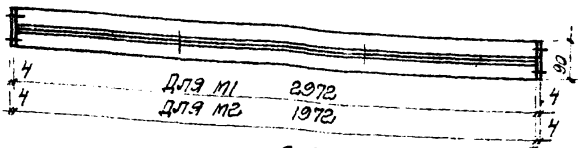

2-2

Спецификация материалов на одну балку

Марки	№№ элем.	Профили	Длина в мм.	Кол. шт.	Вес в кг			Примечания
					шт.	Всех	Марки	
M1	145	∠45x4	2972	2	8,1	16,2	16,6	ГОСТ 8509-57
	146	-40x4	90	2	0,13	0,3		" 103-51
	90	Болт ф10	30	2	0,050	0,10		" 7759-57
M2	147	∠45x4	1972	2	5,4	10,8	11,20	ГОСТ 8509-57
	146	-40x4	90	2	0,13	0,3		" 103-51
	90	Болт ф10	30	2	0,050	0,10		" 7759-57

Исполнитель Литвинов

Отправление отделение

ТД 1960	Перегородки из стальных щитов	Г-903-53	
	Сборочные элементы перекрытия балки из уголков.	Лист	25

Серия Г-903-53

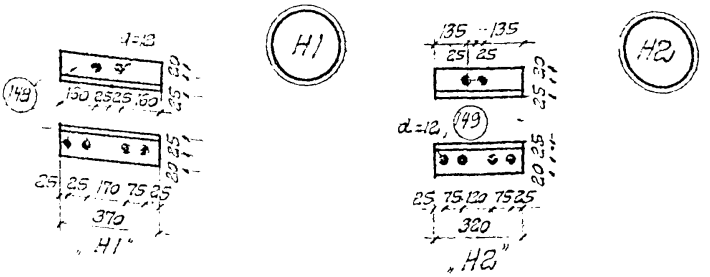

Кронштейны

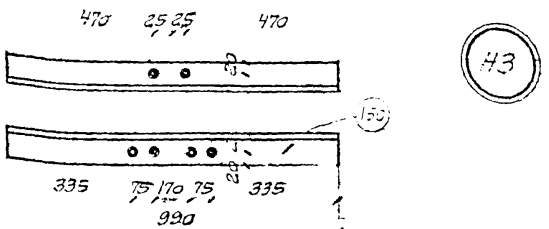

Обвязочный уголок над стойкой - вкладышей

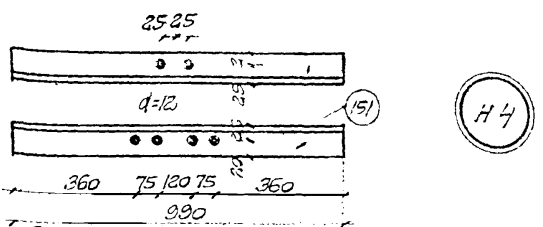

Обвязочный уголок

Спецификация материалов на одну монтажную марку

Марки	№№ элем.	Профили	Длина в мм	Кол шт.	Вес в кг			Примечания
					шт.	Всего	Марки	
H1	149	L45x4	370	1	1,01	1,0	1,0	ГОСТ 8509-57
H2	149	L45x4	320	1	0,87	0,87	0,9	—"—
H3	150	L45x4	990	1	2,7	2,7	2,7	—"—
H4	151	L45x4	990	1	2,7	2,7	2,7	—"—

Проверил Бутов

Нач 2 стр отд Гл. инж. пр. Рук. арх. гр. Исполнитель

Тр. Ив. Здрав Ставецкий Кавалов Литвинов

Госстрой СССР Главстройпроект ПРОМСТРОЙПРОЕКТ Харьковское отделение

ТД 1960	Перегородки из стальных щитов	Г-903-53	
	Сборочные элементы перекрытия Кронштейны и обвязочные уголки	Лист	26

Серия - Г-903-53

Н5

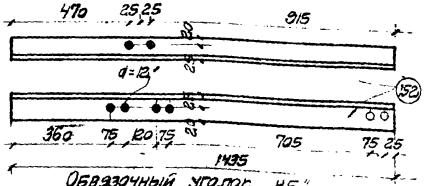

Обвязочный уголок „Н5"

Н6

Н7

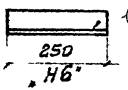

„Н6"

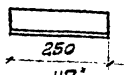

„Н7"

Кронштейны

М3

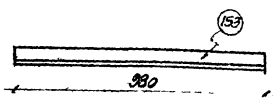

Таврики „М3"

Спецификация стали на одну монтажную марку

Марки	№№ элем.	Профили	Длина в мм	Кол. шт.	Вес в кг шт.	Вес в кг всех	Вес в кг марки	Примечания
Н5	152	∟45×4	1435	1	3,9	3,9	3,9	ГОСТ 8509-57
Н6	154	∟45×4	200	1	0,55	0,55	0,55	"
Н7	155	∟76×50×5	200	1	1,1	1,1	1,1	" 9510-57
М3	153	I 35×35×3,3	980	1	1,8	1,8	1,8	" 9511-57

Рук. арх. гр. Иванов
Руководитель Латышков

Стальное отделение

ТД 1960

Перегородки из стальных щитов

Сборочные элементы перекрытия
Обвязочные уголки и кронштейны

Г-903-53

Лист 27

Серия Г-903-53

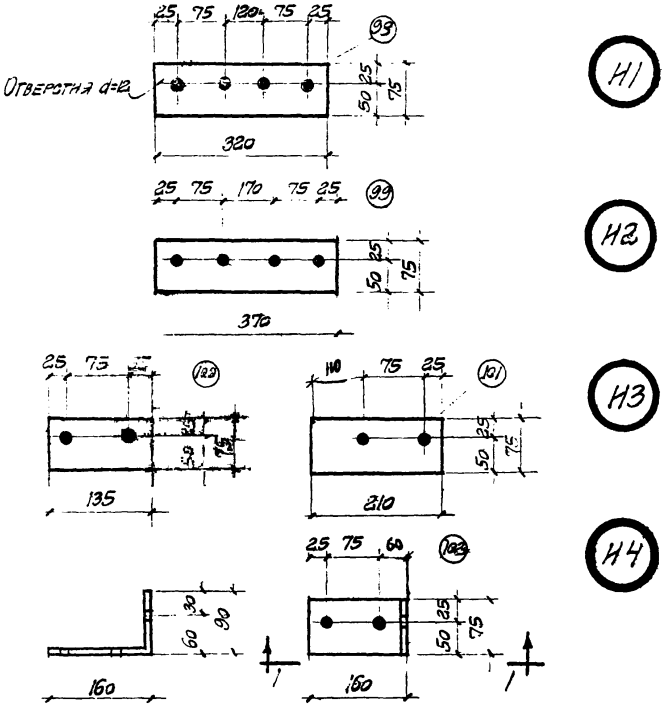

Спецификация материалов на одну накладку

Марки	№№ элем.	Наименование элементов	Профили	Длина мм	Кол. шт.	Вес в кг. шт.	Вес в кг. всех	Вес в кг. марки	Примечания
Н-1	93	Накладка	-75х8	320	1	1,51	1,51	1,5	Гост 103-51
Н-2	99	—"—	-75х8	370	1	1,74	1,74	1,74	
Н-3	100	—"—	-75х8	135	1	0,64	0,64	1,6	
	101	—"—	-75х8	210	1	0,99	0,99		
Н-4	102	—"—	-75х8	250	1	1,2	1,3	1,2	

Проверил: /Бутов/

Главстройпроект
ПРОМСТРОЙПРОЕКТ
Харьковское отделение

ТД 1960	Перегородки из стальных щитов	Г-903-53
	Сборочные элементы перегородок. Накладки	Лист 28

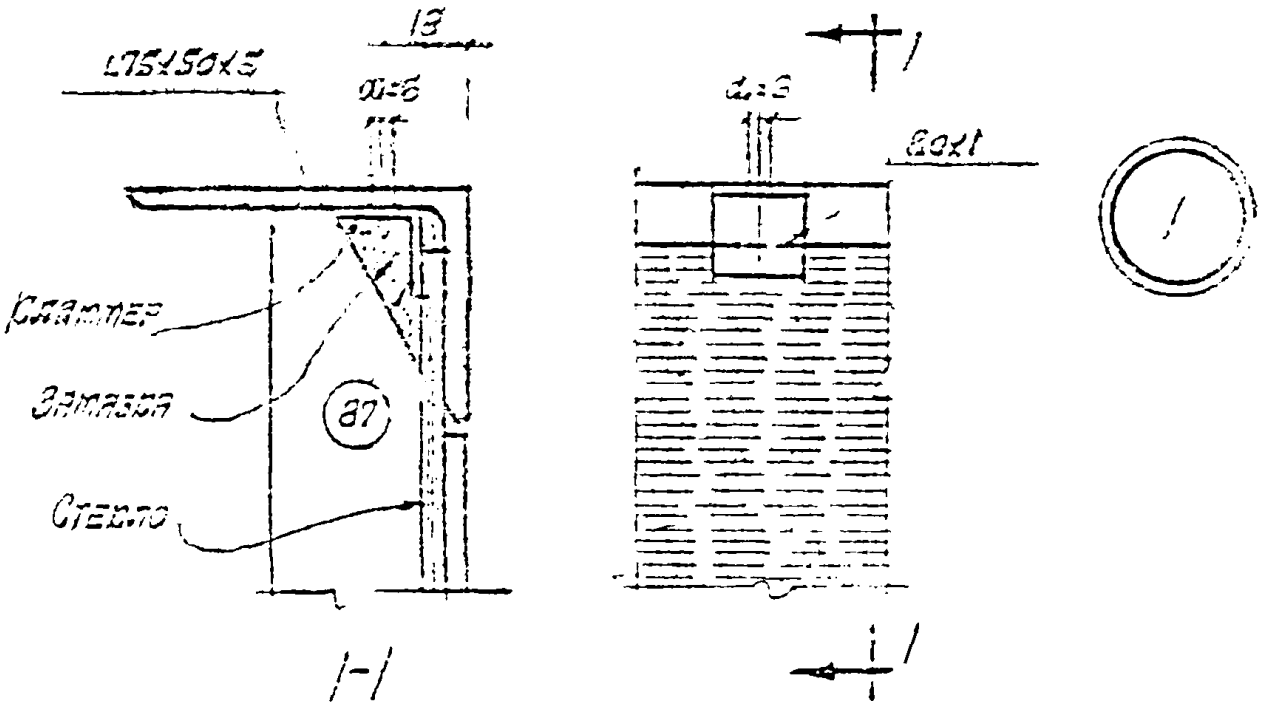

ТП 1960	Перегородки из стальных щитов	Г-903-53	
	Детали щитов с остеклением	Лист	29

Серия Г-903-53

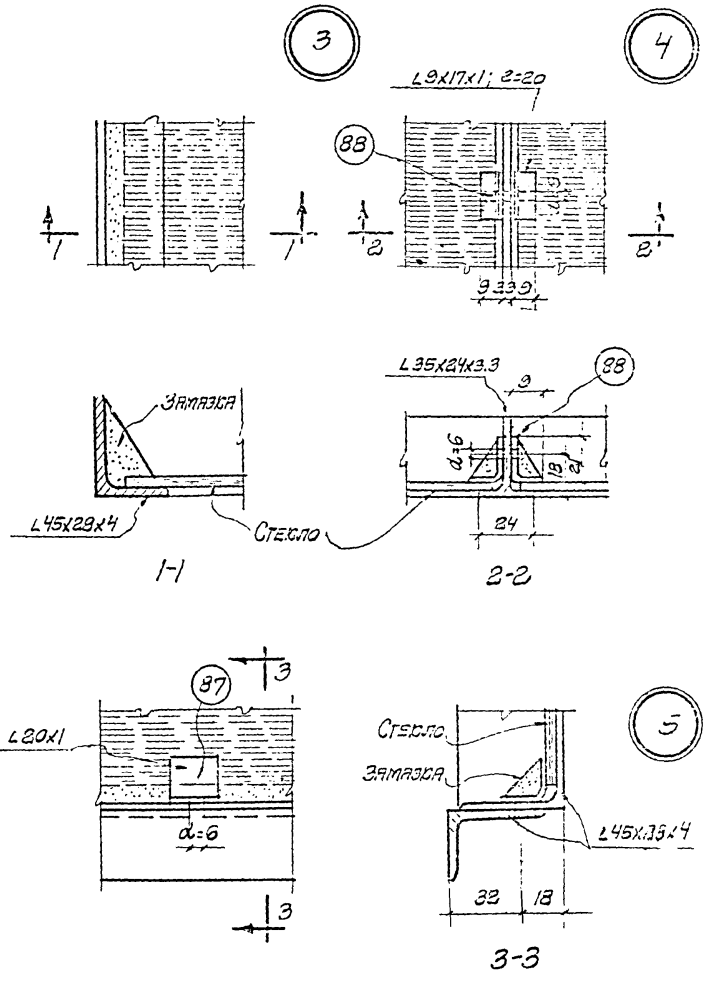

Проверил: /Бутов/

Гл. инж. пр.	Ксаневский	
Рук. арх. гр.	Иванов	
Исполнитель	Туманская	

Главстройпроект
ПРОМСТРОЙПРОЕКТ
Харьковское отделение

ТД	Перегородки из стальных щитов	Г-903-53	
1960	Детали щитов с остеклением	Лист	30

Серия Г-903-53

6

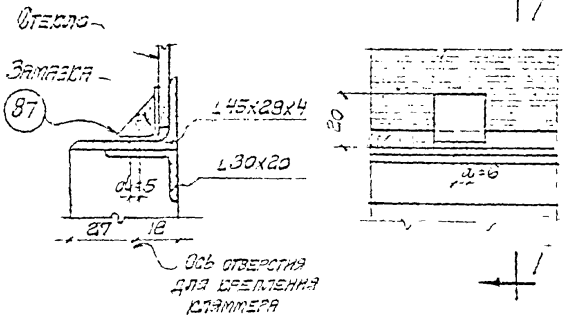

1-1

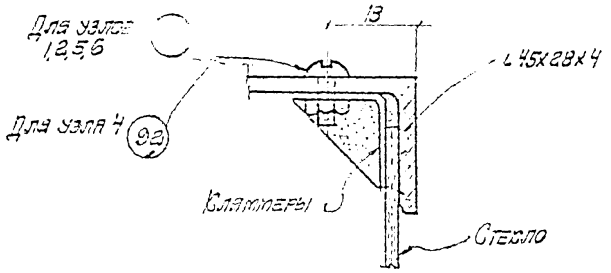

Крепление кляммера

Т.Д. 1960	Перегородки из стальных щитов	Г-903-53	
	Детали щитов с остеклением. Крепление кляммер	Лист	31

Рук. арх. гр. Изанов
Исполнитель Литвинов

ПРОМСТРОЙПРОЕКТ
(Сарыковское отделение

ерия Г-903-53

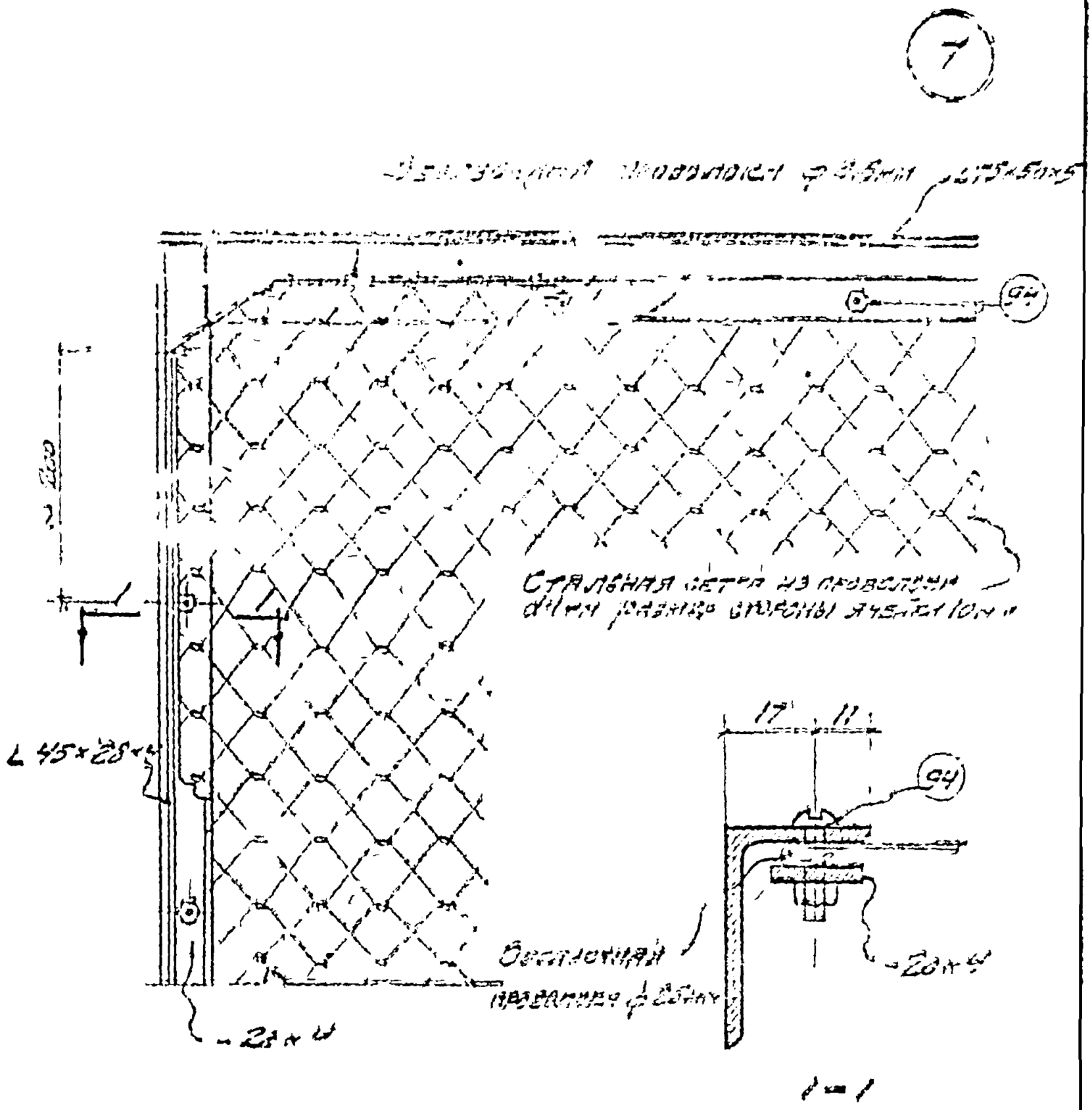

Гл. инж. пр.	Замевский	
Рук. арх. гр.	Иванов	
Исполнитель	Антонов	

Госстрой СССР
Главстройпроект
ПРОМСТРОЙПРОЕКТ
Харьковское отделение

ТД 198	Перегородки из стальных щитов	Г-903-53	
	Детали щитов перегородок	Лист	32

Серия Г-903-53

8

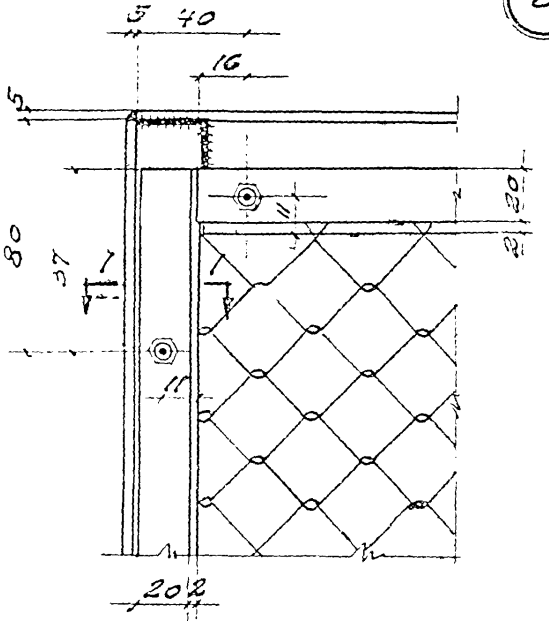

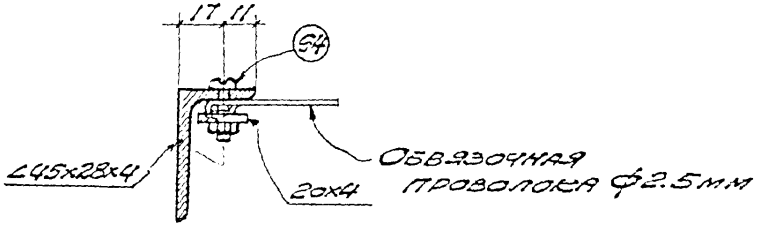

1-1

Харьковское. Отделение Гипрогрупповых Исполнителей Литвинов

ТД	Перегородки из стальных щитов	Г-903-53	
1960	Детали щитов перегородок	Лист	33

9

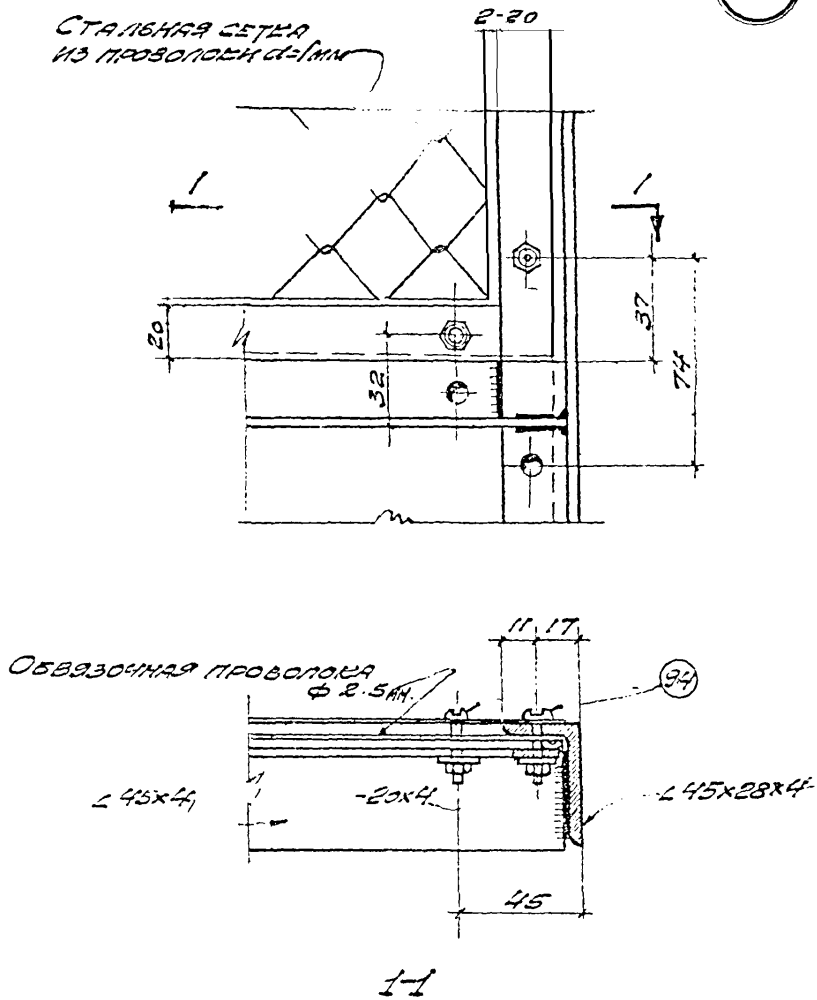

Проверил (Бутов)

Нач. Отд. Приходько
Гл. инж. пр. Хачевский
Рук. арх. гр. Иванов
Исполнитель Питвинов

Госстрой СССР
Главстройпроект
ПРОМСТРОЙПРОЕКТ
Харьковское отделение

ТД 1960	Перегородки из стальных щитов	Г-903-53	
	Детали щитов перегородок	Лист	34

Серия Г-903-53

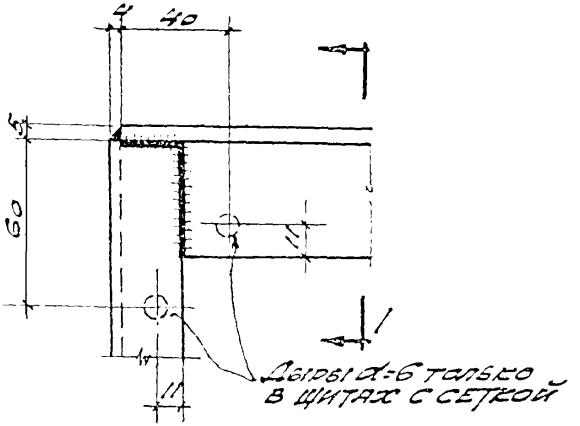

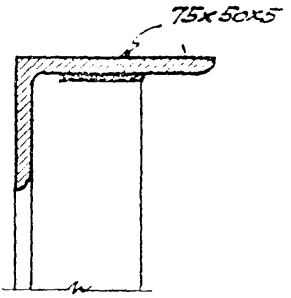

1-1

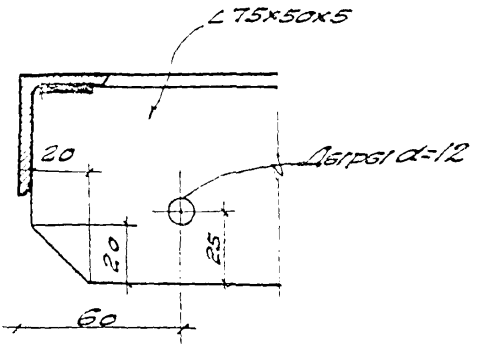

ТД 1960	Перегородки из стальных щитов	Г-903-53	
	Детали щитов перегородок	Лист	35

Харьковское отделение

Рук. арх. гр. Иванов

Исполнитель Литвинов

Серия Г-903-53

12

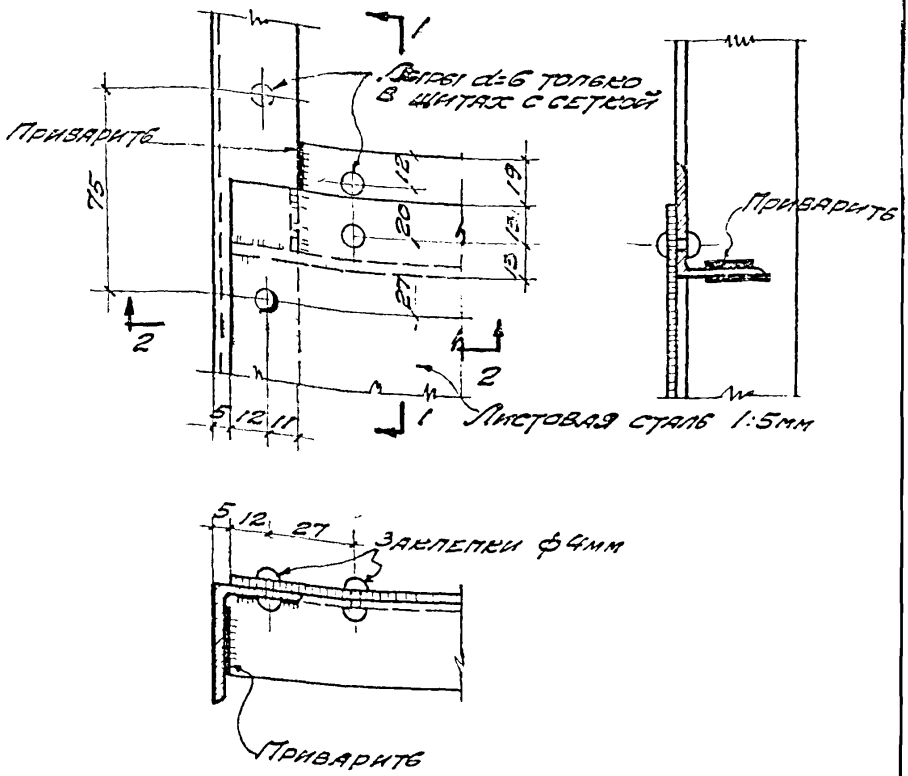

2-2

Проверил (Бутов)

Гл. инж. пр. Хачевский

Рук. арх. гр. Иванов

Исполнит. Литвинов

Госстрой СССР
Главстройпроект
ПРОМСТРОЙПРОЕКТ
Харьковское отделение

ТД 1960	Перегородки из стальных щитов	Г-903-53	
	Детали щитов перегородок	Лист	36

Серия Г-903-53

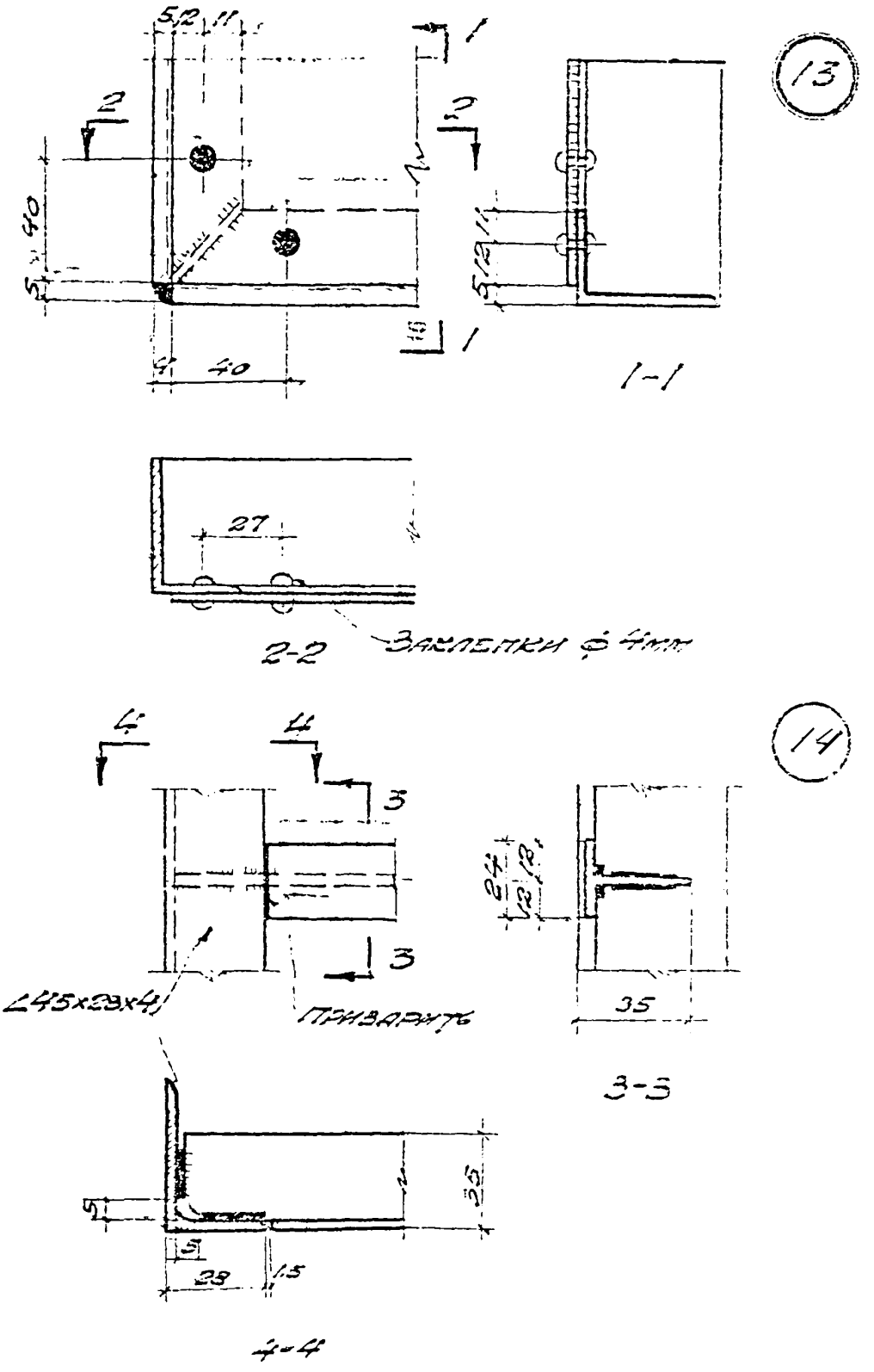

ТД 1960	Перегород из стальных щитов	Г-903-53
	Детали щитов перегородок	Лист 57

Серия Г-903-53

Харьковское отделение

Рук. арх. гр. Иванов

Исполнитель Тумановская

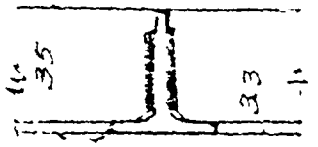

15

Приварить

1-1

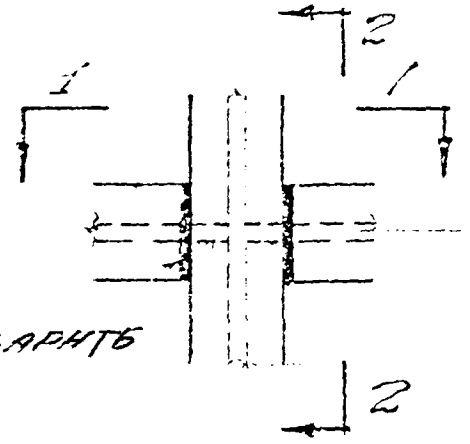

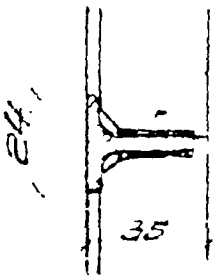

2-2

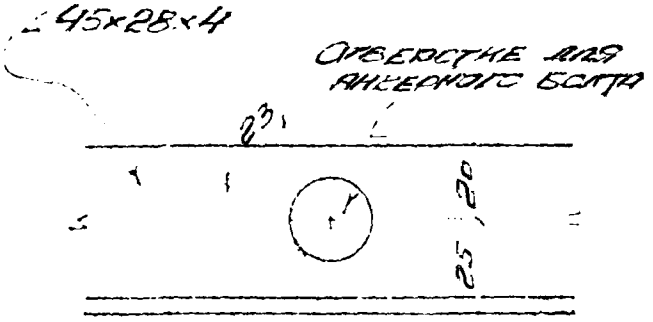

2/2 2/2

16

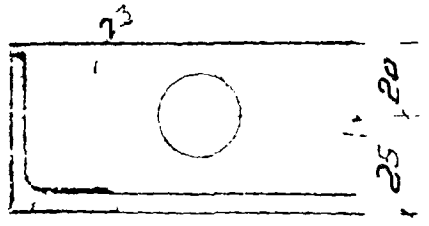

50

17

360	Перегородки из стальных щитов	Г-503-53
	Детали щитов перегородок	Лист 38

Промстройпроект

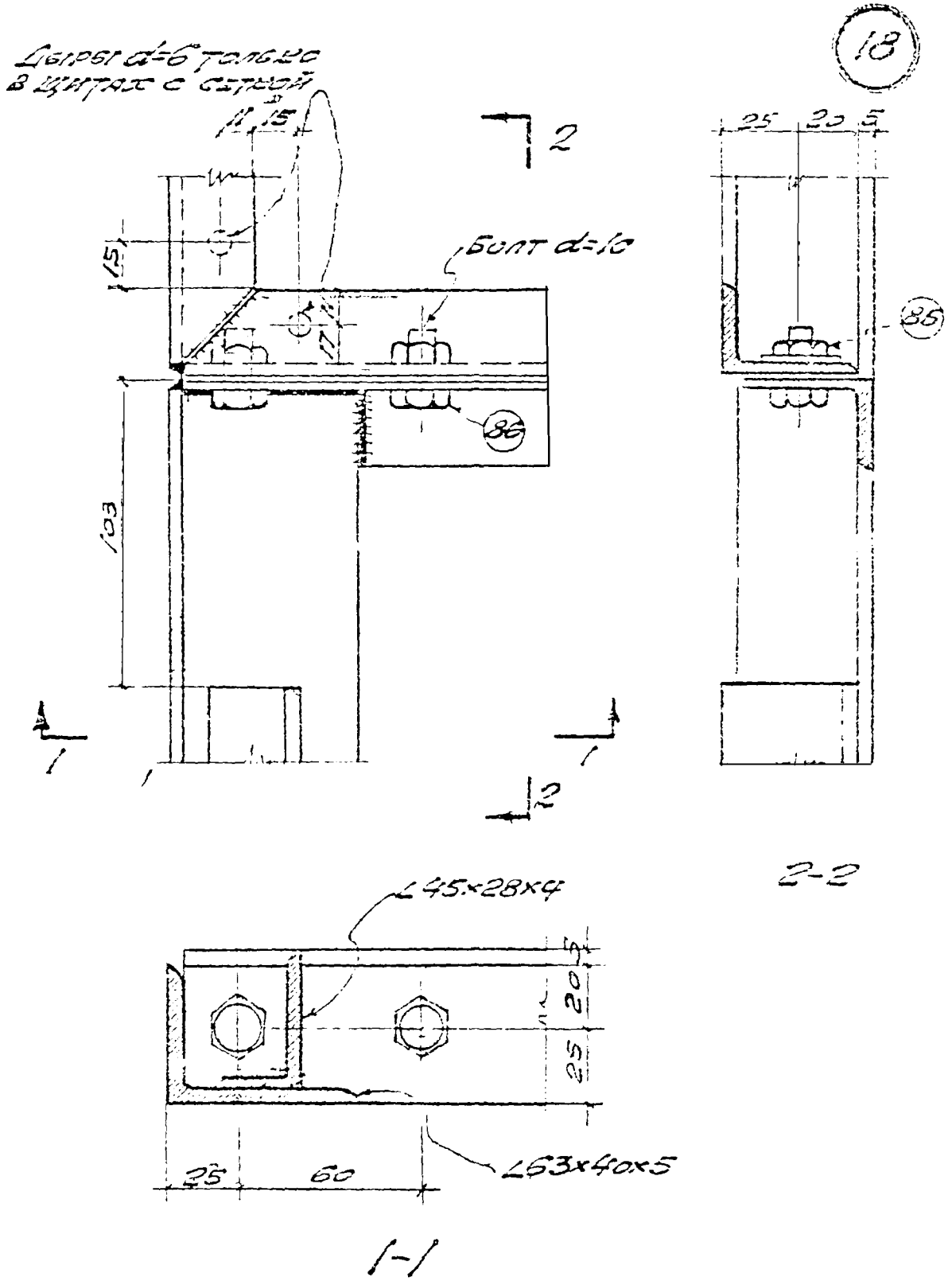

ТЦ	Перегородки из стальных щитов	Г-903-53	
1960	Детали щитов перегородок	Лист	39

Серия Г-903-53

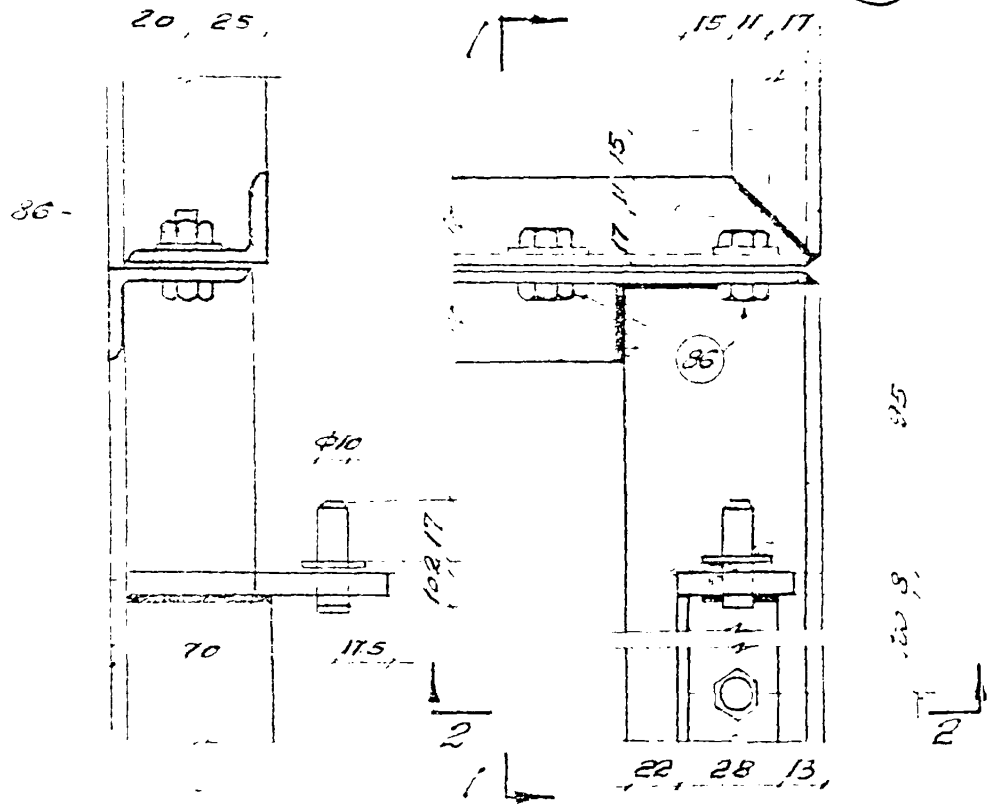

1-1

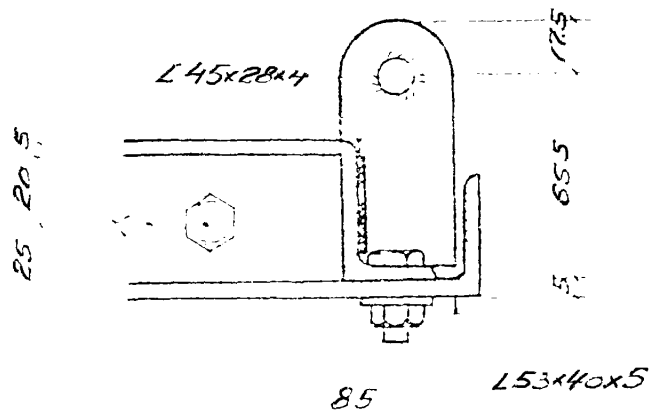

2-2

Инв. № подл. | Подпись и дата | Взам. инв. №

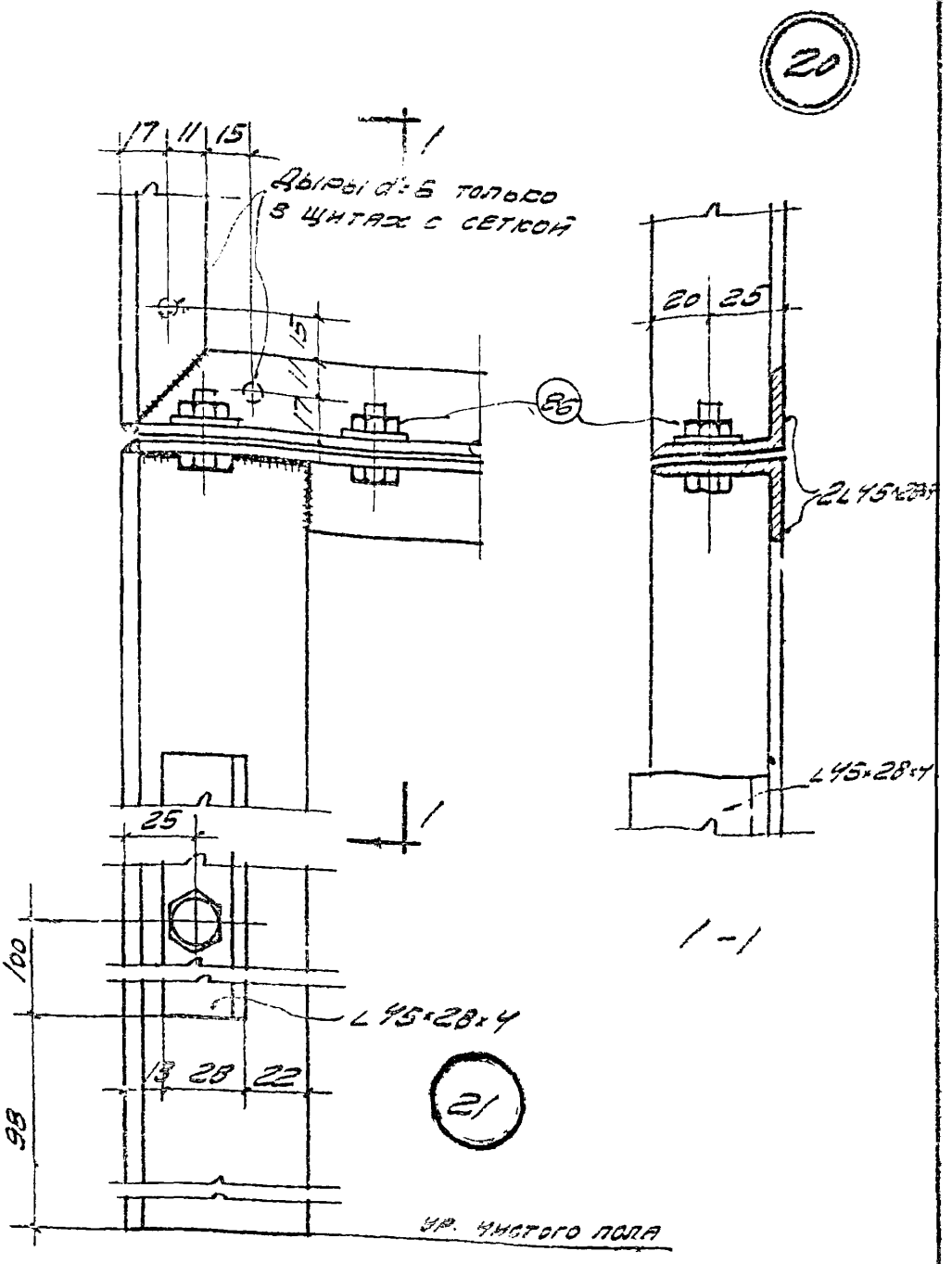

ТД 1960	Перегородки из стальных щитов 1960 Детали щитов перегородок	Г-903-53 Лист 41

Харьковское отделение

Рук. арх. пр. Иванов
Исполнит. Питвинов

ерия Г-903-53

22

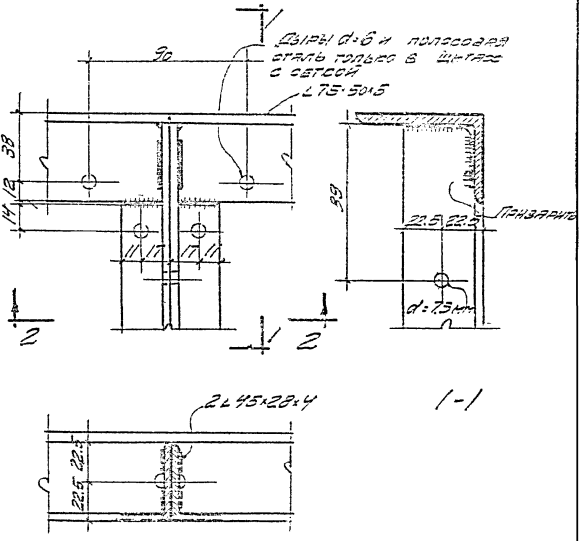

1-1

2-2

Гл. инж. пр.	Рыжкова	Ивановна	
Рук. арх. гр.	Исполнит.	Литвинов	

Государственный ССР
Главстройпроект
ПРОМСТРОЙПРОЕКТ
Харьковское отделение.

ТД 1960	Перегородки из стальных щитов.	Г-903-53	
	Детали щитов перегородок	Лист	42

Серия Г-903-53

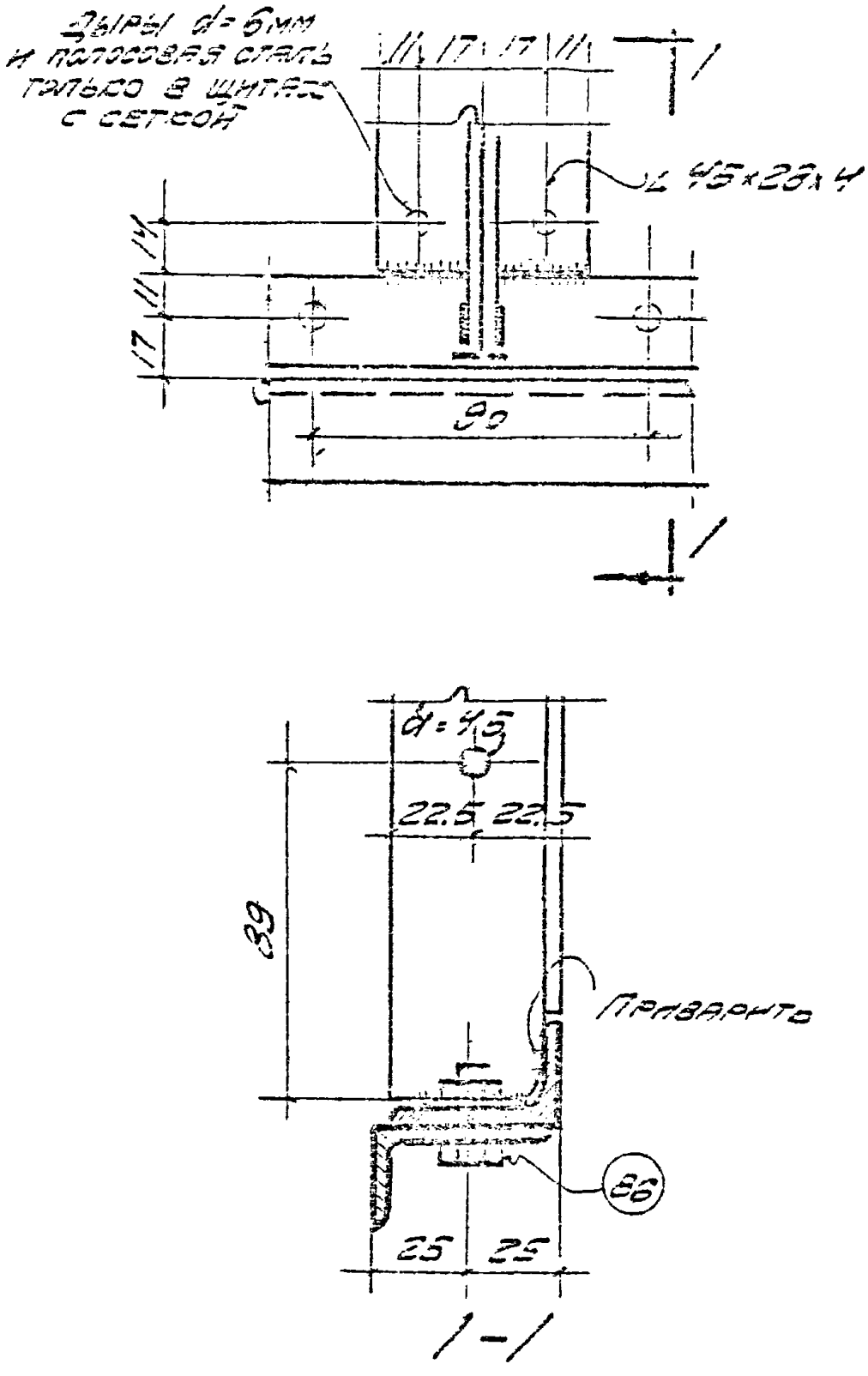

ТП 1960	Перегородки из стальных щитов.	Г-903-53	
	Детали щитов перегородок.	Лист	43

Серия Г-903-53

Сарыбовское отделение

Рус. арх. гр. Исполнит. | Изайков Литвинов

24

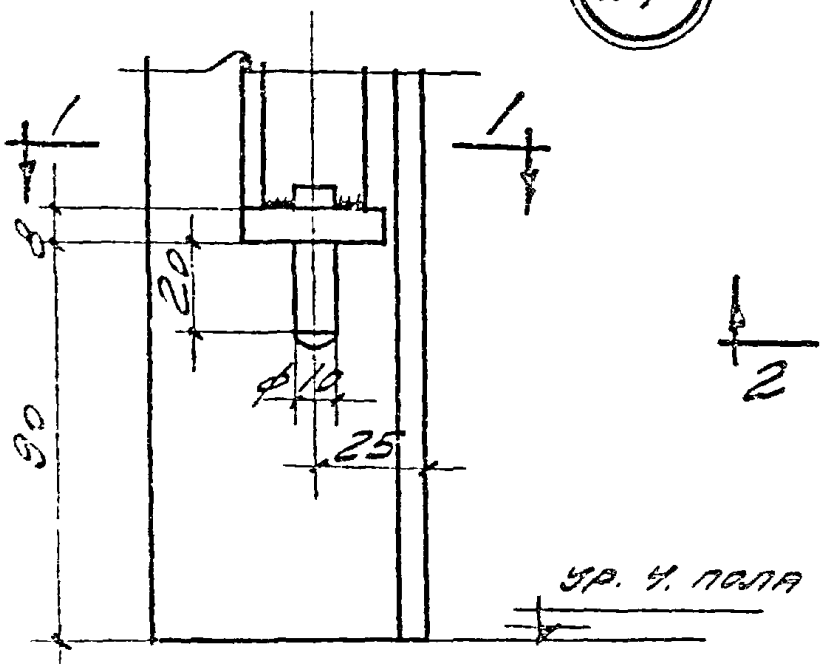

25

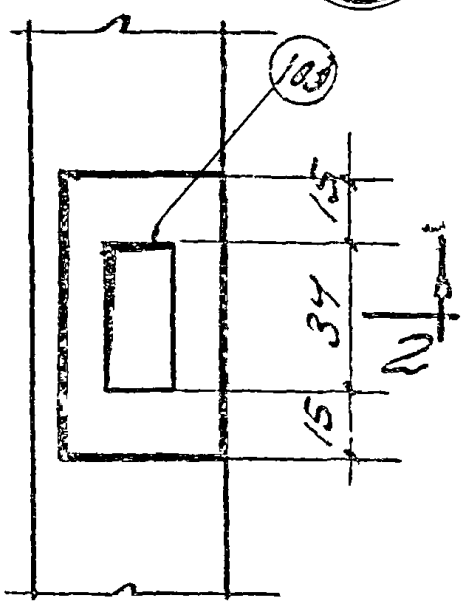

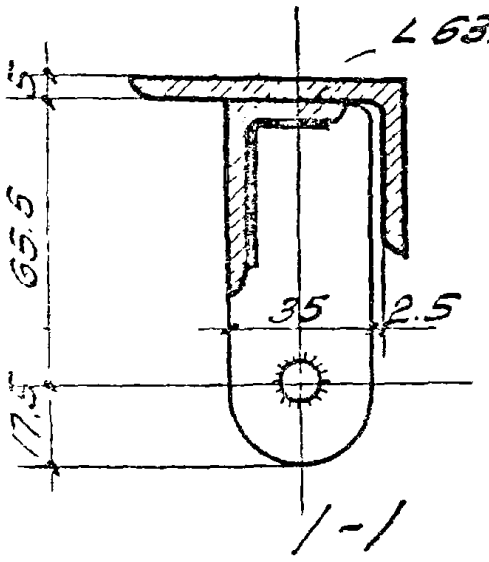

1-1

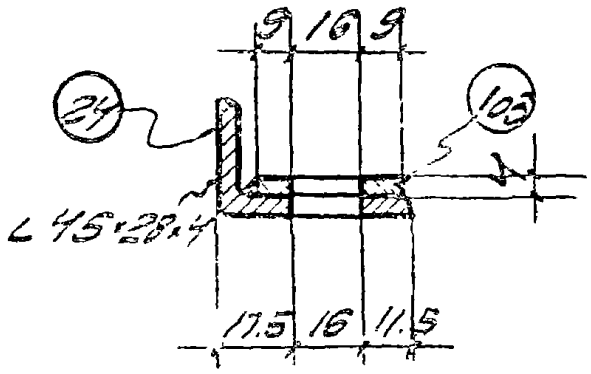

2-2

ТП 1000	Перегородки из стальных щитов	Г-903-53	
	Детали щитов перегородок	Лист	44

Альбом Г-903-53

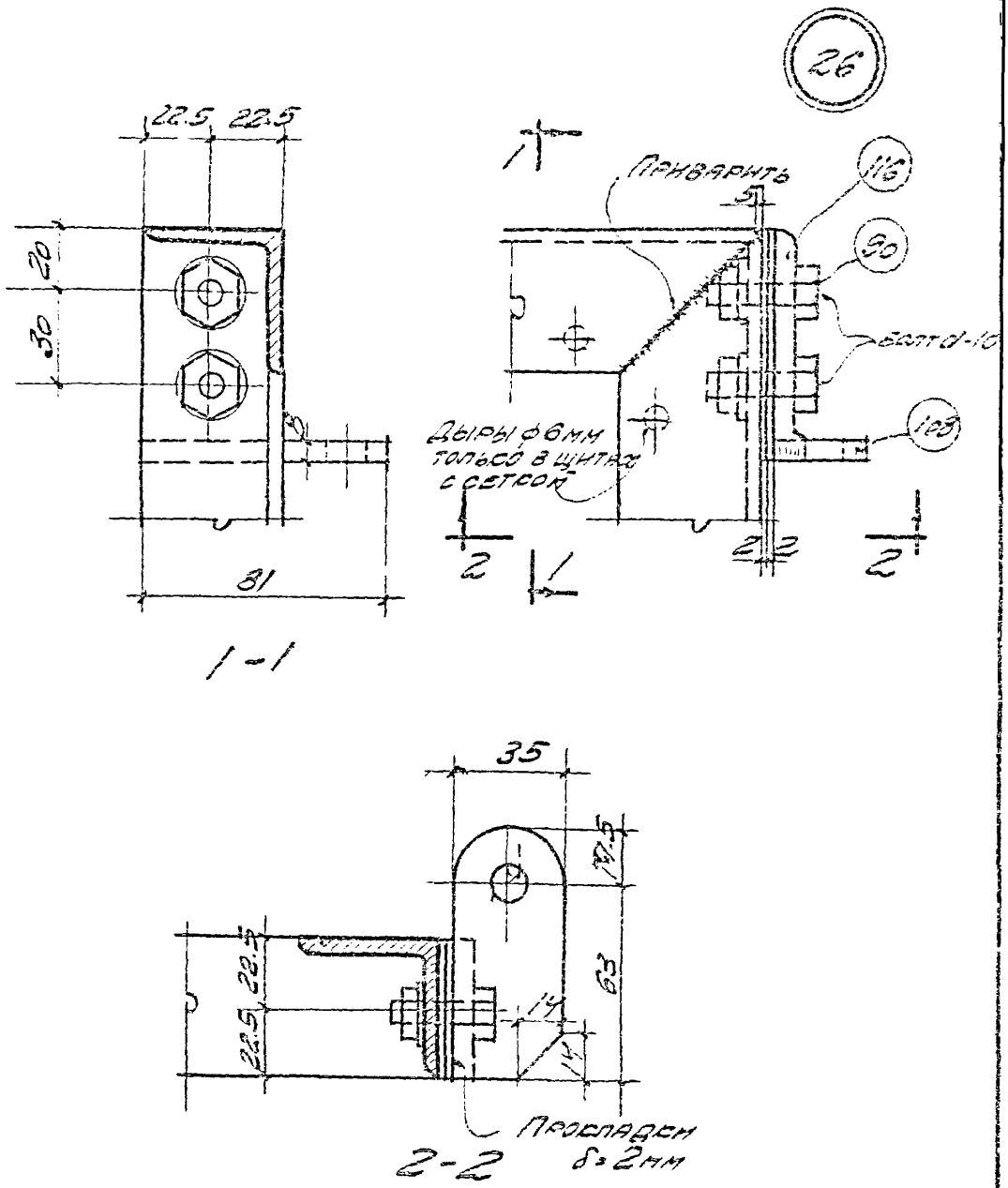

ТД 1960	Перегородки из стальных щитов	Г-903-53	
	Детали дверных щитов.	Лист	45

Серия Г-903-53

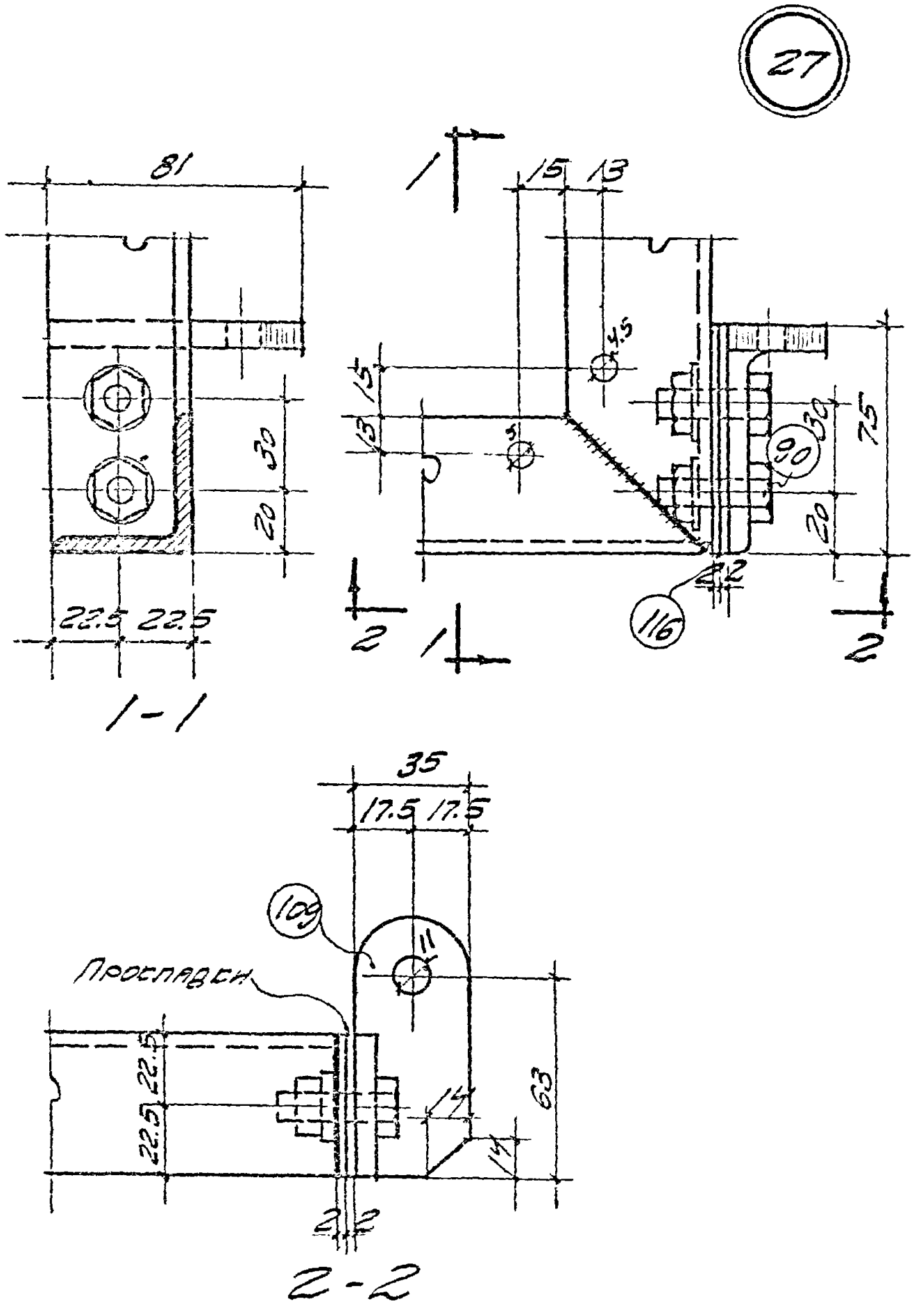

ТД 1960	Перегородки из стальных щитов	Г-903-53	
	Детали дверных щитов.	Лист	46

Гл. инж. пр. Канцелярский
Рус. арх. гр. Иванов
Исполнит. Литвинов

Главстройпроект
ПРОМСТРОЙПРОЕКТ
Харьковское отделение

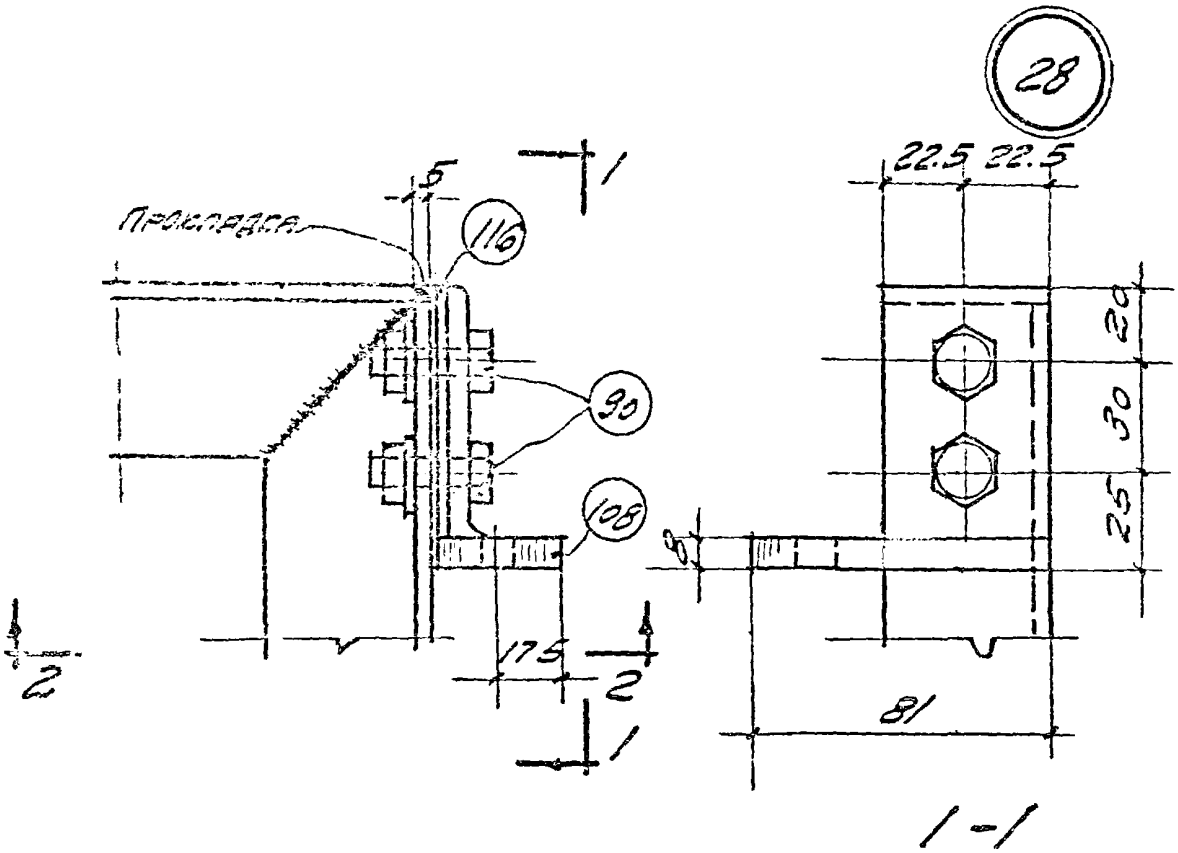

1-1

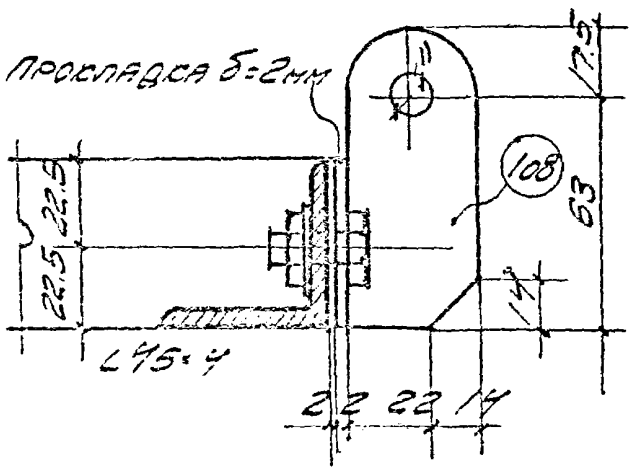

2-2

Харьковское отделение. | Исполнит | Литвинов

ТД 1960	Перегородки из стальных щитов	Г-903-55	
	Детали дверных щитов.	Лист	47

29

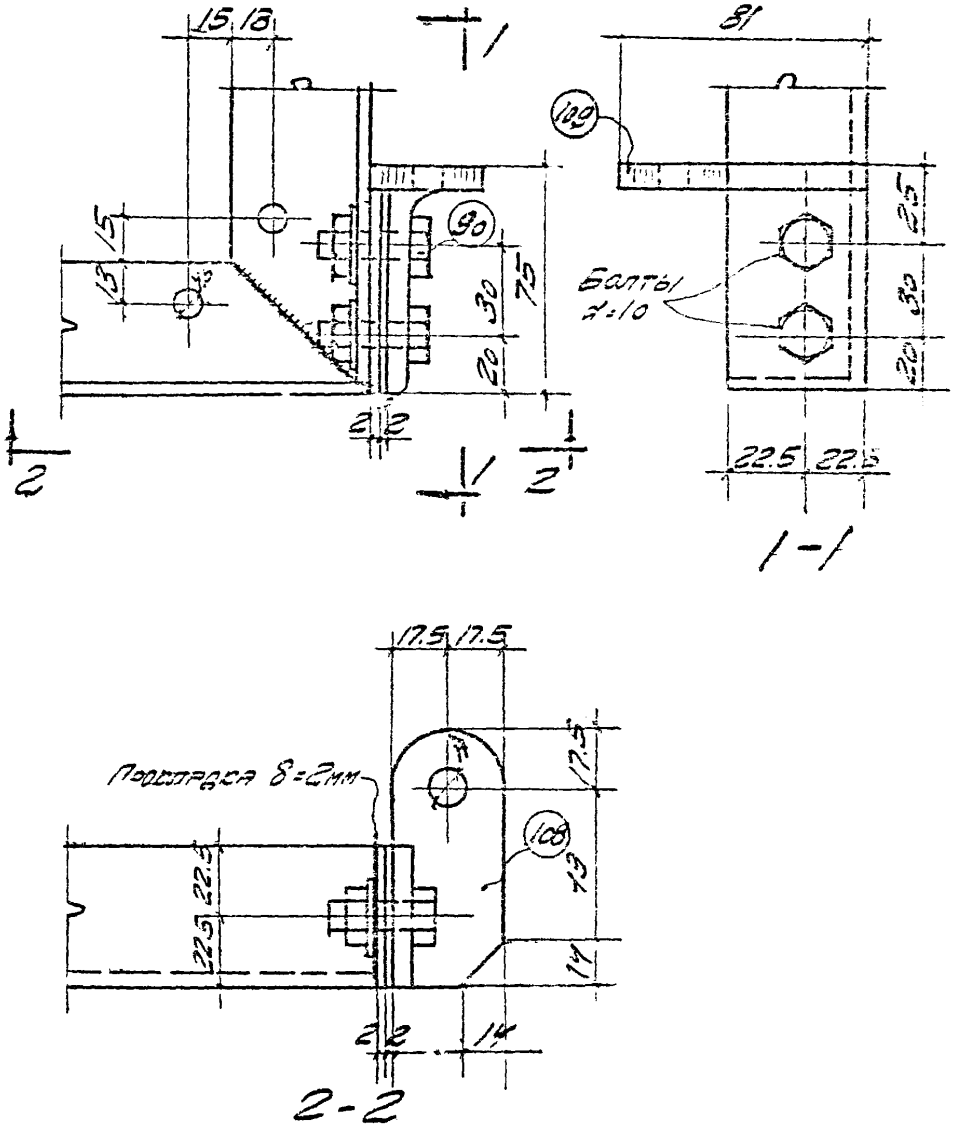

Гл. инж. пр.	Жаневский	
Рук. арх. гр.	Иванов	
Исполнит.	Литвинов	

Главстройпроект
ПРОМСТРОЙПРОЕКТ
Харьковское отделение

ТД	Перегородки из стальных щитов	Г-903-53	
1960	Детали дверных щитов	Лист	48

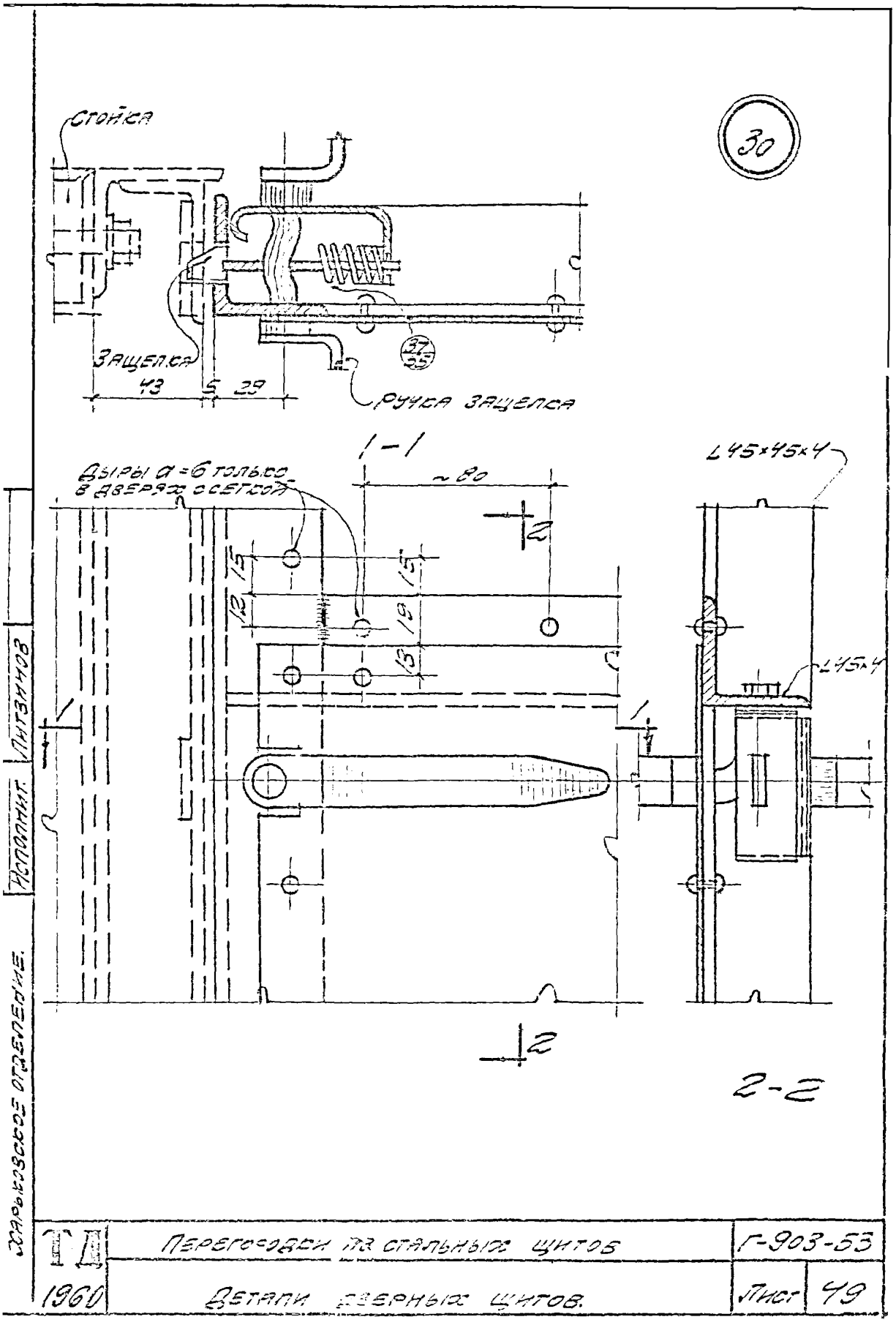

Серия Г-903-53

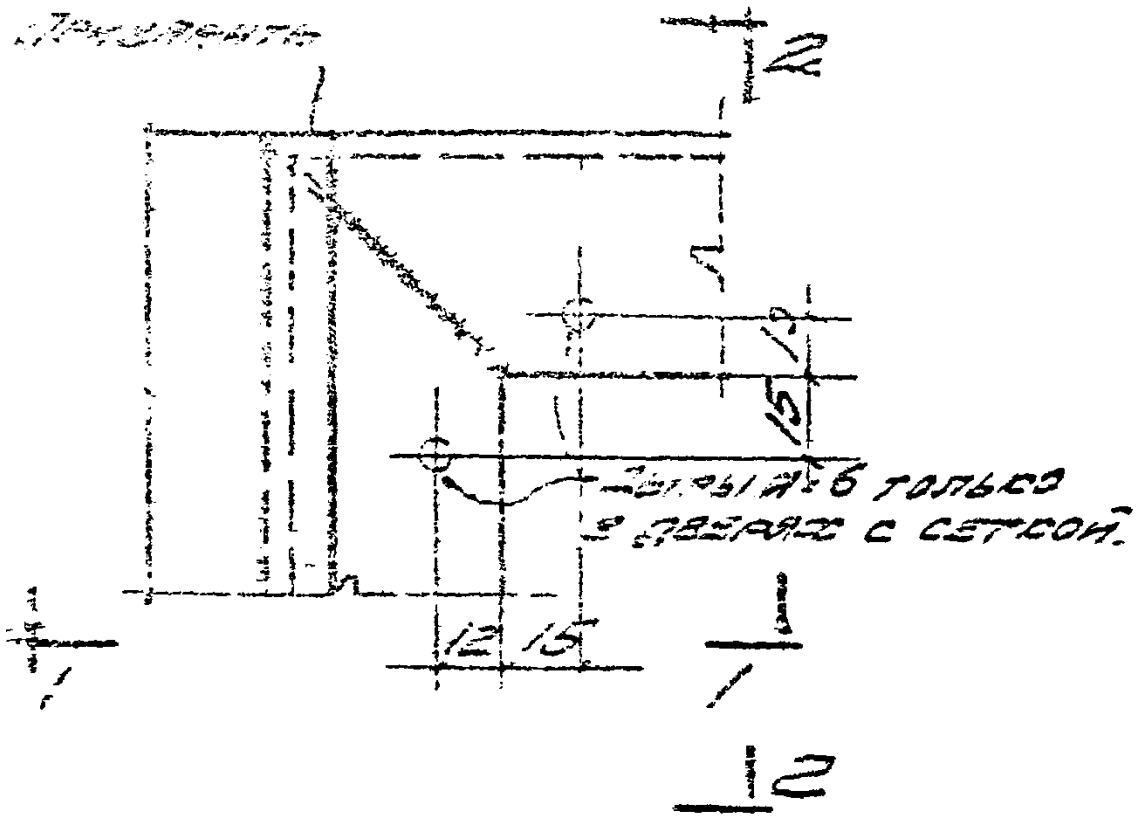

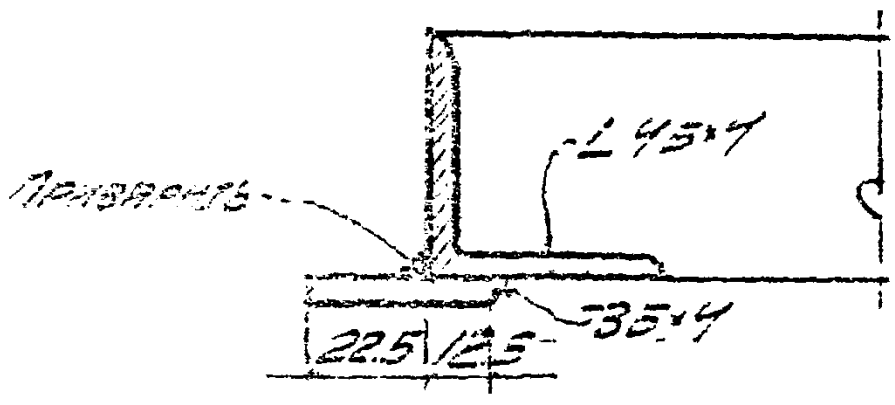

1-1

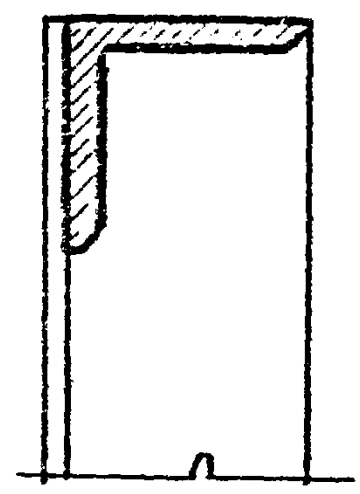

2-2

ТП 1960	Перегородки из стальных щитов	Г-903-53	
	Детали дверных щитов.	Лист	50

Серия 903-53

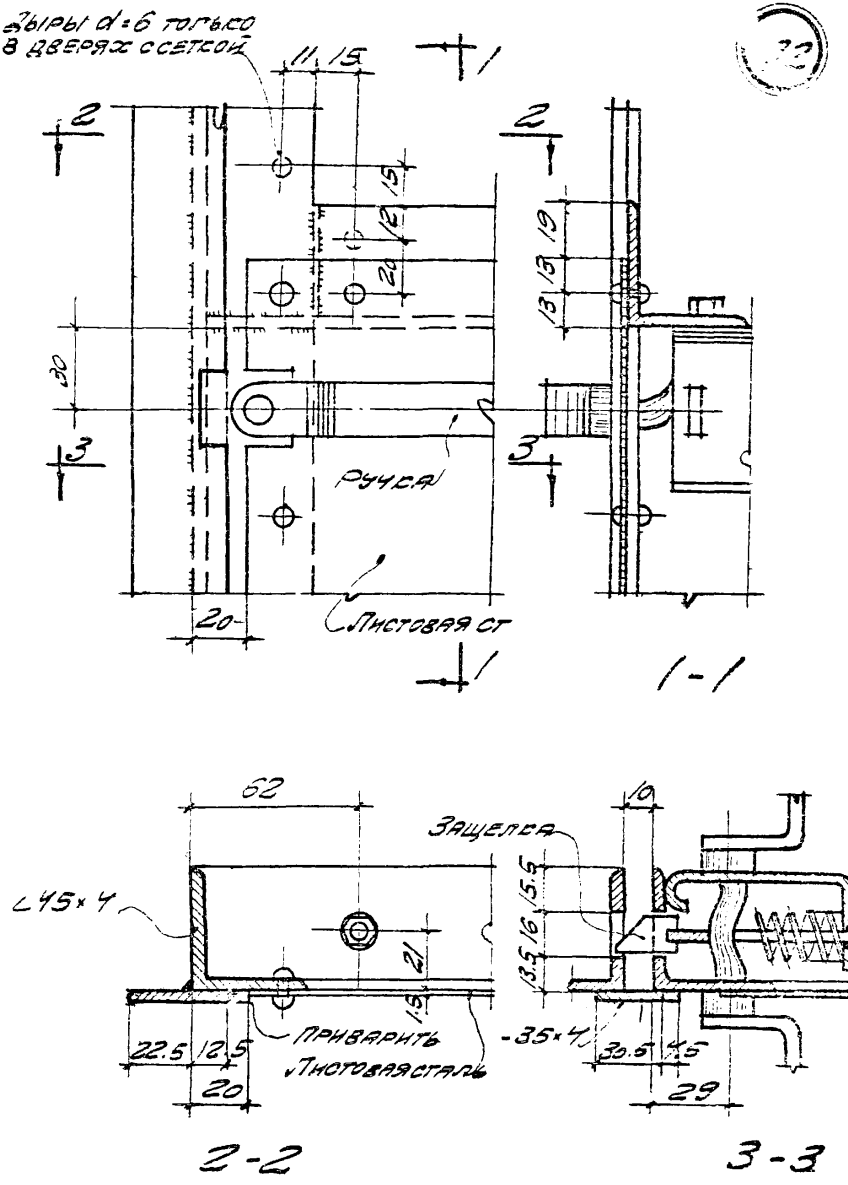

ТД 1960	Перегородки из стальных щитов	Г-903-53	
	Детали дверных щитов.	Лист	51

Харьковское отделение

Исполнит Литвинов

Серия Г-903-53

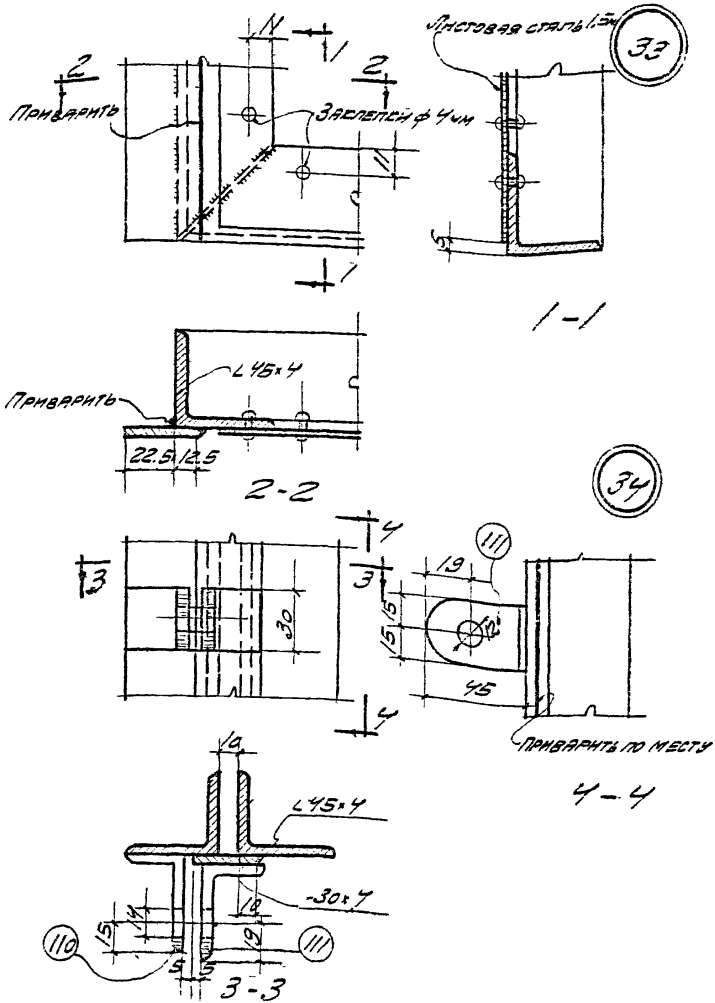

Гл. инж. пр.	Ханевский	
Рук. арх. гр.	Иванов	
Исполнит.	Литвинов	

Государственный Главстройпроект
ПРОМСТРОЙПРОЕКТ
Харьковское отделение

ТД 1960	Перегородки из стальных щитов	Г-903-53	
	Детали дверных щитов	Лист	52

Серия Г-903-53

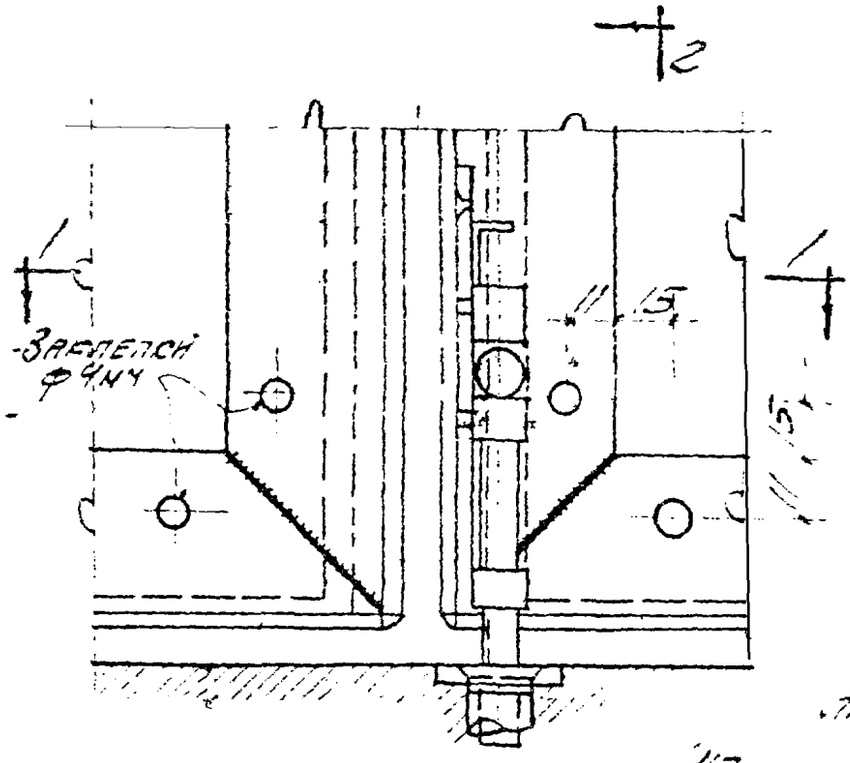

Листовая сталь δ=5мм

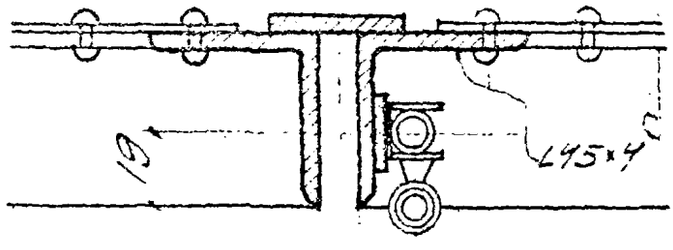

10
20

1-1

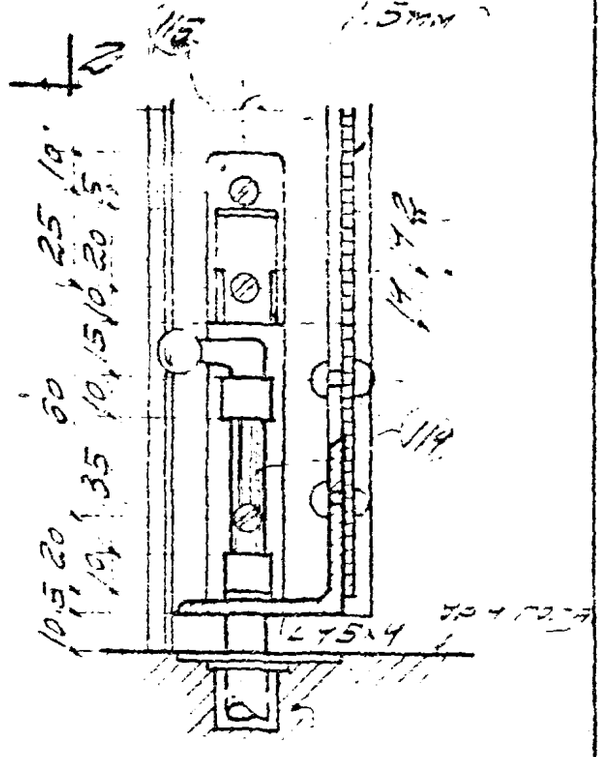

2-2

Гнездо для изолятора

1960	Перегородки из сталовых щитов	Г-903-53	
	Детали дверных щитов.	Лист	53

Серия Г-903-53.

36

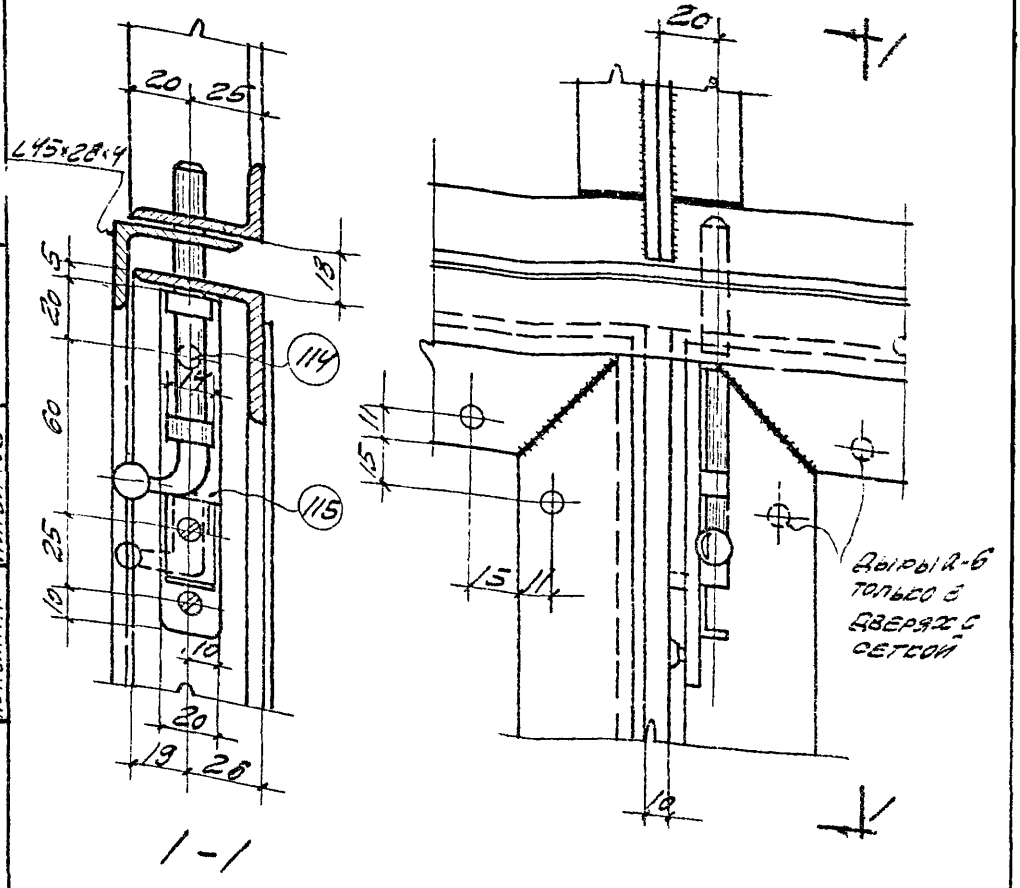

Гл. инж. пр.	Ханевский	
Рук. арх. гр.	Иванов	
Исполнит.	Литвинов	

ГЛАВСТРОЙПРОЕКТ
ПРОМСТРОЙПРОЕКТ
ЗАРЫКОВСКОЕ ОТДЕЛЕНИЕ

ТД 1960	Перегородки из стальных щитов	Г-903-53	
	Детали дверных щитов	Лист	54

Серия Г-903-53

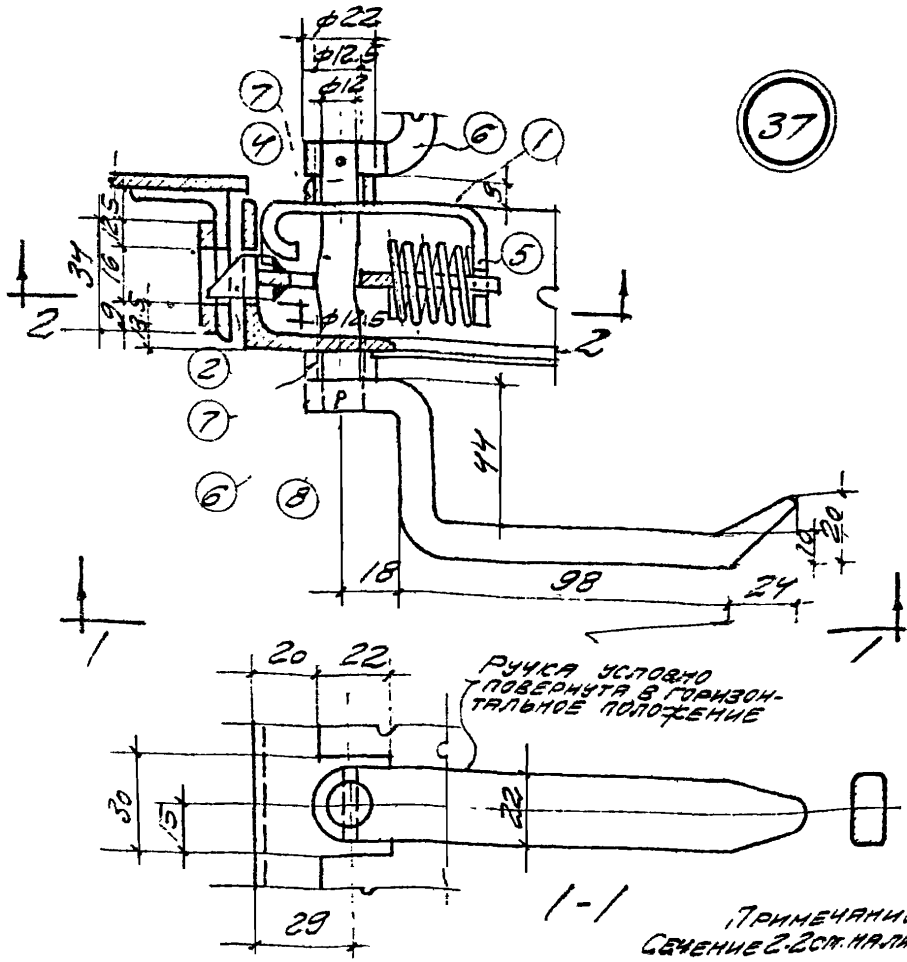

Примечание:
Сечение 2-2 см. на листе-56

Спецификация материалов на одну ручку-защелку.

№№ элем.	Наименование элементов	Профили	Длина мм	Кол. шт.	Вес в кг. шт	Вес в кг. всех	Вес в кг. марки	Примечан.
1	Коробка	δ=4	–	1	0.25	0.25		
2	Защелка	δ=16	–	1	0.05	0.05		
3	Серьга	δ=4	–	1	0.075	0.075		
4	Колено	d=12	100	1	0.09	0.09		
5	Пружина	d=2	450	1	0.012	0.012		
6	Ручка	-10×22	265	2	0.35	0.70	1.22	ГОСТ 103-51
7	Втулка d=22	h=8	–	2	0.010	0.02		
8	Шпилька	d=3	22	2	0.002	0.004		
9	Винт с потайн. гол.	M6×16	–	2	0.005	0.010		ГОСТ 1490-58
10	Болт чистый	M6×16	–	1	0.010	0.010		" 7805-57

ТП 1961	Перегородки из стальных щитов	Г-903-53	
	Детали дверной ручки-защелки	Лист	55

Серия Г-903-53

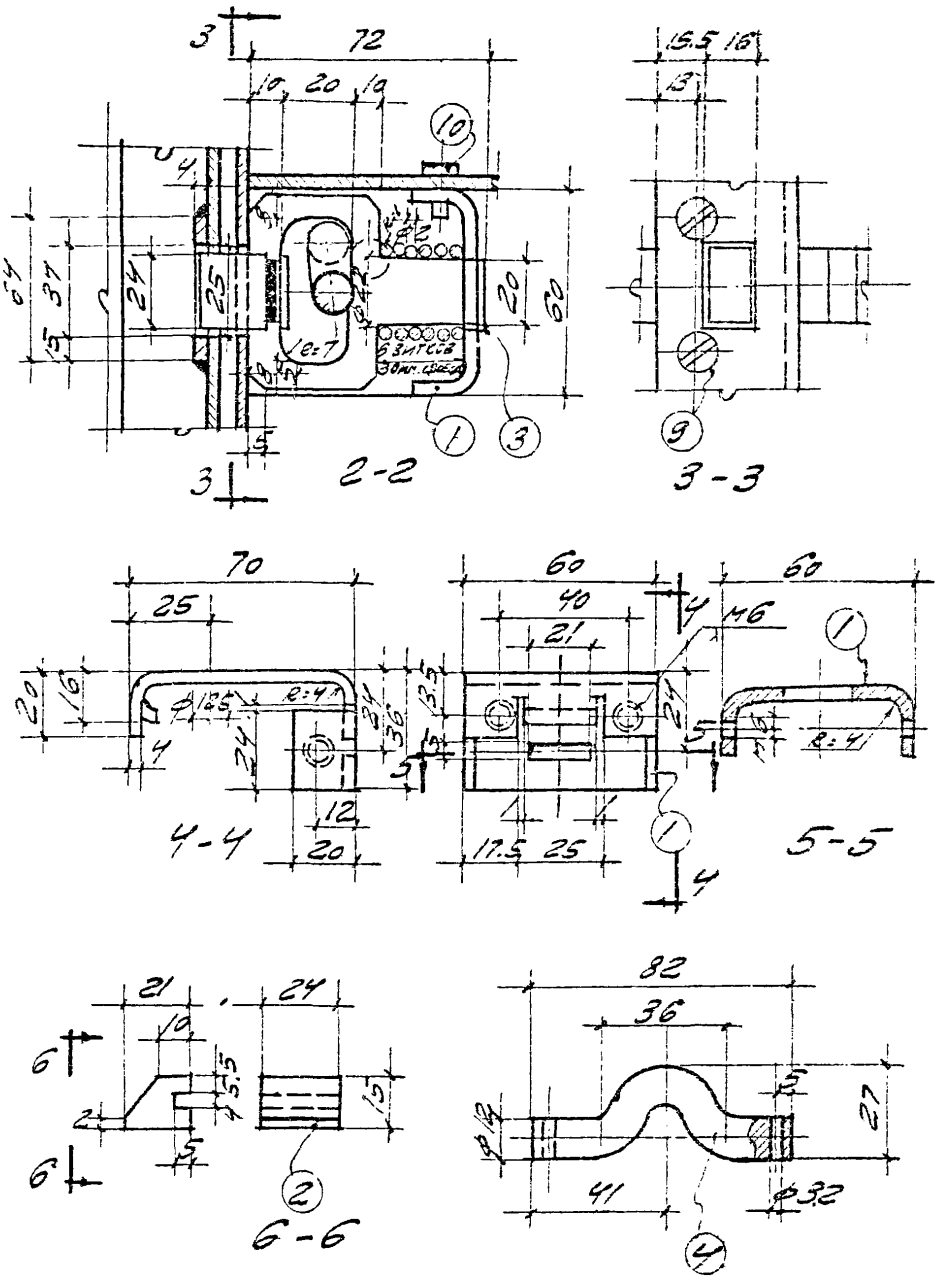

Примечание.
Маркировку сечения 2-2 см на листе 55

ТД 1960	Перегородки из стальных щитов	Г-903-53	
	Детали дверной ручки - защелки	Лист	56

Главстройпроект
ПРОМСТРОЙПРОЕКТ
Харьковское отделение

Нач. отд.	Прихожанко
Гл. инж. пр.	Жаневский
Рус. арх. гр.	Иванов
Исполнит.	Пигвинов

Серия Г-903-53

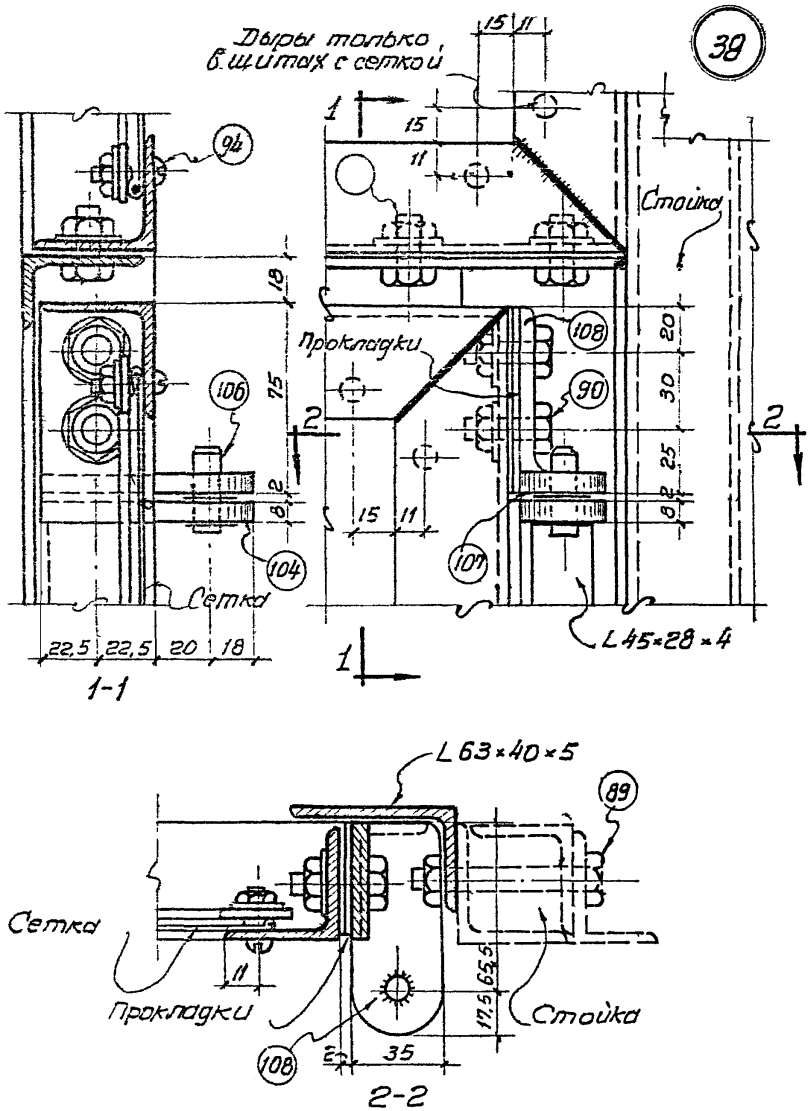

ТД 1960	Перегородки из стальных щитов	Г-903-53	
	Детали дверных щитов	Лист	57

Харьковское отделение

Исполнит Литвинов

Серия Г-903-53

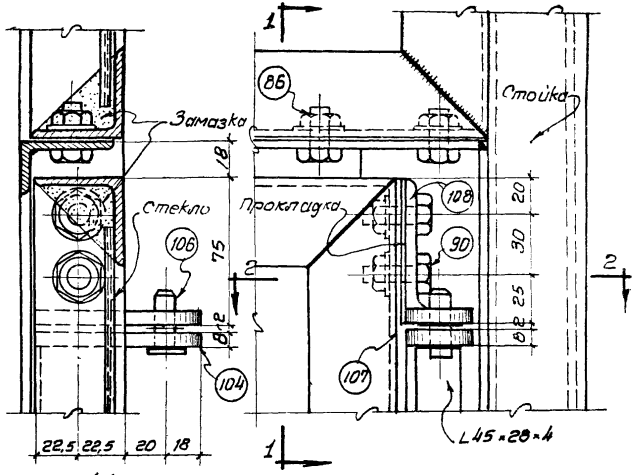

1-1

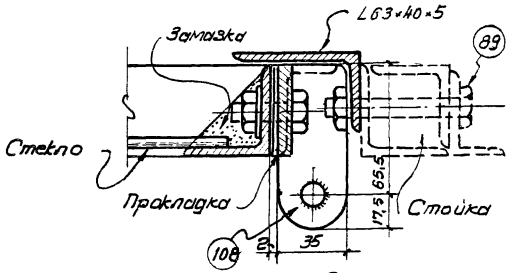

2-2

Проверил: Бутов

Нач. сектора	Прикодько	
Гл. инж. пр.	Канебский	
Рук. арх. гр.	Иванов	
Исполнит.	Литвинов	

Госстрой СССР
Главстроипроект
ПРОМСТРОЙПРОЕКТ
Харьковское отделение

ТД 1960	Перегородки из стальных щитов	Г-903-53	
	Детали дверных щитов	Лист	58

40

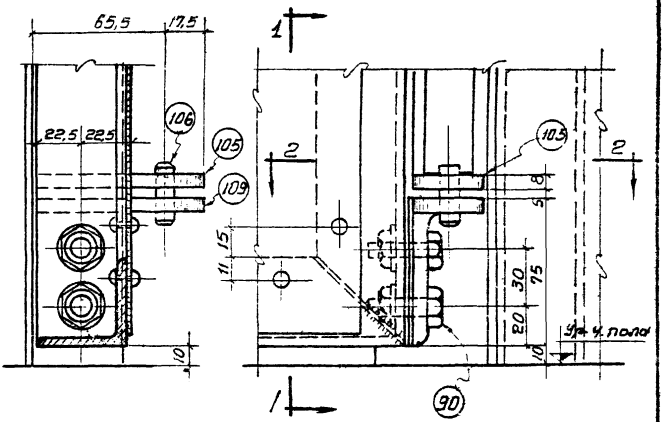

1-1

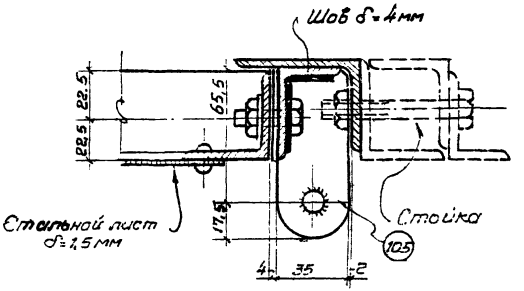

2-2

ТД 1960	Перегородки из стальных щитов	Г-903-53	
	Детали навески дверей	Лист	59

Чорноковское отделение | Исполнит. Литвинов

Серия Г-903-53

41

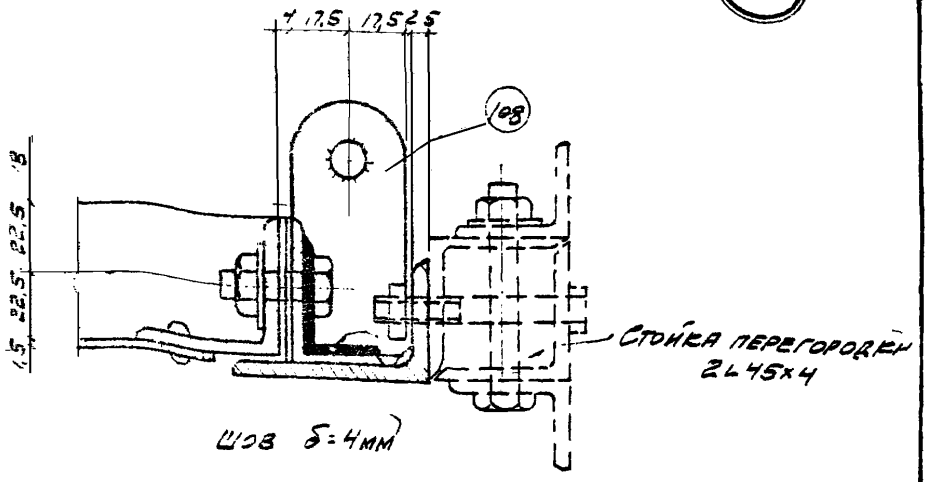

42

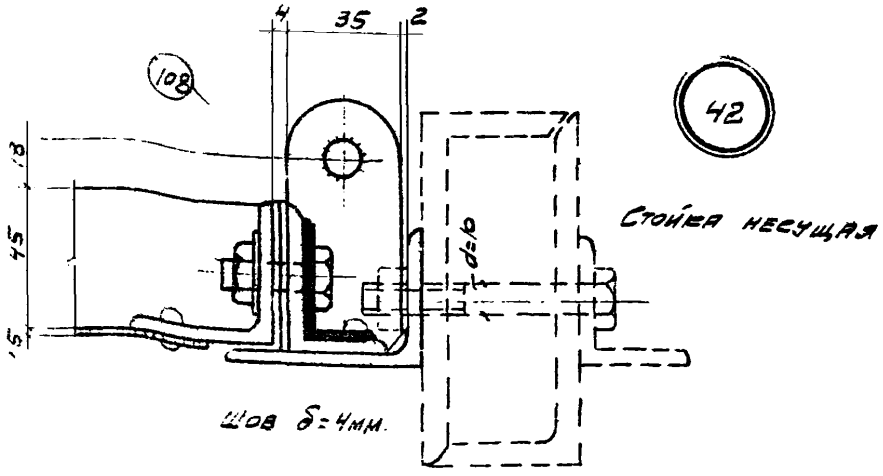

Гл. инж. пр-та	Жаневский	
Рук. арх. пр.	Иванов	
Исполнитель	Литвинов	

ПРОМСТРОЙПРОЕКТ
Харьковское отделение

ТД	Перегородки из стальных щитов	Г-903-53	
1960	Детали навески дверей	Лист	60

Серия Г-903-53

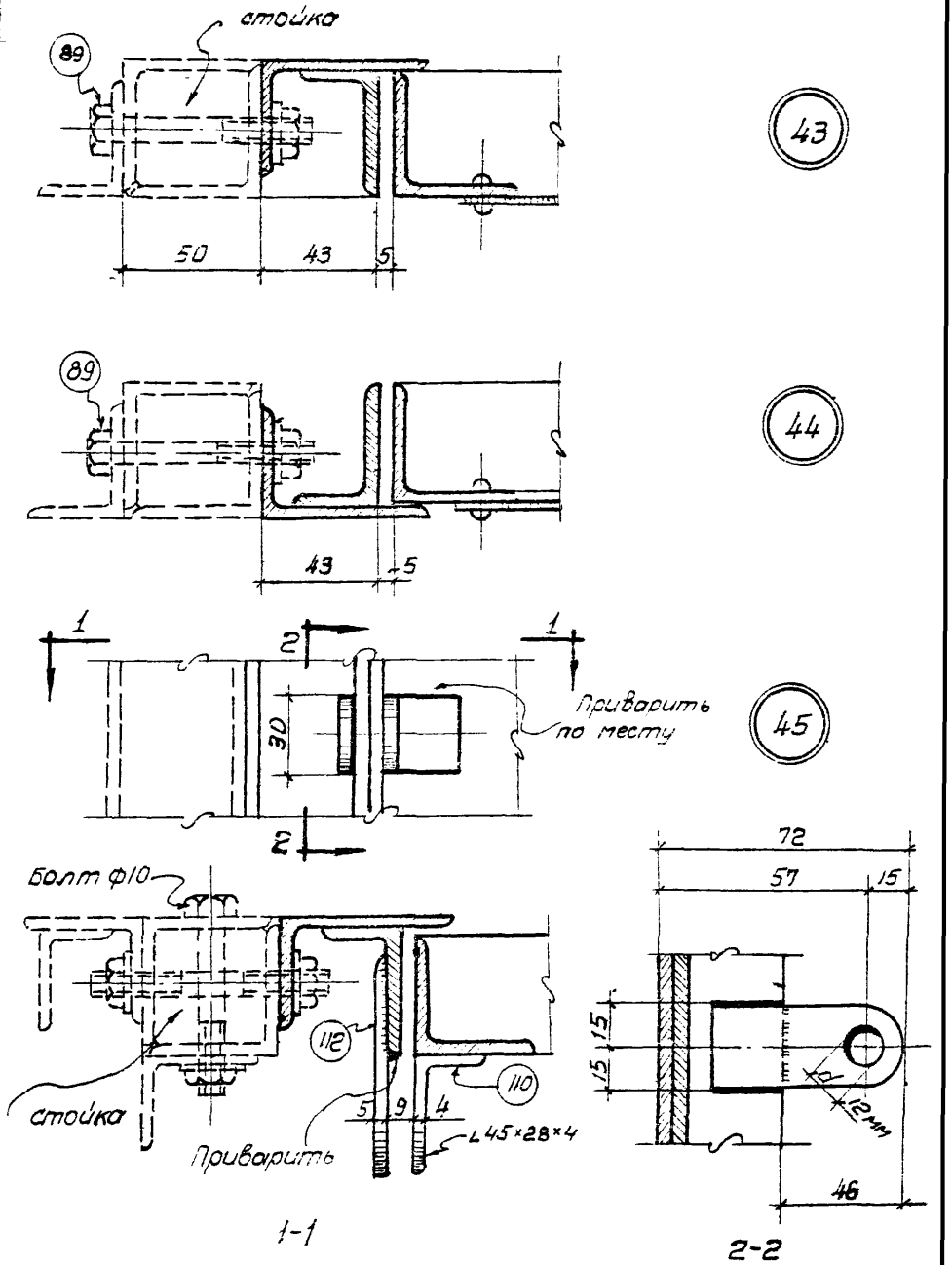

Харьковское отделение

Исполнитель Литвинов

ТД 1960	Перегородки из стальных щитов	Г-903-53	
	Детали навески дверей	лист	61

Серия Г-903-53

46

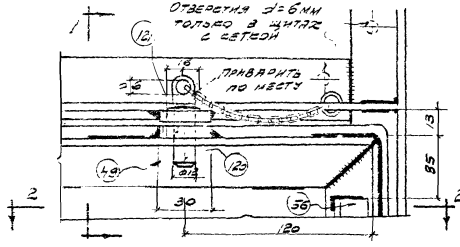

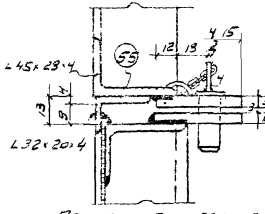

При закрытом положении раздаточного окна

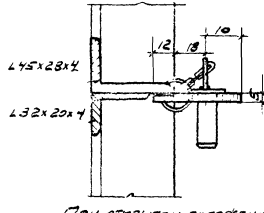

При открытом положении раздаточного окна

1-1

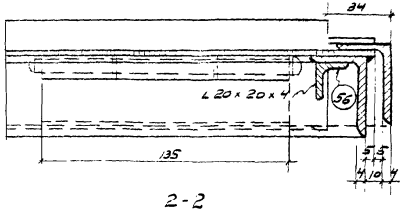

2-2

ТД	Перегородки из стальных щитов	Г-903-53	
1550	Детали раздаточного окна	Лист	62

Серия Г-903-53

Гос. ... Главстройпроект
ПРОМСТРОЙПРОЕКТ
Сибирское отделение

Нач. 2 стр. отд. Гл. инж. пр-та Рук. арх. гр. Исполнитель

Приходько Ганаков Гульнов

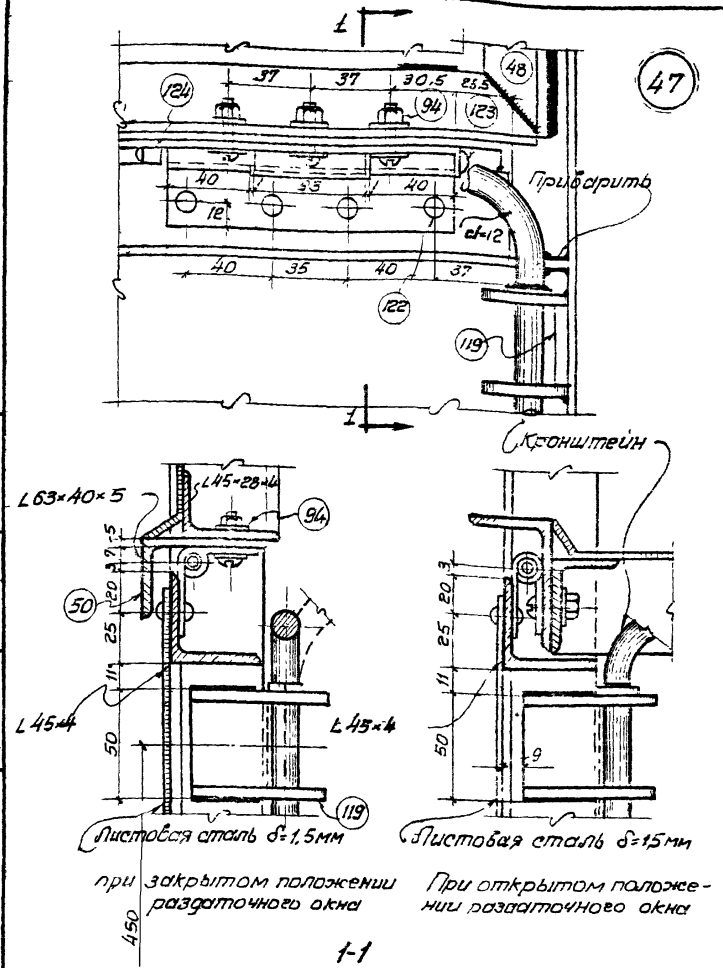

1-1

Харьковское отделение

Исполнит. Литвинов

ТД 1960	Перегородки из стальных щитов	Г-903-53	
	Детали раздаточного окна	Лист	63

Серия Г-903-53

48

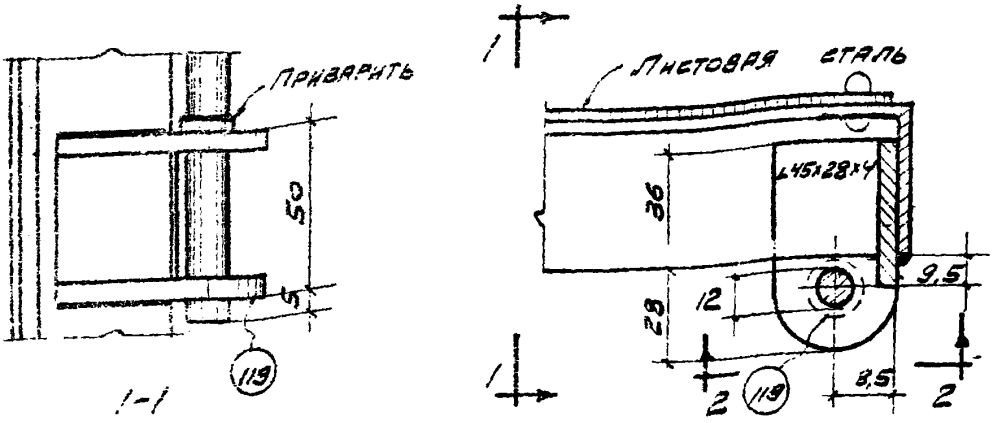

49

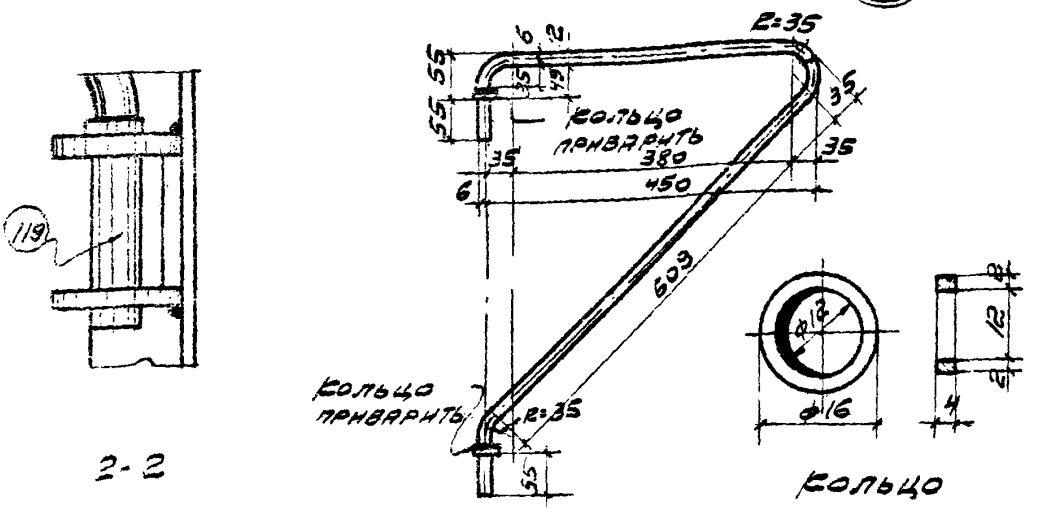

Кронштейн

Нач. 2 стр. отд.	Приходько	
Гл. инж. пр-та	Хацевский	
Рук. арх. гр.	Иванов	
Исполнитель	Литвинов	

Проверил (Бетов)

Госстрой СССР
Главстройпроект
ПРОМСТРОЙПРОЕКТ
Харьковское отделение

ТД 1960	Перегородки из стальных щитов	Г-903-53	
	Детали раздаточного окна.	Лист	64

Серия Г 903-53

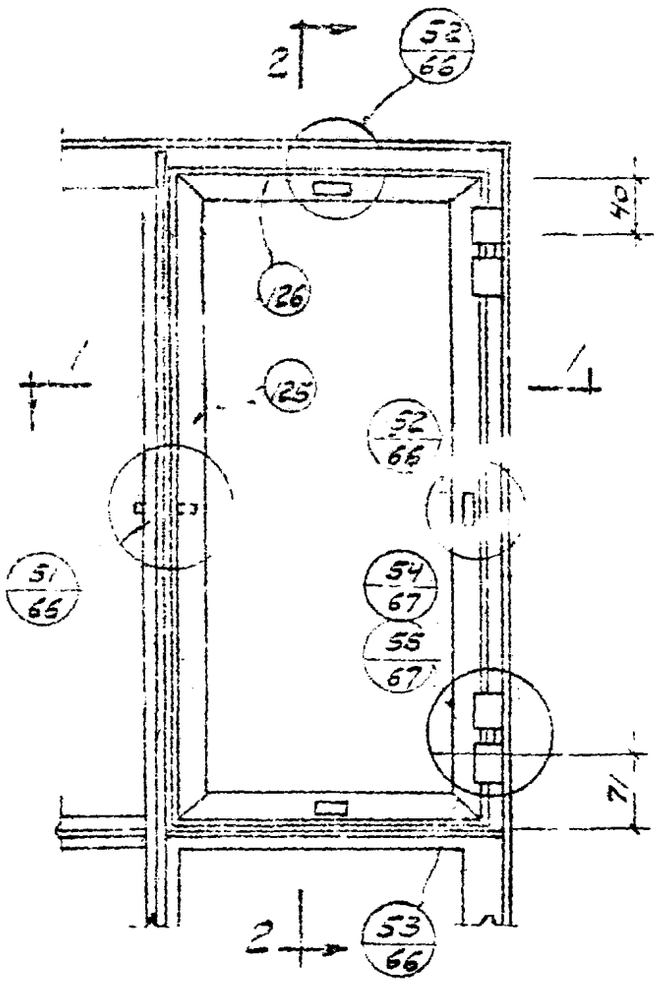

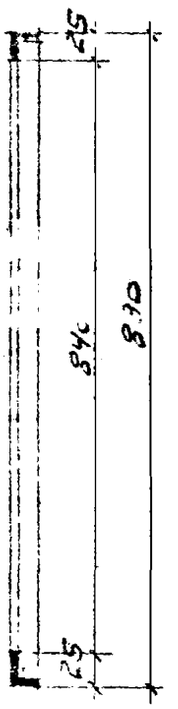

2-2

Спецификация материалов на одну форточку

№№ элем.	Наименование элементов	Профиль	Длина мм	Кол. шт.	Вес в кг			Примечания
					шт.	всех	масса	
125	Вертикальная связка	∟ 25×3	890	2	0.99	2.0	3.56	ГОСТ 8509-57
126	Горизонтальная связка	∟ 25×3	480	2	0.54	1.1		—"— —"—
127	Петля	-30×4	60	4	0.042	0.17		—"— 103-51
128	Стержень	⌀ 7	73	2	0.025	0.05		
129	Закладка	-15×2	48	1	0.019	0.02		
130	Сухарик	-15×2	35	1	0.08	0.08		
131	Крючек закладки	-15×2	28	1	0.07	0.07		
132	Ручка	-15×2	25	1	0.06	0.06		
133	Винт с потайной головкой	М5×12	—	3	0.004	0.01		ГОСТ 1490-52

Т Д 1960	Перегородки из стальных щитов	Г-903-53	
	Форточка	Лист	65

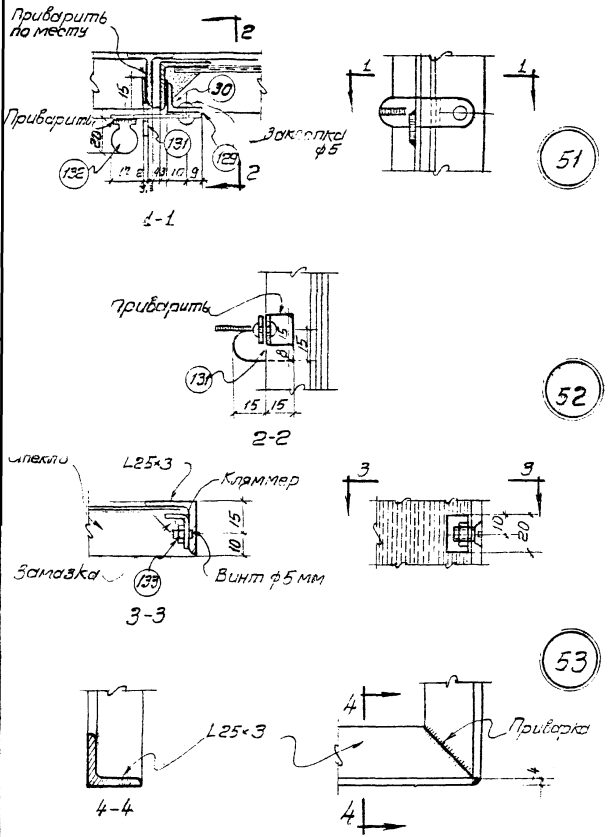

Проверил Бутов

Нач.сектора	Приходько	
Гл. инж. пр.	Каневский	
Рук. арх. гр.	Иванов	
Исполнит.	Туманова	

Гладстройпроект
ПРОМСТРОЙПРОЕКТ
Харьковское отделение

ТД 1960	Перегородки из стальных щитов	Г-903-53	
	Детали форточки	Лист	65

Серия Г-903-53

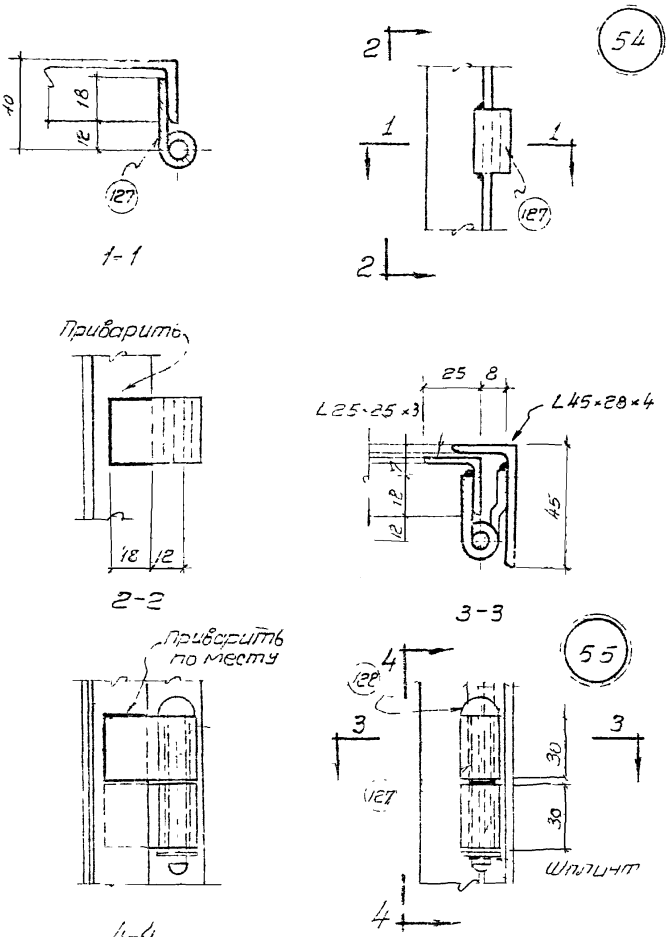

ТД 1960	Перегородки из стальных щитов	Г-903-53	
	Детали форточки	Лист	67

Уск. ОСК 2 гр. Исполнит. Иванов Туманская

Харьковское отделение

ерия Г-903-53.

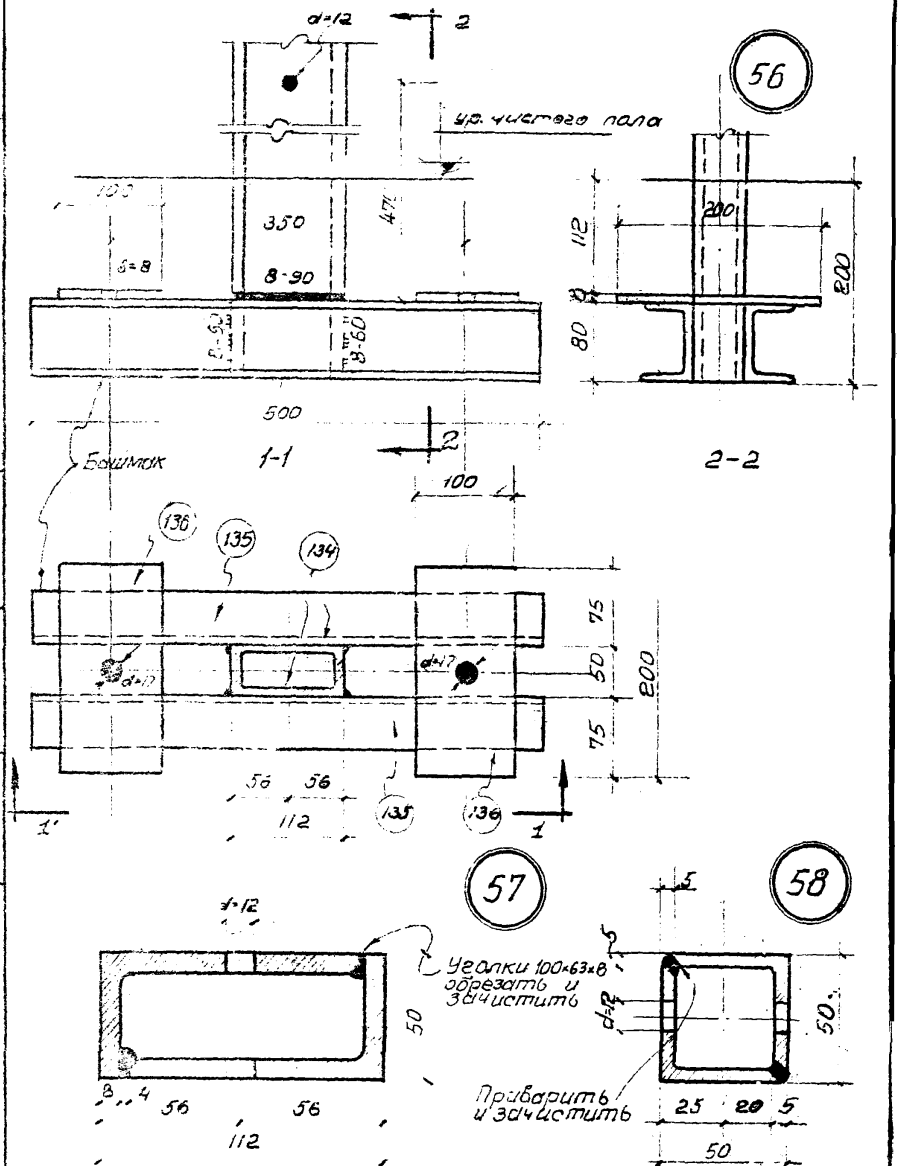

Проверил: /Бутов/

Нач. 2-го отд.	Приходько	
Гл. инж. проекта	Ханевский	
Рук. арх. гр.	Иванов	
Исполнитель	Литвинов	

Госстрой СССР
Гипростроипроект
ПРОМСТРОЙПРОЕКТ
Харьковское отделение

ТД 1960	Перегородки из стальных щитов	Г-903-53
	Детали стоек	Лист 68

59

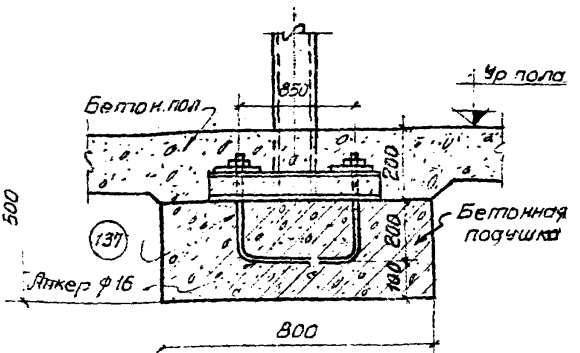

При бетонных полах

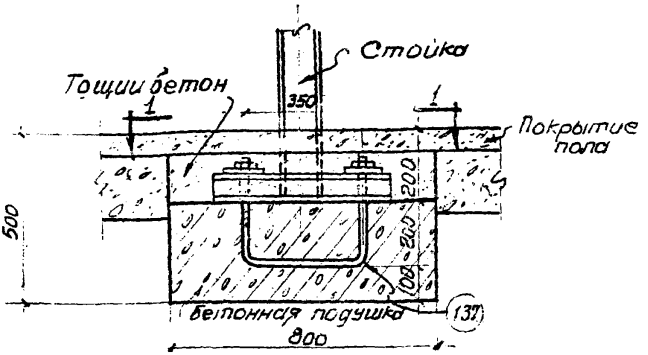

При прочих полах

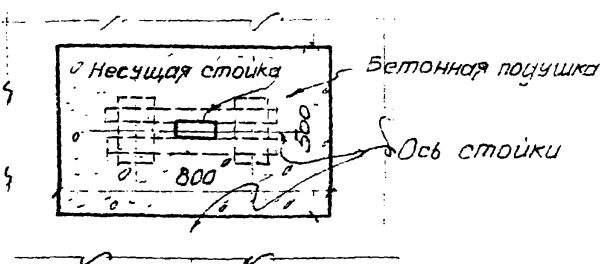

1-1

Крепление стойки к полу

ТД	Перегородки из стальных щитов	Г-903-53	
1960	Детали стоек	Лист	69

Рук. арх. гр. Иванов
Исполнит Литвинов

Харьковское отделение

Серия Г-903-53

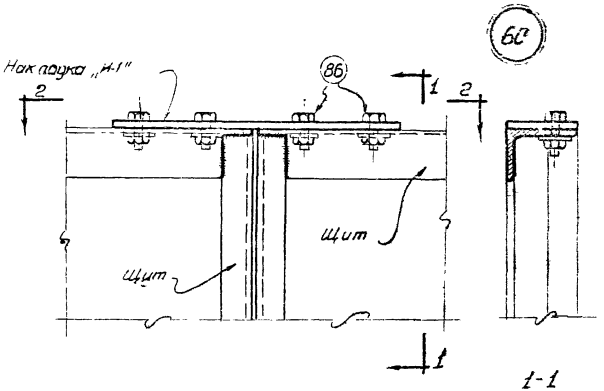

1-1

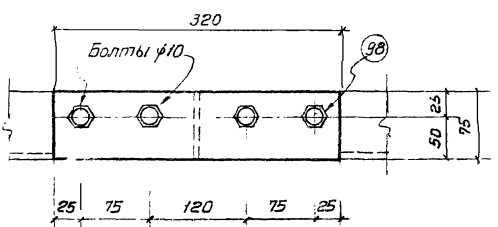

2-2

Проверил: Бутов

Нач. 2-го отд.	Приходько
Гл. инж. пр.	Каневский
Рук. арх. гр.	Иванов
Исполнит.	Литвинов

Госстрой СССР
Главстройпроект
ПРОМСТРОЙПРОЕКТ
Харьковское отделение

ТД 1960	Перегородки из стальных щитов	Г-903-53	
	Монтажные детали перегородок	Лист	70

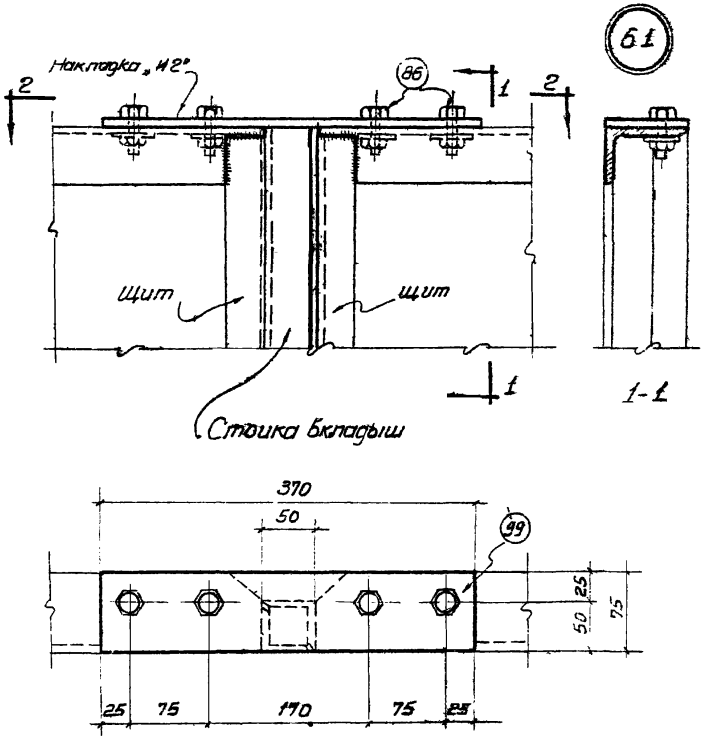

ТД 1960	Перегородки из стальных щитов	Г-903-53	
	Монтажные детали перегородок.	Лист	71

Серия Г-903-53

Руб. арх. гр. Иванов
Исполнит. Литвинов
Харьковское отделение

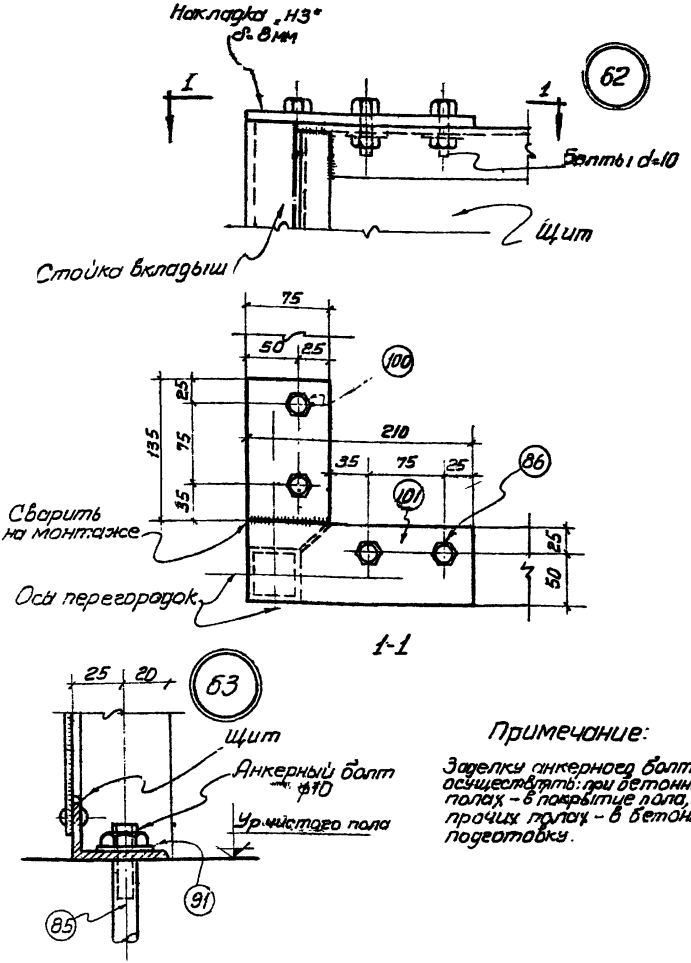

Примечание:

Заделку анкерного болта осуществлять: при бетонных полах – в покрытие пола, при прочих полах – в бетонную подготовку.

ТД 1960	Перегородки из стальных щитов	Г-903-53	
	Монтажные детали перегородок	Лист	72

Проверил: Бутов

Нач. 2-й стр. отд. Приходько
Гл. инж. пр. Каневский
Рук. арх. гр. Иванов
Исполнит. Литвинов

Госстрой СССР
Главстройпроект
ПРОМСТРОЙПРОЕКТ
Ярославское отделение

64

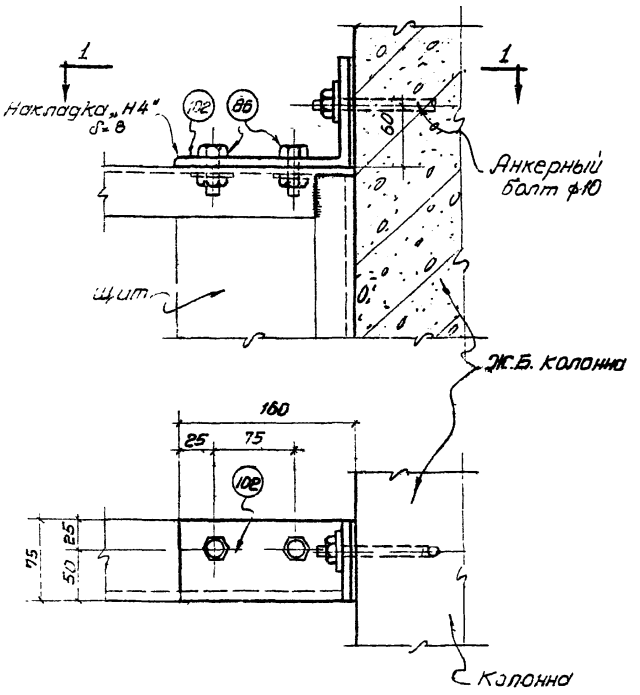

1-1

ТД 1960	Перегородки из стальных щитов	Г-903-53	
	Монтажные детали перегородок	Лист	73

Серия Г 903-53

Харьковское отделение

Рук. арх. гр. Иванов

Исполнит Литвинов

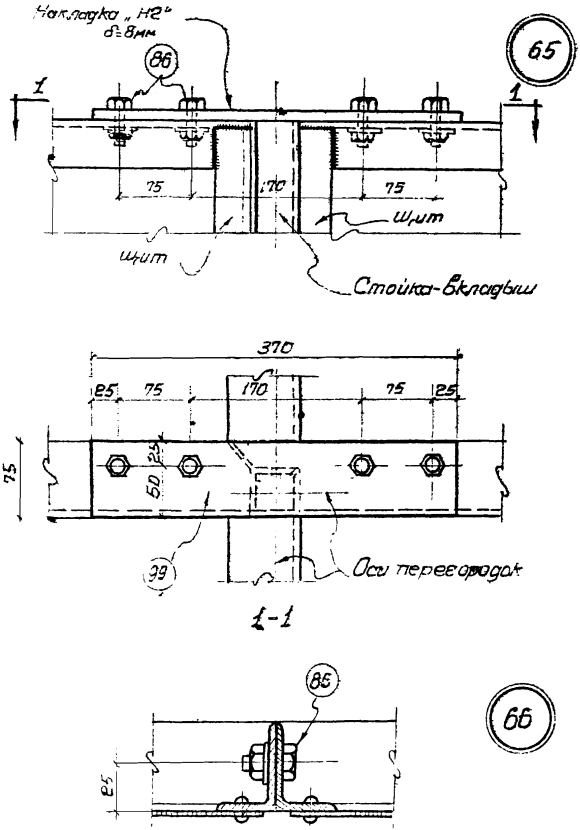

Проверил Бутов

Нач. 2 стр. отд.	Приходько
Гл. инж. пр.	Каневский
Рук. арх. гр.	Иванов
Исполнит.	Литвинов

Госстрой СССР
Главстройпроект
ПРОМСТРОЙПРОЕКТ
Харьковское отделение

ТД 1960	Перегородки из стальных щитов	Г-903-53	
	Монтажные детали перегородок	Лист	74

Серия Г-903-53

67

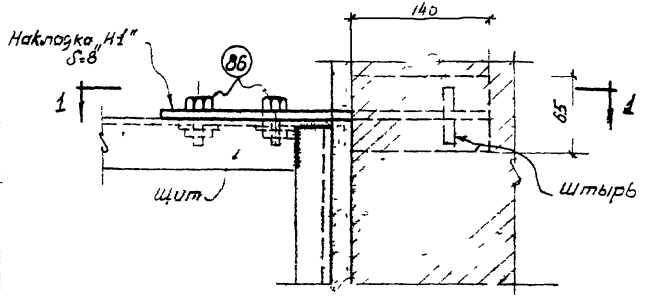

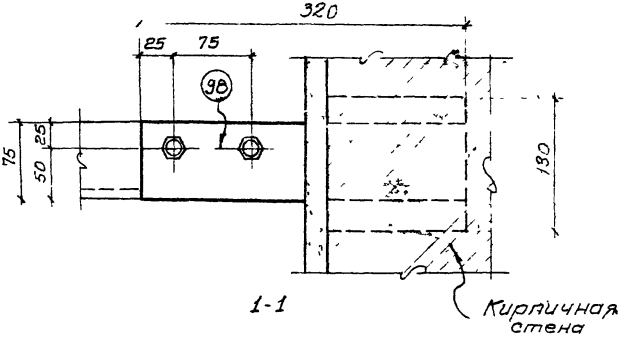

ТД 1960	Перегородки из стальных щитов	Г-903 53	
	Монтажные детали перегородок	Лист	75

Харьковское отделение

Исполнит Литвинов

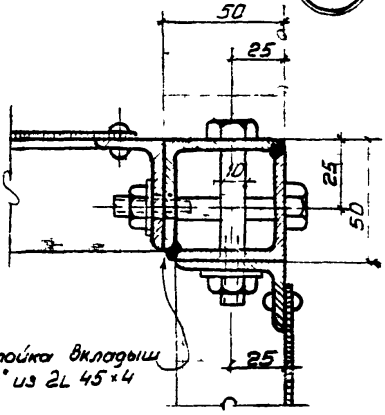

Стойка вкладыш „Е2" из 2L 45×4

68

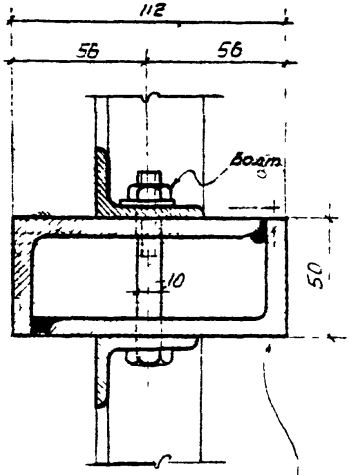

Несущая стойка „Е1" из 2L 100×63×8

69

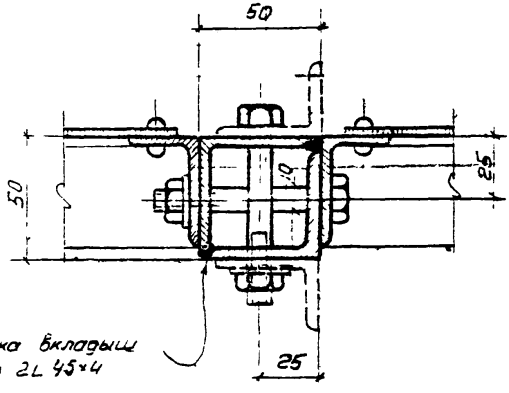

Стойка вкладыш „Е2" из 2L 45×4

70

Гл. инж. пр.	Хановский	
Рук. арх. гр.	Иванов	
Исполнитель	Литвинов	

Госстройпроект
Харьковское отделение
ПРОМСТРОЙПРОЕКТ

ТД 1960	Перегородки из стальных щитов	Г-903-53
	Монтажные [illegible]	лист 76

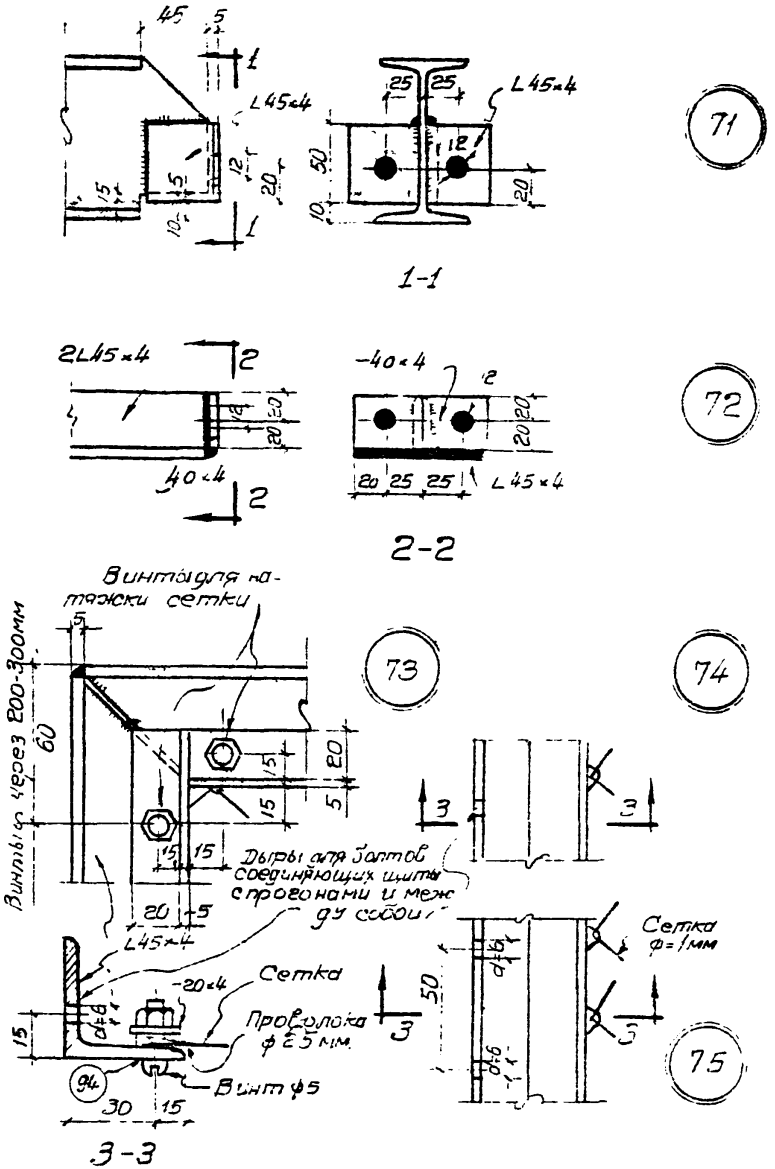

ТД 1960	Перегородки из стальных щитов	Г-903-53	
	Монтажные детали перегородок	Лист	77

Серия Г-903-53

Исполнит Литвинов

Рабочее отделение

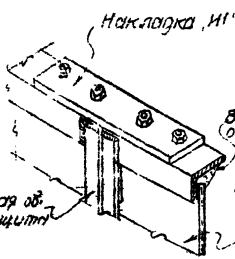

Сопряжение щитов
/к детали 60/70/

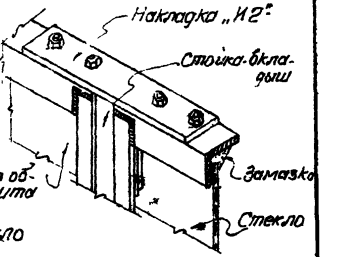

Сопряжение щитов со стойкой вкладышем
/к детали 61/71/

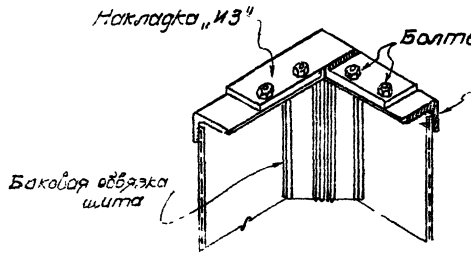

Сопряжение щитов узла перегородки
/к детали 62/72/

Гл. инж. пр. Ханевский
Рук. арх. гр. Иванов
Исполн. Литвинов

ПРОМСТРОЙПРОЕКТ
Харьковское отделение

ТП 1960	Перегородки из стальных щитов	Г-903-53	
	Аксонометрии монтажных деталей перегородок	Лист	78

Серия Г-903-53

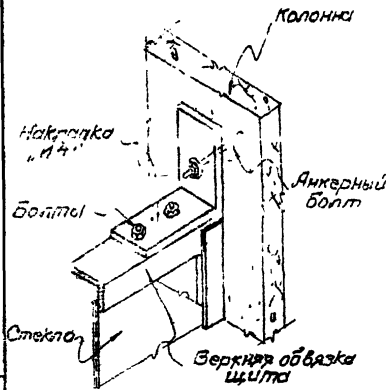

Примыкание щитов
к ж.б. колонне
/к детали 64/73/

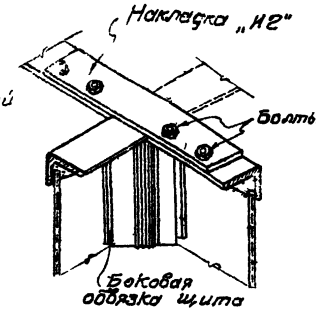

Сопряжение щитов-
пересечение перегородки
/к детали 65/74/

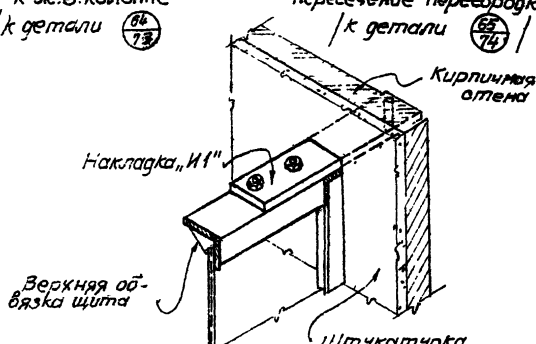

Примыкание щитов
к кирпичной стене
/к детали 67/75/

ТД 1960	Перегородки из стальных щитов	Г-903-53	
	Аксонометрии монтажных деталей перегородок	Лист	79

Харьковское отделение

Исполнит | Литвинов

Серия Г903-53

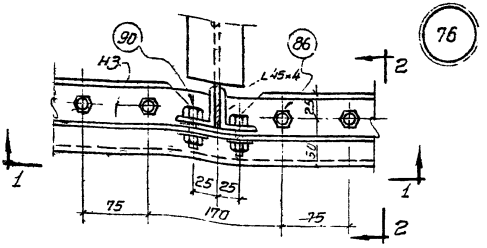

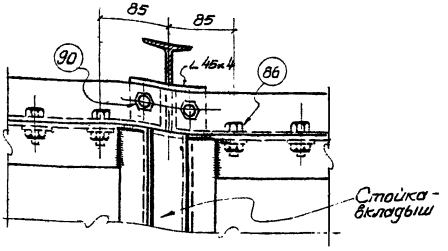

1-1

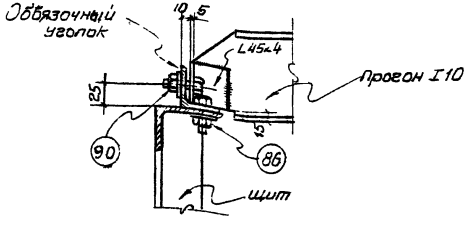

2-2

ТД 1960	Перегородки из стальных щитов	Г-903-53	
	Монтажные детали перекрытия	Лист	80

Серия Г-903-53

Гл. инж. пр. Ханевский
Рук. арх. гр. Иванов
Исполнит. Литвинов

ПРОМЕТАЛЛПРОЕКТ - Харьковское отделение

77

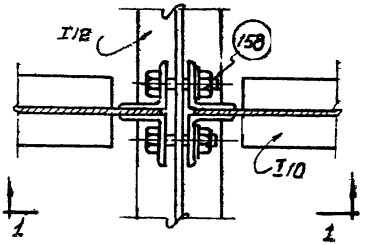

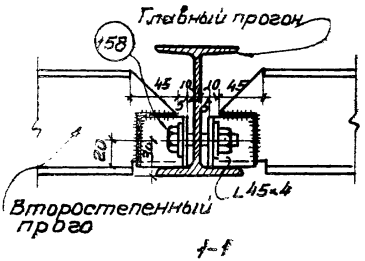

1-1

78

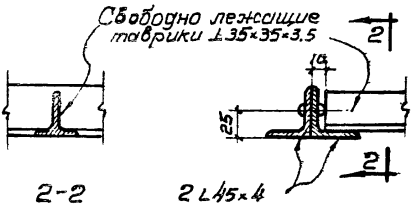

ТД 1960	Перегородки из стальных щитов	Г-903-53	
	Монтажные детали перекрытия	Лист	81

Серия Г-903-53

Харьковское отделение

Рук.арх.гр. Иванов

Исполнит. Литвинов

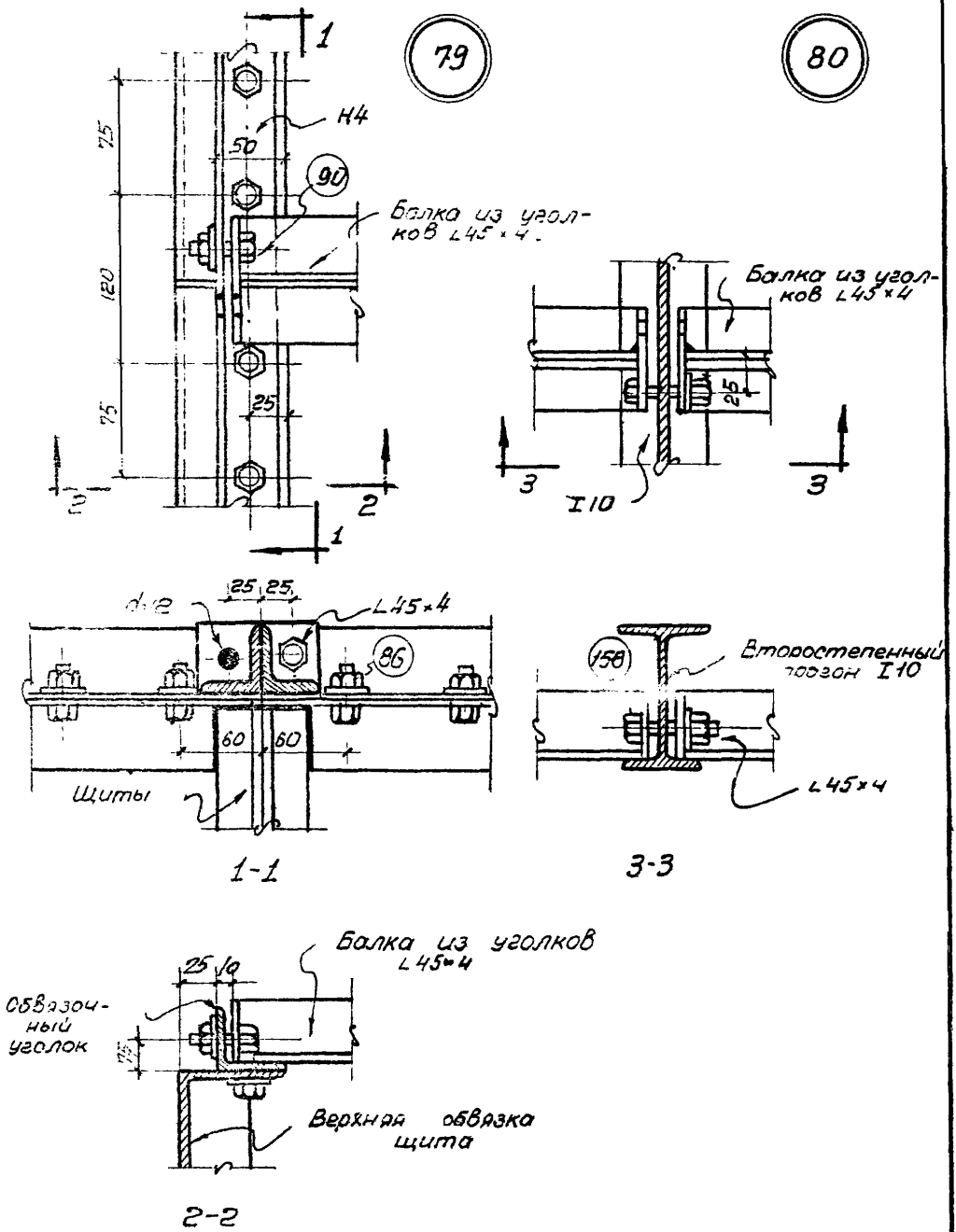

Проверил: Бутов

Нач. 2-го отд.	Приходько	
Гл. инж. пр.	Хановский	
Рук. отдел	Иванов	
Исполнитель	Литвинов	

Госстрой СССР
Главстройпроект
ПРОМСТРОЙПРОЕКТ
Харьковское отделение

ТД 1960	Перегородки из стальных щитов	Г-903-53	
	Монтажные оптами перекрытия	лист	82

Серия Г-903-53

81

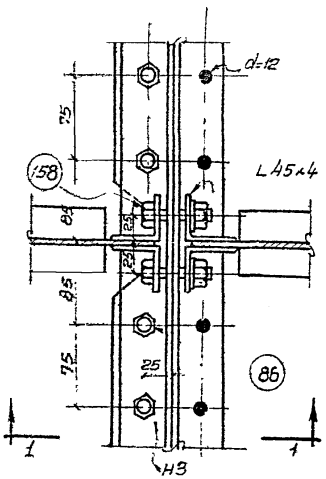

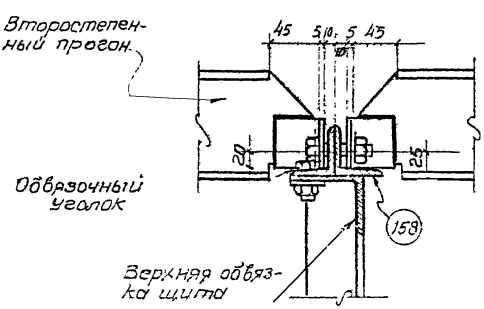

1-1

Харьковское Отделение

ТД 1960	Перегородки из стальных щитов	Г-903-53	
	Монтажные детали перекрытия	Лист	83

Серия Г-903 5

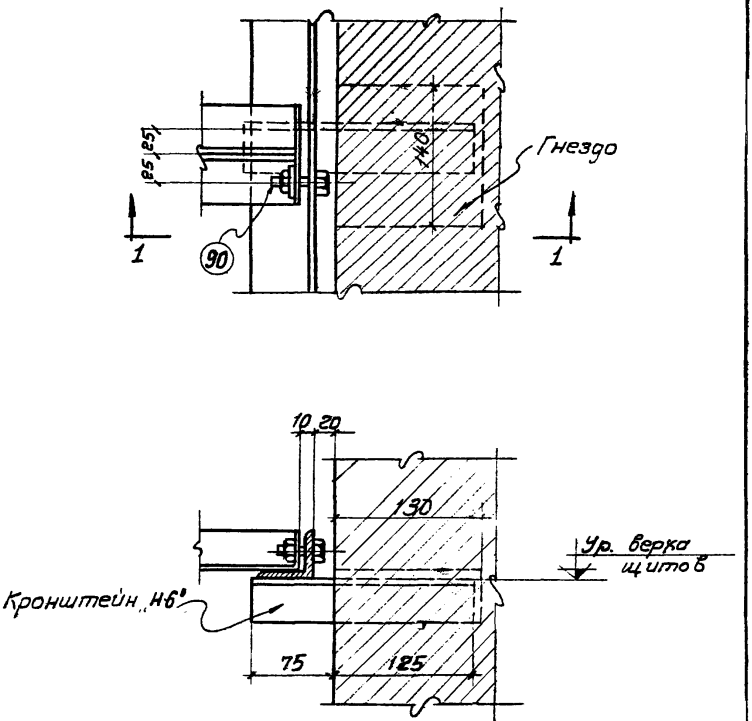

1-1

Проверил: Бутов

Нач. с-стр. отд.	Прикодько	
Гл. инж. пр.	Каневский	
Рук. арх. гр.	Иванов	
Исполнит.	Литвинов	

Главстройпроект
ПРОМСТРОЙПРОЕКТ
Харьковское отделение

ТД	Перегородки из стальных щитов	Г-903-53	
1960	Монтажные детали перекрытия.	Лист	84

Серия Г-903-53

83

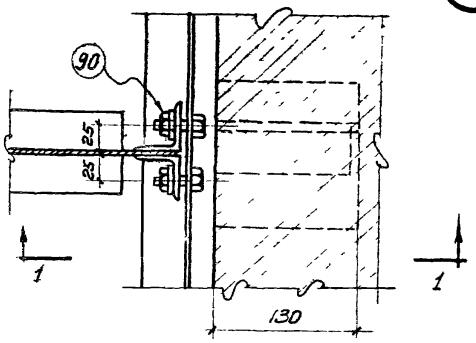

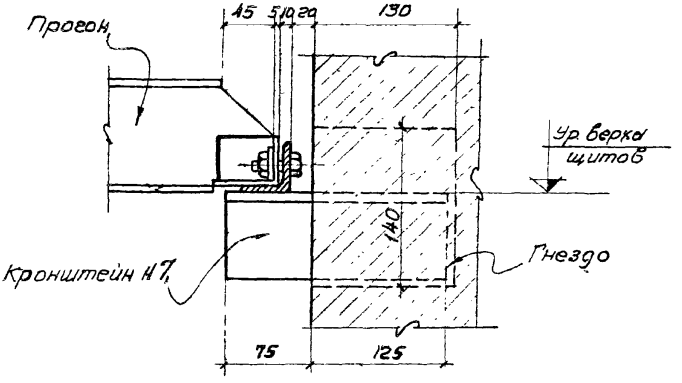

1-1

ТД 1960	Перегородки из стальных щитов	Г-903-53	
	Монтажные детали перекрытия	Лист	85

Харьковское отделение

Рук арх гр Иванов

Исполнит Ливанов

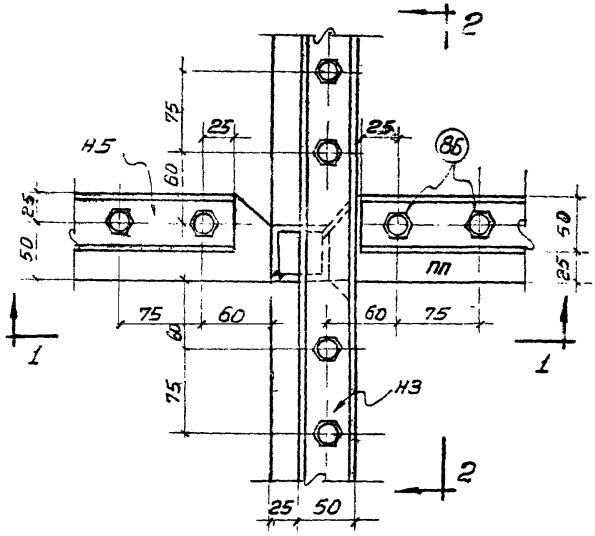

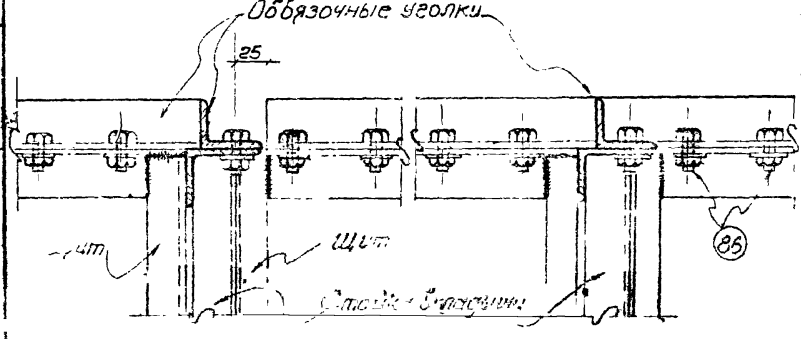

2-2

Проверил

Чач. Гостр. отд. Приходько
Гл. инж. пр. Ивановский
Рук. арх. гр. Иванов
Исполнит. Литвинов

Всесоюзный ордена Ленина Гл. Ленинградский ПРОМСТРОЙПРОЕКТ
Корьковское отделение

ТД, 1960	Перегородка из [illegible] щитов	Г-903-53	
	[illegible]	Лист	86

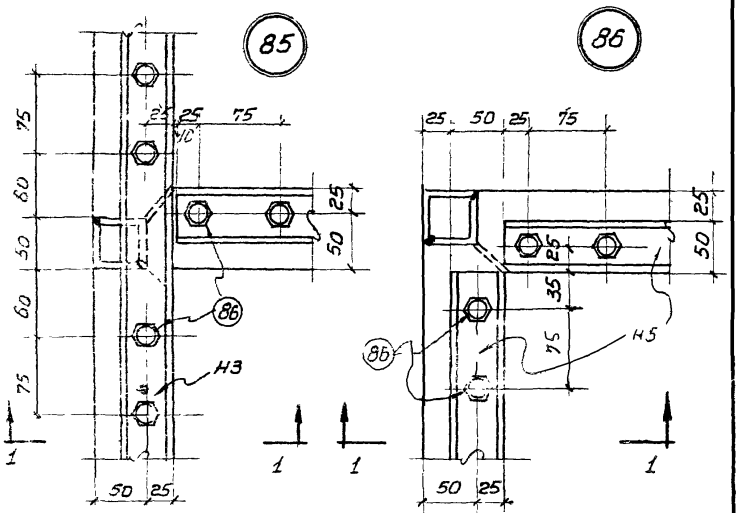

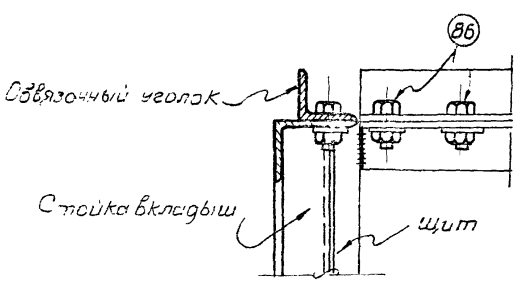

1-1

ТП	Перегородки из стальных щитов	Г-903-53
	Монтажные детали перекрытия	Лист 87

Серия Г-903-53

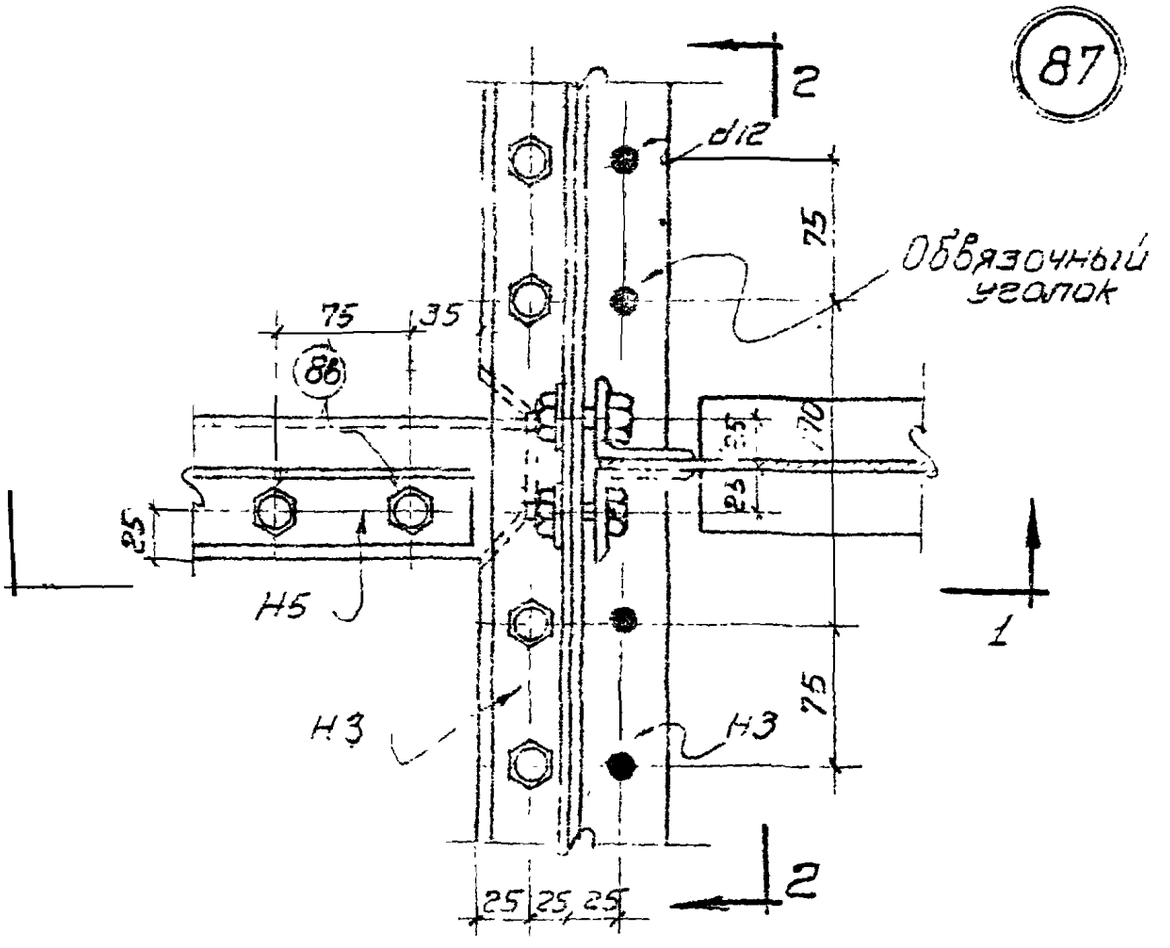

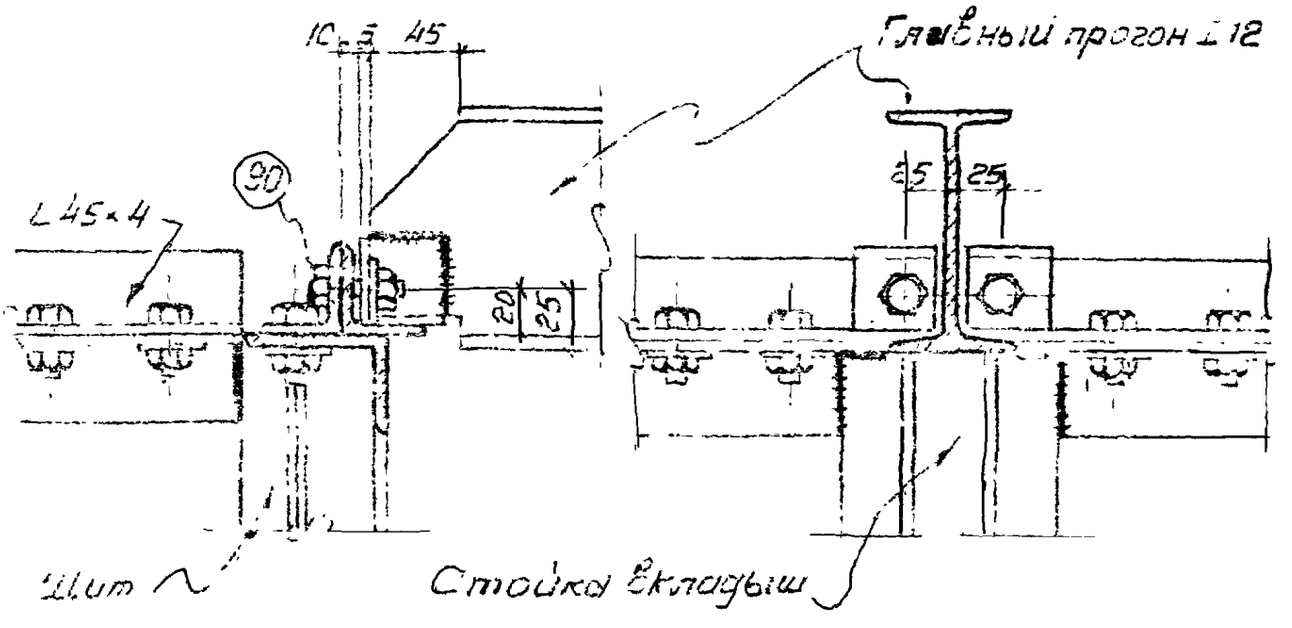

1-1

2-2

	Перегородки из стальных щитов	Г-903-05
1930	Монтажные детали перекрытия	Лист 88

ПРОМСТРОЙПРОЕКТ

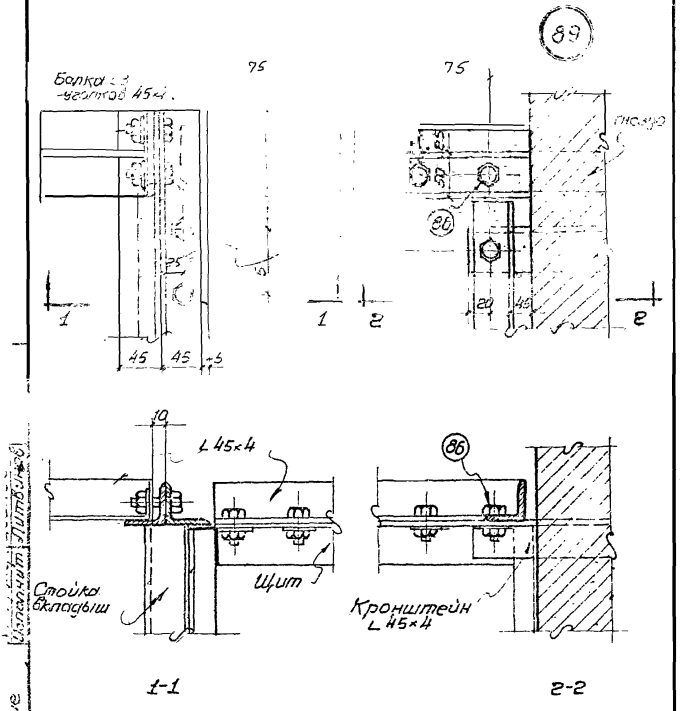

Изполнит Литвинов

Орьковское отделение

ТД	Перегородки из стальных щитов	Г-903-53	
1960	Монтажные детали перекрытия	Лист	89

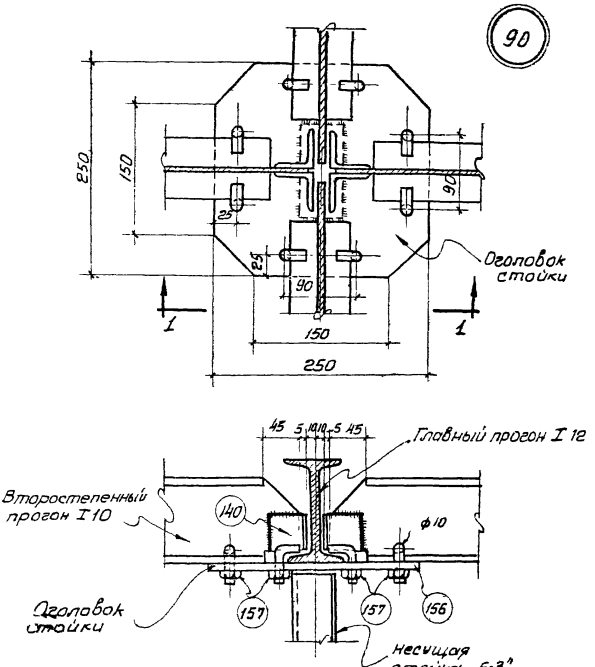

Проверил Бутов

Нач 2 стр. отд	Приходько	
Гл. инж. пр.	Коневский	
Рук. арх. гр.	Иванов	
Исполнит.	Литвинов	

Гострой СССР
Гостройпроект
ПРОМСТРОЙПРОЕКТ
Харьковское отделение

ТД 1960	Перегородки из стальных щитов	Г-903-53	
	Монтажные детали перекрытия	Лист	90

91

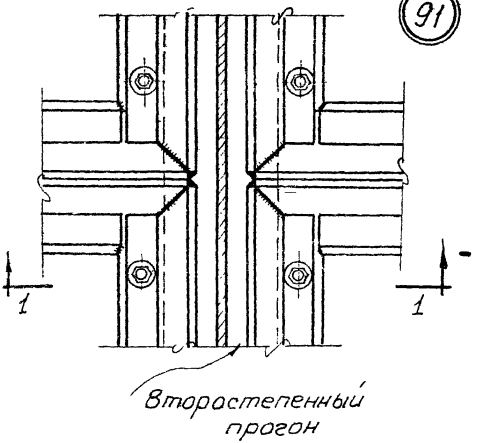

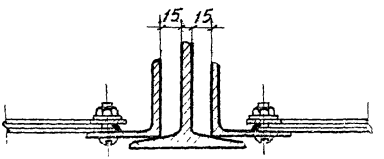

1-1

Исполнит. Туманская

Отдельное отделение

ТД	Перегородки из стальных щитов	Г-903-53	
1960	Монтажные детали перекрытия.	Лист	91

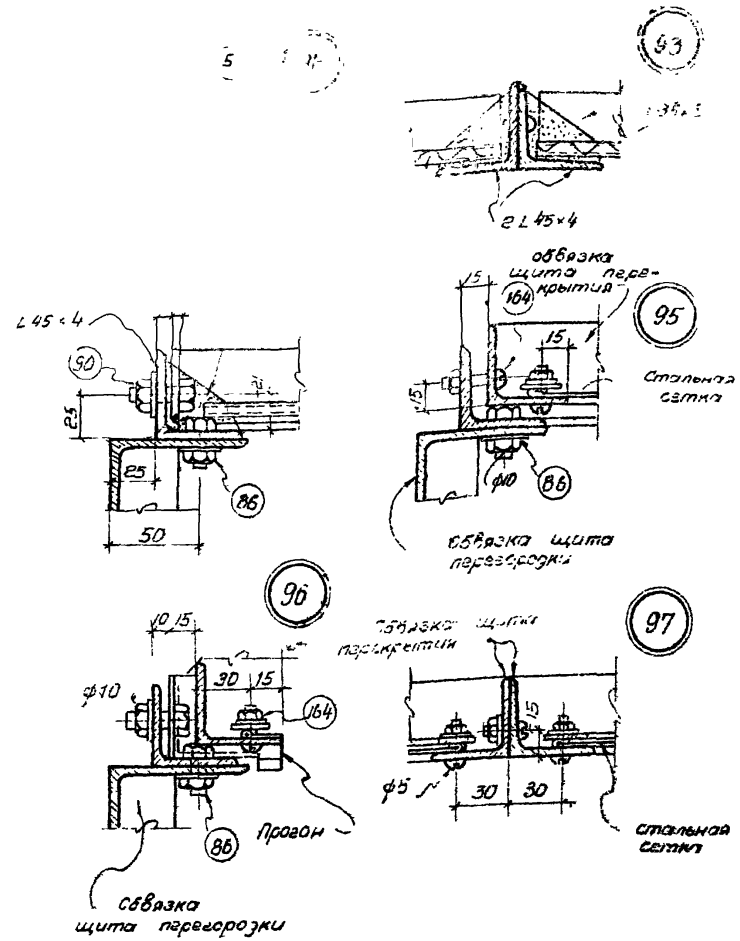

gost.e-ecolog.ru

ТД 1290	Перегородки из стальных щитов		Г-903-53
	Монтажные детали перекрытий	лист	92