ТИПОВОЙ ПРОЕКТ
816-73

ПЛОЩАДКА ДЛЯ МОЙКИ МАШИН С ОБОРОТНЫМ ВОДОСНАБЖЕНИЕМ

Альбом II

РАБОЧИЕ ЧЕРТЕЖИ

2940
ЦЕНА 0-90

gost.e-ecolog.ru

ЦЕНТРАЛЬНЫЙ ИНСТИТУТ ТИПОВОГО ПРОЕКТИРОВАНИЯ
ГОССТРОЯ СССР

Москва, А-445, Смольная ул., 22

Сдано в печать 1979 года

Заказ № 2664 Тираж 7500 экз.

ТИПОВОЙ ПРОЕКТ
816-73

ПЛОЩАДКА ДЛЯ МОЙКИ МАШИН С ОБОРОТНЫМ ВОДОСНАБЖЕНИЕМ

СОСТАВ ПРОЕКТА:

АЛЬБОМ I/70 – ПОЯСНИТЕЛЬНАЯ ЗАПИСКА, СМЕТЫ И ЗАКАЗНЫЕ СПЕЦИФИКАЦИИ
АЛЬБОМ II – РАБОЧИЕ ЧЕРТЕЖИ

РАЗРАБОТАН
ИНСТИТУТОМ ГИПРОНИСЕЛЬХОЗ

ВВЕДЕН В ДЕЙСТВИЕ
ИНСТИТУТОМ ГИПРОНИСЕЛЬХОЗ
27/XII - 1968г. Приказ N 253

В соответствии с письмом Госстроя СССР №26-2 от 18/III-69г. сметы пересчитаны в ценах 1969г. и введены в действие институтом Гипронисельхоз 9/VII-1970г. Приказ №165. На основании письма Главсельстройпроекта МСХ СССР N 511/13/1740 от 9/VI-70г. рабочие чертежи корректировке не подлежат.
Произведена замена листов стр. №8 по 43 (альбом I/70)

Пров. Станковец 23-VIII-73 Кол. [illegible]

2940 2

Область применения проекта

Площадка для мойки машин с оборотным водоснабжением предназначена для строительства в составе пунктов технического обслуживания бригады или отделения колхоза и совхоза с пирком на 10, 20, 30 и 40 тракторов (т п 819-15, 819-16, 819-18, 819-19) и рассчитана на чистку и мойку сельскохозяйственных машин.

На площадке для мойки могут обслуживаться машины с максимальными габаритами: шириной 6 м, длиной 12 м

Рабочие чертежи проекта разработаны применительно к следующим природным условиям и исходным данным:

а) расчётная зимняя температура наружного воздуха -20,°-30,°-40°С;

б) вес снегового покрова 70, 100 и 150 кг/м² горизонтальной поверхности;

в) скоростной напор ветра 45 кг/м²;

г) расчётная сейсмичность до 6 баллов;

д) в качестве основания приняты маловлажные непучинистые грунты с отсутствием грунтовых вод и с нормативным давлением на основание 2 кг/см² на глубине от 1 до 2,5 м.

В случае строительства на просадочных макропористых грунтах, в сейсмических районах, в районах вечной мерзлоты или в местах подземных выработок проект необходимо доработать- предусмотреть соответствующие конструктивные мероприятия.

Краткая характеристика объекта

В комплекс площадки для мойки машин с оборотным водоснабжением входят:

1. Открытая площадка
2. Насосная станция
3. Резервуар чистой воды ёмкостью 20 м².
4. Грязеотстойник с бензиномаслоуловителем.
5. Маслосборный колодец.

Открытая площадка - из бетона марки 200.

Насосная

Фундаменты — ленточные бутобетонные (бутмарки 200, бетон марки 35).

Стены — из обыкновенного глиняного кирпича марки 75 на растворе марки 25.

Покрытие — совмещённое из железобетонных плит ПЖ.

Кровля — рулонная.

Окна — деревянные шифр 22-147 раздел I А.

Двери — деревянные по ГОСТ 6629-64.

Резервуар

Стены — из бутобетона (бутовый камень. марки 150, бетон марки 100).

Днище — из бетона марки 100.

Покрытие — из железобетонной плиты (бетон марки 200).

Грязеотстойник с бензиномаслоуловителем-

— из бетона марки 100)

Перекрытие — из деревянных щитов.

Водоснабжение — прямоточное или оборотное.

Канализация — очистка в грязеотстойнике и бензиномаслоуловителе и сброс на рельеф.

Технико-экономические показатели

Наименование показателя	Ед. изм.	Показатели: открыт. площ.	насосная	резервуар	грязеотстойник
Объём	м³	—	24,0	20,0	—
Площадь: 1. Площадь застройки	м²	124,2	8,4	—	13,6
2. Полезная площадь	"	108,0	5,20	—	6,5
3. Производственная площадь	"	108,0	2,60	—	6,5
Расход материалов: 1. Цемента	т	26,72			
2. Стали, приведённой к ст. I	"	1,1			
в т.ч. арматурной	"	1,1			
3. Бетона	м³	91,43			
4. Железобетона	"	3,37			
в т.ч. сборного	"	3,37			
5. Древесины, приведённой к круглому лесу	"	11,6			
6. Кирпича	тыс.шт	3,40			
7. Рубероида	м²	70,34			
Сметная стоимость: 1. Общая	тыс.р.	6,02			
2. Строительно-монтажных работ	"	5,80			
3. Технологического оборудования	"	0,22			
Трудоёмкость: Возведения площадки	ч-дн.	184			
Эксплуатационные показатели: 1. Расход воды	м³/час	0,69			
2. Потребная мощность электроэнергии (расчётная)	квт	2			

Перечень принятых в проекте ГОСТ, ов и типовых чертежей

N п.п.	Наименование ГОСТа или типового проекта	N ГОСТа или типового чертежа	Организация, распространяющая чертежи
1	Индустриальные строительные изделия для жилищного и гражданского строительства	ИИ-03-02 альбом 36	Московский филиал ЦИТП
2	Сборные железобетонные плиты для покрытий промышленных зданий	ПК-01-88	Филиал ЦИТП Свердловский Новосибирский
3	Столярные изделия для сельских производственных зданий	Шифр 22-147 раздел I А	Московский филиал ЦИТП
4	Двери деревянные для жилых и общественных зданий	ГОСТ 6629-64	ЦИТП

Содержание альбома

N п.п.	Наименование листа	N листа	N стр.
1	Титульный лист		
2	Заглавный лист	И	2
	Архитектурно-строительная часть		
3	Открытая площадка. План.		
	Разрезы 1-1, 2-2. Узлы. Спецификация		
	стали.	АС-1	3
4	Насосная станция	АС-2	4
5	Резервуар чистой воды ёмкостью 20м³	АС-3	5
6	Грязеотстойник с бензиномаслоуло-		
	вителем План и разрезы	АС-4	6
7	Грязеотстойник с бензиномаслоуло-		
	вителем. Сечения, детали	АС-5	7
8	Грязеотстойник с бензиномаслоуло-		
	вителем. Фильтр ВФ-1	АС-6	8
9	Грязеотстойник с бензиномаслоулови-		
	телем. Фильтр ВФ-1. Спецификация	АС-7	9
10	Маслосборный колодец. Спецификация	АС-8	10
	Водопровод и канализация		
11	План площадки для мойки машин		
	с сетями водопровода и канализации	ВК-1	11
12	Грязеотстойник с бензиномаслоулови-		
	телем План, разрезы	ВК-2	12
	Электроснабжение		
13	Насосная станция. Электроосвещение		
	и силовое электрооборудование	ЭЛ-1	13

Проект утвержден Министерством сельского хозяйства СССР 4/IX-1968г. Протокол N 54.
Согласован ГСЭУ Минздрава РСФСР 18/III-1958г.
Заключение N 08-6-28.

ГИПРОНИСЕЛЬХОЗ г. Москва 1967г. Площадка для мойки машин с оборотным водоснабжением	Заглавный лист	Типовой проект 815-73 Альбом II Лист — И

Гл. инж. проекта Гуськова Н.Н.
Гл. конструктор Андреев Б.А.
Нач. отдела Лебединский В.С.
Гл. инж. отд. Фролов А.С.
Гл. инж. пр. Борисоглебский
Ст. техник Кандрова
Копировал
Составил Данилова
Проверил Никуличева Г.Г.
Гл. спец. Лозина Э.Ф.

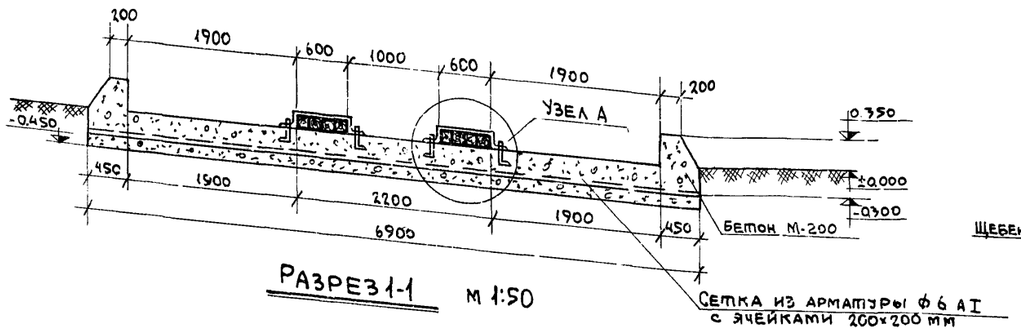

РАЗРЕЗ 1-1 М 1:50

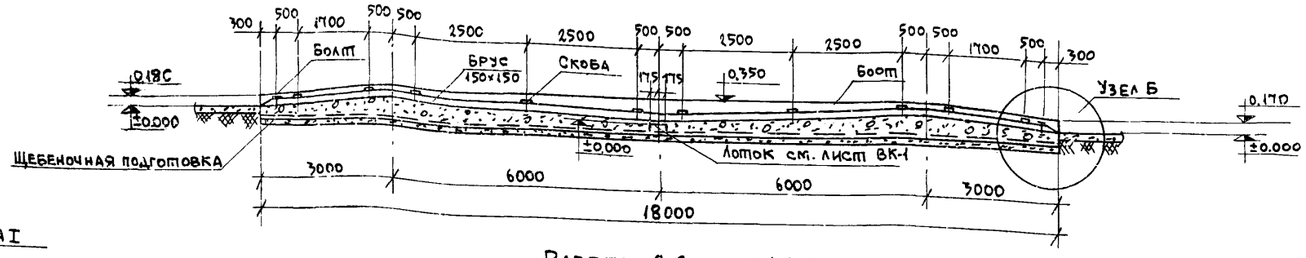

РАЗРЕЗ 2-2 М 1:100

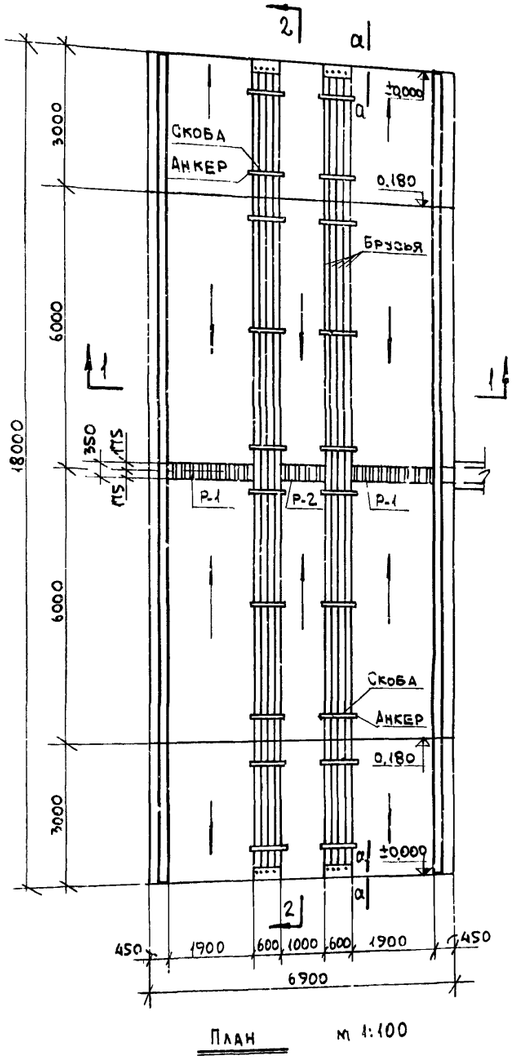

План М 1:100

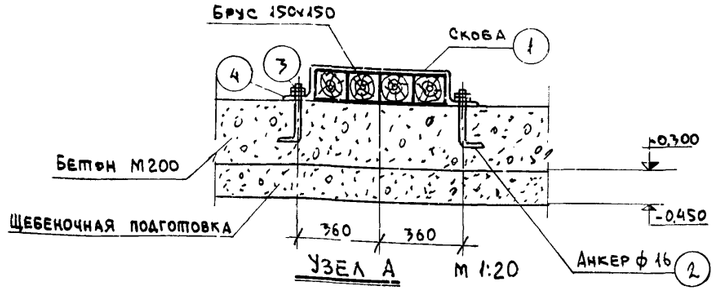

Узел А М 1:20

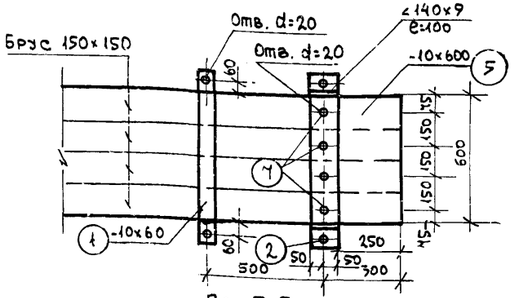

По Б-Б

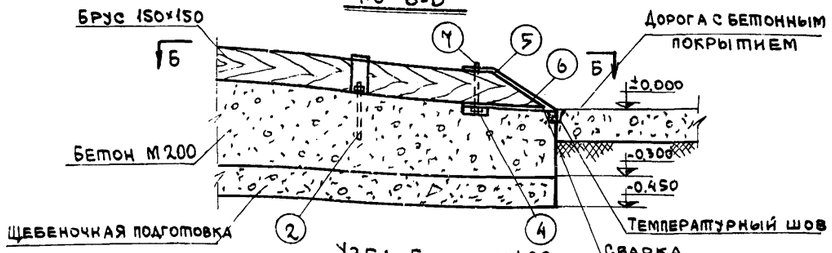

Узел Б М 1:20

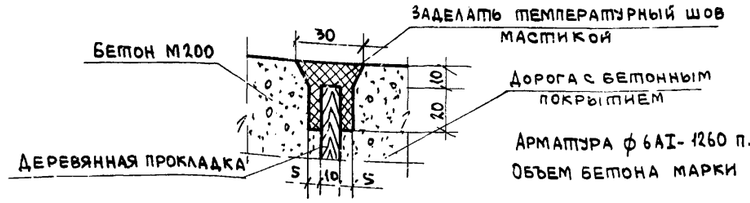

По а-а М 1:2

Арматура ф 6АI - 1260 п.м. вес - 277 кг.
Объем бетона марки 200 - 51,4 м³

Спецификация стали

Наименование элемента	№ позиции	Эскиз	Сталь марки ст.3					
			Профиль	На 1 элемент			Количество элементов шт.	Общий вес элементов кг
				Длина 1 позиции мм	Кол.поз. шт.	Общий вес кг		
Скоба	1	100 620 100 160	-10×60	1140	1	5,37	20	107,40
Анкер	2	50 200 100	ф16	350	1	0,55	40	22,00
Гайка шестигранная	3	Гайка 11М16-010 ГОСТ 5916-62	—	—	1	0,058	40	2,32
Гайка шестигранная	4	Гайка 11М16-019 ГОСТ 5915-62	—	—	1	0,110	56	6,16
	5	100 250 290	-10×390	600	1	18,37	4	73,48
	6	350	-10×350	600	1	16,49	4	65,96
Болт с плоскосферической головкой	7	Болт 6М16×300 ГОСТ 7731-55	—	—	1	1,001	16	16,016

Состав проекта марки АС

1. Открытая площадка. План. Разрезы 1-1, 2-2. Спецификация стали – АС-1
2. Насосная станция – АС-2
3. Резервуар чистой воды емк. 20,0 куб.м. – АС-3
4. Грязеотстойник с бензиномаслоуловителем. План и разрезы – АС-4
5. Грязеотстойник с бензиномаслоуловителем. Сечения, детали – АС-5
6. Грязеотстойник с бензиномаслоуловителем. Фильтр ВФ-1 – АС-6
7. Грязеотстойник с бензиномаслоуловителем. Фильтр ВФ-1. Спецификация. – АС-7

Примечания:

1. Площадка для мойки машин запроектирована из бетона марки 200 толщиной 300 мм, армированного сеткой из стали класса АI.
2. Для предохранения бетонного покрытия площадки от воздействия ходовой части тяжелых гусеничных машин обязательно устройство сменного деревянного настила из брусьев.
3. Конструкции решеток Р-1 и Р-2 и спецификация на них смотри лист ВК-1.
4. Основанием под площадку служит природный грунт со срезкой растительного слоя.
5. Данный лист читается совместно с листом ВК-1.

ГИПРОНИСЕЛЬХОЗ г. Москва 1967 г.	Открытая площадка. План. Разрезы 1-1, 2-2. Узлы. Спецификация стали	Типовой проект 816-73
Площадка для мойки машин с оборотным водоснабжением		Альбом II
		Лист АС-1

Пров. Танковец 23-VIII-78.

Кон. Якимов

2940 4

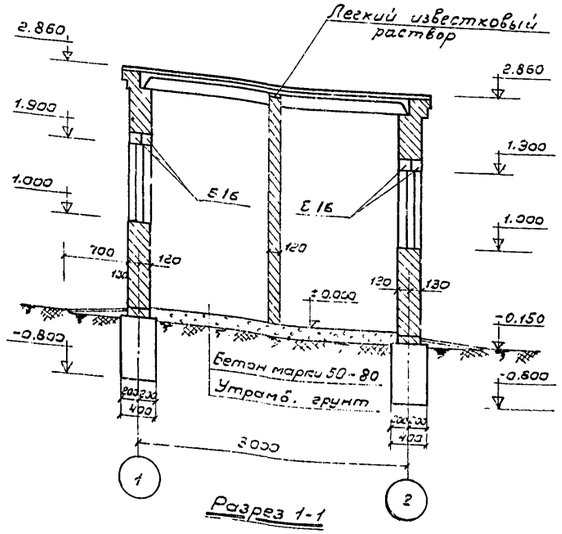

Разрез 1-1

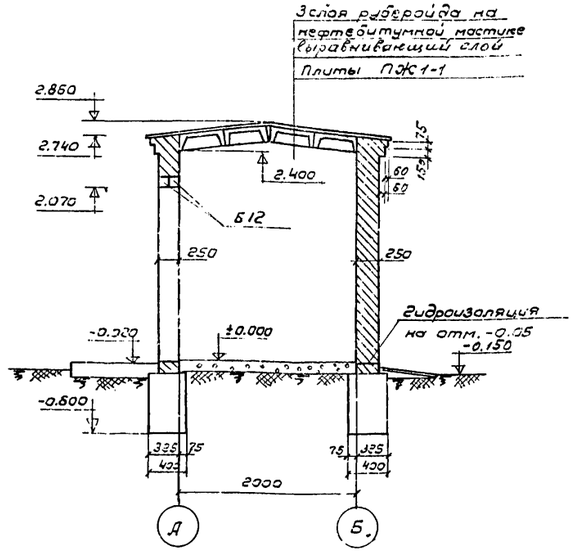

Разрез 2-2

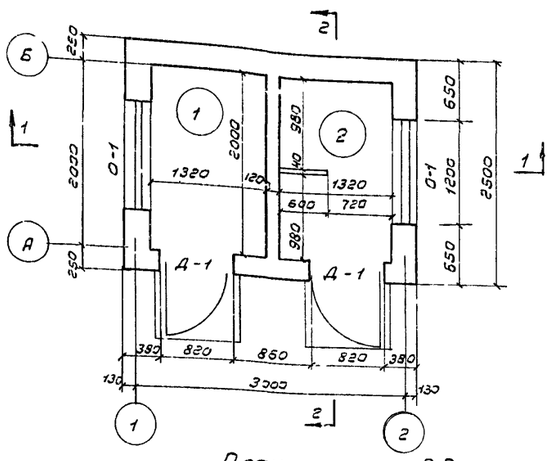

План

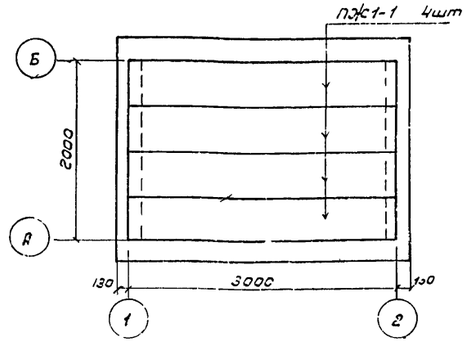

План покрытия

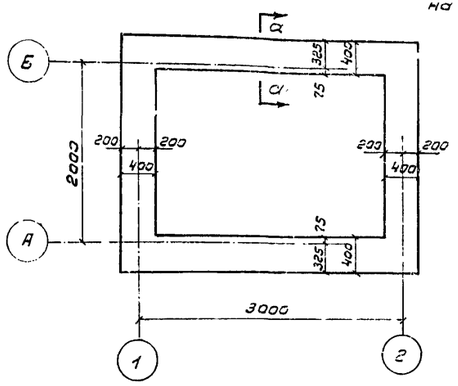

План фундаментов

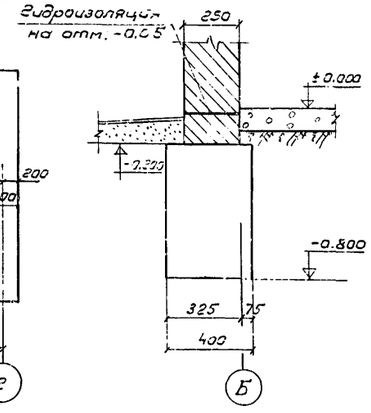

Сечение а-а М1:25

Спецификация столярных изделий

Наименование по проекту	Размер проема	Количество проемов	Коробка или блок: Количество на проем	Коробка или блок: Размер мм	Коробка или блок: Марка коробки	Переплет или полотно: Количество на проем	Переплет или полотно: Размер мм	Переплет или полотно: Марка переплета	ГОСТ серия
Д-1	820×2070	2	1	774×2075	—	1	700×2000	—	ГОСТ 6629-64
О-1	1200×900	2	1	1182×870	ОБ9-12	1	1104×792	П9-12	Гипронисельхоз Шифр 22-147 раздел I А.

Объемно-планировочные показатели

NN п.п.	Наименование	Един. измер.	Количество
1	Площадь застройки	м²	8.4
2	Полезная площадь	м²	5.20
3	В том числе: а) рабочая	м²	2.60
4	б) подсобная	м²	2.60
5	Строительный объем	м³	24.0

Перечень помещений

N п.п.	Наименование	Един. измер.	Количество
1	Насосная	м²	2.64
2	Кладовая инвентаря	м²	2.64

Примечания:

1. Стены - несущие из кирпича марки 75 на растворе марки 25.
2. Фундаменты ленточные бутобетонные % бут марки 100, бетон марки 35. Фундаменты запроектированы для строительства на площадке со спокойным рельефом при маловлажных непучинистых и непросадочных грунтах.
3. В проекте дана минимальная глубина заложения фундаментов. Размеры фундаментов даны для основания с нормативным давлением 2 кг/см² на глубине от 1 до 2.5 м
4. Для защиты фундаментов от поверхностных вод по периметру наружных стен устраивается асфальтовая отмостка по щебеночному основанию.
5. По всему периметру кирпичных стен на отметке -0.05 устраивается гидроизоляция из цементного раствора состава 1:2, слоем 20 мм (цемент М400)

Спецификация сборных железобетонных элементов

Наименование элемента	Марка элемента	Вес т	Марка бетона	Расход материала: На 1 элемент: Бетон м³	Сталь кг: Арматура	Сталь кг: Заклад. детали	Количество шт.	Всего: Бетон м³	Сталь кг: Арматура	Сталь кг: Заклад. детали	ГОСТ серия
Плиты	ПЖ1-1	0.175	200	0.07	4.1	—	4	0.28	16.4	—	Серия ПК-01-88
Перемычки	Б16	0.030	200	0.012	2.37	—	4	0.05	9.48	—	Серия ИИ-03-02 Альбом 36
——"——	Б12	0.123	200	0.009	0.57	—	4	0.036	2.28	—	

ГИПРОНИСЕЛЬХОЗ г. Москва 1967г. Площадка для мойки машин с оборотным водоснабжением.	Насосная станция.	Типовой проект 816-73 Альбом II Лист АС-2

Гл. инж. ин-та Крылов Н.С. Рук. группы Плохина З.В.
Нач. отдела Лездинский В.С. Ст. инженер Наздрин
Гл. инж. отд. Фролов А.С. Согласовано Новосильцев А.Н.
Гл. инж. пр-та Борисоглебский П.П. с В.К.
Гл. конст. кто Урбах И.Д.

инв 2940

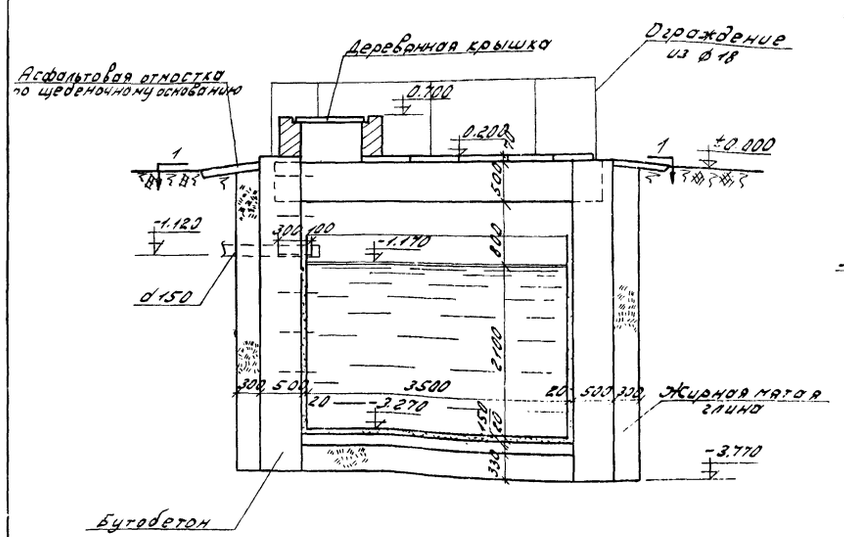

Разрез 2-2

М1:50

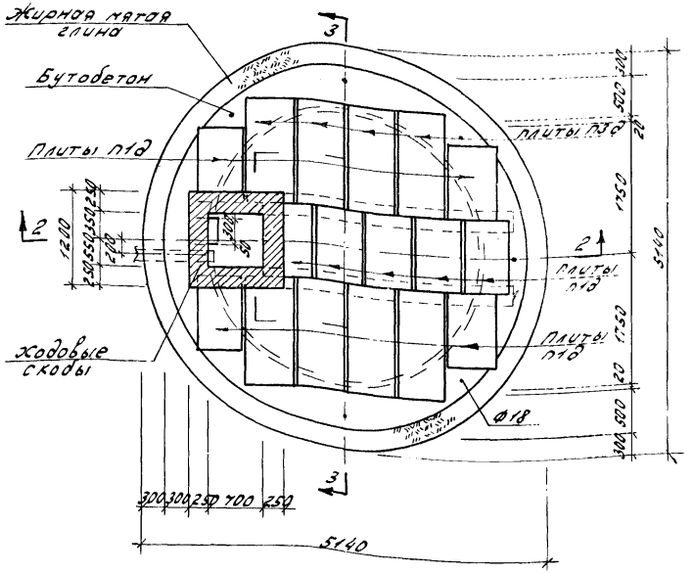

План 1-1

М1:50

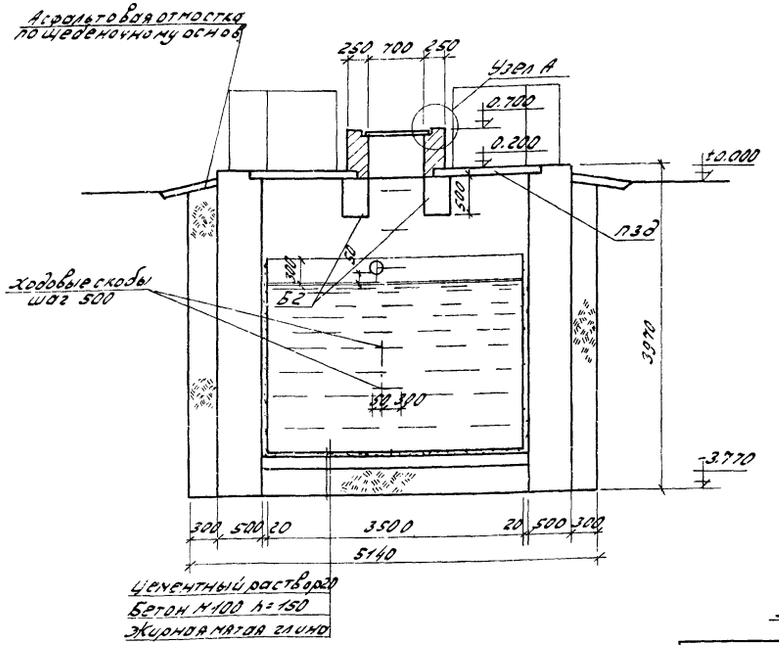

Разрез 3-3

М1:50

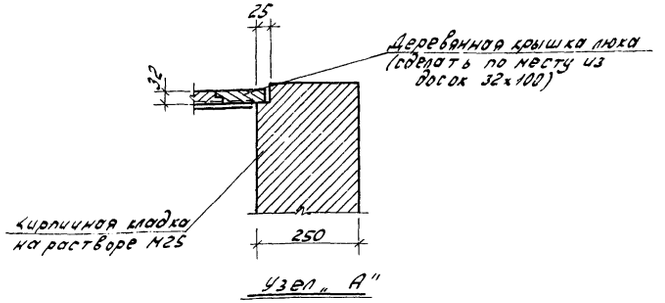

Узел „А"

М1:10

Технико-экономические показатели

Наименование работ	Един. изм.	Количество
Бутобетонная кладка	м²	25.2
Кирпичная кладка	м³	0.5
Бетонная подготовка	м³	1.48
Цементная штукатурка	м²	47.8
Глиняный замок	м³	20.5
Деревянная крышка	м³	0.03
Гвозди d=3; ℓ=70	кг	0.15
Скобы ф18; ℓ=1150	кг	16.10
Ограждение ф18; ℓ=22м	кг	44

Спецификация сборных железобетонных элементов

Наименование элемента	Марка элем.	Марка бетона	Вес элем. в кг	Расход на 1 элемент: бетона м³	Расход на 1 элемент: стали кг	Кол-во шт.	Расход на все элементы: бетона м³	Расход на все элементы: стали кг	Серия
Плита	П1д	200	100	0.04	3.5	9	0.36	31.5	ИС-01-04 выпуск 2
Плита	П3д	300	230	0.09	7.9	8	0.72	63.2	
Балка	Б2	300	1280	0.51	63.2	2	1.02	126.4	

Примечания

1. Кладка стен производится из бутобетона (бетон М100, бут М150).
2. Внутренние поверхности стен оштукатурить цементным раствором с железнением.
3. По периметру резервуара устраивается замок из жирной мятой глины толщиной 300мм.

ГИПРОНИСЕЛЬХОЗ г. Москва 1968г.	Резервуар чистой воды емкостью 20 м³.	Типовой проект 216-73
Площадка для мойки машин с оборотным водоснабжением		Альбом II
		Лист АС-3

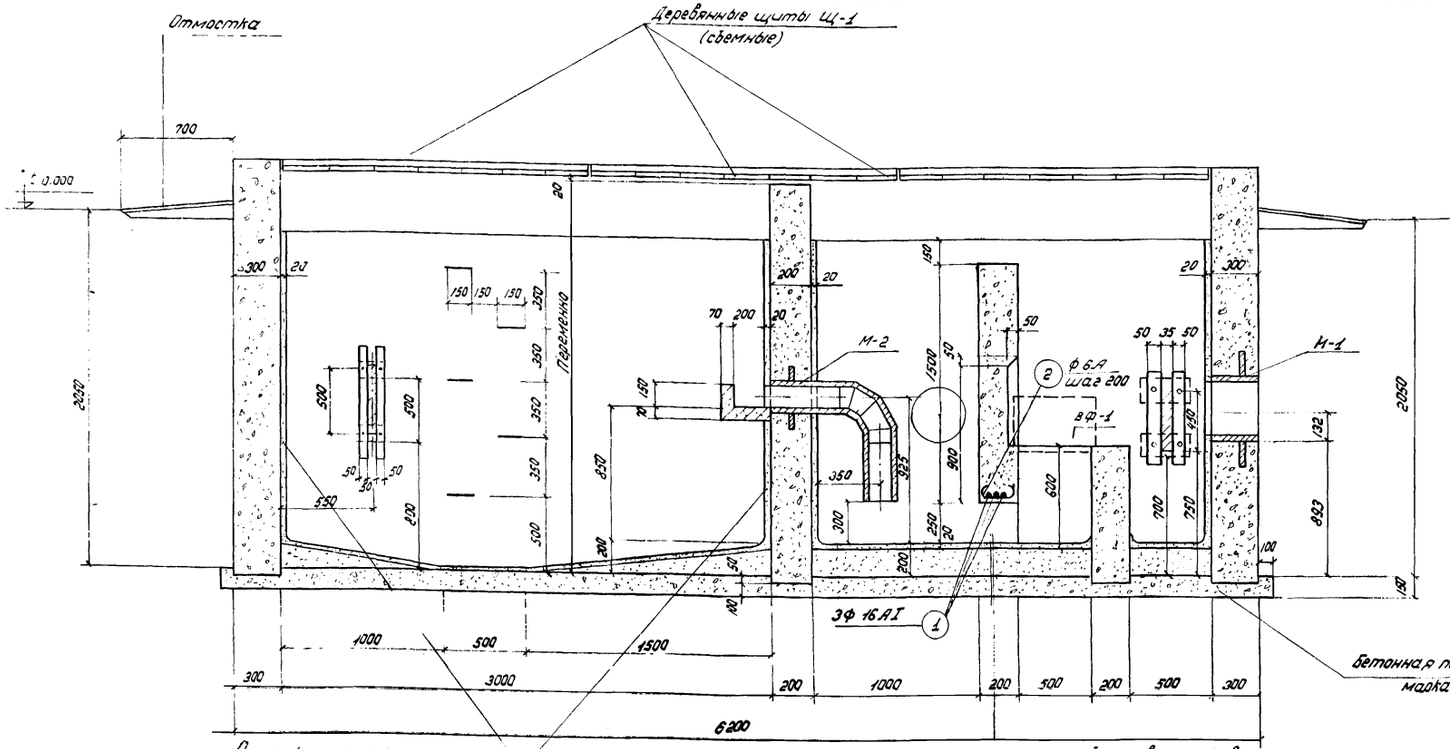

Разрез 1-1

М 1:25

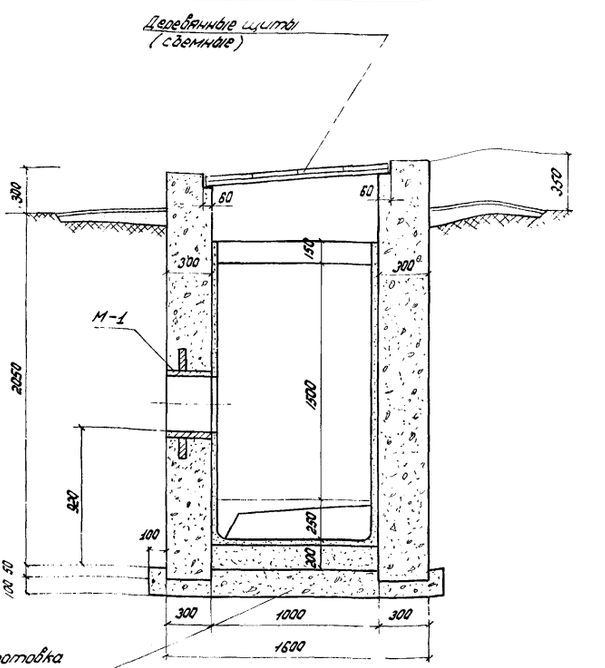

Разрез 2-2

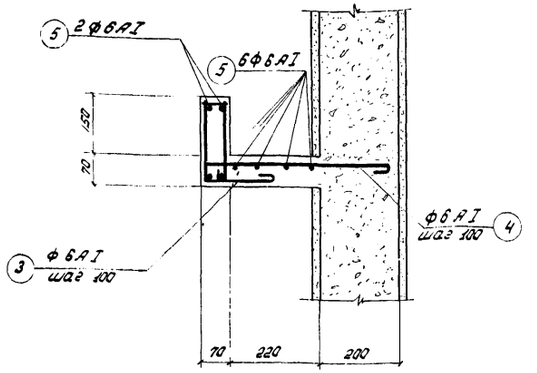

3 - 3

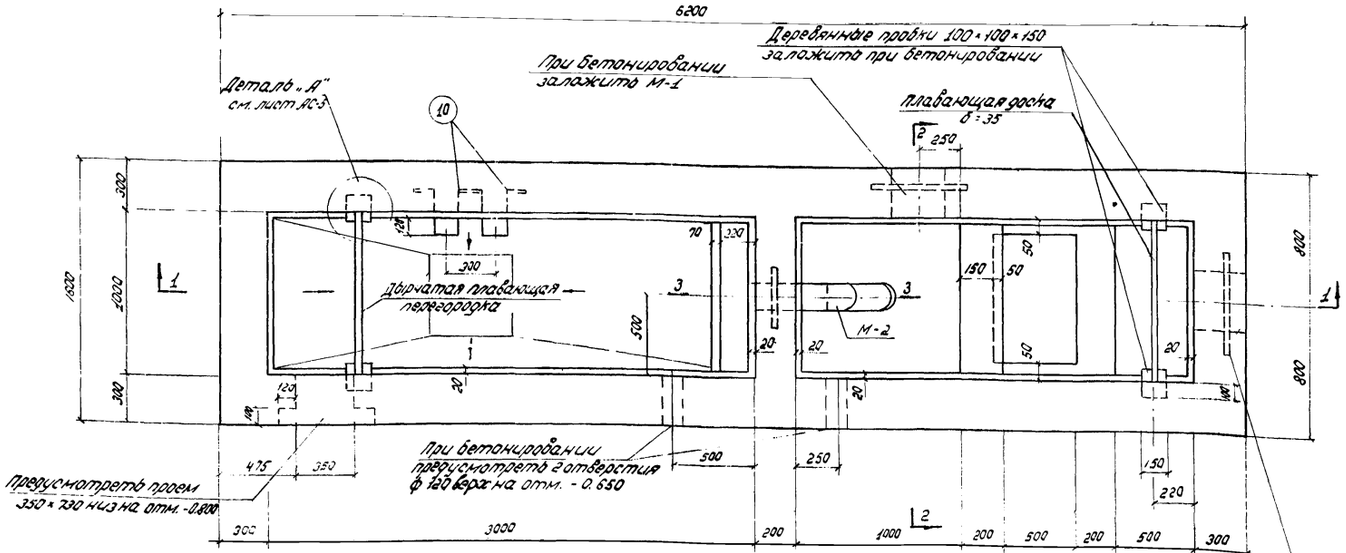

План

Примечания:

1. Стены грязеотстойника приняты из бетона марки 100.
2. Конструкция запроектирована для маловлажных непучинистых грунтов при низком уровне грунтовых вод; при других грунтовых условиях конструкция должна быть пересмотрена в соответствии со СНиП II 51-62.
3. Конструкцию фильтра ВФ-1 см. на листе АС-6.
4. Спецификация на поз. 1, 2, 3, 4, 5, 10 и М-1, М-2 дана на листе АС-5.

ГИПРОНИСЕЛЬХОЗ г. Москва 1968 г.	Грязеотстойник с бензиномаслоуловителем	Типовой проект 816-73
Площадка для мойки машин с оборотным водоснабжением	План и разрезы	Альбом II
		Лист АС-4

Гл. инж. отд. Котлярова
Гл. конструктор Кравцов
Гл. инж. пр. Гришин
Рук. группы Зайцев

Гл. инженер Кравцов
Гл. спец. в/к Инженер
Конструктор

Инв. № подл. | Подпись и дата | Взам. инв. №

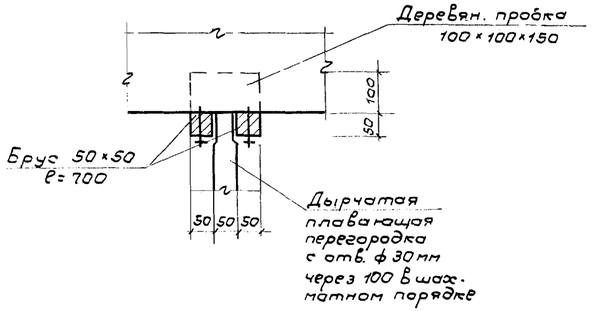

Деталь „А"

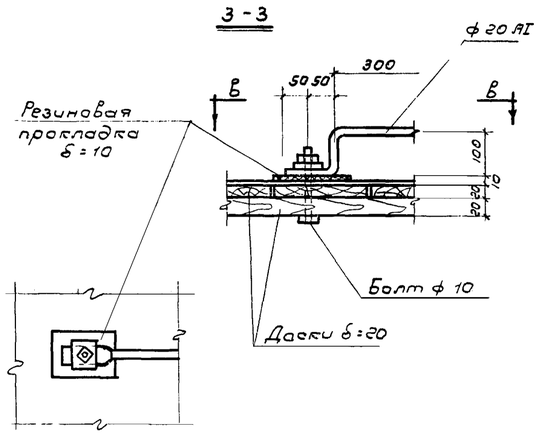

В-В

Деталь „1"

Спецификация арматуры на 1 элемент								Выборка арматуры на 1 элем.			На все эл-ты Вес кг
Марка элемента	Каркас или отдельные стержни	N поз.	Эскиз	ф мм	Длина мм	Колич. шт. в 1 элем.	Общая длина мм	ф мм	Общая длина м	Вес кг	
Грязеотстойник	Отдельные стержни	1	300 1400 300	16AI	2150	3	6.5	16AI	6.5	10.2	10.2
		2	200	6AI	350	8	2.8	6AI	34.6	7.7	7.7
		3	50 210 210 250	6AI	870	11	9.6	Итого:		17.9	17.9
		4	40 550	6AI	570	11	7.4				
		5	1700	6AI	1850	8	14.8				

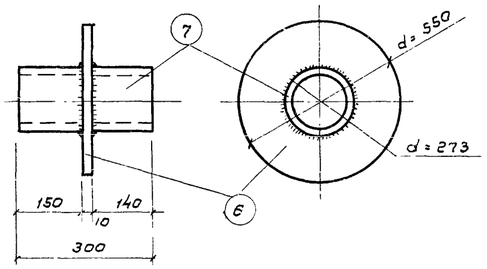

М-1 (шт. 2)

Спецификация на металл							
Марка	N поз.	Профиль	Длина мм	Кол. шт.	Вес кг 1шт.	Вес кг Всех	Вес кг Марка
М-1	6	δ=10	0.2м²	1	16	16	33
	7	Труба d=273×8	300	1	17	17	
М-2	8	Труба d=152×45	1300	1	21	21	29
	9	δ=10	0.1м²	1	8	8	
Скоба ф 20AI	10	300 150 300 110 110	1130	1	3	3	3

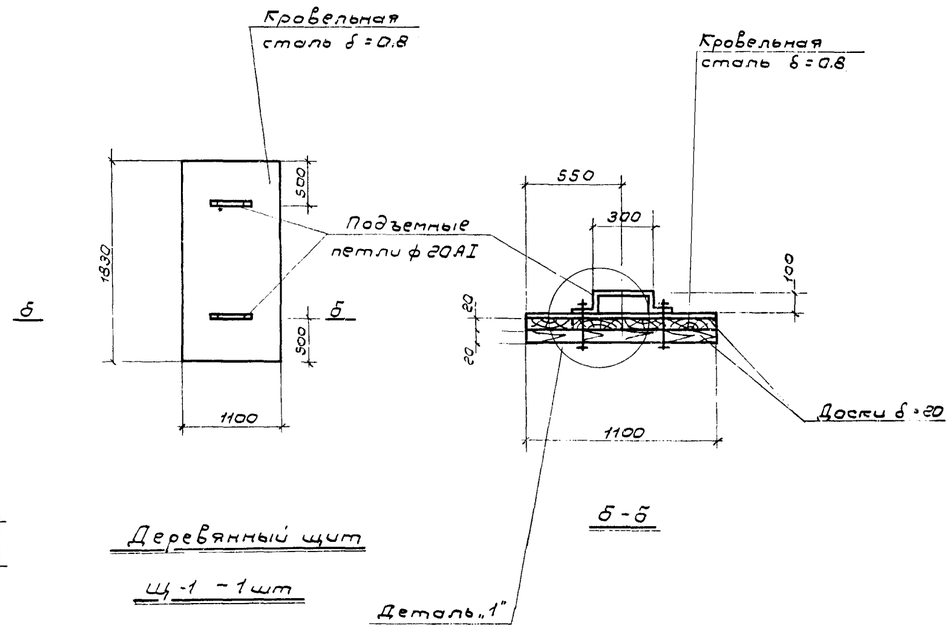

Деревянный щит

Щ-1 - 1шт

б-б

Выборка марок			
Марка	Вес 1шт кг	Кол. шт.	Общий вес кг
М-1	33	2	66
М-2	29	1	29
Скоба поз. 10	3	5	15
Итого:			110

Объем древесины на изготовление щитов - 0.3м³.

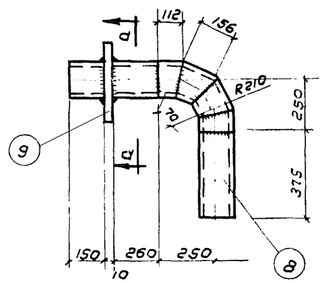

М-2 /шт. 1/

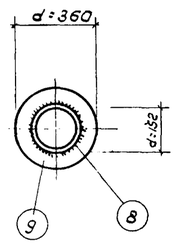

а-а

ГИПРОНИСЕЛЬХОЗ г. Москва 1967г	Грязеотстойник с бензиномаслоуловителем. Сечения, детали.	Типовой проект 816-73
Площадка для мойки машин с оборотным водоснабжением		Альбом II
		Лист АС-5

ЫНБ 2940 8

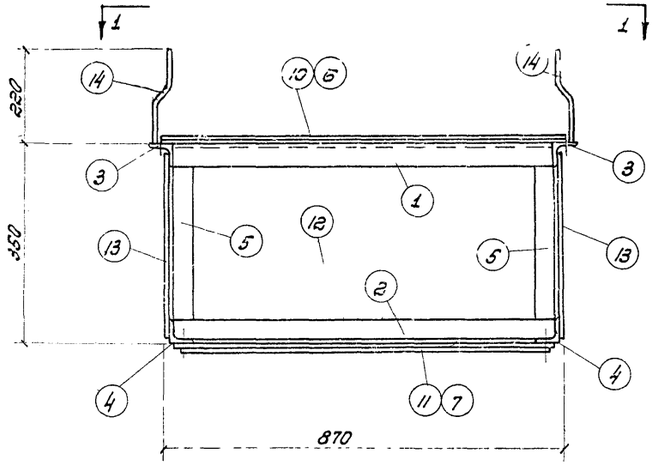

2-2

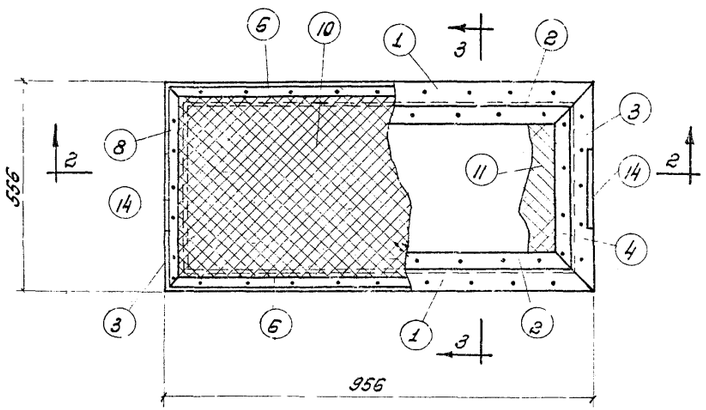

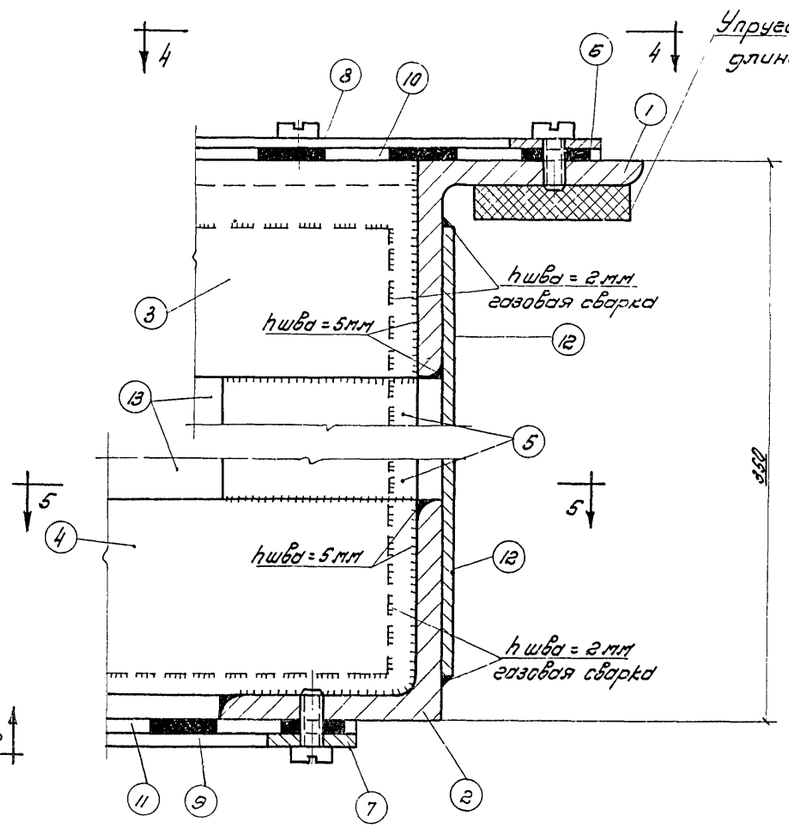

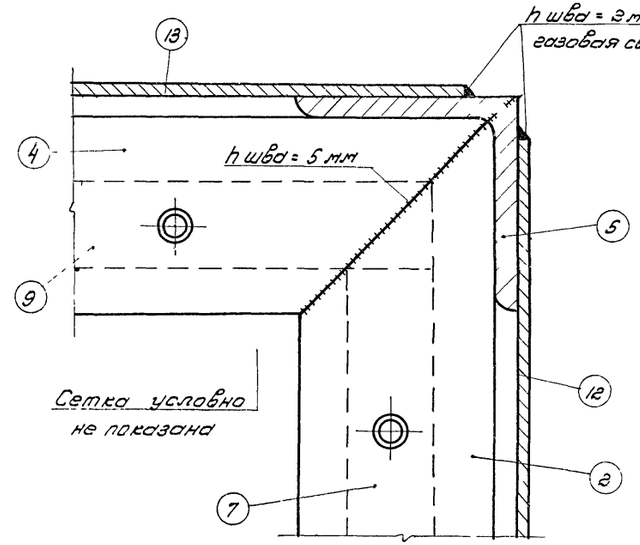

5-5

Примечания:

1. Конструкцию грязеотстойника см. на листе АС-4
2. Спецификация металла на фильтр ВФ-1 дана на листе АС-7

Деталь „А"

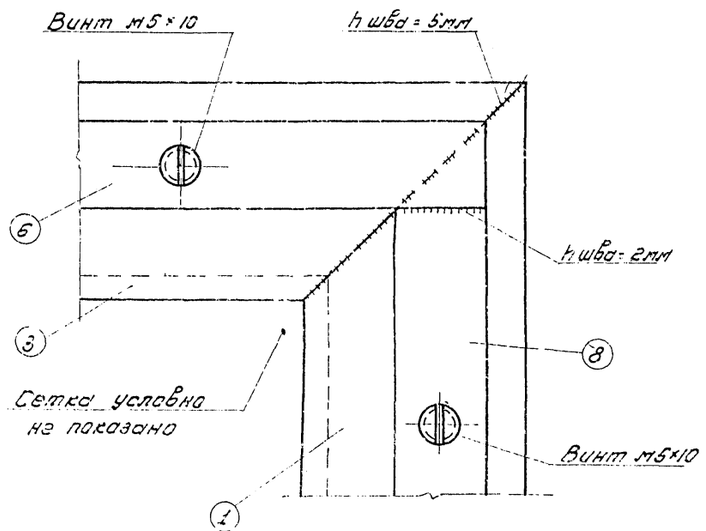

4-4

План по 1-1

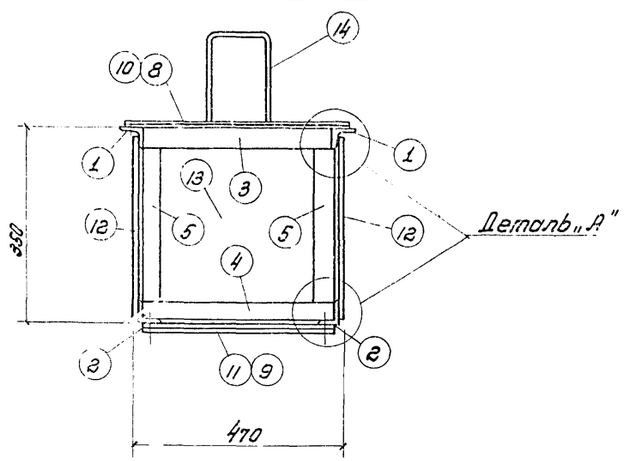

3-3

Гл. инженер	Тезиньский З.С.		
Гл. инж. проекта	Фролов А.С.		
Гл. конструктор	Шумилин		
Рук. группы			
Проверил	Бондаренко		
Гл. спец. В.К.	Убоев И.А.		
	Плагина З.В.		
Нач. отдела	Левичева Р.Г.		
Гл. инж. пр-та	Новоженова		

ГИПРОНИСЕЛЬХОЗ г. Москва 1967 г.	Грязеотстойник с бензиномаслоуловителем фильтр ВФ-1.	Типовой проект 816-73
Площадка для мойки машин с оборотным водоснабжением		Альбом II
		Лист АС-5

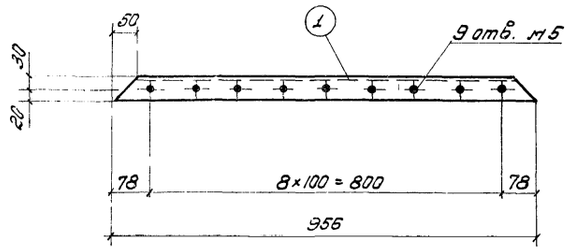

Поз. „1"

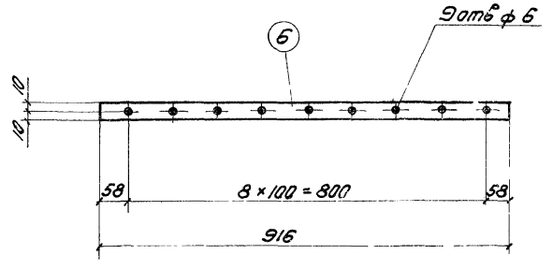

Поз „6"

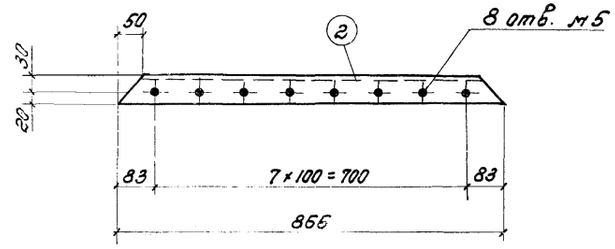

Поз. „2"

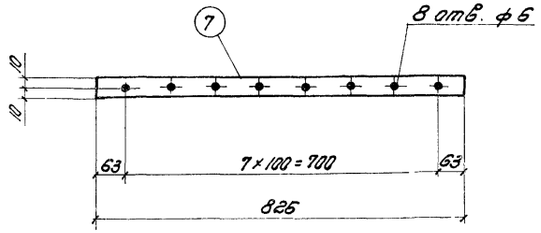

Поз „7"

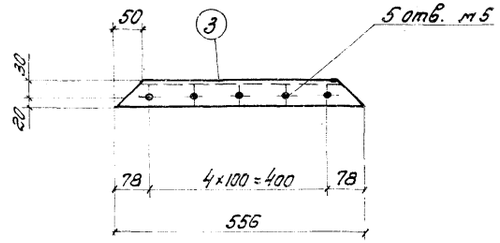

Поз. „3"

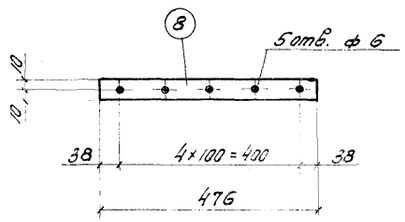

Поз „8'

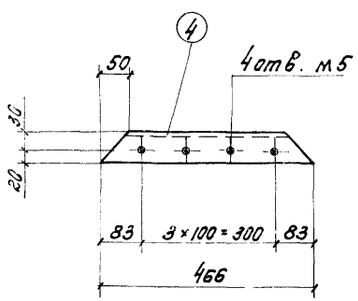

Поз. „4"

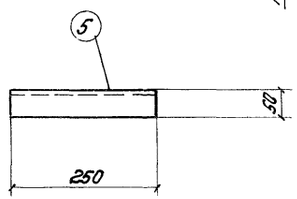

Поз. „5"

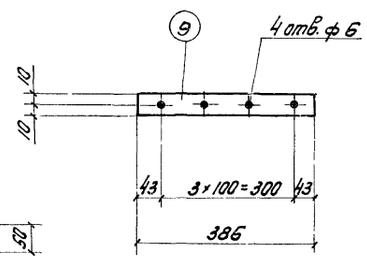

Поз. „9"

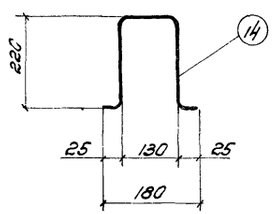

Поз. „14"

Спецификация на металл

Марка	N поз.	Профиль	Длина мм	Кол. шт	Вес кг: 1 шт	Вес кг: Всех	Вес кг: Марки
Фильтр ФФ-1 (1 шт.)	1	L 50×5	956	2	3.7	7.4	39.0
	2	L 50×5	866	2	3.3	6.6	
	3	L 50×5	556	2	2.1	4.2	
	4	L 50×5	466	2	1.75	3.5	
	5	L 50×5	250	4	1.25	5.0	
	6	- 2×20	916	2	0.3	0.6	
	7	- 2×20	826	2	0.25	0.5	
	8	- 2×20	476	2	0.15	0.3	
	9	- 2×20	386	2	0.1	0.2	
	10	Сетка N 4.5×1.4 940×540	—	1	0.4	0.4	
	11	Сетка N 4.5×1.4 830×430	—	1	0.3	0.3	
	12	- 2×320	850	2	2.8	5.6	
	13	- 2×320	450	2	1.5	3.0	
	14	ф 8 А I	630	2	0.3	0.6	
		Вес наплавленной стали				0.8	

Выборка сортамента

Профиль	Вес кг	Примечания
L 50×5	26.7	ГОСТ 8509-57
δ = 2	10.2	ГОСТ 3680-57
Сетка N 4.5×1.4	0.7	ГОСТ 3826-66
ф 8 А I	0.6	ГОСТ 5781-61
Наплавлен. сталь	0.8	
Итого:	39.0	

Примечание:

Сталь применять марки ВКСТ3КП

ГИПРОНИСЕЛЬХОЗ г. Москва 1967г.	Грязестойник с бензиномаслоуловителем. Фильтр ФФ-1. Спецификация.	Типовой проект 816-73
Площадка для мойки машин с оборотным водоснабжением		Альбом II
		Лист АС-7

Гл. констр. отд. Урбах И.Д.
Нач. сектора Плакуно З.В.
Сост. Шлюк

ИНВ 29.0

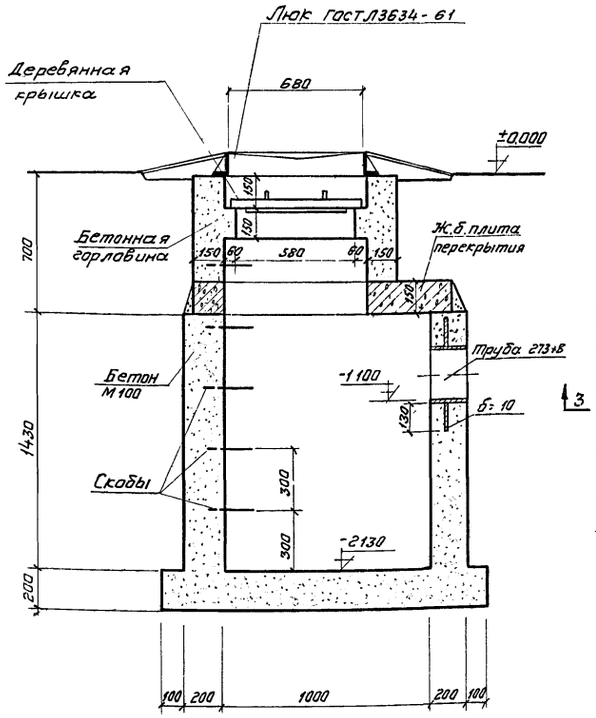

Разрез 1-1 М 1:20

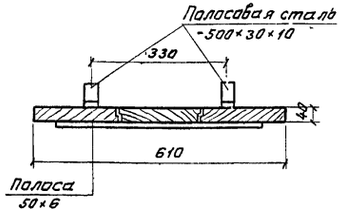

Разрез 3-3 М1:10

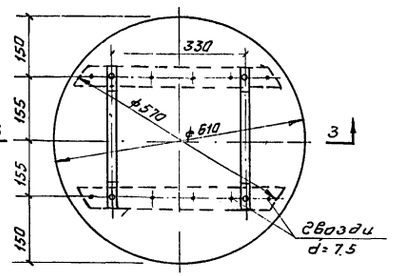

План
Деревянная крышка

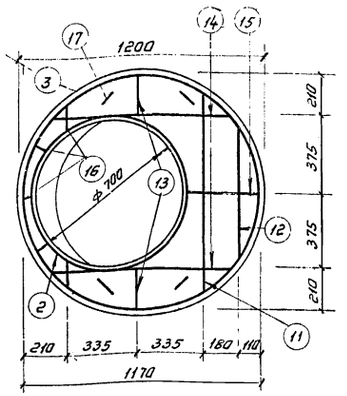

Верхняя сетка

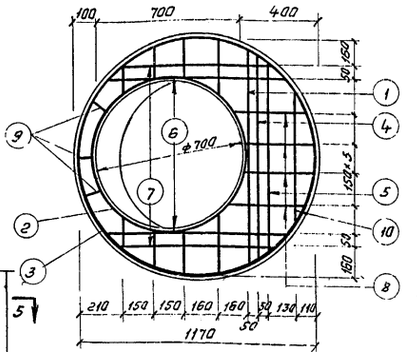

Нижняя сетка

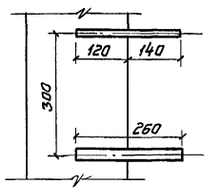

Сечение 4-4

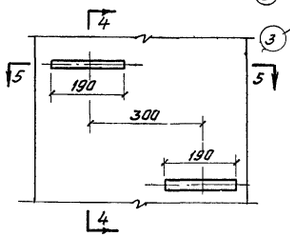

Вид по А-А

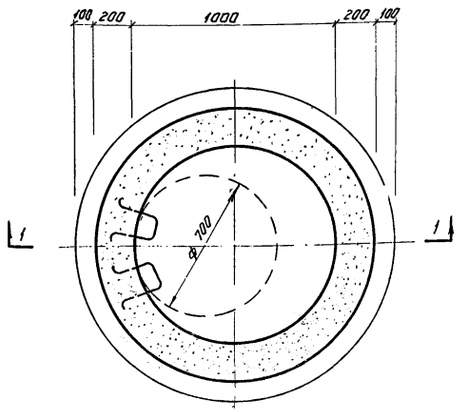

План

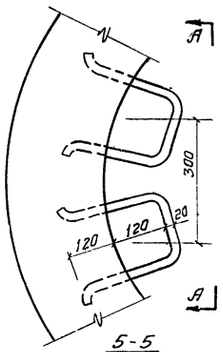

5-5

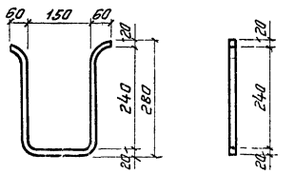

Скоба М 1:10

Заделка скоб в стену

Спецификация арматуры на плиту

NN поз.	Эскиз	ф мм	Длина мм	Кол-во шт.	Общая длина м.
1	———	20 А I	1030	1	1.03
2	⌒ Д=750	20 А I	2460	2	4.92
3	⌒ Д=1170	12 А I	3774	2	7.55
4	———	12 А I	980	1	0.98
5	———	12 А I	900	1	0.90
6	———	20 А I	860	2	1.72
7	———	20 А I	780	2	1.56
8	———	20 А I	400	4	1.60
9	———	12 А I	100	5	0.50
10	———	12 А I	580	1	0.58
11	———	10 А I	1030	1	1.03
12	———	10 А I	760	1	0.76
13	———	10 А I	200	2	0.40
14	———	10 А I	900	2	1.80
15	———	10 А I	360	1	0.36
16	———	10 А I	100	5	0.50
17	60 190 80 / 190 80	8 А I	700	4	2.80

Выборка арматуры на плиту

горячеканная				
ф мм	ф мм			Итого
8 А I	10 А I	12 А I	20 А I	
1.10	3.00	9.20	24.70	38.0

Показатели на плиту

Вес т	Марка бетона	Объем бетона м³	Расход стали кг
1.27	200	0.51	74

Спецификация для материала на скобы

Сечение	Длина 1 шт. м	Количество шт.	Вес 1 шт. кг	Общий вес кг
20×20	0.84	5	2.65	13.25

Примечания:

1. Внутренние стенки колодца промазываются горячим битумом за два раза по огрунтовке.
2. Деревянная крышка пропитывается креозотом.
3. Скобы окрашиваются каменноугольным лаком
4. Сварные сетки плиты перекрытия изготавливаются с помощью контактной точечной сварки.

ГИПРОНИСЕЛЬХОЗ г. Москва 1968 г.	Маслосборный колодец Спецификация	Типовой проект В16-73
Площадка для мойки машин с оборотным водоснабжением		Альбом II
		Лист АС-8

Нач отдела Гл инж отдела Гл. констр. отд. Гл. инж. пр-та Рук группы
Ст техник Проверил
Беликова Г.М. Новосильцев
Ледзинский В.С. Фролов А.С. Урбах И.Д. Борисоглебский Люхина З.В.

Экспликация

№ пп	Наименование
1	Открытая площадка для мойки
2	Насосная станция
3	Грязеотстойник с бензинамаслоуловителем
4	Резервуар емк. 20 м³
5	Маслосборный колодец

Спецификация сантехнического оборудования

№ пп	Наименование	Един. изм.	Раз-мер	Кол-во	ГОСТ
1	Насосная установка для наружной мойки тракторов автомашин и сельскохозяйственных машин марки УМ-830 N-1,7 квт, Q=30 л/мин	шт	790×390×310	1	Пусятебский завод автодеталей
2	Трубы чугунные канализационные	п.м.	150	6,0	6942-63
3	Трубы стальные бесшовные	"	150	7,0	3732-58

Спецификация сборных железобетонных элементов

Наименование элемента	Марка элемента	Вес элемента	Маж. бетона	Расход материалов: На 1 элемент — Бетон м³	Сталь кг: Арматура	Сталь кг: Заклад. детали	К-во	Всего — Бетон м³	Сталь кг: Арматура	Сталь кг: Заклад. детали	ГОСТ серия
Плита перекрытия	П 1д	0.10	200	0,04	1,7	1,8	6	0,24	10,2	10,8	серия ИИ-01-04 вып. 2

Спецификация стали на одну марку

Марка	№ поз.	Сечение	Длина мм	Количество	Вес кг: 1 дет.	Вес кг: Всех	Вес кг: Марки	ГОСТ серия
Р-1 (2 шт)	1	∠50×5	1900	2	7,15	14,3	66,6	ГОСТ 8509-57
	2	-20×40	320	26	2,01	52,3		ГОСТ 103-57
Р-2 (1 шт)	3	∠50×5	1000	2	3,77	7,54	35,74	ГОСТ 8509-57
	2	-20×40	320	14	2,01	28,2		ГОСТ 103-57

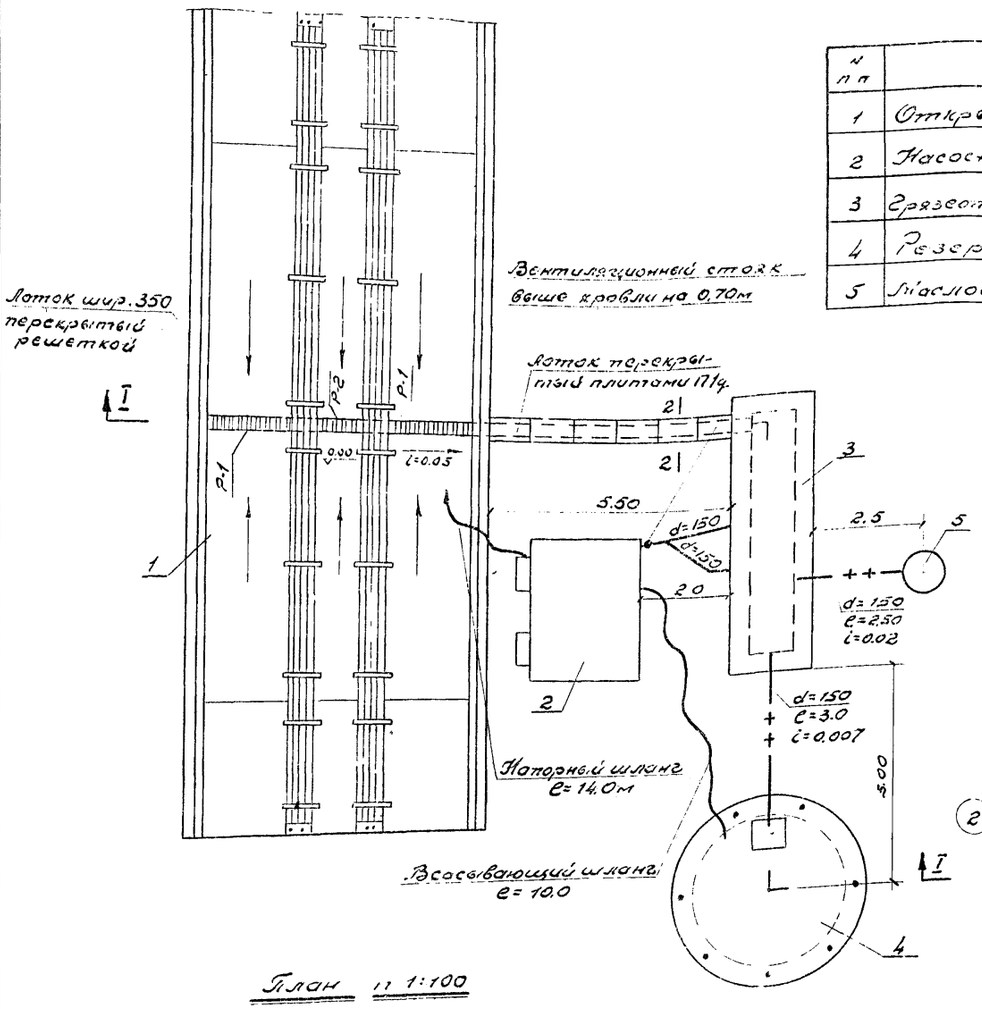

План в 1:100

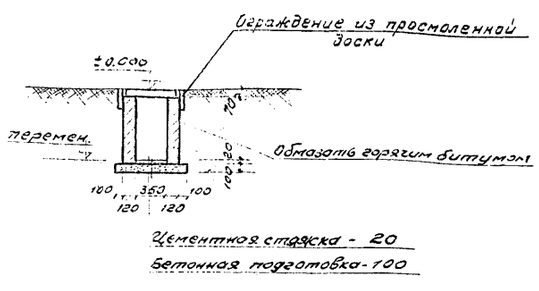

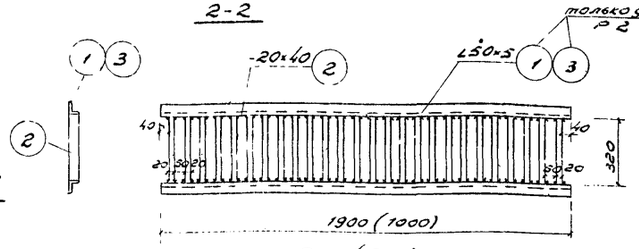

Р-1 (Р-2)

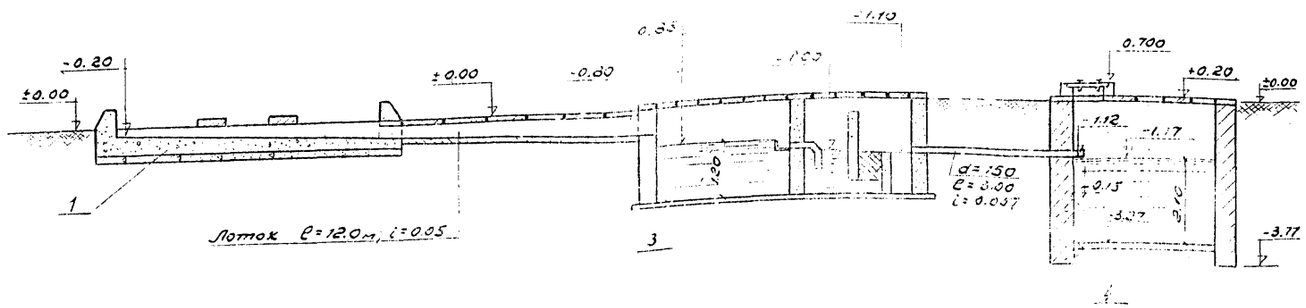

Разрез I-I

Примечания:

1. Стенки лотка выкладываются из кирпича М 75 на растворе М-25.
2. Сварку решеток Р-1 и Р-2 производить электродом Э42, высотой шва h=6 мм.

Состав проекта смотри ВК

1. План площадки для мойки машин с сетями водопровода и канализации ВК-1.
2. Грязеотстойник с бензинамаслоуловителем. План, разрезы ВК-2.

ГИПРОСЕЛЬХОЗ г. Москва 1967г.

План площадки для мойки машин с сетями водопровода и канализации.	Типовой проект 816-73	
	Альбом II	
	Лист ВК-1	

Типовой проект 816-73 Альбом II Лист ВК-1

Составил Новосильцев Борисевич
Проверил Кашуба Мордовцев
Н. контр. Потапова

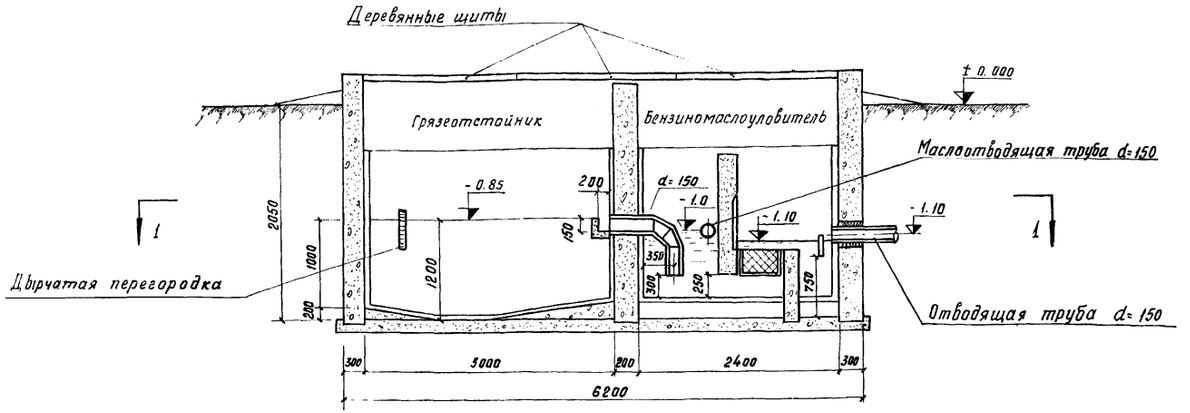

Разрез 2-2

м 1:50

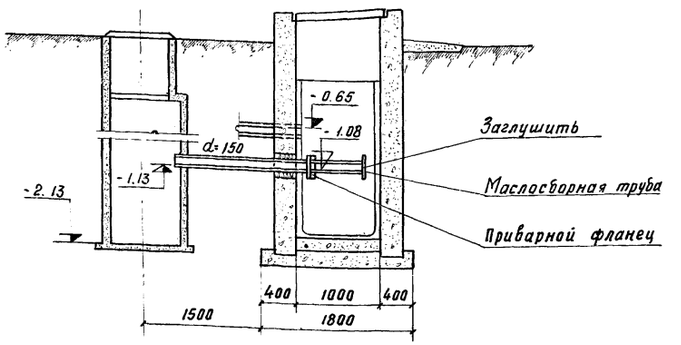

Разрез 3-3

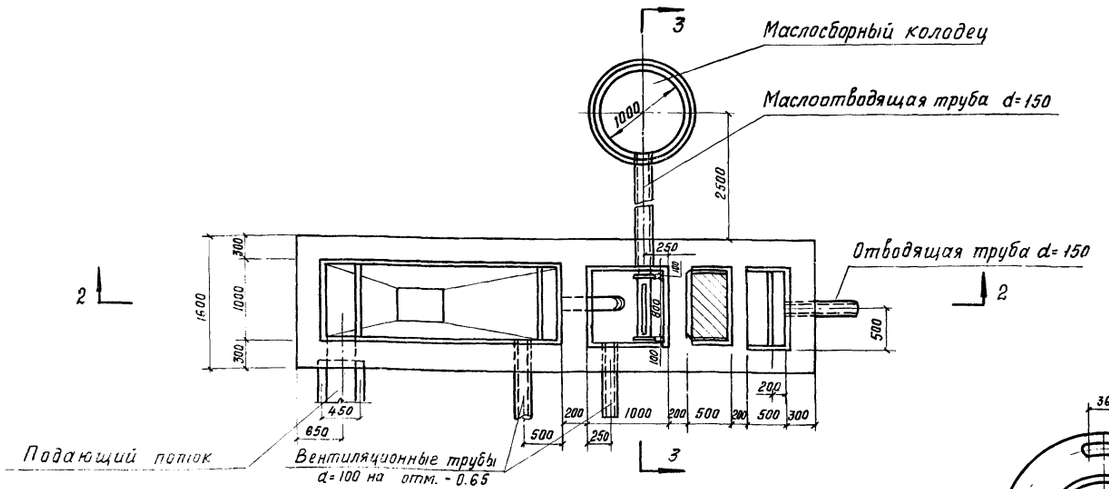

Разрез по 1-1

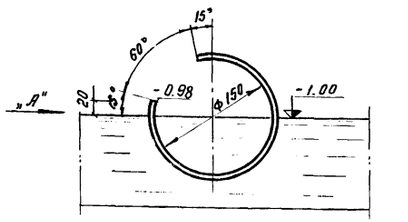

Деталь маслосборной трубы

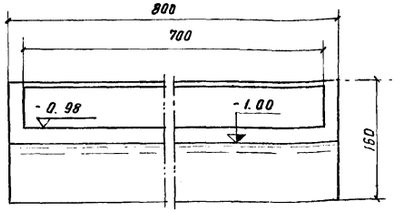

Вид по стрелке „А"

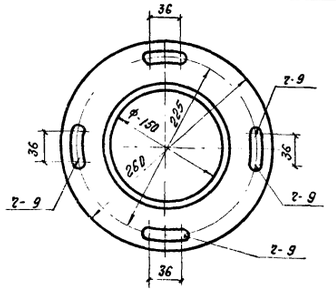

Приварной фланец

Примечания:

1. Строительную часть грязеотстойника см. лист АС-4
2. Удаление масла из колодца производится ручным насосом.
3. Расположение отверстия в маслосборной трубе, ниже уровня жидкости уточняется при эксплуатации поворотом трубы на фланце.
4. Вентиляционные трубы покрыть антикоррозийной изоляцией.

Спецификация

№ п.п.	Наименование	Эскиз	Един. измер.	Размер	Кол.	ГОСТ
1	Трубы стальные бесшовные		п.м.	168×8	2.5	8732-58
2	Труба стальная с прорезью		п.м.	168×8	0.8	"
3	Фланцы стальные приварные с болтами М16		шт.	–	2	1255-67
4	Маслосборный колодец		шт.	1000	1	См. лист АС-8
5	Сталь прокатная толстолистовая δ=4 мм.		шт.	180	1	ГОСТ 5681-57

Гл. инж. пр-та Борисоглебский
Гл. спец. В.К. Новосильцев
Инженер Яковлева

ГИПРОНИСЕЛЬХОЗ г. Москва 1967	Грязеотстойник с бензиномаслоуловителем План, разрезы	Типовой проект 816-73
Площадка для мойки машин с оборотным водоснабжением		Альбом II
		Лист ВК-2

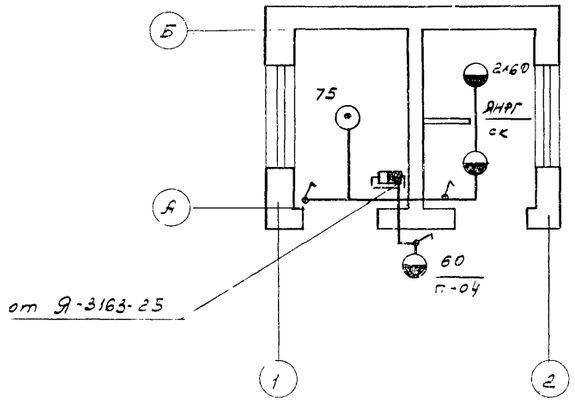

План электроосвещения

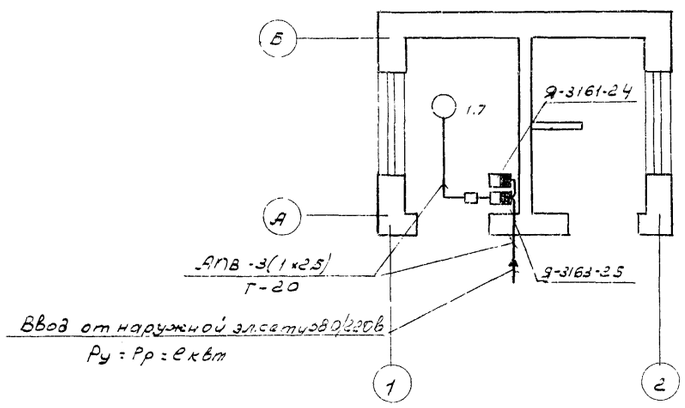

План силового эл оборудования

Спецификация

№ п. п.	Условное обознач.	Наименование	Тип марка ГОСТ	Ед. изм.	Кол.	Примечание
		Электрическое освещение				
1		Ящик распределительный с выключателем 1хА-3163. ток расцепителя 15а	Я-3163-25	шт.	1	
2		То же с выключателем 3хА-3161. ток расцепителя 15а	Я-3161-24	"	1	
3		Светильник фарфоровый полугерметический	Фм	"	3	
4		—"— —"— "Люцетта" цельного молочного стекла	Лц	"	1	
5		Выключатель однополюсный брызгонепроницаемый 6а 250в	индекс 0261	"	3	
6		Лампа накаливания 220в, 75 вт		"	1	
7		—"— —"— —"— 60 вт		"	3	
8	К-0,4	Кронштейн стальной с вылетом 0,4м	С-233	"	1	
9		Кабель сечением 2х4 кв. мм	АНРГ	м	25	
10	2х60	Количество и мощность ламп в вт	—	—	—	
11		Линия эл. силовой и осветительной сети	—	—	—	
		Силовое электрооборудование				
1		Пускатель магнитный напряжение катушки 380в, ток уставки теплового реле 9а	ПМЕ-122	шт.	1	
2		Кнопка управления, исполнения защищенное	КУ-122-2	"	1	
3		Провод сечением 2,5 мм	АПВ	м	30	
4	Т-20	Труба стальная, условный проход 20мм	ВТУ ЧМТУ 5526-58 ГОСТ 576-64	"	9	

Примечания:

1. Электроснабжение здания насосной станции предусматривается от наружной эл. сети напряжением 380/220 в.
2. Пусковая аппаратура устанавливается по месту при производстве монтажных работ.
3. Все металлические части электроустановок и оборудования, которые могут оказаться под напряжением вследствие нарушения изоляции (корпуса ящиков, светильников, выключателей и т. п.) должны быть заземлены путем присоединения к нулевому проводу эл. сети.
4. Электромонтажные работы должны быть выполнены в соответствии с „Правилами устройства электроустановок."

Масштаб 1:100

ГИПРОНИСЕЛЬХОЗ г. Москва 1968г.	Насосная станция. Электроосвещение и силовое электрооборудование.	Типовой проект 816-73
		Альбом II
Площадка для мойки машин с оборотным водоснабжением		Лист ЭЛ-1

Пров. Иванченко 11/IX-68 Копир Гледова

gost.e-ecolog.ru