Госстрой СССР
ГЛАВПРОМСТРОЙПРОЕКТ
ВСЕСОЮЗНОЕ ОБЪЕДИНЕНИЕ
СОЮЗМЕТАЛЛУРГСТРОЙНИИПРОЕКТ
ГОСУДАРСТВЕННЫЙ ПРОЕКТНЫЙ ИНСТИТУТ
СИБИРСКИЙ ПРОМСТРОЙПРОЕКТ

ЛЕСТНИЧНЫЕ КЛЕТКИ ДЛЯ ЗДАНИЙ С КАРКАСОМ ПО СЕРИИ ИИ - 20/70

ШИФР 789-04

ВЫПУСК 1

ВСТРОЕННЫЕ ЛЕСТНИЧНЫЕ КЛЕТКИ

Согласовано:

Главный инженер комбината Союзметаллургстрой
В.Ф. Кузнецов.
_____ 1977г.

Утверждено:

Главный инженер института „Сибпромстройпроект"
_____ А.П. Богачев
_____ 1977г.

НОВОКУЗНЕЦК 19

gost.e-ecolog.ru

ПОЯСНИТЕЛЬНАЯ ЗАПИСКА

I. Общая часть

I.I. Рабочие чертежи "Лестничных клеток для зданий с каркасом по серии ИИ-20/70" шифр 789-04 выпущены взамен разработанных ранее чертежей шифров 789-07 и 789-06 с учетом опыта изготовления и монтажа сборных железобетонных элементов лестниц.

I.2. Рабочие чертежи лестничных клеток разделены на два выпуска:

а) Выпуск I. Встроенные лестничные клетки;

б) Выпуск 2. Пристроенные лестничные клетки.

I.3. Выпуск I содержит :

в) Примеры рабочих чертежей планов и разрезов, архитектурно-строительные детали встроенных лестниц и примыкающих к ним элементов зданий.

б) Примеры монтажных планов и схем встроенных лестничных клеток, детали сопряжения сборных элементов.

в) Рабочие чертежи сборных элементов встроенных лестничных клеток.

I.4. При проектировании лестничных клеток настоящий альбом необходимо рассматривать совместно с сериями:

ИИ-27-I/70 - "марши,площадки,балки",

ИИ-27-2/70 - "ограждения и разные стальные эл-ты."

II. Объемно-планировочные решения.

2.I. Лестницы могут размещаться в любой ячейке здания с сеткой колонн 6,0х6,0 или 9,0х6,0 м за исключением ячеек, примыкающих к торцам и температурным швам здания при привязке колонн смещенной на 500мм.

2.2. Предусмотрено две ширины маршей 900мм и I350мм; высота маршей принята единая и равна I200мм.

2.4. Лестницы, размещаемые в средних ячейках здания запроектированы глухими; лестничные клетки, расположенные у наружных стен запроектированы с естественным освещением.

2.5. Эвакуационные выходы из лестниц решаются в двух вариантах: через продольную и торцевую стены.

2,6. На верхнем этаже здания, в случае необходимости сохранения постоянной ширины лестничной площадки устраиваются консольные участки.

2,7. В местах выхода на кровлю лестничные клетки утепляются минераловатными плитами с последующей обшивкой асбестоцементными листами.

III. Конструктивные решения.

3.I. Лестничные клетки решены, как отдельно-стоящие сооружения с несущими стенами. Для обеспечения независимой работы конструкций лестничной клетки и каркаса многоэтажного здания они отделены друг от друга деформационными швами в надземной части.

3.2. Фундаменты под стены лестничной клетки разрабатываются при выполнении конкретного проекта.

3.3. Горизонтальные усилия, действующие на лестничную клетку в период эксплуатации передаются на каркас здания в уровне междуэтажных перекрытий.

3.4. Деформационные швы заполняются минеральным войлоком или другим несгораемым материалом.

3.5. Сборные железобетонные конструкции лестниц состоят из лестничных

					789-04 61		
Изм.	Лист	N докум.	Подп.	Дата	Встроенные лестничные клетки для зданий с каркасом по серии ИИ-20		
ГИП		Олснин			Чертежи повторного применения	Литер	Лист	Листов
Нач.отд.		Олснин						
Гл.спец.		Малахов						
Рук.гр.		Побожий			Пояснительная записка	Госстрой РСФСР Сибирский Промстройпроект		

маршей, площадок и уголковых элементов, выполняющих ограждающие и несущие функции.

3.6. Лестничные марши, площадки и уголковые элементы рассчитаны на эксплуатационные и монтажные нагрузки: временная нормативная нагрузка на марши и площадки принята 400кг/м^2, коэффициент перегрузки I,3.
Расчет уголковых элементов в рабочем положении произведен на нагрузки от собственного веса элементов, веса маршей, площадок и временной нагрузки, передаваемой через них на стены, а также ветровой нагрузки; действующей в период возведения лестничной клетки.
Расчет на монтажные нагрузки произведен с учетом коэффициента динамичности I,5.

3.7. Крепление площадок к уголковым элементам, а также крепление уголковых элементов между собой, осуществляется монтажной сваркой закладных деталей.

3.8. Швы между уголковыми элементами заполняются цементным раствором М100.

3.9. В лестничных площадках марок ЛПУ-Iа и ЛПУ-2а, устанавливаемых в уровне последнего этажа предусмотрены закладные детали, необходимые для устройства монолитных участков и крепления ограждения.

3.I0. Предел огнестойкости ограждающих конструкций лестничной клетки 6часов, согласно СНиП П-А.5-70.

3.II. Сборные железобетонные изделия лестничных клеток разработаны для зданий с обычной средой. При применении их в агрессивных средах, в конкретном проекте необходимо предусмотреть защитные мероприятия в соответствии со СНиП П-28-73.

IУ. Сборные элементы

4.I. Сборные уголковые элементы запроектированы из мелкозернистого шлакобетона М-200 с объемным весом γ=I800кг/м^3, или тяжелого бетона М200; лестничные марши и площадки из тяжелого бетона М400.

4.2. Армирование сборных элементов принято горячекатанной арматурой классов А-I, А-П, А-Ш.

4.3. Армирование элементов осуществляется сетками, собираемыми в пространственный каркас с помощью плоских каркасов.

4.4. Изготовление сборных элементов, их приемку и контроль качества, а также хранение и транспортировку производить в соответствии с требованиями ГОСТ I3015-67 "Изделия железобетонные и бетонные".

4.5. Отклонения от проектных размеров сборных элементов по высоте и ширине допускается ±5мм, по толщине- +3мм.

4.6. При изготовлении сборных элементов л.к. должны быть предусмотрены мероприятия для точной фиксации закладных деталей.

У. Общие указания по возведению лестниц

5.I. При возведении лестниц необходимо учитывать требования соответствующих глав СНиП Ш-I6-73 "Бетонные и железобетонные конструкции сборные. Правила производства и приемки работ".

5.2. Возведение лестниц не должно опережать монтаж каркаса здания более чем на I0,8м. Лестничную клетку необходимо предохранить от горизонтальных смещений устройством временного крепления к каркасу здания, не препятствующего независимой осадке здания и лестничной клетки.

5.3. По мере возведения лестничной клетки должен производиться последовательный монтаж сборных железобетонных элементов. Уголковые элементы, лестничные площадки и марши должны укладываться с точным соблюдением проектных отметок.

					789 – 04 6.1.		
Изм.	Лист	№ докум.	Подп.	Дата	Ветростойкие лестничные клетки для зданий с каркасом по серии ИИ-20		
ГИП		Овсянин			Чертежи повторного применения	Литер	Лист	Листов
Нач.отд		Овсянин						
Гл.спец.		Малахов						
Рук.гр.		Побожий			Пояснительная записка	Госстрой СССР Сибирский Промстройпроект		

Маркировка элементов

Марки элементов состоят из буквенных и цифровых индексов, обозначающих:

УЛВ- уголковый элемент встроенный лестничной клетки глухой
УЛО- то же ограждающий
УЛВД- то же с дверным проемом
УЛТ- то же тамбурный
СЭЛ- соединительный элемент лестничной клетки
Б - балка
П - плита покрытия лестничной клетки
ЛМ - лестничный марш
ЛПУ- лестничный площадка

Цифровой индекс обозначает порядковый номер элемента

Условные обозначения.

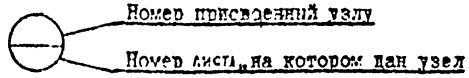

Узлов: Номер присвоенный узлу
Номер листа, на котором дан узел

Сварных соединений:

ддддддд - заводской сварной шов

хххххх - монтажный сварной шов

Изм	Лист	N докум	Подп	Дата	789-04 6.1
ГИП		Оленин			Встроенные лестничные клетки для зданий с каркасом по серии ИИ-20
Начотд		Оленин			Чертежи повторного применения
Гл.спец		Малахов			Литер / Лист / Листов
Рук.гр		Побожий			Пояснительная записка.
					Госстрой СССР Сибирский Промстрой

Марка элемента	Эскиз	Размеры, мм			Вес элемента, т	Марка шлакобетона	Объём шлакобетона, м³	Расход стали на 1м³ бетона, кг	Расход стали, кг					№ № листов	Примечания
		H	A	Б					A-I	A-II	B-I	Закладные детали	Итого		
П-1	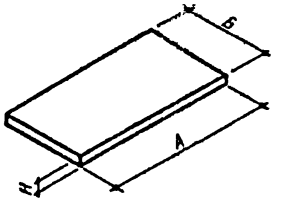	100	5400	3400	4.60	200	1.84	73.2	—	116.2	—	16.4	134.6	56	
П-2		100	5400	2500	3.38	200	1.35	76.3	—	86.3	—	16.4	102.7	56	
П-3		100	1750	800	0.35	200	0.14	223.8	—	13.1	—	18	31.3	56	
ЛПУ-1	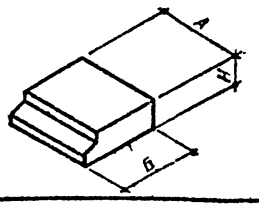	220	3040	1260	1.03	400	0.41	144.3	11.7	14.1	9.2	24.2	59.2	59	
ЛПУ-1а		220	3040	1260	1.03	400	0.41	166.3	11.7	14.1	9.2	33.2	68.2	59	
ЛПУ-2		220	2140	1260	0.80	400	0.32	120.0	7.1	6.6	8.6	16.1	38.4	60	
ЛПУ-2а		220	2140	1260	0.80	400	0.32	156.0	7.1	6.6	8.6	28.3	50.6	60	
ЛМ-1	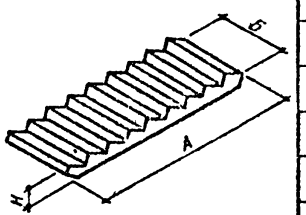	210	2875	1350	1.45	400	0.58	124.3	1.2	50.6	16.4	3.9	72.1	л. 1	серия ИИ 27-1/73
ЛМ-1а		210	2875	1350	1.45	400	0.58	124.3	1.2	50.6	16.4	3.9	72.1	л. 1	серия ИИ 27-1/73
ЛМ-2		210	2875	900	0.98	400	0.39	129.0	1.4	33.9	10.9	4.0	50.3	61	
ЛМ-2а		210	2875	900	0.98	400	0.39	129.0	1.4	33.9	10.9	4.0	50.3	61	

ГИП	Ильин			
Нач.отд	Ильин			
Гл.спец.	Мамонтов			
Рук.гр.	Подольский			
Инж.-стр.	Морозова			
Исполн.	Морозова			

789-0461

Встроенные лестничные клетки для зданий с каркасом по серии ИИ-20

Чертежи повторного применения

Номенклатура сборных элементов лестничных клеток

Литера	Лист	Листов
Р		

Госстрой СССР Киевский Промстройпроект

Инв. № подл. | Подпись и дата | Взам. инв. №

Отдел | Зав. | Гл. спец. | Рук. гр. | Инж.-стр. | Исполн.

Марка элемента	Эскиз	Размеры, мм			Вес элемента, т	Марка шлакобетона	Объём шлакобетона, м³	Расход стали на 1 м³ бетона, кг	Расход стали, кг				№№ листов	Примечания
		Н	А	Б					А-I	А-III	Закладные детали	Итого:		
УЛВ-1	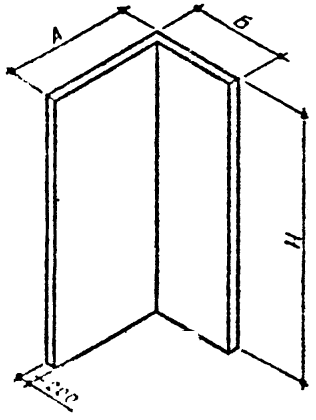	2380	2590	1590	4.98	200	1.99	65.0	92.3	—	37.0	129.3	41	
УЛВ-2		2380	1590	1540	3.73	200	1.49	71.6	69.4	—	37.0	106.4	42	
УЛВ-3		2380	2590	1190	4.50	200	1.8	66.8	83.1	—	37.0	120.1	43	
УЛВ-4		2380	1540	1190	3.25	200	1.3	74.9	60.3	—	37.0	97.3	44	
УЛВ-5		2380	2590	690	3.90	200	1.56	72.6	72.3	—	41.0	113.3	45	
УЛВ-6		2380	1540	690	2.68	200	1.07	81.6	50.3	—	37.0	87.3	46	
УЛВ-7		1180	2590	1590	2.48	200	0.99	72.8	46.1	—	25.9	72.0	47	
УЛВ-8		1180	1590	1540	1.62	200	0.65	96.7	36.9	—	25.9	62.8	48	
УЛВ-9		1180	2590	690	1.92	200	0.77	77.1	33.4	—	25.9	59.3	49	
УЛО-1		1180	850	425	0.38	200	0.15	180.6	18.0	—	9.1	27.1	50	
	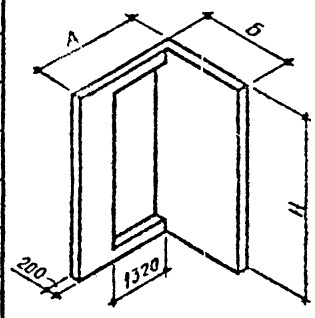													
УЛВД-1		2380	2590	1590	3,33	200	1.33	181.0	61.5	—	179.3	240.8	51	
УЛВД-2		2380	2590	690	2,27	200	0.91	237.0	32.6	—	183.2	215.8	52	

Изм.	Лист	N докум.	Подп.	Дата
ГИП		Оленин		
Нач.отд.		Оленин		
Гл.спец.		Малахов		
Рук.гр.		Побожий		
Инженер		Морозова		
Исполн.		Морозова		

789-04 в.1

Встроенные лестничные клетки для зданий с каркасом по серии ИИ-20.

Чертежи повторного применения

Номенклатура сборных элементов лестничных клеток.

Литера	Лист	Листов
Р		

Госстрой СССР Сибирский Промстройпроект

Инв. № подл. | Подп. и дата | Взам. инв. № | Гл. конструктор | Гл. арх. ин-та | Проверил | Отдел | Сектор

Марка элемента	Эскиз	Размеры, мм			Вес элемента, т	Марка шлакобетона	Объём шлакобетона, м³	Расход стали на 1м³ бетона, кг	Расход стали, кг				№№ листов	Примечания
		Н	А	Б					А-I	А-III	Закладные детали	Итого		
УЛТ-1	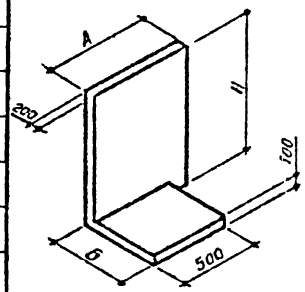	2200	800	600	1.12	200	0.45	75.6	21.5	—	12.5	34.0	53	
СЭЛ-1	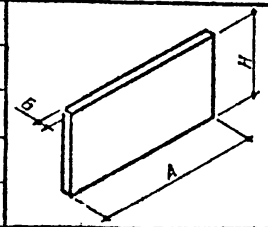	1100	2080	200	1.25	200	0.5	80.3	25.2		14.9	40.1	54	
Б-1	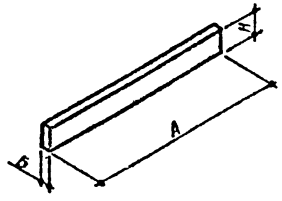	400	5550	150	0.88	200	0.35	69.2	7.2	13.8	3.2	24.2	55	

2.I

Изм	Лист	№ докум.	Подп.	Дата
ГИП		Оленин		
Нач.отд.		Оленин		
Гл.спец.		Малахов		
Рук.гр.		Поважий		
Инжен.		Морозова		
Исполн.		Морозова		

789-04 в.1

Встроенные лестничные клетки для зданий с каркасом по серии ИИ-20

Чертежи повторного применения

Литер	Лист	Листов
Р		

Номенклатура сборных элементов лестничных клеток.

Госстройсеер Сибирский Промстройпроект

План первого этажа

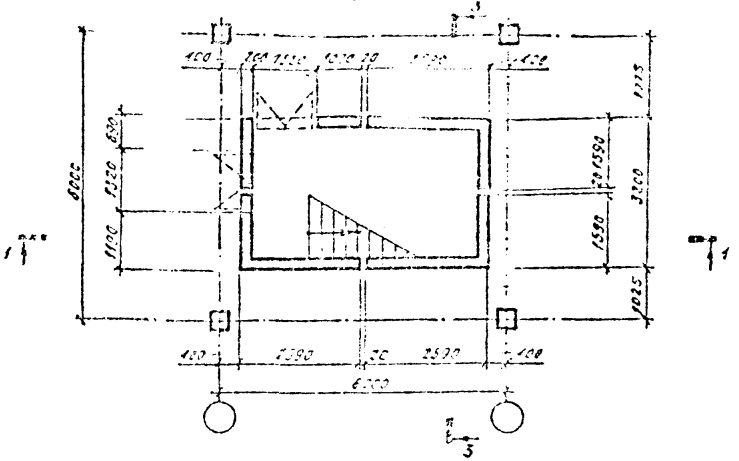

План промежуточного этажа не кратного 2.4м

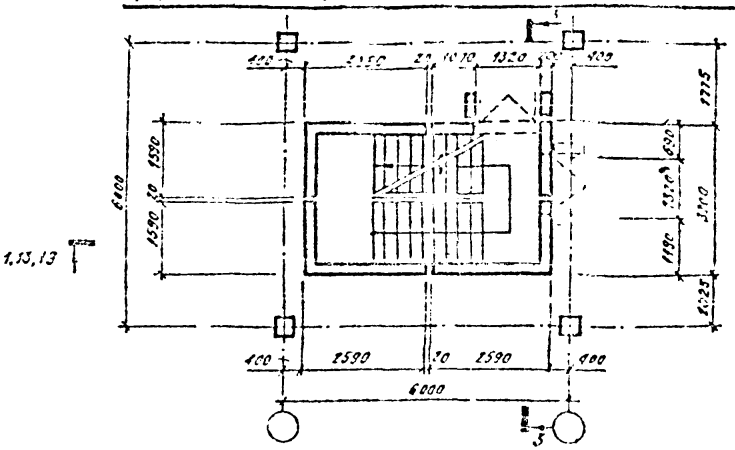

План промежуточного этажа кратного 2.4м

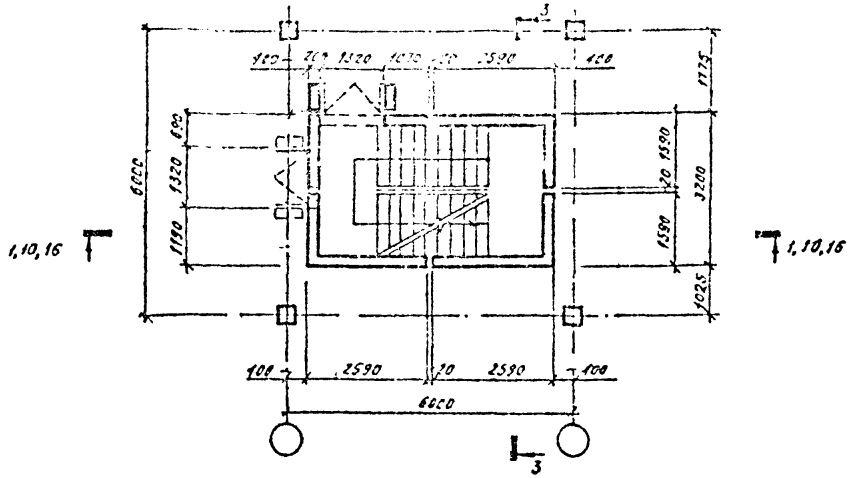

План в уровне выхода на кровлю

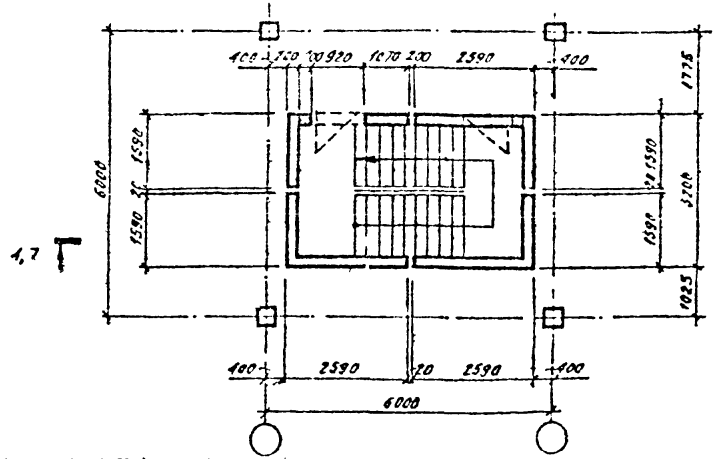

						789-04 8.1	
						Встроенные лестничные клетки для зданий с каркасом по серии ИИ-20	
Изм.	Лист	N докум.	Подп.	Дата			
ГИП		Олейник			Чертежи повторного применения	Стадия	Лист	Листов
Нач.отд.		Олейник				Р	1	115
Гл.спец.		Малогоб						
Рук.гр.		Побожий			варианты планов глухой лестничной клетки при шаге маршей 1350мм	Госстрой СССР Сибирский промстройпроект		
Инженер		Морозова						
Исполн.		Морозова						

План первого этажа

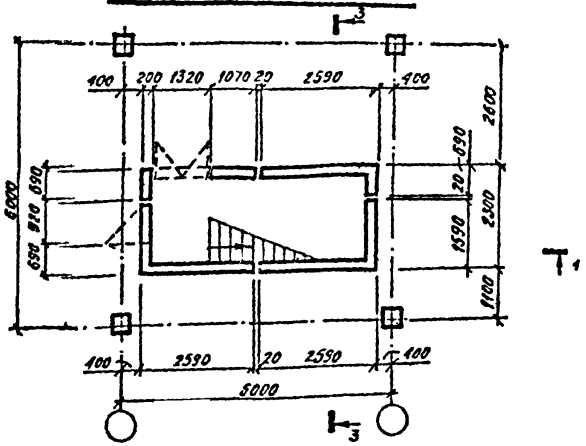

План промежуточного этажа не кратного 2.4м

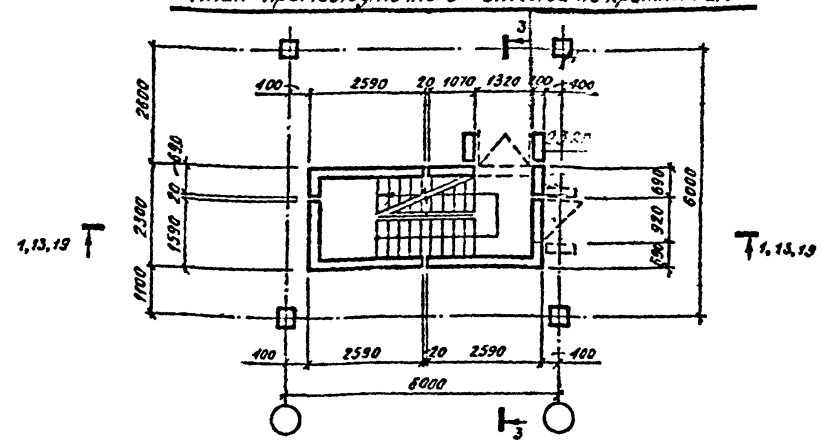

План промежуточного этажа кратного 2.4м

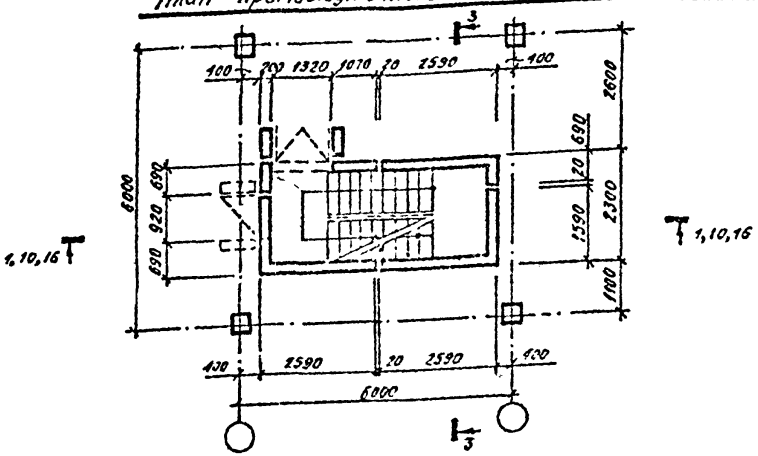

План в уровне выхода на кровлю

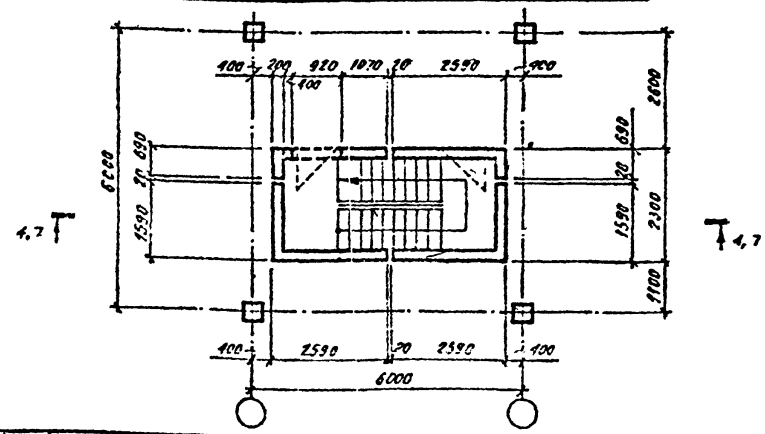

Изм.	Лист	N докум.	Подп.	Дата	789-04 в.1
ГИП	Оленин				Встроенные лестничные клетки для зданий с каркасом по серии ИИ-20.
Начало	Оленин				Чертежи повторного применения
Гл. спец.	Малахов				Литер: Р; Лист: 2; Листов:
Рук. гр.	Поважий				Варианты плана глухой лестничной клетки при ширине марша 900 мм
Инжен.	Морозова				Госстрой СССР Сибирский Промстройпроект
Испол.	Морозова				

План первого этажа

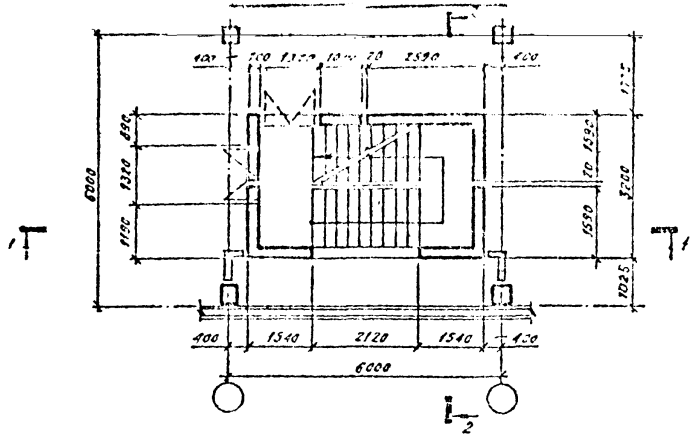

План промежуточного этажа не кратного 2.4м

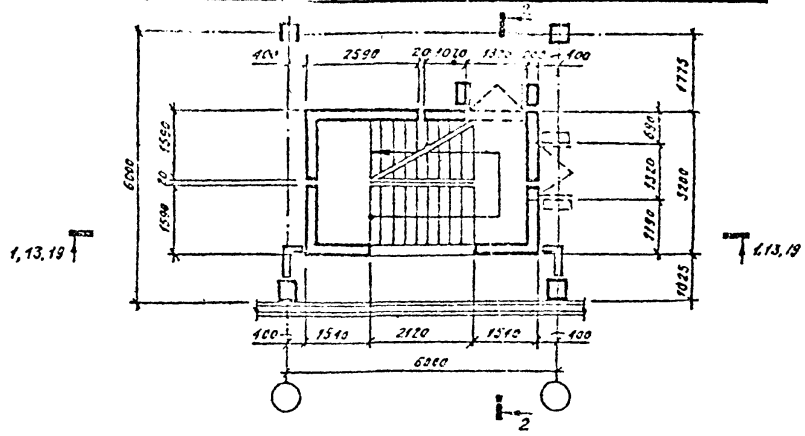

План промежуточного этажа кратного 2.4м

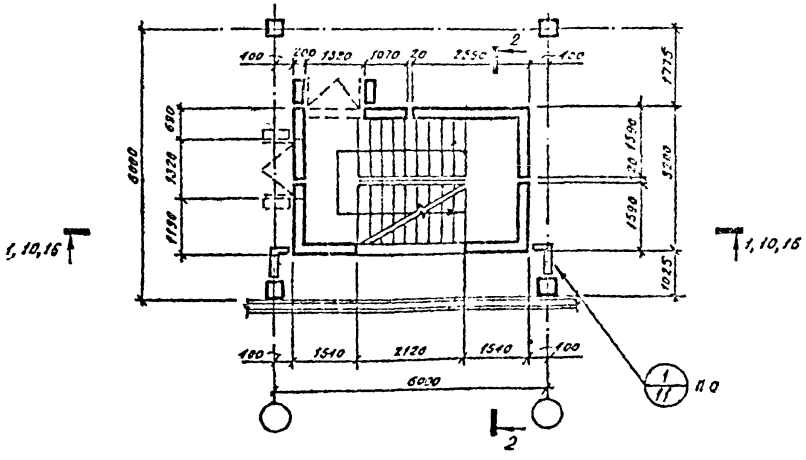

План в уровне выхода на кровлю

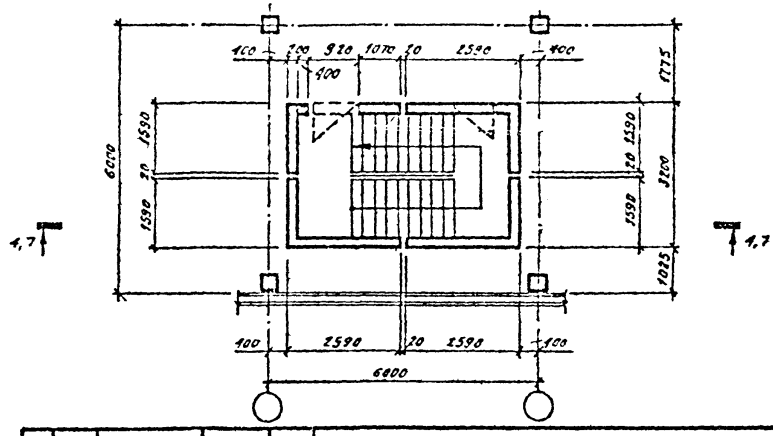

					789-04 в1			
					Встроенные лестничные клетки для зданий с каркасом по серии ИИ-20.			
Изм.	Лист	N докум.	Подп.	Дата				
ГИП		Оленин			Чертежи повторного применения	Литер	Лист	Листов
Нач.отд.		Оленин				Р	3	
Гл.спец.		Малахов						
Рук.гр.		Побожий			Варианты планов лестничной клетки с освещением по главному фасаду при шири не марша 1350мм	Госстрой СССР Сибирский Промстройпроект		
Инжен.		Морозова						
Исполн.		Морозова						

Гл. инж. ин-та Тимков

Гл. инж. ин-та Сенькова

Проверил

План первого этажа

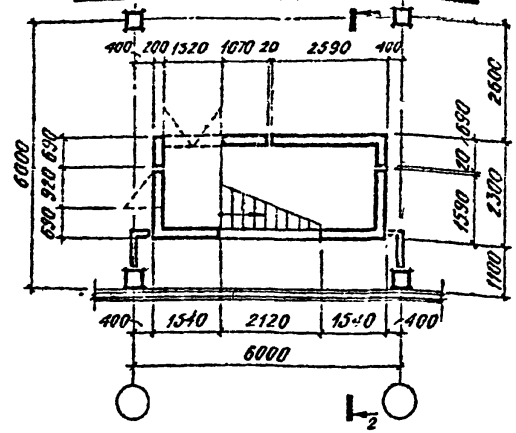

План промежуточного этажа кратного 2,1м

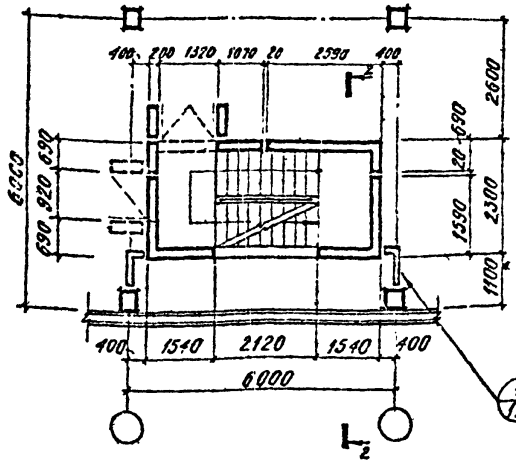

План промежуточного этажа не кратного 2,1м

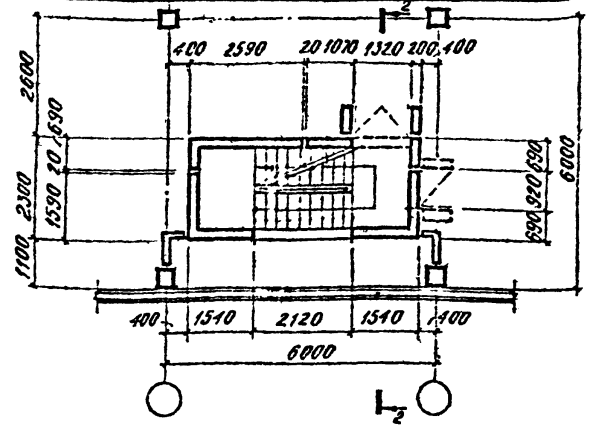

План в уровне выхода на кровлю

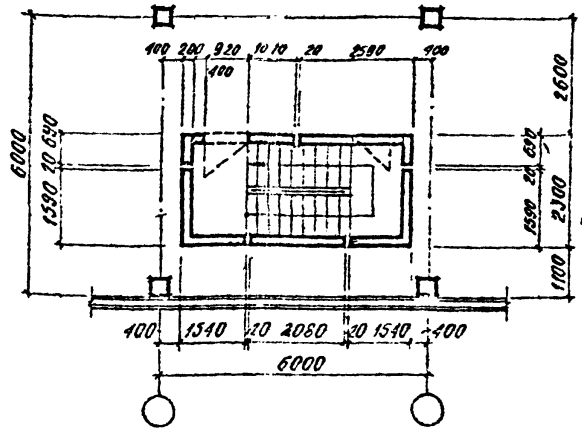

				789-04 в.1	
Изм.	Лист	№ докум.	Подп.	Дата	Беспросные лестничные клетки для зданий с каркасом по серии ИИ 20.
ГИП	Олснин			Чертежи повторного применения	Литера: Р; Лист: 4; Листов:
Нач.отд.	Олснин				
Гл.спец.	Молоков				
Рук.гр.	Лабозкий				
Инжен.	Морозова			Варианты плана лестничной клетки с освещением по главному фасаду при ширине марша 900 мм	Госстрой СССР Сибирский Промстройпроект
Констр.	Ларнова				

План первого этажа

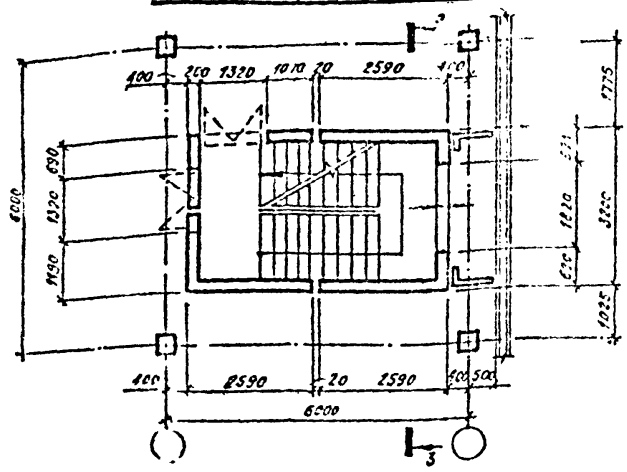

План промежуточного этажа не кратного 2.4м

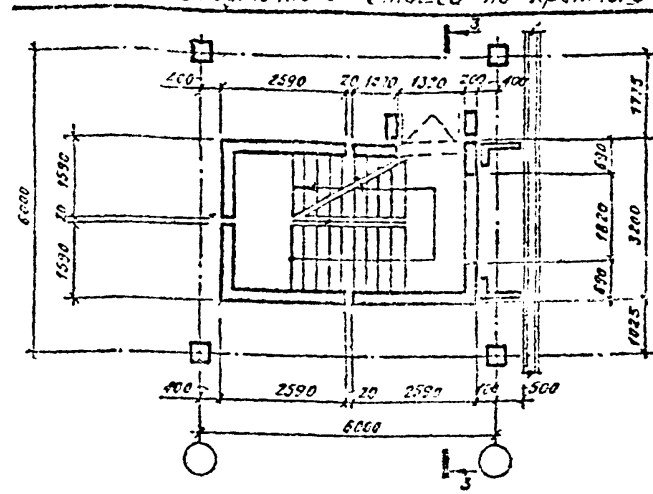

План промежуточного этажа кратного 2.4м

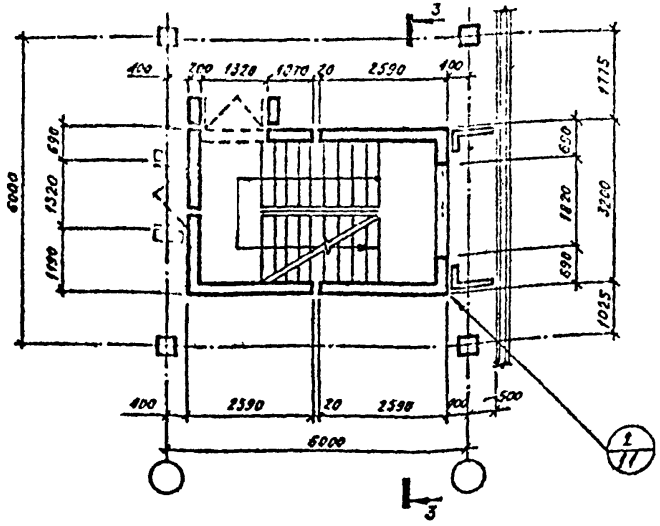

План в уровне выхода на кровлю

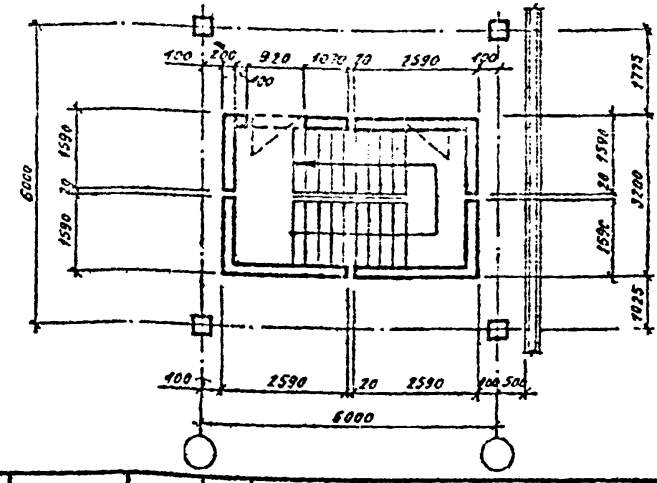

					789-04 в.1		
Изм.	Лист	N докум.	Подп.	Дата	Встроенные лестничные клетки для зданий с каркасом по серии ИИ-20		
ГИП	Оленин				Чертежи повторного применения	Литер	Лист	Листов
Нач.отд.	Оленин					Р	5	
Гл.спец.	Малахов							
Рук.гр.	Побожий				Варианты плана лестничной клетки с торцевым освещением при ширине марша 1350 мм	Госстрой СССР Сибирский Промстройпроект		
Инжен.	Морозова							
Исполн.	Морозова							

Проверил Серикова

План первого этажа

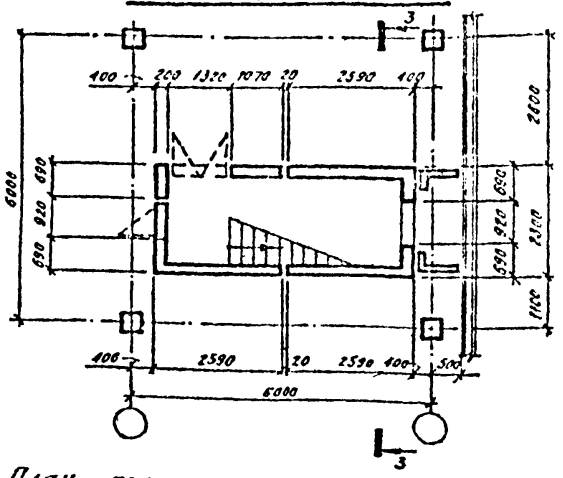

План промежуточного этажа кратного 2.4 м

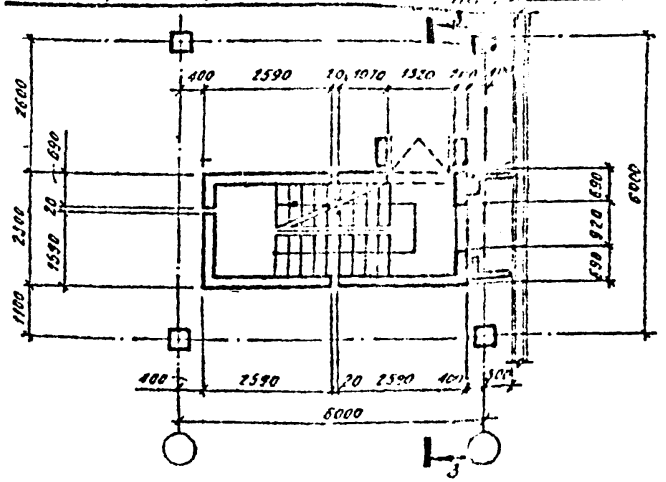

План промежуточного этажа кратного 2.4 м

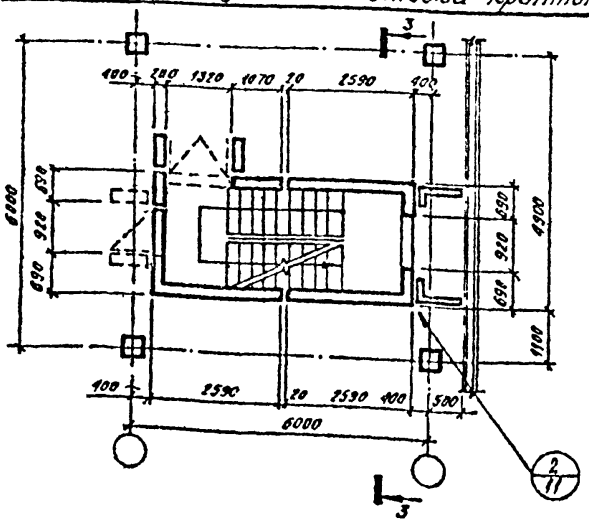

План в уровне выхода на кровлю

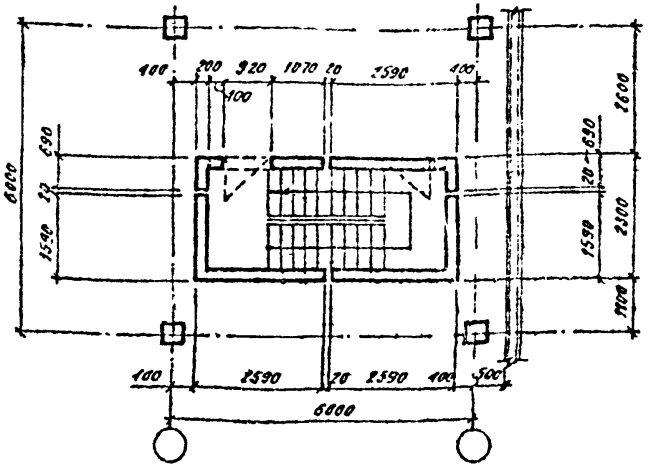

Изм.	Лист	N докум.	Подп.	Дата	789-04 в.1		
					Встроенные лестничные клетки для зданий с каркасом по серии ИИ-20.		
ГИП		Оленин			Чертежи повторного применения	Литер	Лист	Листов
Нач.отд.		Оленин				Р	6	
Гл.спец.		Малахов						
Рук.гр.		Побожий			Варианты плана лестн. клетки с торцевым освещением при ширине марша 900	Госстрой СССР Сибирский Промстройпроект		
Инжен.		Морозова						
Исполн.		Морозова						

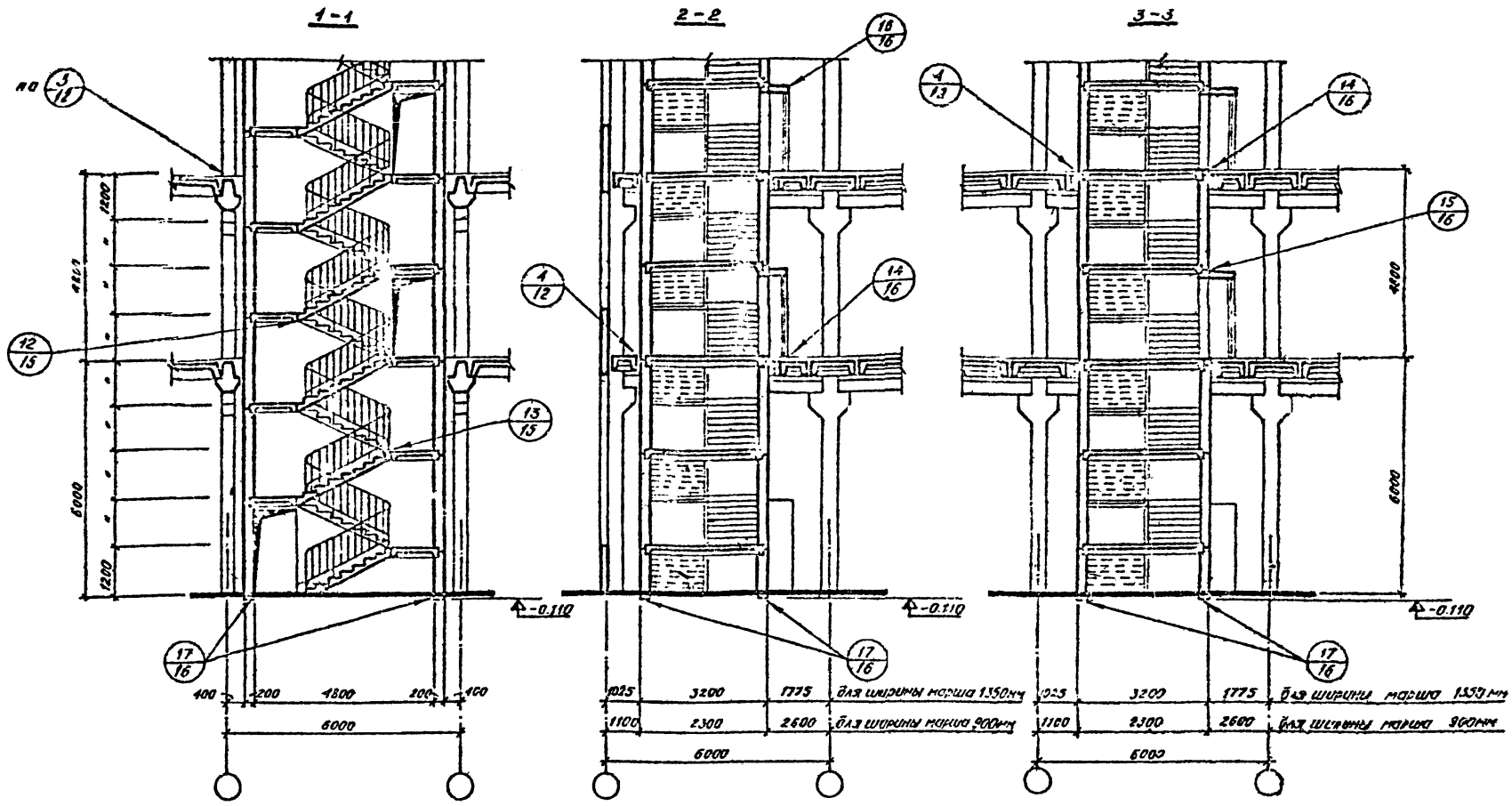

Примечание:

1. Раскладка плит дана для сетки колонн 6,0×6,0 м.

						789-04 6.1	
						Встроенные лестничные клетки для зданий с каркасом по серии ИИ-20.	
Изм.	Лист.	N докум.	Подп.	Дата			
ГИП		Олснин			Чертежи повторного применения	Литер	Лист	Листов
Нач.отд.		Олснин				Р	7	
Гл.спец.		Молохов						
Рук.гр.		Лобожий			Разрезы 1-1, 2-2, 3-3.	Госстрой СССР Сибирский Промстройпроект		
Инженер		Морозова						
Исполн.		Морозова						

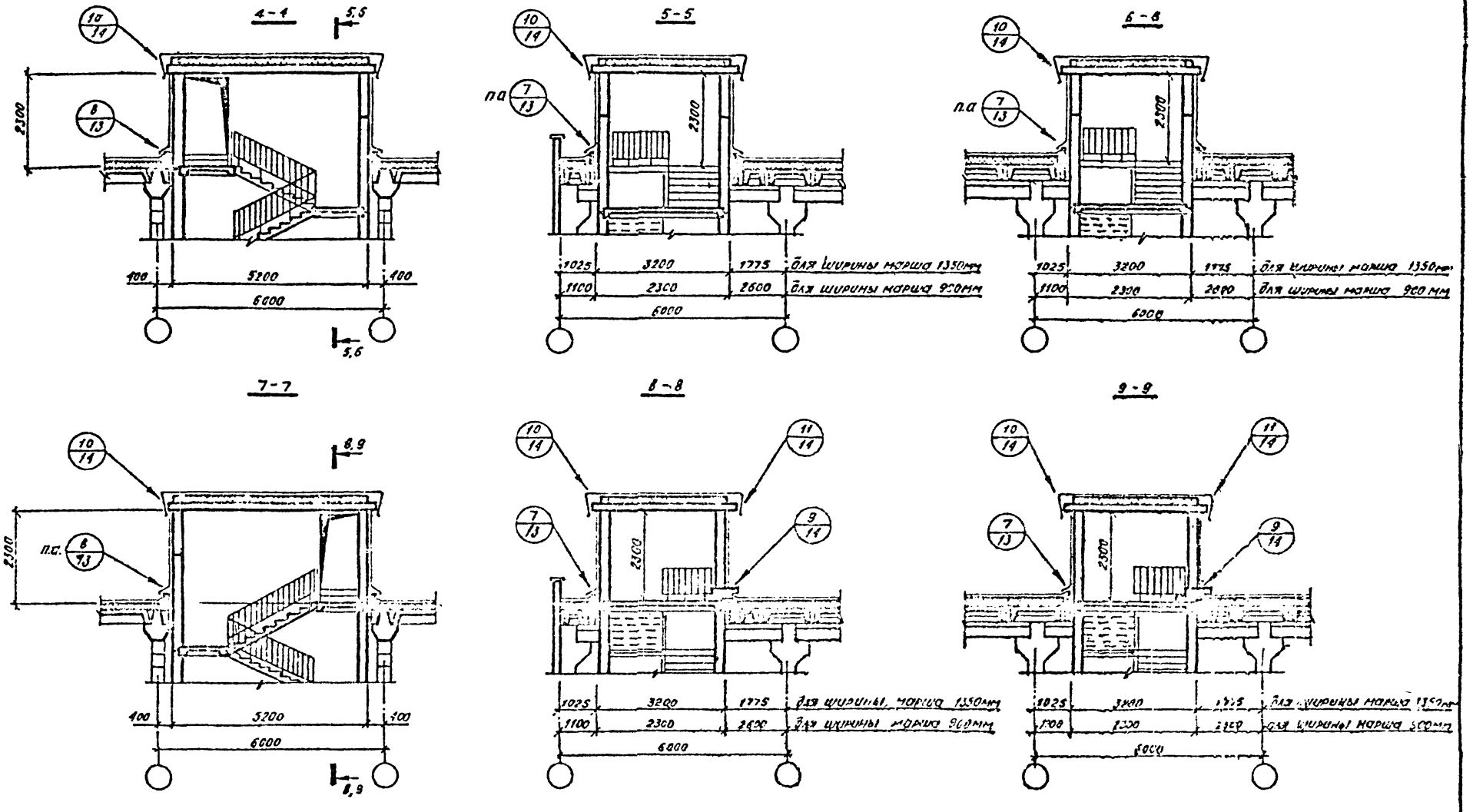

Примечание:

1. Расклабка плит дана для сетки колонн 6.0×6.0м.

Изм.	Лист	N докум.	Подп.	Дата	789-04 в.1
ГИП		Оленин			Встроенные лестничные клетки для зданий с каркасом по серии ИИ-20
Нач.отд.		Оленин			Чертежи повторного применения
Гл.спец.		Малахов			Лист: Р; Лист: 8; Листов:
Рук.гр.		Поводжий			Разрезы 4-4 ÷ 9-9
Инженер		Морозова			Госстрой СССР Сибирский Промстройпроект
Исполн.		Морозова			

Инв. N подл. | Подпись и дата | Взам. инв. N | Инв. N подл. | Подпись и дата | Гл.констр. ин-та | Гл.арх. ин-та | Проверил | Сорокова | Втолярев | Титов

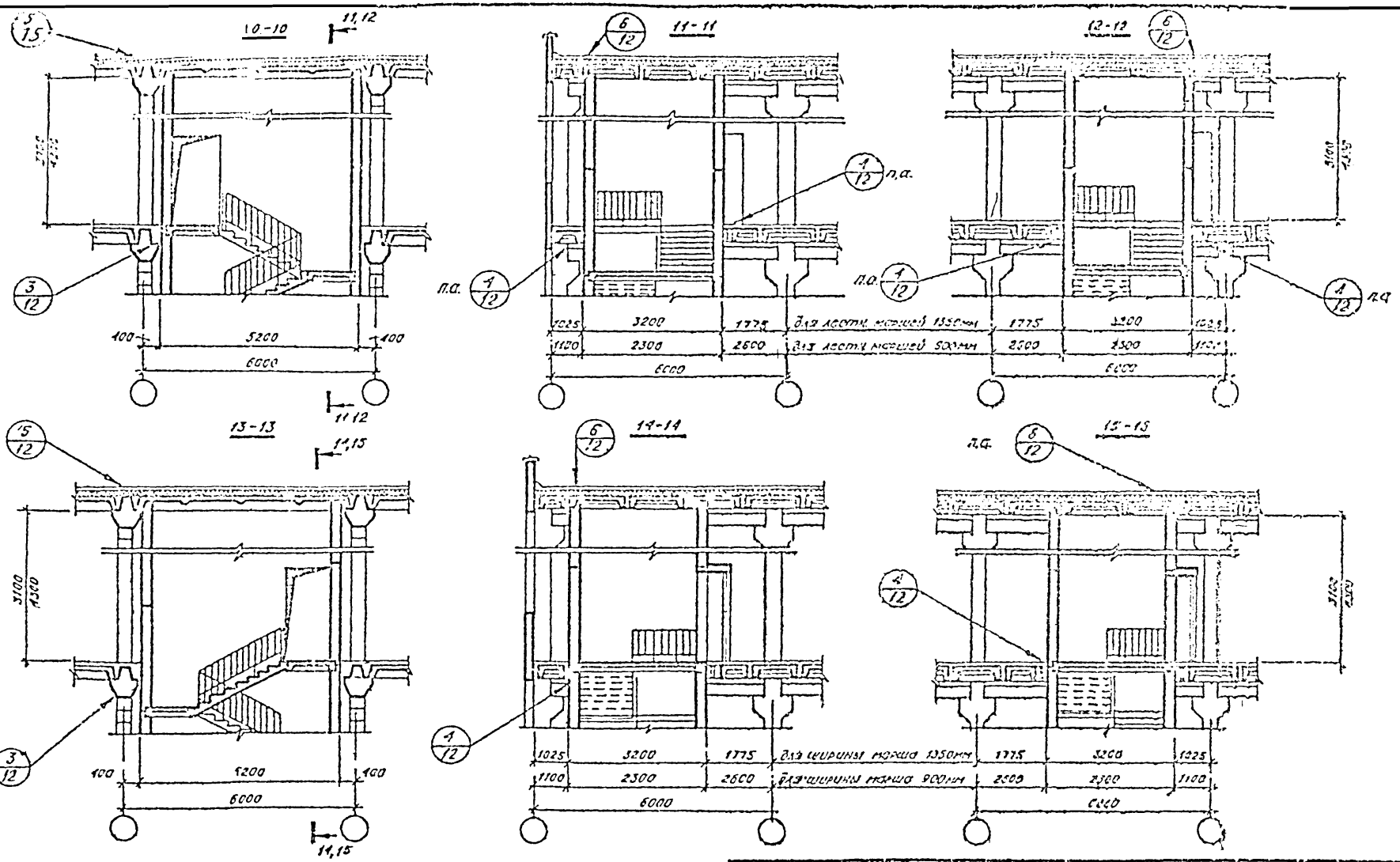

Примечание:

1. Раскладка плит дана для сетки колонн 6,0 × 6,0 м.

Изм.	Лист	N докум.	Подп.	Дата
ГИП		Оленин		
Начато		Оленин		
Гл. спец.		Малахов		
Рук. гр.		Поважий		
Инженер		Морозова		
Исполн.		Морозова		

789-104 в1

Встроенные лестничные клетки для зданий с каркасом по серии ИИ-20.

Чертежи повторного применения

Литер	Лист	Листов
Р	9	

Разрезы 13-10 + 15-15

Госстрой СССР Сибирский Промстройпроект

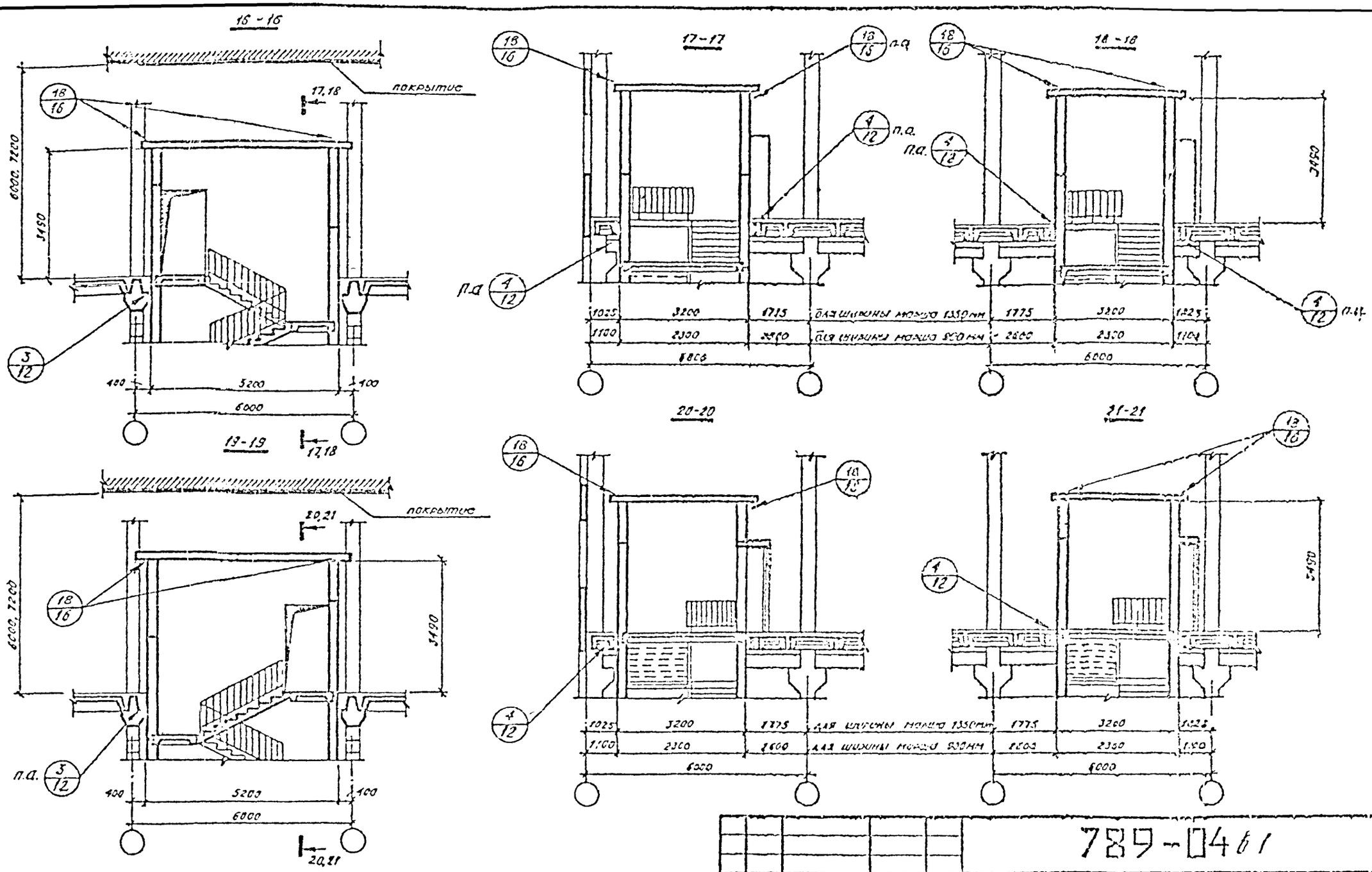

Примечание:

Раскладка плит дана для сетки колонн 6,0×6,0м

					789-04 61		
					Встроенные лестничные клетки для зданий с каркасом по серии ИИ-20.		
Изм.	Лист	№ докум.	Подп.	Дата	Чертежи повторного применения	Литер	Лист	Листов
ГИП		Оленин				Р	10	
Нач.отд.		Оленин						
Гл.спец.		Малахов						
Рук.гр.		Поборский			Разрезы 15-16 + 21-21.	Госстрой СССР Сибирский Промстройпроект		
Инженер		Морозова						
Исполн.		Морозова						

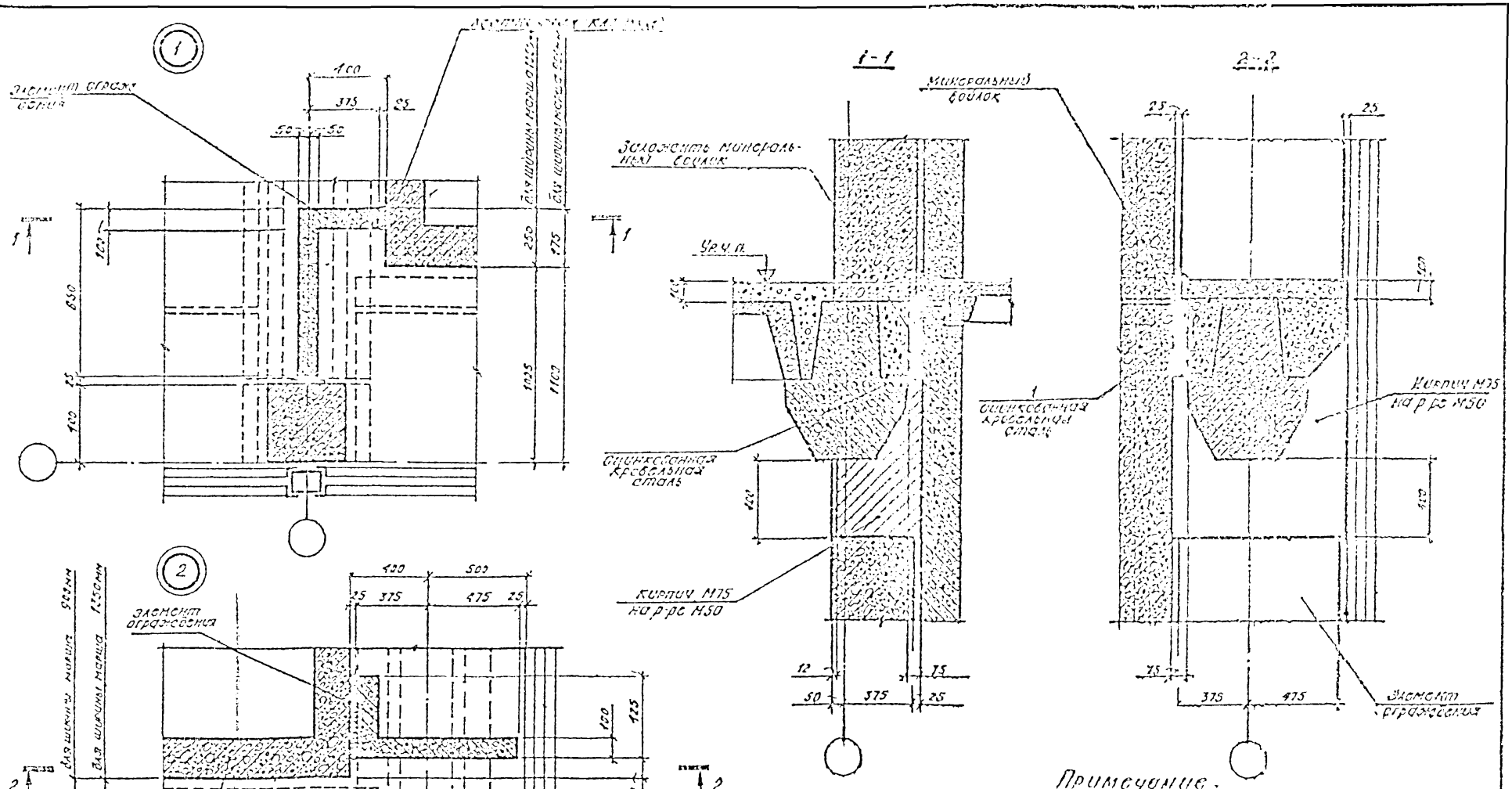

Примечание.

1. Позицию 1 смотреть на листе 17.

					789-04 в.1		
					Встроенные лестничные клетки для зданий с каркасом по серии ИИ-20		
Изм.	Лист	N докум.	Подп.	Дата	Чертежи повторного применения	Литер.	Лист	Листов
ГИП		Оленин				Р	11	
Нач.отд.		Оленин						
Гл.спец.		Малахов.						
Рук.гр.		Побожин			Узлы: 1,2	Госстрой СССР Сибирский Промстройпроект		
Инжен.		Морозова						
Исполн.		Морозова						

Инв. № подл. | Подп. и дата | Взам. инв. №

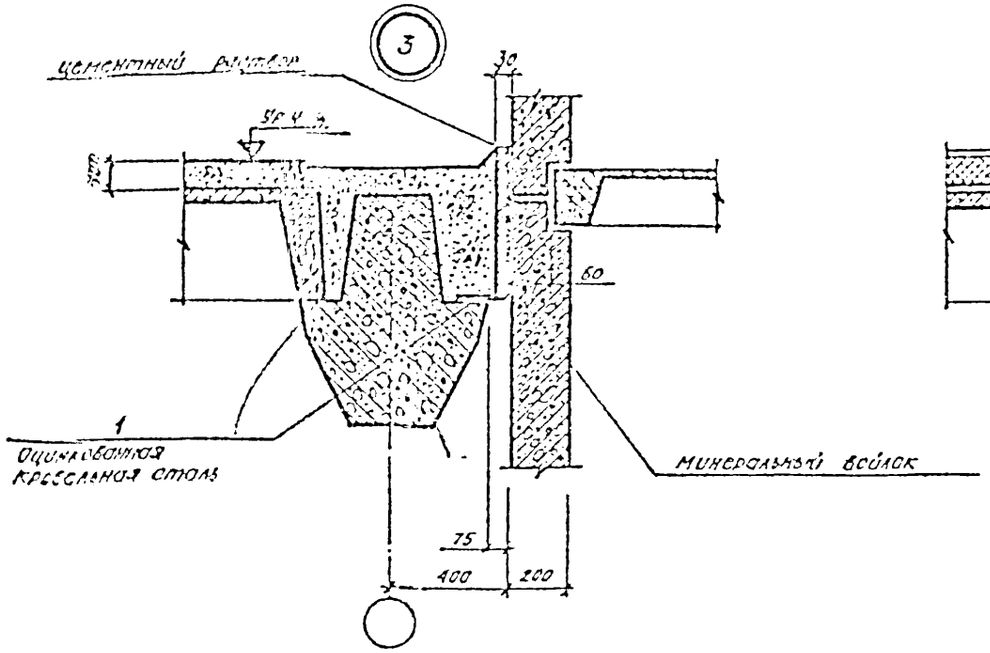

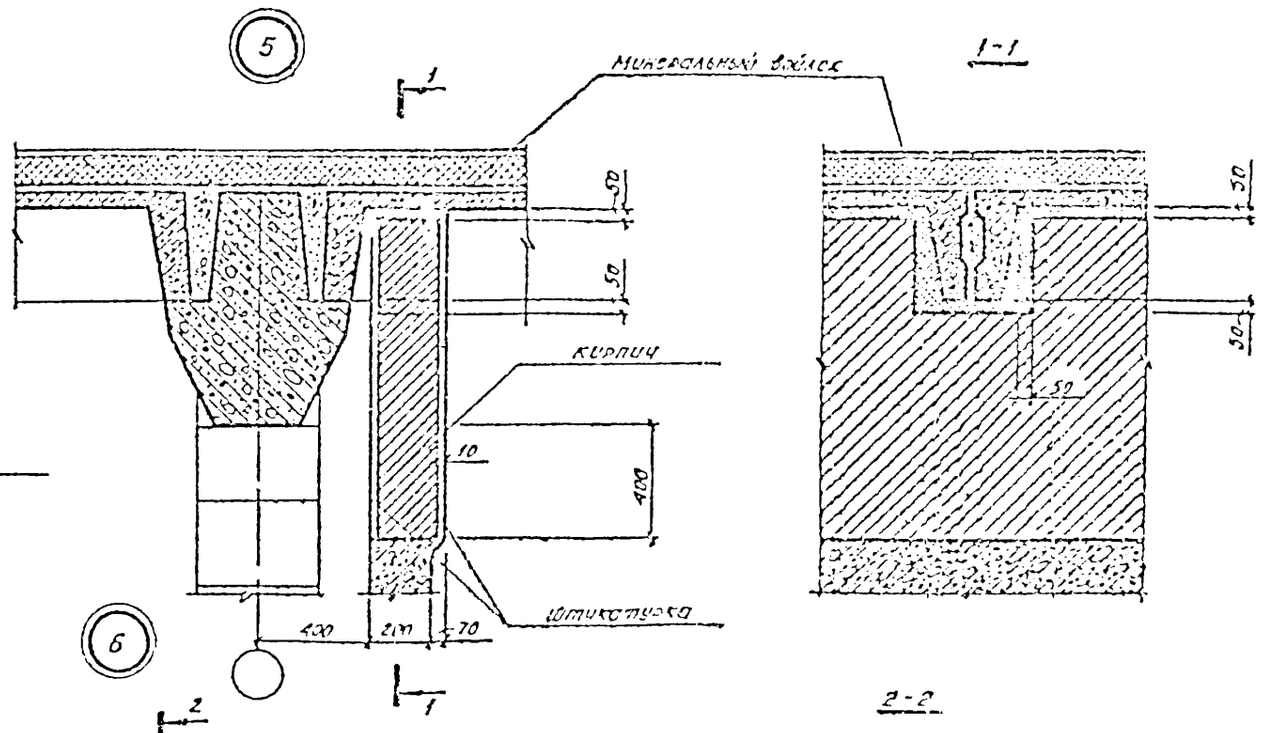

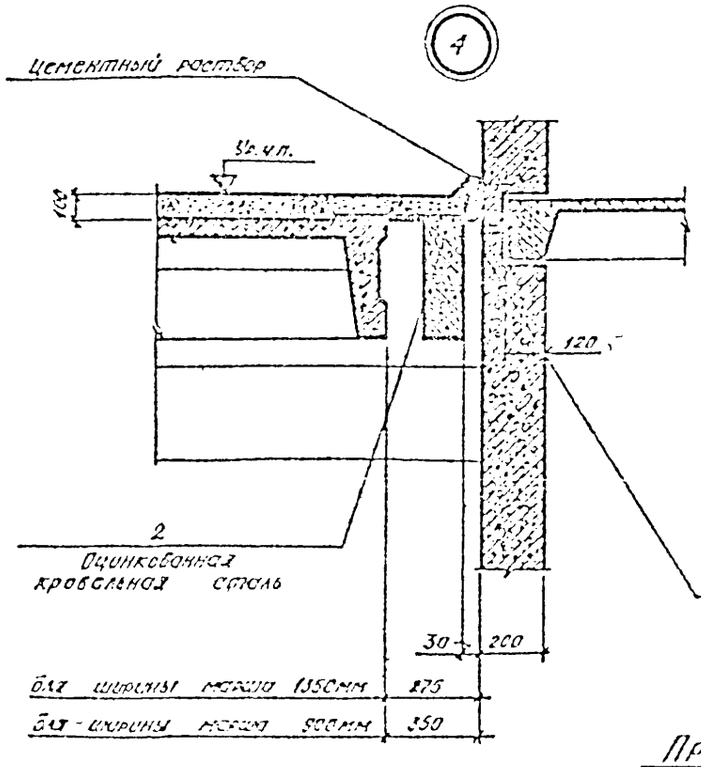

Примечание:

1. Фасонные элементы 1,2 см. лист 17.

Изм.	Лист	N докум.	Подп.	Дата
ГИП		Оленин		
Начотд.		Оленин		
Гл.спец.		Малахов		
Рук.гр.		Побожий		
Инжен.		Морозова		
Исполн.		Морозова		

789-04 61

Встроенные лестничные клетки для зданий с каркасом по серии ИИ-20

Чертежи повторного применения

Узлы: 3,4,5,6

Литер	Лист	Листов
Р	12	

Госстрой СССР Сибирский Промстройпроект

Гл.конструктор
Гл.арх.ин-та
Проверил
Столяров
Титов
Серикова
Подпись и дата
Инв. № подл.

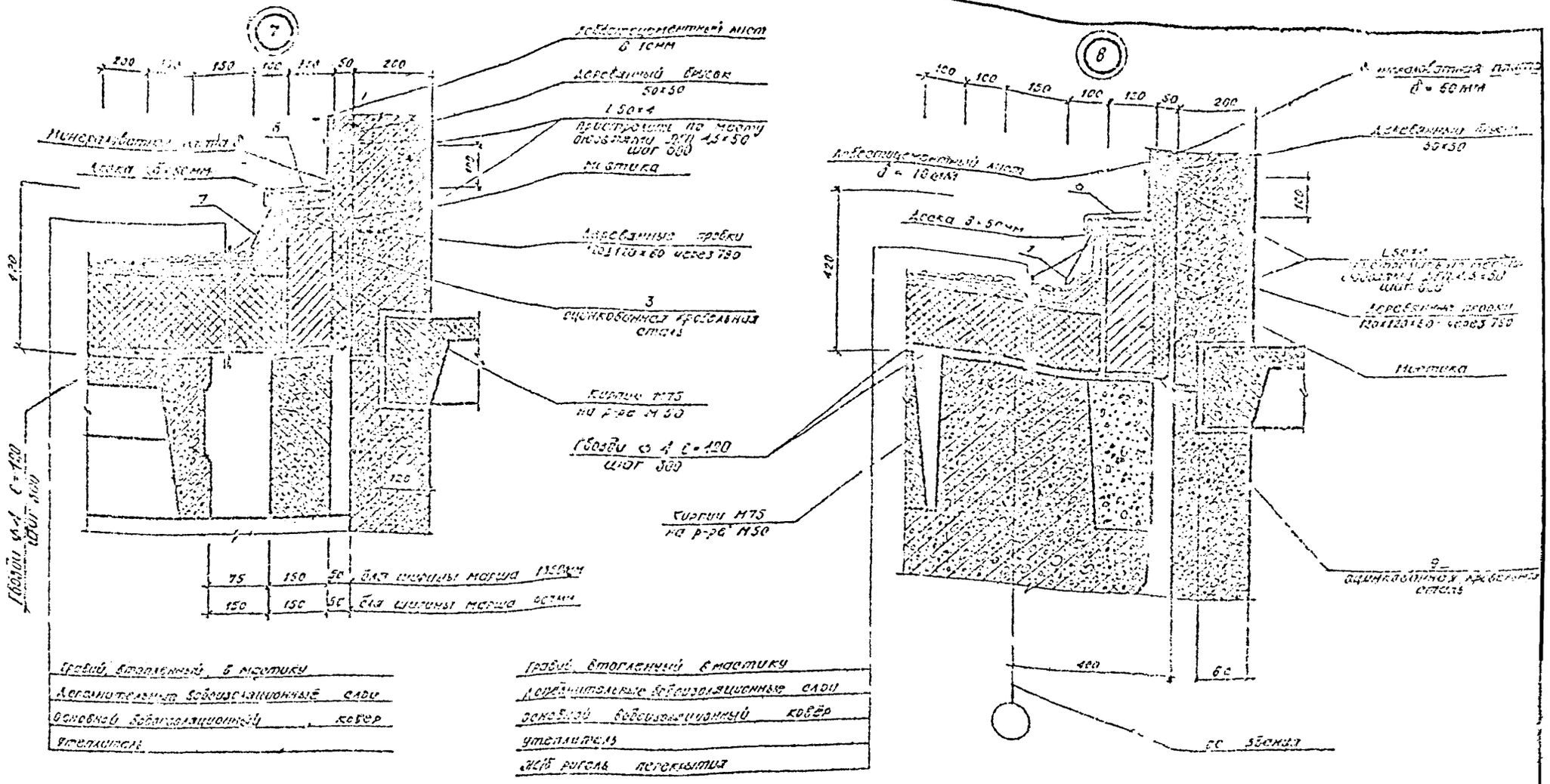
7
8
Добавочный лист
Деревянный брусок
50×50
Мастика
Деревянные пробки
3
оцинкованная кровельная сталь
Кирпич М75
на р-ре М50
Гвозди ⌀4 с=120
шаг 300
Доска δ=50мм
Добавочный лист
δ=10мм
Мастика
9
оцинкованная кровельная сталь
420
400
60
Гравий, втопленный в мастику
Дополнительные водоизоляционные слои
Основной водоизоляционный ковер
Утеплитель
Жб ригель перекрытия
Примечания:
1. Количество слоев дополнительного водоизоляционного ковра должно соответствовать числу слоев основного водоизоляционного ковра.
2. Все деревянные эл-ты должны антисептироваться.
3. Конструкция утепления решается в конкретном проекте.
4. Позиции 3,7,8,9 смотреть на листе 17.
789-04 61
Встроенные лестничные клетки для зданий с каркасом по серии ИИ-20
Чертежи повторного применения
Узлы: 7,8
Лист
Р
13
Госстрой СССР
Сибирский Промстройпроект
ГИП
Гл. спец.
Рук. гр.
Инжен.
Исполн.

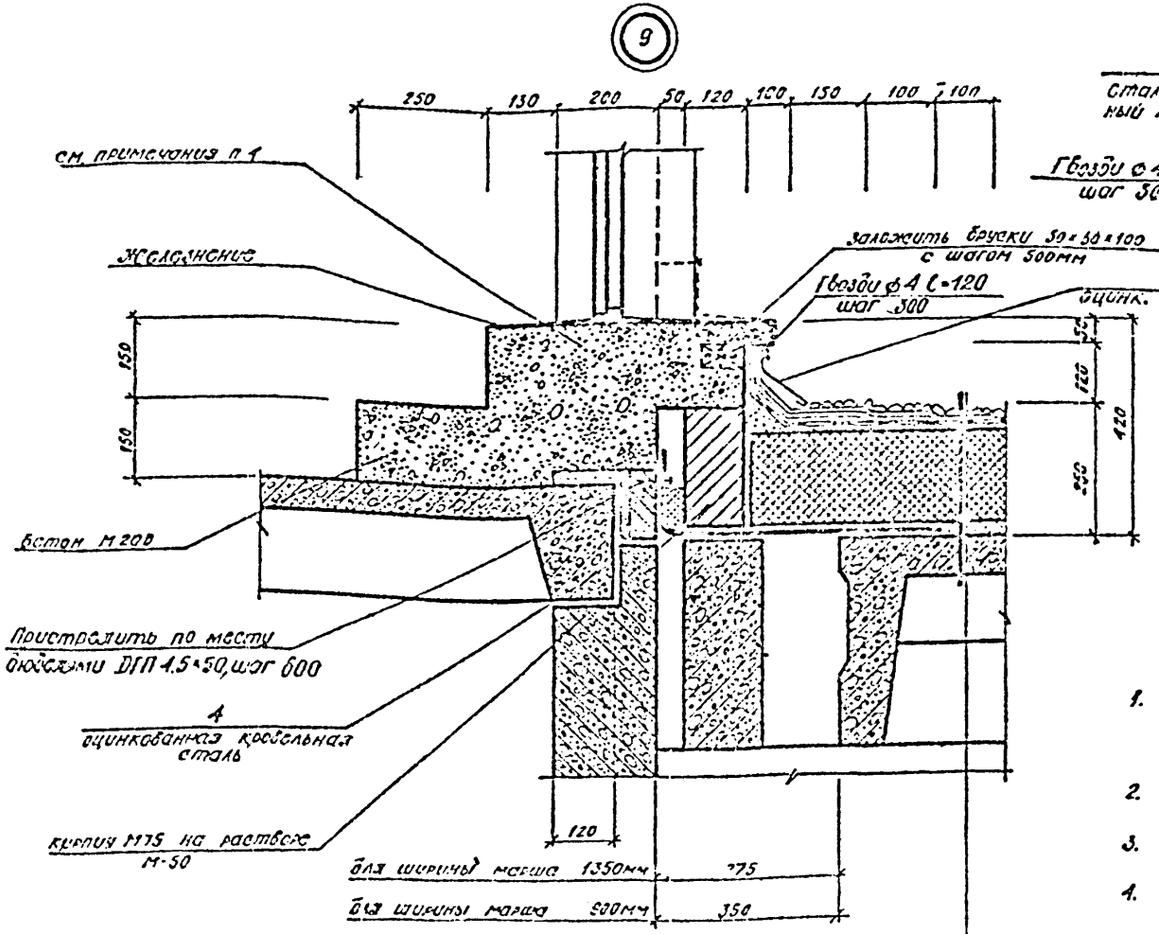

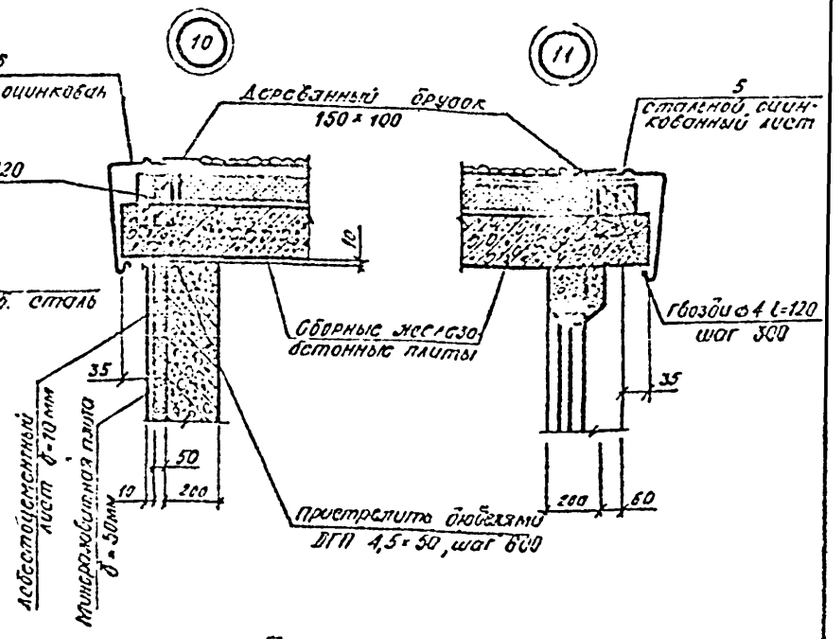

Примечания.

1. Кол-во слоёв основного водоизоляционного ковра должно соответствовать числу слоёв дополнительного водоизоляционного ковра.
2. Деревянные элементы должны антисептироваться.
3. Позиции 4, 5, 7 смотреть на листе 17.
4. Допускается выполнение ступеней из кирпича марки 75 на растворе марки 25 с железнением поверхности или укладкой на ней проступей СГП-5 по серии ИИ С4-7 выпуск 1
5. Конструкция утепления решается в конкретном проекте

Гравий, втопленный в мастику
Дополнительн. слои водоизоляционного ковра
Основной водоизоляционный ковер
Утеплитель
Сборная ж/б панель покрытия

Изм.	Лист	N докум.	Подп.	Дата	789-04 в1
ГИП	Оленин				Встроенные лестничные клетки для зданий с каркасом по серии ИИ-20
Нач.отд.	Оленин				Чертежи повторного применения
Гл.спец.	Малахов				Литер: Р; Лист: 14; Листов:
Рук.гр.	Поважий				
Инжен.	Морозова				Узлы: 9, 10, 11
Исполн.	Морозова				Госстрой СССР Сибирский Промстройпроект

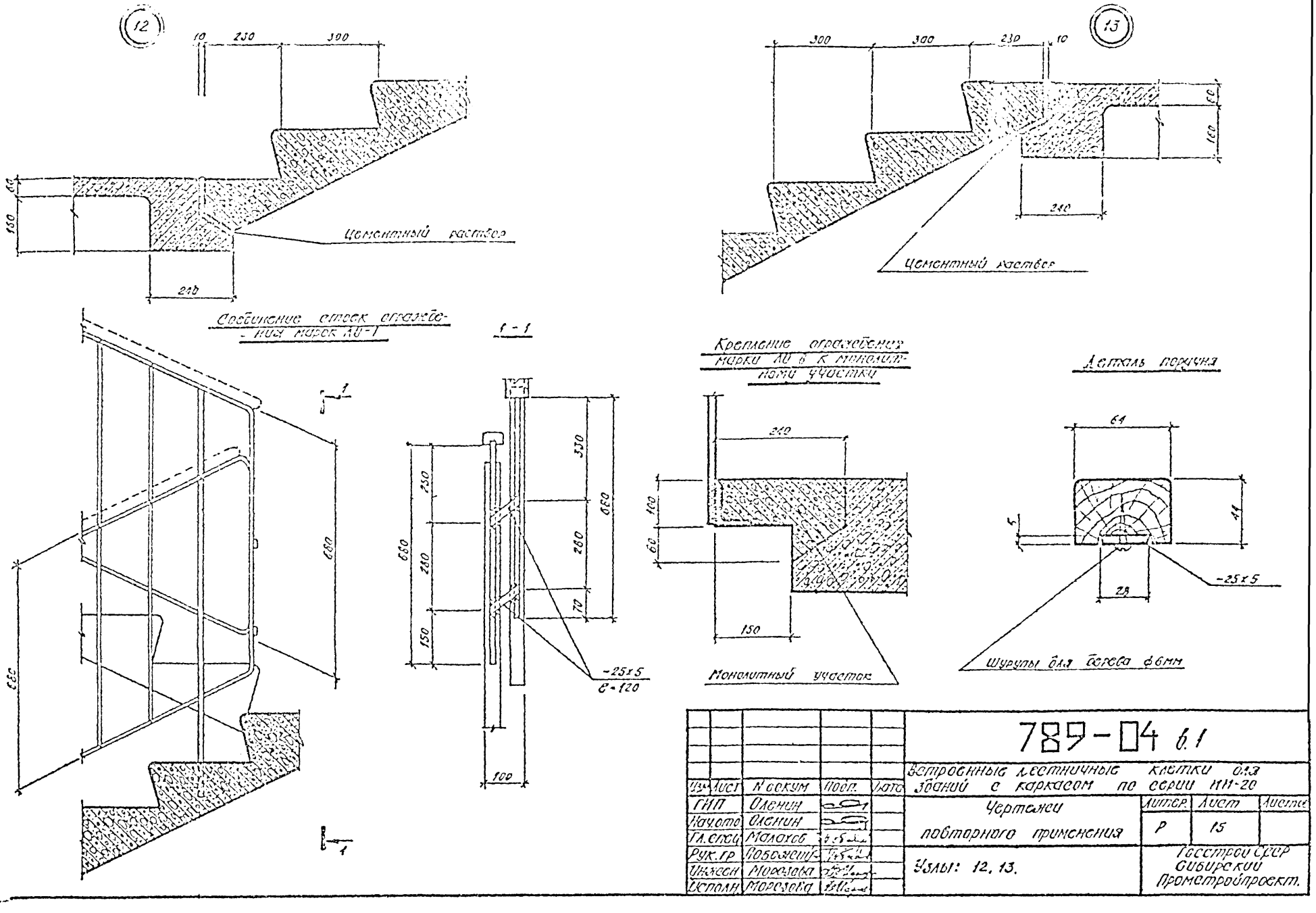

					789-04 в.1			
					Встроенные лестничные клетки для зданий с каркасом по серии ИИ-20			
Изм.	Лист	N докум.	Подп.	Дата	Чертежи повторного применения	Литер.	Лист	Листов
ГИП	Оленин					Р	15	
Нач.отд.	Оленин							
Гл.спец.	Малахов							
Рук.гр.	Побожий				Узлы: 12, 13.	Госстрой СССР Сибирский Промстройпроект.		
Инжен.	Морозова							
Исполн.	Морозова							

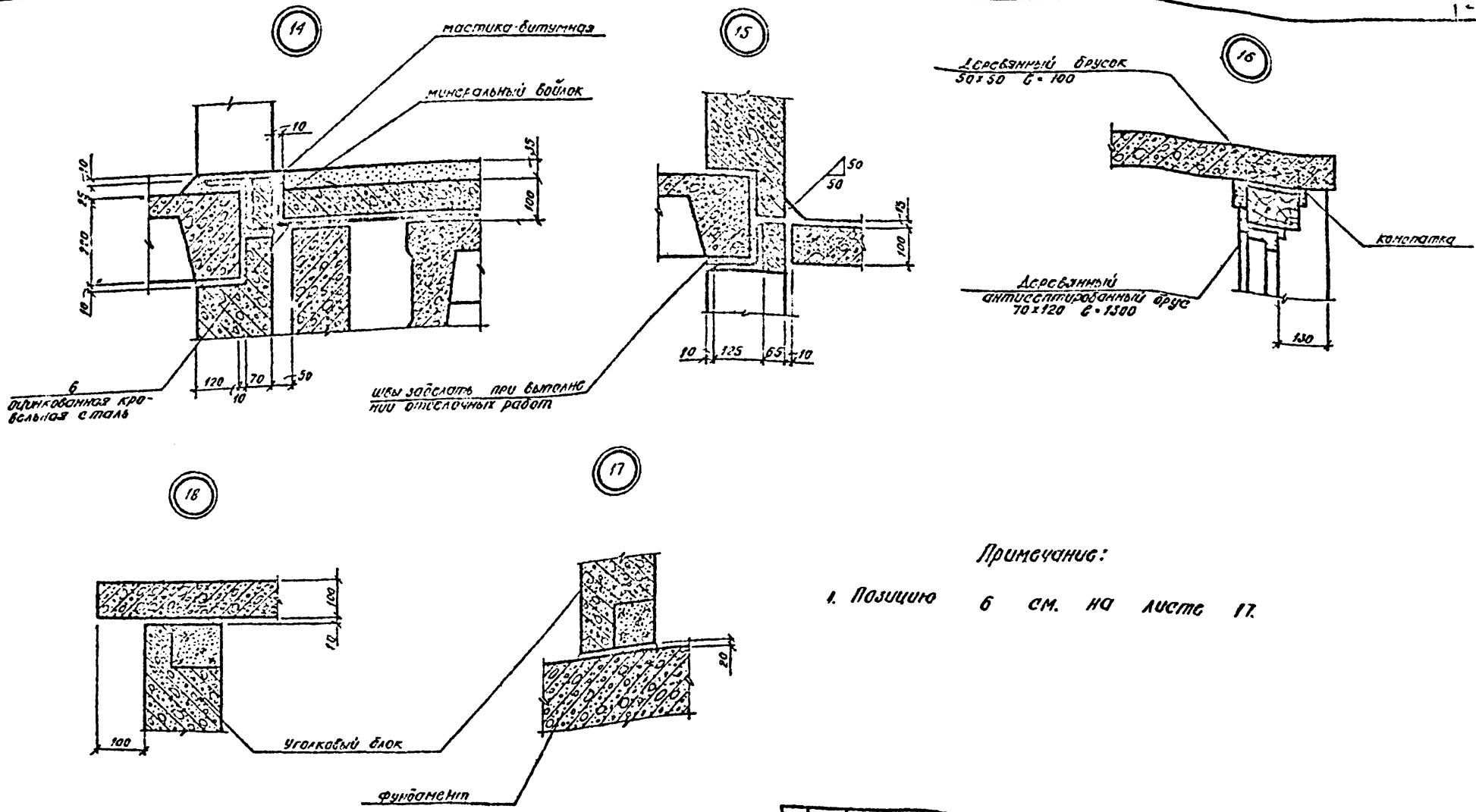

Примечание:

1. Позицию 6 см. на листе 17.

					789-04 61		
Изм.	Лист	N докум.	Подп.	Дата	Встроенные лестничные клетки для зданий с каркасом по серии 1111-20		
ГИП	Оленин				Чертежи повторного применения	Литер	Лист	Листов
Нач. отд.	Оленин					Р	16	
Гл. спец.	Малахов							
Рук. гр.	Поважин				Узлы: 14, 15, 16, 17, 18	Госстрой СССР Сибирский Промстройпроект		
Инженер	Морозова							
Исполн.	Морозова							

Отпечатано
Гл. конструктор
Гл. арх. ин-та
Проверил
Инв. № подлинника
Подпись и дата

Поз. 7

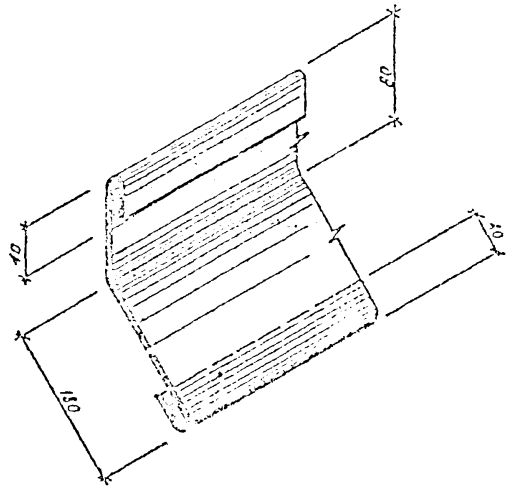

Поз. 5

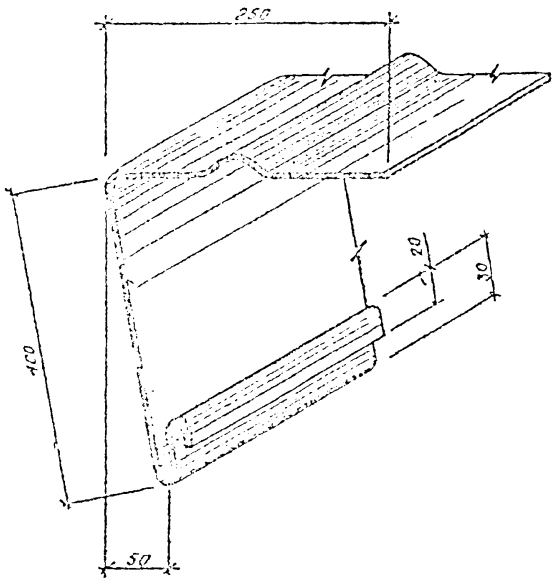

Поз. 1,2,3,4,6,9

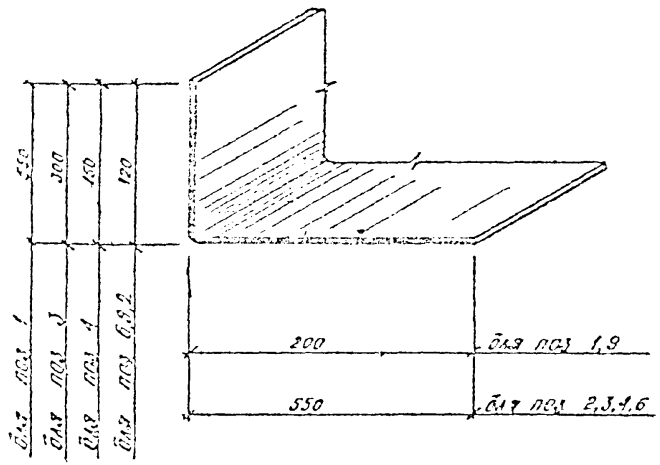

Поз. 8

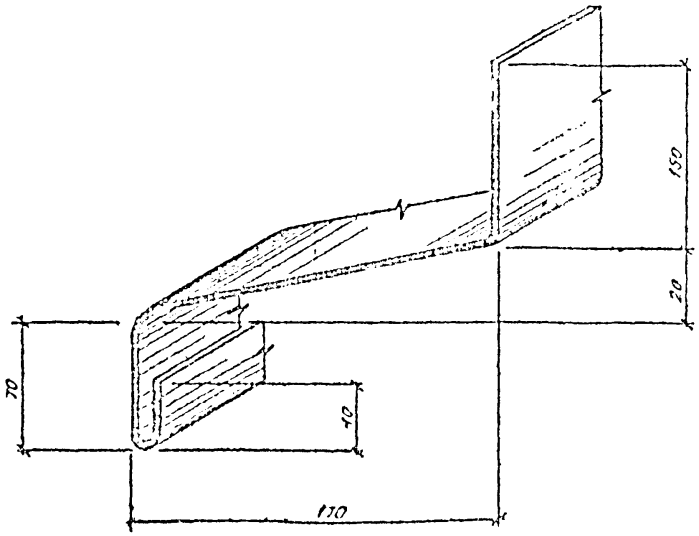

						789-04 6.1		
						Встроенные лестничные клетки для зданий с каркасом по серии 1И-20.		
Изм.	Лист	N докум.	Подп.	Дата				
ГИП		Ольнин				Чертежи повторного применения	Литер.	Лист	Листов
Научн.		Ольнин					Р	17	
Гл. спец.		Мамахов							
Рук. гр.		Любовский				Фасонные элементы из оцинкованной кровельной стали	Госстрой СССР Сибирский Промстройпроект		
Инженер		Морозова							
Исполн.		Полчнова							

Инв. № подл. | Подп. и дата | Взам. инв. № | Инв. № дубл. | Подпись и дата

Монтажный план глухой лестничной клетки в уровне 1-го этажа (ширина марша 1350мм)

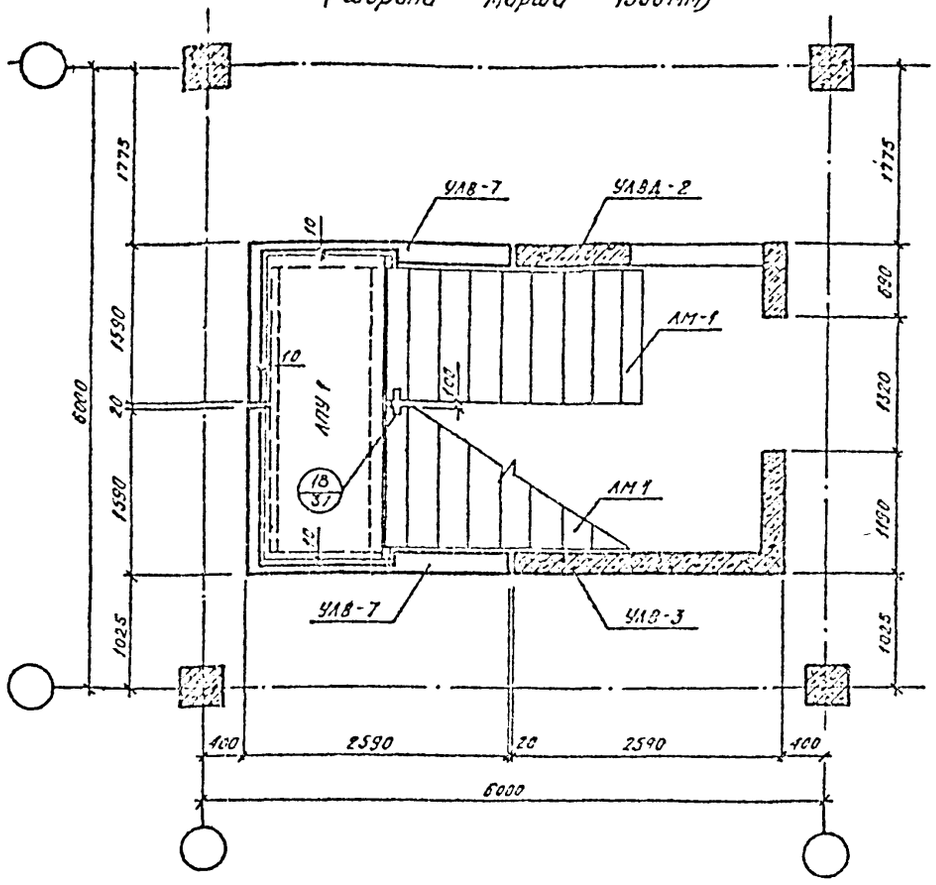

Монтажный план глухой лестничной клетки в уровне промежуточного этажа (ширина марша 1350мм)

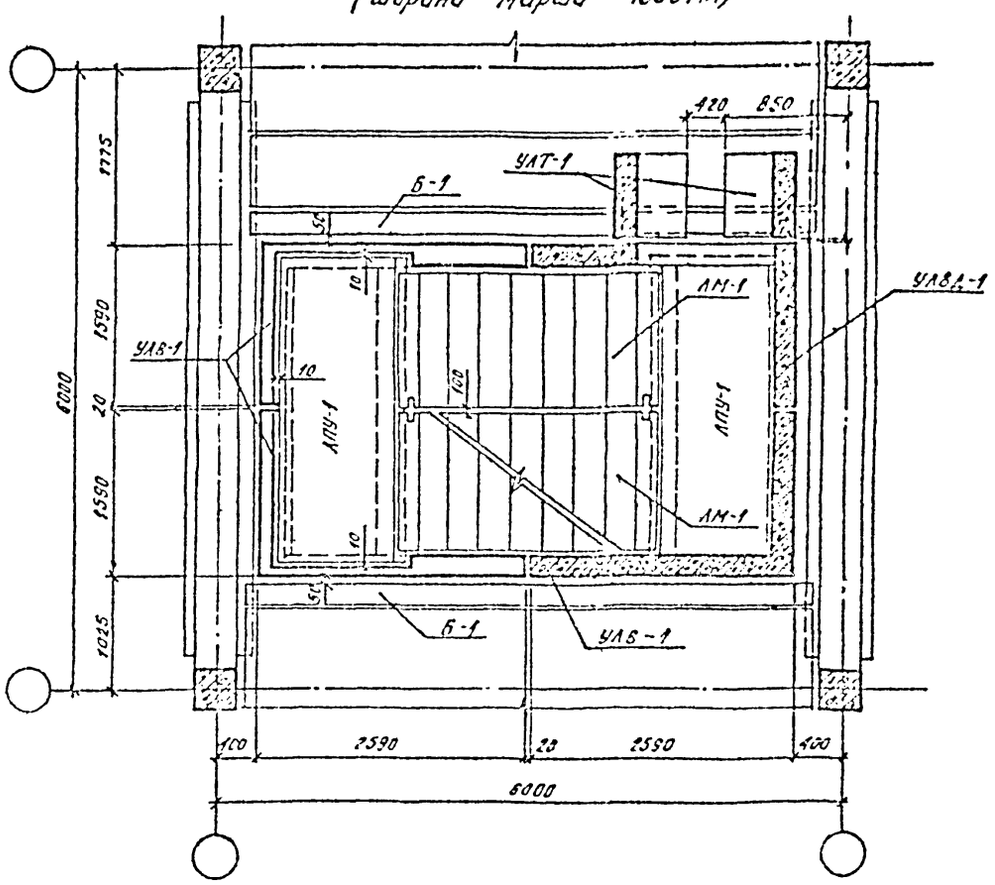

					789-04.6.1			
					Встроенные лестничные клетки для зданий с каркасом по серии ИИ-20			
Изм.	Лист	N докум.	Подп.	Дата	Чертежи повторного применения	Литер	Лист	Листов
ГИП		Оленин				Р	18	
Начальн.		Оленин						
Гл. спец.		Малахов						
Рук. гр.		Подожий			Монтажные планы глухой лестничной клетки (ширина марша 1350мм)	Госстрой СССР Сибирский Промстройпроект		
Инженер		Сергеева						
Сотрудн.		Аванова						

Инв. № подл. | Подп. и дата | Взам. инв. №

Ул. контр. ин-та
Ул. арх. ин-та

Проверил

Стоимость
Итого

Подожий

Монтажный план глухой лестничной клетки в уровне 1го этажа (ширина марша 900 мм)

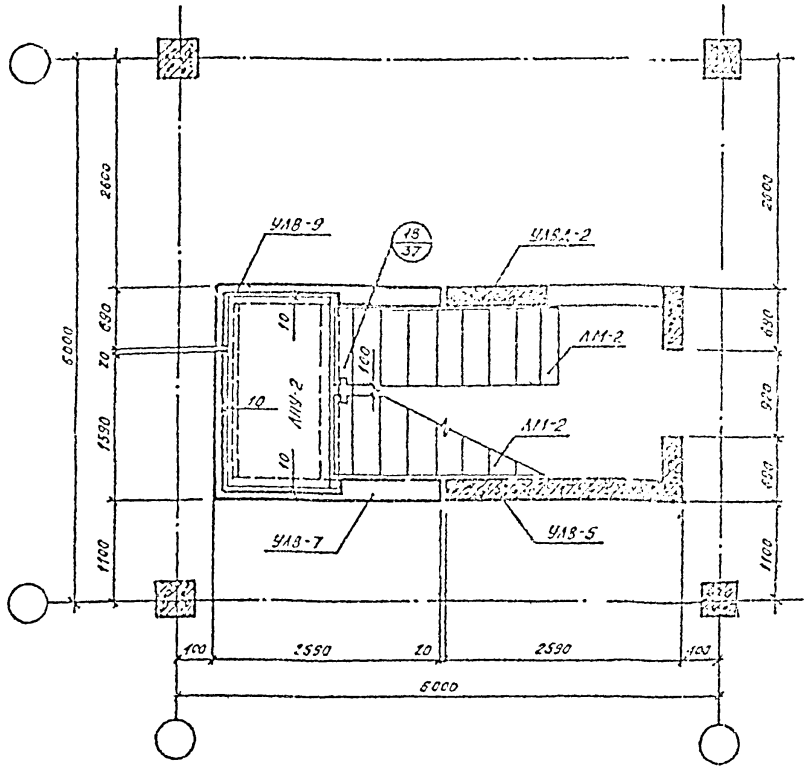

Монтажный план глухой лестничной клетки в уровне промежуточного этажа (ширина марша 900 мм)

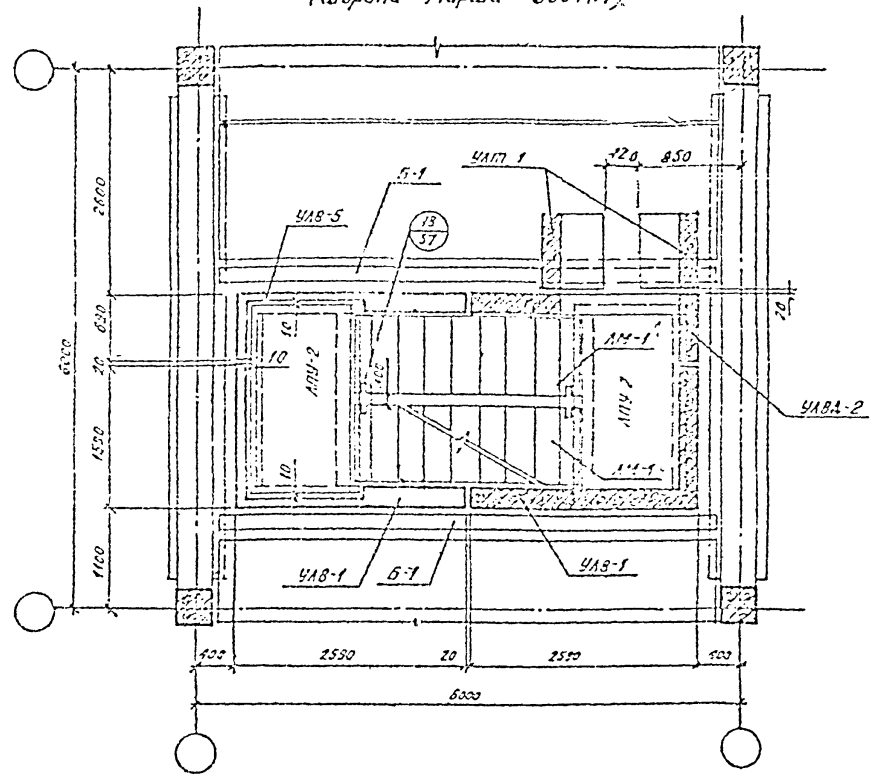

					789-04 6.1			
					Естроенные лестничные клетки для зданий с каркасом по серии ИИ-20.			
Изм.	Лист	N докум.	Подп.	Дата	Чертежи повторного применения	Литер.	Лист	Листов
ГИП		Оленин				Р	19	
Нач.отд.		Оленин						
Гл.спец.		Малахов						
Рук.гр.		Поборжий			Монтажные планы глухой лестничной клетки (ширина марша 900 мм)	Госстрой СССР Сибирский Промстройпроект.		
Инжен.		Серикова						
Исполн.		Яланова						

Инв. N подл. | Подп. и дата | Взам. инв. N | Подп. и дата | Инв. N подл. | Подп. и дата | Стоимость | Подпись

Монтажный план лестничной клетки при освещении по главному фасаду в уровне 1-го этажа (ширина марша 1350мм)

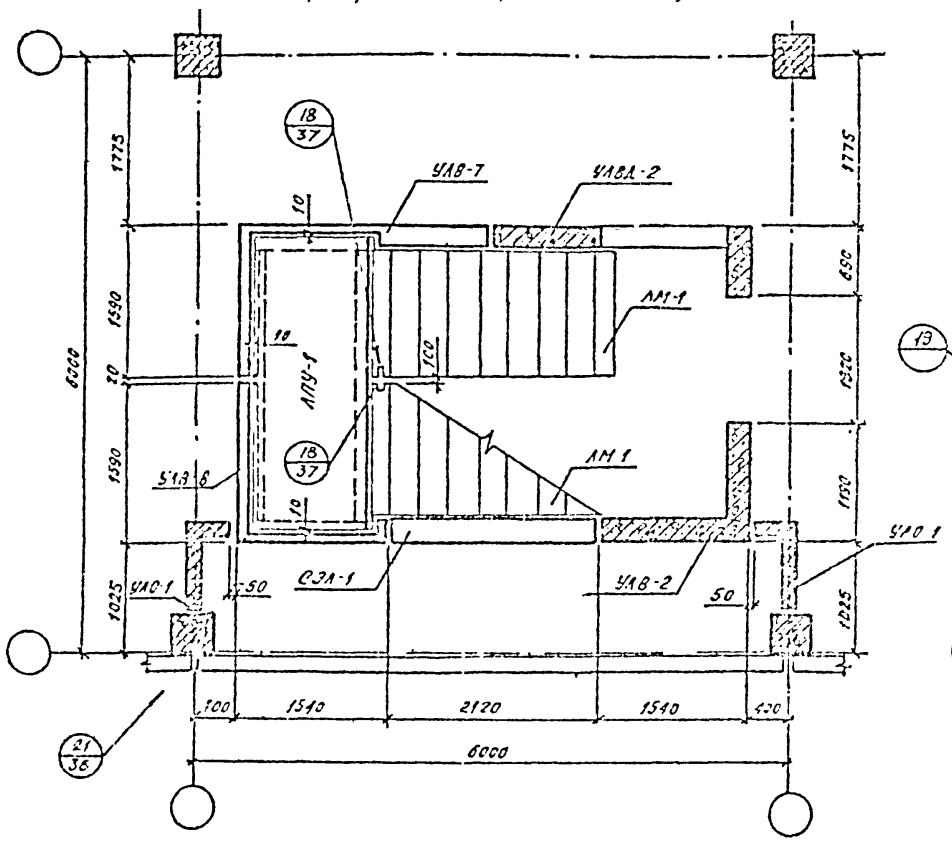

Монтажный план лестничной клетки при освещении по главному фасаду в уровне промежуточного этажа (ширина марша 1350мм).

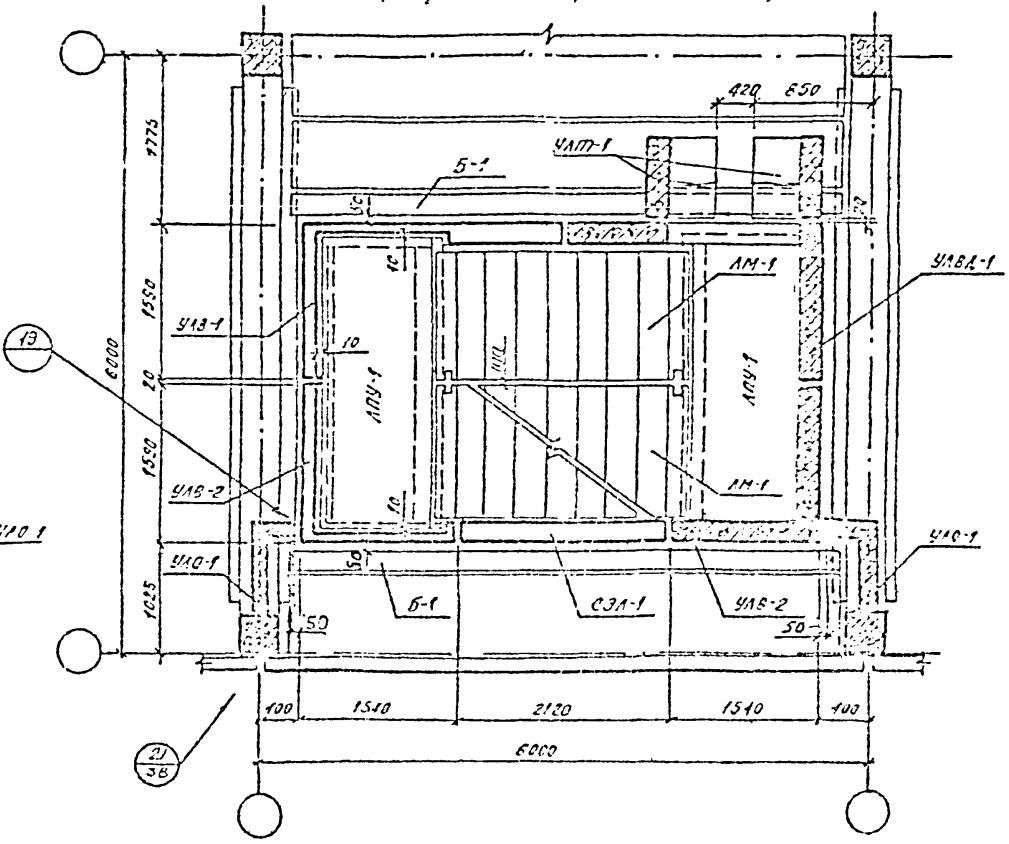

					789-04 в.1
Изм.	Лист	N докум.	Подп.	Дата	Встроенные лестничные клетки для здания с каркасом по серии ИИ-20
ГИП	Оленин				Чертежи повторного применения
Нач.отд.	Оленин				Литер: Р; Лист: 20; Листов:
Гл.спец.	Малахов				
Рук.гр.	Поважий				Монтажные планы лестничной клетки при освещении по главному фасаду (ширина марша 1350мм)
Инжен.	Сорикова				Госстрой СССР Сибирский Промстройпроект
Исполн.	Полинова				

Гл.конструктор
Гл.арх.ин-та
Стол.зров
Титов
Подсмечи
Инв. N подл.
Подп. и дата
Проверил

Монтажный план лестничной клетки при освещении по главному фасаду в уровне 1го этажа (ширина марша 900мм).

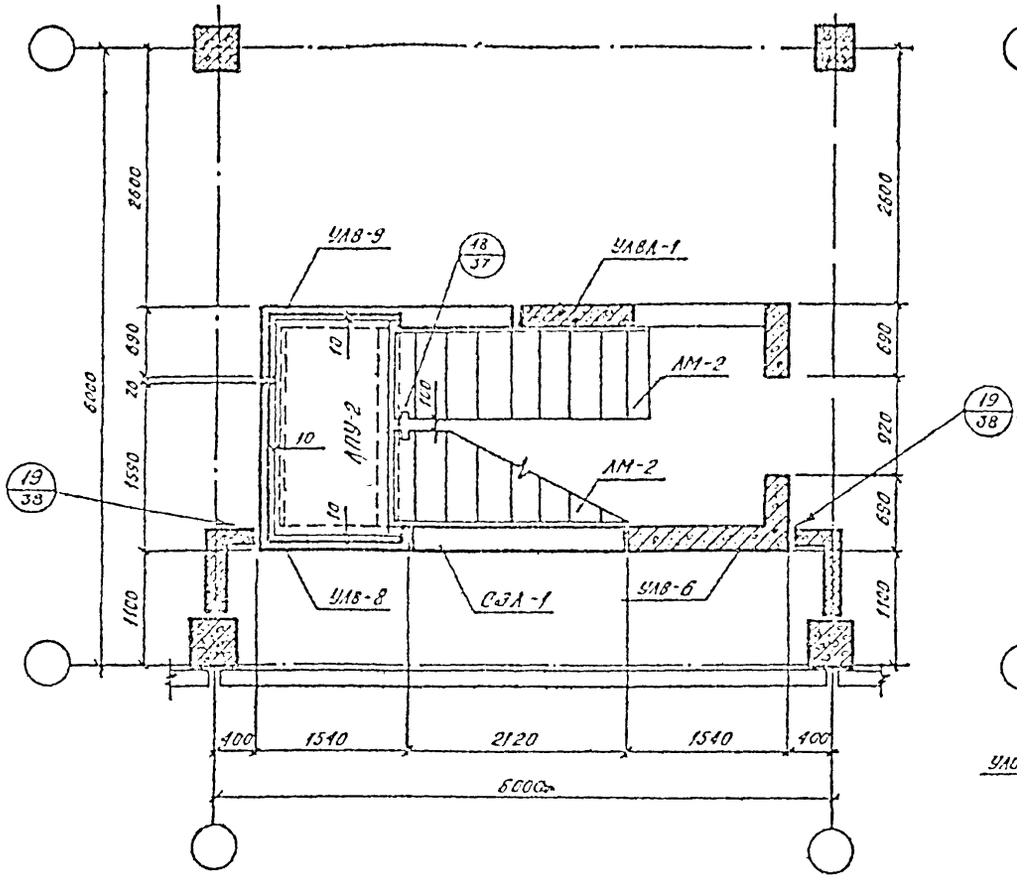

Монтажный план лестничной клетки при освещении по главному фасаду в уровне промежуточного этажа (ширина марша 900мм)

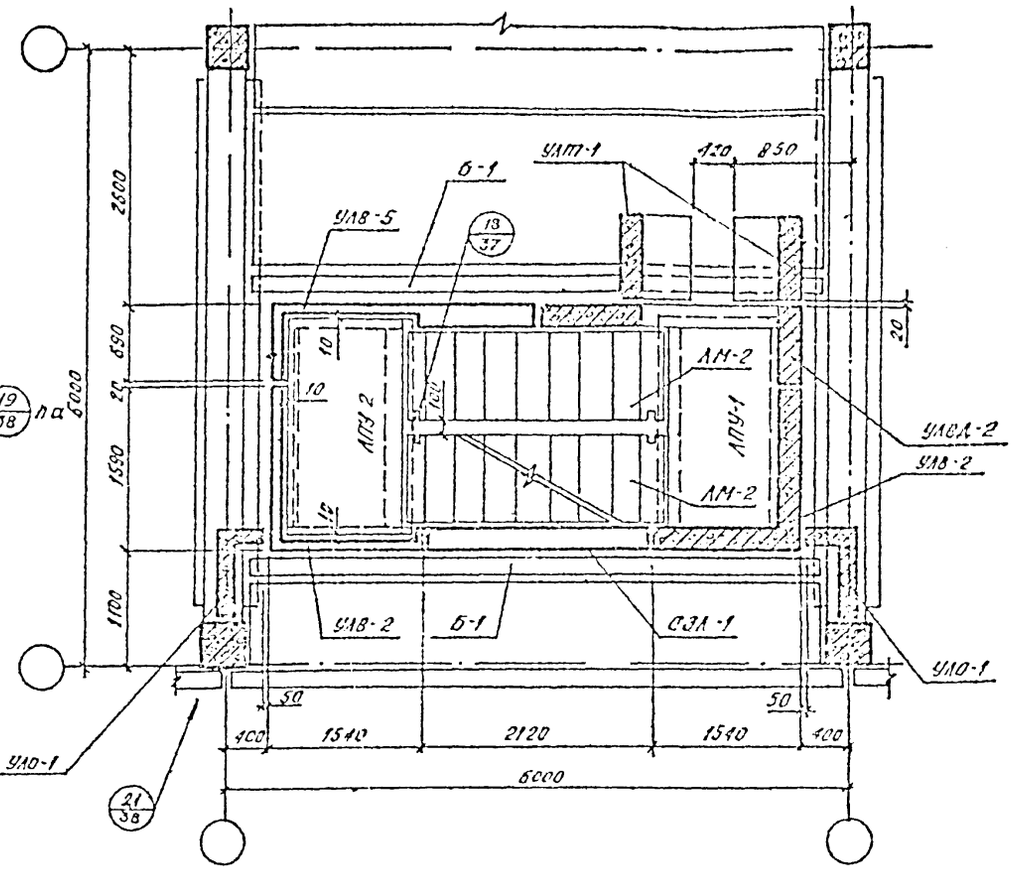

					789-04 в.1		
					Встроенные лестничные клетки для зданий с каркасом по серии ИИ-20		
Изм.	Лист	N докум.	Подп.	Дата			
ГИП	Оленин				Чертежи повторного применения	Литер	Лист	Листов
Нач.отд.	Оленин					Р	21	
Гл.спец.	Малахов							
Рук.гр.	Новожилов				Монтажные планы лестничной клетки при освещении по главному фасаду (ширина марша 900мм)	Госстрой СССР Сибирский Промстройпроект		
Инжен.	Серикова							
Исполн.	Полинова							

Инв. N подл. | Подп. и дата | Взам. инв. N | Подпись | Стекловов | Подпись

Монтажный план лестничной клетки при освещении по торцу в уровне 1-го этажей (ширина марша 1350мм).

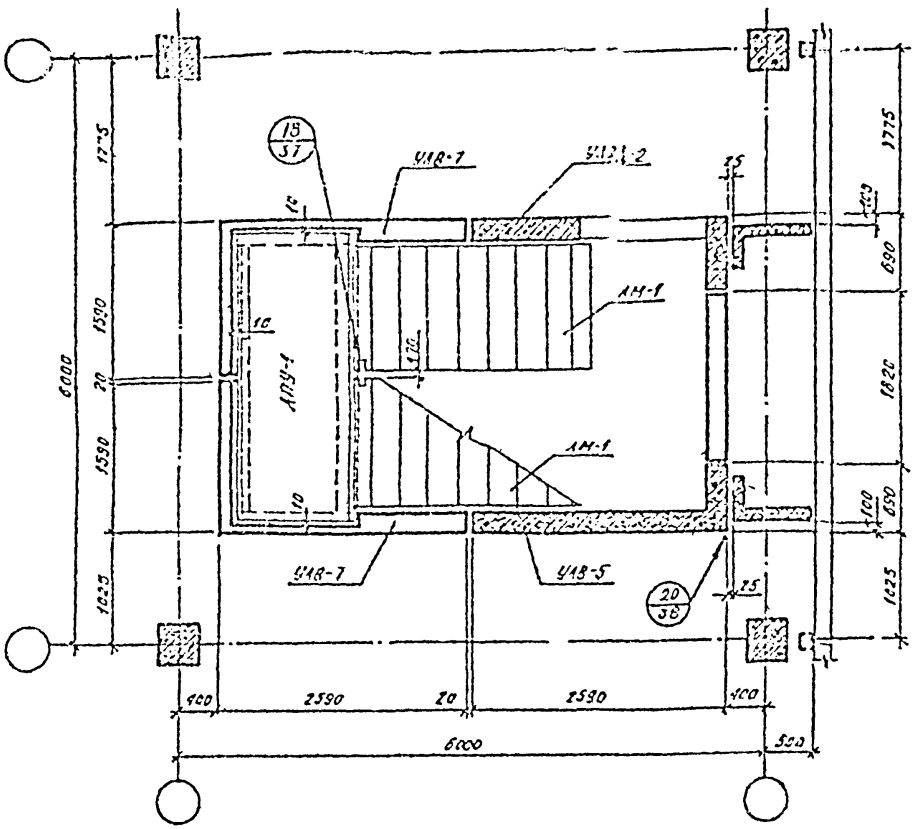

Монтажный план лестничной клетки при освещении по торцу в уровне промежуточного этажа (ширина марша 1350мм).

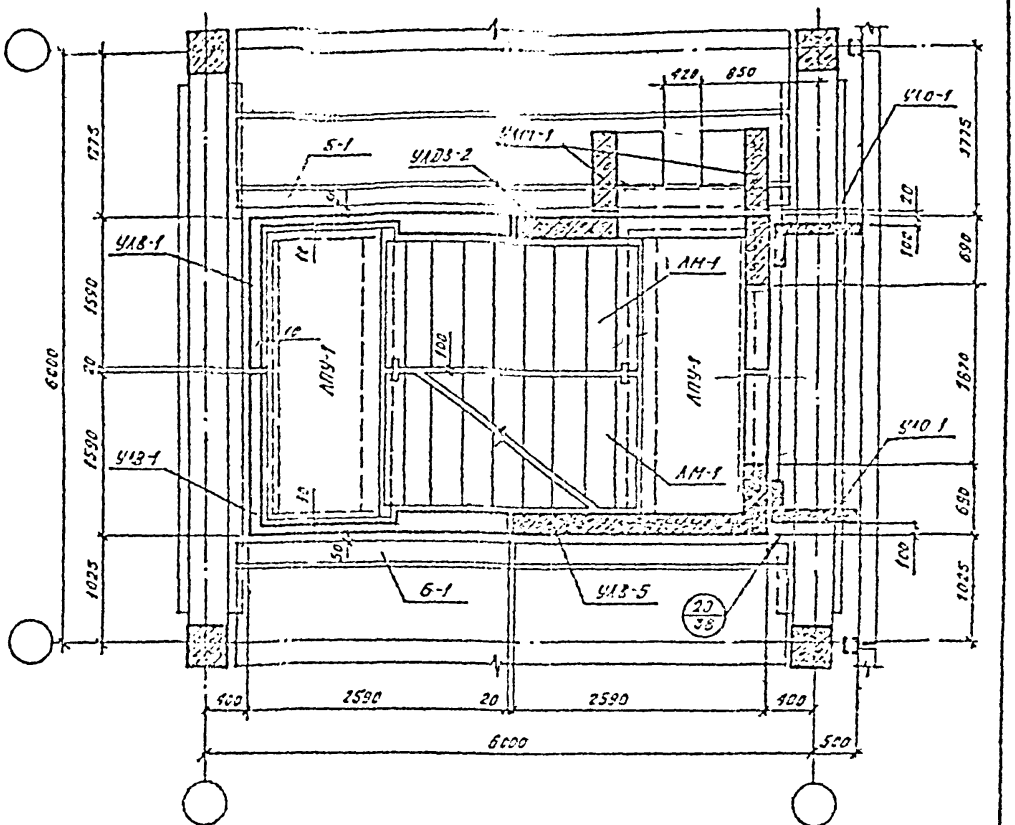

					789-0461	
					Встроенные лестничные клетки для зданий с каркасом по серии ИИ-20.	
Изм.	Лист	№ докум.	Подп.	Дата		
ГИП	Олонин				Чертежи повторного применения	Литер: Р; Лист: 22; Листов:
Нач.отд.	Олонин					
Гл.спец.	Малахов					
Рук.гр.	Побожий				Монтажные планы лестничной клетки при освещении по торцу (ширина марша 1350мм)	Госстрой СССР Сибирский промстройпроект
Инженер	Сорокова					
Исполн.	Жукова					

Инв.№ подл. | Подп. и дата | Взам.инв.№ | Инв.№ дубл. | Подпись и дата | Справ.№ | Перв.примен.

Монтажный план лестничной клетки при освещении по торцу в уровне 1-го этажа (ширина марша 900 мм)

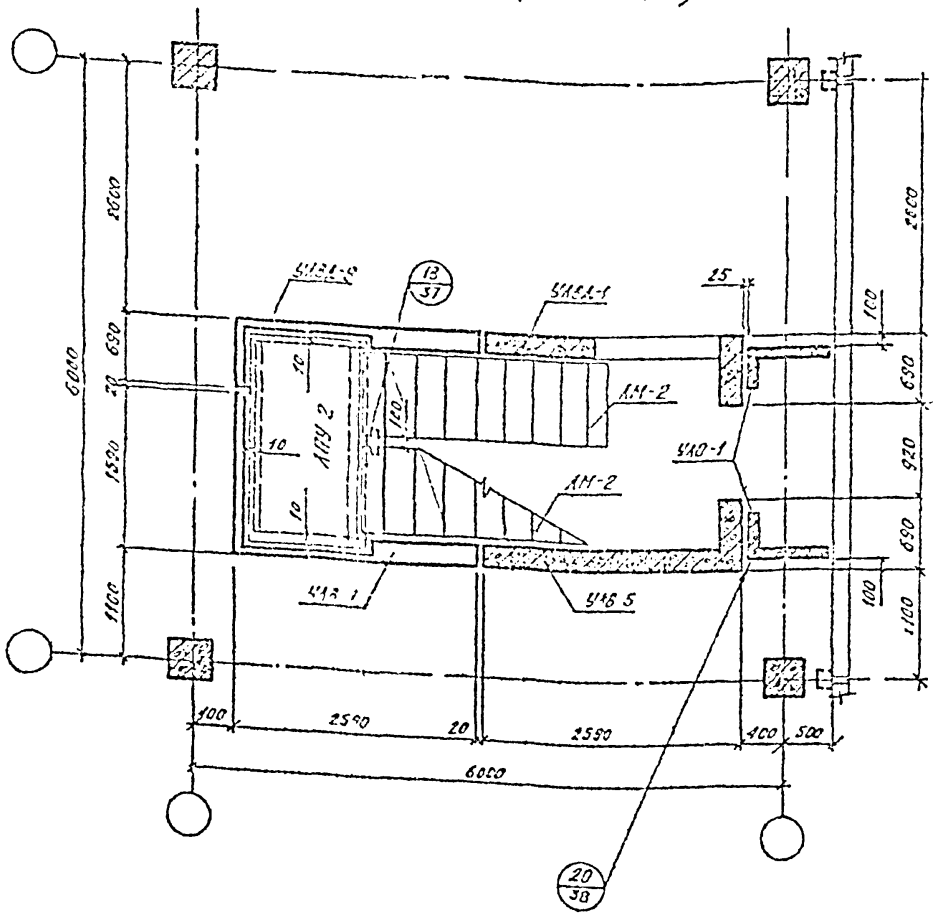

Монтажный план лестничной клетки при освещении по торцу в уровне промежуточного этажа (ширина марша 900 мм)

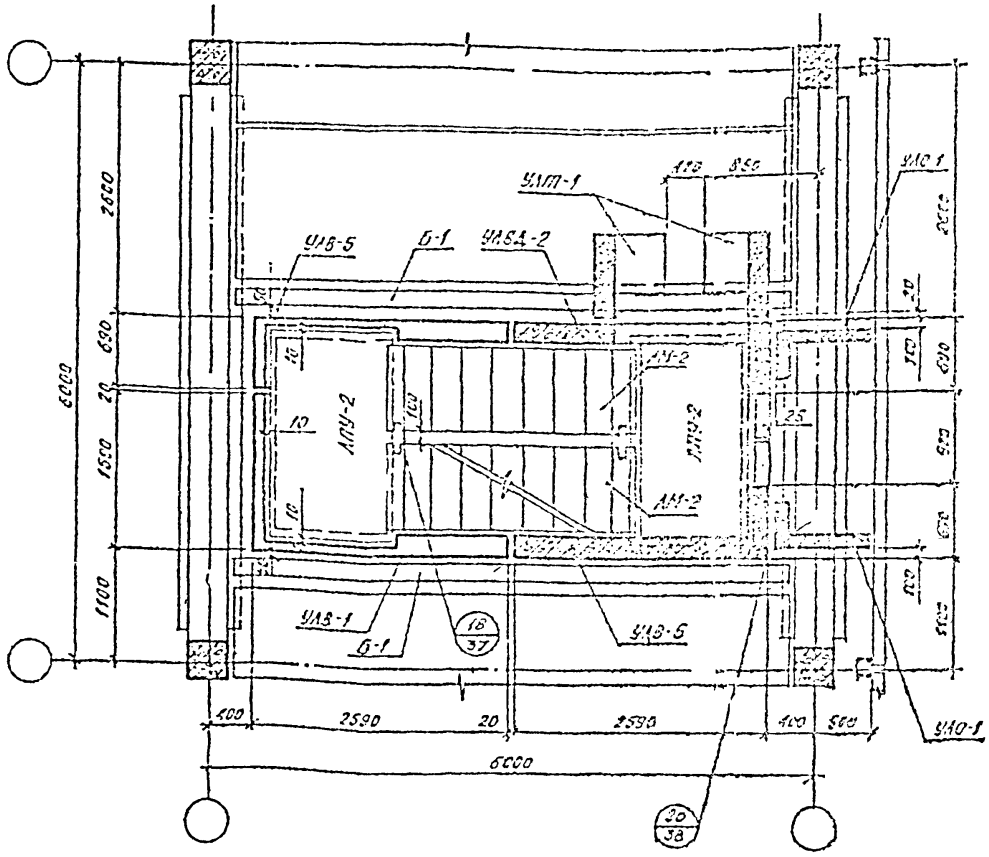

Изм.	Лист	№ докум.	Подп.	Дата	789-04 в.1		
ГИП	Оленин				Встроенные лестничные клетки для зданий с каркасом по серии ИИ-20		
Нач. отд.	Оленин				Чертежи повторного применения	Литер.	Лист	Листов
Гл. спец.	Малахов					Р	23	
Рук. гр.	Побожий				Монтажные планы лестничной клетки при освещении по торцу (ширина марша 900 мм)	Госстрой СССР Сибирский Промстройпроект		
Инженер	Серикова							
Исполн.	Аланова							

Пример раскладки уголковых элементов глухой лестничной клетки при ширине марша 1350мм.

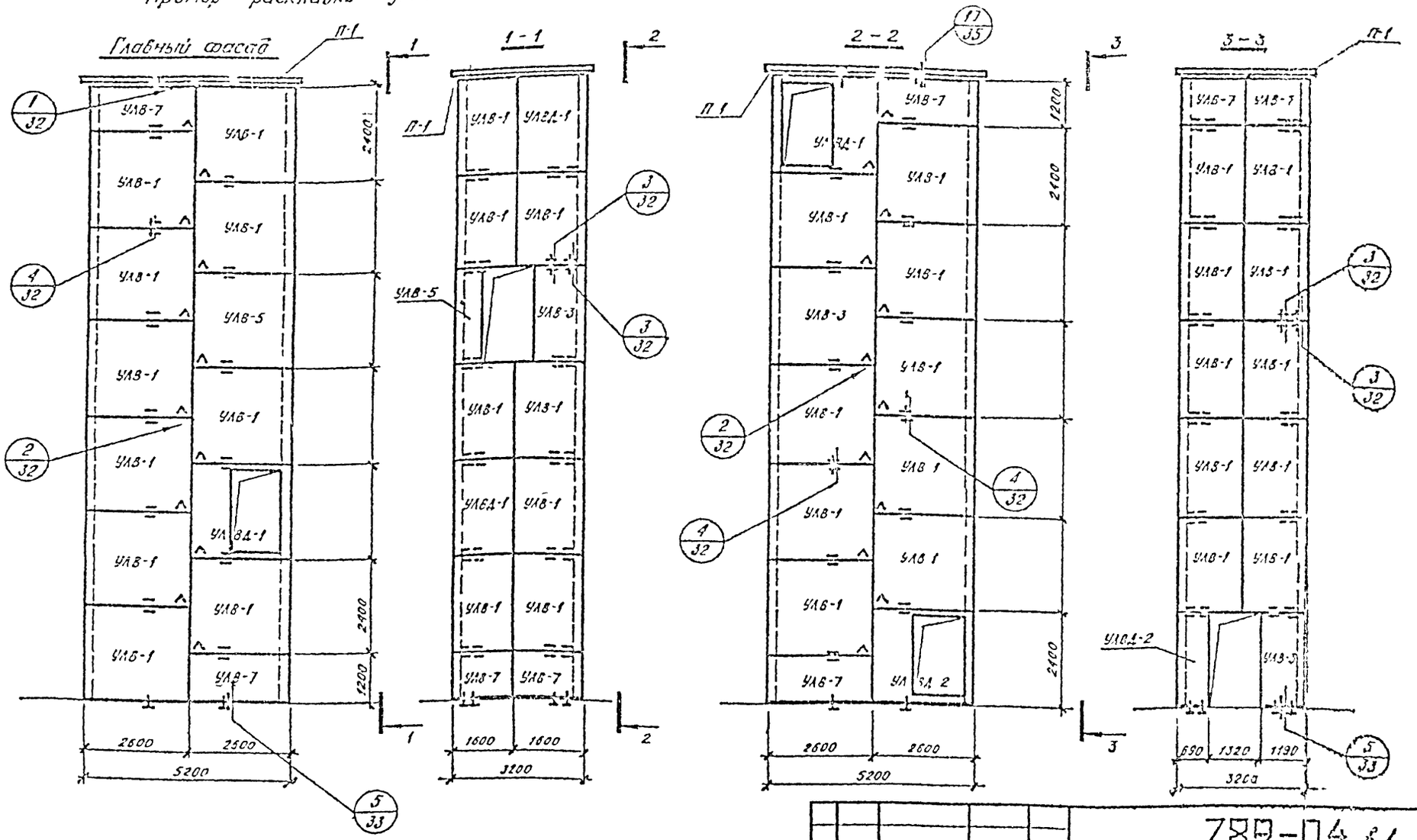

Примечание:

1. Монтажные детали см. лист 104-107.

Изм	Лист	N докум	Подп	Дата	789-04 81
ГИП		Оленин			Ветросные лестничные клетки для зданий с каркасом по серии ИИ-20
Нач.отд		Оленин			Чертежи повторного применения
Гл.спец		Малахов			Литер: Р; Лист: 21; Листов:
Рук.гр.		Побожий			Пример раскладки уголковых элементов глухой лестничной клетки при ширине марша 1350мм
Инженер		Серикова			Госстрой СССР Сибирский Промстройпроект
Исполн		Н.Жанова			

Пример расклайки уголковых элементов глухой лестничной клетки при ширине марша 900мм.

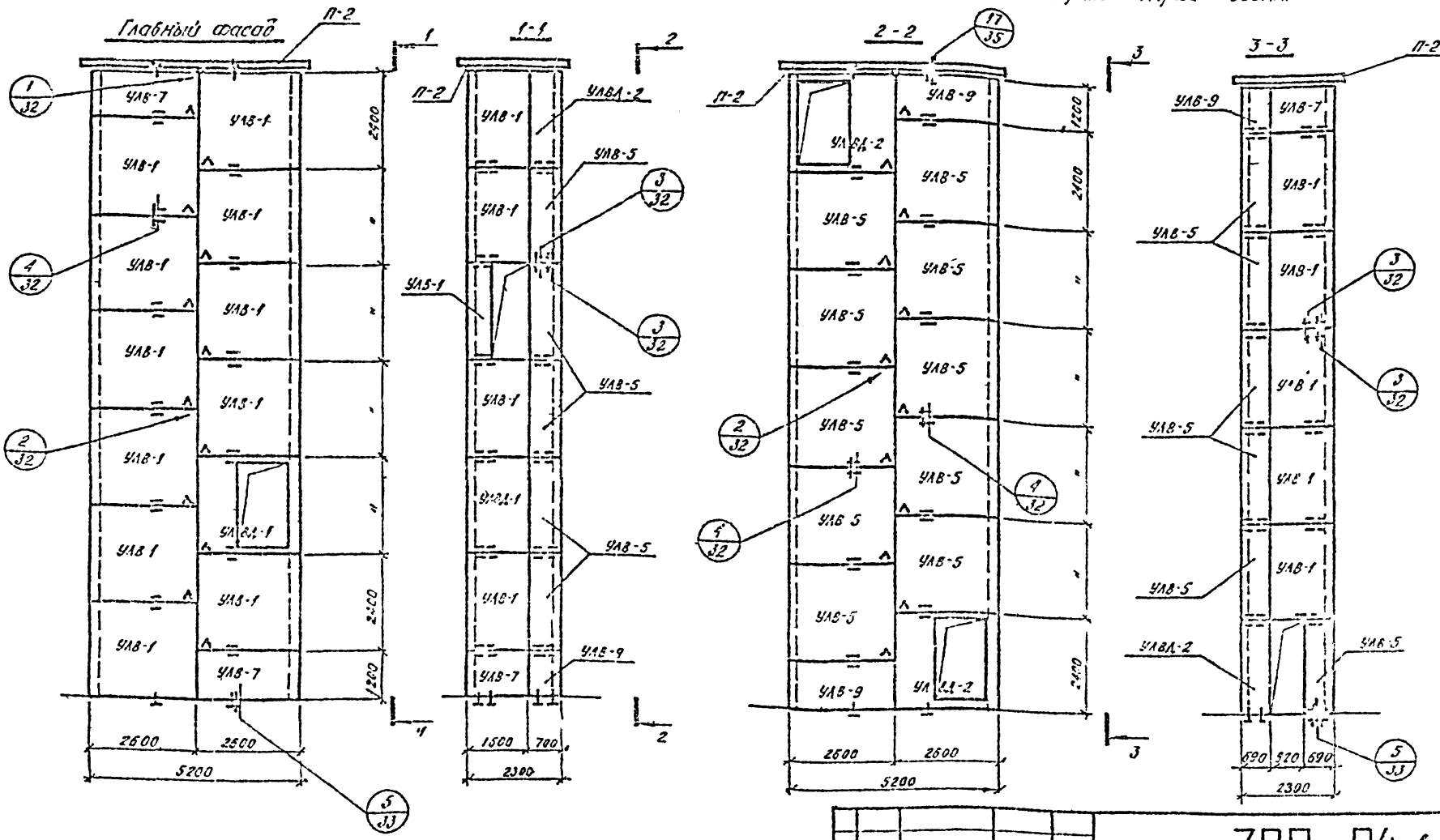

Примечание:

Монтажные детали см. лист 104 – 107

Изм.	Лист	№ докум.	Подп.	Дата	789-04 в.1
ГИП		Оленин			Встроенные лестничные клетки для зданий с каркасом по серии ИИ-20.
Нач.отд.		Оленин			Чертежи повторного применения
Гл.спец.		Малахов			Литера: Р; Лист: 25; Листов:
Рук.гр.		Побожий			Пример расклайки уголковых элементов глухой лестничной клетки при ширине марша 900мм.
Инжен.		Серикова			Госстрой СССР Сибирский Промстройпроект.
Исполн.		Полинова			

Инв. № подл. | Подп. и дата | Взам. инв. № | Инв. № дубл. | Подп. и дата | Отпечатано | Подпись

Пример раскладки уголковых элементов при освещении по главному фасаду при ширине марша 1350 мм.

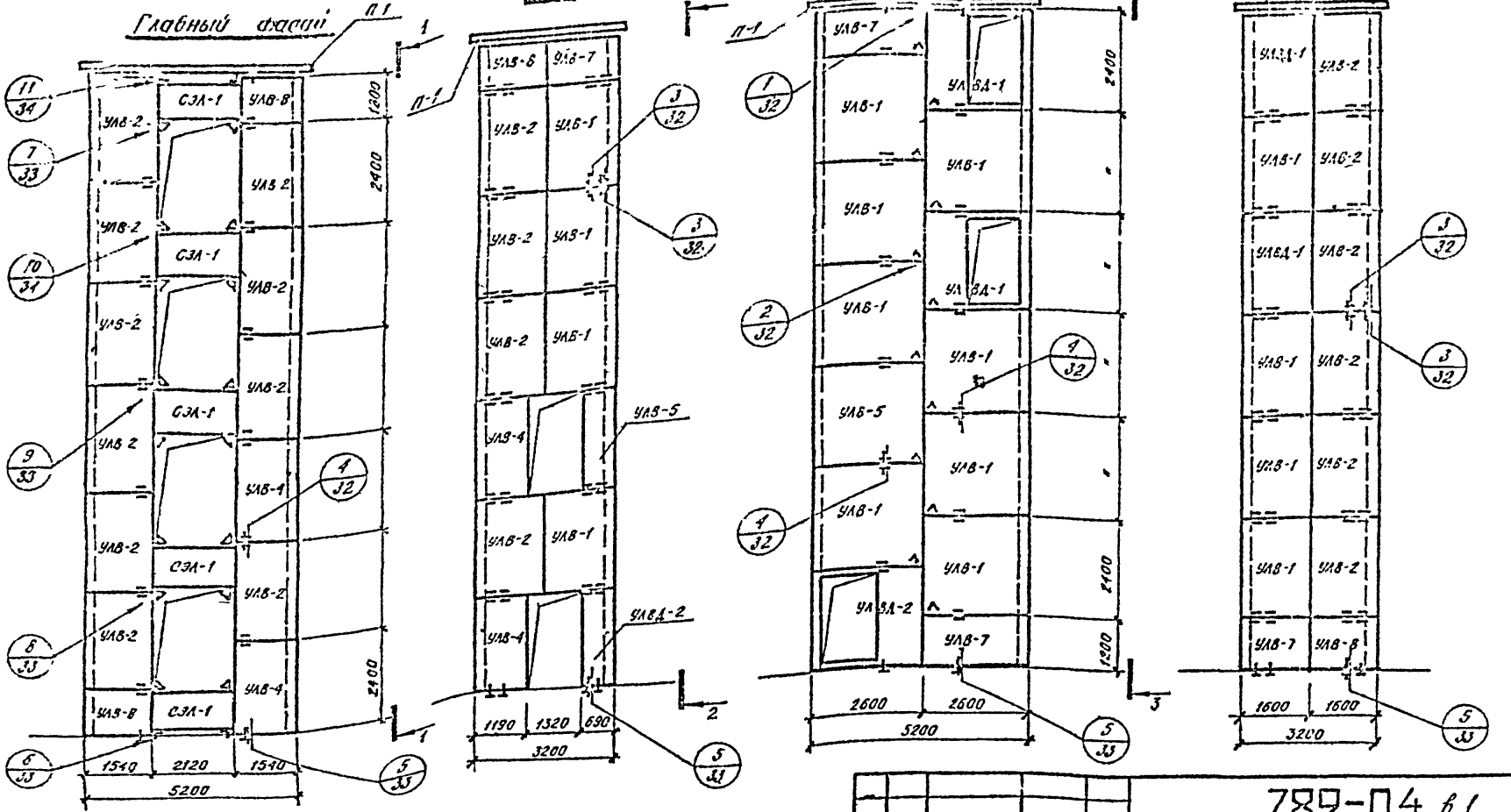

Примечание:

1. Монтажные болты см. лист 104-107.

Изм.	Лист	№ докум.	Подп.	Дата	789-04 в.1
ГИП		Олснин			Ветровные лестничные клетки для зданий с каркасом по серии ИИ-20
Нач.отд.		Олснин			Чертежи повторного применения
Гл.спец.		Малахов			Литер: Р; Лист: 26; Листов:
Рук.гр.		Яковлев			Пример раскладки уголковых элементов при освещении по главному фасаду при ширине марша 1350 мм
Инженер		Серикова			Госстрой СССР Сибирский Промстройпроект
Исполн.		Яланова			

Инв. № подл. | Подп. и дата | Взам. инв. № | Инв. № дубл. | Подп. и дата

Пример раскладки уголковых элементов при освещении по главному фасаду и ширине марша: 900мм.

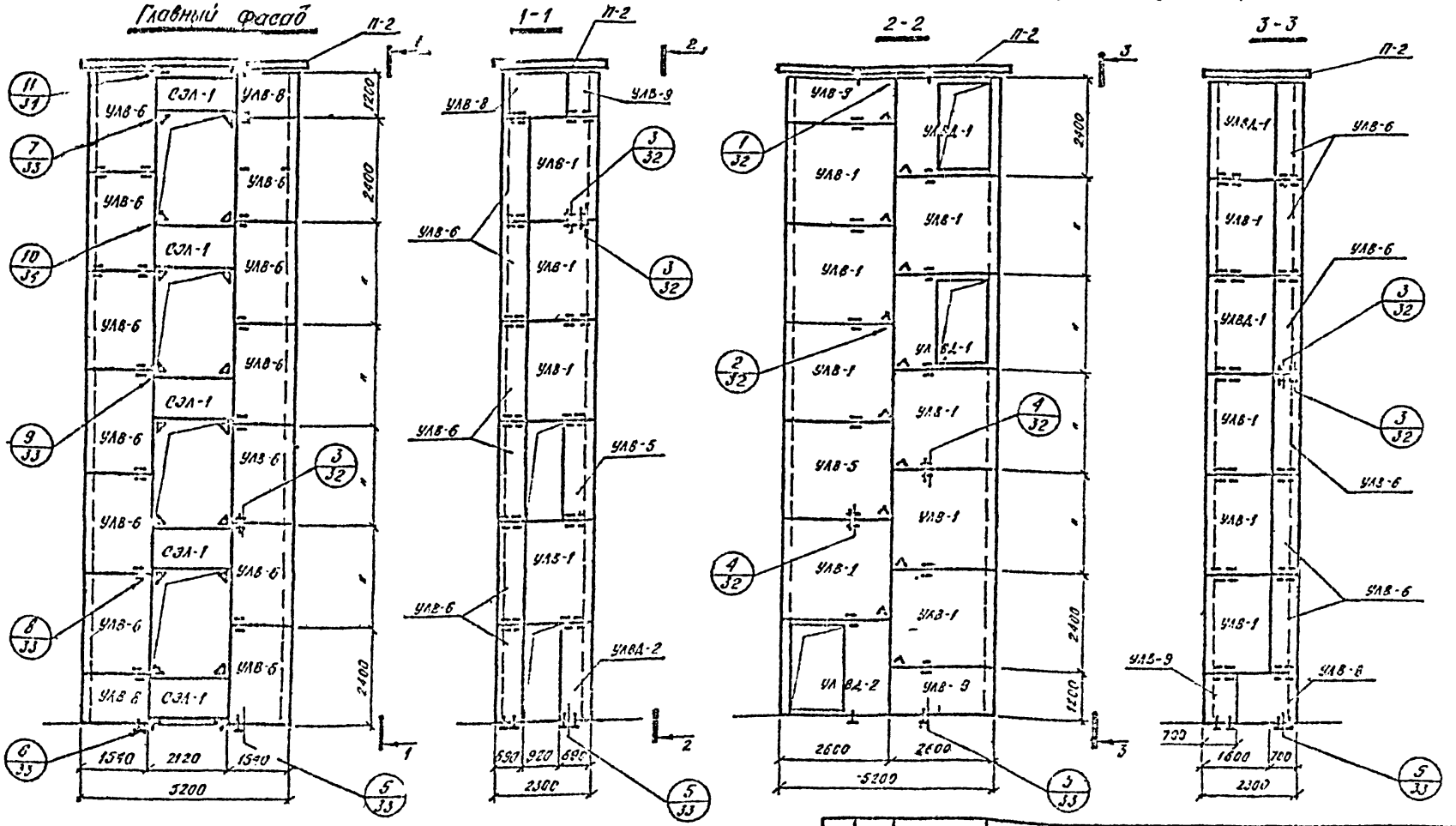

Примечание:

Монтажные детали см лист 104-107.

Изм.	Лист	N докум.	Подп.	Дата	789-04 в.1
ГИП		Оленин			Встроенные лестничные клетки для зданий с каркасом по серии ИИ-20.
Нач.отд.		Оленин			Чертежи повторного применения
Гл.спец.		Малахов			Литер. Р; Лист 27; Листов
Рук.гр.		Повежий			Пример раскладки уголковых элементов при освещении по главному фасаду и ширине марша 900мм
Инженер		Серикова			Госстрой СССР Сибирский Промстройпроект
Исполн.		Пилипова			

Пример раскладки уголковых элементов при освещении по торцу и ширине марша 1350 мм

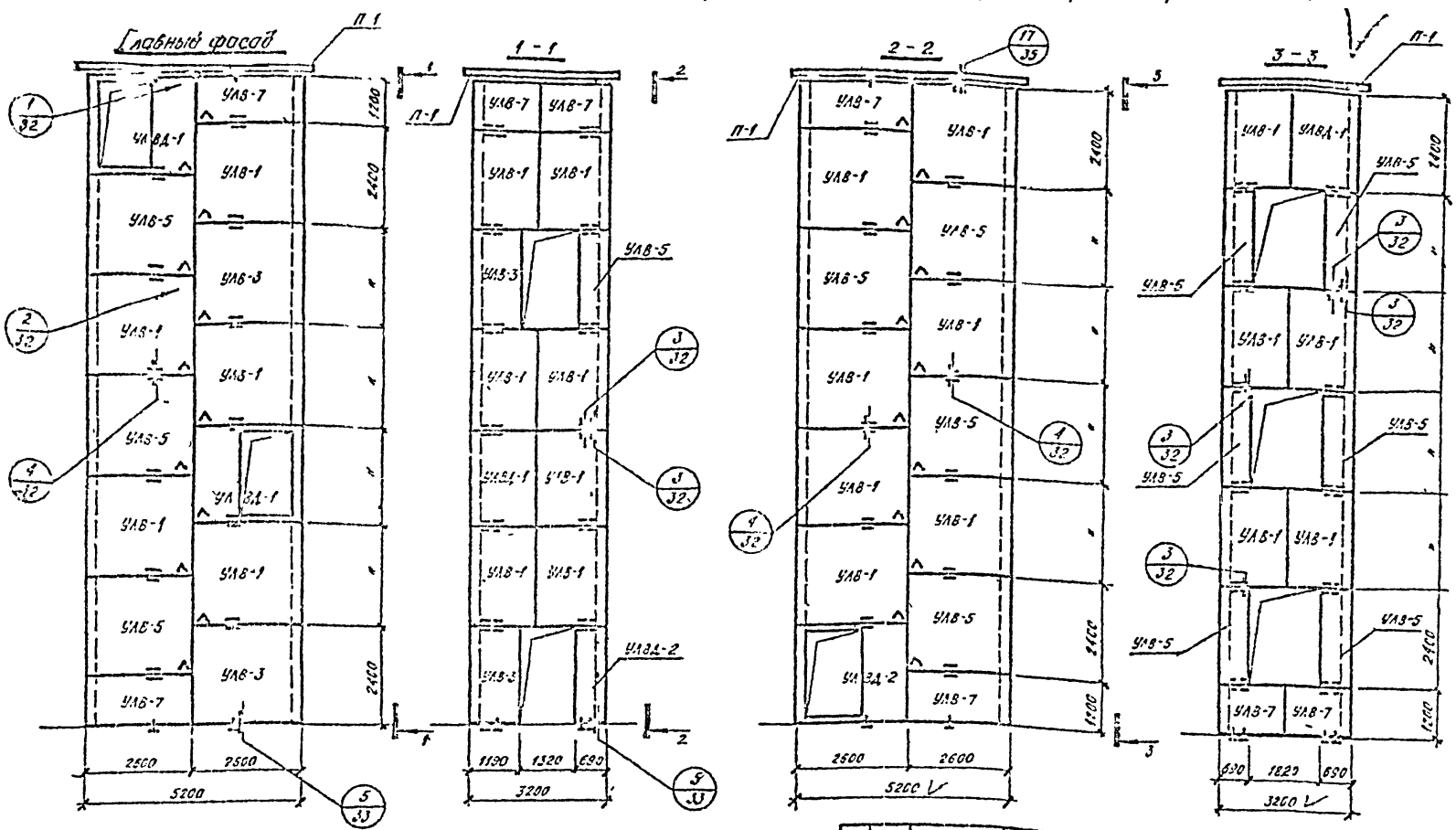

Примечание:

Монтажные детали см. лист 104-107.

Изм.	Лист	N докум.	Подп.	Дата
ГИП		Оленин		
Нач.отд.		Оленин		
Гл.спец.		Малахов		
Рук.гр.		Побожий		
Инженер		Серикова		
Исполн.		Яланова		

789-04 в.1

Встроенные лестничные клетки для зданий с каркасом по серии ИН-20.

Чертежи повторного применения

Литер	Лист	Листов
Р	28	

Пример раскладки уголковых элементов при освещении по торцу и ширине марша

Госстрой СССР
Сибирский Промстройпроект

Инв. № подл. | Подпись и дата | Взам. инв. № | Подпись и дата | Инв. № подл. | Подпись и дата | Гл. конструктор | Гл. арх. ин-та | Проверил | Отчетарск | Путов | Подписи

Пример раскладки уголковых элементов при освещении по торцу и ширине марша 900мм

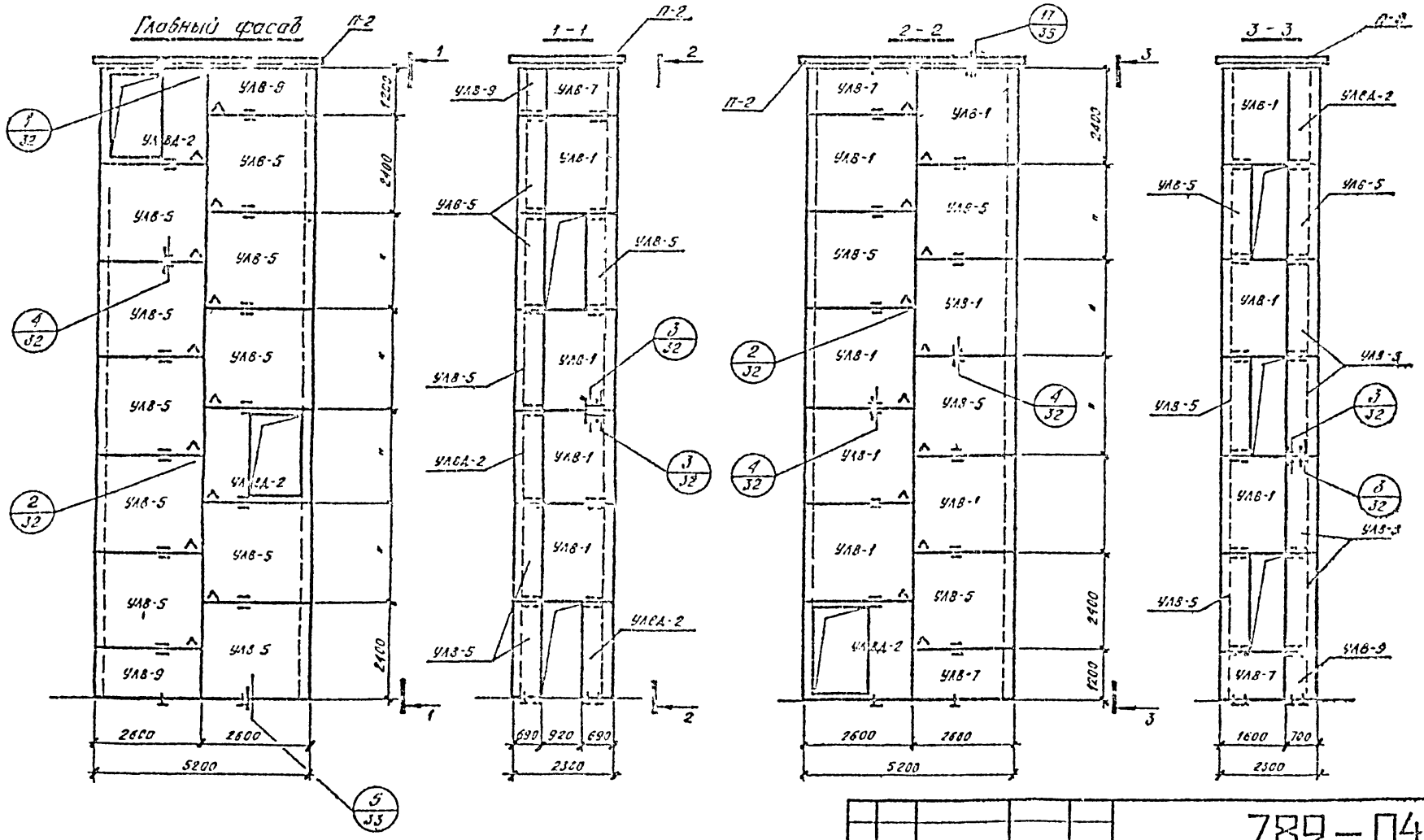

Примечание:

Монтажные детали см. лист 104-107.

					789-04 в.1		
					Бетонные лестничные клетки для зданий с каркасом по серии ИМ-20.		
Изм.	Лист	№ докум.	Подп.	Дата			
ГИП		Оленин			Чертежи повторного применения	Литер	Лист	Листов
Нач.отд.		Оленин				Р	29	
Гл.спец.		Мамонтов						
Рук.гр.		Невежин			Пример раскладки уголковых элементов при освещении по торцу и ширине марша 900мм	Госстрой СССР Сибирский Промстройпроект		
Инж.сен.		Сорокина						
Исполн.		Ильина						

Монтажная схема элементов тамбура при дверном проёме с продольной стороны лестничной клетки

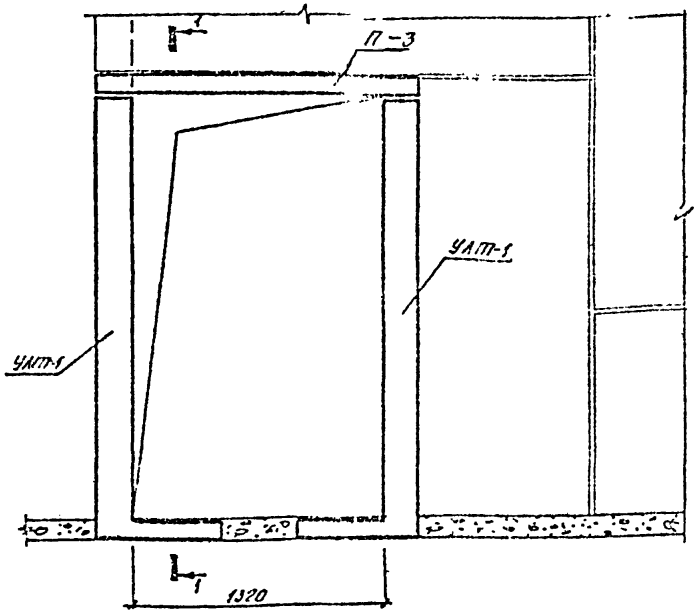

Монтажная схема элементов тамбура при дверном проёме с торца лестничной клетки

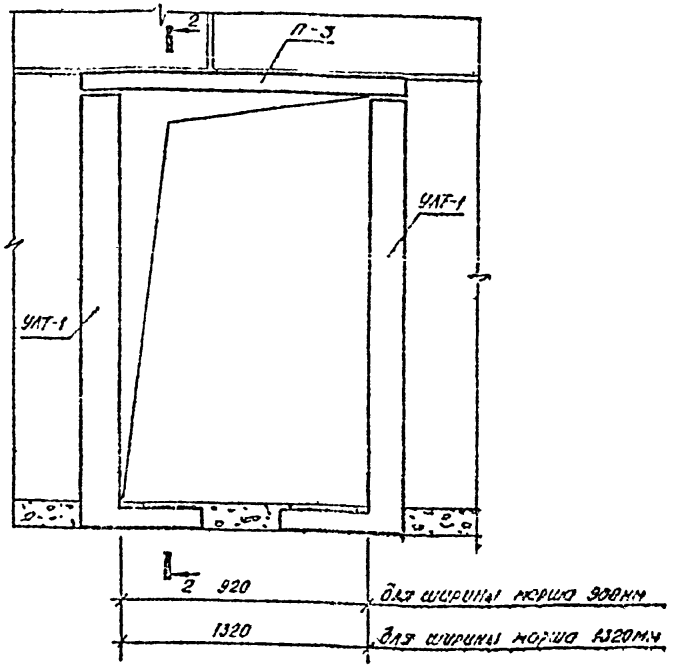

1 - 1

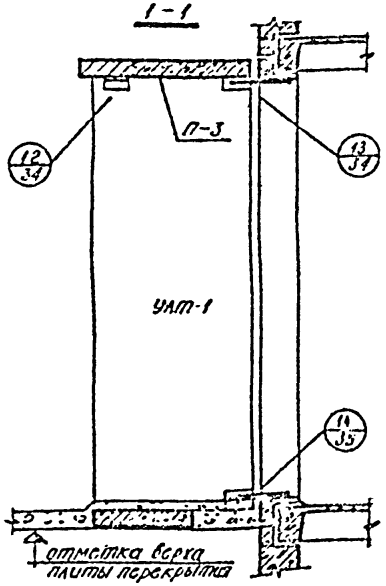

2 - 2

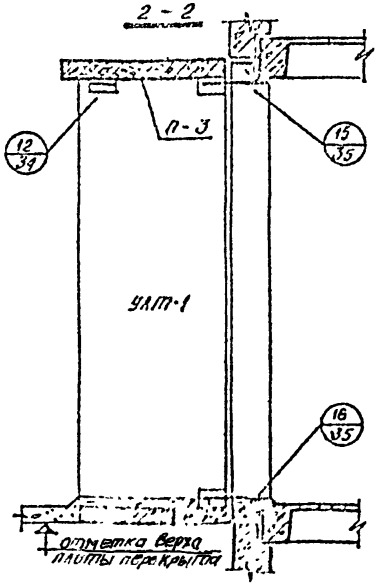

Изм.	Лист	N докум	Подп.	Дата	789-04 в.1		
ГИП	Оленин				Встроенные лестничные клетки для зданий с каркасом по серии ИИ-20.		
Нач.отд.	Оленин				Чертежи повторного применения	Лит.	Лист	Листов
Гл. спец.	Малахов					Р	30	
Рук.гр.	Побожий				Монтажные схемы элементов тамбура при дверном проёме.	Госстрой СССР Сибирский Промстройпроект		
Инжен.	Серикова							
Исполн.	Яланова							

Гл. констр. ин-та
Гл. арх. ин-та
Проверил
Столяров
Титов
Инв. N подл.
Подп. и дата

Монтажная схема ограждений лестничной клетки при освещении по продольной стороне.

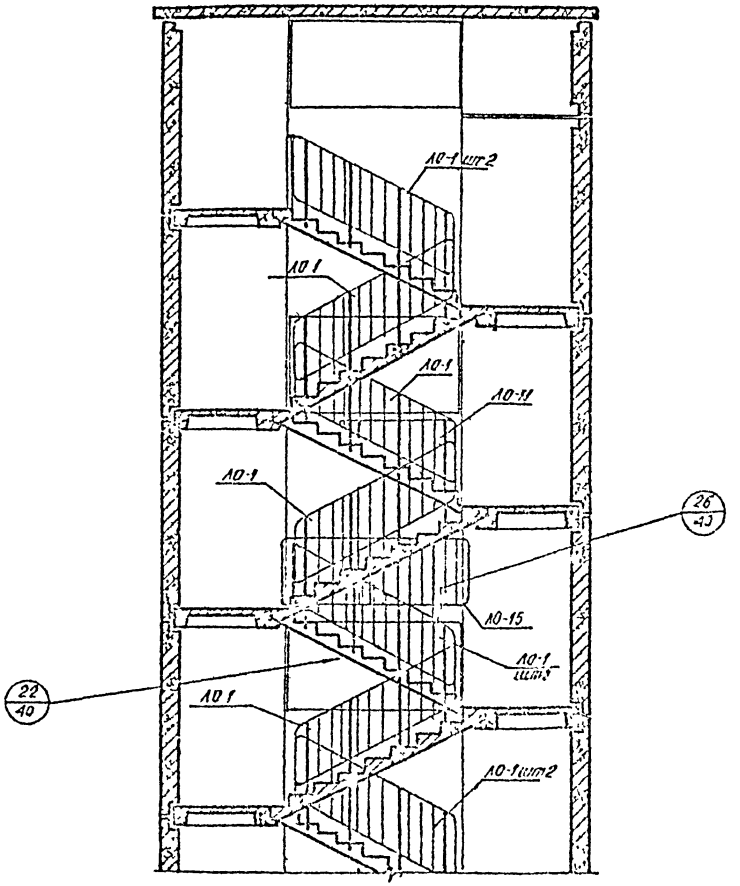

Монтажная схема ограждений лестничной клетки при освещении по торцу.

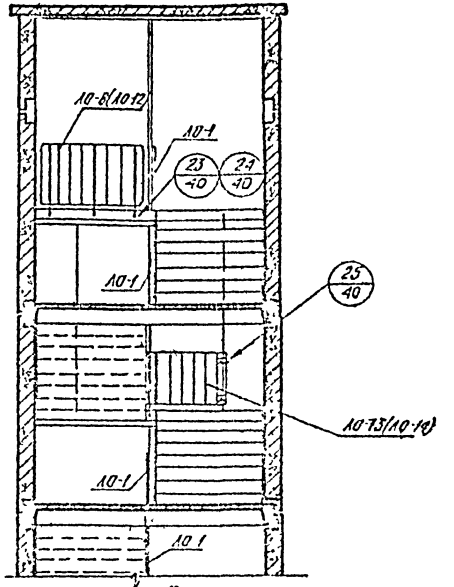

Примечания:

1. Марки ограждений, заключенные в скобки, даны для ширины марша 900мм
2. Ограждения марок ЛО-11 ÷ ЛО-15 см. листы 110-112.
3. Ограждения марок ЛО-1, ЛО-8 приняты по серии КН-27-2/70
4. В случае крепления к маршу двух ограждений необходимо предусмотреть закладные детали для их крепления по обеим сторонам марша

					789-04 в.1			
					Встроенные лестничные клетки для зданий с каркасом по серии КН-20			
Изм.	Лист	N докум.	Подп.	Дата				
ГИП		Оленин			Чертежи повторного применения	Литер	Лист	Листов
Нач.отд.		Оленин				Р	31	
Гл.спец.		Малахов						
Рук.гр.		Новоселов			Монтажные схемы ограждений лестничной клетки.	Госстрой СССР Сибирский Промстройпроект.		
Инженер		Серакова						
Исполн.		Полинова						

Инв. № подл.	Подп. и дата	Взам. инв. №	Подп. и дата
Гл. конструктор		Столяров	
Гл. арх. ин-та		Титов	
Проверил		Морозова	

789-04б1

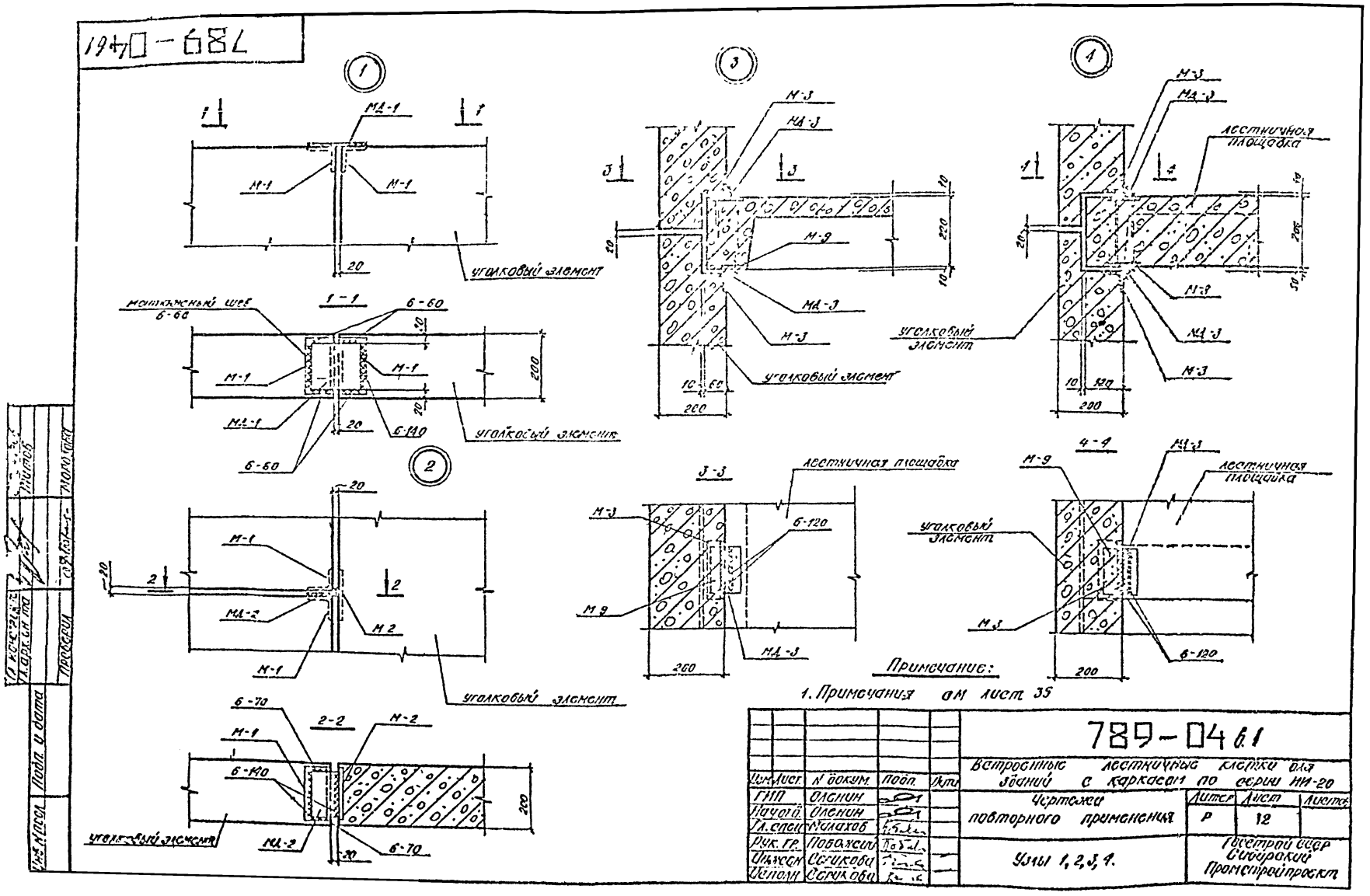

Примечание:

1. Примечания см лист 35

Изм.	Лист	N докум.	Подп.	Дата	789-04б.1			
					Встроенные лестничные клетки для зданий с каркасом по серии ИИ-20			
ГИП		Оленин			Чертежи повторного применения	Литер	Лист	Листов
Начотд.		Оленин				Р	12	
Гл.спец.		Малахов						
Рук. гр.		Поважин			Узлы 1, 2, 3, 4.	Госстрой СССР Сибирский Промстройпроект		
Инженер		Серикова						
Исполн.		Серикова						

Инв. № подл. | Подп. и дата | Взам. инв. № | Подп. и дата | Проверил | Гл. арх. ин-та | Гл. конструктор | Подп. | Дата

789-04 61

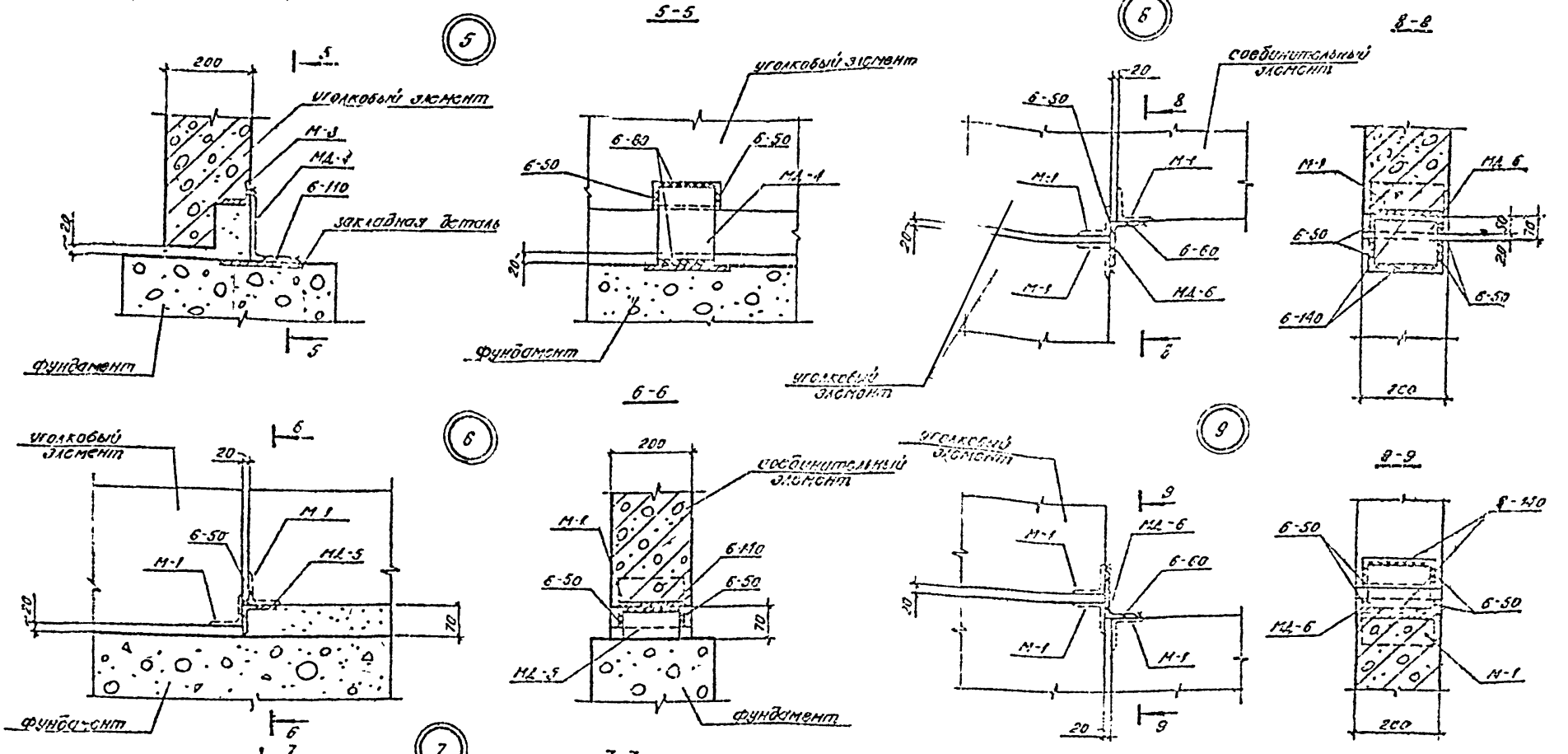

Примечание:

1. Примечания см. лист 33

				789-04 61			
				Встроенные лестничные клетки для зданий с каркасом по серии ИИ-20.			
Изм.	Лист	№ докум.	Подп.	Дата	Чертежи повторного применения	Литер	Лист	Листов
ГИП		Оленин				Р	33	
Нач.отд.		Оленин						
Гл.спец.		Манухов						
Рук.гр.		Побожий			Узлы 5, 6, 7, 8, 9	Госстрой СССР Сибирский Промстройпроект		
Инжен.		Серикова						
Исполн.		Серикова						

Инв. № подл. | Подп. и дата | Взам. инв. № | Инв. № дубл. | Подп. и дата

789-04 61

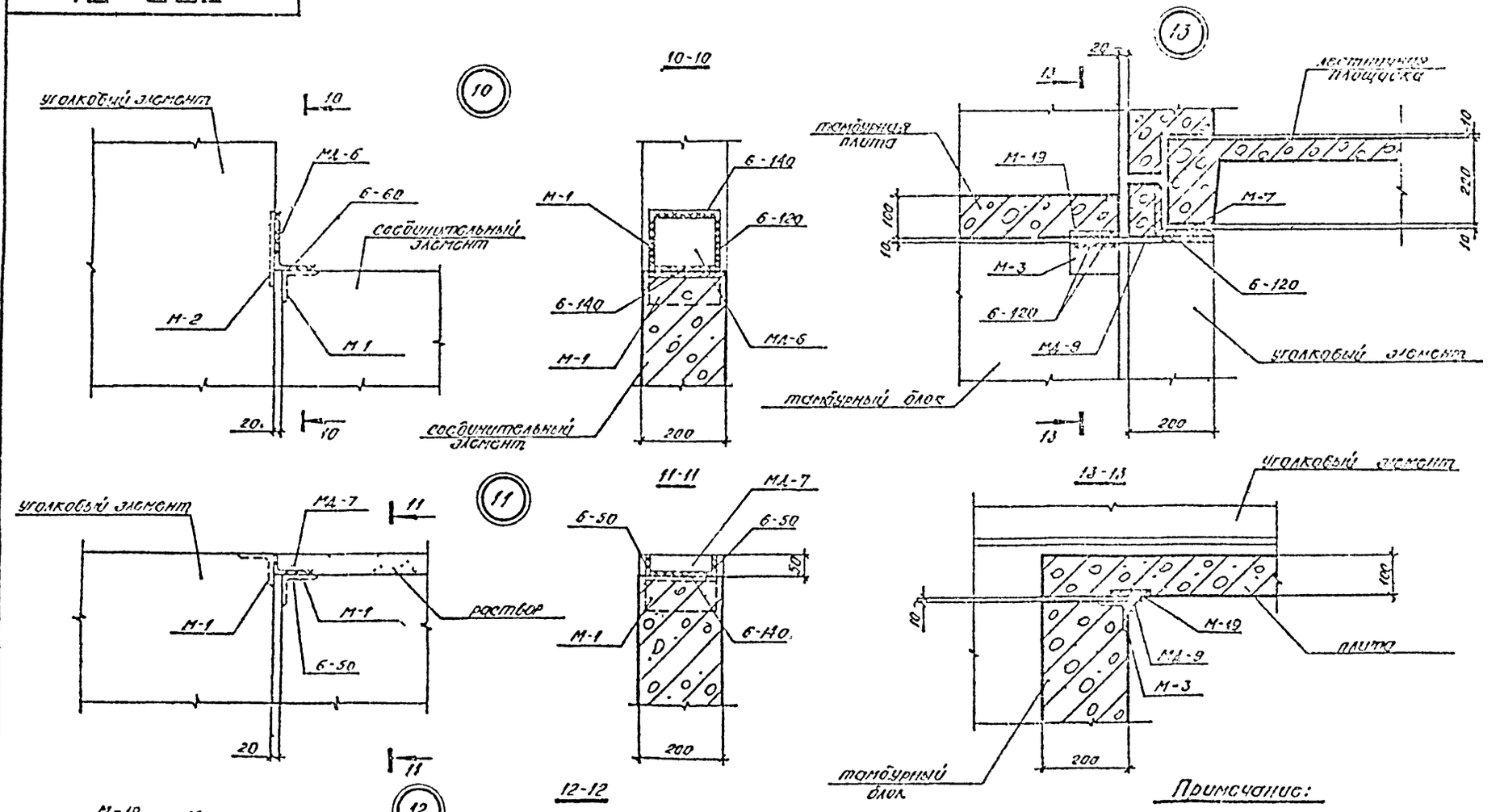

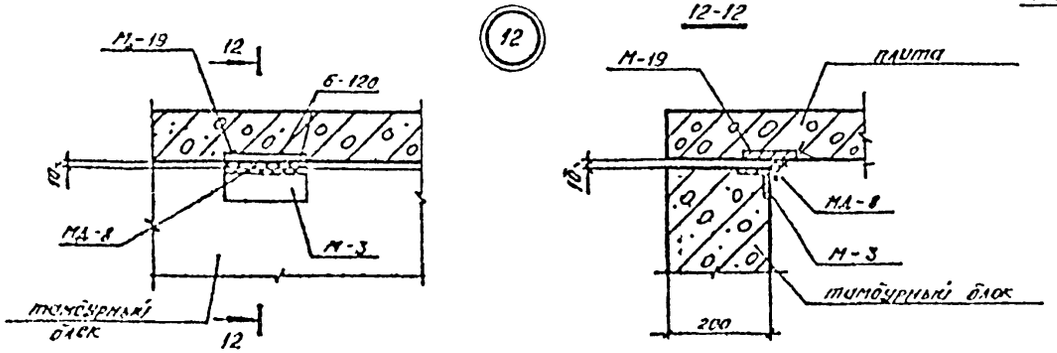

Примечание:

1. Примечания см. лист 35.

					789-04 61			
					Встроенные лестничные клетки для зданий с каркасом по серии ИИ-20			
Изм	Лист	N докум	Подп	Дата	Чертежи повторного применения	Литер	Лист	Листов
ГИП		Оленин				Р	31	
Нач отд.		Оленин						
Гл. спец		Малахов						
Рук. гр.		Гоголевский			Узлы 10, 11, 12, 13	Госстрой СССР Сибирский Промстройпроект		
Инженер		Серикова						
Исполн		Серикова						

Проверил | Стоянов | Морозова

789-04 6'1

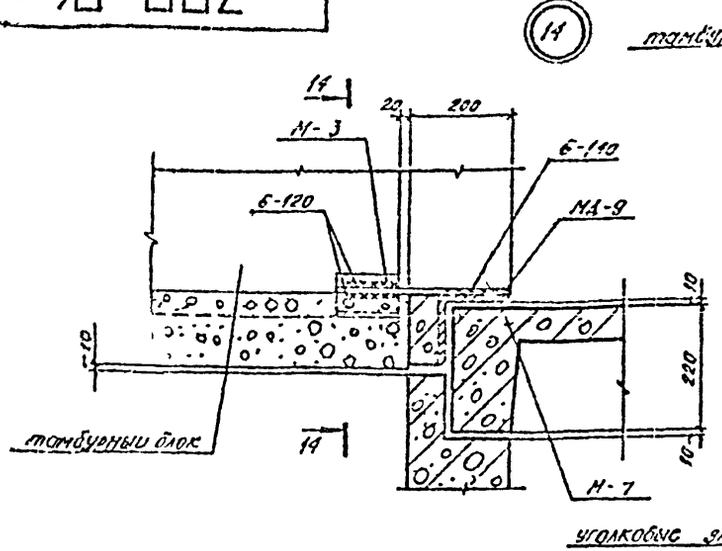

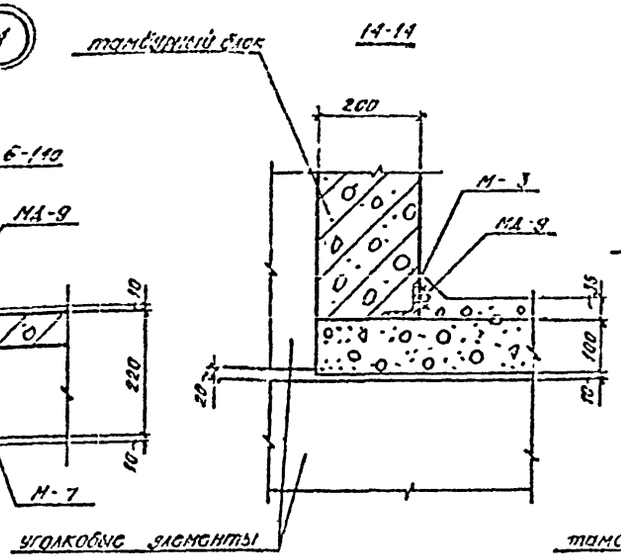

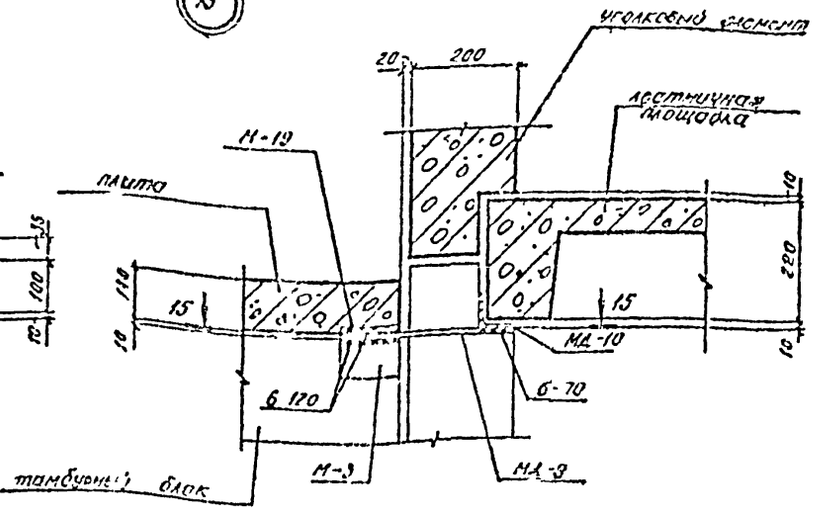

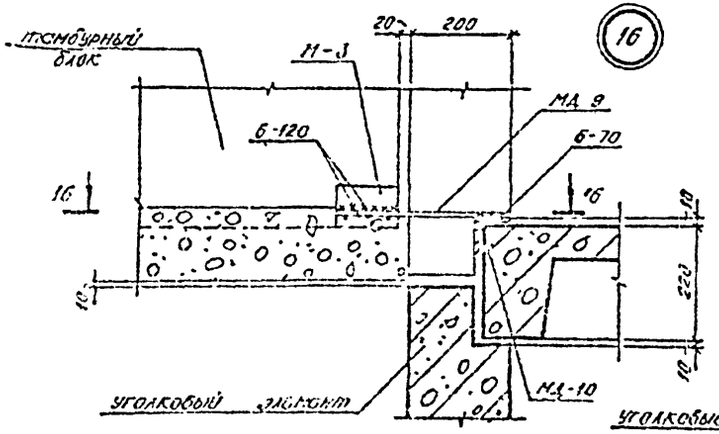

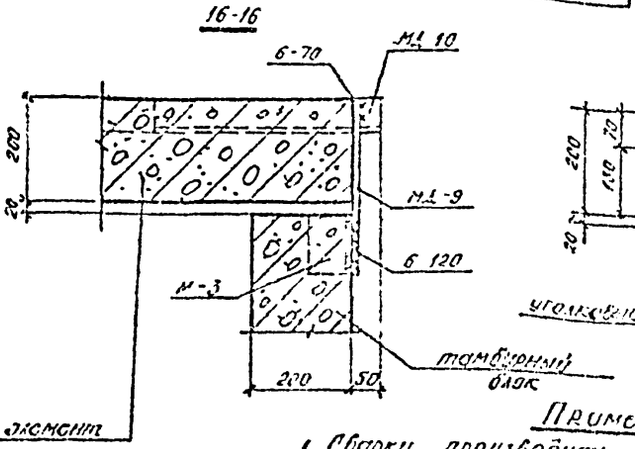

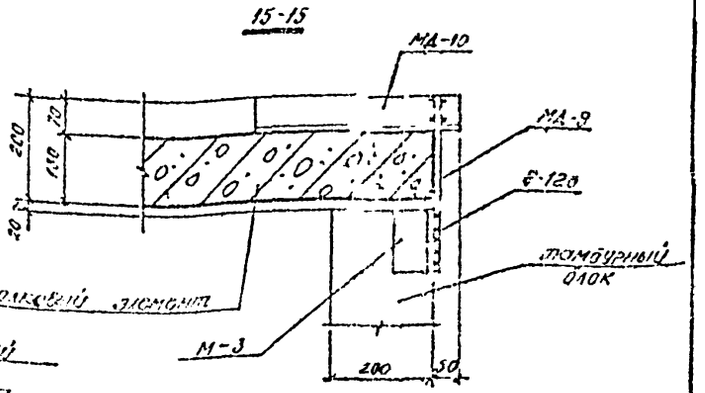

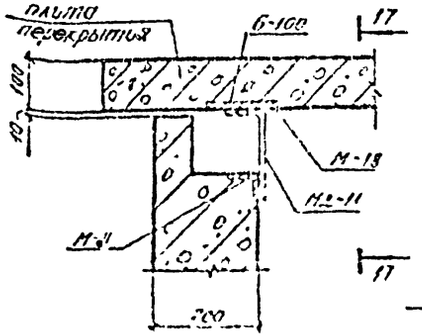

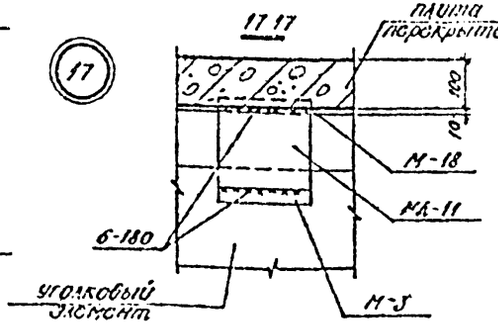

Примечание:

1. Сварку производить электродами типа Э-42 по ГОСТ 9467-75.
2. Монтажную болты М10 заложить в шов при монтаже блоков.

Изм.	Лист	№ докум.	Подп.	Дата	789-04 6'1
ГИП		Осенин			Встроенные лестничные клетки для зданий с каркасом по серии 1И-20.
Начальн.		Осенин			Чертежи повторного применения
Гл. спец.		Чапаков			
Рук. гр.		Лобанович			Узлы 14, 15, 16, 17.
Инженер		Сергеева			
Техник		Сергеева			

Литер	Лист	Листов
Р	35	

Госстрой СССР Сибирский промстройпроект

Инв. № подл. | Подп. и дата | Взам. инв. №

Инв. № дубл. | Подп. и дата

789-04 б.1

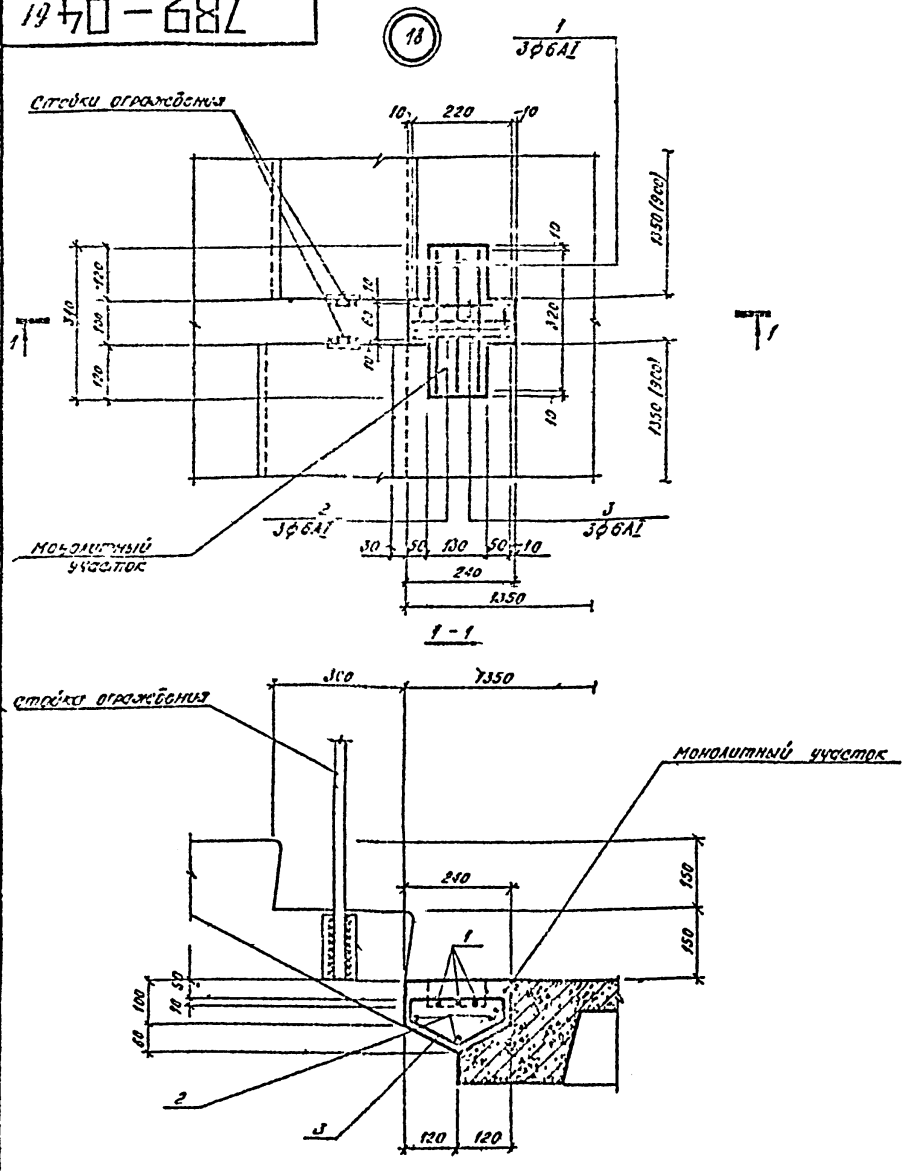

Спецификация элементов монолитного участка

Позиц.	Обозначение	Наименование	Кол-во	Примеч
		Сборочные единицы и детали		
1-3	789-04 б.1	Стержни одиночные	0.36	кг
		Материалы		
		Бетон марки 200	0.015	м³

Выборка стержней на один элемент.

Марка эл-та	Позиции	Эскиз или сечение	ф мм	Длина мм	Кол-во
Монолитный участок	1		6АI	320	3
	2		6АI	80	3
	3	290, 10, 170, 200, 50, загнуть по месту	6АI	700	3

Изм.	Лист	N докум.	Подп.	Дата
ГИП		Оленин		
Нач.отд.		Оленин		
Гл.спец.		Малахов		
Рук.гр.		Пиборжин		
Инжен.		Морозова		
Исполн.		Морозова		

789-04 б.1

Встроенные лестничные клетки для зданий с каркасами по серии ИН-20

Чертежи повторного применения

Узел 18.

Литер	Лист	Листов
Р	37	

Госстрой СССР Сибирский Промстройпроект

Гл. констр. инж. | Гл. арх. ин-та | Проверил | Инв. N подл. | Подпись и дата | Столяров | Ратов | Сергеева

1970-687

19

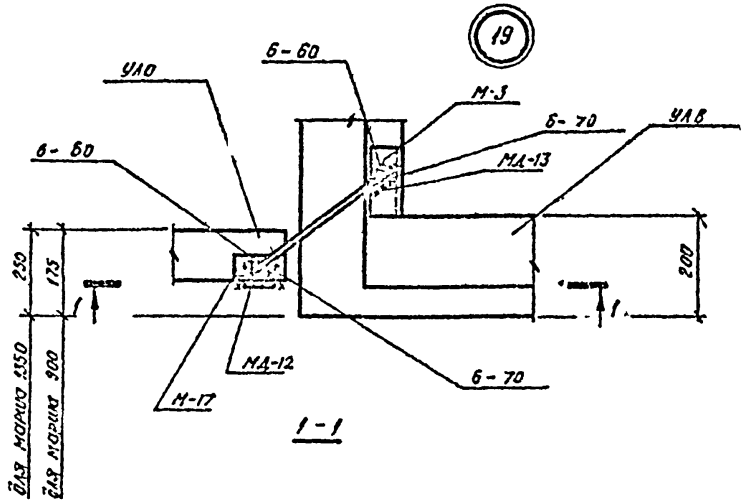

20

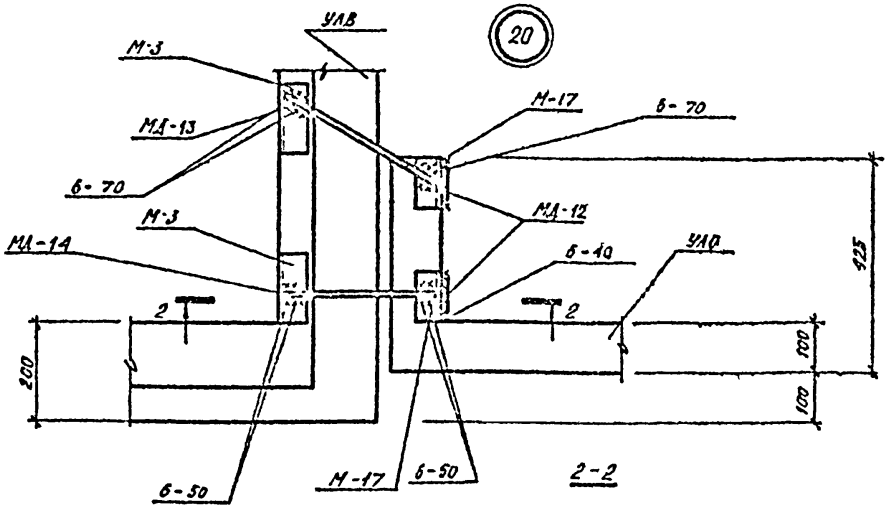

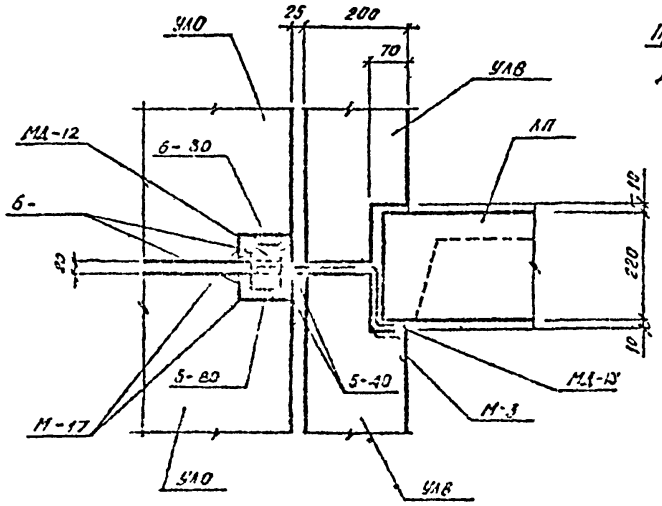

21

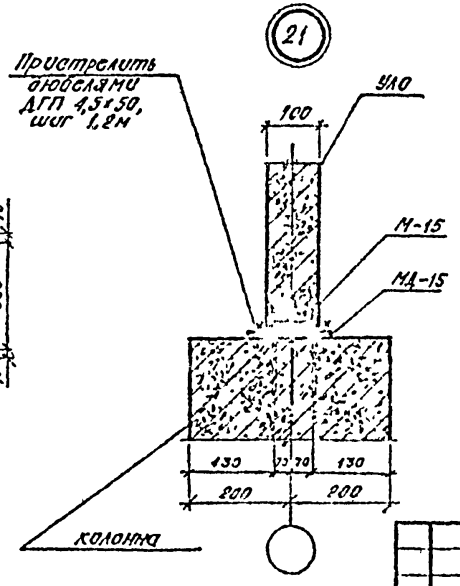

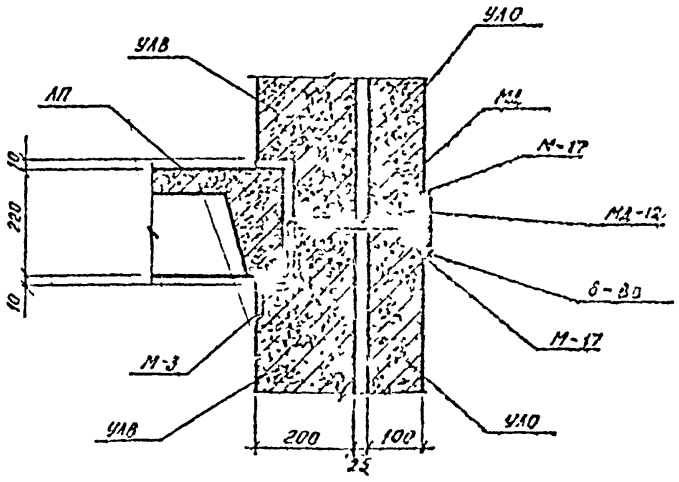

Примечание:

1. Сборку производить электродами типа Э-42 по ГОСТ 9467-75.

				789-04 6.1	
				Ветровые лестничные клетки 9-ти этажных зданий с лифтом по серии 111-20	
ГИП	Осенин			Чертежи бетонного производства.	Лит. Р / Лист 32 / Листов
Нач.отд.	Осенин				
Гл.спец.	Маликов				
Нач.гр.	Погодин			Узлы: 19, 20, 21	Госстрой СССР Союзгипростроммаш
Сдал	Морозов				
Сдал	Маркова				

Инв.№ подл. | Подп. и дата | Взам.инв.№ | Инв.№ дубл. | Подп. и дата

Гипростроммаш Тамбурин Г.А. Архитектор Г.А. Хачатур. 1 Гл. арх. отд-ния Г.А. Хачатур. Г.А. Арутюнов

789-04 б.1

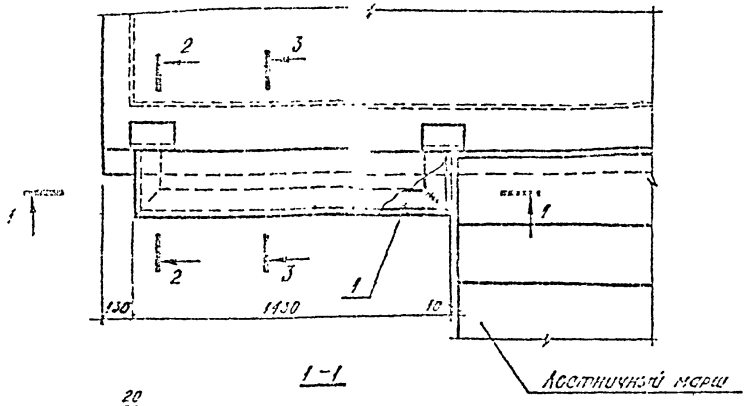

1-1

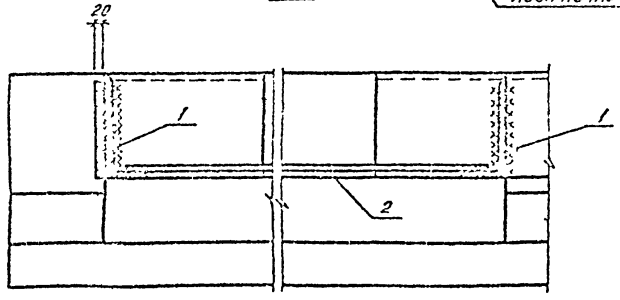

2-2

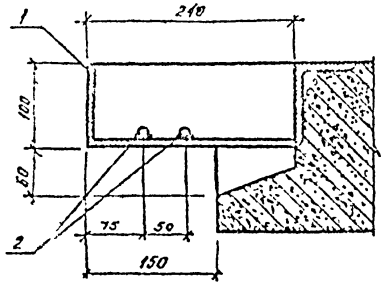

3-3

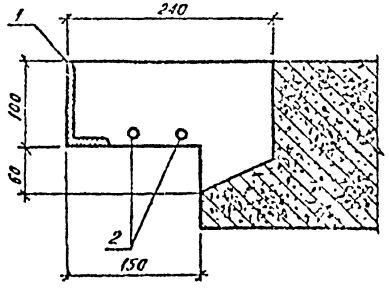

Спецификация элементов монолитного участка

Позиц.	Обозначение	Наименование	Кол-во	Примеч.
		Сборочные единицы и детали		
1	789-04 б.1 л 114	Изделие монтажное МЛ-15	1	шт.
2	789-04 б.1 л 39	Стержни одиночные	1,5	кг
		Материалы		
		Бетон марки 200	0,034	м³

Выборка стержней на один элемент

Марка эл-та	Позиц.	Эскиз или сечение	ф, мм	Длина, мм	Кол-во
Монолит. участок	2	[illegible]	ВАI	1390	2

1. Позицию 1 приварить к закладным деталям лестничной площадки при помощи дуговой электросварки электродами типа Э-42 А. Толщина шва h = 6мм.
2. Стержни поз. 2 приварить к позиции 1.

Изм.	Лист	N докум.	Подп.	Дата
Г.ИНН		Оленин		
Нач.отд.		Оленин		
Гл.спец.		Малахов		
Рук.гр.		Побожий		
Инжен.		Морозова		
Исполн.		Морозова		

789-04 б.1

Встроенные лестничные клетки для зданий с каркасом по серии ИН-20.

Чертежи повторного применения

Монолитный участок в уровне лестничной площадки последнего этажа.

Литера	Лист	Листов
Р	39	

Госстрой СССР Сибирский промстройпроект

Гл. конструктор | Гл. спец. отд. | Столяров | Тарасов | Инв. № подл. | Подп. и дата

789-04 61

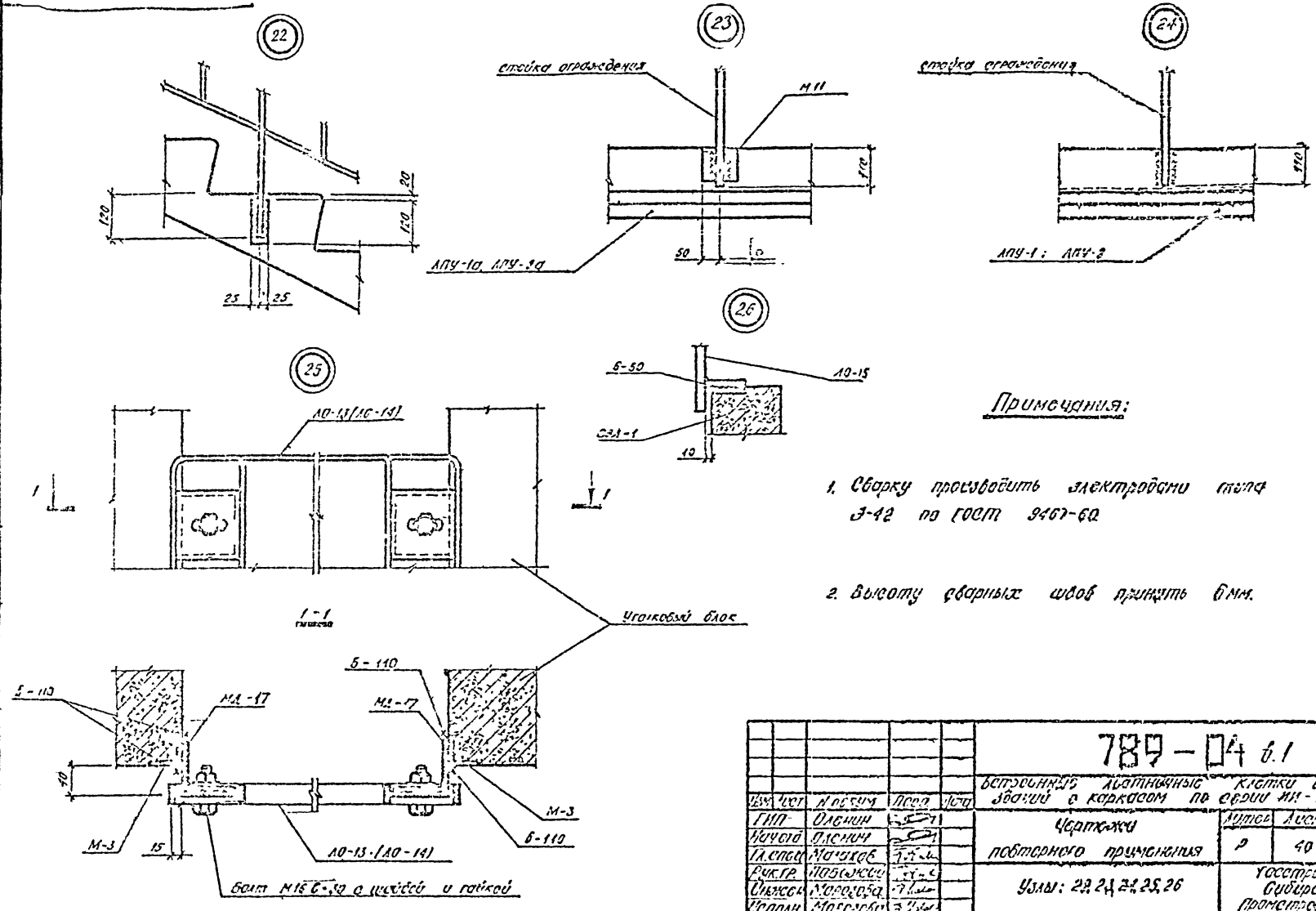
22
23
24
25
26
стойка ограждения
М11
АПУ-1а, АПУ-3а
АПУ-1; АПУ-2
Б-50
АО-15
СЭЛ-1
АО-13 (АО-14)
1-1
Уголковый блок
Б-110
МД-17
М-3
АО-13 (АО-14)
Болт М16 Б-30 с шайбой и гайкой
Примечания:
1. Сварку производить электродами типа Э-42 по ГОСТ 9467-60
2. Высоту сварных швов принять 6 мм.
789-04 в.1
Встроенные лестничные клетки для зданий с каркасом по серии ИИ-20
Чертежи повторного применения
Узлы: 22, 23, 24, 25, 26
Лист 40
Госстрой СССР Сибирский Промстройпроект
Инв. № подл.
Подп. и дата
Взам. инв. №
Инв. № дубл.
Подп. и дата
Проверил
Стандарт
Тип
Переклад

1970-68/.

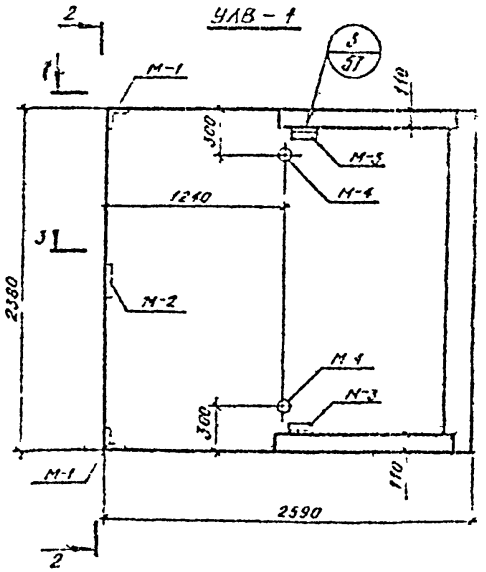

Формат	Зона	Поз.	Обозначение	Наименование	Кол-во на элемент			Прим.
				Сборочные единицы				
			шифр 789-04 6вып 1л55	Каркас плоский Кр1	7			шт.
			—"— л.71	Сетка арматурная С-1	1			—"—
			—"— л.75	то же С-10	1			—"—
			—"— л.73	то же С-11	1			—"—
			—"— л.69	Закладные элементы М1	2			—"—
			—"— л.93	то же М-2	1			—"—
			—"— л.91	то же М-3	6			—"—
			—"— л.92	то же М-4	4			—"—
			—"— л.93	то же пемза М-5	2			—"—
			—"— л.94	то же пемза М-6	2			—"—
				Материал:				
				Бетон М 200	1,33			м³
				Марка	УЛВ-1			

Марка элемента	Арматурные изделия							Закладные изделия									Итого	Всего
	Арматурная сталь ГОСТ 5781-75 класс А I			Арматурная сталь ГОСТ 5781-75 класс А III			Итого	Арматурная сталь ГОСТ 5781-75 кл. А I	Арматурная сталь ГОСТ 5781-75 класса III			Профильная сталь					
	ф мм		Итого	ф мм		Итого		ф мм	ф мм			180-8	180-1	1636	2030-1	Итого	
	6	8						18	6	8	10						
УЛВ-1	10,5	81,6	92,3	—	—		92,3	16,2	1,1	1,3	3,1	3,5	2,0	4,1	1,6	31,0	129,3

Изм.	Лист	№ докум.	Подп.	Дата
ГИП		Васин		
Н.контр.		Сизов		
Гл.спец.		Мальков		
Рук.гр.		Ветлугин		
Проект.		Серикова		
Исполн.		Жданова		

789-04 6.1

Ветродутные лестничные клетки для зданий с каркасом по серии ИИ-20.

Чертежи повторного применения.

УЛВ-1

Альбом	Лист	Листов
1	41	

Госстрой СССР Союзгипростройпроект

Инв. № подл. | Подп. и дата | Взам. инв. №

Гипроспецпромстрой
Гл. конструктор
Гл. арх. отд.
Госстрой

789-04 б1

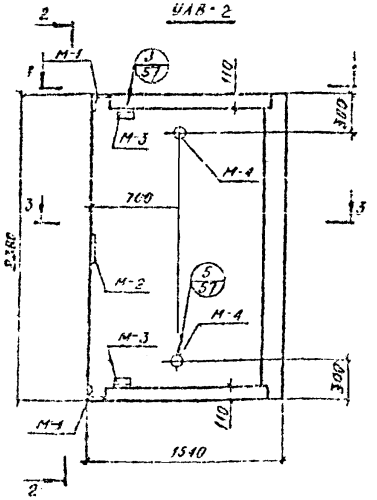

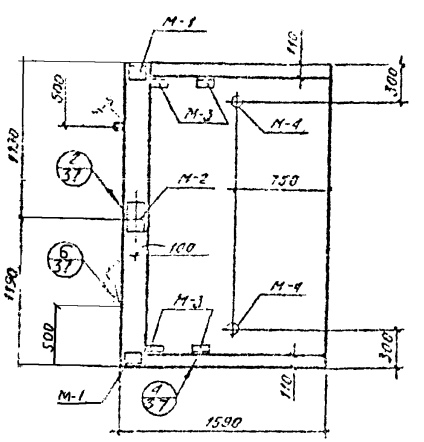

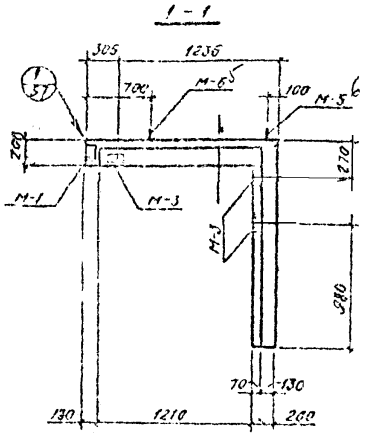

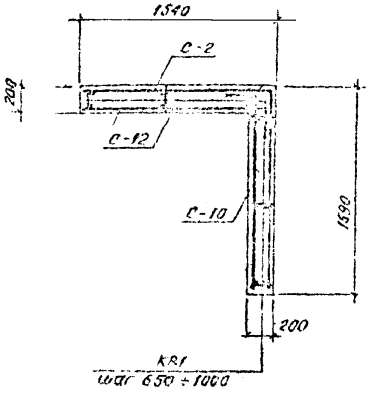

Форм	Зона	Поз	Обозначение	Наименование	Кол. вона			Примеч.
				Сборочные единицы детали				
			шифр 789-04 вып.1 л. 65	Каркас плоский КР1	6			шт.
			—"— л. 71	Сетка арматурн. С-2	1			—"—
			—"— л. 75	то же С-10	1			—"—
			—"— л. 78	то же С-12	1			—"—
			—"— л. 89	Закладные детали М-1	2			—"—
			—"— л. 90	то же М-2	1			—"—
			—"— л. 91	то же М-3	6			—"—
			—"— л. 92	то же М-4	4			—"—
			—"— л. 93	то же петли М-5	2			—"—
			—"— л. 94	то же петли М-6	2			—"—
				Материал:				
				Бетон М 200	1,45			м³
				Марка	УЛВ-2			

Марка элемента	Арматурные изделия							Закладные изделия									Всего
	Арматурн. сталь ГОСТ 5781-75 класса А I			Арматурн. сталь ГОСТ 5781-75 класса А III			Итого	Арматурн. сталь ГОСТ 5781-75 кл. А I	класса А III			Профильн. сталь				Итого	
	ф мм		Итого	ф мм		Итого		ф мм	ф мм								
	6	8						18	6	8	10						
УЛВ-2	9,0	60,4	69,4				69,4	16,2	1,7	1,3	3,4	3,3	3,0	4,1	4,8	37,0	106,4

789-04 б.1

Встроенные лестничные клетки для зданий с каркасом по серии ИИ 20

Изм.	Лист	№ докум.	Подп.	Дата
Гл.		Оленин		
Рук.		Оленин		
Гл. спец.		Малахов		
Рук. гр.		Поважов		
Инжен.		Сорокова		
Инжен.		Жданова		

Чертежи повторного применения

УЛВ-2

Литер	Лист	Листов
Р.	42	

Госстрой СССР Сибирский Промстройпроект

Инв. № подл. | Подп. и дата | Взам. инв. №

Проверил | Подпись | Дата

789-04 61

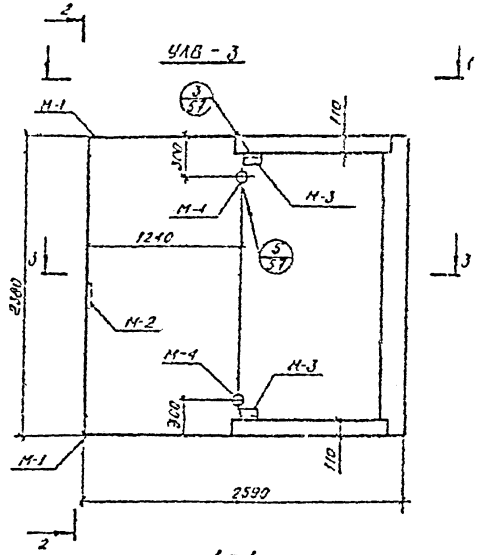

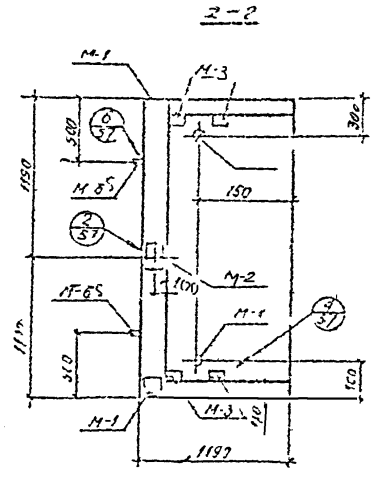

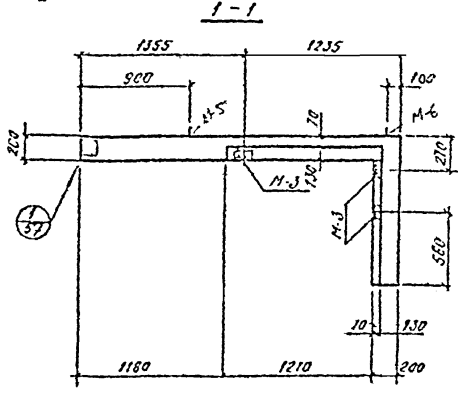

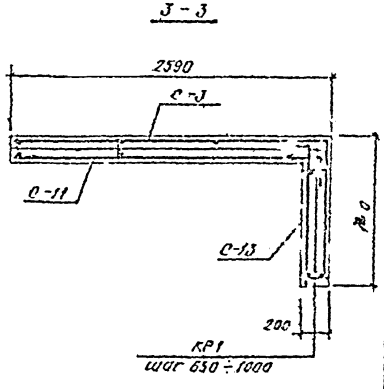

Поз.	Обозначение	Наименование	Кол. на элемент			Примеч.
		Сборочные единицы детали				
	шифр 789-04 вып. 1 л. 65	Каркас плоский КР1	6			шт
	— " — л. 75	Сетка арматурная С-1	1			— " —
	— " — л. 78	то же С-11	1			— " —
	— " — л. 75	то же С-13	1			— " —
	— " — л. 89	Закладные элементы М-1	2			— —
	— " — л. 90	то же М-2	1			— " —
	— " — л. 91	то же М-3	6			— " —
	— " — л. 92	то же М-4	4			— " —
	— " — л. 93	то же М-5	2			— " —
	— " — л. 94	то же М-6	2			— " —
		Материал				
		Бетон М-200	1,8			м³
		Марка	УЛВ 3			

Марка элемента	Арматурные изделия						Итого	Закладные изделия								Итого	Всего
	Арматурн. сталь ГОСТ 5781-75* класс А I			Арматурн. сталь ГОСТ 5781-75* класс А II				Арматурн. сталь ГОСТ 5781-75* кл. А I	Арматурн. сталь ГОСТ 5781-75* класс А II			Профильн. сталь					
	ф мм		Итого	ф мм		Итого		ф мм	ф мм			100×5	100×8	160×10	200×12		
	6	8						18	6	8	10						
УЛВ-3	9,0	7,1	83,1				83,1	16,2	1,7	1,3	3,1	3,5	2,0	1,1	4,8	37,0	120,1

ГИП	Олисов		789-04 61		
Утверд.	Олисов		Встроенные лестничные клетки для зданий с каркасом по серии МК 20		
Гл. спец.	Любимов		Чертежи повторного применения	Лит. Р	Лист 43	Листов
Рук. гр.	Поспелов				
Инж. сет.	Свечкова		УЛВ 3	Госстрой СССР Сибирский проектный институт	
Нормок.	Еланова				

Инв. № подл. | Подп. и дата | Взам. инв. №

789-0461

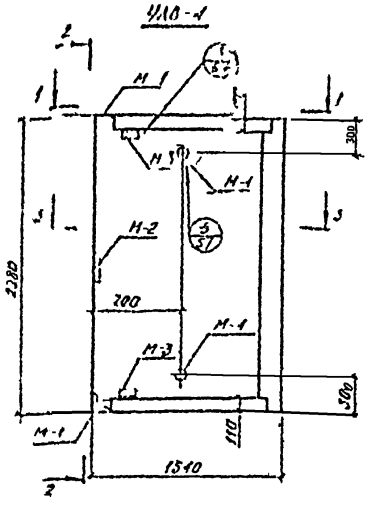

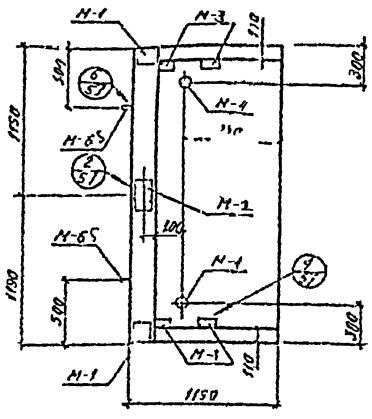

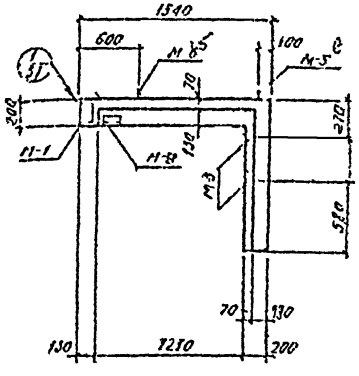

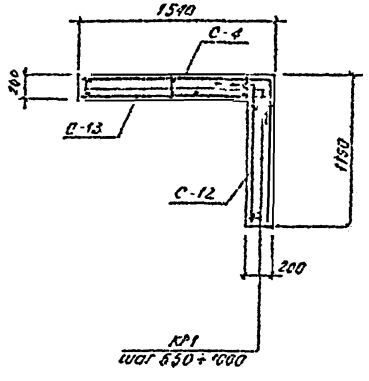

Формат	Зона	Поз.	Обозначение	Наименование	Кол.	Масса ед. кг	Примеч.
				Сборочные единицы бетонн.			
			шифр 789-04 вып. 1 л. 65	Каркас плоский КР1	5		шт.
			—"— л. 73	Сетка арматурная С-1	1		—"—
			—"— л. 78	то же С-12	1		—"—
			—"— л. 76	то же С-13	1		—"—
			—"— л. 80	Закладные элементы М-1	2		—"—
			—"— л. 90	то же М-2	1		—"—
			—"— л. 91	то же М-3	6		—"—
			—"— л. 92	то же М-4	4		—"—
			—"— л. 93	то же М-5	2		—"—
			—"— л. 94	то же М-6	2		—"—
				Материал			
				Бетон М-200	1,3		м³
				Марка УЛВ-1			

Марка элемента	Арматурные изделия: Арматурн. стали ГОСТ 5781-75 класс AI, ⌀ мм 6	8	Итого	Арматурн. стали ГОСТ 5781-75 класс AIII, ⌀ мм	Итого	Итого	Закладные изделия: Арматурн. стали ГОСТ 5781-75 на л.7 класс AII, ⌀ мм 18	6	8	10	Профильн. сталь	Итого	Всего
УЛВ-1	7,5	52,6	60,3			60,3	16,2	1,7	1,3	3,4	3,5	20	4,1	4,8	37,0	97,3

789-0461

Встроенные лестничные клетки для зданий с каркасом по серии ИИ 20

Чертежи повторного применения

УЛВ-1

Лит.	Лист	Листов
Р	41	

Госстрой СССР Сибирский проектный

789-04 61

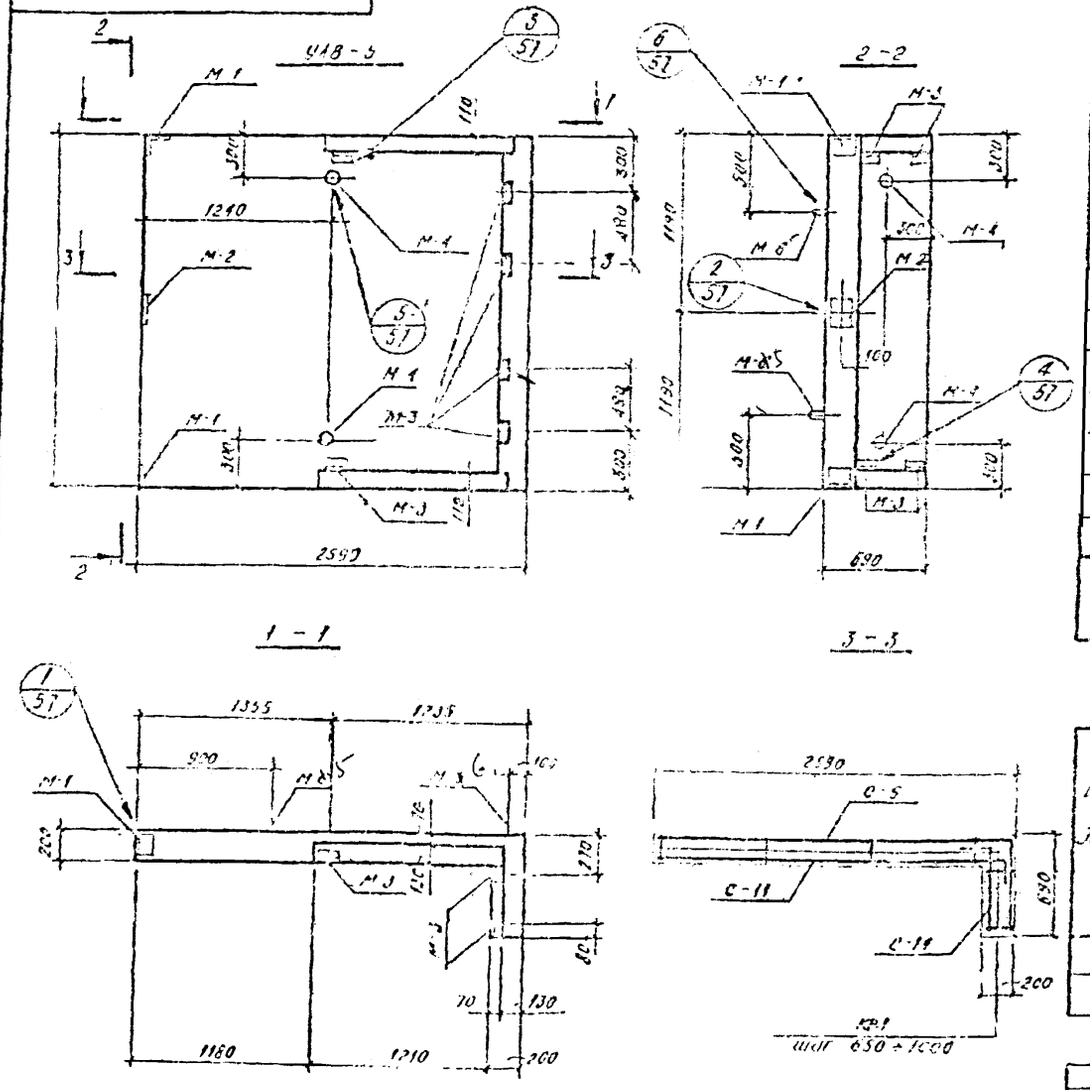

Форм	Зона	Поз.	Обозначение	Наименование	Кол-во на основн.			Примеч.
				Сборочные единицы и детали				
			шифр 789-04 вып 1 л 65	Каркас плоский КР1	5			шт.
			—"— л 72	Сетка арматуры С-5	1			—"—
			—"— л 73	то же С-11	1			—"—
			—"— л 75	то же С-14	1			—"—
			—"— л 89	Закладные элементы М1	2			—"—
			—"— л 90	то же М2	1			—"—
			—"— л 91	то же М-3	10			—"—
			—"— л 92	то же М-4	4			—"—
			—"— л 93	то же М-5	2			—"—
			—"— л 94	то же М6	2			—"—
				Материал				
				Бетон М200	1,56			м³
				Марка	УЛВ-5			

Марка элемента	Арматурные изделия							Закладные изделия									Всего
	Арматурная сталь ГОСТ 5781-75			Арматурная сталь ГОСТ 5781-75			Итого	Арматурная сталь ГОСТ 5781-75				Профильн. сталь				Итого	
	класс А I			класс А III				кл. А I	класс А III								
	ф мм		Итого	ф мм		Итого		ф мм	ф мм								
	6	8						18	6	8	10	250×8	180×8	250×6	180×6		
УЛВ-5	7,5	64,6	72,3				72,3	16,2	2,9	1,3	3,4	3,5	2,0	6,9	4,6	41,0	113,3

789-04 61

Встроенные лестничные клетки для зданий с каркасом по серии ИИ-20.

Изм.	Лист	№ докум.	Подп.	Дата
Гип		Оленин		
Ст. инж.		Оленин		
Гл. спец.		Матвеев		
Рук. гр.		Пономарев		
Инж.		Сорокова		
		Иванова		

Чертежи повторного применения

УЛВ 5

Стадия	Лист	Листов
Р	45	

Госстрой СССР Сибирский промстройпроект

Инв. № подл. | Подп. и дата | Взам. инв. №

789-04 в1

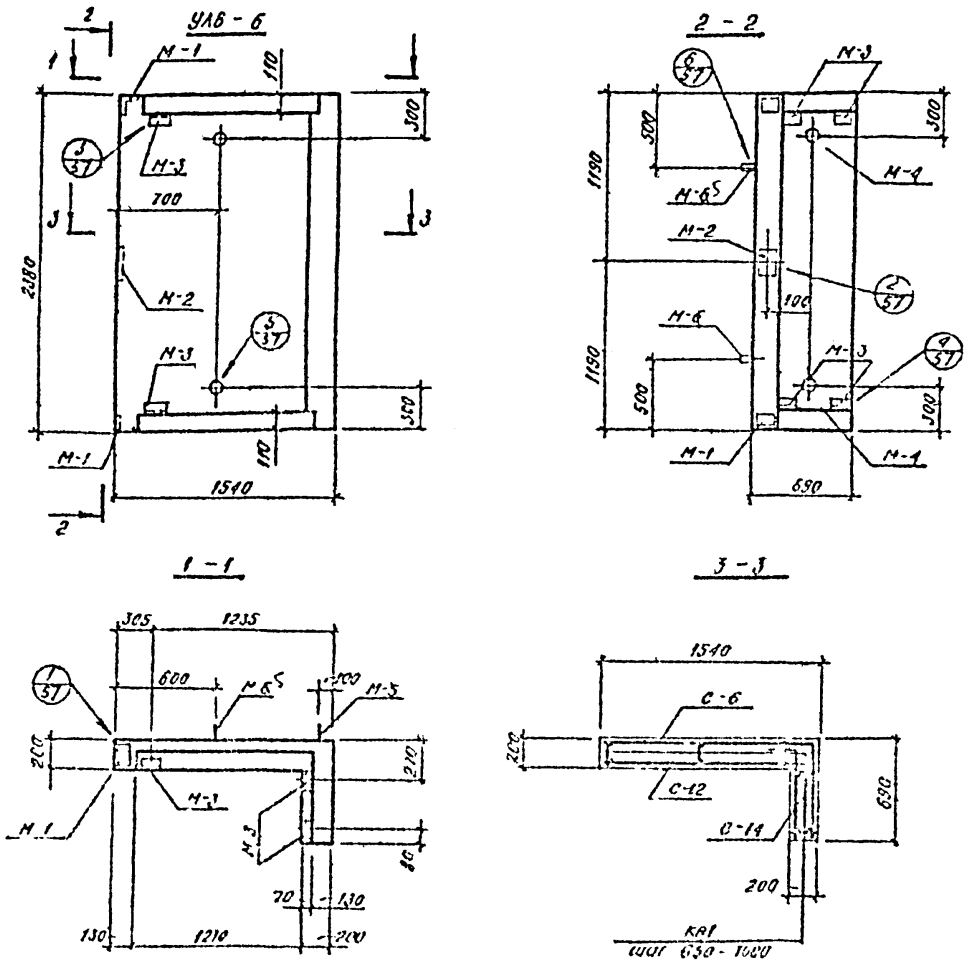

Форм	Зона	Поз.	Обозначение	Наименование	Кол-во на исполн.			Прим.
				Сборочные единицы детали				
			шифр 789-04 вып.1 л.65	Каркас плоский КР1	4			шт
			—"— л.72	Сетка арматурная С 6	1			—"—
			—"— л.78	то же С 12	1			—"—
			—"— л.75	то же С 14	1			—"—
			—"— л.89	Закладные элементы М 1	2			—"—
			—"— л.90	то же М-2	1			—"—
			—"— л.91	то же М-3	6			—"—
			—"— л.92	то же М 4	4			—"—
			—"— л.93	то же пещер. М 5	2			—"—
			—"— л.94	то же М-6	2			—"—
				Материал				
				бетон М 200	1,07			м³
				Марка	УЛВ-6			

Марка элемента	Арматурные изделия: Арматурн. стал. ГОСТ 5781-75, класс А I, ф мм 6	8	Итого	Арматурн. стал. ГОСТ 5781-75, класс А III, ф мм		Итого	Итого	Закладные изделия: Арматурн. стал. ГОСТ 5781-75, кл. А I, ф мм 18	класс А III, ф мм 6	8	10	Профильн. сталь: L 80×8	-180×8	163×6	Труба ф 66×4	Итого	Всего
УЛВ-6	6,0	44,3	50,3				50,3	16,2	1,7	1,3	3,4	3,5	2,0	4,1	4,8	37,0	87,3

Изм.	Лист	N докум.	Подп.	Дата
ГИП		Оленин		
Нач.отд.		Оленин		
Гл.спец.		Малахов		
Рук.гр.		Лобовский		
Инженер		Сорокова		
Исполн.		Зеленова		

789-04 в1

Ветровые лестничные клетки для зданий с каркасом по серии ИИ-20

Чертежи повторного применения

УЛВ 6

Стадия	Лист	Листов
Р	46	

Госстрой СССР Сибирский Промстройпроект

Инв. № подл. | Подп. и дата | Взам. инв. № | Инв. № дубл. | Подпись и дата | Стол.гроб. | Титов | Подпись

789-04 в1

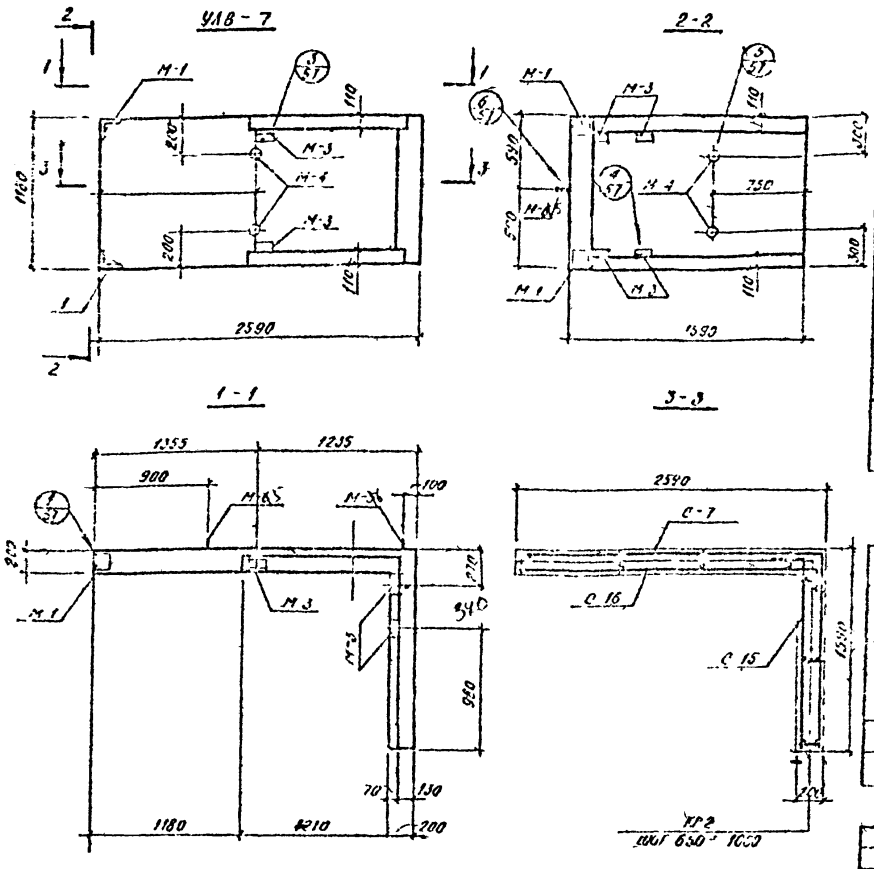

Обозначение	Наименование	Кол.	Примеч.
	Сборочные единицы детали		
шифр 789-04 вып 1 л 65	Каркас плоский №2	1	шт.
—"— л 71	Сетка арматурная С-7	1	—"—
—"— л 75	то же С-15	1	—"—
—"— л 78	то же С-16	1	—"—
—"— л 89	Закладные элементы М-1	2	—"—
—"— л 91	то же М-3	6	—"—
—"— л 92	то же М-4	4	—"—
—"— л 93	то же М-5	1	—"—
—"— л 94	то же М-6	1	—"—
	Материал.		
	Бетон М 200	0,9	м³
	Марка	УЛВ-7	

Марка элемента	Арматурные изделия: Арматурная сетка ГОСТ 8.24-75, класс А1, ⌀ мм 6	8	Итого	Арматурная сетка ГОСТ 8.24-75, класс А1, ⌀ мм		Итого	Итого	Закладные изделия: Арматурная сетка ГОСТ 8.24-75, класс А1, ⌀ мм 18	6	8	10	Профильн. сталь: L80×8	L63×6	Труба ⌀68×4	Итого	Всего
УЛВ-7	4,3	41,2	46,1				46,1	8,1	1,7	1,3	2,4	3,5	4,1	4,6	75,9	72,0

789-04 в.1

Встроенные лестничные клетки для зданий с каркасом по серии ИМ-20

Чертежи повторного применения

УЛВ-7

Р | 47

Госстрой СССР Сибирский Промстройпроект

Инв. № подл. | Подп. и дата | Взам. инв. №

Гл. конструктор | Гл. арх. ин-та | Проверил | Стоимость | Подпись | Подписи

789-04 61

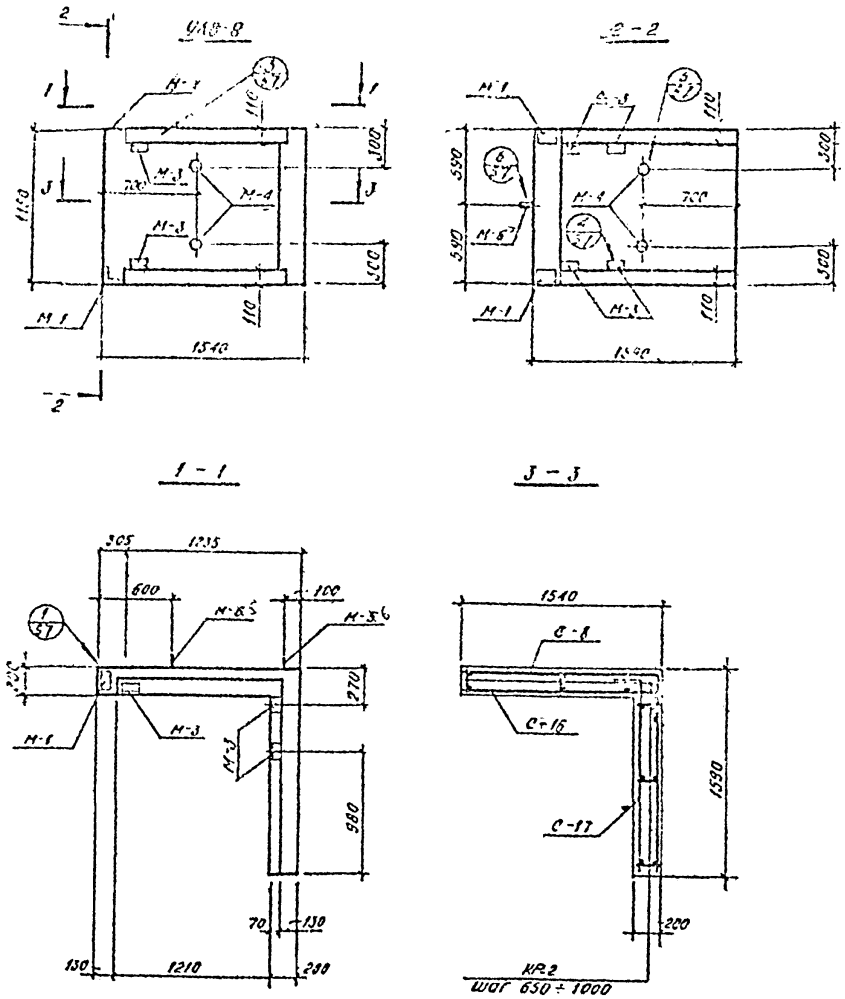

Обозначение	Наименование		Кол.			Прим.
	Сборочные единицы и детали					
Серия 789-04 вып. 1 л. 65	Каркас плоский		6			шт.
л. 72	Сетка арматурная	С-1	1			— " —
л. 73	то же	С-2	1			— " —
л. 75	то же	С-3	1			— " —
л. 89	Закладные элементы	М-1	2			— " —
л. 91	то же	М-3	6			— " —
л. 92	то же	М-4	1			— " —
л. 93	то же	М-5	1			— " —
л. 94	то же	М-6	1			— " —
	Материал:					
	Бетон М200		0,65			м³
		Альбом	УЛ8-8			

Марка элемента	Арматурные изделия						Итого	Закладные изделия							Итого	Всего
	Арматурная сталь ГОСТ 5781-75 класс А I			Арматурная сталь ГОСТ 5781-75 класс А III				Арматурная сталь ГОСТ 5781-75 кл. А I	Арматурная сталь ГОСТ 5781-75 класс А III			Прокатная сталь				
	ф мм		Итого	ф мм		Итого		ф мм	ф мм			Лист 8	Уголок 65×5	Швеллер 65	Итого	
	6	8						18	6	8	10					
УЛ8-9	4.2	32.7	36.9				36.9	8.1	1.7	1.3	2.4	3.5	4.1	4.8	25.9	62.8

ГИП	Ольгин			789-04 61	
Нач.отд.	Ольгин			Встроенные лестничные клетки для зданий с каркасом по серии ИИ-20.	
Ук.спец.	Никитов			Чертежи повторного применения	Альбом Р. Лист 48 Листов
Рук.гр.	Недовский			УЛ8-8.	Госстрой СССР Сибирский Промстройпроект
Инженер	Серикова				
Нормок.	Яранова				

Инв.№ подл.	Подп. и дата	Взам.инв.№	Инв.№ дубл.	Подп. и дата

789-04 в1

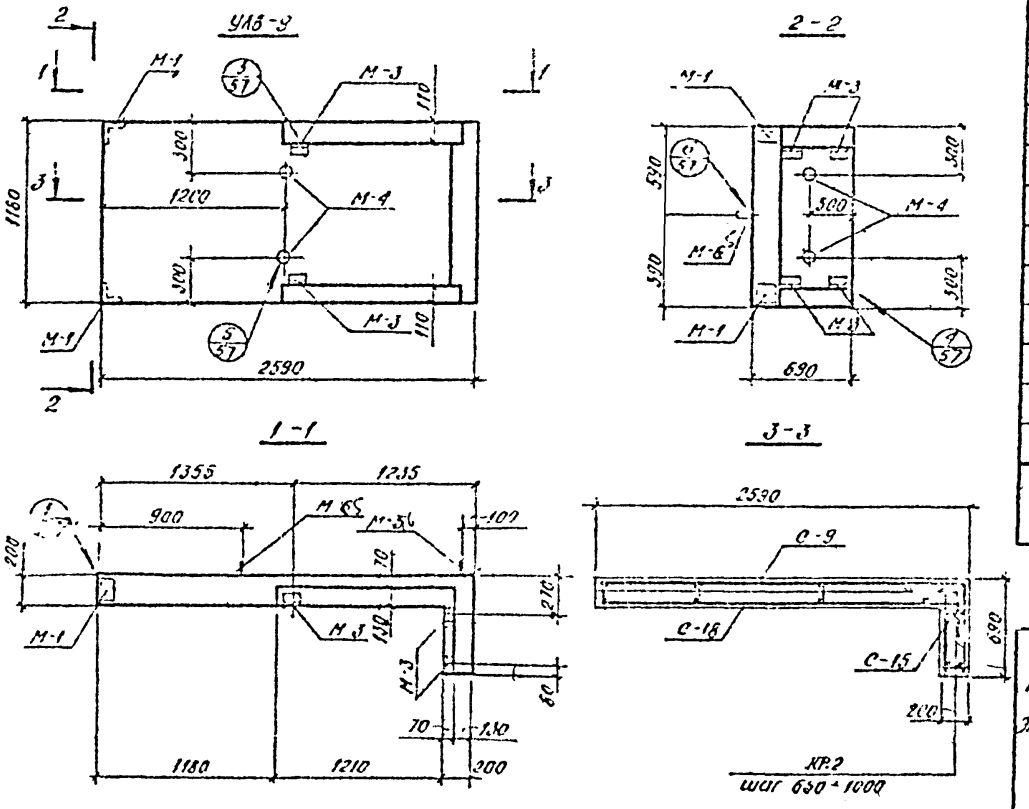

Обозначение	Наименование	Масса	Прим.
	Сборочные единицы и детали		
шифр 789 04 вып.1 л. 65	Каркас плоский КР2	5	шт
—"— л. 71	Сетка арматурная С-9	1	—"—
—"— л. 75	то же С-15	1	—"—
—"— л. 78	то же С-16	1	—"—
—"— л. 89	Закладные элементы М-1	2	—"—
—"— л. 91	то же М-3	6	—"—
—"— л. 92	то же М-4	4	—"—
—"— л. 93	то же М-5	1	—"—
—"— л. 94	то же М-6	1	—"—
	Материал:		
	Бетон М 200	0,71	м³
	Марка	УЛВ-9	

Марка элемента	Арматурные изделия: Арматурн. сталь ГОСТ 5781-75, Класс А I, ф мм 6	8	Итого	Арматурн. сталь ГОСТ 5781-75, Класс А III, ф мм		Итого	Итого	Закладные изделия: Арматурн. сталь ГОСТ 5781-75, Кл. А I, ф мм 18	Класс А III, ф мм 6	8	10	Профильн. сталь: L 80×5	L 63×6	Труба 68×4	Итого	Всего
УЛВ-9	3,5	29,9	33,4				33,4	8,1	1,7	1,3	2,4	3,5	4,1	4,8	25,9	59,3

789-04 в1

Встроенные лестничные клетки для зданий с каркасом по серии ИИ-20

Чертежи повторного применения

УЛВ 9

Изм.	Лист	№ докум.	Подп.	Дата
Гип		Оленин		
Нач. отд.		Оленин		
Гл. спец.		Мазахов		
Рук. гр.		Новоселов		
Инж.		Серикова		
Исполн.		Жданова		

Разраб.	Лист	Листов
2	49.	

Госстрой СССР Сибирский Гоэлектроапроект

789-04 61

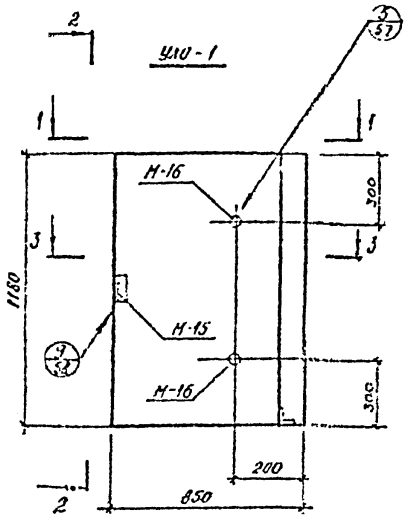

2-2

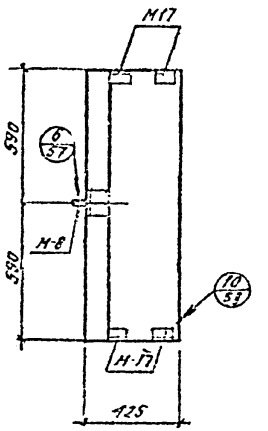

1-1

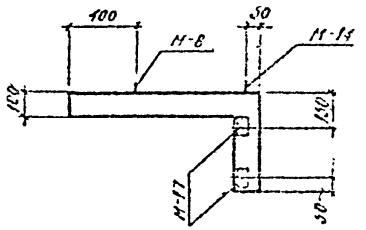

3-3

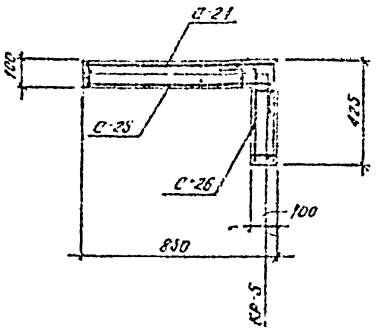

Изм.	Кол.	Лист	№ докум.	Подп.	Дата
ГИП		Олейник			
Начот.		Олейник			
Гл. спец.		Малолеб			
Рук. гр.		Чеботарь			
Инжен.		Сорокоум			
Техник		Сергиева			

789-04 61

Вспомогательные железобетонные изделия для зданий с каркасом по серии ИИ-20

Чертежи повторного применения

УЛО-1

Литера	Лист	Листов
Р	50	

Госстрой СССР Союзгипросельпроект

Поз.	Обозначение	Наименование	Кол.	Прим.
		Сборочные единицы		
	Шифр 789-04 Вып. 1 л. 65	Крюк плоский КР-3	1	шт.
	" л. 73	Сетка арматурная С-21	1	"
	" л. 76	то же С-25	1	"
	" л. 75	то же С-26	1	"
	" л. 97	Закладная деталь М 8	1	"
	" л. 93	то же М-14	1	"
	" л. 99	то же М 15	1	"
	" л. 101	то же М-16	2	"
	" л. 100	то же М 17	4	"
		Материал:		
		Бетон М200	0,15	м³
		Марка УЛО 1		

Марка элемента	Арматурные изделия							Закладные изделия							Всего
	Арматурная сталь ГОСТ 5781-75 класса AI			Арматурная сталь ГОСТ 5781-75 класса AIII			Итого	Арматурная сталь ГОСТ 5781-75		Профильная сталь			Итого		
								кл. AI	кл. AIII						
	⌀ мм		Итого	⌀ мм		Итого		⌀ мм		С10	Уголок 50×5	L 50×5			
	6	8						14	6						
УЛО-1	4,4	13,6	18,0				18,0	4,1	1,3	0,3	1,2	1,6	3,1	27,1	

789-04 61

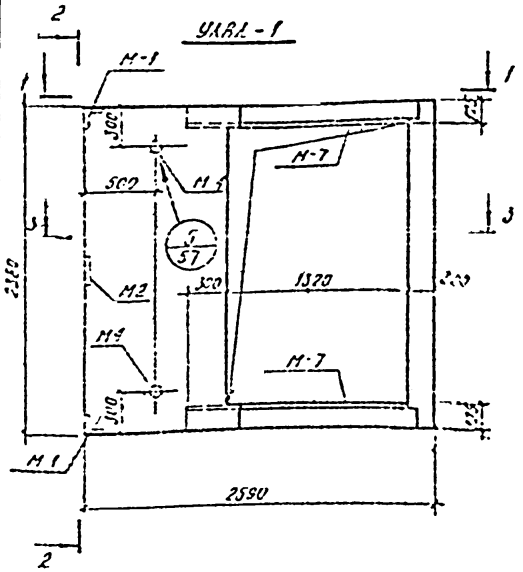

Обозначение	Наименование				
	Сборочные единицы и детали				
Шифр 789-04 6 вып. 65	Каркас плоский КР-1	3			шт.
" " вып. 77	Сетка арматурная С-19	1			"
" " вып. 74	то же С-20	1			"
" " вып. 74	то же С-21	2			"
" " вып. 89	Закладные элементы М-3	2			"
" " вып. 90	то же М-2	1			"
" " вып. 92	то же М-4	4			"
" " вып. 93	то же М-5	2			"
" " вып. 94	то же М-6	2			"
" " вып. 95	то же М-7	2			"
	Материалы:				
	Бетон М400	1,33			м³

Марка элемента	Арматурные изделия ГОСТ 5781-75 класс AI ф мм 6	8	Итого	ГОСТ 5781-75 класс AIII ф мм	Итого	Итого	Закладные изделия ГОСТ 380-71 Ст3кп2	Ст3пс5	Ст3сп5	Прокатная сталь	Итого	Всего
УЛАЛ-1	1,3	540	61,5			61,5	24	23,5	1,1	3,1	179,3	210,8

ГИП	Иванов			789-04 61	
Нач.отд.	Иванов			Остроконечные железобетонные ключи для зданий с краном по серии НП-30	
Гл.спец.	Маликов			Чертежи повторного применения	Р 51
Рук.гр.	Исаенков				
Инженер	Сергеева			УЛАЛ-1	Госстрой СССР Союзгипропромстройпроект
Констр.	Сергеева				

Инв.№ подл. | Подпись и дата | Взам.инв.№ | Инв.№ дубл. | Подпись и дата

1870-681

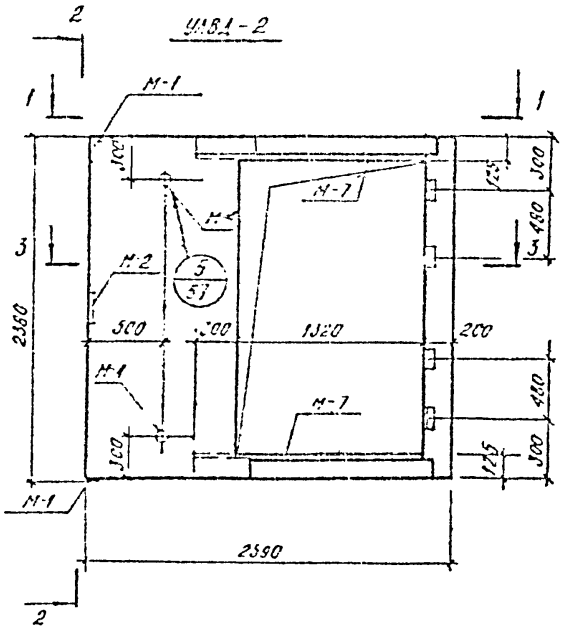

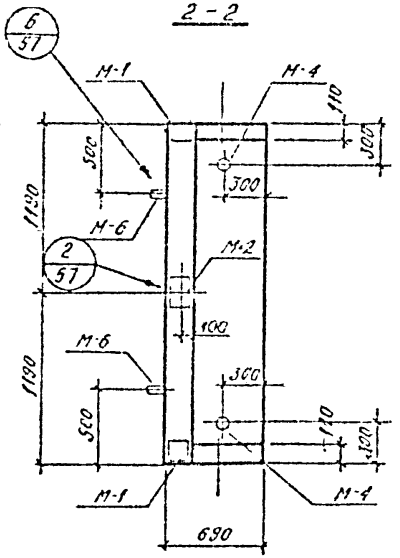

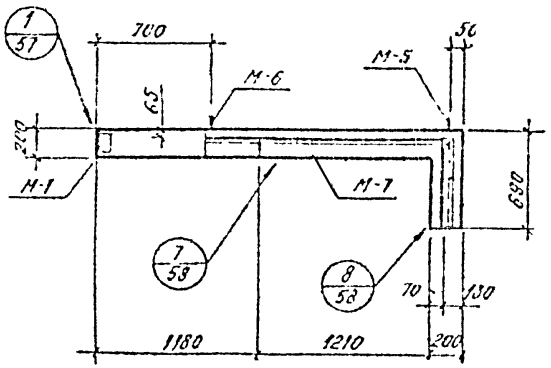

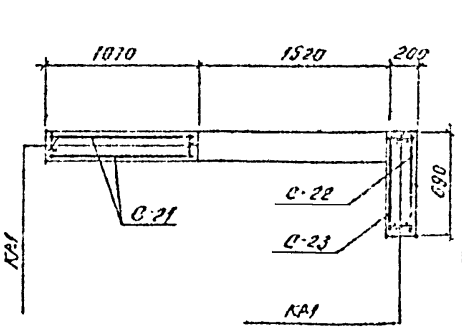

Поз.	Обозначение	Наименование	Кол. на элемент	Прим.
		Сборные единицы и детали		
	шифр 789-04 6вып 1 л.65	Каркас плоский КР-1	4	шт
	" " л.74	Сетка арматурная С-21	12	шт
	" " л.77	то же С-22	1	шт
	" " л.74	то же С-23	1	—"—
	" " л.69	Закладная деталь М-1	2	—"—
	" " л.93	то же М-2	1	—"—
	" " л.91	то же М-3	4	—"—
	" " л.92	то же М-4	4	—"—
	" " л.93	то же М-5	2	—"—
	" " л.94	то же М-6	2	—"—
	" " л.95	то же М-7	2	—"—
	Материал:	Бетон М200	0,91	м³
			Масса 1 элем.	2,3 т

Марка элемента	Арматурные изделия: Арматурная сталь ГОСТ 5781-75 класс AI ⌀ мм 6	8	Итого	Арматурная сталь ГОСТ 5781-75 класс AIII ⌀ мм	Итого	Итого	Закладные изделия: Арматурная сталь ГОСТ 5781-75 кл. AI	класс AII ⌀ мм 6	18	Профильная сталь ⌀ мм 6	8	10	12	Итого	Всего
УЛВД-2	6,0	26,6	32,6			32,6	2,4	162	3,1	1,8	0,4	0,4	2,4	20	188,2	218,8

Изм.	Лист	№ докум.	Подп.	Дата
ГИП	Олехин			
Научн.	Олехин			
Гл. спец.	Мелехов			
Рук. гр.	Новожил			
Инженер	Лесикова			
Техник	Сергеева			

789-04 61

Встроенные лестничные клетки для зданий с каркасом по серии КП-20

Чертежи повторного применения

Литера	Лист	Листов
Р	52	

УЛВД-2

Госстрой СССР Сибирский промстройпроект

789-04 61

УАП-1

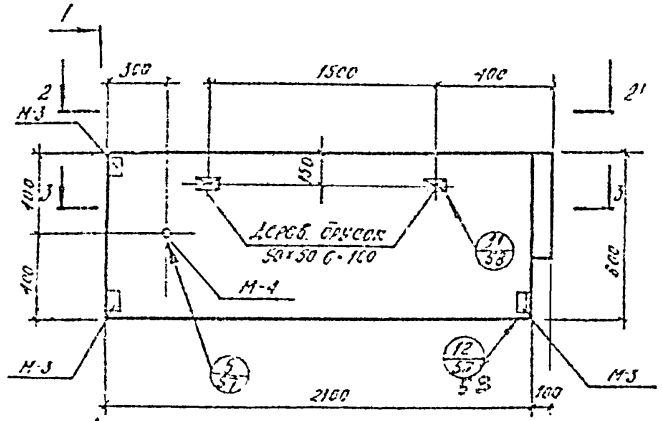

1 – 1

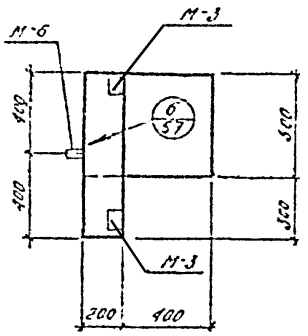

2 – 2

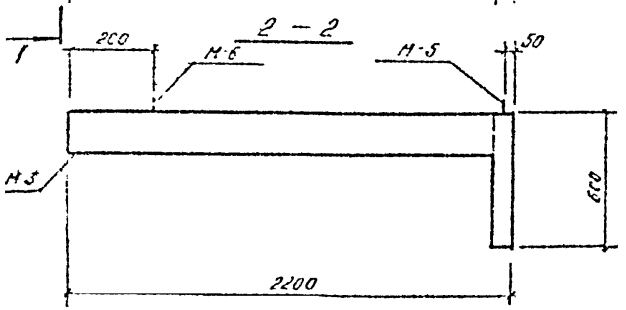

3 – 3

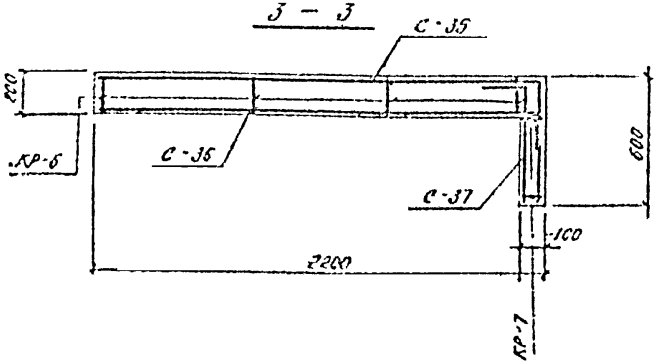

Формат	Зона	Поз.	Обозначение	Наименование	Кол.	Масса ед.		Прим.
				Сборные железобетонные изделия				
			Шифр 789-04 6вып. 1.А.65	Колонна КР-6	4			шт.
			—"— А. 63	—"— КР-7	2			—"—
			—"— А. 87	Сетка арматурная С-35	1			—"—
			—"— А. 88	то же С-36	1			—"—
			—"— А. 75	то же С-37	1			—"—
			—"— А. 91	Закладные элементы М-3	3			—"—
			—"— А. 92	то же М-4	1			—"—
			—"— А. 93	то же М-5	1			—"—
			—"— А. 94	то же М-6	1			—"—
				Материал				
				Бетон М 200	0,43			м³

Марка УАП-1

Марка элемента	Арматурные изделия						Итого	Закладные изделия						Итого	Всего
	Арматурная сталь ГОСТ 5781-75 класса А-I			Арматурная сталь ГОСТ 5781-75 класса А-III				Арматурная сталь ГОСТ 5781-75			Прокатная сталь				
	ф мм		Итого	ф мм		Итого		кл. А-I ф мм	кл. А-III ф мм		ГОСТ 380-71*				
	6	8						18	6	8					
УАП-1	3,0	18,5	21,5				21,5	8,1	0,8	0,3	2,1	1,2		12,5	34,0

Изм.	Кол.уч.	Лист	№ докум.	Подп.	Дата
ГИП			Иванов		
Начотд			Иванов		
Гл.спец.			Романов		
Рук.гр.			Потапский		
Исполн.			Серикова		
Контр.			Серикова		

789-04 61

Ветеринарные лечебницы на 6 боксов с кирпичом по серии 88-20

Чертежи повторного применения

УАП-1

Стадия Р | Лист 53 | Листов

Госстрой СССР Союзгипросельпроект

Инв. № подл. | Подп. и дата | Взам. инв. № | Инв. № дубл. | Подп. и дата

789-04 61

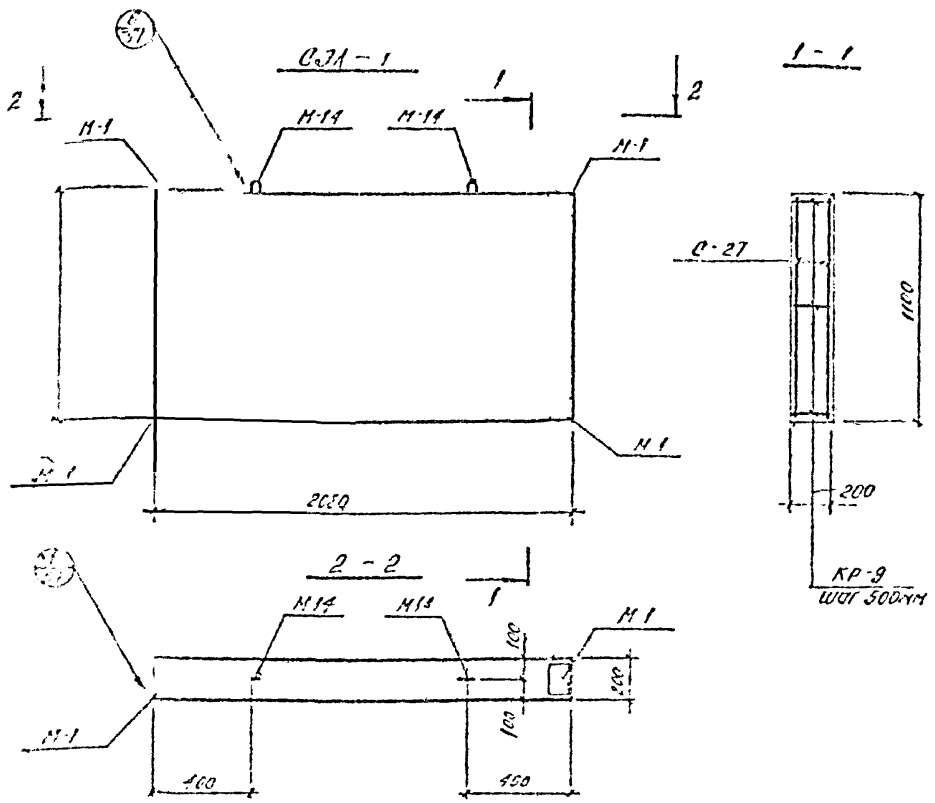

Форм	Зона	Поз.	Обозначение	Наименование	Кол-во на исполн.			Примеч.
				Сборочные единицы и детали				
			шифр 789-04 вып. 1 Л 89	Каркас плоский КР-9	3			шт.
			—"— Л 74	Сетка арматурная С-27	2			—"—
			—"— Л 89	Закладная деталь М-1	4			—"—
			—"— Л 93	то же М-14	2			—"—
				Материал:				
				Бетон М200	0,5			м³
				Марка				

Марка элемента	Арматурные изделия							Закладные изделия							Всего
	Арматурная сталь ГОСТ 5781-75 класс А I			Арматурная сталь ГОСТ 5781-75 класс А II			Итого	Арматурная сталь ГОСТ 5781-75 класс А I			Профильн. сталь			Итого	
	ф мм		Итого	ф мм		Итого		ф мм	ф мм		ф				
	6	8						14	10		10×8				
СЭЛ-1	4,2	21,0	25,2				25,2	3,2	4,7		7,0			14,8	40,1

Изм.	Лист	№ докум.	Подп.	Дата
ГИП		Оленин		
Нач.отд.		Оленин		
Гл.спец.		Малахов		
Рук.гр.		Лобожий		
Инжен.		Серикова		
Исполн.		Серикова		

789-04 61

Встроенные лестничные клетки для зданий с каркасом по серии ИИ-20

Чертежи повторного применения

СЭЛ-1

Литер	Лист	Листов
Р	54	

Госстрой СССР Сибирский Промстройпроект

Инв. № подл. | Подп. и дата | Взам. инв. №

ПУО-682

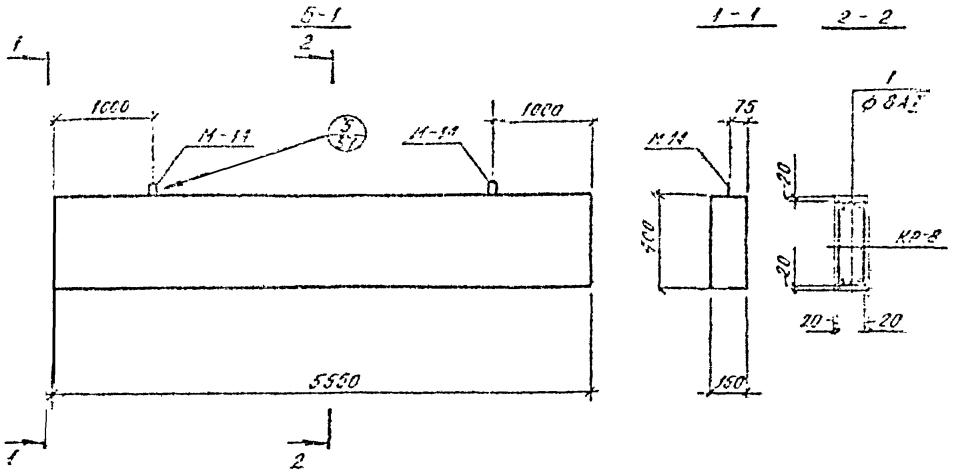

Обозн.	Зона	Поз.	Наименование	Наименование	Кол.	Кол. на испол.			Прим.
				Сборочные единицы и детали					
			серия 189-04 6вып. 1 л. 70	Каркас плоский КР-2	2				шт.
			——— " ——— л. 55	Одиночные стержни поз 1	40				шт.
			——— " ——— л. 02	Закладные детали М-11	2				шт.
				Материал:					
				Бетон М200	0,35				м³
				Серия	1.412-1				

Ведомость стержней на 1 элемент

Марка элем.	Поз	Эскиз или сечение	ф мм	Длина мм	Кол.
Б-1	1	———	8 А I	110	40

Марка элемента	Арматурные изделия							Закладные изделия						Всего
	Арматурная сталь ГОСТ 5781-75 класс А I			Арматурная сталь ГОСТ 5781-75 класс А III			Итого	Арматурная сталь ГОСТ 5781-75		Профильная сталь			Итого	
	ф мм		Итого	ф мм		Итого		Кл. А I ф мм	Класс А III ф мм					
	6	8		10				14						
Б-1	5,0	2,2	7,2	13,8		13,8	21,0	3,2					3,2	24,2

789-04 61

Ветровые лестничные клетки, оси Забрал с карнизом по серии ИИ 20

Гип	Власов	
Нач.отд.	Власов	
Гл.спец.	Мажаков	
Рук.гр.	Ивлиев	
Инженер	Серикова	
Чертил	Яшкова	

Чертежи повторного применения

Лит.	Масса	Масштаб
Р	55	

Б1

Госстрой СССР Союзгипростроммонтаж

789-04 в1

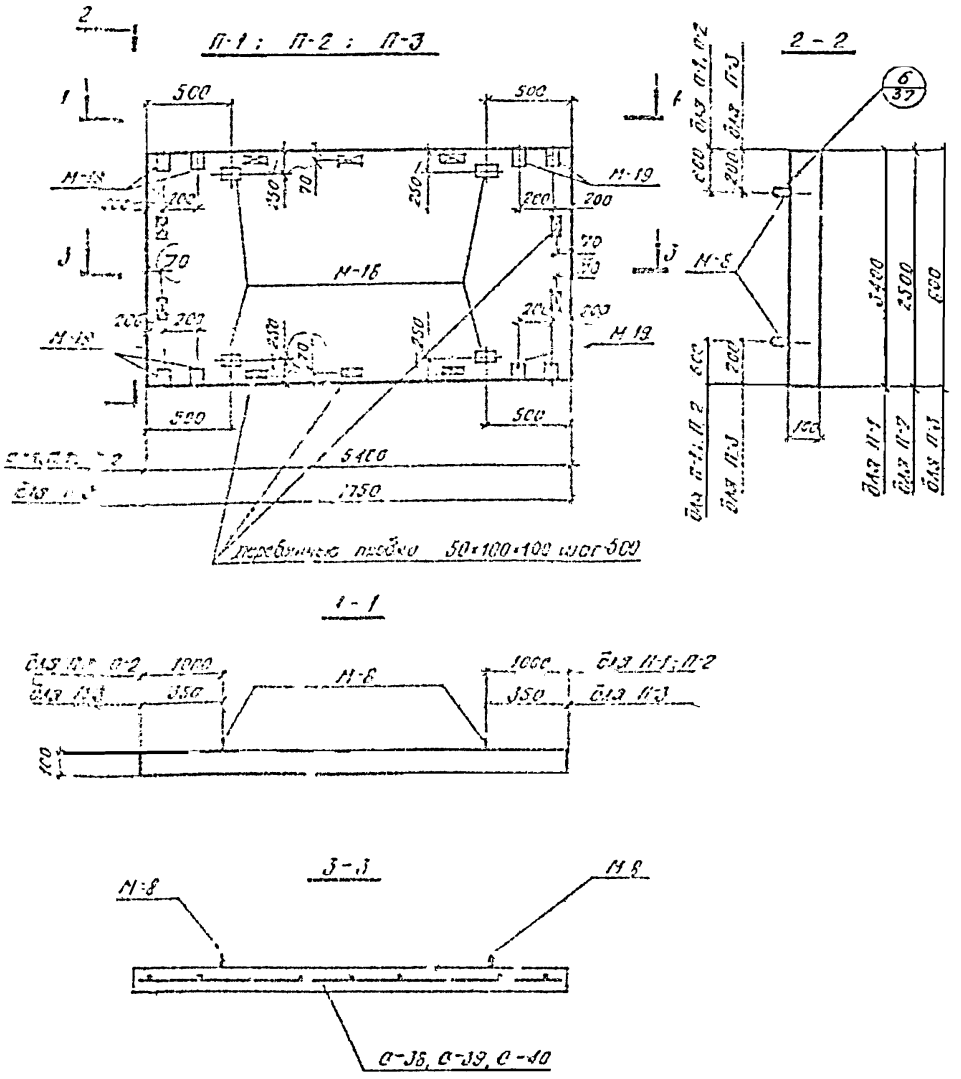

Форм.	Зона	Поз.	Обозначение	Наименование	Кол. всего			Прим.
				Сборочные единицы и детали				
			шифр 789-04 вып. 1 л 80	Сетка арматурная С-38	1			шт
			—"— л 80	то же С-39	—	1		шт
			—"— л 80	то же С-40	—	—	1	шт
			—"— л 102	Закладная деталь М-18	4	4		шт
			—"— л 103	то же М-19	—	—	8	шт
			—"— л 97	то же М-8	4	4	4	шт
				Материал				
				Бетон М 200	1,64	1,35	0,14	м³
				Марка	П-1	П-2	П-3	

Марка элемента	Арматурные изделия: Арматурн. стаж ГОСТ 5781-75 класс А I, ф мм		Итого	Арматурн. стаж ГОСТ 5781-75 класс А II, ф мм 10		Итого	Итого	Закладные изделия: Арматурн. стаж ГОСТ 5781-75 кл. А I, ф мм 14	класс А III, ф мм 6		Профильн. сталь б=6			Итого	Всего
П 1				118.2			118.2	10	1.2		5.2			16.4	134.6
П 2				86.3			86.3	10	1.2		5.2			16.4	102.7
П 3				13.1			13.1	10	1.6		6.4			18	31.1

789-04 в1

Встроенные лестничные клетки для зданий с каркасом по серии ИИ-20.

Изм.	Лист	№ докум.	Подп.	Дата
ГИП		Оленин		
Нач. отд.		Оленин		
Гл. спец.		Малахов		
Рук. гр.		Новожилов		
Инженер		Серикова		
Исполн.		Серикова		

Чертежи повторного применения

П-1 ; П-2 ; П-3

Литер	Лист	Листов
Р	56	

Госстрой СССР Сибирский Промстройпроект.

Инв. № подл. | Подп. и дата | Взам. инв. № | Подпись | Дата | Гл. инженер | Гл. арх. | Проверил | Отделение | Чертежи | Материалы

789-04.61

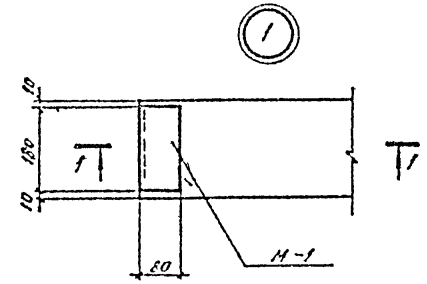

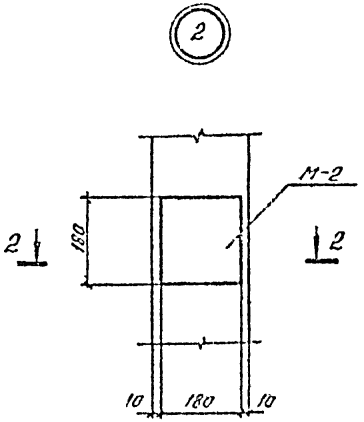

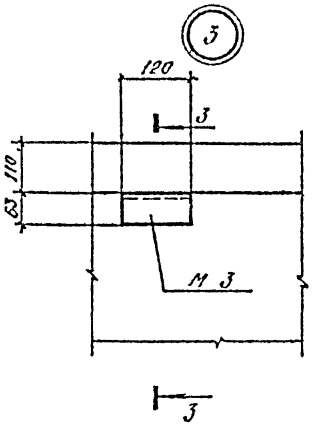

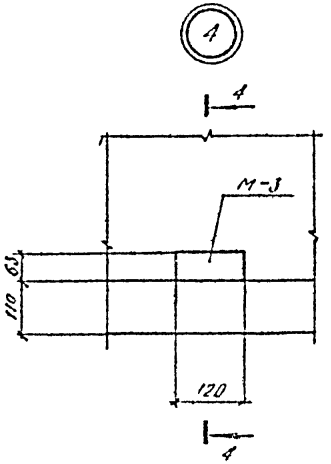

1 – 1

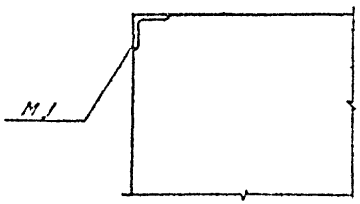

2 – 2

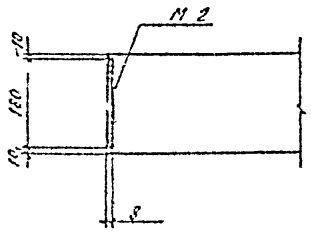

3 – 3

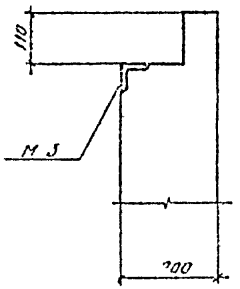

4 – 4

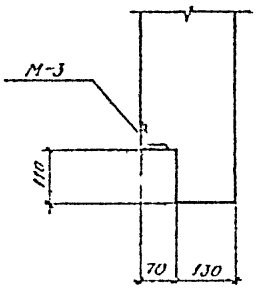

5

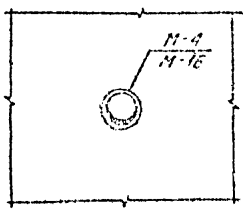

6

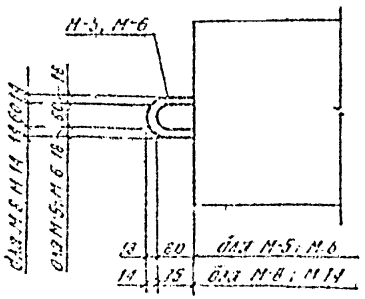

Изм.	Лист	№ докум.	Подп.	Дата	
ГИП		Олейник			
Нач. сект.		Олейник			
Гл. спец.		Маляхов			
Нач. гр.		Перовский			
Инж.		Сергеева			
Техн.		Сергеева			

789-04 в.1

Встроенные лестничные клетки для зданий с каркасом по серии НИ-20.

Чертежи повторного применения

Литер	Лист	Листов
Р	57	

Узлы 1: 6

Госстрой СССР Союзный проектстройпроект.

Инв. № подл. | Подп. и дата | Взам. инв. № | Инв. № дубл. | Подп. и дата

Типовые детали | 27.831-1 | Ивлиевка

789-0461

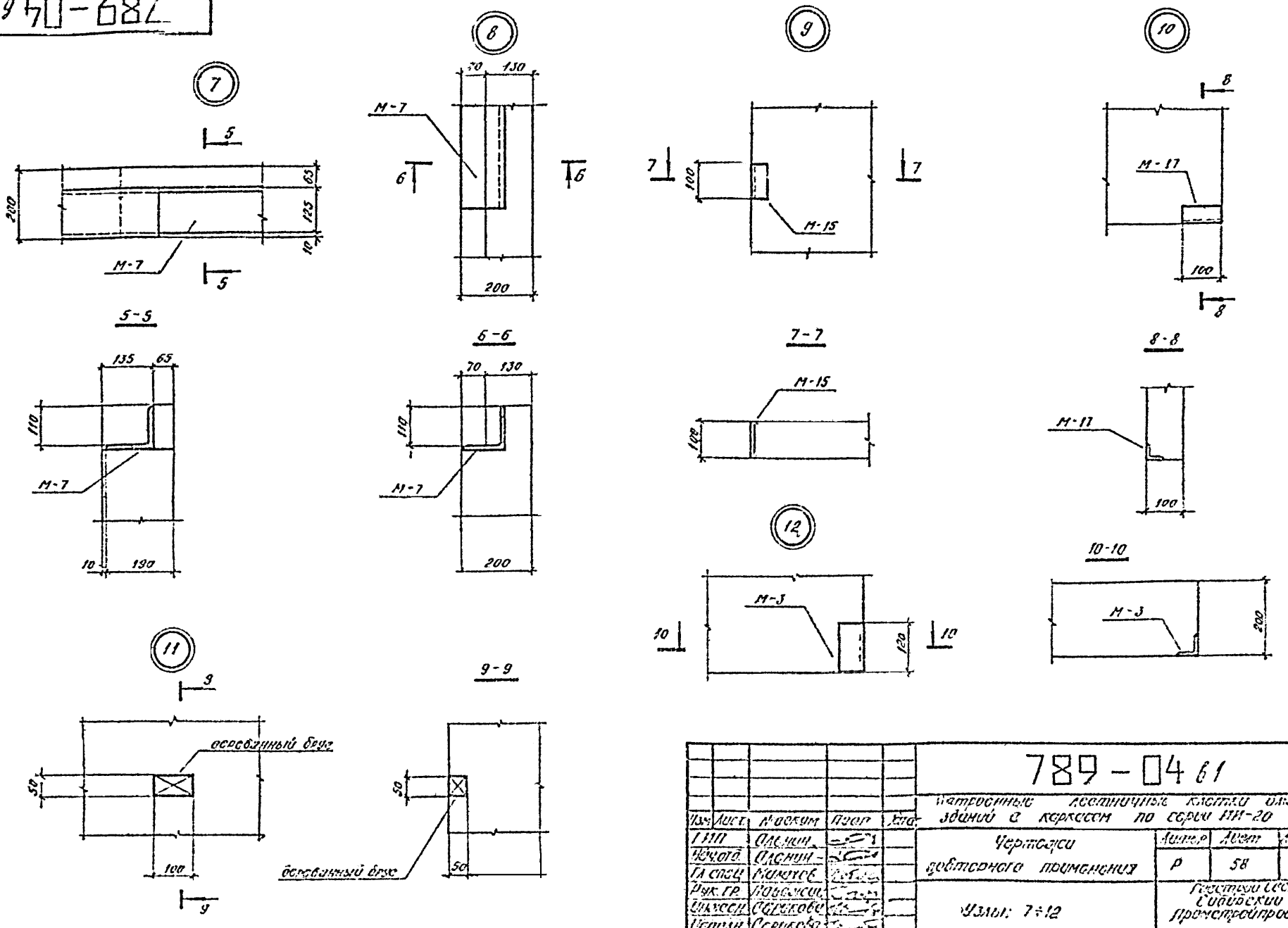

Изм.	Лист	№ докум.	Подп.	Дата	789-0461
ГИП		Аленин			Патронные лестничные клетки для зданий с каркасом по серии ИИ-20
Нач.отд.		Аленин			Чертежи повторного применения
Гл.спец.		Малахов			Узлы: 7÷12
Рук.гр.		Павлович			
Инженер		Серикова			
Исполн.		Серикова			

Литер	Лист	Листов
Р	58	

Госстрой СССР Сибирский Промстройпроект

Инв.№ подл. | Подп. и дата | Взам. инв. № | Гл. арх. инв. | Проверил | Стадиров | Шатов | Молодова

789-0461

АПУ-1, АПУ-1а

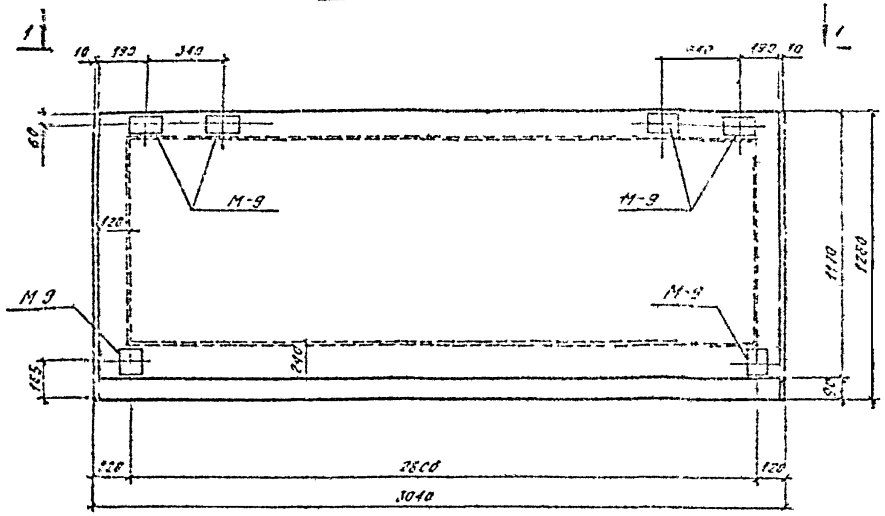

1-1

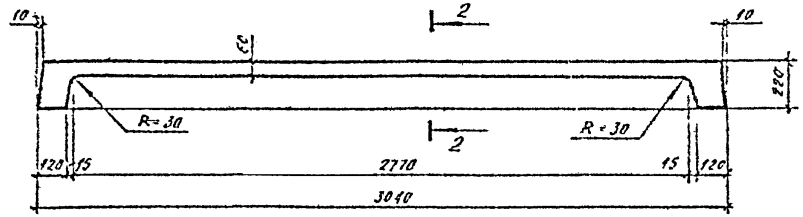

2-2

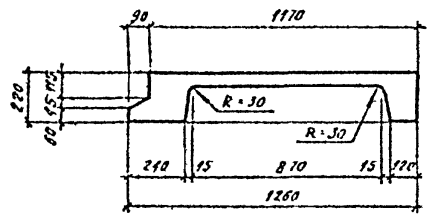

Уч.	Зона	Поз.	Обозначение	Наименование	Число			Прим.
				Закладные детали				
			шифр 789-0461-л 95	М-9	6	6		шт
				Материалы				
				Бетон М 400	0,41	0,41		м³
				Марки	АПУ 1	АПУ 1а		

Марка элемента	Арматурные изделия: Арм. сталь ГОСТ 5781-75, кл. АI, ф, мм		Итого	Арм. сталь ГОСТ 5781-75, кл. АII, ф, мм		Итого	Итого	Закладные изделия: Арм. сталь ГОСТ 5781-75, АI, ф, мм	кл. АII, ф, мм		Профильн. сталь, б×бм			Итого	Вага
									8						
АПУ-1									1,97		10,55			12,52	12,52
АПУ-1а									1,97		10,55			12,52	12,52

Примечания

1. Площадки АПУ-1 и АПУ-1а выполнить соответственно по чертежам площадок АП-1 и АП-1а серия ИИ 27 1/70 с дополнениями по данному чертежу
2. В таблице „выборка стали на 1 элемент" дан только дополнительный расход материалов

Изм.	Лист	N докум.	Подп.	Дата
ГИП	Оленин			
Нач. отд.	Оленин			
Гл. спец.	Малахов			
Рук. гр.	Поборжский			
Инженер	Серикова			
Исполн.	Серикова			

789-0461

Встроенные лестничные клетки для зданий с каркасом по серии ИИ-20

Чертежи повторного применения	Литер	Лист	Листов
	Р	59	

АПУ-1, АПУ-1а
Опалубочный чертеж

Госстрой СССР
Сибирский Промстройпроект

Инв. № подл. | Подп. и дата | Гл. конструктор | Гл. арх. инж. | Проверил | Мерзлова | Столяров

1970-687

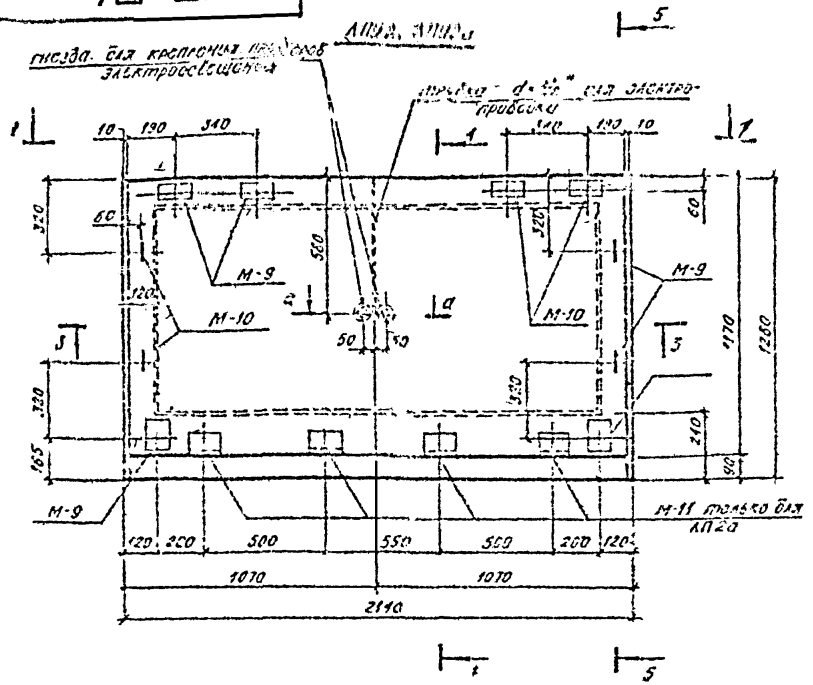

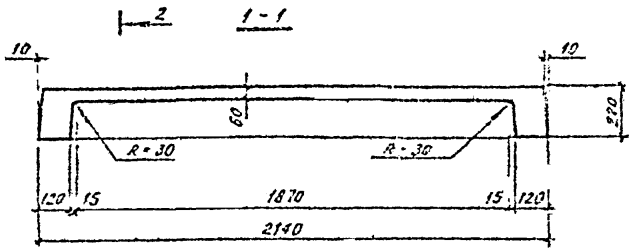

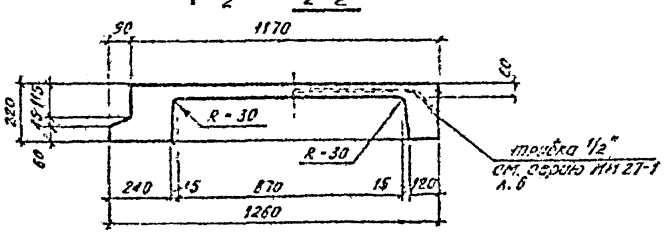

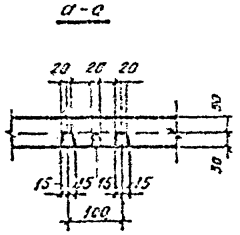

Формат	Зона	Поз.	Обозначение	Наименование	Кол-во на испол.			Прим.
			Шифр 789-046.1 л. 67	Каркасы КР-3	2	2		
			—"— л. 68	КР-4	2	2		
			—"— л. 81	Сетки С-28	1	1		
			—"— л. 82	С-29	1	1		
				Закладные детали				
			Шифр 789-046.1 л. 96	М-9	6	6		
			серия ИИ 27-1 л. 22 11-3	М-10	4	4		
			серия ИИ 27-1 л. 22 М-4	11-11	-	4		
				Материалы				
				Бетон М400	0,36	0,36		м³
				Марка	АПУ2	АПУ2а		

Марка элемента	Арматурные изделия						Итого	Закладные изделия						Итого	Всего
	Арматурная сталь ГОСТ 5781-75				Арм. сталь ГОСТ 6727-53			Арматурная сталь ГОСТ 5781-75			Прок. сталь				
	класса А-I		класса А-II		класса В-I			кл. А-I	кл. А-II	кл. А-III					
	ϕ_1 мм	Итого	ϕ мм	Итого	ϕ мм	Итого		ϕ мм	ϕ мм	ϕ мм	$b \times \delta$ мм	Лист ГОСТ 19903-74	Швеллер ГОСТ 8240-72		
	6		6		5			12	12	6					
АПУ2	7.11	7.11	6.62	6.62	8.56	8.56	22.31	3.6	—	1.97	10.55	—	—	16.12	38.43
АПУ2а	7.11	7.11	6.62	6.62	8.56	8.56	22.31	3.6	3.12	1.91	10.55	5.86	0.16	28.88	50.59

Примечание. 1 армирование см. л. 63

| | | | | | | | |

789-04 61

1-1

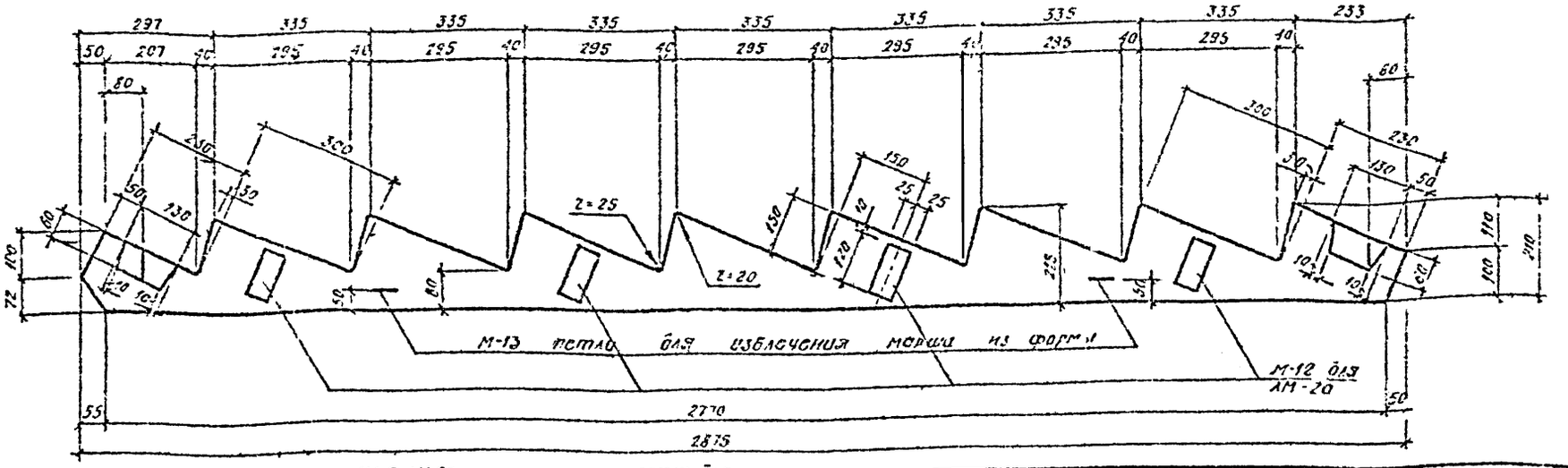

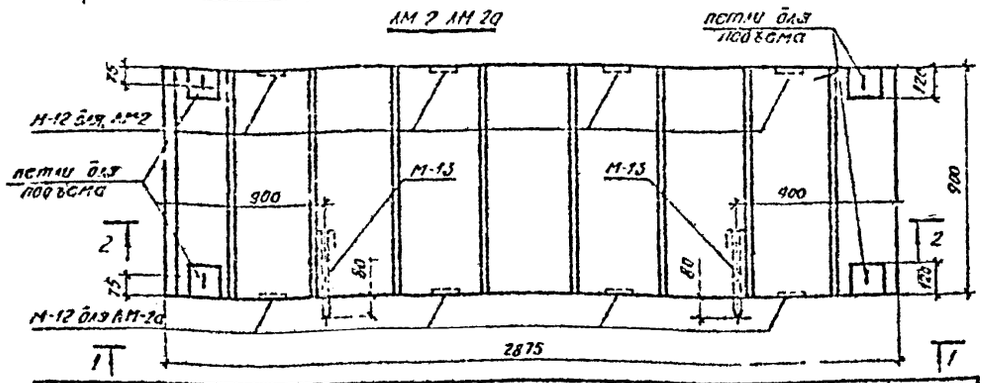

Марка элемента	Арматурные изделия									Закладные изделия						Всего
	Арм. сталь ГОСТ 5781-75			Арм. сталь ГОСТ 5781-75			Арм. сталь ГОСТ 6727-53		Итого	Арм. сталь ГОСТ 5781-75		Профильн. сталь ГОСТ 380-60	ГОСТ 5915-70	Итого		
	кл. А-I			кл. А-II			кл. В-I			кл. А-I						
	ф, мм		Итого	ф мм		Итого	ф	Итого		ф мм						
	10			10	12		5			8	10	6-8	сетка М12			
АМ-2, АМ-2а	1,36		1,36	10	23,9	33,9	10,95	10,9	46,21	1,28	1,1	1,52	0,08	3,98		50,29

Примечание 1 Армирование см. лист 62

Форм	Зона	Поз.	Обозначение	Наименование	Кол. об. на исполн.			Прим
			1 Шифр 789-04 в.1 л. 64	Каркас пространст. КП-1	1	1		
				Закладные детали				
			серия ИИ 27-1 л. 22 М-1	М-12	4	4		
			серия ИИ 27-1 л. 22 М-9	М-13	2	2		
				Материалы				
				Бетон М 400	0,39	0,39		$м^3$
				Масса	АМ-2	АМ-2а		

Изм.	Лист	№ докум.	Подп.	Дата
ГИП		Оленин		
Нач. отд.		Оленин		
Гл. спец.		Малахов		
Рук. гр.		Поворский		
Инженер		Серикова		
Исполн.		Серикова		

789-04 61

Ветреные лестничные клетки для зданий с каркасом по серии ИИ 20

Чертежи повторного применения

АМ 2, АМ 2а Опалубочный чертеж

Литер	Лист	Листов
Р	61	

Госстрой СССР Сибирский Промстройпроект

Инв. № подл. | Подп. и дата | Взам. инв. № | Проверил | Гл. арх. инж. | Гл. конструктор | Стоцяров | Мирозова

789-04 б1

2 - 2

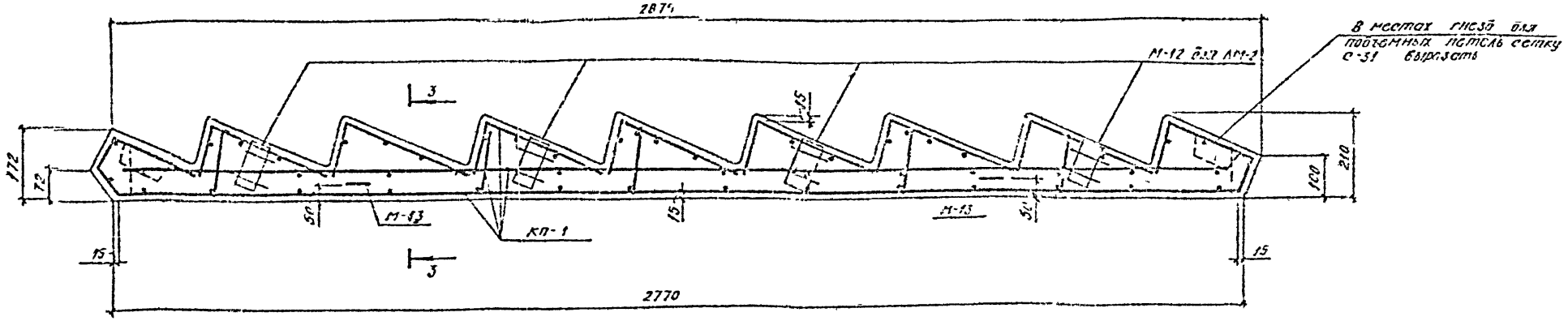

3 - 3

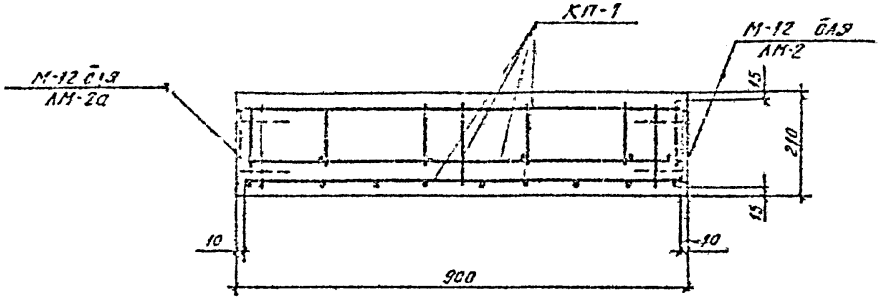

Примечания:

1. Линия разреза 2-2 дана на листе 51.
2. Пространственный каркас см. на листе 64.
3. Петли поз. 2" приварить к сетке С-30 электродуговой сваркой сплошным швом l=150мм h=6мм. Применять электроды типа Э-42 по ГОСТ 9467-75
4. Лестничный марш АМ-2 применяется в лестничных клетках с правым заходом, лестничный марш АМ-2а в лестничных клетках с левым заходом.

				7.89-04 б.1			
				Встроенные лестничные клетки для зданий с каркасом по серии КИ-20.			
Изм.	Лист	№ докум.	Подп.	Дата			
ГИП	Оленин			Чертежи повторного применения	Литер	Лист	Листов
Нач. отд.	Оленин				Р	62	
Гл. спец.	Малахов						
Рук. гр.	Подорожный			АМ-2, АМ-2а	Госстрой СССР Сибирский Промстройпроект		
Инженер	Серикова			Разрезы 2:2; 3-3			
Исполн.	Серикова						

Столяров
Титов
Морозова
Гл. конструктор
Гл. арх. ОМ
Проверил
Инв. № подл.
Подп. и дата

1910-68L

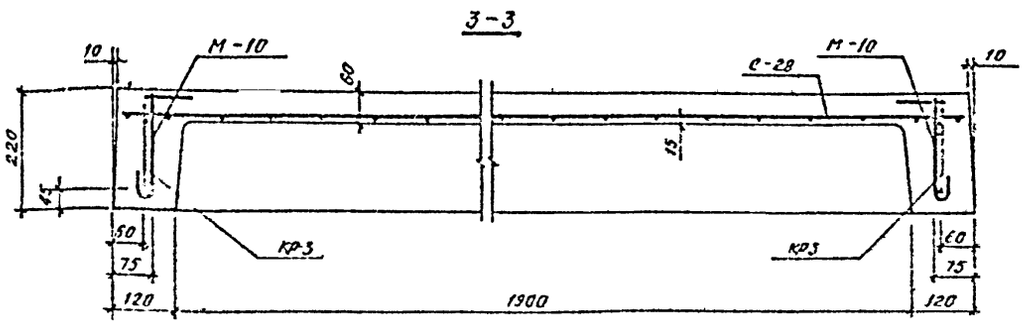

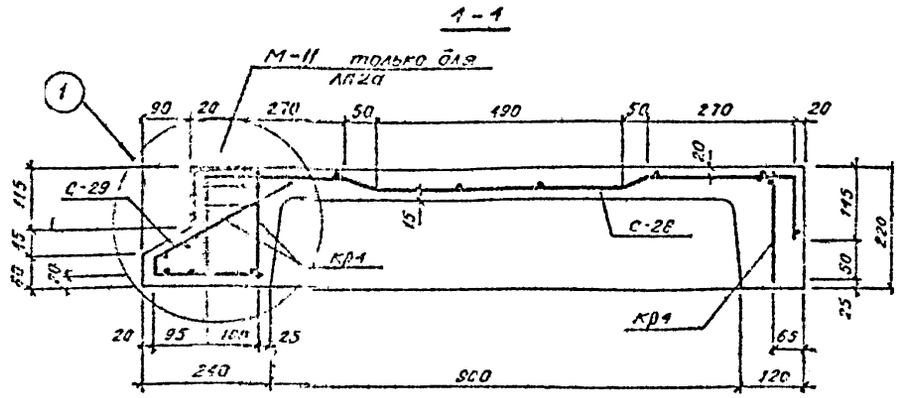

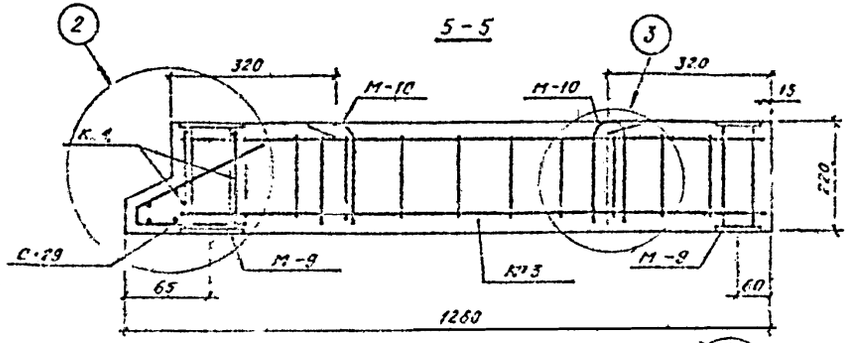

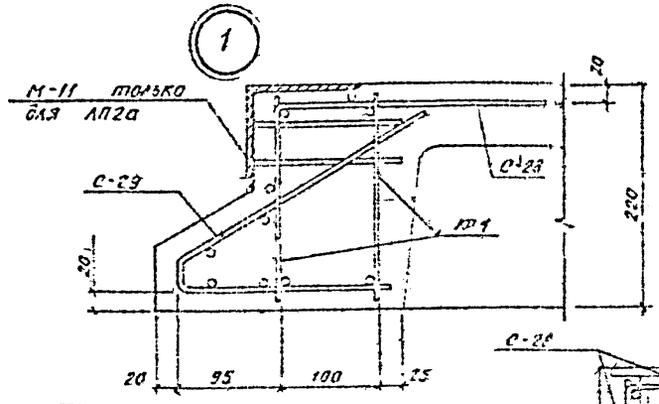

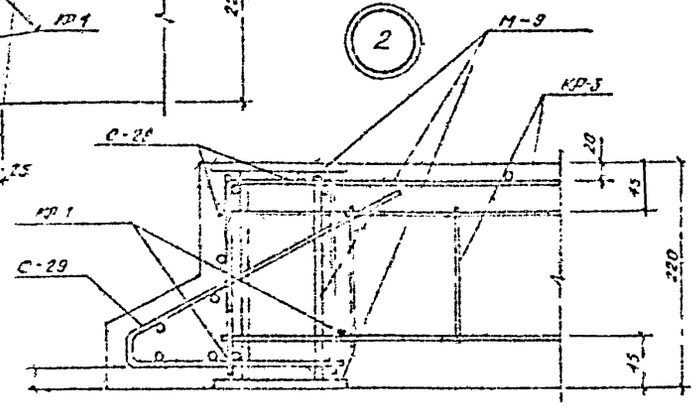

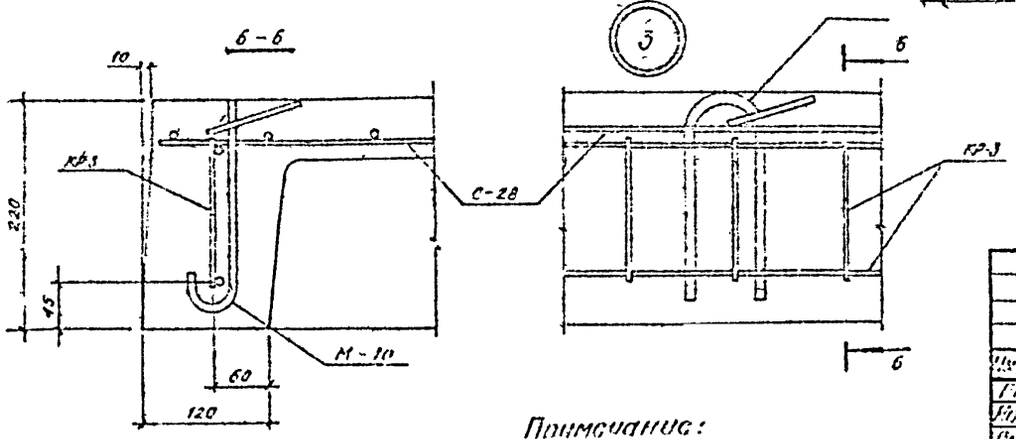

Примечание:

Линии сечений 3-3, 4-4, 5-5 см. лист 60

				789-04 61	
				Встроенные лестничные клетки для зданий с каркасом по серии ИИ-20.	
Инв. № подл.	Подпись и дата	Взам. инв. №	Инв. № дубл.		
ГИП	Ольшанский			Чертежи рабочего применения	Стадия Лист Листов: Р 63
Руководитель	Сенин				
Гл. спец.	Гольцев				
Инженер	Хомякова			ЛП2а ЛП4-2а. Армирование. Узлы 1, 2, 3	Госстрой СССР Сибирский промстройпроект
Нормоконтроль	Гольцев				
Утвердил	Ефимов				

Инв. № подл. | Подпись и дата | Взам. инв. №

1970-687

КП-1

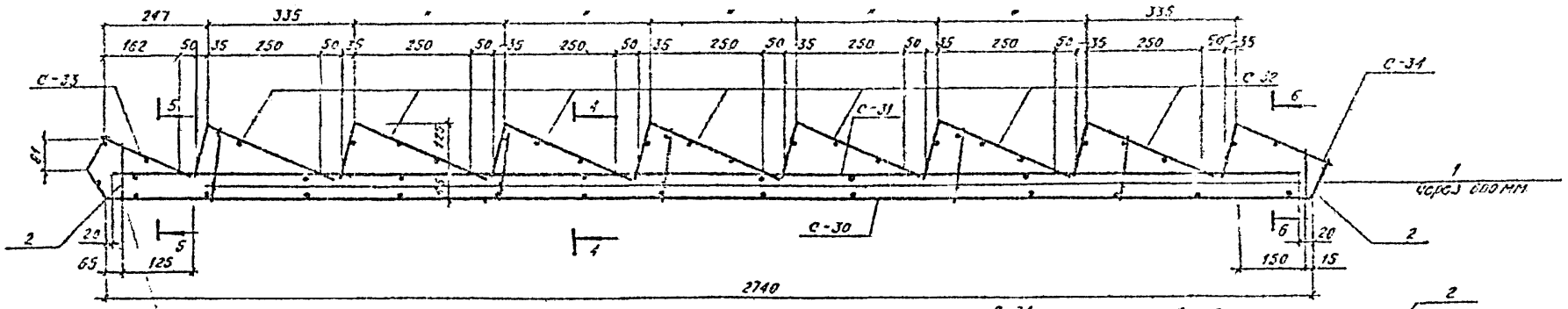

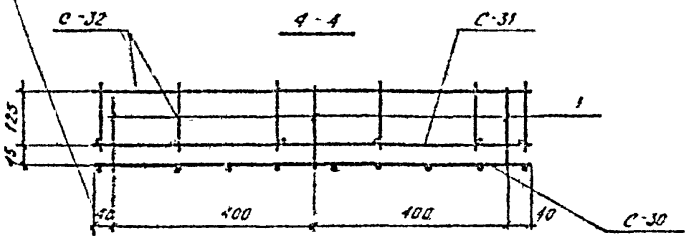

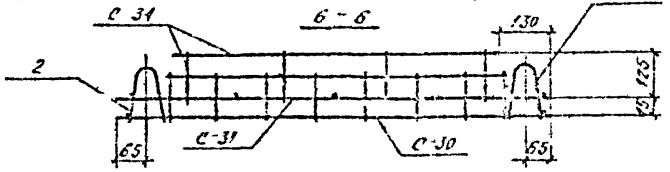

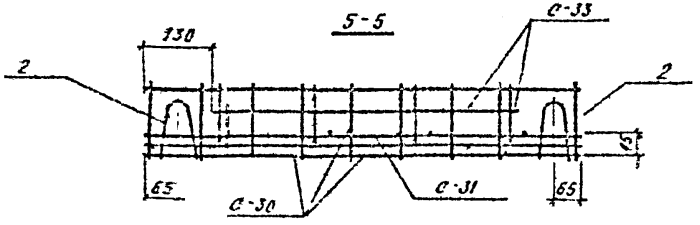

Марка эл-та	Поз.	Эскиз или сечение	ф, мм	Длина, мм	Кол.
КП-2, КП-2а	1		5В-I	170	15
	2	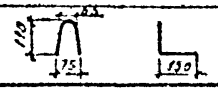	10АI	350	8

Примечание: 1. Примечания см. лист 62.

Форм	Зона	Поз.	Обозначение	Наименование		Кол-во на изделие			Прим.
			Шифр 789-0461 л. 83	сетка	С-30	1			
			" л. 84	сетка	С-31	1			
			" л. 85	сетка	С-32	7			
			" л. 86		С-33	1			
			" л. 86		С-34	1			
		1	" л. 64	стержни	обычные	15			
		2	" л. 64	стержни	обычные	4			
						Разраб.	КП-1		

Изм.	Лист	№ докум.	Подп.	Дата	
ГИП	Шк. ИИ				
Нач. отд.	Олснин				
Гл. спец.	Маматов				
Рук. гр.	Новожил				
Инженер	Серикова				
Исполн.	Серикова				

789-04 61

Встроенные лестничные клетки 6 и 7 этажей с каркасом по серии КИ 20

Чертежи повторного применения

Пространственный каркас КП 1

Литер	Лист	Листов
Р	64	

Госстрой СССР Сибирский Промстройпроект

Стальной	Монтаж	Москва
А конструкц.		сборные
II фаг. инд.		Армирование
Инв. № подл.	Подп. и дата	
Взам. инв. №		

789-04 б1

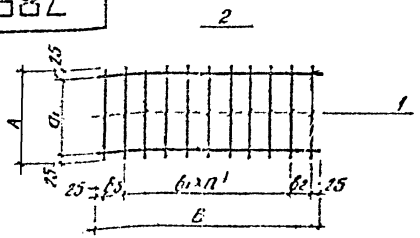

Марка	Размеры в мм										m	n	Масса кг
	Позиц. 1		Позиц. 2		a_1	a_2	a_3	b_1	b_2	b_3			
	A	шт	B	шт									
КР-1	190	12	2150	2	140	—	—	200	150	150	1	9	1.5
КР-2	190	6	950	2	140	—	—	200	150	150	1	3	0.7

Форм.	Зона	Поз.	Обозначение	Наименование	Кол-во на исполн.					Прим.
		1		ФбА-I ГОСТ 5781-75	0.5	0.3				кг
		2		ФбА-I ГОСТ 5781-75	1.0	0.4				кг
				Марка	КР1	КР2				

1. Сварные арматурные каркасы изготовить в соответствии с ГОСТ 10922-75 и ГОСТ 14098-68.
2. При сварке арматурных изделий руководствоваться СН 393-69.

789-04 б.1

Встроенные лестничные клетки для зданий с каркасом по серии ИИ-20

Чертежи повторного применения

Каркасы: КР-1; КР-2

Лист	Лист	Листов
Р	65	

Госстрой СССР Сибирский Промстройпроект

789-04 б1

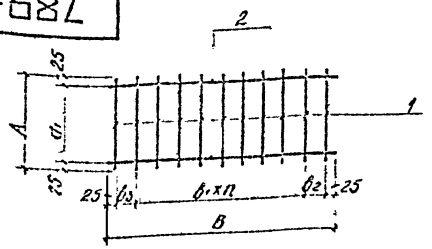

Марка	Размеры в мм										m	n	Масса кг
	Позиц. 1		Позиц. 2		a_1	a_2	a_3	b_1	b_2	b_3			
	A	шт	B	шт									
КР-5	90	7	1170	2	40	—	—	200	160	160	—	1	1.1
КР-6	190	5	190	2	140	—	—	200	170	170	—	2	0.6

Форм.	Зона	Поз.	Обозначение	Наименование	Кол-во на исполн.					Прим.
		1		ФбАI ГОСТ 5781-75	0.1	0.2				кг
		2		ФбАI ГОСТ 5781-75	1.0	0.4				кг
				Марка	КР-5	КР-6				

1. Сварные арматурные каркасы изготовить в соответствии с ГОСТ 10922-75 и ГОСТ 14098-68.
2. При сварке арматурных изделий руководствоваться СН 393-69.

789-04 б.1

Встроенные лестничные клетки для зданий с каркасом по серии ИИ-20

Чертежи повторного применения

Каркасы: КР-5, КР-6.

Лист	Лист	Листов
Р	66	

Госстрой СССР Сибирский Промстройпроект

789-04 в1

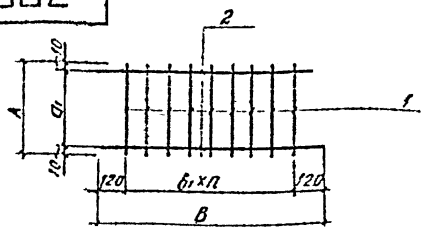

Марка	Размеры в мм												
	Позиц. 1		Позиц. 2		a_1	a_2	a_3	$в_1$	$в_2$	$в_3$	m	n	Масса кг
	A	шт	B	шт									
КР3	150	10	1140	2	130	–	–	100	–	–	–	9	0,8

Форм.	Зона	Поз.	Обозначение	Наименование	Кол-во на исполн.					Прим.
		1		6А-I ГОСТ 5781-75	0,3					
		2		6А-I -"- -"- -"-	0,5					
				Марка	КР3					

1. Сварные арматурные каркасы изготовить в соответствии с ГОСТ 10922-75 и ГОСТ 14098-68
2. При сварке арматурных изделий руководствоваться СН 393-69

789-04 в1

Встроенные лестничные клетки для зданий с каркасом по серии ИИ-20

Изм.	Лист	№ докум.	Подп.	Дата
ГИП		Олонин		
Нач. отд.		Олонин		
Гл. спец.		Малахов		
Рук. гр.		Новожилов		
Инж. сер.		Сорокова		
Исполн.		Сорокова		

Чертежи повторного применения

Литер	Лист	Листов
Р	67	

Каркасы - КР3

Госстрой СССР Сибирский Промстройпроект

Инв. № подл. | Подпись и дата | Взам. инв. № | Инв. № дубл. | Подпись и дата | Справ. № | Гл. конструктор | Гл. арх. ин-та | Проверил | Отдел | Разраб. | Мороз | Сталеров | Тишков

789-04 в1

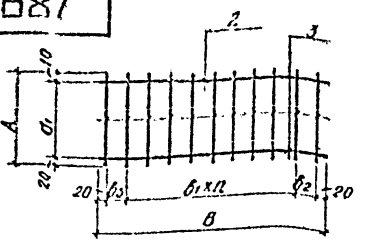

Марка	Размеры в мм												
	Позиц. 1		Позиц. 2		Позиц. 3		a_1	$в_1$	$в_2$	$в_3$	m	n	Масса кг
	A	шт	B	шт	B	шт							
КР4	190	23	2100	1	2100	1	150	100	30	30	–	20	48

Форм.	Зона	Поз.	Обозначение	Наименование	Кол-во на исполн.					Прим.
1				6А-I ГОСТ 5781-75	1,9					
2				6А-I -"- -"- -"-	0,5					
3				16А II -"- -"- -"-	3,3					
				Марка	КР-4					

1. Сварные арматурные каркасы изготовить в соответствии с ГОСТ 10922-75 и ГОСТ 14098-68.
2. При сварке арматурных изделий руководствоваться СН 393-69

789-04 в1

Встроенные лестничные клетки для зданий с каркасом по серии ИИ-20

Изм.	Лист	№ докум.	Подп.	Дата
ГИП		Олонин		
Нач. отд.		Олонин		
Гл. спец.		Малахов		
Рук. гр.		Новожилов		
Инж. сер.		Сорокова		
Исполн.		Сорокова		

Чертежи повторного применения

Литер	Лист	Листов
Р	68	

Каркасы КР-4

Госстрой СССР Сибирский Промстройпроект

Инв. № подл. | Подпись и дата | Взам. инв. № | Инв. № дубл. | Подпись и дата | Справ. № | Гл. конструктор | Гл. арх. ин-та | Проверил | Отдел | Разраб. | Мороз | Сталеров | Тишков

789-04 61

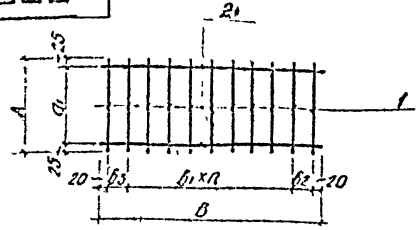

Марка	Размеры в мм: Позиция 1 A	Шт.	Позиция 2 B	Шт.	a_1	a_2	a_3	$б_1$	$б_2$	$б_3$	m	n	Масса кг
КР-7	[illegible]	4	490	2	40	—	—	150	150	150	—	1	0.3
КР-9	[illegible]	11	2970	2	140			200	200	200	—	8	1.4

Форм.	Зона	Поз.	Обозначение	Наименование	Кол-во на исполн.					Прим.
		1		ф 6 ГОСТ 5781-75	0.1	0.5				кг
		2		ф 6 ГОСТ 5781-75	0.2	0.9				кг
				Марка	КР-7	КР-9				

1. Сварные арматурные каркасы изготовить в соответствии с ГОСТ 10922-75 и ГОСТ 14098-68
2. При сварке арматурных изделий руководствоваться СН 393-69

789-04 61

Ветровенные лестничные клетки для зданий с каркасом по серии ИИ-20

Инж.	Авторы	Чертежи повторного применения	Лист	Листов
ГИП	Оленин		Р	69
Рук. гр.	Поляков	Каркасы: КР-7, КР-9	Госстрой СССР Сибирский Промстройпроект	

789-04 61

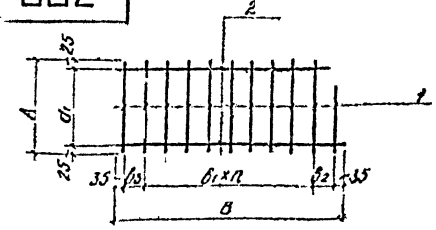

Марка	Размеры в мм: Позиция 1 A	Шт.	Позиция 2 B	Шт.	a_1	a_2	a_3	$б_1$	$б_2$	$б_3$	m	n	Масса кг
КР-8	390	290	5540	2	340	—	—	200	150	150	—	8	9.4

Форм.	Зона	Поз.	Обозначение	Наименование	Кол-во на исполн.					Прим.
		1		ф 6А I ГОСТ 5781-75	2.9					кг
		2		ф 10А III ГОСТ 5781-75	6.9					кг
				Марка	КР 8					

1. Сварные арматурные каркасы изготовить в соответствии с ГОСТ 10922-75 и ГОСТ 14098-68
2. При сварке арматурных изделий руководствоваться СН 393-69.

789-04 61

Ветровенные лестничные клетки для зданий с каркасом по серии ИИ-20

Инж.	Авторы	Чертежи повторного применения	Лист	Листов
ГИП	Оленин		Р	70
Рук. гр.	Поляков	Каркасы: КР-8	Госстрой СССР Сибирский Промстройпроект	

789-04 61

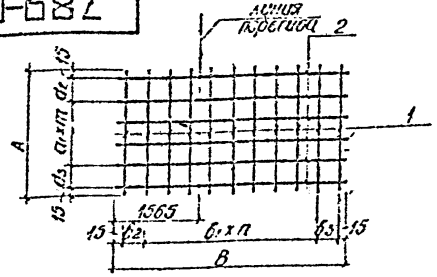

Марка	Размеры в мм										m	n	Масса кг
	Позиц. 1		Позиц. 2		a_1	a_2	a_3	b_1	b_2	b_3			
	A	шт	B	шт									
С-1	2370	22	4130	13	200	140	200	200	100	200	10	19	41,8
С-2	2370	16	3020	13	200	140	200	200	250	200	10	13	30,8
С-7	1170	22	4130	7	200	140	200	200	100	200	4	19	21,6
С-9	1170	16	3080	7	200	140	200	200	250	200	4	13	15,9

Форм	Зона	Поз.	Обозначение	Наименование	Кол-во на исполн.					Прим
		1		ф8А-I ГОСТ 5781-75	20,6	15,0	10,2	7,4		кг
		2		ф8А-I ГОСТ 5781-75	21,2	15,8	11,4	8,5		кг
				Марка	С-1	С-2	С-7	С-9		

1. Сварные арматурные сетки изготовить в соответствии с ГОСТ 10922-75 и ГОСТ 14098-68
2. При сварке арматурных изделий руководствоваться СН 393-69

789-04 61

Встроенные лестничные клетки для зданий с каркасом по серии ИИ-20

Изм.	Лист	№ докум.	Подп.	Дата
ГИП	Оленин			
Нач. отд.	Оленин			
Гл. спец.	Малахов			
Рук. гр.	Кобажский			
Инженер	Серикова			
Исполн.	Серикова			

Чертежи повторного применения

Литер	Лист	Листов
Р	71	

Сетки С-1; С-2; С-7; С-9

Госстрой СССР Сибирский Промстройпроект

789-04 61

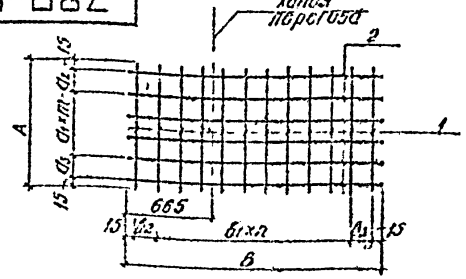

Марка	Размеры в мм										m	n	Масса кг
	Позиц. 1		Позиц. 2		a_1	a_2	a_3	b_1	b_2	b_3			
	A	шт	B	шт									
С-5	2370	17	3230	13	200	140	200	200	200	200	10	14	32,5
С-6	2370	12	2180	13	200	140	200	200	150	200	10	9	22,4
С-8	1170	17	3230	7	200	140	200	200	200	200	4	11	16,7

Форм	Зона	Поз.	Обозначение	Наименование	Кол-во на исполн.					Прим
		1		ф8А-I ГОСТ 5781-75	15,9	11,2	7,8			кг
		2		ф8А-I ГОСТ 5781-75	16,6	11,2	8,9			кг
				Марка	С-5	С-6	С-8			

1. Сварные арматурные сетки изготовить в соответствии с ГОСТ 10922-75 и ГОСТ 14098-68.
2. При сварке арматурных изделий руководствоваться СН 393-69

789-04 61

Встроенные лестничные клетки для зданий с каркасом по серии ИИ-20

Изм.	Лист	№ докум.	Подп.	Дата
ГИП	Оленин			
Нач. отд.	Оленин			
Гл. спец.	Малахов			
Рук. гр.	Кобажский			
Инженер	Серикова			
Исполн.	Серикова			

Чертежи повторного применения

Литер	Лист	Листов
Р	72	

Сетки С-5; С-6; С-8

Госстрой СССР Сибирский Промстройпроект

789-04 61

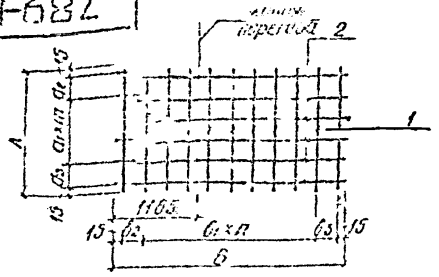

Марка	Размеры в мм										m	n	Масса кг
	Позиц. 1		Позиц. 2		a_1	a_2	a_3	b_1	b_2	b_3			
	A	шт.	B	шт.									
С-3	2370	20	3130	13	200	140	200	200	100	200	10	11	37.7
С-4	2370	14	2680	13	200	140	200	200	250	200	10	11	26.8

Форм	Зона	Поз	Обозначение	Наименование	Кол-во на исполн.					Прим.
		1		⌀ВА-I ГОСТ 5781-75	18.4	13.1				кг
		2		⌀ВА-I ГОСТ 5781-75	19.3	13.7				кг
				Марка	С-3	С-4				

1. Сварные арматурные сетки изготовить в соответствии с ГОСТ 10922-75 и ГОСТ 14098-68
2. При сварке арматурных изделий руководствоваться СН 393-69.

Стандарт. Изделия | Материалы | Гл. конструктор | Гл. арх. отд. | Проверил | Инв. № подл. | Подпись и дата

789-04 61

Встроенные лестничные клетки для зданий с каркасом по серии ИИ-20

Изм.	Лист	№ докум.	Подп.	Дата
Гл. инж.		Оленин		
Нач. отд.		Оленин		
Гл. спец.		Малахов		
Рук. гр.		Набожный		
Инженер		Серикова		
Исполн.		Серикова		

Чертежи повторного применения

Сетки С-3, С-4

Литер	Лист	Листов
Р	73	

Госстрой СССР Сибирский Промстройпроект

789-04 61

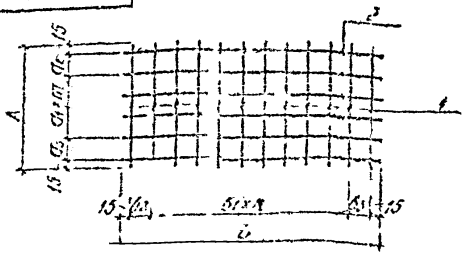

Марка	Размеры в мм										m	n	Масса кг
	Позиц. 1		Позиц. 2		a_1	a_2	a_3	b_1	b_2	b_3			
	A	шт.	B	шт.									
С-20	2150	9	1580	12	200	120	200	200	150	200	9	6	15.1
С-21	2370	6	1060	13	200	140	200	200	220	210	10	3	11.0
С-23	2150	5	680	12	200	120	200	150	150	200	9	2	7.5
С-27	1090	11	2010	7	200	150	130	200	200	240	4	5	10.5

Форм	Зона	Поз	Обозначение	Наименование	Кол-во на исполн.					Прим.
		1		⌀ВА-I ГОСТ 5781-75	7.6	5.6	4.3	4.8		кг
		2		⌀ВА-I ГОСТ 5781-75	7.5	5.4	3.2	5.1		кг
				Марка	С-20	С-21	С-23	С-27		

1. Сварные арматурные сетки изготовить в соответствии с ГОСТ 10922-75 и ГОСТ 14098-68
2. При сварке арматурных изделий руководствоваться СН 393-69

Стандарт. Изделия | Материалы | Гл. конструктор | Гл. арх. отд. | Проверил | Инв. № подл. | Подпись и дата

789-04 61

Встроенные лестничные клетки для зданий с каркасом по серии ИИ-20

Изм.	Лист	№ докум.	Подп.	Дата
Гл. инж.		Оленин		
Нач. отд.		Оленин		
Гл. спец.		Малахов		
Рук. гр.		Набожный		
Инженер		Серикова		
Исполн.		Серикова		

Чертежи повторного применения

Сетки С-20, С-21, С-23, С-27

Литер	Лист	Листов
Р	74	

Госстрой СССР Сибирский Промстройпроект

789-04 б.1

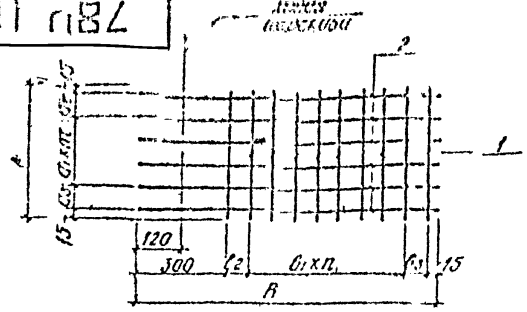

Марка	Размеры в мм: Позиц. 1		Позиц. 2		a_1	a_2	a_3	b_1	b_2	b_3	m	n	Масса кг
	A	кол.	B	кол.									
С-10	2150	8	1665	12	200	120	200	200	200	170	9	3	11.6
С-14	2150	1	785	12	200	120	200	200	170	100	9	1	7.1
С-15	950	8	1665	6	200	120	200	200	200	170	3	1	7.0
С-17	950	1	185	6	200	120	200	200	110	100	3	1	3.4
С-26	1170	2	520	7	200	140	200	205	—	—	4	1	23

Форм	Зона	Поз	Обозначение	Наименование	Кол-во на отпуск					Прим.
		1		⌀6А-I ГОСТ 5781-75	6.8	3.4	3.0	1.1	0.9	К2
		2		⌀6А-I ГОСТ 5781-75	8.0	3.1	4.0	1.5	1.4	К2
				Марка	С-10	С-14	С-15	С-17	С-26	

1. Сварные арматурные сетки изготовить в соответствии с ГОСТ 10922-75 и ГОСТ 14098-68
2. При сварке арматурных изделий руководствоваться СН 393-69

Изм.	Лист	№ докум.	Подп.	Дата
ГИП		Оленин		
Нач. отд.		Оленин		
Гл. спец.		Малахов		
Рук. гр.		Поборский		
Инженер		Семикова		
Исполн.		Морозова		

789-04 б.1

Встроенные лестничные клетки для зданий с каркасом по серии ИИ-20

Чертежи повторного применения

Литер	Лист	Листов
Р	75	

Сетки: С-10; С-14; С-15; С-17; С-26

Госстрой СССР Сибирский Промстройпроект

Инв. № подл. | Подпись и дата | Взам. инв. №

789-04 б.1

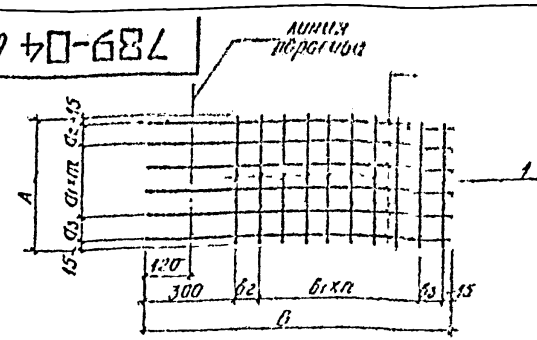

Марка	Размеры в мм: Позиц. 1		Позиц. 2		a_1	a_2	a_3	b_1	b_2	b_3	m	n	Масса кг
	A	кол.	B	кол.									
С-25	1170	4	945	7	200	140	200	200	200	130	4	1	4.5
С-13	2150	6	1265	12	200	120	200	200	200	170	9	3	11.2
С-37	490	3	695	4	200	130	130	190	190	—	1	1	1.7

Форм	Зона	Поз	Обозначение	Наименование	Кол-во на отпуск					Прим.
		1		⌀6А-I ГОСТ 5781-75	1.9	5.1	0.6			К2
		2		⌀6А-I ГОСТ 5781-75	2.6	6.1	1.1			К2
				Марка	С-25	С-13	С-37			

1. Сварные арматурные сетки изготовить в соответствии с ГОСТ 10922-75 и ГОСТ 14098-68
2. При сварке арматурных изделий руководствоваться СН 393-69

Изм.	Лист	№ докум.	Подп.	Дата
ГИП		Оленин		
Нач. отд.		Оленин		
Гл. спец.		Малахов		
Рук. гр.		Поборский		
Инженер		Семикова		
Исполн.		Морозова		

789-04 б.1

Встроенные лестничные клетки для зданий с каркасом по серии ИИ-20

Чертежи повторного применения

Литер	Лист	Листов
Р	75	

Сетки: С-25; С-13; С-37

Госстрой СССР Сибирский Промстройпроект

Инв. № подл. | Подпись и дата | Взам. инв. №

789-04 61

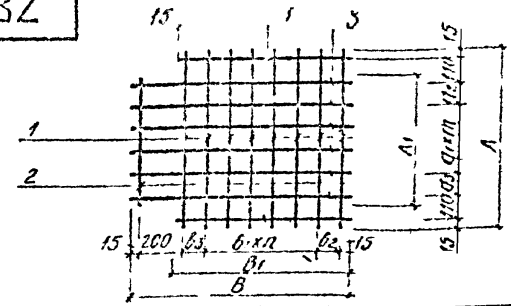

Марки	Позиц 1 А	Позиц 1 шт	Позиц 2 А1	Позиц 2 шт	Позиц 3 В	Позиц 3 шт	Позиц 4 б1	Позиц 4 шт	а1	а2	а3	б1	б2	б3	т	п	Масса кг
С-19	2370	8	2120	1	1380	12	1380	2	200	150	140	200	150	200	9	5	16.5
С-22	2370	4	2120	1	680	12	480	2	200	150	140	150	150	150	9	1	8.1

Формат	Зона	Поз	Обозначение	Наименование	Кол-во на испол					Прим
		1		ф8А-I ГОСТ 5781-75	7.5	3.7				кг
		2		ф8А-I ГОСТ 5781-75	0.8	0.8				кг
		3		ф8А-I ГОСТ 5781-75	7.5	3.2				кг
		4		ф8А-I ГОСТ 5781-75	1.1	0.4				кг
				Марка	С-19	С-22				

1. Сборные арматурные сетки изготовить в соответствии с ГОСТ 10922-75 и ГОСТ 14098-68.
2. При сварке арматурных изделий руководствоваться СН 393-69

Типовой проект 1.038.1-1 вып 1 | Разработан ЦИТП Госстроя СССР | ГИП Чернов | Гл. конструктор проекта Шагин | Гл. спец. Малахов | Нач. сект. Пилипчук | Проверил Серикова

789-04 61

Встроенные лестничные клетки для зданий с каркасом по серии 111-20

Чертежи повторного применения

Сетки С-19; С-22

Стадия	Лист	Листов
Р	77	

ЦИТП Госстроя СССР совместно Промстройпроект

Изм	Кол.уч	Лист	N докум	Подп	Дата
ГИП			Чернов		
Нач.отд			Смелин		
Гл.спец			Малахов		
Рук.гр			Пилипчук		
Н.контр			Серикова		
Техник			Серикова		

789-04 61

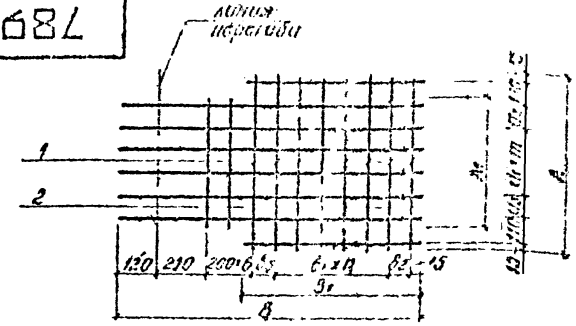

Марки	Позиц 1 А	Позиц 1 шт	Позиц 2 А1	Позиц 2 шт	Позиц 3 В	Позиц 3 шт	Позиц 4 б1	Позиц 4 шт	а1	а2	а3	б1	б2	б3	т	п	Масса кг
С-11	2370	7	2150	6	2685	12	1170	2	200	120	200	820	140	200	9	9	25.2
С-12	2370	2	2150	6	1635	12	120	2	200	120	200	90	–	–	9	1	14.8
С-16	1170	7	950	6	2685	6	1170	2	200	120	200	200	140	200	3	4	12.6
С-18	1170	2	950	6	1635	6	120	2	200	120	200	90	–	–	3	1	7.0

Формат	Зона	Поз	Обозначение	Наименование	Кол-во на элемент					Прим
		1		ф8А-I ГОСТ 5781-75	8.5	1.9	3.2	0.9		кг
		2		ф8А-I ГОСТ 5781-75	5.1	5.1	2.2	3.2		кг
		3		ф8А-I ГОСТ 5781-75	12.1	7.7	6.3	3.8		кг
		4		ф8А-I ГОСТ 5781-75	0.9	0.1	0.9	0.1		кг
				Марка	С-11	С-12	С-16	С-18		

1. Сборные арматурные сетки изготовить в соответствии с ГОСТ 10922-75 и ГОСТ 14098-68
2. При сварке арматурных изделий руководствоваться СН 393-69

Типовой проект 1.038.1-1 вып 1 | Разработан ЦИТП Госстроя СССР | ГИП Чернов | Гл. конструктор проекта Шагин | Гл. спец. Малахов | Нач. сект. Пилипчук | Проверил Серикова

789-04 61

Встроенные лестничные клетки для зданий с каркасом по серии 111-20

Чертежи повторного применения

Сетки С-11, С-12, С-16, С-18

Стадия	Лист	Листов
Р	78	

ЦИТП Госстроя СССР совместно Промстройпроект

Изм	Кол.уч	Лист	N докум	Подп	Дата
ГИП			Чернов		
Нач.отд			Смелин		
Гл.спец			Малахов		
Рук.гр			Пилипчук		
Н.контр			Серикова		
Техник			Серикова		

789-04 61

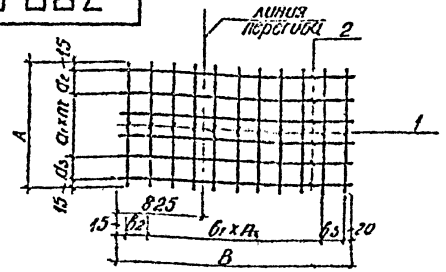

Марка	Размеры, мм: Позиц. 1 А	кол.	Позиц. 2 Б	кол.	a_1	a_2	a_3	b_1	b_2	b_3	m	n	Масса кг
С-24	1170	1	1225	7	200	140	200	200	200	190	1	4	6,6

Формат	Зона	Поз.	Обозначение	Наименование	Кол-во на испол.					Прим.
		1		⌀6А-I ГОСТ 5781-75	32					кг
		2		⌀8А-I ГОСТ 5781-75	34					кг
				Марка	С-24					

1. Сварные арматурные сетки изготовить в соответствии с ГОСТ 10922-75 и ГОСТ 14098-68.
2. При сборке арматурных изделий руководствоваться СН 393-69.

Инв. № подл. | Подпись и дата | Взам. инв. №

Изм.	Лист	№ докум.	Подп.	Дата
ГИП	Ефимов			
Нач. сект.	Резинин			
Гл. спец.	Малахов			
Рук. гр.	Кононов			
Инж.	Сенчина			
Техник	Морозова			

789-04 61

Ветровые лестничные клетки для зданий с каркасом по серии 1.020-20

Чертежи повторного применения	Лит.	Масса	Масштаб
	Р	73	
Сетки: С-24	Госстрой СССР Союзгипростроммонтаж		

Инв. № подл. | Подпись и дата | Взам. инв. №

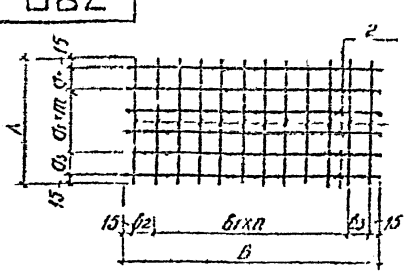

Марка	Размеры, мм: Позиц. 1 А	кол.	Позиц. 2 Б	кол.	a_1	a_2	a_3	b_1	b_2	b_3	m	n	Масса кг
С-38	3390	28	5390	16	200	200	140	200	200	160	15	25	110,2
С-39	2490	28	5390	13	200	200	260	200	200	160	10	25	66,3
С-40	790	10	1740	5	200	200	160	260	150	150	2	7	13,1

Формат	Зона	Поз.	Обозначение	Наименование	Кол-во на испол.					Прим.
		1		⌀6 ГОСТ 5781-75	53,5	13,1	1,9			кг
		2		⌀8 ГОСТ 5781-75	59,7	43,2	5,4			кг
										кг
				Марка	С-38	С-39	С-40			

4. Сварные арматурные сетки изготовить в соответствии с ГОСТ 10922-75 и ГОСТ 14098-68.
2. При сборке арматурных изделий руководствоваться СН 393-69.

Инв. № подл. | Подпись и дата | Взам. инв. №

Изм.	Лист	№ докум.	Подп.	Дата
ГИП	Ефимов			
Нач. сект.	Резинин			
Гл. спец.	Малахов			
Рук. гр.	Кононов			
Инж.	Сенчина			
Техник	Морозова			

789-04 61

Ветровые лестничные клетки для зданий с каркасом по серии 1.020-20

Чертежи повторного применения	Лит.	Масса	Масштаб
	Р	60	
Сетки: С-38, С-39, С-40	Госстрой СССР Союзгипростроммонтаж		

Инв. № подл. | Подпись и дата | Взам. инв. №

789-04 61

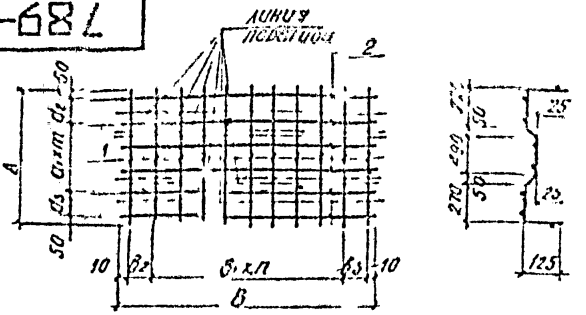

Марка	Размеры в мм										m	n	Масса кг
	Позиц 1		Позиц 2		a_1	a_2	a_3	$б_1$	$б_2$	$б_3$			
	A	шт	B	шт									
С-28	1400	12	2100	8	200	150	150	100	90	90	5	19	1.29

Форм	Зона	Поз	Обозначение	Наименование	Кол-во на исполн.					Прим
		1		5БI ГОСТ 6727-53*	4.74					
		2		5БI ГОСТ 6727-53*	2.55					
				Марка	С-28					

1. Сварные арматурные сетки изготовить в соответствии с ГОСТ 10922-75 и ГОСТ 14098-68*
2. При сварке арматурных изделий руководствоваться СН 393-69.

789-04 61

Встроенные лестничные клетки для зданий с каркасом по серии ИИ 20

Чертежи повторного применения

Сетки С-28

Лист	Лист	Листов
Р	81	

Госстрой СССР Сибирский Промстройпроект

789-04 61

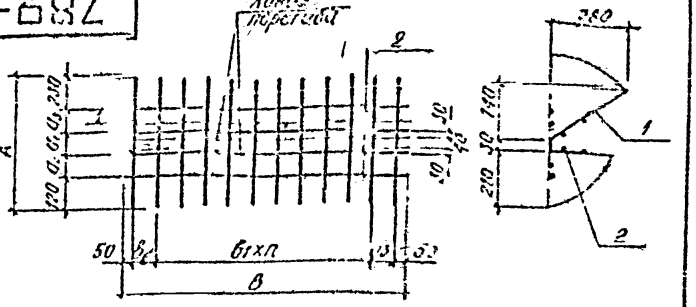

Марка	Размеры в мм										m	n	Масса кг
	Позиц 1		Позиц 2		a_1	a_2	a_3	$б_1$	$б_2$	$б_3$			
	A	шт	B	шт									
С-29	550	21	2100	4	100	50	50	100	100	100	–	18	3.85

Форм	Зона	Поз	Обозначение	Наименование	Кол-во на исполн.					Прим
		1		6А-I ГОСТ 5781-75	2.56					
		2		5В-I ГОСТ 6727-53*	1.29					
				Марка	С-29					

1. Сварные арматурные сетки изготовить в соответствии с ГОСТ 10922-75 и ГОСТ 14098-68
2. При сварке арматурных изделий руководствоваться СН 393-69

789-04 61

Встроенные лестничные клетки для зданий с каркасом по серии ИИ-20

Чертежи повторного применения

Сетки С-29

Лист	Лист	Листов
Р	82	

Госстрой СССР Сибирский Промстройпроект

789-04 61

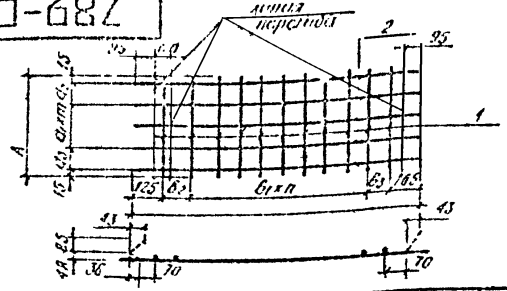

Марка	Размеры в мм: Позиц. 1 А	Кол-во	Позиц. 2 В	Кол-во	a_1	a_2	a_3	b_1	b_2	b_3	m	n	Масса кг
С-30	330	15	2930	9	100	150	100	200	100	200	6	12	25,93

Формат	Зона	Поз.	Обозначение	Наименование	Кол-во на испол.	Прим.
		1		5ВI ГОСТ 6727-53*	20,3	
		2		12А-II ГОСТ 5781-75	23,9	
				Марка	С-30	

1. Сварные арматурные сетки изготовить в соответствии с ГОСТ 10922-75 и ГОСТ 14098-68.
2. При сварке арматурных изделий руководствоваться СН 393-69.

Инв. № подл. | Подпись и дата | Взам. инв. №

Изм.	Лист	№ докум.	Подп.	Дата
ГИП		Окунин		
Изучил		Орлин		
Гл. спец.		Малахов		
Рук. гр.		Попадьин		
Инженер		Медников		
Техник		Сычкова		

789-04 61

Встроенные кассетные клетки для зданий с каркасом по серии ИИ-20

Чертежи повторного применения

Сетки С-30

Литер	Лист	Листов
Р	83	

Госстрой СССР Сибирский Промстройпроект

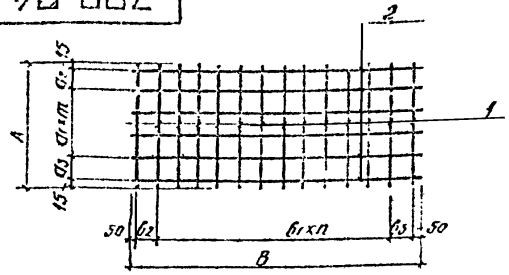

Марка	Размеры в мм: Позиц. 1 А	Кол-во	Позиц. 2 В	Кол-во	a_1	a_2	a_3	b_1	b_2	b_3	m	n	Масса кг
С-31	880	14	2700	6	200	100	150	200	200	200	3	11	11,9

Формат	Зона	Поз.	Обозначение	Наименование	Кол-во на испол.	Прим.
		1		5ВI ГОСТ 6727-53*	1,9	
		2		10АII ГОСТ 5781-75	10,0	
				Марка	С-31	

1. Сварные арматурные сетки изготовить в соответствии с ГОСТ 10922-75 и ГОСТ 14098-68.
2. При сварке арматурных изделий руководствоваться СН 393-69.

Инв. № подл. | Подпись и дата | Взам. инв. №

Изм.	Лист	№ докум.	Подп.	Дата
ГИП		Окунин		
Изучил		Орлин		
Гл. спец.		Малахов		
Рук. гр.		Попадьин		
Инженер		Медников		
Техник		Сычкова		

789-04 61

Встроенные кассетные клетки для зданий с каркасом по серии ИИ-20

Чертежи повторного применения

Сетки С-31

Литер	Лист	Листов
Р	84	

Госстрой СССР Сибирский Промстройпроект

789-04 61

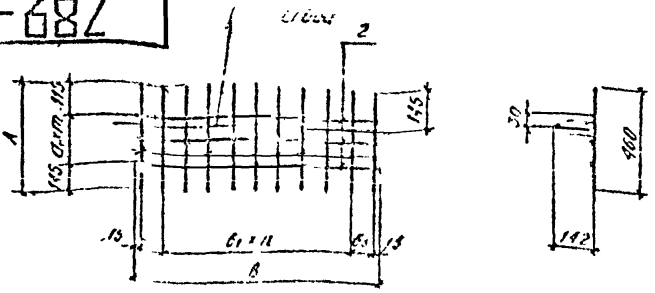

Марка	Размеры, мм										m	n	Масса кг
	поз 1		поз 2		a_1	a_2	a_3	b_1	b_2	b_3			
	A	шт	B	шт									
С-32	440	6	880	3	100	–		200	150	100	2	3	0,83

Форм	Зона	Поз	Обозначение	Наименование	Кол-во на исполн.					Прим
		1		5В-I ГОСТ 6121-53*	0,13					
		2		5В-I -"- -"- -"-	0,40					
				Марка С-32						

789-04 61

Встроенные лестничные клетки для зданий с каркасом по серии ИИ-20

Изм	Лист	N докум	Подп	Дата
ГИП		Оленин		
Нач отд		Оленин		
Гл спец		Малахов		
Рук гр		Побожий		
Инжен		Серикова		
Исполн		Серикова		

Чертежи повторного применения

Сетка С 32.

Лит	Лист	Листов
Р	85	

Госстрой СССР Сибирский Промстройпроект

789-04 61

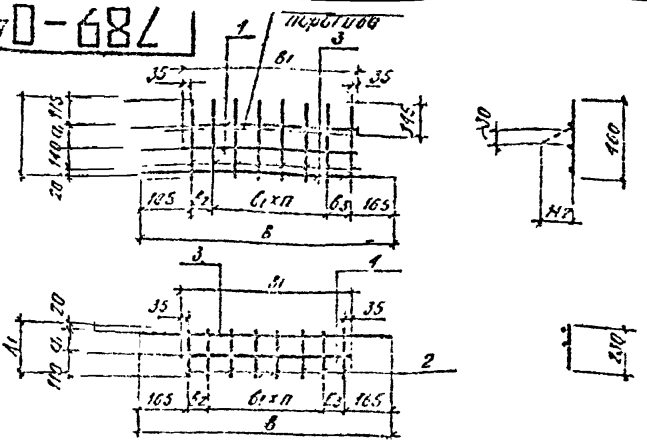

Марка	Размеры, мм														Масса кг
	поз 1		поз 2		поз 3		поз 4		a_1	b_1	b_2	b_3		n	
	A	шт	A1		B	шт	B1	шт							
С-33	375	4	–		880	1	620	2	100	200	150	200	–	1	0,56
С-34	–	–	230	1	880	1	620	1	100	200	150	200	–	1	0,37

Форм	Зона	Поз	Обозначение	Наименование	Кол-во на исполн.					Прим
		1		5В-I ГОСТ 6121-53*	0,131	–				
		2		5В-I -"- -"-	–	0,14				
		3		5В-I -"- -"-	0,135	0,135				
		4		5В-I -"- -"-	0,19	0,19				
				Марка	0,33	0,34				

789-04 61

Встроенные лестничные клетки для зданий с каркасом по серии ИИ-20

Изм	Лист	N докум	Подп	Дата
ГИП		Оленин		
Нач отд		Оленин		
Гл спец		Малахов		
Рук гр		Побожий		
Инжен		Серикова		
Исполн		Серикова		

Чертежи повторного применения

Сетки С-33, С-34

Лит	Лист	Листов
Р	86	

Госстрой СССР Сибирский Промстройпроект.

789-0461

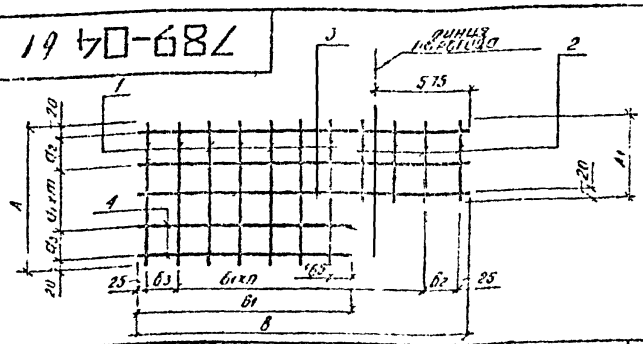

Марка	Размеры в мм: Позиция 1 А	Поз 1 шт	Поз 2 А1	Поз 2 шт	Поз 3 В	Поз 3 шт	Поз 4 В1	Поз 4 шт	С1	С2	С3	Б1	Б2	Б3	т	п	Масса кг
С-35	790	11	490	4	2750	3	1990	2	200	250	100	200	200	100	2	12	91

Форм	Зона	Поз	Обозначение	Наименование	Кол-во на испол.	Прим.
		1		ф 6 ГОСТ 5781-75	3.4	
		2		ф 8 —"—	0.8	
		3		ф 8 —"—	3.3	
		4		ф 8 —"—	1.6	
			Марка	С-35		

1. Сварные арматурные сетки изготовить в соответствии с ГОСТ 10922-75 и ГОСТ 14098-68.
2. При сварке арматурных изделий руководствоваться СН 393-69.

Согласовано
Инв. № подл.
Взам. инв. №
Подпись и дата
Инв. № дубл.

Изм.	Кол. уч.	Лист	№ докум.	Подп.	Дата
ГИП			Шестопал		
Нач. отд.			Шестопал		
Гл. спец.			Малахов		
Рук. гр.			Позовский		
Инженер			Черняков		
Техник			Морозова		

789-0461

Встроенные лестничные клетки для зданий с каркасом по серии ИИ-20

Чертежи повторного применения

Сетки: С-35

Литер	Лист	Листов
Р	87	

Госстрой СССР Союзгипростройпроект

789-0481

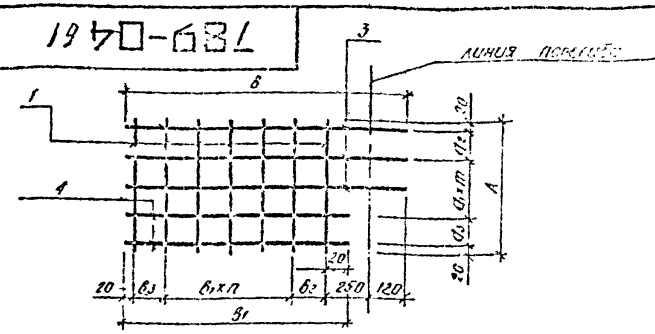

Марка	Размеры в мм: Позиция 1 А	Поз 1 шт	Поз 2 А1	Поз 2 шт	Поз 3 В	Поз 3 шт	Поз 4 В1	Поз 4 шт	С1	С2	С3	Б1	Б2	Б3	т	п	Масса кг
С-36	790	11	—	—	3295	3	1390	2	200	250	100	200	200	150	2	6	77

Форм	Зона	Поз	Обозначение	Наименование	Кол-во на испол.	Прим.
		1		ф 8 ГОСТ 5781-75	3.4	
		3		ф 6 —"—	2.7	
		4		ф 8 —"—	1.6	
			Марка	С-36		

1. Сварные арматурные сетки изготовить в соответствии с ГОСТ 10922-75 и ГОСТ 14098-68.
2. При сварке арматурных изделий руководствоваться СН 393-69.

Согласовано
Инв. № подл.
Взам. инв. №
Подпись и дата
Инв. № дубл.

Изм.	Кол. уч.	Лист	№ докум.	Подп.	Дата
ГИП			Шестопал		
Нач. отд.			Шестопал		
Гл. спец.			Малахов		
Рук. гр.			Позовский		
Инженер			Черняков		
Техник			Морозова		

789-0481

Встроенные лестничные клетки для зданий с каркасом по серии ИИ-20

Чертежи повторного применения

Сетки: С-36

Литер	Лист	Листов
Р	88	

Госстрой СССР Союзгипростройпроект

789-04 61

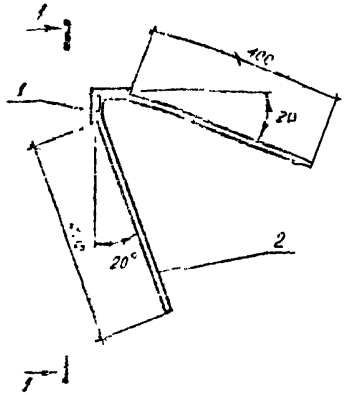

1-1

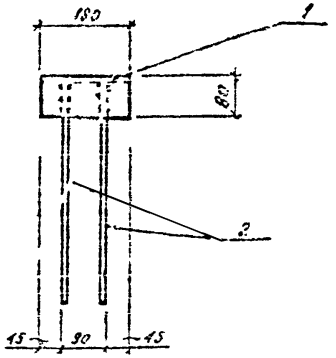

Формат	Зона	Поз.	Обозначение	Наименование	Кол.	Примечание
		1	ГОСТ 8509-72	Уголок L 63×6 С=160мм	11	кг
		2	ГОСТ 5781-75	Стержень Ø10 AIII С=360мм	12	кг
				Итого	29	кг

1. Закладные детали изготовить в соответствии с СН-393-65, СН 393-69 и ГОСТ 10922-75
2. Материал закладных деталей: а) для проката – сталь марки Вст.3 кп 2 ГОСТ 380-71*; б) для анкеров – горячекатаная арматурная сталь периодического профиля кл. AIII марки 35ГС ГОСТ 5058-65*
3. Закладные детали защитить от коррозии лакокрасочным покрытием: грунт ХС-010-2слоя ГОСТ 9355-60, покрывной слой – эмаль ХВ-124-2слоя ГОСТ 10144-62*
4. Сварку производить электродами типа Э-42 по ГОСТ 9467-75

Изм.	Лист	№ докум.	Подп.	Дата
ГИП	Ефимов			
Нач.отд	Иванов			
Гл.спец.	Романов			
Рук.гр.	Орлова			
Инженер	Морозова			
Чертил	Морозова			

Ребристые железобетонные плиты покрытия размером 3×12 м для зданий с кирпичными стенами по серии ИИ-20

Чертежи повторного применения	Литер	Масса	Масштаб
	Р	89	
Закладная деталь М-1	Государственный комитет СССР по делам строительства Гипростроммонтаж		

Инв.№ подл. | Подп. и дата | Взам.инв.№ | Инв.№ дубл. | Подп. и дата

789-04 61

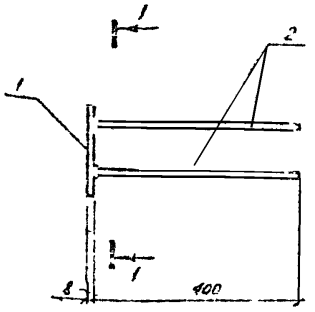

1-1

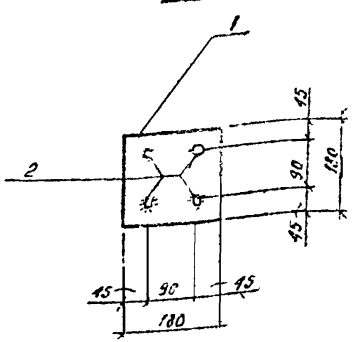

Формат	Зона	Поз.	Обозначение	Наименование	Кол.	Примечание
		1	ГОСТ 103-57*	Полоса 180×8	2.0	кг
		2	ГОСТ 5781-75	Стержень Ø10 AIII 40см	1.0	кг
				Итого:	3.0	кг

1. Закладные детали изготовить в соответствии с СН 393-65, СН-393-69 и ГОСТ 10922-75
2. Материал закладных деталей: а) для проката – сталь марки Вст.3 кп 2 ГОСТ 380-71; б) для анкеров – горячекатаная арматурная сталь периодического профиля кл. AIII марки 35ГС ГОСТ 5058-65
3. Закладные детали защитить от коррозии лакокрасочным покрытием: грунт ХС-010-2слоя ГОСТ 9355-60, покрывной слой – эмаль ХВ-124-2слоя ГОСТ 10144-62*
4. Сварку производить электродами типа Э-42 по ГОСТ 9467-75.

Изм.	Лист	№ докум.	Подп.	Дата
ГИП	Ефимов			
Гл.спец.	Романов			
Рук.гр.	Орлова			
Инженер	Морозова			
Чертил	Морозова			

Ребристые железобетонные плиты покрытия размером 3×12 м для зданий с кирпичными стенами по серии ИИ-20

Чертежи рабочего применения	Литер	Масса	Масштаб
	Р	9С	
Закладная деталь М-2	Государственный комитет СССР по делам строительства Гипростроммонтаж		

Инв.№ подл. | Подп. и дата | Взам.инв.№ | Инв.№ дубл. | Подп. и дата

789-04 в.1

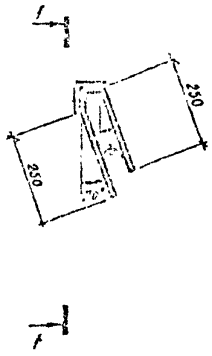

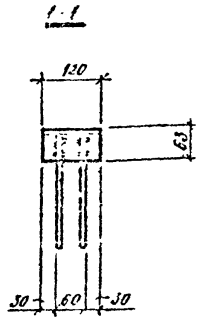

Форм	Зона	Поз.	Обозначение	Наименование	Кол.	Примечание
		1	ГОСТ 8509-72	Уголок L63×6 С=120	0.7	кг
		2	ГОСТ 5781-75	Стержень ф 6 Ст=620	0.3	кг
				Итого:	1.0	кг

1. Закладные детали изготовить в соответствии с СН-313-65, СН-393-69 и ГОСТ 10922-75
2. Материал закладных деталей: а) для проката - сталь марки Вст 3 кп.2 ГОСТ 380-71*; б) для анкеров - горячекатаная арматурная сталь периодического профиля кл. А III марки 35ГС ГОСТ 5058-65*
3. Закладные детали защитить от коррозии лакокрасочным покрытием: грунт ХС-010-2слоя ГОСТ 9355-60, покрывной слой - эмаль ХВ-124-2слоя ГОСТ 10144-62*.
4. Сварку производить электродами типа Э-42 по ГОСТ 9467-75

789-04 в.1

Встроенные лестничные клетки для зданий с каркасами по серии ИИ-20

Изм	Лист	N докум.	Подп.	Дата
ГИП		Оленин		
Начальн.		Оленин		
Гл. спец.		Малахов		
Рук. гр.		Побожий		
Инженер		Морозова		
Исполн.		Морозова		

Чертежи повторного применения

Литер	Лист	Листов
Р	91	

Закладная деталь М 3

Госстрой СССР Сибирский Промстройпроект

789-04 в.1

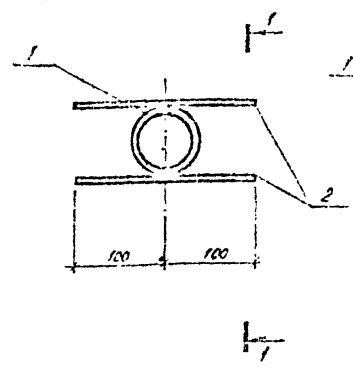

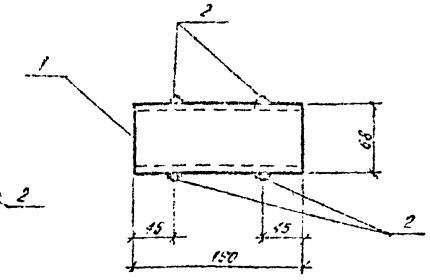

Форм	Зона	Поз.	Обозначение	Наименование	Кол.	Примечание
		1	ГОСТ 8732-70	Труба ф 68×4 С=190	1.2	кг
		2	ГОСТ 5781-75	Стержень ф 6 АIII С=200	0.3	кг
				Итого	1.5	кг

1. Закладные детали изготовить в соответствии с СН 313-65, СН-393-69 и ГОСТ 10922-75.
2. Материал закладных деталей: а) для проката - сталь марки Вст.3 кп.2 ГОСТ 380-71*; б) для анкеров - горячекатаная арматурная сталь периодического профиля, кл А III марки 35ГС ГОСТ 5058-65*
3. Закладные детали защитить от коррозии лакокрасочным покрытием: грунт ХС-010-2слоя ГОСТ 9355-60, покрывной слой - эмаль ХВ-124-2слоя ГОСТ 10144-62*
4. Сварку производить электродами типа Э-42 по ГОСТ 9467-75.

789-04 в.1

Встроенные лестничные клетки для зданий с каркасами по серии ИИ-20

Изм	Лист	N докум.	Подп.	Дата
ГИП		Оленин		
Начальн.		Оленин		
Гл. спец.		Малахов		
Рук. гр.		Побожий		
Инженер		Морозова		
Исполн.		Морозова		

Чертежи повторного применения

Литер	Лист	Листов
Р	92	

Закладная деталь М-4

Госстрой СССР Сибирский Промстройпроект

789 - 04 61

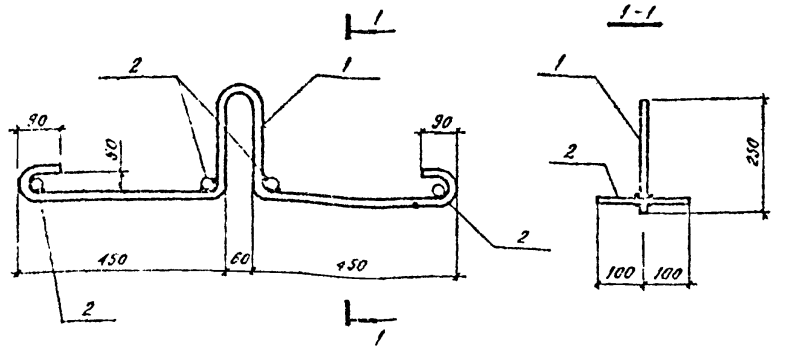

Форм.	Зона	Поз.	Обозначение	Наименование	Кол.	Примечание
		1	ГОСТ 5781-75	Стержень ф 18А-I ℓ=1700	3,4	кг
		2	ГОСТ 5781-75	Стержень ф 18А-I ℓ=200	1,6	кг
				Итого:	5,0	кг

1. Монтажные петли изготовить в соответствии с СН 313-65, СН 393-63 и ГОСТ 10922-75.
2. Материал монтажных петель - горячекатаная арматурная сталь кл. А1 марки Вст. 3 сп. 2 ГОСТ 380-71.*
3. Монтажные петли защитить от коррозии лакокрасочным покрытием: грунт ХС-010-2 слоя, покрытие - эмаль ХВ-124-2 слоя по ГОСТ 10144-62.*
4. Сварку производить электродами типа Э-42 по ГОСТ 9467-75

789 - 04 61

Встроенные лестничные клетки для зданий с каркасом по серии ИИ-20

Чертежи повторного применения	Литер	Лист	Листов
	Р	93	

Монтажная петля № 5

Госстрой СССР Сибирский Промстройпроект

789 - 04 61

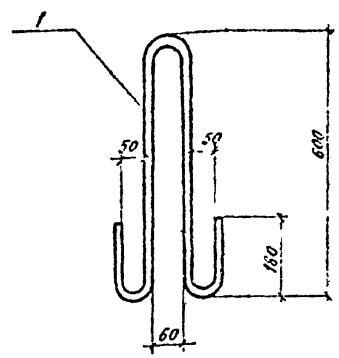

Форм.	Зона	Поз.	Обозначение	Наименование	Кол.	Примечание
		1	ГОСТ 5781-75	Стержень ф 18А-I ℓ=1560	3,1	кг

1. Монтажные петли изготовить в соответствии с СН 313-65, СН 393-63 и ГОСТ 10922-75
2. Материал монтажных петель - горячекатаная арматурная сталь кл. А1 марки Вст. 3 сп 2 ГОСТ 380-71.*
3. Монтажные петли защитить от коррозии лакокрасочным покрытием: грунт ХС-010-2 слоя, покрытие - эмаль ХВ-124-2 слоя по ГОСТ 10144-62*
4. Сварку производить электродами типа Э-42 по ГОСТ 9467-75

789 - 04 61

Встроенные лестничные клетки для зданий с каркасом по серии ИИ-20

Чертежи повторного применения	Литер	Лист	Листов
	Р	93	

Монтажная петля № 6

Госстрой СССР Сибирский Промстройпроект

789-04 61

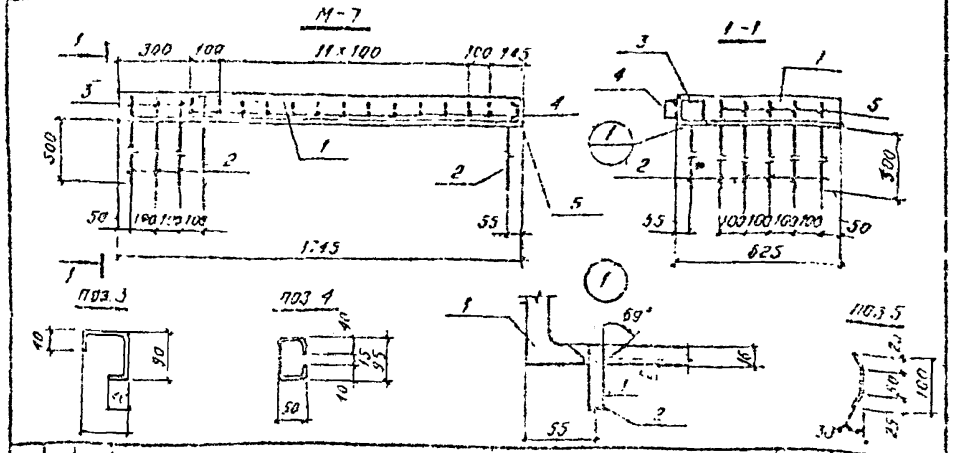

Форм.	Зона	Поз.	Обозначение	Наименование	Кол.	Примечание
		1	ГОСТ 8509-72	Уголок L 125×16 в = 2470	70.2	кг
		2	ГОСТ 5787-75	Стержень ф 12А-III в = 500	2.1	кг
		3	ГОСТ 5787-75	Стержень ф6А-I в = 250	0.17	кг
		4/5	ГОСТ 5787-75 / ГОСТ 5787-75	-"- ф6А-I в = 275 / -"- ф6А-I в = 120	0.5/0.1	кг
				Итого:	74.1	кг

1. Закладные детали изготовить в соответствии с СН-313-65, СН 393-69 и ГОСТ 10922-75
2. Материал закладных деталей: а) для проката - сталь марки Вст 3 кп 2 ГОСТ 380-71*, б) для анкеров - горячекатаная арматурная сталь периодического профиля кл. А II марки 35ГС ГОСТ 5058-65*
3. Закладные детали защитить от коррозии лакокрасочным покрытием: грунт ХС-010 2слоя ГОСТ 9355-60, покрывной слой - эмаль ХВ-124-2слоя ГОСТ 10144-62*
4. Сварку производить электродами типа Э-42 по ГОСТ 9467-75

789-04 61

Встроенные лестничные клетки для зданий с каркасами по серии ИИ-20

Изм.	Лист	Кол.уч.	Подп.	Дата
ГИП		Оленин		
Начотд.		Оленин		
Гл.спец.		Малахов		
Рук.гр.		Новоселов		
Инжен.		Морозова		
Исполн.		Морозова		

Чертежи повторного применения

Литер	Лист	Листов
Р	95	

Закладная деталь М-7

Госстрой СССР Сибирский Промстройпроект

Инв. № подл. | Подп. и дата | Взам. инв. № | Инв. № дубл. | Подп. и дата | Гл. конструктор | Гл. арх. ин-та | Проверил | Стандарт. | Справка

789-04 61

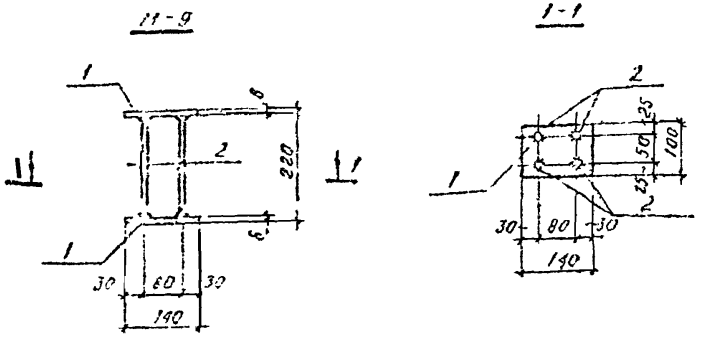

Форм.	Зона	Поз.	Обозначение	Наименование	Кол.	Примечание
		1	ГОСТ 103-57*	-140×100×8	1.6	кг
		2	ГОСТ 5781-75	Стержень ф 8А III в = 204	0.3	кг
				Итого:	1.9	кг

1. Закладные детали изготовить в соответствии с СН-313-65, СН-393-69 и ГОСТ 10922-75.
2. Материал закладных деталей: а) для проката - сталь марки Вст.3 кп.2 ГОСТ 380-71; б) для анкеров - горячекатаная арматурная сталь периодического профиля кл. А III марки 35ГС ГОСТ 5058-65*
3. Закладные детали защитить от коррозии лакокрасочным покрытием: грунт ХС-010-2слоя ГОСТ 9355-60, покрывной слой - эмаль ХВ-124-2слоя ГОСТ 10144-62*
4. Сварку производить электродами типа Э-42 по ГОСТ 9467-75.

789-04 61

Встроенные лестничные клетки для зданий с каркасами по серии ИИ-20

Изм.	Лист	Кол.уч.	Подп.	Дата
ГИП		Оленин		
Начотд.		Оленин		
Гл.спец.		Малахов		
Рук.гр.		Новоселов		
Инжен.		Морозова		
Исполн.		Морозова		

Чертежи повторного применения

Литер	Лист	Листов
Р	96	

Закладная деталь М-9

Госстрой СССР Сибирский Промстройпроект.

Инв. № подл. | Подп. и дата | Взам. инв. № | Инв. № дубл. | Подп. и дата | Гл. конструктор | Гл. арх. ин-та | Проверил | Стандарт. | Справка

789 - 04 в1

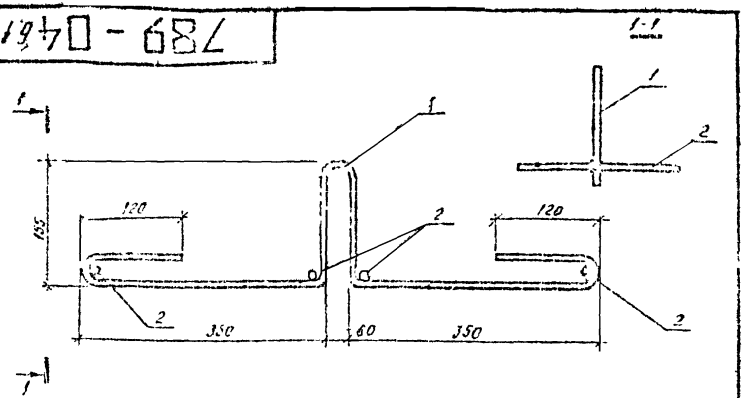

Форм.	Зона	Поз.	Обозначение	Наименование	Кол.	Примечание
		1	ГОСТ 5781-75	Стержень ф14А I в=1300мм	1,5	кг
		2	ГОСТ 5781-75	Стержень ф14А I в=200мм	1,0	кг
				Итого	2,5	кг

1. Монтажные петли изготовить в соответствии с СН 313-65, СН 393-63 и ГОСТ 10922-75.
2. Материал монтажных петель - горячекатаная арматурная сталь кл. А I марки Вст. 3 сп. 2 ГОСТ 380-71.*
3. Монтажные петли защитить от коррозии лакокрасочным покрытием: грунт ХС-010-2 слоя, покрытие - эмаль ХВ-124-2 слоя по ГОСТ 10144-62.*
4. Сварку производить электродами типа Э-42 по ГОСТ 9467-75

789 - 04 в1

Встроенные лестничные клетки для зданий с каркасом по серии ИИ-20

Изм.	Лист	N докум.	Подп.	Дата
Г.ИП	Оленин			
Нач.отд.	Оленин			
Гл.спец.	Малахов			
Рук.гр.	Побежий			
Инжен.	Морозова			
Исполн.	Морозова			

Чертежи повторного применения

Литер	Лист	Листов
Р	97	

Монтажная петля М-8

Госстрой СССР Сибирский Промстройпроект

Стоклярова, Шитов, Сеткова, Гл.конструктор, Гл.арх.ин-та, Проверил, Подп. и дата, Инв. № подл.

789 - 04 в1

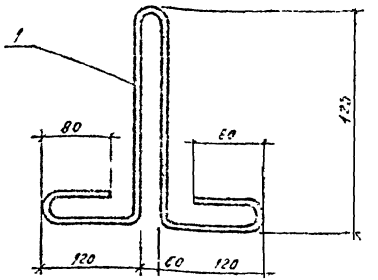

Форм.	Зона	Поз.	Обозначение	Наименование	Кол.	Примечание
		1	ГОСТ 5781-75	Стержень ф14А I в=1300мм	1,6	кг

1. Монтажные петли изготовить в соответствии с СН 313-65, СН 393-63 и ГОСТ 10922-75
2. Материал монтажных петель - горячекатаная арматурная сталь кл. А I марки Вст 3 сп. 2 ГОСТ 380-71*
3. Монтажные петли защитить от коррозии лакокрасочным покрытием: грунт ХС-010-2 слоя, покрытие - эмаль ХВ-124-2 слоя по ГОСТ 10144-62.*
4. Сварку производить электродами типа Э-42 по ГОСТ* 9467-75

789 - 04 в1

Встроенные лестничные клетки для зданий с каркасом по серии ИИ-20

Изм.	Лист	N докум.	Подп.	Дата
Г.ИП	Оленин			
Нач.отд.	Оленин			
Гл.спец.	Малахов			
Рук.гр.	Побежий			
Инжен.	Морозова			
Исполн.	Морозова			

Чертежи повторного применения

Литер	Лист	Листов
Р	98	

Монтажная петля М-14

Госстрой СССР Сибирский Промстройпроект

Стоклярова, Шитов, Сеткова, Гл.конструктор, Гл.арх.ин-та, Проверил, Подп. и дата, Инв. № подл.

789-04 61

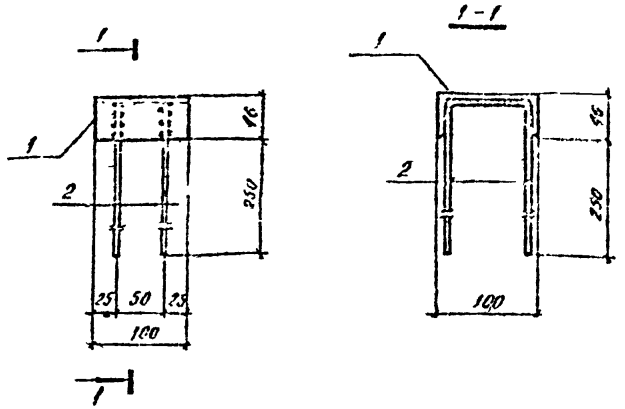

Форм	Зона	Поз	Обозначение	Наименование	Кол	Примечание
		1	ГОСТ 8240-72	Швеллер С10 С-100	0,9	кг
		2	ГОСТ 5781-75	Стержень ф 6 А-III С=650	0,3	кг
				Итого:	1,2	кг

1. Закладные детали изготовить в соответствии с СН-313-65, СН-393-69 и ГОСТ-10922-75.
2. Материал закладных деталей: а) для проката - сталь марки Вст 3 кп 2 ГОСТ 380-71*; б) для анкеров - горячекатаная арматурная сталь периодического профиля кл. А III марки 35ГС ГОСТ 5058-65*.
3. Закладные детали защитить от коррозии лакокрасочным покрытием: грунт ХС-010-2слоя ГОСТ 9355-60, покрывной слой - эмаль ХВ-124-2слоя ГОСТ 10144-62*.
4. Сварку производить электродами типа Э-42 по ГОСТ 9467-75.

Изм.	Лист	№ докум.	Подп.	Дата
ГИП		Оленин		
Нач.отд.		Оленин		
Гл.спец.		Малахов		
Рук.гр.		Повожий		
Инжен.		Серикова		
Исполн.		Серикова		

789-04 61

Встроенные лестничные клетки для зданий с каркасами по серии ИИ-20

Чертежи повторного применения

Закладная деталь: М-15

Литер	Лист	Листов
Р	39	

Госстрой СССР Сибирский Промстройпроект

Стеклянное Шифрова | Маркова | Гл. конструктор | Проверил | Инв. № подл. | Подп. и дата

789-04 61

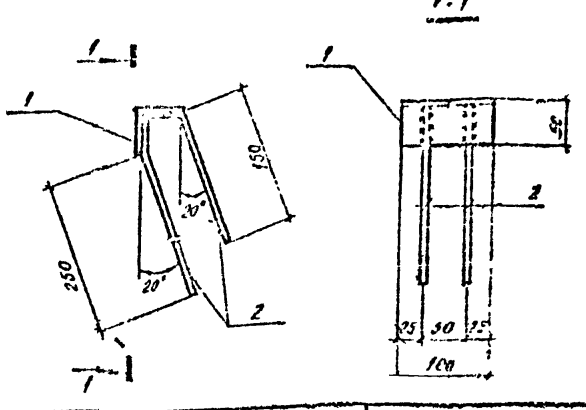

Форм.	Зона	Поз.	Обозначение	Наименование	Кол	Примечание
		1	ГОСТ 8509-72	Уголок L50×5 С=100	0,4	
		2	ГОСТ 5781-75	Стержень ф 6А-III С=450	0,2	
				Итого:	0,6	

1. Закладные детали изготовить в соответствии с СН-313-65, СН-393-69 и ГОСТ 10922-75.
2. Материал закладных деталей: а) для проката - сталь марки Вст 3 кп 2 ГОСТ 380-71*; б) для анкеров - горячекатаная арматурная сталь периодического профиля кл. А III марки 35ГС ГОСТ 5058-65*.
3. Закладные детали защитить от коррозии лакокрасочным покрытием: грунт ХС-010-2слоя ГОСТ 9355-60, покрывной слой - эмаль ХВ-124-2слоя ГОСТ 10144-62*.
4. Сварку производить электродами типа Э-42 по ГОСТ 9467-75.

Изм.	Лист	№ докум.	Подп.	Дата
ГИП		Оленин		
Нач.отд.		Оленин		
Гл.спец.		Малахов		
Рук.гр.		Повожий		
Инжен.		Серикова		
Исполн.		Серикова		

789-04 61

Встроенные лестничные клетки для зданий с каркасами по серии ИИ-20

Чертежи повторного применения

Закладная деталь М-17

Литер	Лист	Листов
Р	100	

Госстрой СССР Сибирский Промстройпроект

Стеклянное Шифрова | Маркова | Гл. конструктор | Проверил | Инв. № подл. | Подп. и дата

789-04 б1

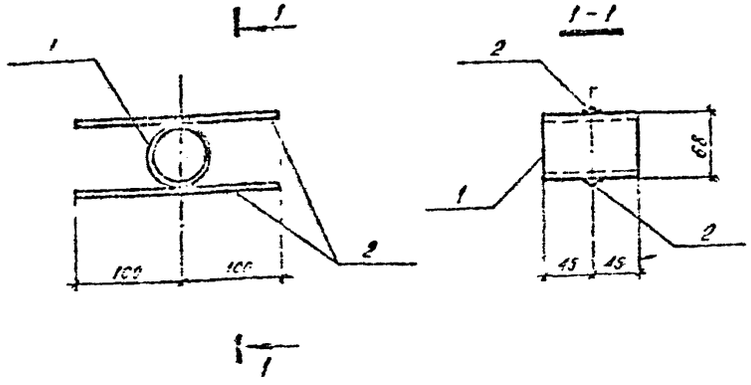

Фирм	Зона	Поз	Обозначение	Наименование	Кол	Примечание
		1	ГОСТ 8732-70	Труба ф68×4 ℓ=90	0.6	кг
		2	ГОСТ 5781-75	Стержень ф6А-III ℓ=200	0.7	кг
				Итого:	0.7	кг

1. Закладные детали изготовить в соответствии с СН 313-65, СН-393-69 и ГОСТ 18322-75.
2. Материал закладных деталей: а) для проката - сталь марки Вст.3 кл 2 ГОСТ 380-71*, б) для анкеров - горячекатаная арматурная сталь периодического профиля кл. А-II марки 35ГС ГОСТ 5058-65*
3. Закладные детали защитить от коррозии лакокрасочным покрытием: грунт ХС-010 2слоя ГОСТ 9355-60, покрывной слой - эмаль ХВ-124-2слоя ГОСТ 10144-62*
4. Сварку производить электродами типа Э-42 по ГОСТ 9467-75

789-04 б1

Ветровые лестничные клетки для зданий с каркасами по серии ИИ-20

Изм	Лист	Подп
ГИП	Оленин	
Начальн	Оленин	
Гл.спец	Малахов	
Рук.гр.	Пивоваров	
Инженер	Серикова	
Исполн	Серикова	

Чертежи повторного применения

Литер	Лист	Листов
Р	101	

Закладная деталь М-16

Госстрой СССР Сибирский Промстройпроект

789-04 б1

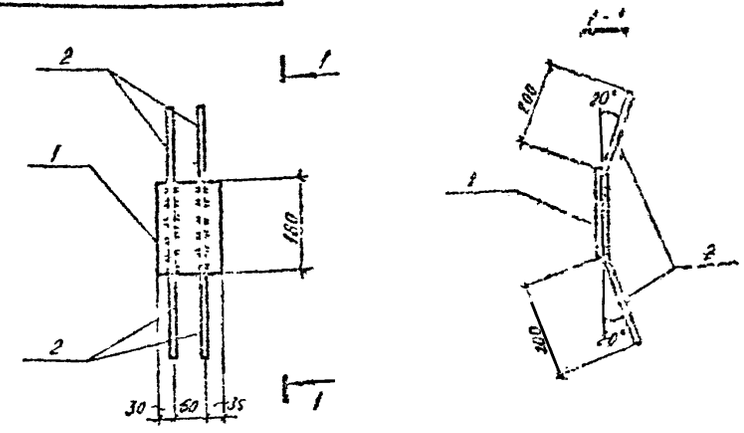

Фирм	Зона	Поз	Обозначение	Наименование	Кол	Примечание
		1	ГОСТ 103-57*	180×180×8	1.3	кг
		2	ГОСТ 5781-76	Стержень ф6А-III ℓ=500	0.3	кг
				Итого:	1.6	кг

1. Закладные детали изготовить в соответствии с СН-313-65, СН-393-69 и ГОСТ 18322-75
2. Материал закладных деталей: а) для проката - сталь марки Вст-3 кл 2 ГОСТ 380- б) для анкеров - горячекатаная арматурная сталь периодического профиля кл А-II марки 35ГС ГОСТ 5058-65
3. Закладные детали защитить от коррозии лакокрасочным покрытием: грунт ХС-010-2слоя ГОСТ 9355-60, покрывной слой - эмаль ХВ 124-2слоя ГОСТ 10144-62*
4. Сварку производить электродами типа Э-42 по ГОСТ 9467-75.

789-04 б1

Ветровые лестничные клетки для зданий с каркасами по серии ИИ-20

Изм	Лист	Подп
ГИП	Оленин	
Начальн	Оленин	
Гл.спец	Малахов	
Рук.гр.	Пивоваров	
Инженер	Серикова	
Исполн	Серикова	

Чертежи повторного применения

Литер	Лист	Листов
Р	102	

Закладная деталь М-15

Госстрой СССР Сибирский Промстройпроект

789-04 61

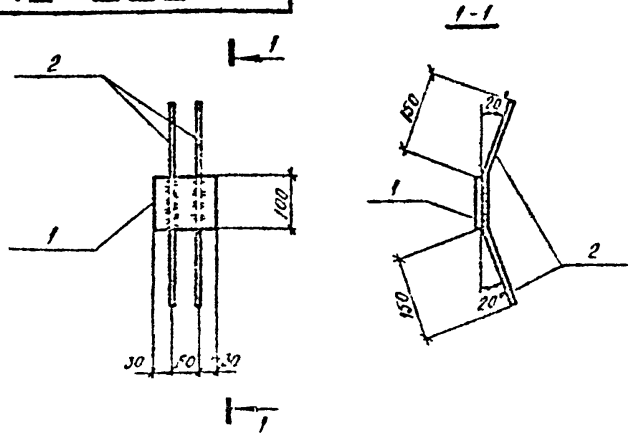

Форм	Зона	Поз	Обозначение	Наименование	Кол	Примечание
		1	ГОСТ 103-57*	−120 × 100 × 8	0.8	кг
		2	ГОСТ 5781-75	Стержень ф 6 А-III в=400	0.2	кг
				Итого	1.0	кг

1. Закладные детали изготовить в соответствии с СН-313-65, СН-393-69 и ГОСТ 10922-75.
2. Материал закладных деталей: а) для проката – сталь марки Вст 3 кп 2 ГОСТ 380-71*; б) для анкеров – горячекатаная арматурная сталь периодического профиля кл А III марки 35 ГС ГОСТ 5053-55*
3. Закладные детали защитить от коррозии лакокрасочным покрытием: грунт ХС-010-2 слоя ГОСТ 9355-60, покрывной слой – эмаль ХВ-124 2 слоя ГОСТ 10144-62*.
4. Сварку производить электродами типа Э-42 по ГОСТ 9467-75

789-04 61

Встроенные лестничные клетки для зданий с каркасами по серии МН-20

Чертежи повторного применения	Лит	Лист	Листов
	Р	103	

Закладная деталь М-19

Госстрой СССР Сибирский Промстройпроект

789-04 61

Форм	Зона	Поз	Обозначение	Наименование	Кол	Примечание

1. Закладные детали изготовить в соответствии с СН-313-65, СН-393-69 и ГОСТ 10922-75.
2. Материал закладных деталей: а) для проката – сталь марки Вст 3 кп 2 ГОСТ 380-71*; б) для анкеров – горячекатаная арматурная сталь периодического профиля кл А III марки 35 ГС ГОСТ 5053-55*
3. Закладные детали защитить от коррозии лакокрасочным покрытием: грунт ХС-010-2 слоя ГОСТ 9355-60, покрывной слой – эмаль ХВ-124-2 слоя ГОСТ 10144-62*.
4. Сварку производить электродами типа Э-42 по ГОСТ 9467-75.

789-04 61

Встроенные лестничные клетки для зданий с каркасами по серии МН-20

Чертежи повторного применения	Лит	Лист	Листов
	Р		

Закладная деталь

Госстрой СССР Сибирский Промстройпроект

789-04 61

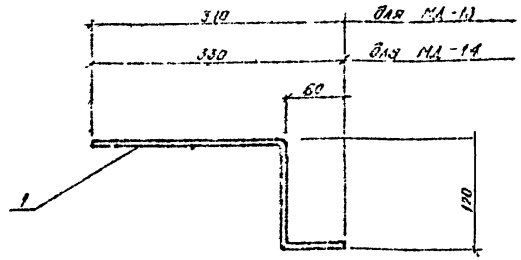

Марка	Поз	Обозначение	Наименование	Кол	Примечание
МД-13	1	ГОСТ 5781-75	ф 10АI ℓ = 490	0.3	кг
МД-14	1	ГОСТ 5781-75	ф 10АI ℓ = 450	0.28	кг

1. Монтажные детали изготовить в соответствии с СН 313-65, СН 393-69 и ГОСТ 10922-75.*
2. Материал монтажных деталей - сталь марки Вст.3кп2 по ГОСТ 380-71.*
3. Монтажные детали защитить от коррозии лакокрасочным покрытием; грунт ХС-010-2слоя по ГОСТ 9355-60, покрывной слой - эмаль ХВ-124-2слоя по ГОСТ 9467-75.

Стеклопр. Плитов | Серикова | Гл. конструктор | Гл. арх. ин-та | Проверил | Подп. и дата | Инв. № подл.

789-04 61

Встроенные лестничные клетки для зданий с каркасом по серии ИИ-20.

Изм.	Лист	№ докум.	Подп.	Дата
ГИП	Оленин			
Начальн.	Оленин			
Гл. спец.	Малахов			
Рук. гр.	Побежский			
Инжен.	Морозова			
Исполн.	Морозова			

Чертежи повторного применения

Литер	Лист	Листов
Р	104	

Монтажная деталь МД-13, МД-14

Госстрой СССР Сибирский Промстройпроект

789-04 61

Марка	Поз	Обозначение	Наименование	Кол	Примечание
МД-1	•	ГОСТ 5681-57*	— 140×140×8	1.2	кг
МД-2	^	— " — " —	— 140×90×8	0.8	кг
МД-12		— " — " —	— 140×80×8	0.5	кг
МД-15		— " — " —	— 140×140×8	1.2	кг

1. Монтажные детали изготовить в соответствии с СН 313-65, СН 393-69 и ГОСТ 10922-75.
2. Материал монтажных деталей сталь марки Вст.3кп2 по ГОСТ 380-71
3. Монтажные детали защитить от коррозии лакокрасочным покрытием; грунт ХС-010-2слоя по ГОСТ 9355-60, покрывной слой - эмаль ХВ-124-2слоя по ГОСТ 9467-75.

Стеклопр. Плитов | Серикова | Гл. конструктор | Гл. арх. ин-та | Проверил | Подп. и дата | Инв. № подл.

789-04 61

Встроенные лестничные клетки для зданий с каркасом по серии ИИ-20.

Изм.	Лист	№ докум.	Подп.	Дата
ГИП	Оленин			
Начальн.	Оленин			
Гл. спец.	Малахов			
Рук. гр.	Побежский			
Инжен.	Морозова			
Исполн.	Морозова			

Чертежи повторного применения

Литер	Лист	Листов
Р	105	

Монтажная деталь МД-1, МД-2, МД-12, МД-15

Госстрой СССР Сибирский Промстройпроект

789-04 61

Марка	Поз	Обозначение	Наименование	Кол	Примечание
МД-4		ГОСТ 8510-72	L 180×110×10 ℓ=80	1.3	кг
МД-5		ГОСТ 8509-72	L 70×70×6 ℓ=140	9.9	кг
МД-6		ГОСТ 8510-72	L 125×80×6 ℓ=140	2.2	кг
МД-7		ГОСТ 8510-72	L 75×50×6 ℓ=140	0.8	кг
МД-11		ГОСТ 8510-72	L 160×100×10 ℓ=180	3.5	кг

1. Монтажные детали изготовить в соответствии с СН 313-65, СН 393-69 и ГОСТ 10922-75.
2. Материал монтажных деталей - сталь марки Вст3кп2 по ГОСТ 380-71*
3. Монтажные детали защитить от коррозии лакокрасочным покрытием; грунт ХС-010-2слоя по ГОСТ 9355-60, покрывной слой - эмаль ХВ-124-2слоя по ГОСТ 9467-75.

789-04 61

Стальной листовой кладки для здания с каркасом по серии ИН-20

Чертежи повторного применения

Монтажная деталь МД-4, МД-5, МД-6, МД-7, МД-11

Госстрой СССР Сибирский Промстройпроект

789-04 61

Марка	Поз	Обозначение	Наименование	Кол	Примечание
МД-3	—	ГОСТ 5781-61	⌀ 8 А I ℓ=140	0,06	кг
МД-8		ГОСТ 5781-61	⌀ 10 А I ℓ=120	0,07	кг
МД-9		ГОСТ 5781-61	⌀ 10 А I ℓ=340	0,21	кг
МД-10		ГОСТ 8509-72	L 70×70×6 ℓ=700	1,5	кг

1. Монтажные детали изготовить в соответствии с СН 313-65, СН 393-69 и ГОСТ 10922-75*
2. Материал монтажных деталей - сталь марки Вст3кп2 по ГОСТ 380-71*
3. Монтажные детали защитить от коррозии лакокрасочным покрытием; грунт ХС-010-2слоя по ГОСТ 9355-60, покрывной слой - эмаль ХВ-124-2слоя по ГОСТ 9467-75.

789-04 61

Стальной листовой кладки для здания с каркасом по серии ИН-20

Чертежи повторного применения

Монтажная деталь МД-3, МД-8, МД-9, МД-10

Госстрой СССР Сибирский Промстройпроект

789-04 61

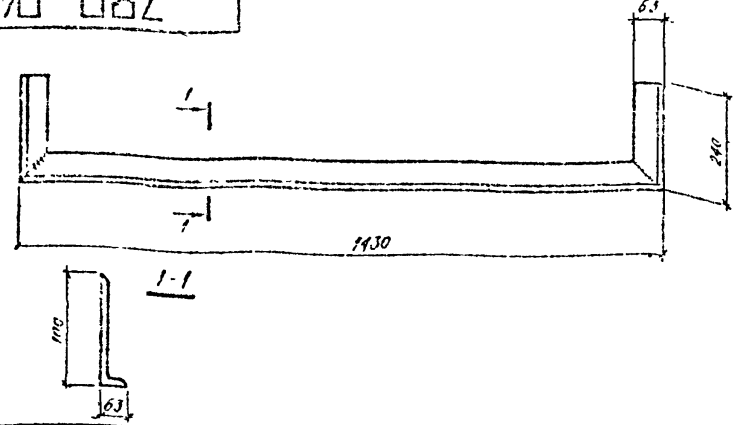

Марка	Поз	Обозначение	Наименование	Кол	Примечание
МД-16	1	ГОСТ 8510-72	L100×63×7 С = 240мм	4.2	кг (2шт)
	2	ГОСТ 8510-72	L100×63×7 С = 1430мм	12.4	кг
			Итого:	16.6	кг

1. Монтажные детали изготовить в соответствии с СН 313-65, СН 393-69 и ГОСТ 10922-75*
2. Материал монтажных деталей - сталь марки Вст3кп.2 по ГОСТ 380-71*
3. Монтажные детали защитить от коррозии лакокрасочным покрытием; грунт ХС-010-2слоя по ГОСТ 9355-60, покрывной слой-эмаль ХВ-124-2слоя по ГОСТ 9467-75.

789-04 61

Встроенные лестничные клетки для зданий с каркасом по серии ИИ-20.

Изм.	Лист	N докум.	Подп.	Дата
ГИП		Оленин		
Начальн.		Оленин		
Гл. спец.		Малахов		
Рук. гр.		Поважин		
Инжен.		Морозова		
Исполн.		Полинова		

Чертежи повторного применения

Литер	Лист	Листов
Р	108	

Монтажная деталь МД-16

Госстрой СССР Сибирский Промстройпроект

Стеклов. Шатов. Морозова. Гл. конструктор. Гл. арх. ОН-ТА. Проверил. Инв. № подл. Подп. и дата

789-04 61

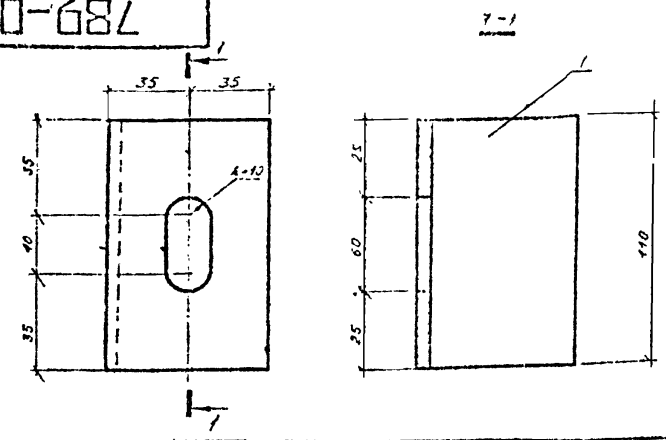

Марка	Поз	Обозначение	Наименование	Кол	Примечание
МД-17	1	ГОСТ 8509-72	L70×70×6 С 110мм	0.7	кг

1. Монтажные детали изготовить в соответствии с СН 313-65, СН 393-69 и ГОСТ 10922-75*
2. Материал монтажных деталей - сталь марки Вст3кп.2 по ГОСТ 380-71*
3. Монтажные детали защитить от коррозии лакокрасочным покрытием; грунт ХС-010-2слоя по ГОСТ 9355-60, покрывной слой - эмаль ХВ-124-2слоя по ГОСТ 9467-75.

789-04 61

Встроенные лестничные клетки для зданий с каркасом по серии ИИ-20.

Изм.	Лист	N докум.	Подп.	Дата
ГИП		Оленин		
Начальн.		Оленин		
Гл. спец.		Малахов		
Рук. гр.		Поважин		
Инжен.		Морозова		
Исполн.		Полинова		

Чертежи повторного применения

Литер	Лист	Листов
Р	109	

Монтажная деталь МД-17

Госстрой СССР Сибирский Промстройпроект.

Стеклов. Шатов. Морозова. Гл. конструктор. Гл. арх. ОН-ТА. Проверил. Инв. № подл. Подп. и дата

789-0461

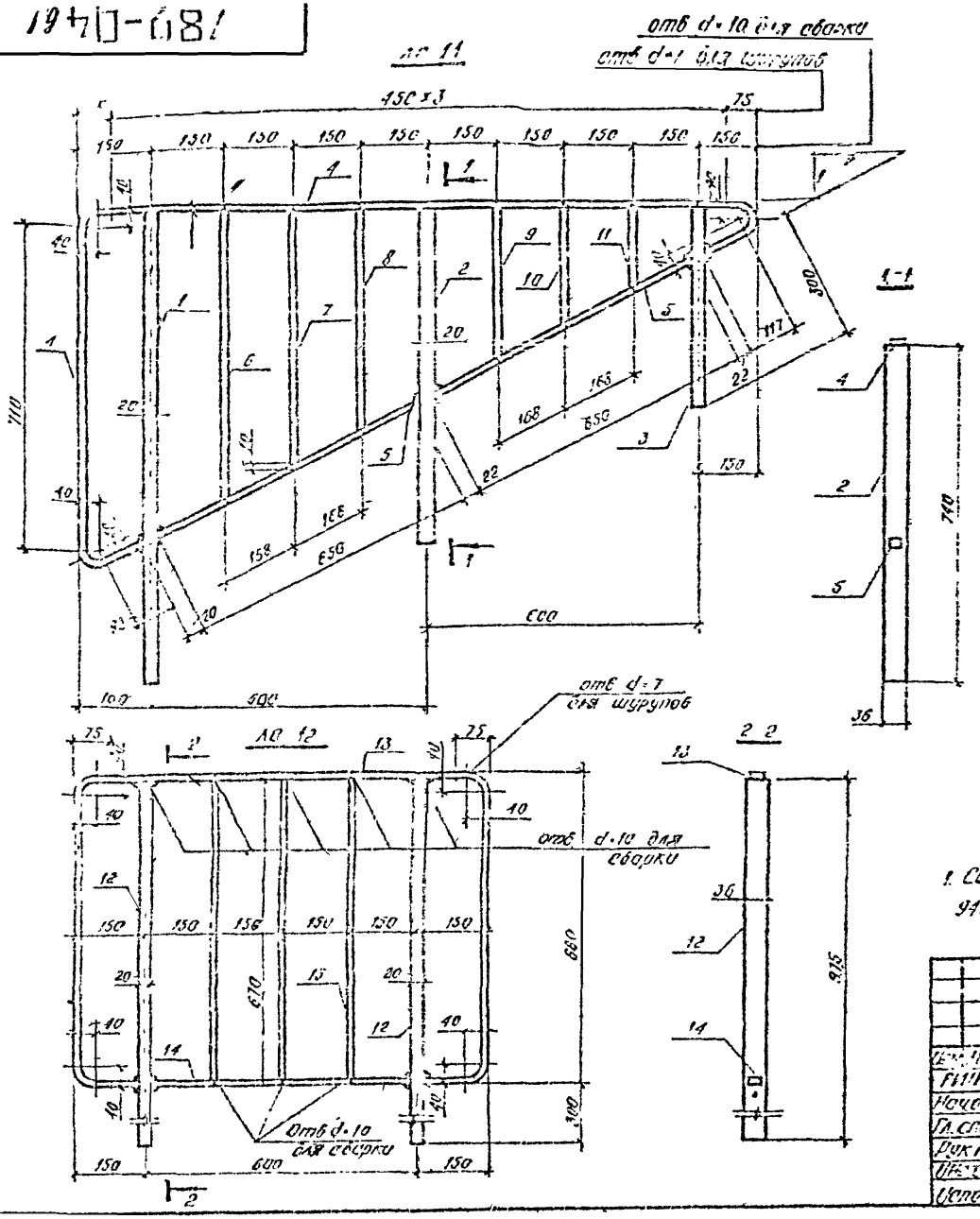

Спецификация металла сталь марки ВСТ3 кп 2

Сетка марка	Поз. №	Кол-во т	Кол-во п	Сечение	Длина, мм	Масса, кг шт	Масса, кг всех	Масса, кг марки	Примеч.
ЛО-11	1	1		-20×36	1045	6.0	6.0	19.2	ГОСТ 103-57*
	2	1		-20×36	745	4.3	4.3		
	3	1		-20×36	445	2.7	2.7		
	4	1		-28×5	2800	3.1	3.1		
	5	2		-28×5	650	0.8	1.6		
	6	1		-12×4	665	0.26	0.26		
	7	1		-12×4	590	0.23	0.23		
	8	1		-12×4	515	0.26	0.26		
	9	1		-12×4	365	0.14	0.14		
	10	1		-12×4	290	0.11	0.11		
	11	1		-12×4	215	0.09	0.09		
	Вес наплавленного металла 2%						0.4		
ЛО 12	12	2		-20×36	975	5.6	11.2	15.1	ГОСТ 103-57*
	13	1		-28×5	2950	3.2	3.2		
	14	1		-28×5	580	0.6	0.6		
	15	3		-12×4	670	0.25	0.8		
	Вес наплавленного металла 2%						0.3		

1. Сварку производить электродами типа Э-42 ГОСТ 9467-75. Высота сварных швов 6 мм.

Изм.	Лист	№ докум.	Подп.	Дата
ГИП		Оленин		
Начальн.		Оленин		
Гл. спец.		Малахов		
Рук. гр.		Позднеев		
Инженер		Серикова		
Исполн.		Серикова		

789-0461

Встроенные лестничные клетки для зданий с каркасом по серии ИИ-20

Чертежи повторного применения

ЛО-11, ЛО-12.

Литер	Лист	Листов
Р	110	

Госстрой СССР Сибирский Промстройпроект

Гл. конструктор
Гл. арх. проекта
Инв. № подл.
Подп. и дата
Взам. инв. №
Отдел ... Инженер
Проверил
Отдел ... Инженер
Проверил

789-04 61

ЛО - 13

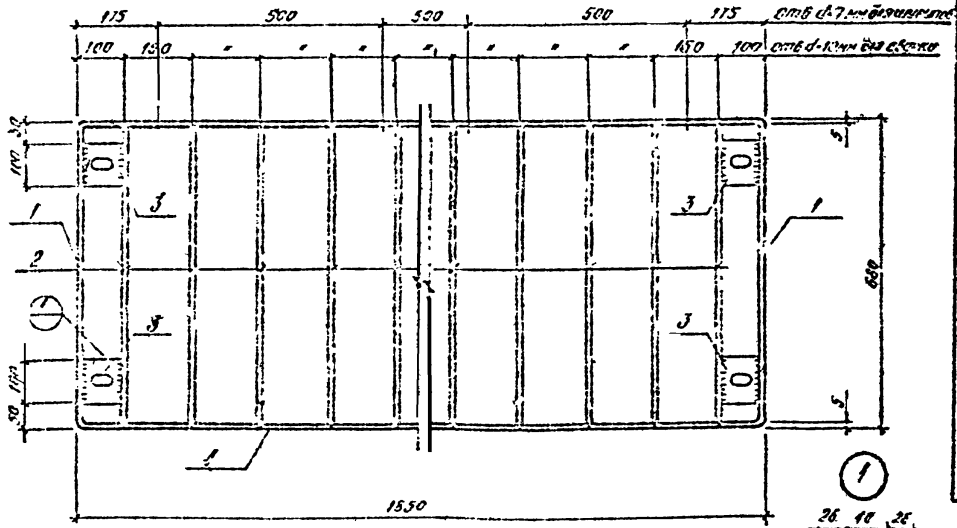

ЛО - 14

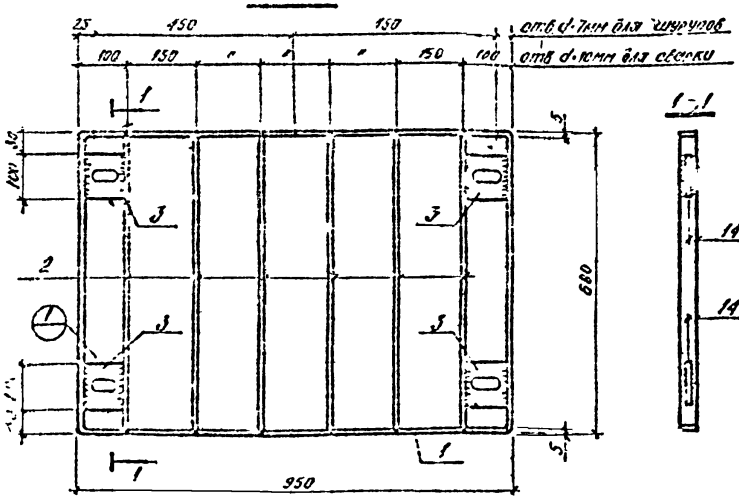

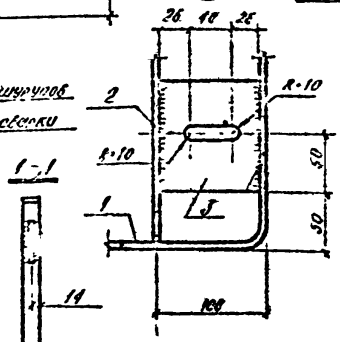

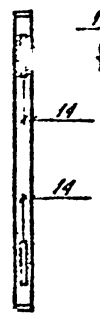

Спецификация металла сталь марки Вст. 3 кп. 2

Отпр. марка	Поз. N	Кол-во т	Кол-во п	Сечение	Длина, мм	Масса, кг шт.	Масса, кг вес	Масса, кг марки	Примеч.
ЛО 13	1	1		-28×5	5060	5.6	5.6	9.0	ГОСТ 103-57*
	2	13		-12×4	670	0.25	3.2		
	3	4		-100×4	92	0.25	1.0		
	Вес наплавленного металла					2%	0.2		
ЛО-14	1	1		28×5	3260	3.6	3.6	6.2	ГОСТ 103-57*
	2	6		-12×4	670	0.25	1.5		
	3	4		-100×4	92	0.25	1.0		
	Вес наплавленного металла					2%	0.1		

1. Сварку производить электродами типа Э-42 ГОСТ 9467-75. Высота сварных швов 6 мм.
2. После монтажа ограждений все открытые металлические поверхности окрасить масляной краской.

Изм.	Лист	N докум.	Подп.	Дата
ГИП		Сергеев		
Начальн.		Олегин		
Гл. спец.		Малахов		
Рук. гр.		Дубовский		
Инжен.		Сергеев		
Испол.		Сергеев		

789-04 61

Встроенные лестничные клетки для зданий с каркасом по серии ИИ-20.

Чертежи повторного применения.

Кол.	Лист	Листов
	111	

ЛО-13, ЛО-14.

Госстрой СССР Сибирский Промстройпроект

Гл. конструктор | Гл. арх. ин-та | Проверил | Отдел гр. | Подп. и дата | Инв. № подл. | Взам. инв. № | Магазина

789-04 61

ЛО-15

отв. d=10 для сва
отв. d=7 для шт

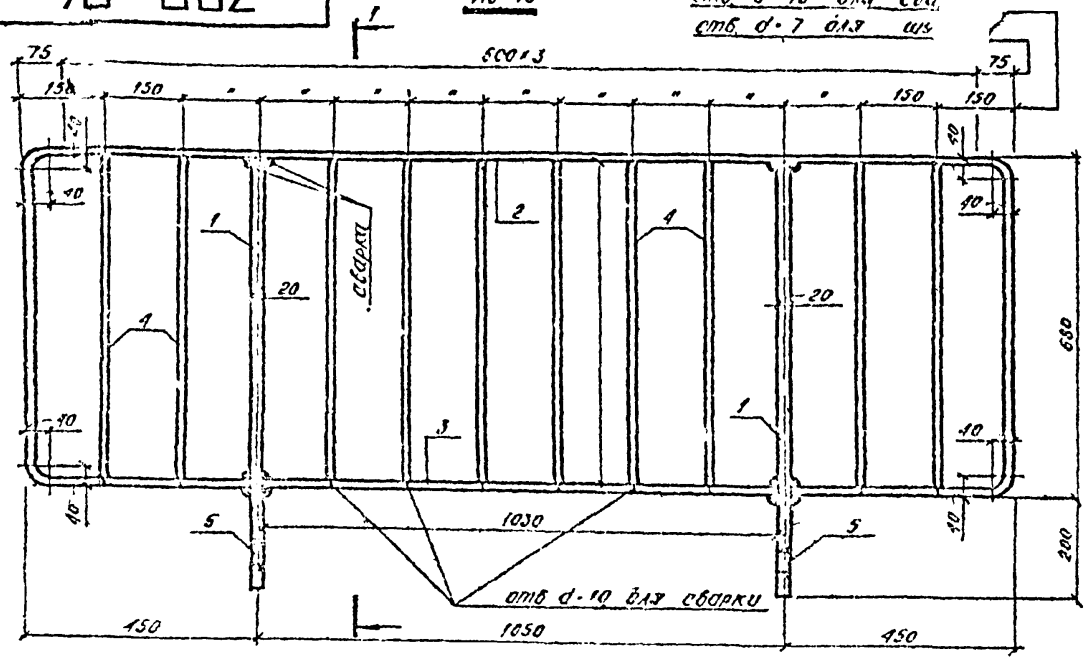

1 - 1

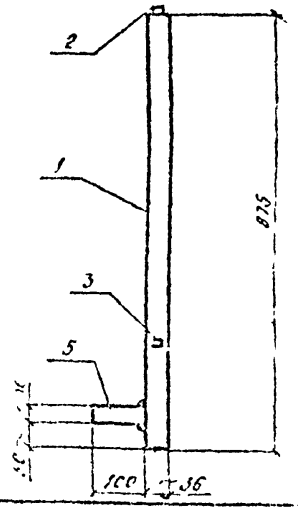

Спецификация металла сталь марки Вст3 кп2

Отправ. марка	Поз. №	Кол-во т	Кол-во н	Сечение	Длина мм	Масса, кг шт	Масса, кг всех	Масса, кг марки	Примеч.
ЛО-15	1	2		-20×36	845	5.0	10	20.2	ГОСТ 103-57
	2	1		-28×5	4600	5.1	5.1		
	3	1		-28×5	1030	1.2	1.2		
	4	10		-12×4	610	0.25	2.5		
	5	2		-20×36	100	0.6	1.2		
	Все наплавленного металла 2%						0.2		

789-04 61

Ветровые [illegible] для зданий с [illegible]

Чертежи повторного применения

ЛО-15

Инж.	Лист	№ докум.	Подп.
Гл.	Оленин		
Начальн.	Оленин		
Гл. спец.	Малахов		
Рек. гр.	Побожий		
Инж.	Сергеева		
Инж.	Полякова		

gost.e-ecolog.ru