ТИПОВОЙ ПРОЕКТ
902-1-113.87

КАНАЛИЗАЦИОННАЯ НАСОСНАЯ СТАНЦИЯ

ПРОИЗВОДИТЕЛЬНОСТЬЮ 600 - 2500 $м^3/ч$, НАПОРОМ 28-40 М ПРИ ГЛУБИНЕ ЗАЛОЖЕНИЯ ПОДВОДЯЩЕГО КОЛЛЕКТОРА - 4,0 М

В СБОРНЫХ ЖЕЛЕЗОБЕТОННЫХ КОНСТРУКЦИЯХ

СОСТАВ ПРОЕКТА

АЛЬБОМ	1	ПОЯСНИТЕЛЬНАЯ ЗАПИСКА
АЛЬБОМ	2	ТЕХНОЛОГИЧЕСКИЕ РЕШЕНИЯ. ВНУТРЕННИЙ ВОДОПРОВОД И КАНАЛИЗАЦИЯ. ОТОПЛЕНИЕ И ВЕНТИЛЯЦИЯ
АЛЬБОМ	3	АРХИТЕКТУРНО-СТРОИТЕЛЬНЫЕ РЕШЕНИЯ. НАДЗЕМНАЯ ЧАСТЬ.
АЛЬБОМ	4	АРХИТЕКТУРНО-СТРОИТЕЛЬНЫЕ РЕШЕНИЯ. НАДЗЕМНАЯ ЧАСТЬ. ИЗДЕЛИЯ
АЛЬБОМ	5	СТРОИТЕЛЬНЫЕ РЕШЕНИЯ. ПОДЗЕМНАЯ ЧАСТЬ
АЛЬБОМ	6	СТРОИТЕЛЬНЫЕ РЕШЕНИЯ. ПОДЗЕМНАЯ ЧАСТЬ. ИЗДЕЛИЯ
АЛЬБОМ	7	ЭЛЕКТРОТЕХНИЧЕСКАЯ ЧАСТЬ. ТЕХНОЛОГИЧЕСКИЙ КОНТРОЛЬ. СВЯЗЬ И СИГНАЛИЗАЦИЯ
АЛЬБОМ	8	ЭЛЕКТРОТЕХНИЧЕСКАЯ ЧАСТЬ. ЗАДАНИЯ ЗАВОДУ-ИЗГОТОВИТЕЛЮ
АЛЬБОМ	9	СПЕЦИФИКАЦИИ ОБОРУДОВАНИЯ
АЛЬБОМ	10	ВЕДОМОСТИ ПОТРЕБНОСТИ В МАТЕРИАЛАХ
АЛЬБОМ	11	СМЕТЫ
КНИГА	1	ОБЩАЯ ЧАСТЬ
КНИГА	2	НАДЗЕМНАЯ ЧАСТЬ
КНИГА	3	ПОДЗЕМНАЯ ЧАСТЬ

АЛЬБОМ 8

РАЗРАБОТАН
ПРОЕКТНЫМ ИНСТИТУТОМ
ГИПРОКОММУНВОДОКАНАЛ
ЛЕНИНГРАДСКОЕ ОТДЕЛЕНИЕ

УТВЕРЖДЕН ГОССТРОЕМ РСФСР
ПОСТАНОВЛЕНИЕ № 331 от 09.12.87
РАБОЧИЕ ЧЕРТЕЖИ ВВЕДЕНЫ В ДЕЙСТВИЕ
ГИПРОКОММУНВОДОКАНАЛОМ МЖКХ РСФСР
ПРИКАЗ № 172 от 10.12.87.

ГЛАВНЫЙ ИНЖЕНЕР ИНСТИТУТА ПОДПИСЬ Ю.А. ЖАРИКОВ
ГЛАВНЫЙ ИНЖЕНЕР ПРОЕКТА ПОДПИСЬ Л.В. ДАВЫДОВА

© ЦИТП Госстроя СССР, 1988

Привязан

Инв. №

Пров. [illegible] 28.12.88. Кон. Консухов

gost.e-ecolog.ru

Инв. № подл. | Подпись и дата | Взам. инв. №

ТИПОВОЙ ПРОЕКТ
902-1-113.87

КАНАЛИЗАЦИОННАЯ НАСОСНАЯ СТАНЦИЯ ПРОИЗВОДИТЕЛЬНОСТЬЮ 600-2500 м³/ч, НАПОРОМ 28-40м ПРИ ГЛУБИНЕ ЗАЛОЖЕНИЯ ПОДВОДЯЩЕГО КОЛЛЕКТОРА 4.0м
(В СБОРНЫХ ЖЕЛЕЗОБЕТОННЫХ КОНСТРУКЦИЯХ)

АЛЬБОМ 8

ЗАДАНИЕ ЗАВОДУ-ИЗГОТОВИТЕЛЮ НА УСТРОЙСТВА КОМПЛЕКТНЫЕ НИЗКОВОЛЬТНЫЕ

Привязан

Инв. №

Инв. № подл. | Подпись и дата | Взам. инв. №

Формат А4

Обозначение	Наименование	Кол. листов	Примечание
	Альбом 8		
	Задание заводу-изготовителю на устройства комплектные низковольтные		
902-1-113.87 ЭМ.33И-1	Ведомость документов альбома	3	
ЭМ.33И-2	Перечень комплектных устройств	1	
ЭМ.33И-3	Щит станций управления ЩСУ. Технические данные аппаратов	5	
ЭМ.33И-4	Щит станций управления ЩСУ. Чертёж общего вида	5	
ЭМ.33И-5	Щит станций управления ЩСУ. Перечень надписей	4	
ЭМ.33И-6	Щит станций управления ЩСУ. Схема электрическая соединений	7	
ЭМ.33И-7	Щит станций управления ЩСУ. Панель 1ПУ (2ПУ). Технические данные аппаратов	1	
ЭМ.33И-8	Щит станций управления ЩСУ. Панель 1ПУ (2ПУ). Чертёж общего вида	1	
ЭМ.33И-9	Щит станций управления ЩСУ. Панель 1ПУ (2ПУ). Перечень надписей	1	
ЭМ.33И-10	Щит станций управления ЩСУ. Панель 1ПУ (2ПУ)		
	Схема электрическая соединений	1	
ЭМ.33И-11	Щит управления и сигнализации ЩУС. Технические данные аппаратов	6	
ЭМ.33И-12	Щит управления и сигнализации ЩУС. Чертёж общего вида	4	
ЭМ.33И-13	Щит управления и сигнализации ЩУС. Перечень надписей	7	
ЭМ.33И-14	Щит управления и сигнализации ЩУС. Схема электрическая соединений	6	
ЭМ.33И-15	Ящик управления притоком ЯУП. Технические данные аппаратов	2	
ЭМ.33И-16	Ящик управления притоком ЯУП. Чертёж общего вида	1	
ЭМ.33И-17	Ящик управления притоком ЯУП. Перечень надписей	1	
ЭМ.33И-18	Ящик управления притоком ЯУП. Схема электрическая соединений	1	
ЭМ.33И-19	Пост управления насосами ПУН. Технические данные аппаратов	2	
ЭМ.33И-20	Пост управления насосами ПУН. Чертёж общего вида	1	
ЭМ.33И-21	Пост управления насосами ПУН. Перечень надписей	1	
ЭМ.33И-22	Пост управления насосами ПУН. Схема электрическая соединений	1	
ЭМ.33И-23	Пост местный 28 ПМ. Технические данные аппаратов	1	
ЭМ.33И-24	Пост местный 28 ПМ. Чертёж общего вида	1	
ЭМ.33И-25	Пост местный 28 ПМ. Перечень надписей	1	
ЭМ.33И-26	Пост местный 28 ПМ. Схема электрическая соединений	1	
ЭМ.33И-27	Пост местный 25 ПМ. Технические данные аппаратов	1	
ЭМ.33И-28	Пост местный 25 ПМ. Чертёж общего вида	1	
ЭМ.33И-29	Пост местный 25 ПМ. Перечень надписей	1	
ЭМ.33И-30	Пост местный 25 ПМ. Схема электрическая соединений	1	

Привязан

Инв. №

902-1-113.87 ЭМ.33И-1 Лист 2

Формат А4

Копировал Иванова Формат А2

Инв. № подл. | Подпись и дата | Взам. инв. №

Привязан

Инв. №

Изм.	Лист	№ докум.	Подпись	Дата
Нач. отд.		Попов		
Н. контр.		Изберашев		
Гл. спец.		Кудряшов		
Рук. гр.		Тарасова		
Инж.		Филиппова		

902-1-113.87 ЭМ.33И-1

Ведомость документов альбома

Лит.	Лист	Листов
	1	3

МЖКХ РСФСР ГИПРОКОММУНВОДОКАНАЛ Ленинградское отделение

Формат А4

Привязан

Инв. №

902-1-113.87 ЭМ.33И-1 Лист 3

Формат А4

Инв № подл.	Подпись и дата	Взам инв №

Пров. Кол. 10/1 89 г.

Наименование	Кол. НКУ	Кол приведенных панелей	Обозначение таблицы аппаратов	Примечание
1. Щит станции управления ЩСУ	1	12		
2. Щит управления и сигнализации ЩУС	1	13		
3. Ящик управления притоком ЯУП.	1			
4. Пост управления насосами ПУН	1			
5. Пост местный 25ПМ	1			
6. Пост местный 28ПМ	1			

Привязан

Инв. №

Изм.	Лист	№ докум.	Подп.	Дата
Нач. отд.	Попов		Подп.	
Н. контр.	Кудряшов		"	
Гл. спец.	Кудряшов		"	
Рук. гр.	Тарасова		"	
Инж.	Филиппова		"	

902-1-113.87 ЭМ.33И-2

Перечень комплектных устройств

Лит.	Лист	Листов
		1

МЖКХ РСФСР Гипрокоммунводоканал Ленинградское отделение

Типовой проект 902-1-113.87 Альбом 8

Формат	Зона	Поз.	Обозначение	Наименование	Кол.	Примечание
				Документация		
				Чертеж общего вида		
				Схема электрическая соединений		
				Перечень надписей		
				Сборочные единицы		
			черт. ЭМ.33И-8	Панель 1ПУ	2	
			черт. ЭМ.33И-8	Панель 2ПУ	3	
				Панель 1		
				Блоки:		
		1		Б 5130-267Ч УХЛЧ	1	
		2		Б 5130-267Ч ГУХЛЧ	2	
		3		Б 5130-/	1	
		4		Б 5130-297Ч ГУХЛЧ	1	
		5		Б 5130-327Ч УХЛЧ	1	
		6		Б 5437-307Ч УХЛЧ	1	
		7		Б 5437-307Ч ГУХЛЧ	2	
		8		Б 5438-307Ч ГУХЛЧ	2	

Привязан

Инв. №

Изм.	Лист	№ докум.	Подп.	Дата
Нач. отд.	Попов		Подп.	
Н. контр.	Кудряшов		"	
Гл. спец.	Кудряшов		"	
Рук. гр.	Тарасова		"	
Инж.	Филиппова		"	

902-1-113.87 ЭМ.33И-3

Щит станций управления ЩСУ. Технические данные аппаратов

Лит.	Лист	Листов
	1	5

МЖКХ РСФСР Гипрокоммунводоканал Ленинградское отделение

Формат	Зона	Поз.	Обозначение	Наименование	Кол.	Примечание
		9		Б 5132-327Ч УХЛЧ	1	
				Н1 01		
				Выключатели		
		10		АЕ 2056М, К-80А	1	QF1
		11		АЕ 2046М, К-16А	2	QF4, QF5
				Реле		
		12		РПУ2-36020У3Б	3	6-KL2 7-KL2
				~220в, 2р. конт.		10-KL1
		13		РПУ2-36200У3Б	3	16-KL1
				~220в, 2з. конт.		KL7
						13KL3
		14		РПУ2-36220У3Б	4	6KL1 23-1KL1
				~220в, 2з+2р. конт.		25-1KL1 28-1KL1
		15		РПУ2-36400У3Б	1	KL6
				~220в, 4з. конт.		
		16		РПУ2-М36440У3Б	2	KL10
				~220в, 4з+4р. конт.		23-1KL2
		17		РКВ11-33-112УХЛЧ, ~220в	2	KT2
				1з+1р. св. вр. 1з+1р. б. выд. вр.		KT3

МФ 2417-08 4

Привязан

Инв. №

Изм.	Лист	№ докум.	Подп.	Дата

902-1-113.87 ЭМ.33И-3 Лист 2

Формат	Зона	Поз.	Обозначение	Наименование	Кол.	Примечание
		18		Блок зажимов	20	
				Б324-4П25-В/ВУ3-10		
				Панель 4		
				Н2 01		
				Выключатели		
		19		А 3736ФУ3 К-/	1	QF2
				Контакторы		
		20		КТ 6033, ~220в	2	KM1, KM2
				Реле		
		21		РПУ2-М36620У3Б	2	KL1
				~220в, 6з+2р. конт.		KL2
				Переключатели		
		22		ПКУ3-16-С	2	SA1, SA3
				Предохранители		
		23		ПРС6-П, Jпл.вст.=6А	2	Fu1, Fu2
		24		Блок зажимов	2	
				Б324-4П25-В/ВУ3-10		
				Панель 6		
				Блоки		
		25		Б 5130-267Ч УХЛЧ	1	
		26		Б 5130-/	1	
		27		Б 5437-307Ч УХЛЧ	1	
		28		Б 5437-307Ч ГУХЛЧ	1	

Привязан

Инв. №

Изм.	Лист	№ докум.	Подп.	Дата

902-1-113.87 ЭМ.33И-3 Лист 3

Инв. № подл.	Подпись и дата	Взам. инв. №

Пров. Шадр 10.1.89 Кон. [illegible]

Формат	Зона	Поз	Обозначение	Наименование	Кол.	Примечание
				Н3 01		
				Выключатели		
		29		АП 50Б 3МТ К-16А	1	QF9
		30		АЕ 2046М. К-10А	4	QF10, SF1
						÷SF5
		31		АЕ 2046М. К-25А	1	QF8
				Реле		
		32		РПУ2-36020У3Б	1	11-KL1
				~220в. 2р. конт.		
		33		РПУ2-36220У3Б	2	14-KL3
				~220в. 2з + 2р. к.		21-KL1
		34		РКВ11-43-112УХЛ4 ~220в	1	21-KT1
				~220в		
		35		Блок зажимов	6	
				Б324-4П25-В/ВУ3-10		
				Панель 9		
				Блоки		
		36		Б 5130-2674УХЛ4	3	
		37		Б 5130-2974 ГУХЛ4	1	
		38		Б 5130 - ▭	1	
		39		Б 5130 - 3274 УХЛ4	1	
		40		Б 5437-3074 УХЛ4	1	
		41		Б 5437 - 3074 ГУХЛ4	2	
		42		Б 5438 - 3074 ГУХЛ	2	

Привязан

Инв. №

Изм.	Лист	№ докум.	Подп.	Дата

902-1-113.87 ЭМ.33И-3 Лист 4

Типовой проект 902-1-113.87 Альбом 8

Формат	Зона	Поз	Обозначение	Наименование	Кол.	Примечание
				Н4 01		
				Выключатели		
		43		АЕ 2046М, К-16А	2	QF6, QF7
		44		АЕ 2056М, К-80А	1	QF3
				Реле		
		45		РПУ2-36200У3Б	2	KL11
				~220в, 2з конт.		12
		46		РПУ2-36020У3Б	5	7-KL1 12-KL1
				~220в, 2р. конт.		19-KL1 25-2KL1
						28-2KL1
		47		РПУ2-36220У3Б	3	KL5 15-KL3
				~220в, 2з + 2р. конт.		23-2KL1
		48		РПУ2-М36440У3Б	1	23-2KL2
				~220в, 4з + 4р. конт.		
		49		РП-9, 7з + 7р. ~220в	2	KL4 KL4-1
		51		РПУ2-360400У3Б	1	KL5-1
				~220в, 4р. конт.	21	
		52		Блок зажимов		
				Б324-4П25-В/ВУ3-10		

Привязан

Инв. №

Изм.	Лист	№ докум.	Подп.	Дата

902-1-113.87 ЭМ.33И-3 Лист 5

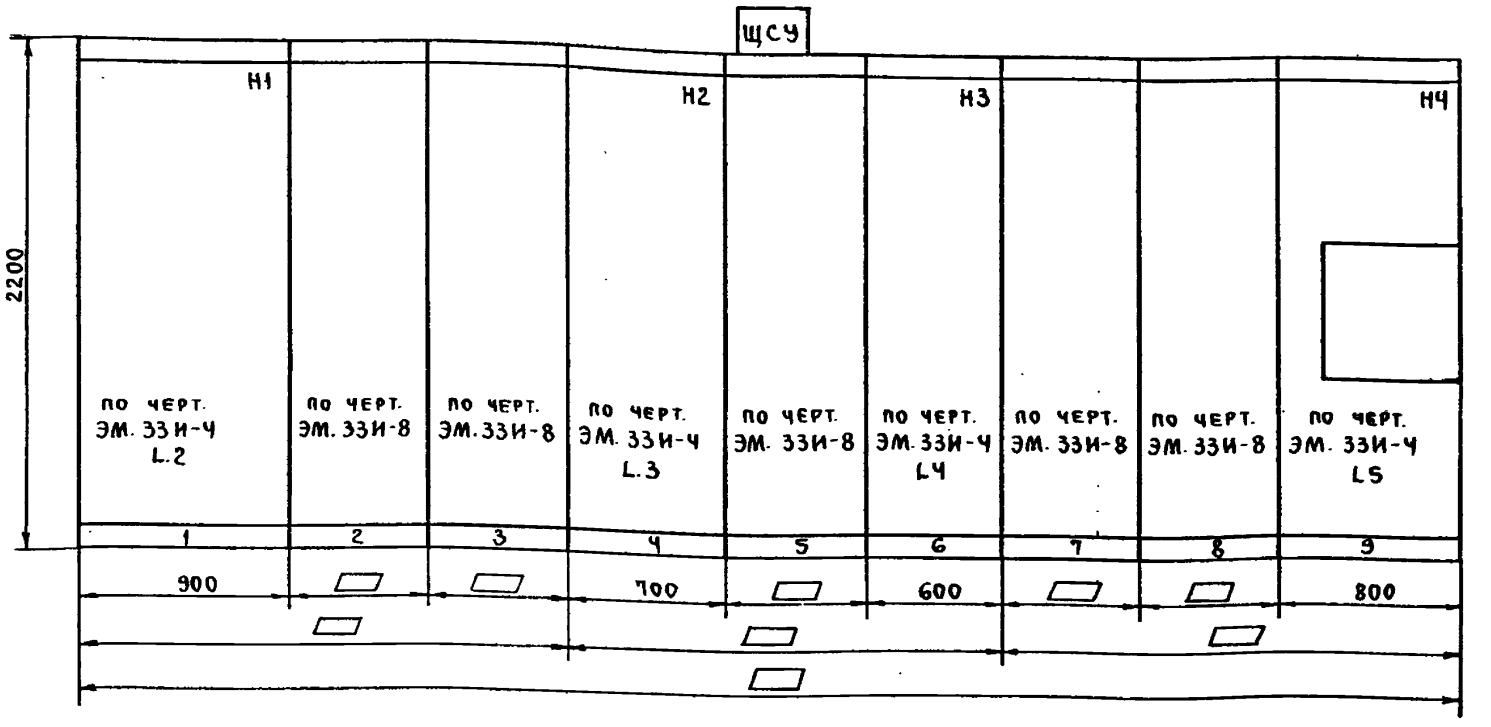

Вид сверху
1:50

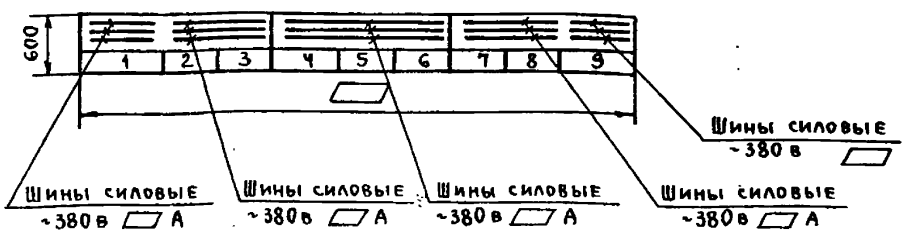

Привязан:

Инв. №

Изм.	Лист	№ докум.	Подп.	Дата
Нач. отд.	Попов	Подп.		
Н. контр.	Кудряшов	"		
Гл. спец.	Кудряшов	"		
Рук. гр.	Тарасова	"		
Инж.	Филиппова	"		

902-1-113.87 ЭМ.33И-4

Щит станций управления ЩСУ. Чертеж общего вида.

Лит.	Масса	Масштаб

Лист 1 Листов 5

МЖКХ РСФСР
ГИПРОКОММУНВОДОКАНАЛ
Ленинградское отделение

МФ 2417-08 S

Альбом 8

Типовой проект 902-1-113.87

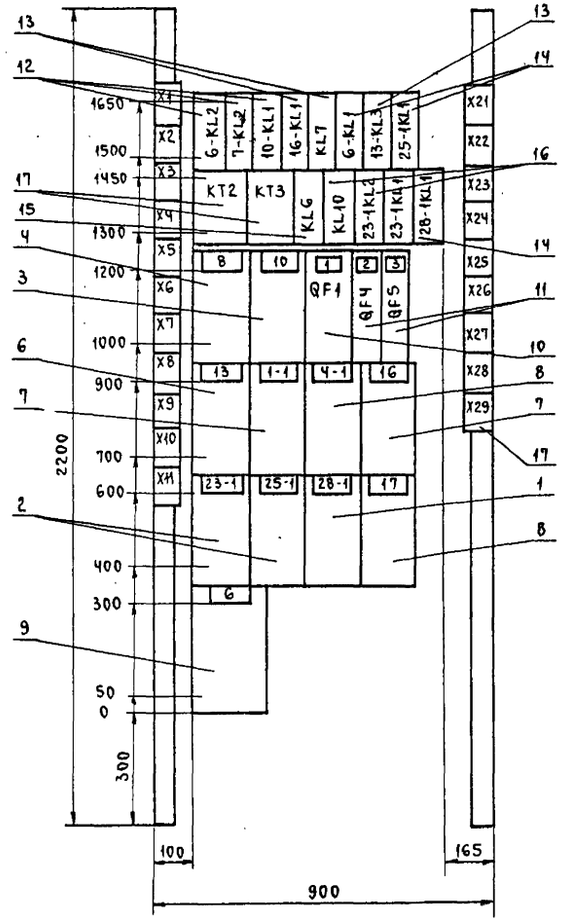

Панель 1 (Набор Н1)

Инв. № подл.	Подпись и дата	Взам. инв. №

Привязан									
Инв. №			Изм.	Лист	№ докум.	Подп.	Дата	902-1-113.87 ЭМ.33И-4	Лист 2

Пров. Жарц 10.1.89 г. Коп. Шмар

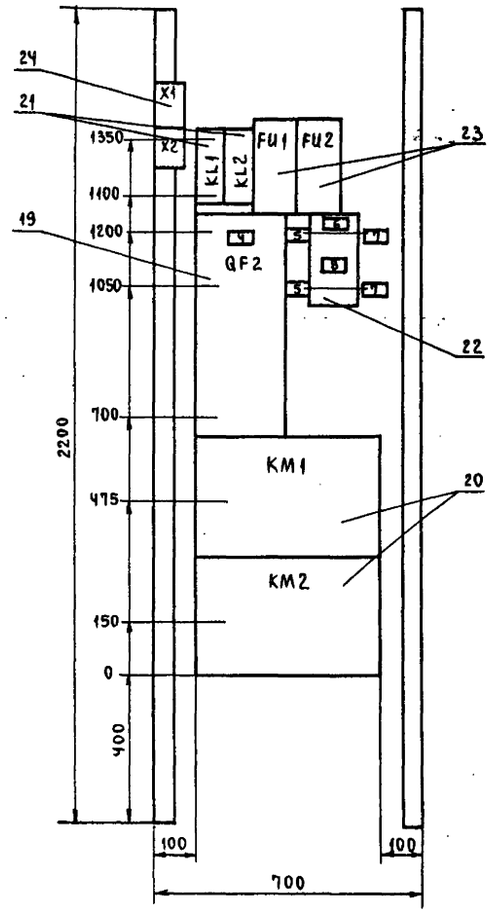

Панель 4 (Набор Н2)

Привязан									
Инв. №			Изм.	Лист	№ докум.	Подп.	Дата	902-1-113.87 ЭМ.33И-4	Лист 3

МФ 2417-08 6

Альбом 8

Типовой проект 902-1-113.87

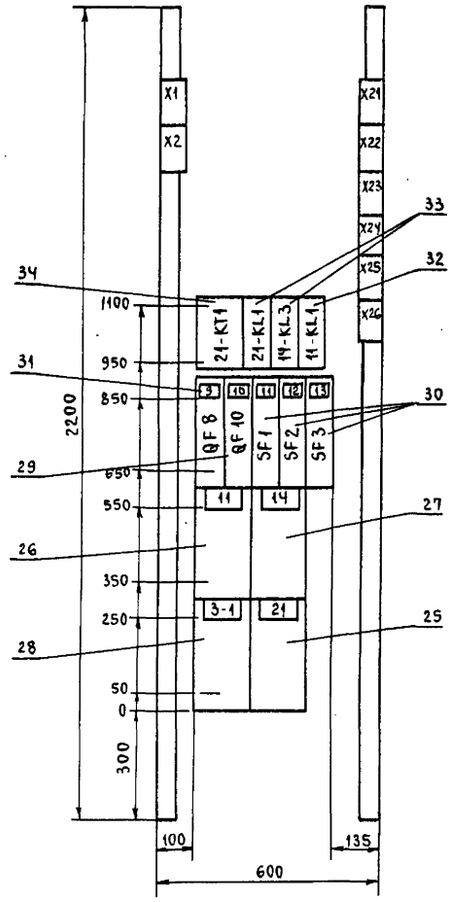

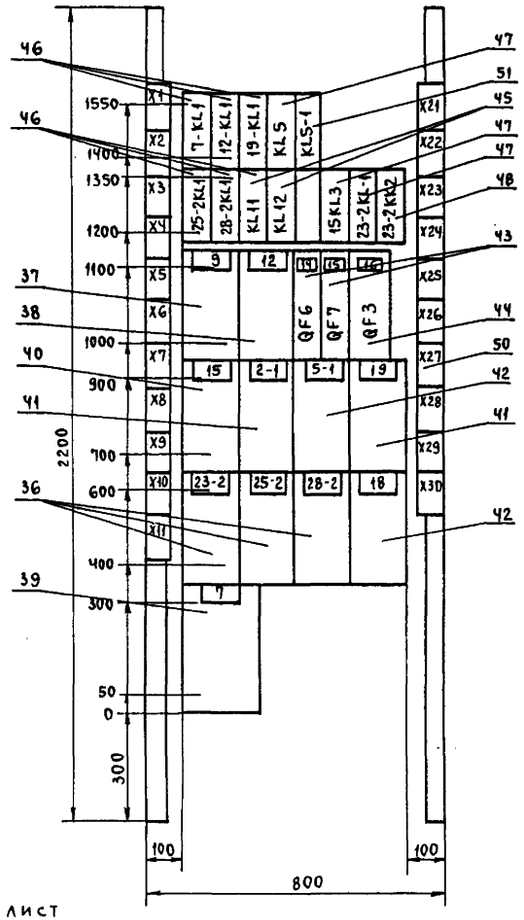

Поворотный лист

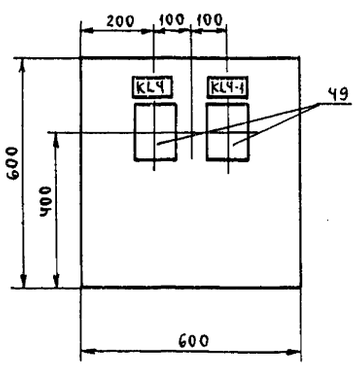

Инв. № подл.	Подпись и дата	Взам. инв. №

Привязан

Инв. №

Изм.	Лист	№ докум.	Подп.	Дата

Панель 6 (Набор Н3)

902-1-113.87 ЭМ.33И-4 Лист 4

Пров. Исаия 10.1.89г Коп. Шиш

Привязан

Инв. №

Изм.	Лист	№ докум.	Подп.	Дата

Панель 9 (Набор Н4)

902-1-113.87 ЭМ.33И-4 Лист 5

МФ 2417-08 7

Панель	Надпись	Поз обозначение	Место надписи	Текст	Кол	Вид шрифта	Заготовка
				Панель 1			
			Табличка	6-KL2	1		
			—"—	17-KL2	1		
			—"—	10-KL1	1		
			—"—	16-KL1	1		
			—"—	KL7	1		
			—"—	6-KL1	1		
			—"—	13-KL3	1		
			—"—	25-1KL1	1		
			—"—	KT2	1		
			—"—	KT3	1		
			—"—	KL6	1		
			—"—	KL10	1		
			—"—	23-1KL2	1		
			—"—	23-1KL1	1		
			—"—	28-1KL1	1		
			—"—	8-Дренажный насос	1		
			—"—	10-решетка дробилки	1		
	1	QF1	—"—	Питание I секции	1		
	2	QF4	—"—	Рабочее освещение	1		
	3	QF5	—"—	Таль 31	1		

Привязан

Инв. №

Изм	Лист	№ докум.	Подпись	Дата
Нач. отд	Попов	Подпись		
Н. контр	Кудряшов	"		
Гл. спец	Кудряшов	"		
Рук. гр	Тарасова	"		
Инж	Филиппова	"		

902-1-113.87 ЭМ.33И-5

Щит станции управления ЩСУ. Перечень надписей

Лит.	Лист	Листов
	1	4

МЖКХ РСФСР ГИПРОКОММУНВОДОКАНАЛ Ленинградское отделение

Инв. № подл. | Подпись и дата | Взам. инв. №

Панель	Надпись	Поз обозначение	Место надписи	Текст	Кол.	Вид шрифта	Заготовка
			—"—	13-затвор	1		
			—"—	1-1, 4-1-задвижка	2		
			—"—	16-задвижка	1		
			—"—	23-1-вентилятор П3	1		
			—"—	25-1-вентилятор В1	1		
			—"—	28-1-вентилятор В3	1		
			—"—	17-задвижка	1		
			—"—	6-насос техн. воды	1		
				Панель 4			
			Табличка	KL1	1		
			—"—	KL2	1		
			—"—	Fи1	1		
			—"—	Fи2	1		
	4	QF2	—"—	Питание II секции	1		
	5	SA1, SA3	—"—	Опроб.	2		
	6	SA1	—"—	Подкл. III секции шин КТ	1		
	7	SA1, SA3	—"—	Авт.	2		
	8	SA3	—"—	Подкл. III секции шин КО II	1		
			—"—	KM1	1		
			—"—	KM2	1		
				Панель 6			
			Табличка	21-KT1	1		
			—"—	21-KL1	1		
			—"—	14-KL3	1		
			—"—	11-KL1	1		

Привязан

Инв. №

Изм	Лист	№ докум	Подп.	Дата

902-1-113.87 ЭМ.33И-5 Лист 2

Инв. № подл. | Подпись и дата | Взам. инв. №

Панель	Надпись	Поз обозначение	Место надписи	Текст	Кол.	Вид шрифта	Заготовка
	9	QF8	—"—	Автомат QF9	1		
	10	QF10	—"—	Аварийное освещение	1		
	11	SF1	—"—	Общие цепи насосов	1		
	12	SF2	—"—	Схема сигнализации	1		
	13	SF3	—"—	Питание КИП	1		
			—"—	11-решетка дробилка	1		
			—"—	14-затвор	1		
			—"—	3-1-задвижка	1		
			—"—	21-вентилятор П1	1		
				Панель 9			
			Табличка	7KL1	1		
			—"—	12KL1	1		
			—"—	19KL1	1		
			—"—	KL5	1		
			—"—	KL5-1	1		
			—"—	25-2KL1	1		
			—"—	28-2KL1	1		
			—"—	KL11	1		
			—"—	KL12	1		
			—"—	KL8	1		
			—"—	15KL3	1		
			—"—	23-2KL1	1		
			—"—	23-2KL2	1		
			—"—	9-дренажный насос	1		
			—"—	12-решетка дробилки	1		

МФ 2417-08 8

Привязан

Инв. №

Изм	Лист	№ докум	Подпись	Дата

902-1-113.87 ЭМ.33И-5 Лист 3

Инв. № подл. | Подпись и дата | Взам. инв. №

Панель	Надпись	Поз. обозначение	Место надписи	Текст	Кол	Вид шрифта	Заготовка
	14	QF6	—"—	Ящик 32Q	1		
	15	QF7	—"—	Ящик 33Q	1		
	16	QF3	—"—	Питание II секции	1		
			—"—	2-1, 5-1, -задвижка	2		
			—"—	19-задвижка	1		
			—"—	23-2-вентилятор П3	1		
			—"—	25-2-вентилятор В2	1		
			—"—	28-2-вентилятор В3	1		
			—"—	18-задвижка	1		
			—"—	7-Насос техн. воды	1		

Привязан

Инв. №

Изм	Лист	№ докум.	Подпись	Дата

902-1-113.87 ЭМ.33И-5 Лист 4

Инв. № подл. | Подпись и дата | Взам. инв. №

Инв № подл	Подпись и дата	Взам инв №

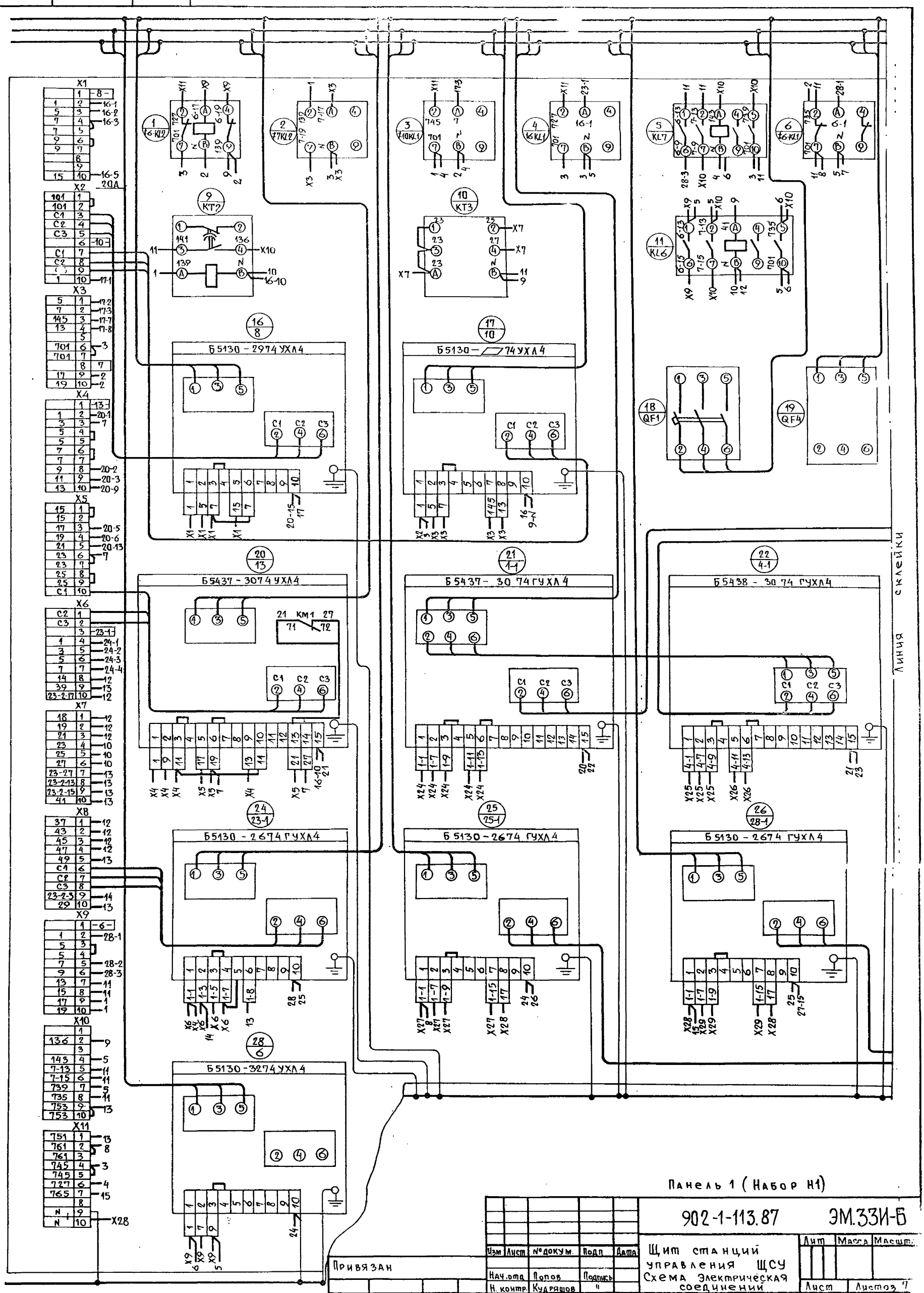

Панель 1 (Набор Н1)

Изм	Лист	№ докум.	Подп	Дата
Нач.отд		Попов	Подпись	
Н. контр.		Кудряшов	"	
Гл. спец.		Кудряшов	"	
Рук.гр.		Тарасова	"	
Инж		Филиппова	"	

Привязан

Инв №

902-1-113.87 ЭМ.33И-Б

Щит станций управления ЩСУ
Схема электрическая соединений

Лит	Масса	Масшт.

Лист | Листов 7

МЖКХ РСФ
ГИПРОКОММУНВОДОКА
Ленинградское отде

МФ 2417-08 9

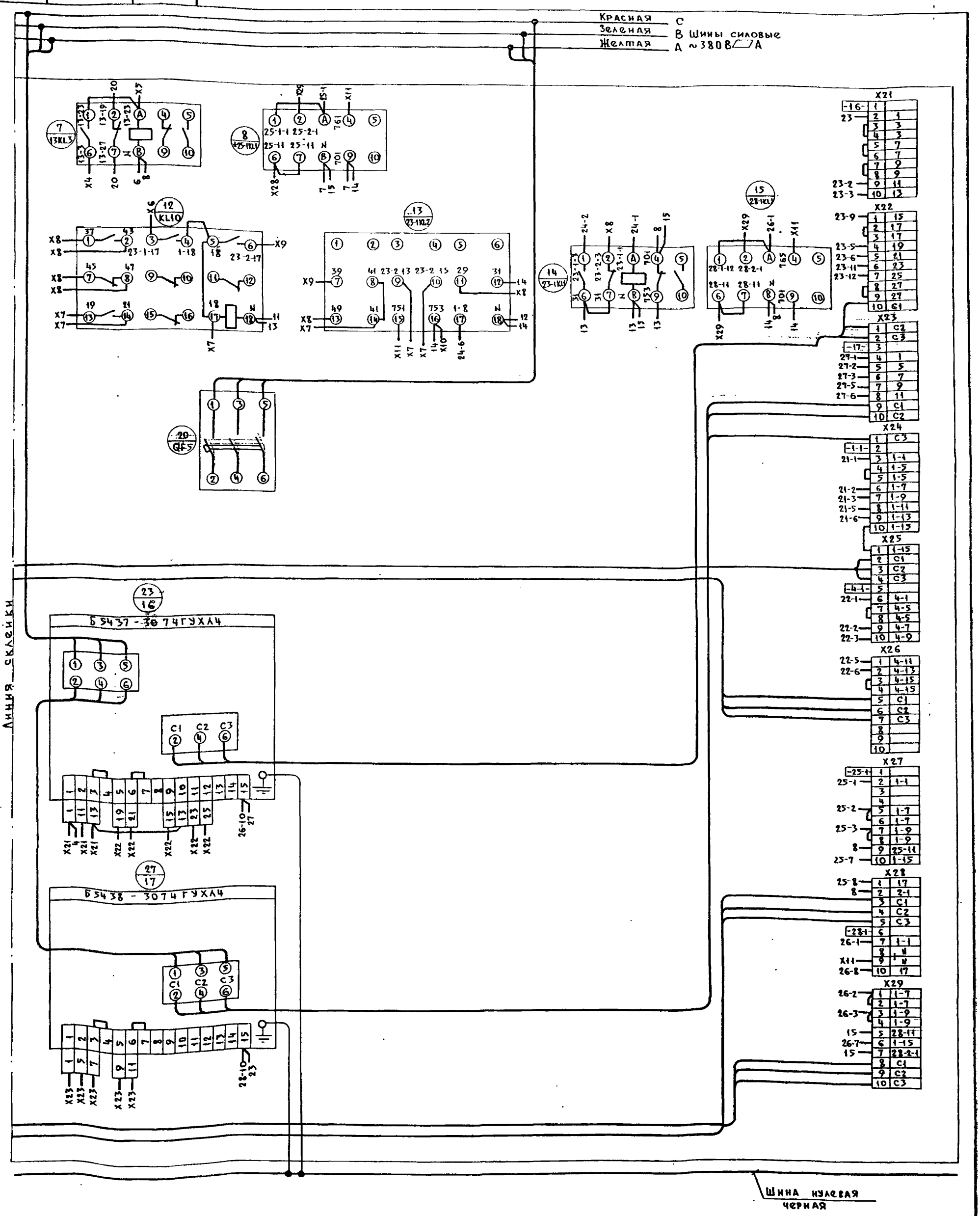

Привязан

Инв. №

Изм. | Лист | № докум. | Подп. | Дата

Панель 1 (набор Н1)

902-1-113.87 ЭМ.33И-6

Лист 2

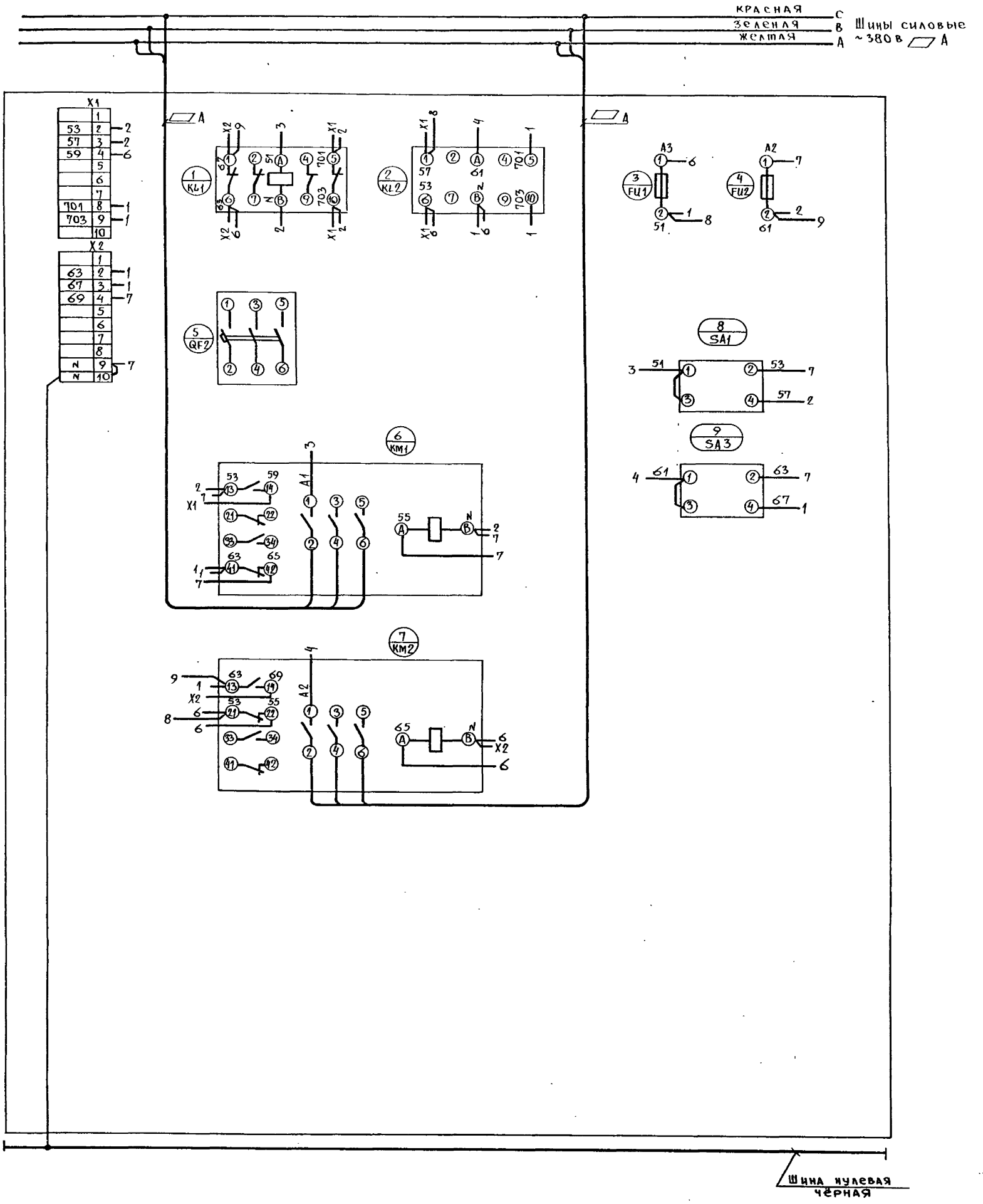

Пров. Дата 10/89

Коп. Вдовин

МФ 2417-08 11

Привязан

Инв. №

Изм.	Лист	№ докум.	Подпись	Дата

Панель 4 (Набор Н2)

902-1-113.87 ЭМ.33И-6

Лист 3

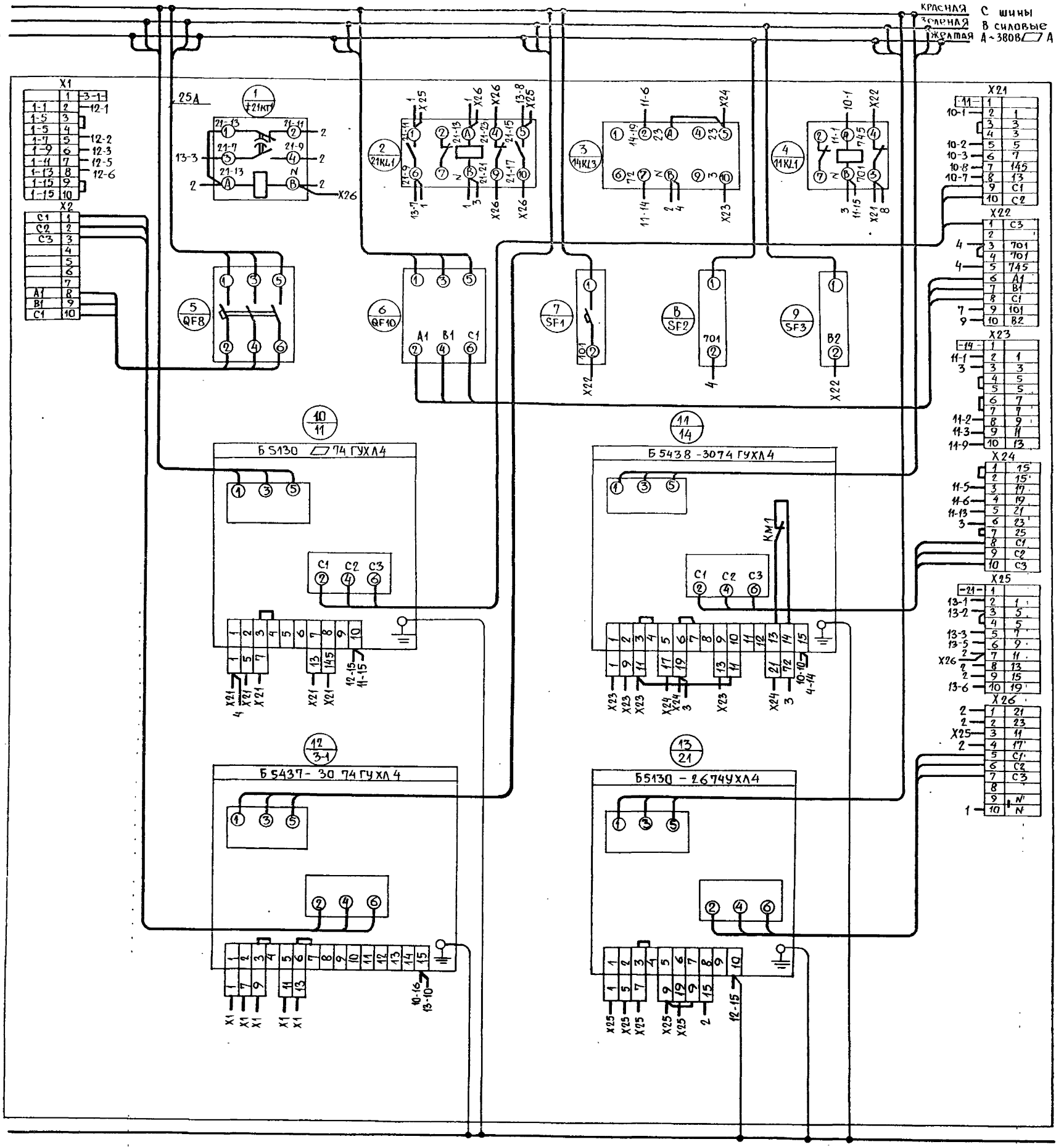

Привязан

Инв. №

Изм | Лист | № докум. | Подп | Дата

Панель 6 (Набор 113)

902-1-113.87 ЭМ.33И-Б

Лист 4

Инв № подл	Подп. и дата	Взам инв №

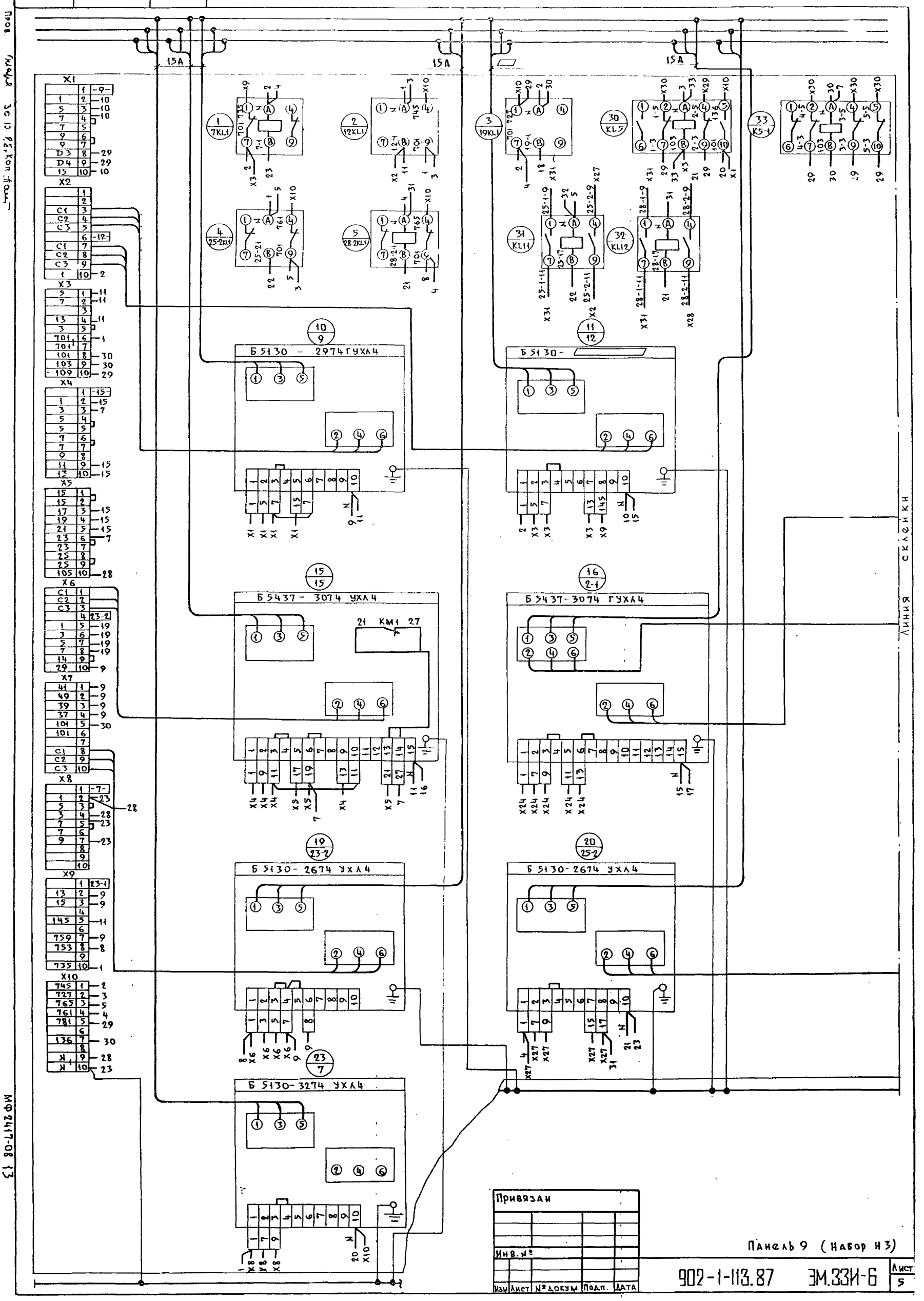

Привязан

Инв. №

Изм	Лист	№ докум	Подп.	Дата

Панель 9 (Набор Н3)

902-1-113.87 ЭМ.33И-6 Лист 5

Пров. Гладк. 30.12.85 Кон. Ташл

МФ 2417-08 13

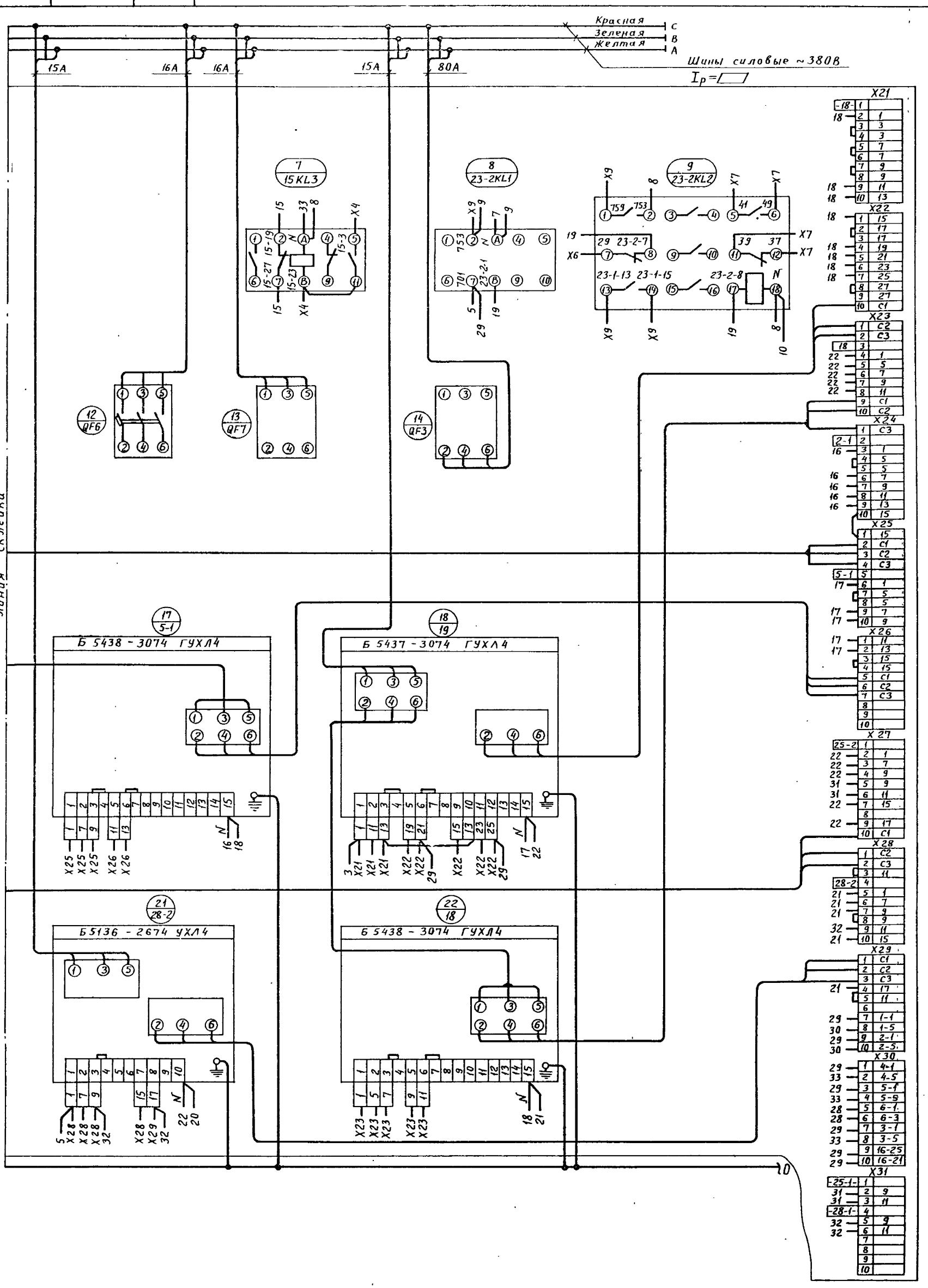

Привязан

Панель 9 (Набор Н4)

Инв. №

Изм. Лист № докум. Подпись Дата

902-1-113.87 ЭМ.33И-6

Лист 6

Инв. № подл.	Подпись и дата	Взам. инв. №

Пров. [signature] 30.12.88 Коп. [signature]

Поворотный лист

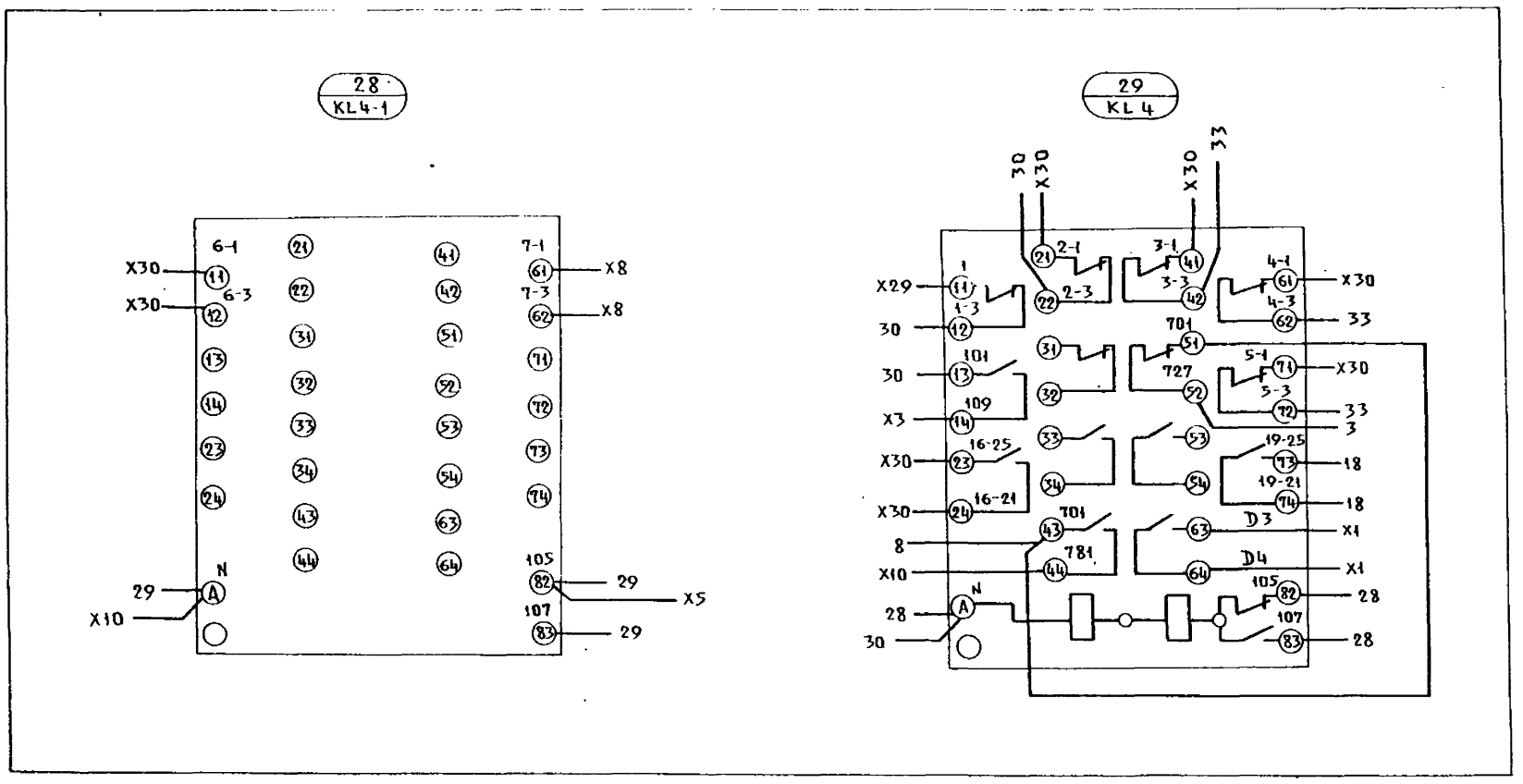

Привязан			
Инв. №			
Изм	Лист	№ докум.	Подп.	Дата

Панель 9 (набор Н4)

902-1-113.87 ЭМ.33И-6 Лист 7

Формат	Зона	Поз.	Обозначение	Наименование	Кол.	Примечание
				Документация		
				Чертеж общего вида		
				Схема электрическая соединений		
				Перечень надписей		
				Сборочные единицы		
				Блоки:		
		1		Б 5130-	1	

Привязан			
Инв. №			
Изм	Лист	№ докум.	Подп.	Дата

902-1-113.87 ЭМ.33И-7

Нач. отд.	Попов	Подписи	
Н. контр.	Кудряшов		
Гл. спец.	Кудряшов		
Рук. гр.	Тарасова		
Инж.	Филиппова		

Щит станций управления ЩСУ. Панель 1 ПУ (2ПУ) Технические данные аппаратов

Лит.	Лист	Листов
		1

МЖКХ РСФСР ГИПРОКОММУНВОДОКАНАЛ Ленинградское отделение

Взам. инв. № | Подп. и дата | Инв. № подл.

Инв № подл	Подпись и дата	Взам. инв №

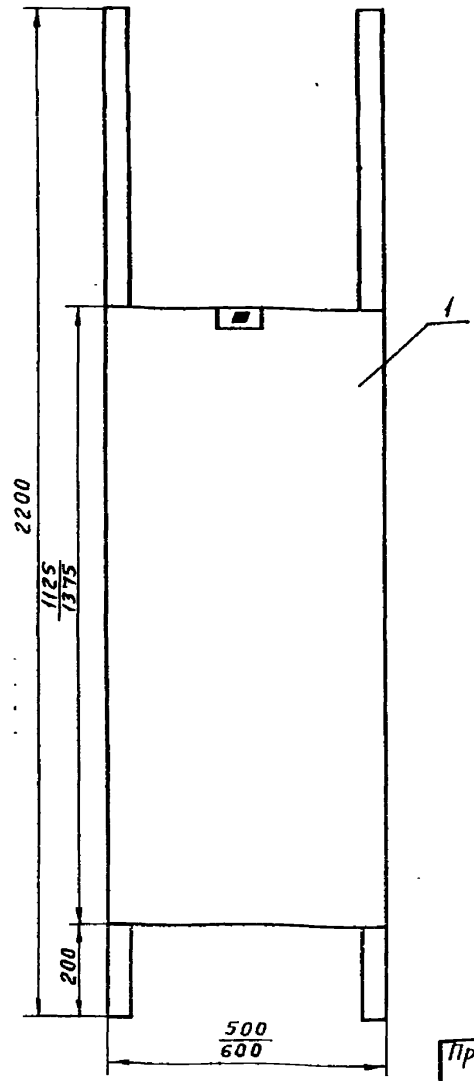

Знак —■— заменяется

Пан. 2	Пан. 3	Пан. 5	Пан. 7	Пан. 8
1	4	3	2	5

Размеры: в числителе для Б 5130-4374 УХЛ4
в знаменателе для Б 5130-4474 УХЛ4

Изм	Лист	№ докум.	Подп.	Дата
Нач. отд.		Попов	Подп.	
Н. контр.		Кудряшов	"	
Гл. спец.		Кудряшов	"	
Рук. гр.		Тарасова	"	
Инж.		Филиппова	"	

Привязан

Инв. №

902-1-113.87 ЭМ33И-8

Щит станций управления ЩСУ. Панель 1ПУ (2ПУ)
Чертеж общего вида

Лит	Масса	Масштаб

Лист | Листов 1

МЖКХ РСФСР
ГИПРОКОММУНВОДОКАНАЛ
Ленинградское отделение

Панель	Надпись	Поз. обозначение	Место надписи	Текст	Кол.	Вид шрифта	Заготовка
				Панель 2			
			Табличка	1 - Насос	1		
				Панель 3			
			Табличка	2 - Насос	1		
				Панель 5			
			Табличка	3 - Насос	1		
				Панель 7			
			Табличка	4 - Насос	1		
				Панель 8			
			Табличка	5 - Насос	1		

МФ 2417-08 16

Привязан

Инв. №

Изм	Лист	№ докум	Подпись	Дата
Нач. отд		Попов	Подп.	
Н контр		Кудряшов	"	
Гл. спец		Кудряшов	"	
Рук гр		Тарасова	"	
Инж		Филиппова	"	

902-1-113.87 ЭМ 33И-9

Щит станций управления ЩСУ Панель 1ПУ (2ПУ)
Перечень надписей

Лит	Лист	Листов
		1

МЖКХ РСФСР
ГИПРОКОММУНВОДОКАНАЛ
Ленинградское отделение

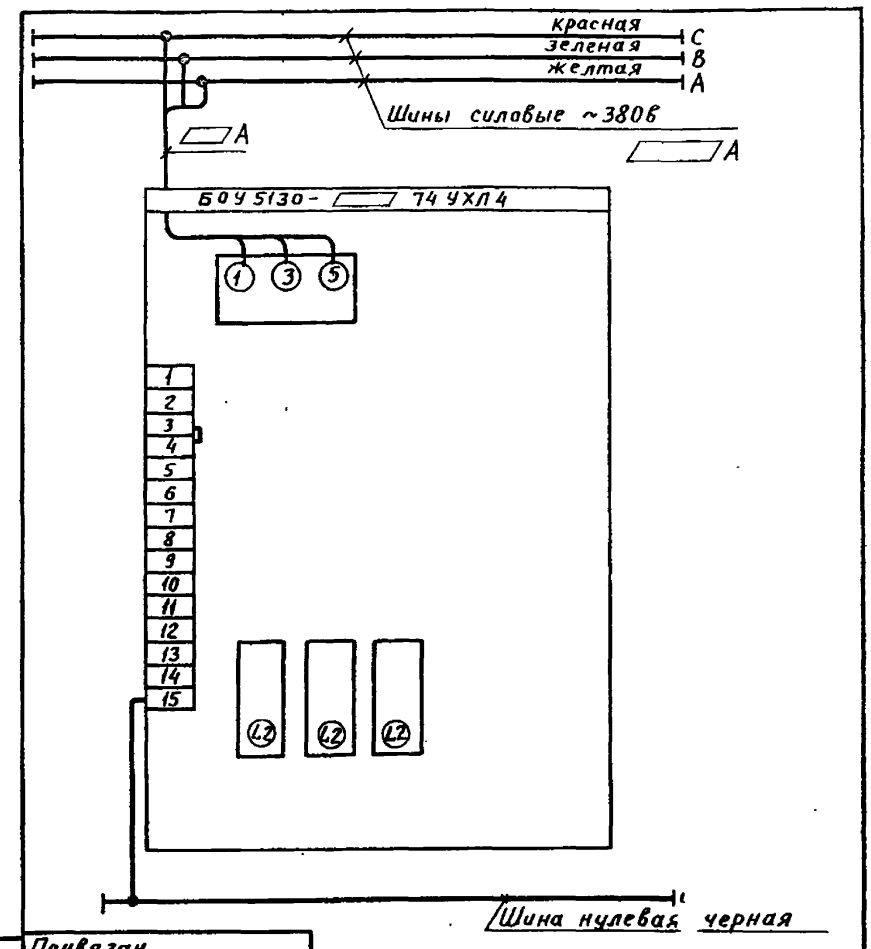

Привязан

Инв. №

Изм	Лист	№ докум	Подп.	Дата
Нач. отд.		Попов	Подп	
Н. контр.		Кудряшов	"	
Гл. спец.		Кудряшов	"	
Рук. гр		Тарасова	"	
Инж		Филиппова	"	

902-1-113.87 ЭМ 33И-10

Щит станций управления ЩСУ. Панель 1ПУ (2ПУ)
Схема электрическая соединений

Лит.	Масса	Масштаб

Лист | Листов 1

МЖКХ РСФСР
ГИПРОКОММУНВОДОКАНАЛ
Ленинградское отделение

Форм.	Зона	Поз.	Обозначение	Наименование	Кол.	Примечание
				Документация		
				Чертеж общего вида		
				Схема электрическая соединений		
				Перечень надписей		
				Сборочные единицы		
				Н1 01		
				Реле:		
		1		РПУ2-3622ОУ3Б	4	4KL1÷
				~220В, 2з+2р конт.		4KL3, 1-KL2
		2		РПУ2-М3644ОУ3Б	1	1-KL1
				~220В, 4з+4р. конт.		
		3		РКВ-11-33-122УХЛ4	1	4КТ1
				~220В		
		4А		РКВ11-33-112УХЛ4 220В	4	1КТ2,1КТ3
				~220В		4КТ2,4КТ3

Привязан

Инв. №

Изм.	Лист	№ док.	Подп.	Дата
Нач.отд.		Попов		
Н.контр.		Кудряшов		
Гл.спец.		Кудряшов		
Рук.гр.		Тарасова		
Инж.		Филиппова		

902-1-113.87 ЭМ.33И-11

Щит управления и сигнализации ШУС, технические данные аппаратов

Лит.	Лист	Листов
	1	6

МЖКХ РСФСР
Гипрокоммунводоканал
Ленинградское отделение

Инв.№ подл. | Подп. и дата | Взам. инв.№

Форм.	Зона	Поз.	Обозначение	Наименование	Кол.	Примечание
		4		Блок зажимов	18	
				Б324-4П25-В/ВУ3-10		
				Дверь		
				Н51 01		
				Переключатели:		
		5		УП5313-С62	1	1-SA1
		6		УП5312-Ф343	1	4-SA3
		7		УП5312-С45	1	6-SA1
		8		УП5313-С70	1	10-SA2
		9		УП5311-С225	1	16-SA1
				Кнопки		
		10		КЕ-011, ч. исп.4	4	1SB1 4SB5
				1з конт. „пуск"		16SB4 16SB6
		11		КЕ011, К. исп.5	3	1SB3, 4SB6
				1р. „стоп"		16SB1
				Вольтметр		
		12		М381, 0-600В, кл.1.5	1	1-PV
				Амперметр		
		13		Э365-1, шкала 0-400А	2	1-PA
				кл.1.5		4-PA
				Счетчик моточасов		
		14		СВИ-2, Рср. = 2Вт.	2	1-PT
						4-PT

Привязан:

Инв. №

Изм.	Лист	№ док.	Подп.	Дата

902-1-113.87 ЭМ.33И-11 Лист 2

Инв.№ подл. | Подп. и дата | Взам. инв.№

Форм.	Зона	Поз.	Обозначение	Наименование	Кол.	Примечание
				Арматура сигнальная		1-1HLR 4-1HLR
		15		АС1201ЦУ2, ~220В	5	6HLR,19HLR 13HLR
		16		АС1201ЗУ2, ~220В	4	1-1HLG
						13HLG 114-1HLG-19HLG
		17		АС1201ЦУ2, ~220В	1	13HLV
				Панель2		
				Н2 01		
				Реле:		
		18А		РПУ2-36200	4	KL14÷
				УЗБ ~220В, 2з конт.		KL17
		18		РПУ2-3602ОУ3Б	1	9KL1
				~220В, 2р конт.		
		19		РПУ2-3622ОУ3Б	4	8KL1 3KL1÷
				~220В, 2з+2р конт.		3KL3
		20		РПУ2-36400УЗБ	2	KL8
				~220В, 4з конт.		KL9
		20А		РКВ11-33-222УХЛ4	1	КТ1
				~220В		
		21		РКВ11-33-122УХЛ ~220В	1	3КТ1
		21А		РКВ11-33-112УХЛ4, ~220В	2	3КТ2
						3КТ3
		22		РКВ11-33-212УХЛ4	1	КТ4
				~220В		
		23		ВЛ40УХЛ4 U~220В	1	КТ5
				имп.1÷40С, пауза1÷10С		
		23А		ВЛ56УХЛ4(1÷10)~220В, 50Гц	1	КТ6

Привязан

Инв. №

Изм.	Лист	№ док.	Подп.	Дата

902-1-113.87 ЭМ.33И-11 Лист 3

МФ 2417-08 47

Форм.	Зона	Поз.	Обозначение	Наименование	Кол.	Примечание
		25		Трансформатор ОСМ-0,1У3~220/24В	1	ТУ
		26		Резистор: ПЭВР-100, 100Вт, 4700ом	1	R
				Диоды		
		27		D246Б, УВ-5А	4	VD1÷
				Uобр = 400В		VD4
		28		Блок зажимов	18	
				Б324-4П25-В/ВУ3-10		
				Дверь:		
				Н52 01		
				Реле		
		29		РЭУ11-11-45052-40УЗ	16	КН1÷
				Iср. = 0,225 А		КН16
				Переключатель		
		30		УП5311-И25	1	SA1
		31		УП5312-Ф343	1	3-SA3
		32		УП5314-С186У3	1	SA2
		33		УП5313-С70	1	11SA2
				Кнопки		
		34		КЕ011, 4, исп.4	3	SB1.SB2
				1з, „пуск"		3SB5
		35		КЕ011, К. исп.5 1р. „стоп"	1	3SB6

Привязан:

Инв. №

Изм.	Лист	№ док.	Подп.	Дата

902-1-113.87 ЭМ.33И-11 Лист 4

Инв. № подл. | Подпись и дата | Взам. инв. №

Форм.	Зона	Поз.	Обозначение	Наименование	Кол.	Примечание
				Арматура светосигнальная		
		36		АС12011У2, ~220В	2	3-1HLR 14-HLR
		37		АС12013У2, ~220В	2	3-1HLG
						14-HLG
		38		АС12014У2, ~220В	1	14 HLV
		39		АС12015У2, ~220В	2	HLW1
						HLW2
				Амперметр		
		40		Э365-1, шкала 0÷400А	1	3-PA
				кл. 1.5		
				Счетчик моточасов		
		41		СВН-2, Рср = 2 вт	1	3-PT
				Панель 3		
				НЗ 01		
				Реле		
		42		РПУ2-36220У3Б	4	5KL1÷ 5KL3
				~220В, 2з+2р конт.		2KL2
		43		РПУ2 М3644оУ3Б	1	2KL1
				~220В, 4з+4р конт.		
		44		РКВ11-122УХЛ4, ~220В	1	5KT1
		44А		РКВ11-112УХЛ4, ~220В	4	2KT2,2KT3 5KT2,5KT3
		45		Блок зажимов	18	
				Б324-4П25-В/ВУЗ-10		

Привязан:

Инв. №

Изм.	Лист	№ док.	Подп.	Дата

902-1-113.87 ЭМ.33 И-11 Лист 5

Формат А4

Форм.	Зона	Поз.	Обозначение	Наименование	Кол.	Примечание
				Дверь		
				Н53 01		
				Переключатель		
		46		УП5313 – С62	1	2-SA1
		47		УП 5312 – Ф343	1	5-SA3
		48		УП 5312 – С45	1	7-SA1
		49		УП 5313 – С70	1	12-SA2
		50		УП 5311 С225	1	19-SA1
				Кнопки		
		51		КЕ011; Ч, исп.4, 1з „пуск"	4	2SB1, 5SB5 19SB1, 19SB6
		52		КЕ011, К, исп.5, 1р „стоп"	3	5SB6, 2SB3 19SB1
				Вольтметр		
		53		М381, 0–600В, кл. 1,5	1	2PV
				Амперметр		
		54		Э365-1, шкала 0-400А, кл. 1,5	2	2PA 5PA
				Счетчик моточасов		
		55		СВН-2, Рср = 2 Вт	2	2PT 5PT
				Арматура сигнальная		
		56		АС12011У2, ~220В	5	7 HLR 2-1HLR
						15 HLR 5-1HLR
						19HLR
		57		АС12013У2, ~220	4	2-1HLG 15-1HLG
						4-1HLG 12-1HLG
		58		АС12011У2, ~220В	1	15-HLV
		59		Сирена ~220В	1	HAS

Привязан:

Инв. №

Изм.	Лист	№ док.	Подп.	Дата

902-1-113.87 ЭМ.33 И-11 Лист 6

Формат А4

Инв. № подл. | Подпись и дата | Взам. инв. №

Формат А4

Инв. № подл. | Подпись и дата | Взам. инв. №

Формат А4

Типовой проект 902-1-113.87 Альбом 8

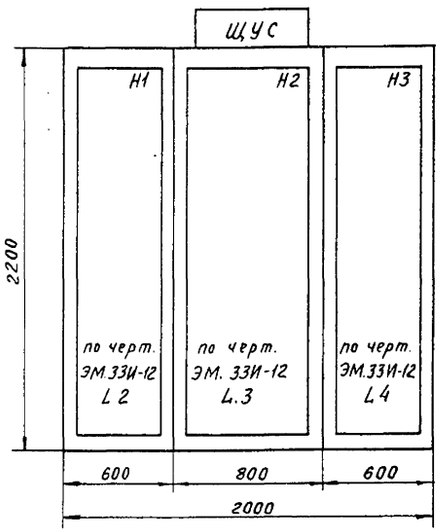

Дверь шкафа 1
Вид спереди

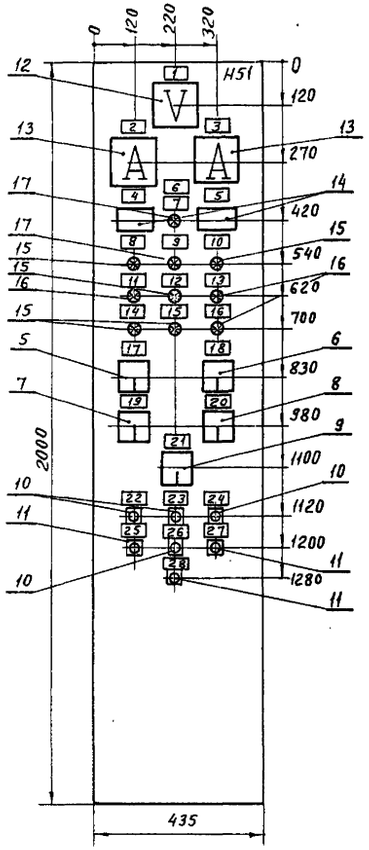

Дверь шкафа 2
Вид спереди

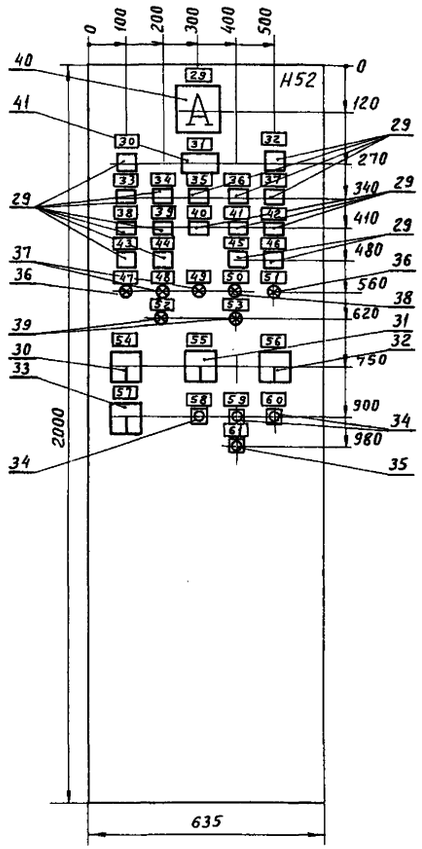

Дверь шкафа 3
Вид спереди

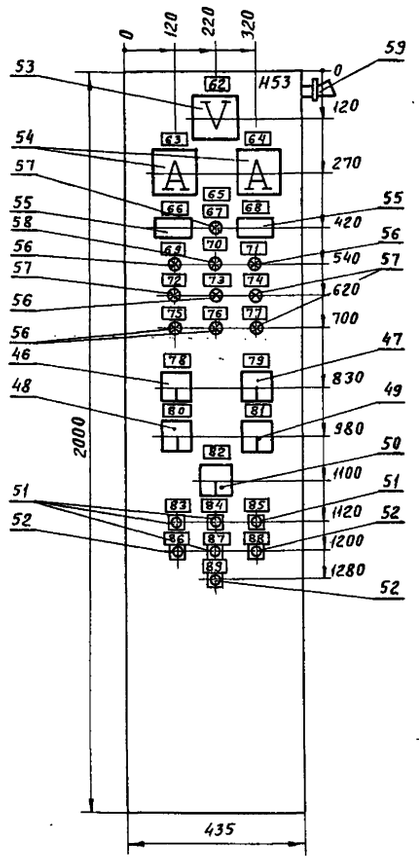

Вид сверху
М1:50

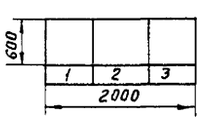

Изм	Лист	№ докум.	Подп.	Дата	902-1-113.87 ЭМ 33И-12	
Нач.отд.		Попов	Подп.		Щит управления и сигнализации ЩУС. Чертеж общего вида	Лит. / Масса / Масштаб
Н.контр.		Кудряшов	"			Лист 1 / Листов 4
Гл.спец.		Кудряшов	"			МЖКХ РСФСР ГИПРОКОММУНВОДОКАНАЛ Ленинградское отделение
Рук. гр.		Тарасова	"			
Инж.		Филиппова	"			

Привязан

Инв. №

Инв. № подл. | Подпись и дата | Взам. инв. №

МФ 2417-08 19

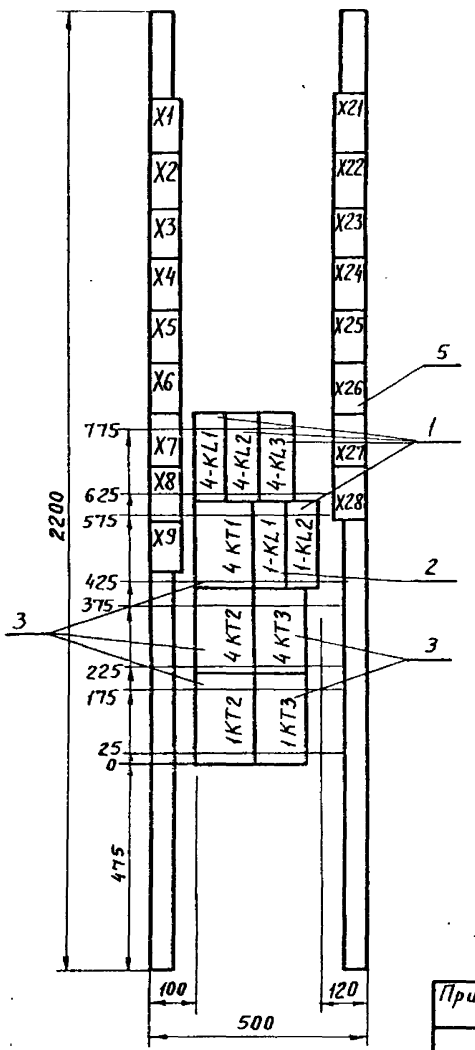

Привязан

Панель 1 (Набор Н1)

Инв. №	Изм	Лист	№ док.	Подп.	Дата	902-1-113.87 ЭМ-33 И-12	Лист 2

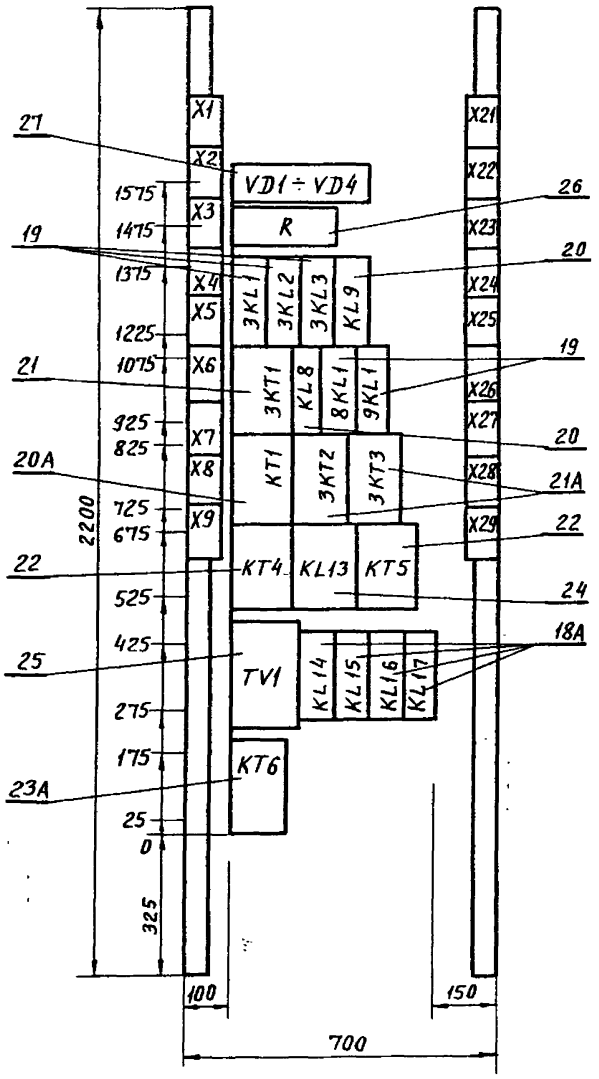

Привязан:

Панель 2 (Набор Н2)

Инв. №	Изм	Лист	№ док.	Подп.	Дата	902-1-113.87 ЭМ-33И-12	Лист 3

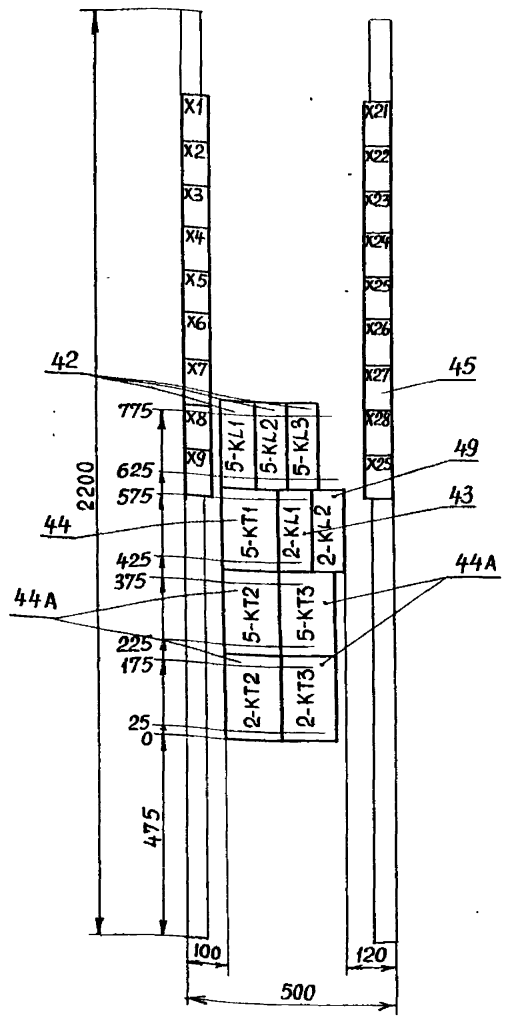

Привязан

Инв. №

Изм.	Лист	№ докум.	Подпись	Дата

Панель 3 (Набор Н3)

902-1-113.87 ЭМ.33И-12 Лист 4

Панель	Надпись	Поз. обозначение	Место надписи	Текст	Кол.	Вид шрифта	Заготовка
				Панель 1			
			Табличка	4-KL1	1		
			—"—	4KL2	1		
			—"—	4KL3	1		
			—"—	4KT1	1		
			—"—	1KL1	1		
			—"—	1KL2	1		
			—"—	4KT2	1		
			—"—	4KT3	1		
			—"—	1KT2	1		
			—"—	1KT3	1		
				Дверь			
	1	1PV	Табличка	Напряж. в цепях насоса 1	1		
	2	1PA	—"—	Насос 1	1		
	3	4PA	—"—	Насос 4	1		
	4	1PI	—"—	Счётчик насоса 1	1		
	5	4PI	—"—	Счётчик насоса 4	1		
	6		—"—	Затвор 13	1		
	7	13HLG	—"—	Открыт	1		
	8	1-1HLG	—"—	Задв. 1-1 открыта	1		
	9	13HLV	—"—	Закрыт	1		
	10	4-1HLR	—"—	Задв. 4-1 открыта	1		
	11	1-1HLG	—"—	Задв. 1-1 закрыта	1		
	12	13HLR	—"—	Авария	1		

Привязан

Инв. №

Изм.	Лист	№ докум.	Подпись	Дата
Нач.отд.		Попов		
Н.контр.		Кудряшов	"	
Гл.спец.		Кудряшов	"	
Рук.гр.		Тарасова	"	
Инж.		Филиппова	"	

902-1-113.87 ЭМ.33И-13

Щит управления и сигнализации ЩУС. Перечень надписей

Лит. | Лист 1 | Листов 7

МЖКХ РСФСР ГИПРОКОММУНЭНЕРГОКАНАЛ Ленинградское отделение

Панель	Надпись	Поз. обозначение	Места надписи	Текст	Кол.	Вид шрифта	Заготовка
	13	4-1HLG	—"—	Задв. 4-1 закрыта	1		
	14	6 HLR	—"—	Насос 6 работает	1		
	15	16HLR	—"—	Задв. 16 открыта	1		
	16	16HLG	—"—	Задв. 16 закрыта	1		
	17	1SA1	—"—	Выбор насоса 1	1		
			На ключе	8 — 1 — 2 1 раб. — 0 — I рез.	1		
	18	4SA3	Табличка	Выбор реж. работы насоса 4	1		
			На ключе	8 — 1 — 2	1		
				II реж. — III реж. — IV реж.			
				раб. раб. раб.			
	19	6SA1	Табличка	Выбор. реж. работы насоса 6	1		
			На ключе	8 — 1 — 2	1		
				мест. — раб. — рез.			
	20	6SA2	Табличка	Выбор. реж. работы дроб. 10	1		
			На ключе	8 — 1 — 2	1		
				раб. — 0 — рез.			
	21	16SA1	Табличка	Реж. работы задв. 16	1		
			На ключе	8 — 1 — 2	1		
				опроб. — 0 — дист.			
	22	1SB1	Табличка	Включение насоса 1	1		
	23	16SB4	—"—	Задв. 16 открыть	1		
	24	4SB5	—"—	Насос 4 работает	1		
	25	1SB3	—"—	Авар. отключ. насоса 1	1		
	26	16SB6	—"—	Задв. 16 закрыть	1		
	27	4SB6	—"—	Авар. отключ. насоса 1			
	28	16SB1	—"—	Задв. 16 „стоп."	1		

Привязан

Инв. №

Изм.	Лист	№ докум.	Подпись	Дата

902-1-113.87 ЭМ.33И-13 Лист 2

МФ 2417-08 21

Инв.№ подл. | Подпись и дата | Взам. инв.№

Инв. № подл.	Подпись и дата	Взам. инв. №

Панель	Надпись	Поз. Обозначение	Место надписи	Текст	Кол.	Вид шрифта	Заготовка
				Панель 2	1		
			Табличка	VD1 ÷ VD4	1		
			— " —	R	1		
			— " —	3 KL1	1		
			— " —	3 KL2	1		
			— " —	3 KL3	1		
			— " —	KL9	1		
			— " —	3 KT1	1		
			— " —	KL8	1		
			— " —	8 KL1	1		
			Табличка	9 KL1	1		
			— " —	KT1	1		
			— " —	3 KT2	1		
			— " —	3 KT3	1		
			— " —	KT4	1		
			— " —	KL13	1		
			— " —	KT5	1		
			— " —	TV1	1		
			— " —	KL14	1		
			— " —	KL15	1		
			— " —	KL16	1		
			— " —	KL17	1		
			— " —	KT6	1		
				Дверь			
	29	3PA	Табличка	Насос 3	1		
	30	KH1	— " —	нет напр. I или II секции шин	1		
	31	3PI	— " —	Счётчик насоса 3	1		
	32	KH2	— " —	Нет напряж. в цепях упр. насосов 1 ÷ 5	1		

Взам. инв. № | Подпись и дата | Инв. № подл.

Привязан

Инв. №

Изм | Лист | № док. | Подп. | Дата

902-1-113.87 ЭМ.33И-13 Лист 3

Формат А4

Панель	Надпись	Поз. Обозначение	Место надписи	Текст	Кол.	Вид шрифта	Заготовка
	33	KH3	Табличка	Авар. отключ. насосов 1 ÷ 5	1		
	34	KH4	— " —	Нет напряж. в общих цепях упр. насосов	1		
	35	KH5	— " —	Давлен. в напорн. патрубке выше нормы	1		
	36	KH6	— " —	Авар. откл. насосов 6,7	1		
	37	KH7	— " —	Мин. уровень в баке разрыва струи	1		
	38	KH8	— " —	Нет напряж. в цепях упр. дренажных насосов	1		
	39	KH9	— " —	Нет напряжения в цепях упр. решеткой дробилок	1		
	40	KH10	— " —	Авар. откл. вентил. 23-1.2	1		
	41	KH11	— " —	Авар. в системы В1	1		
	42	KH12	— " —	Авар. в системы В3	1		
	43	KH13	Табличка	Переполн. приемн. резервуара	1		
	44	KH14	— " —	Вкл. резервн. дрен. насоса	1		
	45	KH15	— " —	Авар. уров. в раздел. канале	1		
	46	KH16	— " —	Затопление машзала	1		
	47	3-1HLR	— " —	Задв. 3-1 открыта	1		
	48	3-1HLG	— " —	Задв. 3-1 закрыта	1		
	49	14 HLG	— " —	Затвор 14 открыт	1		
	50	14HLV	— " —	Затвор 14 закрыт	1		
	51	14HLR	— " —	Авария затвора 14	1		
	52	HLW1	— " —	Подкл. III секции шин к I	1		

Взам. инв. № | Подпись и дата | Инв. № подл.

Привязан

Инв. №

Изм | Лист | № док. | Подп. | Дата

902-1-113.87 ЭМ.33И-13 Лист 4

Формат А4

Панель	Надпись	Поз. Обозначение	Место надписи	Текст	Кол.	Вид шрифта	Заготовка
	53	HLW2	Табличка	Подкл. III секции шин ко II	1		
	54	SA1	— " —	Звуковая сигнализация	1		
			на ключе	8 — 1 — 2	1		
				откл. — 0 — вкл.			
	55	3SA3	Табличка	Режим работы насоса 3	1		
			на ключе	8 — 1 — 2	1		
				II реж. раб. — III реж. раб. — IV реж. раб.			
	56	SA2	Табличка	Выбор дрен. насосов	1		
			на ключе	8 — 1 — 2	1		
				1 раб. 2 рез. — откл. — 2 раб. 1 рез.			
	57	11SA2	Табличка	Реж. работы дробилки 11	1		
			на ключе	8 — 1 — 2	1		
				раб. — 0 — рез.			
	58	3SB5	Табличка	Насос 3 работает	1		
	59	SB1	— " —	Опроб. сигнализации	1		
	60	SB2	— " —	Съём сигнала	1		
	61	3SB6	— " —	Авар. отключ. насоса 3	1		
				Панель 3			
			Табличка	5 KL1	1		
			— " —	5 KL2	1		
			Табличка	5 KL3	1		
			— " —	5 KT1	1		
			— " —	2 KL1	1		
			— " —	2 KL2	1		
			— " —	5 KT2	1		
			— " —	5 KT3	1		
			— " —	2 KT2	1		
			— " —	2 KT3	1		

Взам. инв. № | Подпись и дата | Инв. № подл.

Привязан

Инв. №

Изм | Лист | № док. | Подп. | Дата

902-1-113.87 ЭМ.33И-13 Лист 5

Формат А4

Панель	Надпись	Поз. Обозначение	Место надписи	Текст	Кол.	Вид шрифта	Заготовка
	62	2PV	Табличка	Напряж. в цепях насос 2	1		
	63	2PA	— " —	Насос 2	1		
	64	5PA	— " —	Насос 5	1		
	65			Затвор 15	1		
	66	2-PI	Табличка	Счетчик насоса 2	1		
	67	15 HLG	— " —	Открыт	1		
	68	5-PI	— " —	Счетчик насоса 5	1		
	69	2-1HLR	— " —	Задвижка 2-1 открыта	1		
	70	15 HLV	— " —	Закрыт	1		
	71	5-1HLR	— " —	Затвор 5-1 открыт	1		
	72	2-1HLG	— " —	Задвижка 2-1 закрыта	1		
	73	15 HLR	— " —	Затвор 15 закрыт	1		
	74	5-1HLG	— " —	Задвижка 5-1 закрыта	1		
	75	7 HLR	— " —	Насос 7 работает	1		
	76	19HLR	— " —	Задвижка 19 открыта	1		
	77	19 HLG	— " —	Задвижка 19 закрыта	1		
	78	2 SA1	— " —	Выбор насоса 2	1		
			на ключе	8 — 1 — 2	1		
				I раб. — 0 — I рез			
	79	5SA3	Табличка	Реж. работы насоса 5	1		
			на ключе	8 — 1 — 2	1		
				II реж. раб. — III реж. рез. — IV реж. раб.			
	80	7SA1	Табличка	Режим работы насоса 7	1		
			на ключе	8 — 1 — 2	1		
				мест — раб. — рез			

Взам. инв. № | Подпись и дата | Инв. № подл.

Привязан

Инв. №

Изм | Лист | № док. | Подп. | Дата

902-1-113.87 ЭМ33И-13 Лист 6

Формат А4

Копировал: Л.И.

Формат: А2

ИФ 2417-08 22

Инв.№ подл. | Подпись и дата | Взам. инв.№

Панель	Надпись	Поз. обозначение	Место надписи	Текст	Кол.	Вид шрифта	Заготовка
	81	12SA2	табличка	реж. работы дробилки 12	1		
			на ключе	8 - 1 - 2	1		
				раб. - 0 - рез			
	82	9-SA1	табличка	реж. работы задвижки 17	1		
			на ключе	8 - 1 - 2	1		
				опроб. - 0 - дист.			
	83	2S81	табличка	Включение насоса 2	1		
	84	19S84	— " —	Задвижка 19 открыть	1		
	85	5S85	— " —	Насос 5 работает	1		
	86	2S83	— " —	Авар. отключ. насоса 2	1		
	87	19S86	— " —	Задвижк. 19 закрыть	1		
	88	5S86	— " —	Авар. отключ. насоса 5	1		
	89	19S81	— " —	Задвижк. 19 „стоп"	1		

Привязан.

Инв. №

Изм.	Лист	№ докум.	Подпись	Дата

902-1-113.87 ЭМ.33И-13 Лист 7

Формат А4

Инв.№ подл. | Подпись и дата | Взам. инв.№

Формат А4

Инв.№ подл. | Подпись и дата | Взам. инв.№

Альбом 8 902-1-113.87 ОВ 23

Формат А3

Вид спереди

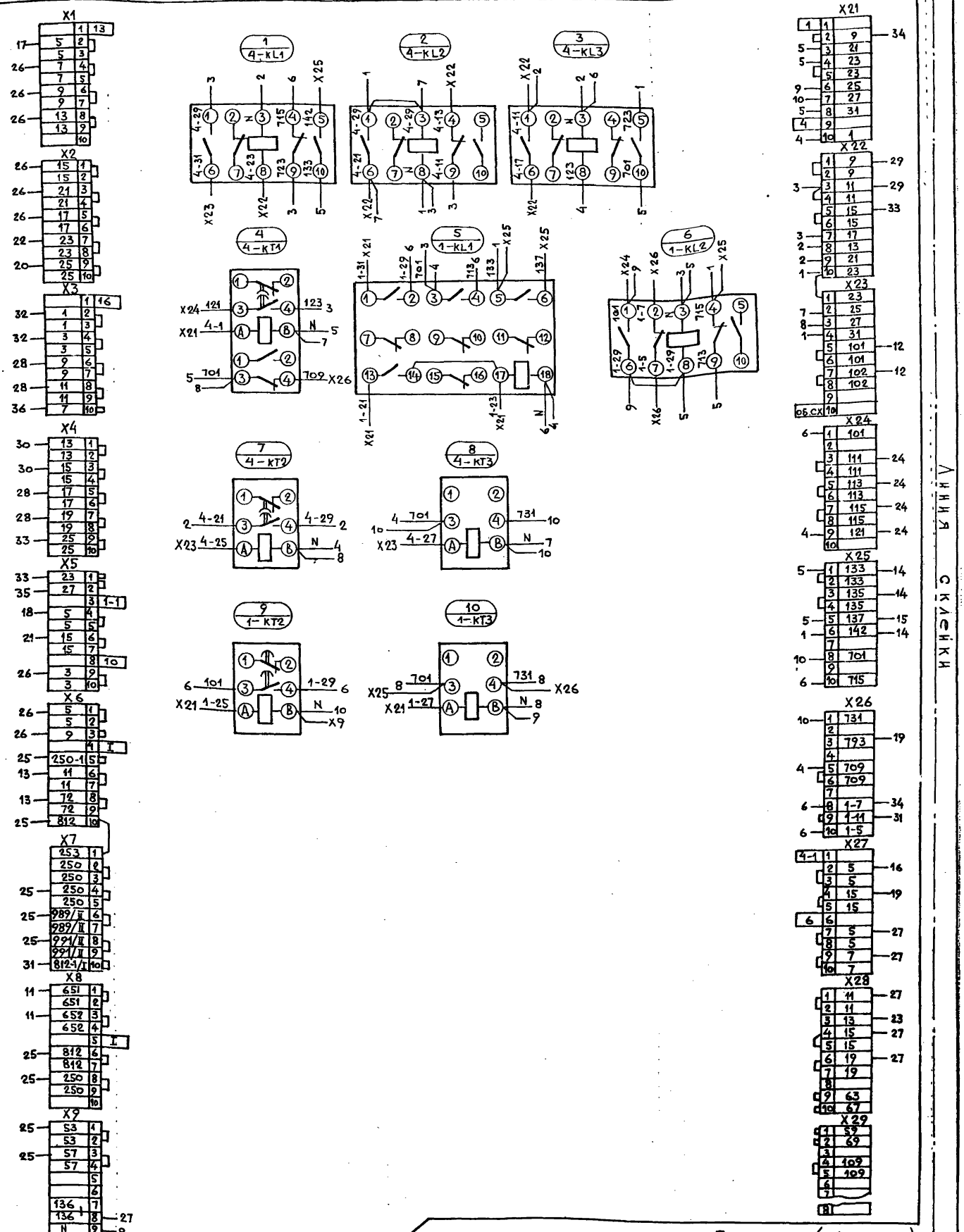

Панель 1 (Набор Н1)

Изм.	Лист	№ док.	Подп.	Дата	
Нач. отд.		Попов			
Н. контр.		Кудряшов			
Гл. спец.		Кудряшов			
Рук. гр.		Тарасова			
Инж.		Филиппова			

Привязан

Инв. №

902-1-113.87 ЭМ.33И-14

Щит управления и сигнализации ЩУС. Схема электрическая соединений

Лит.	Масса	Масштаб

Лист 1 | Листов 6

МЖКХ РСФСР

Гипрокоммунводоканал

Ленинградское отделение

МФ 2419-08 24

Дверь шкафа (вид сзади)

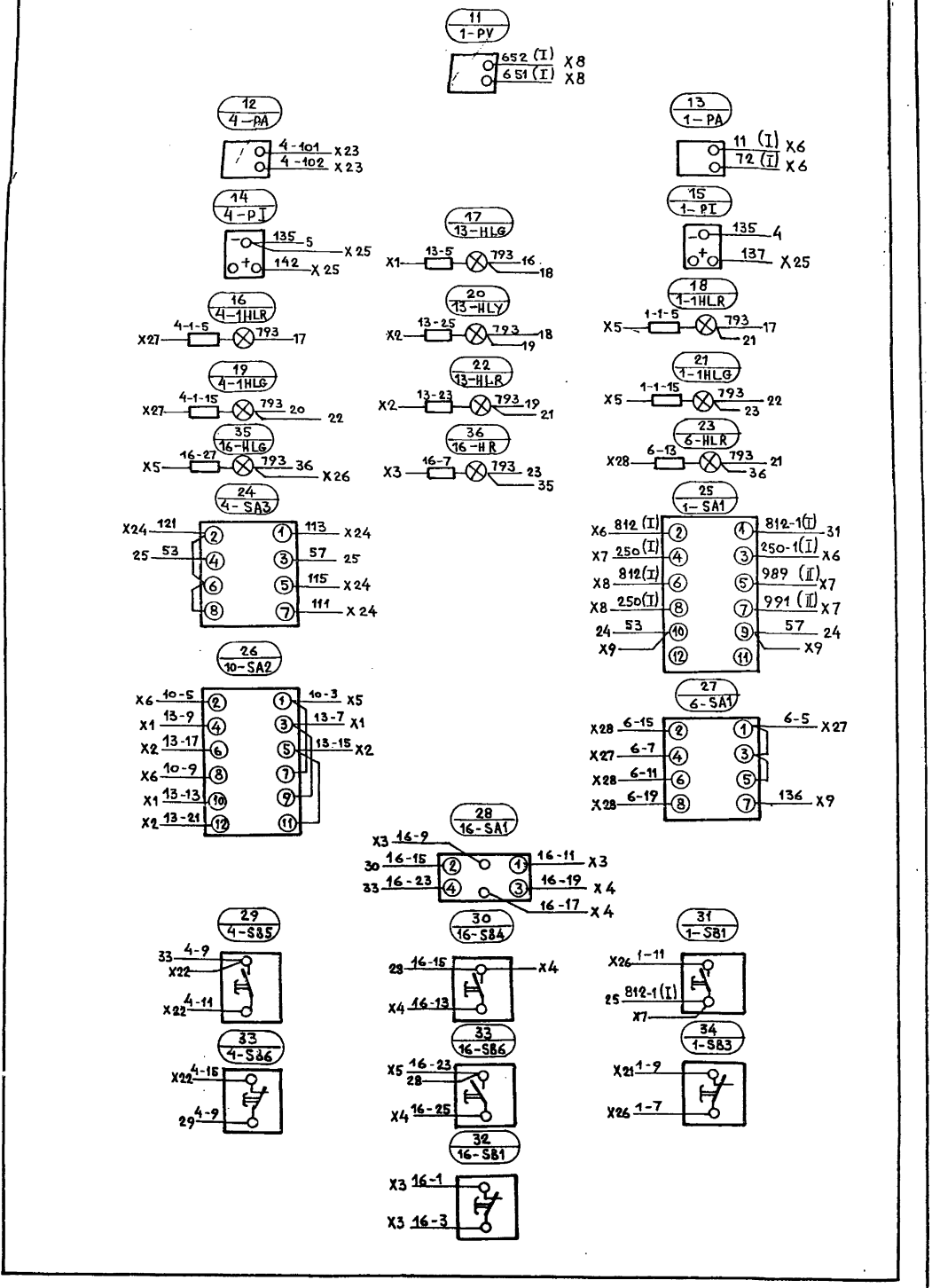

Инв. № подл. | Подпись и дата | Взам. инв. №

Привязан

Инв. №

Изм. | Лист | № докум. | Подп. | Дата

Панель 1 (Набор Н1)

902-1-113.87 ЭМ33И-14

Лист 2

МР 2417-08 25 Калинова А. И.

Формат А2

Вид спереди

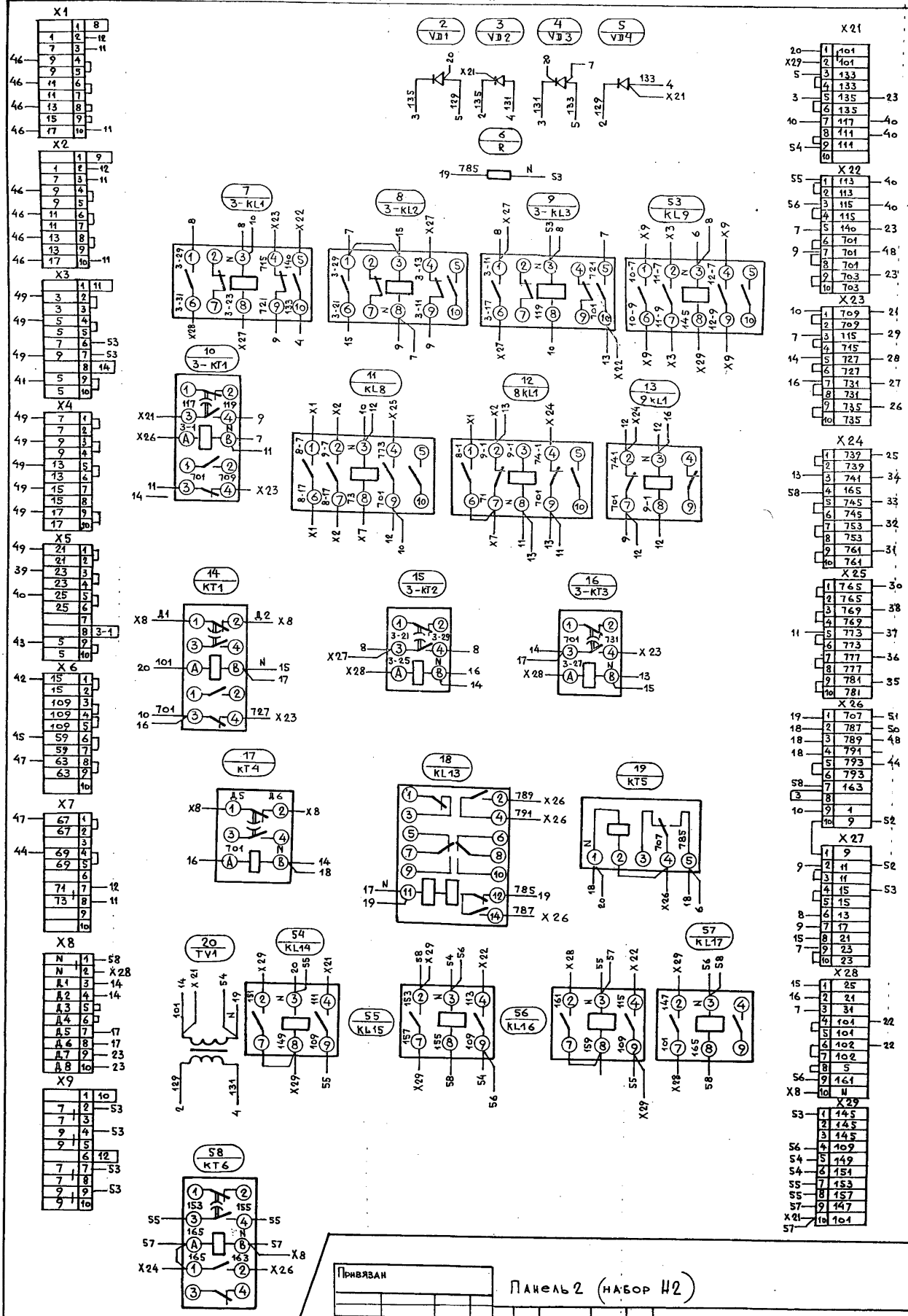

Линия склейки

Привязан

Панель 2 (набор Н2)

Инв. № | Изм | Лист | № док. | Подп. | Дата

902-1-113.87 ЭМ.33И-14

Лист 3

Копировал: Л.Н. МФ 24/19-08 Формат А2

Дверь шкафа (вид сзади)

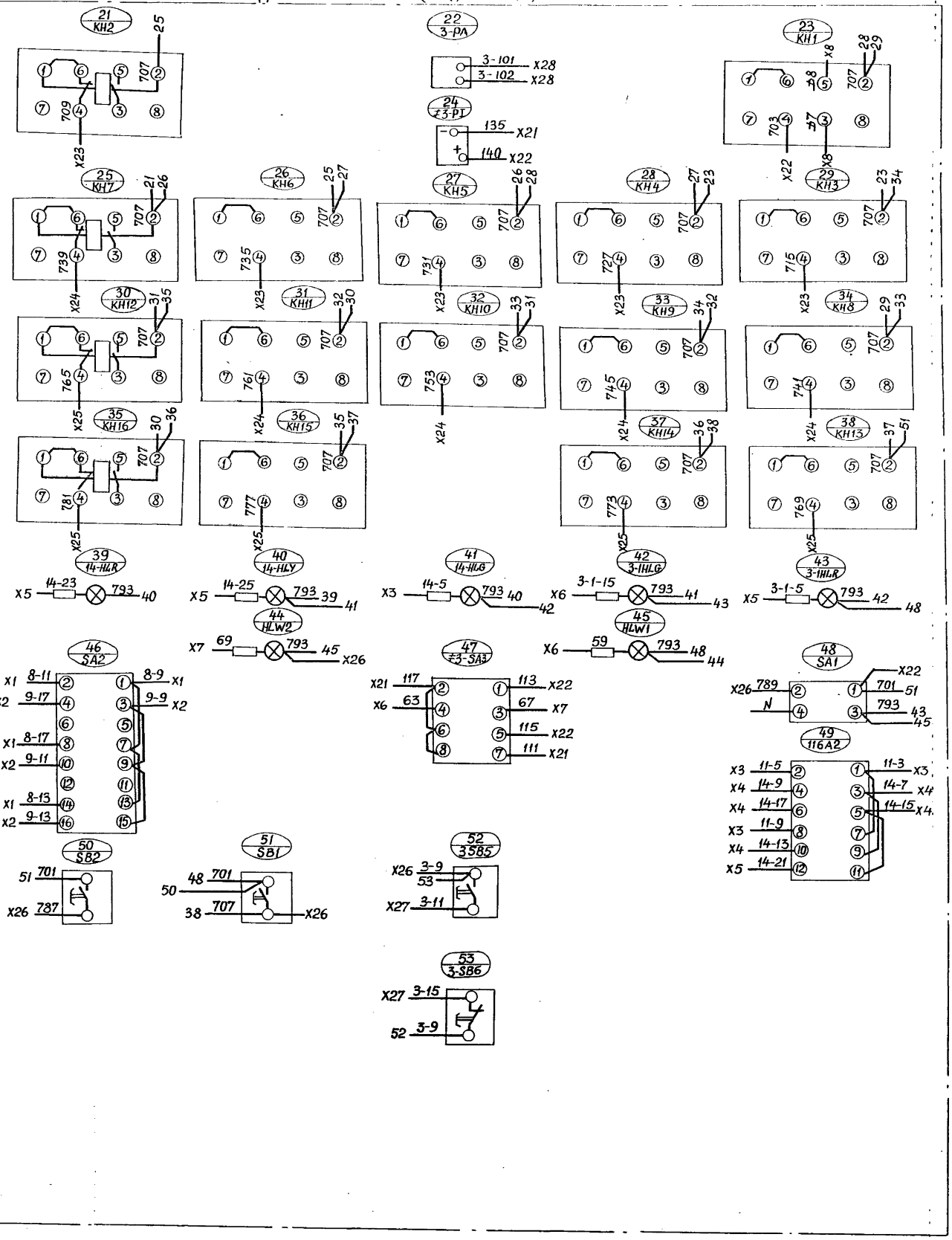

Привязан

Инв. №

Изм. Лист № докум. Подп. Дата

Панель 2 (Набор Н2)

902-1-113.87 ЭМ.33И-14 Лист 4

МФ2417-08 27

Вид спереди

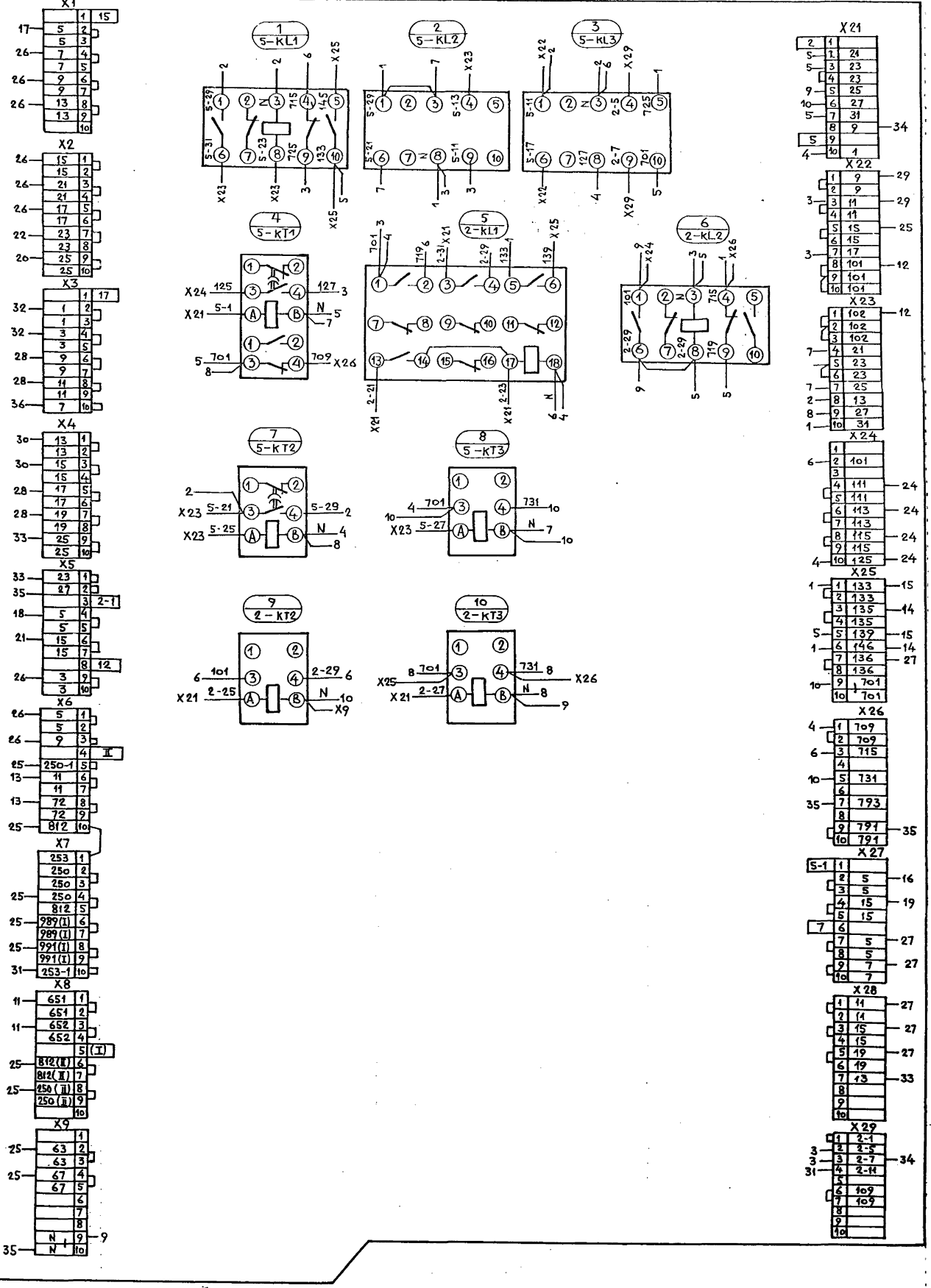

Копировал: Л.И. МФ 2417-08 28 Формат: А2

Привязан:

Инв. № | Изм | Лист | № док. | Подп. | Дата

Панель 3 (Набор Н3)

902-1-113.87 ЭМ.33И-14

Лист 5

Правая боковая стенка

Дверь шкафа (вид сзади)

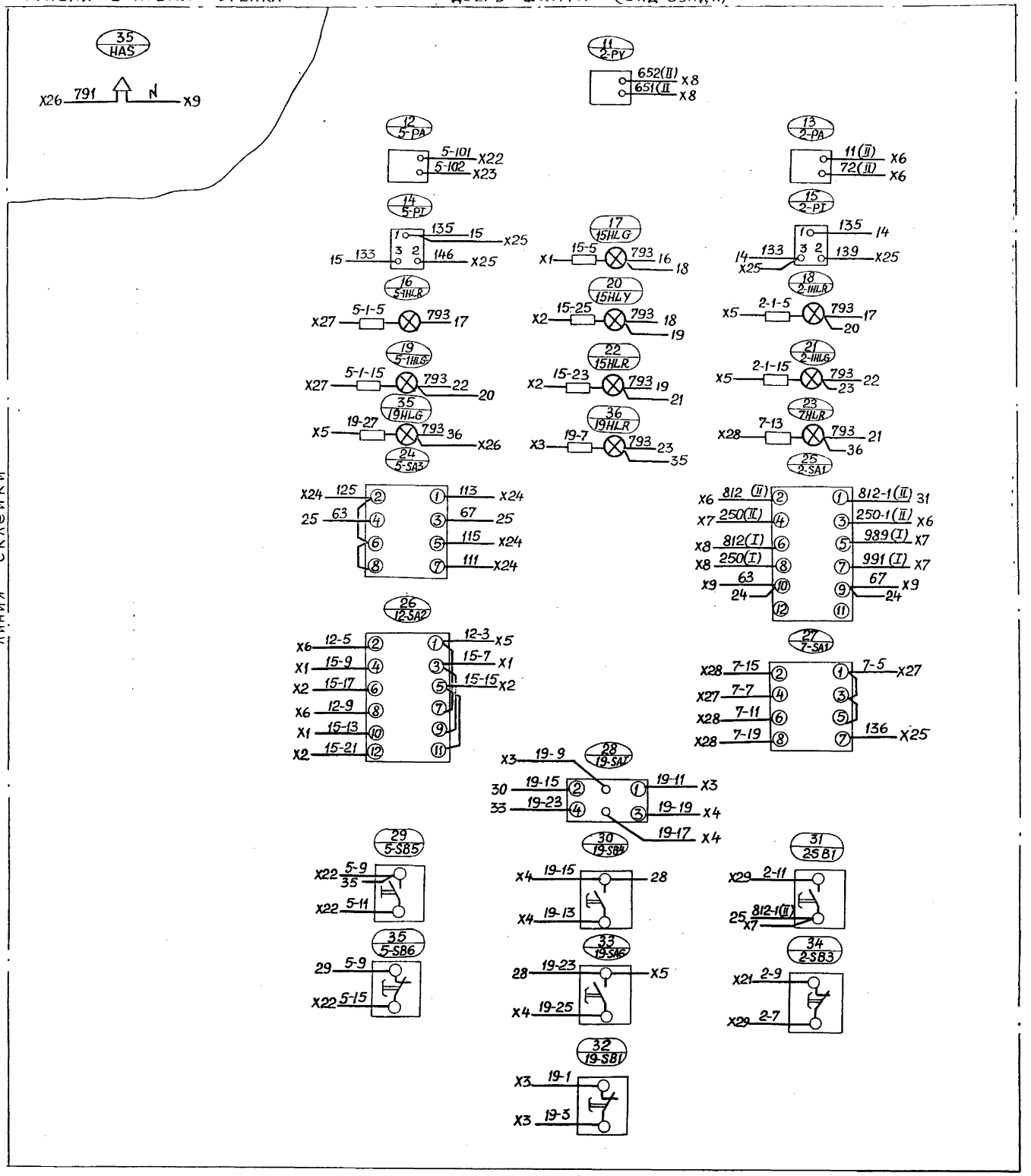

Линия склейки

Привязан

Инв. №

Изм. Лист № докум. Подп. Дата

Панель 3 (Набор Н3)

902-1-113.87 ЭМ33И14

Лист 6

МФ 2417-08 29

Формат	Зона	Поз.	Обозначение	Наименование	Кол.	Примечание
				Документация		
				Чертёж общего вида		
				Схема электрическая соединений.		
				Перечень надписей		
				Сборочные единицы		
				Н1 01		
		1		Блок зажимов	4	
				Б324-4П25-В/ВУ3-10		
				Дверь		
				Н51 01		
				Переключатели:		
		2		УП5313-А19	2	23-1-SA1
						23-2-SA1
		3		УП5312-СВ6	1	SA2
		4		УП5316-С12	1	SA1

Привязан

Инв. №

Изм	Лист	№докум.	Подпись	Дата
Нач.отд.		Попов		
Н.контр.		Кудряшов		
Гл.спец.		Кудряшов		
Рук.гр.		Тарасова		
Инж.		Филиппова		

902-1-113.87 ЭМ.33И-15

Ящик управления притоком ЯУП. Технические данные аппаратов

Лит.	Лист	Листов
		2

МЖКХ РСФСР ГИПРОКОММУНВОДОКАНАЛ Ленинградское отделение

Формат	Зона	Поз.	Обозначение	Наименование	Кол.	Примечание
				Арматура сигнальная		
				АС120 1142 ~220в	2	23-1-HLR1
						23-2-HLR1
				АС120 1542, ~220в	2	HLW1
						HLW2

Привязан

Инв. №

Изм	Лист	№докум.	Подп.	Дата

902-1-113.87 ЭМ.33И-15 Лист 2

Дверь шкафа
Вид спереди

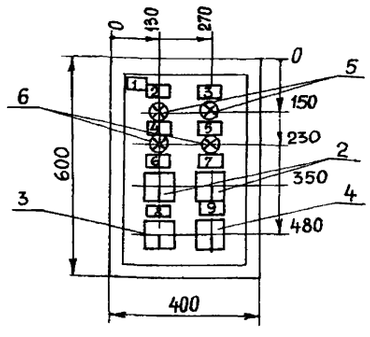

Панель	Надпись	Поз. обозначение	Место надписи	Текст	Кол.	Вид шрифта заготовка
	1		Табличка	ЯУП	1	
	2	23-1-HLR1	—"—	Контр. напряжения	1	
			—"—	вентилятора 23-1		
	3	23-2-HLR1	—"—	вентилятор 23-2 резерв.	1	
	4	HLW1	—"—	„прогрев 3мин"	1	
	5	HLW2	—"—	Вентиляторы включены	1	
	6	23-1-SA1	—"—	Избират. управлен. вент. 23-1	1	
			на ключе	8 — 1 — 2	1	
				откл. — 0 — вкл.		
	7	23-2-SA1	Табличка	Избират. управл. вент. 23-2	1	
			на ключе	8 — 1 — 2	1	
				откл. — 0 — вкл.		
	8	SA2	Табличка	Выбор вентиляторов	1	
			на ключе	8 — 1 — 2	1	
				1раб. 2рез. — 0 — 1рез. 2раб.		
	9	SA1 .	Табличка	Избиратель режима	1	
			на ключе	8 — 1 — 2	1	
				лето — опр. — зима		

Привязан

Инв. №

Изм	Лист	№докум.	Подпись	Дата
Нач.отд.		Попов		
Н.контр.		Кудряшов		
Гл.спец.		Кудряшов		
Рук.гр.		Тарасова		
Инж.		Филиппова		

902-1-113.87 ЭМ.33И-16

Ящик управления притоком ЯУП. Чертеж общего вида

Лит.	Масса	Масштаб
Лист	Листов 1	

МЖКХ РСФСР ГИПРОКОММУНВОДОКАНАЛ Ленинградское отделение

Привязан

Инв. №

Изм	Лист	№докум.	Подпись	Дата
Нач.отд.		Попов		
Н.контр.		Кудряшов		
Гл.спец.		Кудряшов		
Рук.гр.		Тарасова		
Инж.		Филиппова		

902-1-113.87 ЭМ.33И-17

Ящик управления притоком ЯУП Перечень надписей

Лит	Лист	Листов
		1

МЖКХ РСФСР ГИПРОКОММУНВОДОКАНАЛ Ленинградское отделение

Инв. № подл. | Подпись и дата | Взам. инв. №

МФ 2147-08 30

Типовой проект 902-1-113.87 Альбом 8

Вид спереди

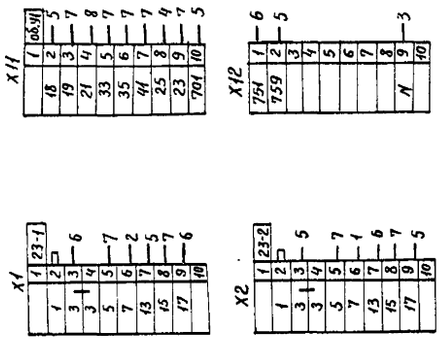

Дверь шкафа (вид сзади)

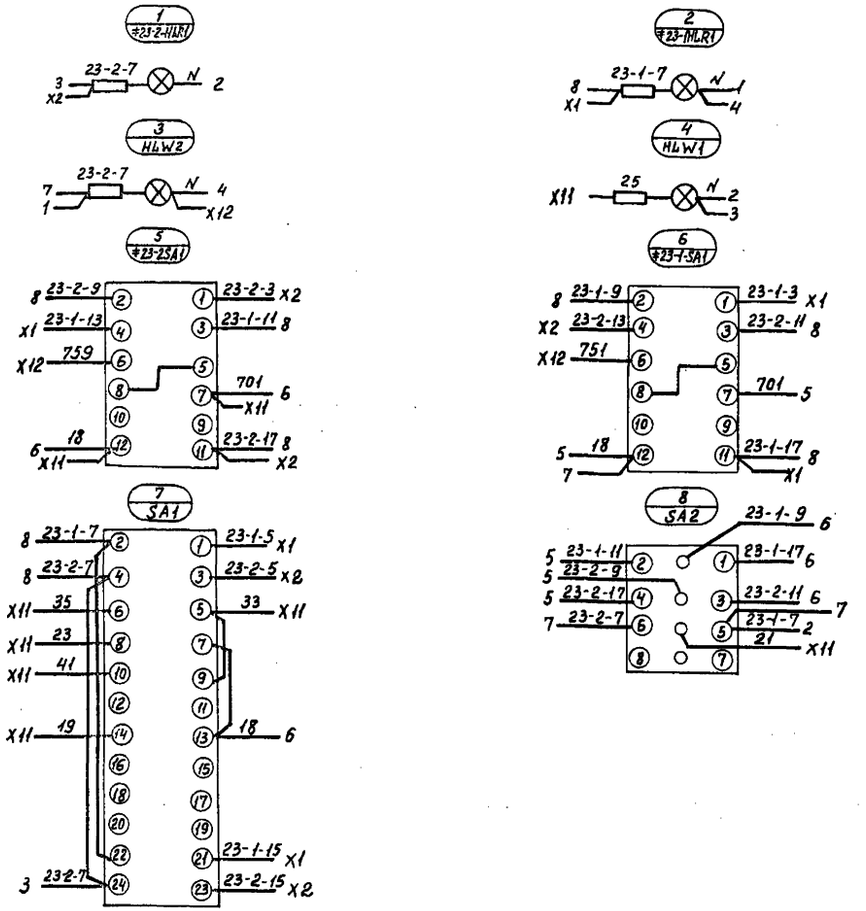

Изм	Лист	№ докум.	Подп.	Дата
Нач.отд.	Попов			
Н.контр.	Кудряшов			
Гл.спец.	Кудряшов			
Рук.гр.	Тарасова			
Инж.	Филиппова			

Привязан

Инв. № 2

902-1-113.87 ЭМ.33И-18

Ящик управления притоком ЯУП. Схема электрическая соединений

Лит.	Масса	Масштаб

Лист | Листов 1

МЖКХ РСФСР
ГИПРОКОММУНВОДОКАНАЛ
Ленинградское отделение

Инв. № подл. | Подпись и дата | Взам. инв. №

Пров. Бутровиц 9.01.89г. Кор. Франин

МФ2417-08 31

Формат	Зона	Поз.	Обозначение	Наименование	Кол.	Примечание
				Документация		
				Чертеж общего вида		
				Схема электрическая соединений.		
				Перечень надписей.		
				Н1 01		
		1		Блок зажимов	5	
				Б324-4П25-В/ВУЗ-10		
				Н51 01		
				Переключатель		
		2		УП 5313-С6	3	3-SA2÷
						5-SA2
		3		УП5311-Н3	2	1SA2;2SA2

Привязан

Инв. №

Изм.	Лист	N докум.	Подпись	Дата
Нач. отд.		Попов		
Н. контр.		Кудряшов		
Гл. спец.		Кудряшов		
Рук. гр.		Тарасова		
Инж.		Филиппова		

902-1-113.87 ЭМ.33И-19

Пост управления насосами ПУН. Технические данные аппаратов.

Лит.	Лист	Листов 2

МЖКХ РСФСР
ГИПРОКОММУНВОДОКАНАЛ
Ленинградское отделение

Инв. № подл. | Подп. и дата | Взам. инв. №

Формат	Зона	Поз.	Обозначение	Наименование	Кол.	Примечание
				Кнопки		
		4		КЕ 011У3, исп. 2. 1з+1р	3	3SB3÷
				надп. „пуск", „стоп"		5SB3
		5		КЕ 011У3, исп. 4, к. 1з	5	3SB4÷ 5SB4,
				„пуск"		1SB4, 2SB4
		6		КЕ 011У3, исп. 5, к. 1р	2	1SB2
				„стоп"		2SB2

Привязан

Инв. №

Изм.	Лист	N докум.	Подп.	Дата

902-1-113.87 ЭМ.33И-19 Лист 2

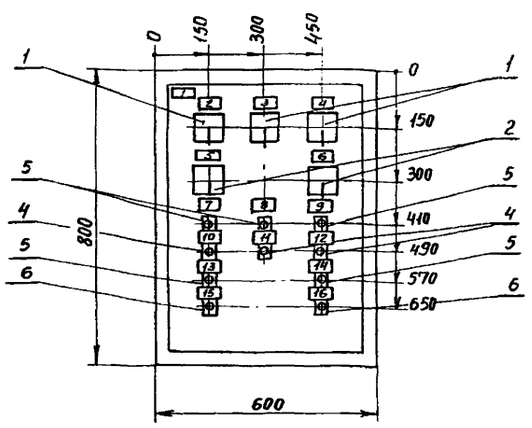

Панель	Надпись	Поз. обозначение	Место надписи	Текст	Кол.	Вид шрифта	Заготовка
	1		Табличка	ПУН.	1		
	2	3-SA2	—"—	Избират. упр. насоса 3	1		
	3	4-SA2	—"—	Избират. упр. насоса 4	1		
	4	5-SA2	—"—	Избират. упр. насоса 5	1		
		3-SA2÷5-SA2	на ключе	8 – 1 – 2	3		
				дист. – опр. – авт.			
	5	1-SA2	Табличка	Избират. управл. насоса 1	1		
	6	2-SA2	—"—	Избират. упр. насоса 2	1		
		1-SA2.2-SA2	на ключе	8 – 1 – 2	2		
				дист. – 0 – маст.			
	7	3-SB4	Табличка	Насос 3 включен	1		
	8	4-SB4	—"—	Насос 4 включен	1		
	9	5-SB4	—"—	Насос 5 включен	1		
	10	3-SB3	—"—	Авар. отключение насоса 3	1		
	11	4-SB3	—"—	Аварийное откл. насоса 4	1		
	12	5-SB3	—"—	Аварийное откл. насоса 5	1		
	13	1-SB4	—"—	Насос 1 включен	1		
	14	2-SB4	—"—	Насос 2 включен	1		
	15	1-SB2	—"—	Насос 1 отключен	1		
	16	2-SB2	—"—	Насос 2 отключен	1		

Привязан

Инв. №

Изм.	Лист	N докум.	Подпись	Дата
Нач. отд.		Попов		
Н. контр.		Кудряшов		
Гл. спец.		Кудряшов		
Рук. гр.		Тарасова		
Инж.		Филиппова		

902-1-113.87 ЭМ.33И-21

Пост управления насосами ПУН. Перечень надписей

Лит.	Лист	Листов 1

МЖКХ РСФСР
ГИПРОКОММУНВОДОКАНАЛ
Ленинградское отделение

Инв. № подл. | Подп. и дата | Взам. инв. №

Формат	Зона	Поз.	Обозначение	Наименование	Кол.	Примечание
				Документация		
				Чертеж общего вида		
				Схема электрическая соединений.		
				Перечень надписей.		
				Н1 01		
		1		Блок зажимов	5	
				Б324-4П25-В/ВУЗ-10		
				Н51 01		
				Переключатель		
		2		УП 5313-С6	3	3-SA2÷
						5-SA2
		3		УП5311-Н3	2	1SA2;2SA2

Привязан

Инв. №

Изм.	Лист	N докум.	Подпись	Дата
Нач. отд.		Попов		
Н. контр.		Кудряшов		
Гл. спец.		Кудряшов		
Рук. гр.		Тарасова		
Инж.		Филиппова		

902-1-113.87 ЭМ.33И-20

Пост управления насосами ПУН. Чертеж общего вида

Лит.	Масса	Масштаб
Лист	Листов 1	

МЖКХ РСФСР
ГИПРОКОММУНВОДОКАНАЛ
Ленинградское отделение

МФ2417-08 32

Типовой проект 902-1-113.87 Альбом 8

Вид спереди

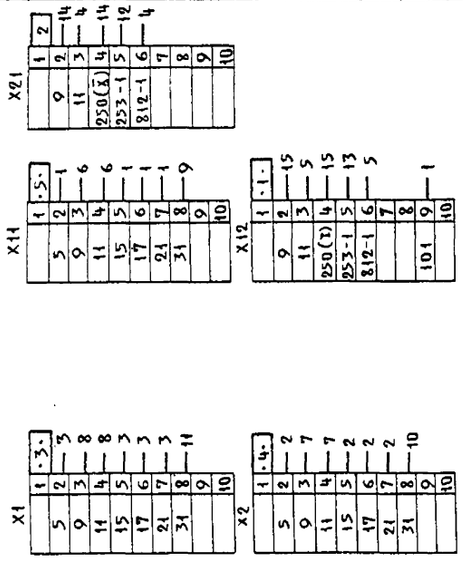

Дверь шкафа (вид сзади)

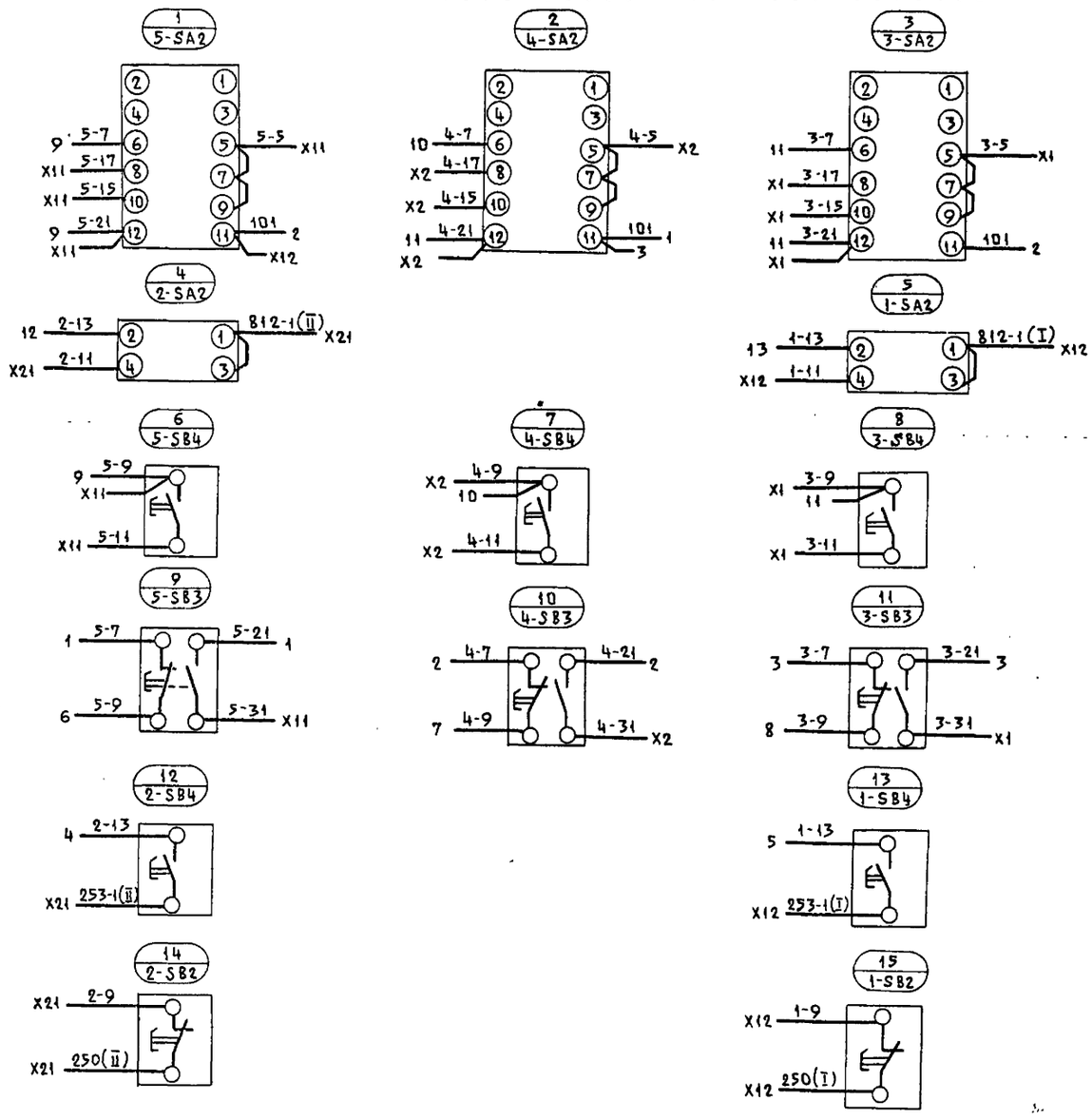

Привязан

Инв. №

Изм.	Лист	№ докум.	Подп.	Дата
Нач. отд	Попов			
Н. контр.	Кудряшов			
Гл. спец.	Кудряшов			
Рук. гр.	Тарасова			
Инж.	Филиппова			

902-1-113.87 ЭМ.33И-22

Пост управления насосами ПУН. Схема электрическая соединений

Лит.	Масса	Масшт.

Лист | Листов 1

МЖКХ РСФСР ГИПРОКОММУНВОДОКАНАЛ Ленинградское отделение

Инв. № подл. | Подп. и дата | Взам. инв. №

Пров. [signature] 30.12.88 Конт. [signature]

Инв.№ подл. | Подпись и дата | Взам. инв.№

Формат	Зона	Поз.	Обозначение	Наименование	Кол.	Примечание
				Документация		
				Чертёж общего вида		
				Схема электрическая соединений		
				Перечень надписей		
				Сборочные единицы		
				H1 01		
		1		Блок зажимов	3	
				Б324-4П25 В/ВУЗ-10		
				H5 1 01		
				Переключатель		
		2		УП5311-С23	2	28-1SA2
						28-2SA2
		3		УП5313-А19	2	28-2SA1
						28-1SA1
		4		Арматура сигнальная АС120 1142	2	28-1HLR
						28-2HLR

Привязан

Инв.№

Нач.отд.	Попов	902-1-113.87 ЭМ.33И-23	
Н.контр.	Кудряшов	Пост местный 28 ПМ. Технические данные аппаратов	Лит. / Лист / Листов 1
Гл.спец.	Кудряшов		МЖКХ РСФСР ГИПРОКОММУНВОДОКАНАЛ Ленинградское отделение
Рук.гр.	Тарасова		
Инж.	Филиппова		

Дверь шкафа
Вид спереди

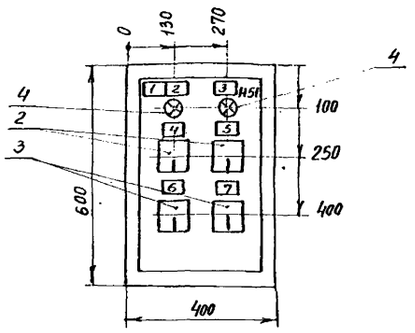

Привязан:

Инв.№

Нач.отд.	Попов	902-1-113.87 ЭМ.33И-24	
Н.контр.	Кудряшов	Пост местный 28 ПМ Чертеж общего вида	Лит. / Масса / Масштаб
Гл.спец.	Кудряшов		Лист / Листов 1
Рук.гр.	Тарасова		МЖКХ РСФСР ГИПРОКОММУНВОДОКАНАЛ Ленинградское отделение
Инж.	Филиппова		

Панель	Найтись	Поз. обозначение	Место надписи	Текст	Кол.	Вид шрифта	Заготовка
	1		Табличка	28ПМ	1		
	2	28-1HLR	—"—	Вентилятор 28-1 включен	1		
	3	28-2HLR	—"—	Вентилятор 28-2 включен	1		
	4	28-1SA2	—"—	Выбор вентилятора 28-1	1		
			на ключе	8 - 1 - 2	1		
				раб. - 0 - рез			
	5	28-2SA2	Табличка	Выбор вентилятора 28-2	1		
			на ключе	8 - 1 - 2	1		
				раб. - 0 - рез.			
	6	28-1SA1	Табличка	Избир. управл. вентилятора 28-1	1		
			на ключе	8 - 1 - 2	1		
				откл. - 0 - Вкл.			
	7	28-2SA1	Табличка	Избир. управл. вентилятора 28-2	1		
			на ключе	8 - 1 - 0	1		
				откл. - 0 - Вкл.			

Инв.№ подл. | Подпись и дата | Взам. инв.№

Привязан

Инв.№

Нач.отд.	Попов	902-1-113.87 ЭМ.33И-25	
Н.контр.	Кудряшов	Пост местный 28 ПМ Перечень надписей	Лит. / Лист. / Листов 1
Гл.спец.	Кудряшов		МЖКХ РСФСР ГИПРОКОММУНВОДОКАНАЛ Ленинградское отделение
Рук.гр.	Тарасова		
Инж.	Филиппова		

Копировал 9.11.23 Формат А4

Москит-08 34

Инв. № подл. | Подпись и дата | Взам. инв. №

Вид спереди

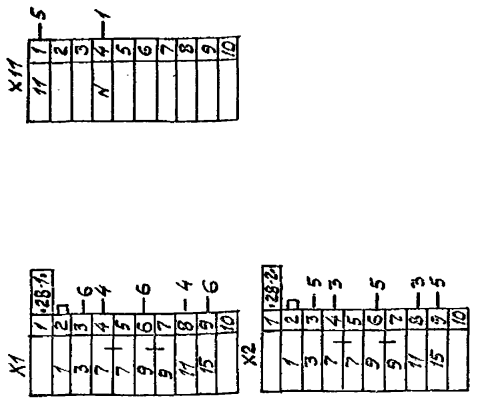

Дверь шкафа (вид сзади)

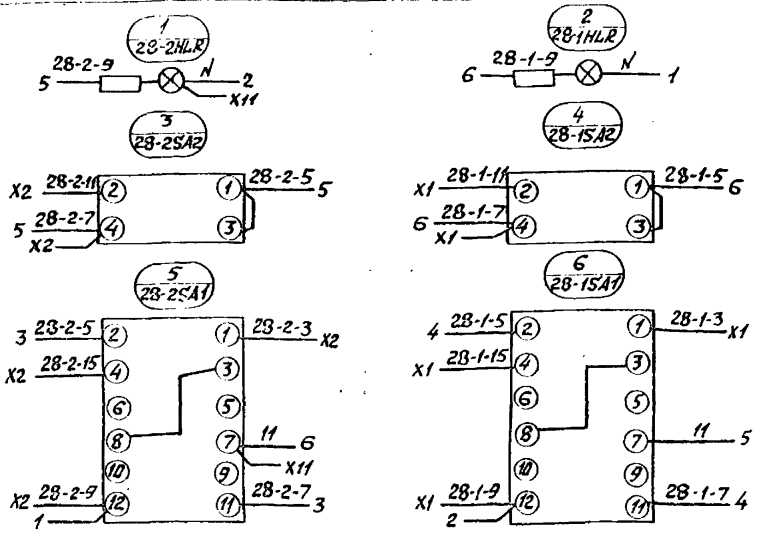

Изм.	Лист	№ докум.	Подп.	Дата
Нач. отд.		Попов		
Н. контр.		Кудрявцев		
Гл. спец.		Кудрявцев		
Рук. гр.		Тарасова		
Инж.		Филиппова		

Привязан

Инв. №

902-1-113.87 ЭМ.33И-26

Пост местный 28ПМ
Схема электрическая соединений

Лит.	Масса	Масштаб
Лист	Листов 1	

МЖКХ РСФСР
ГИПРОКОММУНСТРОЙКАНАЛ
Ленинградское отделение

Формат А3

Формат	Зона	Поз.	Обозначение	Наименование	Кол.	Примечание
				Документация		
				Чертёж общего вида		
				Схема электрическая соединений.		
				Перечень надписей		
				Сборочные единицы		
				Н1 01		
		1		Блок зажимов	2	
				Б324-4П25-В/ВУ3-10		
				Дверь		
				Н51 01		
				Переключатель:		
		2		УП 5311-С23	2	25-1SA2
						25-2SA2
		3		УП 5313-А19	2	25-1SA1
						25-2SA1

Привязан

Инв. №

902-1-113.87 ЭМ.33И-27

Пост местный 25ПМ
Технические данные аппаратов

Изм.	Лист	№ докум.	Подпись	Дата
Нач. отд.		Попов		
Н. контр.		Кудрявцев		
Гл. спец.		Кудрявцев		
Рук. гр.		Тарасова		
Инж.		Филиппова		

Лит.	Лист	Листов
		1

МЖКХ РСФСР
ГИПРОКОММУНСТРОЙКАНАЛ
Ленинградское отделение

Формат А4

Дверь шкафа
Вид спереди

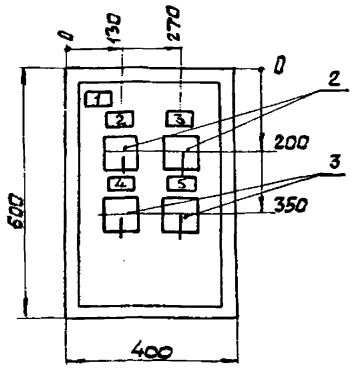

Привязан

Инв. №

902-1-113.87 ЭМ.33И-28

Пост местный 25ПМ
Чертеж общего вида

Изм.	Лист	№ докум.	Подп.	Дата
Нач. отд.		Попов		
Н. контр.		Кудрявцев		
Гл. спец.		Кудрявцев		
Рук. гр.		Тарасова		
Инж.		Филиппова		

Лит.	Масса	Масштаб
Лист	Листов 5.7	

МЖКХ РСФСР
ГИПРОКОММУНСТРОЙКАНАЛ
Ленинградское отделение

Формат А4

Инв. № подл. | Подпись и дата | Взам. инв. №

Инв. N подл. | Подпись и дата | Взам. инв. №

Инв. № дубл. | Подпись и дата | Взам. инв. №

Панель	Надпись	Поз. обозначение	Место надписи	Текст	Кол.	Вид шрифта	Заготовка
				Пост 25 ПМ			
	1		Табличка	25 ПМ	1		
	2	25-1SA2	— " —	Выбор Вентилятора 25-1	1		
			на ключе	8 — 1 — 2	1		
				раб. — 0 — рез.			
	3	25-2SA2	табличка	Выбор вентилятора 25-2	1		
			на ключе	8 — 1 — 2	1		
				раб. — 0 — рез.			
	4	25-1SA1	табличка	Избир. управл. Вент. 25-1	1		
			на ключе	8 — 1 — 2	1		
				откл. — 0 — Вкл.			
	5	25-2SA1	табличка	Избир. управл. Вен-ра 25-2	1		
			на ключе	8 — 1 — 2	1		
				откл. — 0 — Вкл.			

Привязан

Инв. №

Изм.	Лист	N докум.	Подп.	Дата
Нач. отд.		Попов		
Н. контр.		Кудряшов		
Гл. спец.		Кудряшов		
Рук. гр.		Тарасова		
Инж.		Филиппова		

902-1-113.87 ЭМ.33И-29

Пост местный 25ПМ
Перечень надписей

Лит	Лист	Листов
		1

МЖКХ РСФСР
ГИПРОКОММУНВОДОКАНАЛ
Ленинградское отделение

Вид спереди

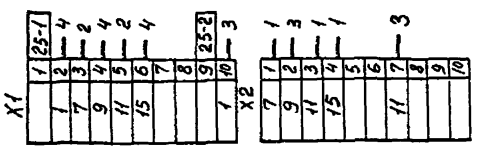

Дверь шкафа (вид сзади)

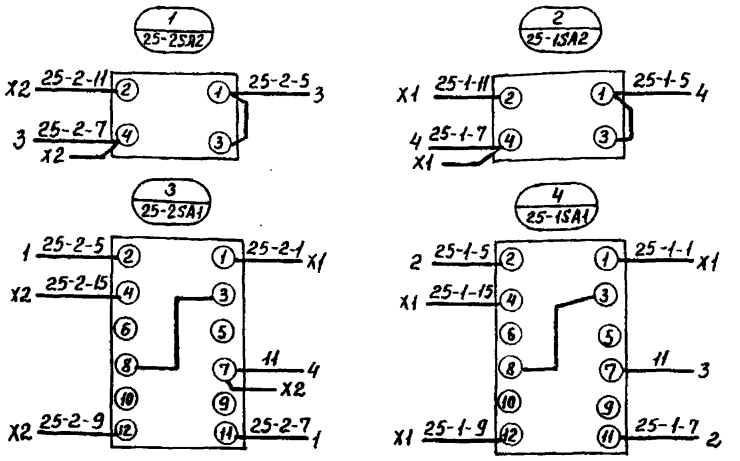

Инв. № подл. | Подпись и дата | Взам. инв. №

МФ2417-08 36

Привязан

Инв. №

Изм.	Лист	№ докум.	Подп.	Дата
Нач. отд.		Попов		
Н. контр.		Кудряшов		
Гл. спец.		Кудряшов		
Рук. гр.		Тарасова		
Инж.		Филиппова		

902-1-113.87 ЭМ.33И-30

Пост местный 25 ПМ
Схема электрическая соединений

Лит.	Масса	Масштаб
Лист	Листов 1	

МЖКХ РСФСР
ГИПРОКОММУНВОДОКАНАЛ
Ленинградское отделение

Инв.№ подл. | Подпись и дата | Взам. инв.№

Инв.№ подл. | Подпись и дата | Взам. инв.№

ТИПОВОЙ ПРОЕКТ
902-1-113.87

КАНАЛИЗАЦИОННАЯ НАСОСНАЯ СТАНЦИЯ ПРОИЗВОДИТЕЛЬНОСТЬЮ 600 - 2500 м³/ч НАПОРОМ 28-40 м ПРИ ГЛУБИНЕ ЗАЛОЖЕНИЯ ПОДВОДЯЩЕГО КОЛЛЕКТОРА 4,0 м (В СБОРНЫХ ЖЕЛЕЗОБЕТОННЫХ КОНСТРУКЦИЯХ)

АЛЬБОМ 8

ЗАДАНИЕ ЗАВОДУ - ИЗГОТОВИТЕЛЮ НА ЩИТ ТЕХНОЛОГИЧЕСКОГО КОНТРОЛЯ

Привязан

Инв.№

Инв.№ подл. | Подпись и дата | Взам. инв.№ | Инв.№ дубл. | Взам. инв.№

Поз.	Обозначение	Наименование	Кол.	Примечание
		Документация		
	АТХ.33И-3	Таблица соединений		
	АТХ.33И-4	Таблица подключения		
		Стандартные изделия		
1		Щит шкафной	1	
		ЩШ-3Д-1-800х600 УХЛ4		
		IP30 ОСТ 36.13-76		
2		Скоба СЗ 600 ТК3-125-83	11	
3		Уголбник У3 800 ТК3-128-83	1	
4		Уголбник УР15 ТК3-246-83	1	
5		Кронштейн КД2 ТК3-250-83	1	
6		Уголок УП 42х25 ℓ=630	1	
		ТК4-2222-74		
		Прочие изделия		
7	45-2. 46-2	Измерительное устройство „Индукция-51"	2	
8	45-3; 46-3	Интегратор И-1	2	
9	60-2	Преобразователь ПИ	1	

Привязан

Инв.№

902-1-113.87 АТХ.33И-2

		Стадия	Лист	Листов
Нач.отд.	Долотов	Р	1	6
Н.контр.	Попов			
Гл.спец.	Попов			
Рук.гр.	Чубова			
Ст.инж.	Радовицкая			

Щит КИП Общий вид

мжкх РСФСР ГИПРОКОММУНВОДОКАНАЛ Ленинградское отделение

Обозначение	Наименование	Кол. листов	Примечание
902-1-113.87 АТХ.33И-1	Ведомость документов - альбома	1	
АТХ.33И-2	Щит КИП. Общий вид	6	
АТХ.33И-3	Щит КИП. Таблица соединений	4	
АТХ.33И-4	Щит КИП. Таблица подключения	4	

Привязан

Инв.№

902-1-113.87 АТХ.33И-1

		Стадия	Лист	Листов
Нач.отд.	Долотов	Р	1	1
Н.контр.	Попов			
Гл.спец.	Попов			
Рук.гр.	Чубова			
Ст.инж.	Радовицкая			

Ведомость документов альбома

мжкх РСФСР ГИПРОКОММУНВОДОКАНАЛ Ленинградское отделение

МФ2417-08 37

Инв.№ подл. | Подпись и дата | Взам. инв.№ | Инв.№ дубл. | Взам. инв.№

Поз.	Обозначение	Наименование	Кол.	Примечание
10	60-3	Блок ограничения и размножения сигналов А06	1	
11	60-4	Прибор регистрирующий РП 160-09	1	
12	SF	Выключатель автоматический ВП50-2МУ3~220В 25х3,5 IP20	1	У373 ТН3-13-83
13	FU	Держатель плавкой вставки ДВПЧ-2В с плавкой вставкой ВП2Б-1 3,15А	1	У1 ТМ3-151-83
14	ЩП1 ÷ ЩП6	Щиток электропитания ЭЩП-2М	6	У492 ТМ3-13-83
15		Плавкая вставка 10А	4	
16		Плавкая вставка 1А	2	
17		Плавкая вставка 0,25А	18	
18	TV	Трансформатор понижающий ОСО 0,25 220В/36В 250 В-А	1	У88 ТМ3-16-83
19	К1; К2	Реле промежуточное ПЭ37-22-У3 ~220В 2р+2з контакта	2	
20	XS	Розетка штепсельная РЩ-Ц-2-0322 250В; 6А	1	У509 ТМ3-13-83
21	ХТ1 ÷ ХТ4	Блок зажимов БЗ24-4П16-В/В У3-10	4	У3 ТМ3-165-8
22		Рамка РПМ 66х26	7	
23		Рамка РПМ 30х15	2	
		Материалы		
24		Провод ПВ1 1,5 380 ГОСТ 6323-79	50	м

Привязан

Инв.№

902-1-113.87 АТХ.33И-2 Лист 2

Инв. № подл.	Подпись и дата	Взам. инв. №

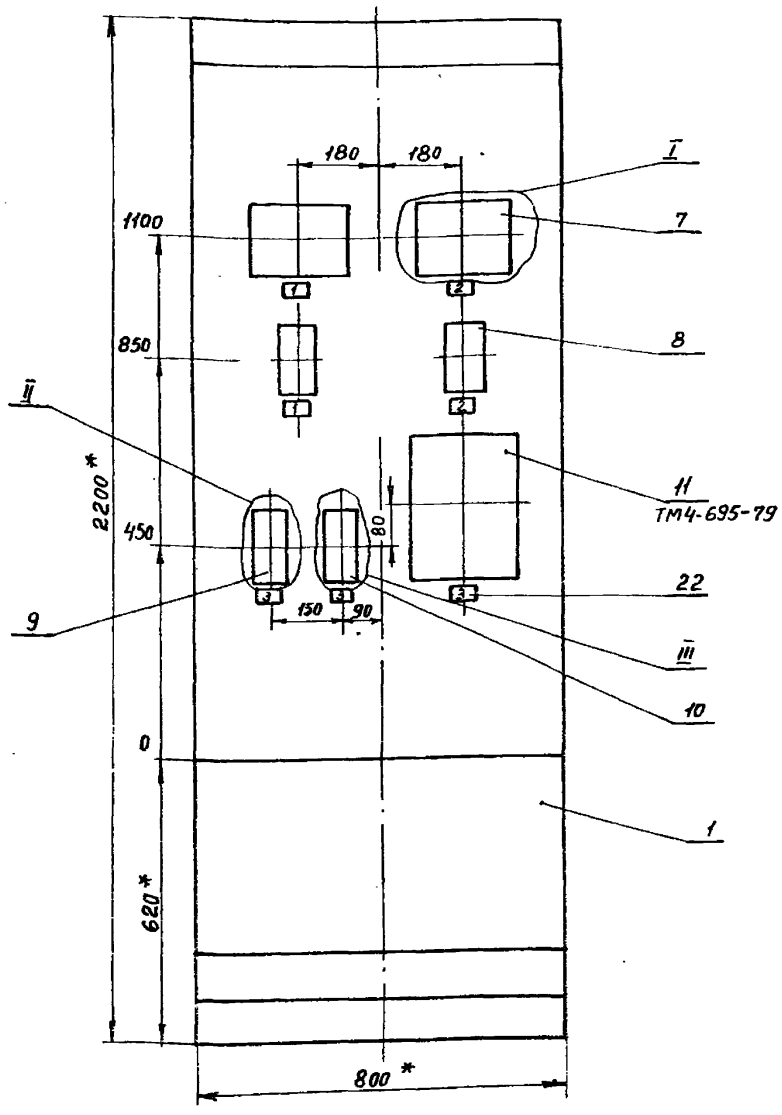

1. * Размеры для справок
2. Покрытие - вариант 2 ОСТ 36.13-76
3. Все приборы закрепить на каркасе щит по черт. ТМ3-141-81

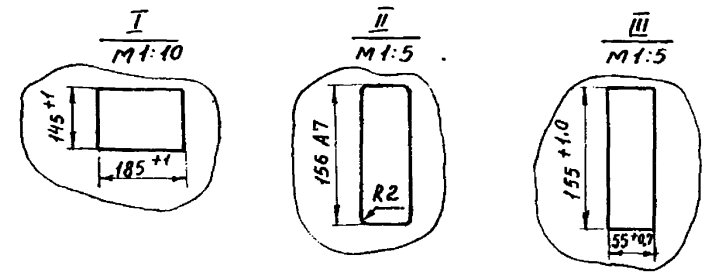

Привязан			
Инв. №			

902-1-113.87 АТХ.33И-2 Лист 3

Вид на внутренние плоскости (развернуто)

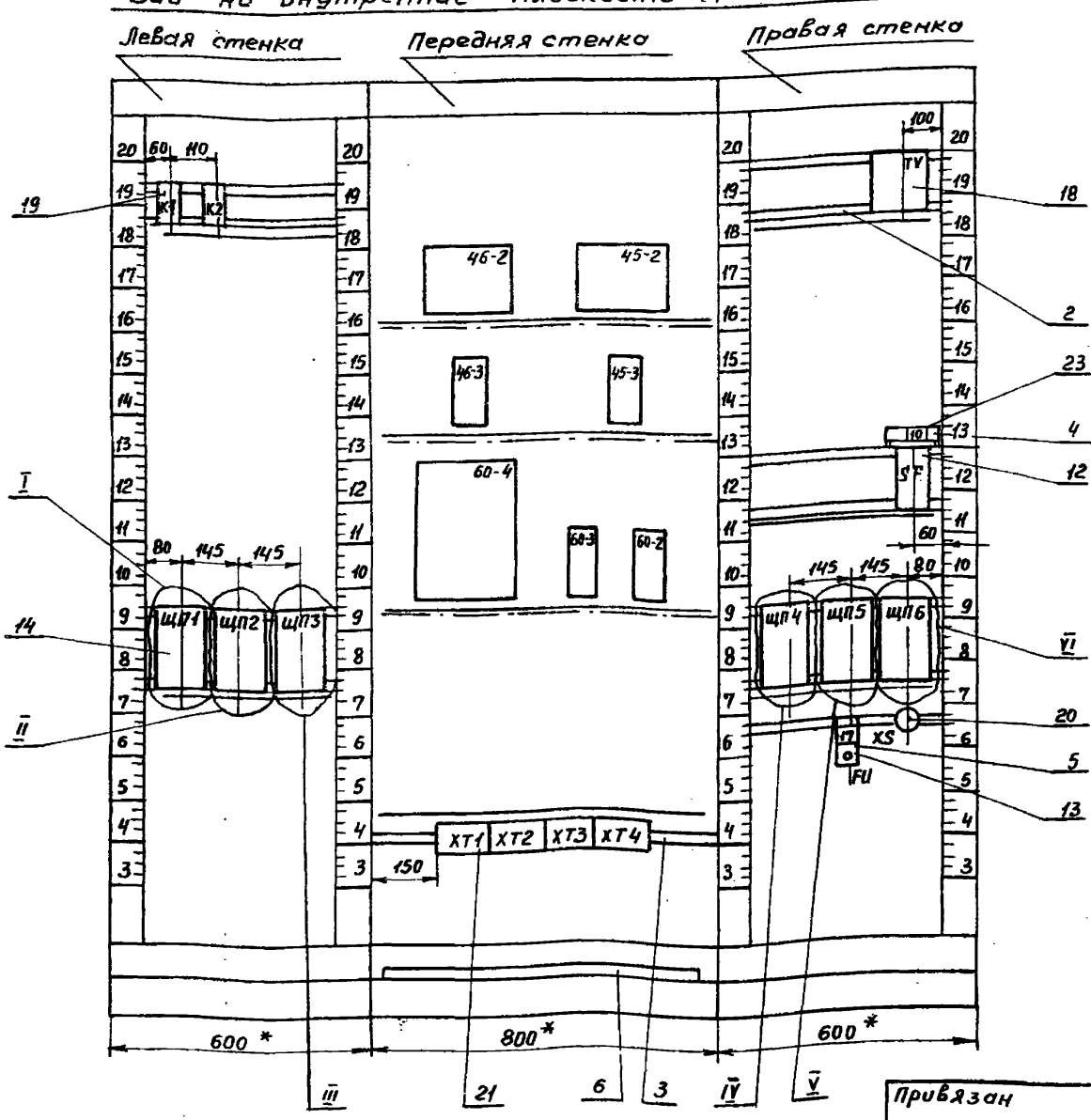

Привязан			
Инв. №			

902-1-113.87 АТХ.33И-2 Лист 4

МФ2417-08 38

Инв. № подл.	Подпись и дата	Взам. инв. №

Инв.№ подл. | Подпись и дата | Взам. инв.№

Проб. Обрудование щп1, щп2, щп3, щп4, щп5, щп6.

I
м1:2

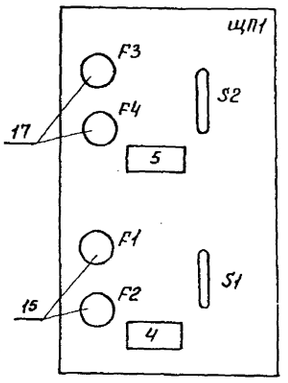

II
м1:2

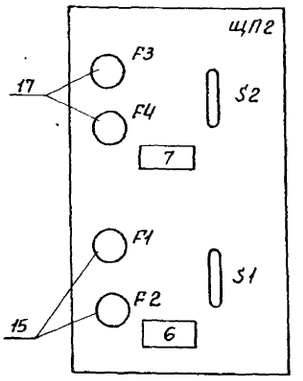

III
м1:2

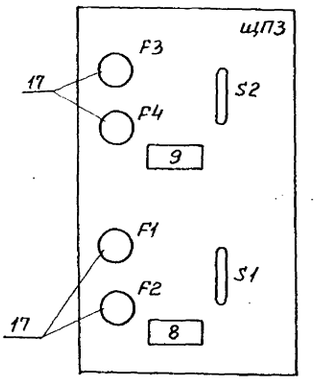

IV
м1:2

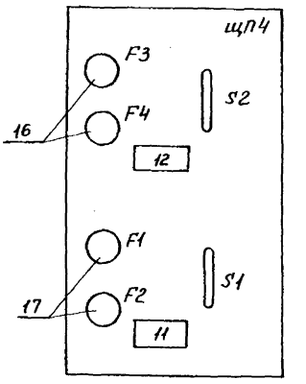

V
м1:2

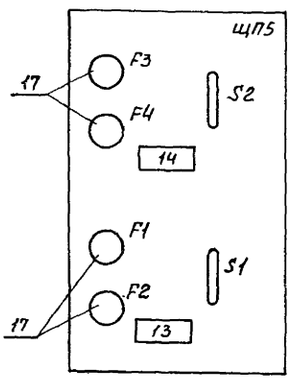

VI
м1:2

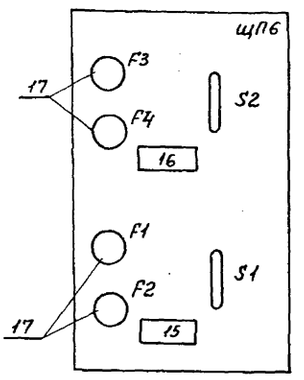

Привязан

Инв.№

902-1-113.87 АТХ.33И-2 Лист 5

Надписи на табло и в рамках

Продолжение

№№ надписи	Текст надписи	Кол
	Рамка 66х26	
1	Расход стоков	2
	Коллектор №1	
2	Расход стоков	2
	Коллектор №2	
3	Уровень в прием-	3
	ном резервуа-	
	ре.	
	Рамка 30х15	
4	~220 В; 10 А	1
	Индукция - 51	
5	~220 В; 0,25 А	1
	Интегратор И-1	
6	~220 В; 10 А	1
	Индукция - 51	
7	~220 В; 0,25 А	1
	Интегратор И-1	
8	~220 В; 0,25 А	1
	Преобразователь	
	измерения уровня	
9	~220 В; 0,25 А	1
	Блок ограничения	
10	~220 В; 25 А	1
	Общие цепи пи-	
	тания	
11	~220 В; 0,25 А	1
	РП 160	
12	~36 В, 1 А	
	Штепсельная ро-	1
	зетка	
13	~220 В; 0,25 А	1
	Уровень в распре-	
	делительном кана-	
	ле	
14	~220 В; 0,25 А	1
	Уровень в баке	
	разрыва струи	
15	~220 В; 0,25 А	1
	Уровень в дренаж-	
	ном приямке.	
16	~220 В; 0,25 А	1
	Уровень в прием-	
	ном резервуаре	
17	~3,15 А	

Привязан

Инв.№

902-1-113.87 АТХ.33И-2 Лист 6

Ф2НТ-08 39

Инв.№ подл. | Подпись и дата | Взам. инв.№

Инв.№ подл. | Подпись и дата | Взам. инв.№

Проводник	Откуда идет	Куда поступает	Данные провода	Примечание
	Технические	требования		
	Таблица соединений выполнена			
	на основании	схем альбом 7, АТХ	Л 6,7	
Л11	SF:1	ХТ1:1		
О	ХТ1:2	SF:2		
Л1	SF:3	Щ,П6:5		
Л1		Щ,П5:5		
Л1		Щ,П4:5		
Л1		Щ,П3:5		
Л1		Щ,П2:5	ПВ1 1,5	
Л1		Щ,П1:5		
О1	Щ,П1:6	Щ,П2:6		
О1		Щ,П3:6		
О1		Щ,П4:6		
О1		Щ,П5:6		
О1		Щ,П6:6		
О1		SF:4		

Привязан:

Инв.№

902-1-113.87 АТХ.33И-3

Нач.отд.	Долотов		Стадия	Лист	Листов
Н.контр.	Попов		Р	1	4
Гл.спец.	Попов				
Рук.гр.	Чубова	Щит КИП. Таблица соединений	МЖКХ РСФР ГИПРОКОММУНВОДОКАНАЛ Ленинградское отделение		
Ст.инж.	Радовицкая				

Формат А4

Проводник	Откуда идет	Куда поступает	Данные провода	Примечание
801	ХТ1:9	Щ,П1:1		
801		45-2-Х1:9		
802	45-2-Х1:19	Щ,П1:2		
802		ХТ1:10		
803	Щ,П1:3	45-3-Ш3:1		
804	45-3-Ш3:2	Щ,П1:4		
805	Щ,П2:1	46-2-Х1:9		
805		ХТ2:3		
806	ХТ2:4	46-2-Х1:19		
806		Щ,П2:2		
807	Щ,П2:3	46-3-Ш3:1		
808	46-3-Ш3:2	Щ,П2:4		
809	Щ,П3:1	60-2-Ш1:1		
810	60-2-Ш1:3	Щ,П3:2		
811	Щ,П3:3	60-3:2		
812	60-3:1	Щ,П3:4	ПВ1 1,5	
813	Щ,П4:1	60-4-Х23:1А		
813		60-4-Х17:26		п
814	60-4-Х23:1Б	Щ,П4:2		
814		К1:В		
814		К2:В		
815	Щ,П4:3	TV:1		
816	TV:2	Щ,П4:4		
817	TV:3	FU:1		
818	FU:2	XS:1		
819	XS:2	TV:5		
820	ХТ2:5	Щ,П5:1		

Привязан

Инв.№

902-1-113.87 АТХ.33И-3 Лист 2

Формат А4

Проводник	Откуда идет	Куда поступает	Данные провода	Примечание
821	Щ,П5:2	ХТ2:6		
822	ХТ2:7	Щ,П5:3		
823	Щ,П5:4	ХТ2:8		
824	ХТ2:9	Щ,П6:1		
825	Щ,П6:2	ХТ2:10		
826	Щ,П6:3	ХТ3:6		
827	ХТ3:7	Щ,П6:4		
828	К1:А	60-4-Х17:1А		
829	60-4-Х17:4А	К2:А		
701	К2:33	ХТ3:3		
769	ХТ3:4	К2:34		
101	ХТ3:1	К1:33		
103	К1:34	ХТ3:2		
105	ХТ4:3	46-2-Х1:18		Измерительные цепи
106	46-2-Х1:8	ХТ4:4		
1-113	ХТ4:5	60-3:8		
1-114	60-3:10	ХТ4:6		
2-113	ХТ4:7	60-3:12		
2-114	60-3:14	ХТ4:8		
116	60-3:16	60-4-Х1:16		
117	60-4-Х1:25	60-3:18	ПВ1 1,5	
118	60-3:28	60-2-Ш3:3		
119	60-2-Ш3:1	60-3:20		
120	45-2-Х1:18	ХТ4:1		
121	ХТ4:2	45-2-Х1:8		
122	45-2-Х1:5	45-3-Ш2:1		
123	45-3-Ш2:3	45-2-Х1:14		

Привязан

Инв.№

902-1-113.87 АТХ.33И-3 Лист 3

Формат А4

Проводник	Откуда идет	Куда поступает	Данные провода	Примечание
124	46-2-Х1:5	46-3-Ш2:1		Измерительные цепи
125	46-3-Ш2:3	46-2-Х1:14		
126	60-3:15	60-3:23		п
126		60-3:25		п
126		60-3:29		п
			ПВ1 1,5	
Земля	46-2:⏚	Рейка:⏚		
—"—	45-2:⏚	Рейка:⏚		
—"—	46-3:⏚	Рейка:⏚		
—"—	45-3:⏚	Рейка:⏚		
—"—	60-4:⏚	Рейка:⏚		
—"—	60-3:⏚	Рейка:⏚		
—"—	60-2:⏚	Рейка:⏚		
Земля	Рейки для установ			
	ки аппаратов:⏚	Стойка:⏚		

Привязан:

Инв.№

902-1-113.87 АТХ.33И-3 Лист 4

Формат А4

Инв.№ подл. | Подпись и дата | Взам. инв.№

Формат А4

Технические требования

Таблица подключения выполнена на основании схем альбом 8, АТХ 46.7 и таблицы соединений АТХ. 33И-3

Левая стенка

Проводник	Вывод	Вид контакта	Вывод	Проводник
		К1		
101	33	З	34	103
828	А	К	В	814
		К2		
701	33	З	34	769
829	А	К	В	814

Проводник	Вывод	Вид контакта	Вывод	Проводник
		ЩП1		
801	1		2	802
803	3		4	804
Л1	5		6	01
		ЩП2		
805	1		2	806
807	3		4	808
Л1*	5		6	01*

Привязан

Инв. №

902-1-113.87 АТХ.33И-4

Нач.отд.	Долотов	Стадия	Лист	Листов
Н.контр.	Попов	Р	1	4
Гл.спец.	Попов			
Рук.гр.	Чубова			
Ст.инж.	Радовицкая			

Щит КИП
Таблица подключения

МЖКХ РСФСР
ГИПРОКОММУНВОДОКАНАЛ
Ленинградское о

Проводник	Вывод	Вид контакта	Вывод	Проводник
		ЩП3		
809	1		2	810
811	3		4	812
Л1*	5		6	01*

Передняя стенка

Проводник	Вывод	Вид контакта	Вывод	Проводник
		46-2		
		Х1		
124	5		14	125
106	8		18	105
805*	9		19	806*
		45-2		
		Х1		
124	5		14	123
121	8		18	120
801	9		19	802
		46-3		
		Ш2		
124	1		3	125
		Ш3		
807	1		2	808
		45-3		
		Ш2		
122	1		3	123
		Ш3		
803	1		2	804

Проводник	Вывод	Вид контакта	Вывод	Проводник
		60-4		
		Х1		
116	1Б		2Б	117
		Х17		
828	1А		п2Б	813
829	4А			
		Х23		
813 *	1Ап		1Б	814
		60-3		
812	1		2	811
1-113	8		10	1-114
2-113	12		14	2-114
126	15п		16	116
117	18		20	119
126*	23п		п25	126*
118	28		п29	126
		60-2		
		Ш1		
809	1		3	810
		Ш3		
119	1		3	118

Привязан

Инв. №

902-1-113.87 АТХ.33И-4 Лист 2

Проводник	Вывод	Вид контакта	Вывод	Проводник
		ХТ1		
	1		2	
801	9		10	802
		ХТ2		
805	3		4	806
820	5		6	821
822	7		8	823
824	9		10	825
		ХТ3		
101	1		2	103
701	3		4	769
826	6		7	827
		ХТ4		
120	1		2	121
105	3		4	106
1-113	5		6	1-114
2-113	7		8	2-114

Правая стенка

Проводник	Вывод	Вид контакта	Вывод	Проводник
		ТV		
815	1		2	816
817	3		5	819
		SF		
Л11	1		2	0
Л1	3		4	01

Проводник	Вывод	Вид контакта	Вывод	Проводник
		ЩП4		
813	1		2	814
815	3		4	816
Л1*	5		6	01*
		ЩП5		
820	1		2	821
822	3		4	823
Л1*	5		6	01*
		ЩП6		
824	1		2	825
826	3		4	827
Л1*	5		6	01*
		FU		
817	1		2	818
		XS		
818	1		2	819

Привязан

Инв. №

902-1-113.87 АТХ.33И-4 Лист 3

поз. 13
FU

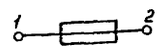

поз. 14
щп1÷щп6

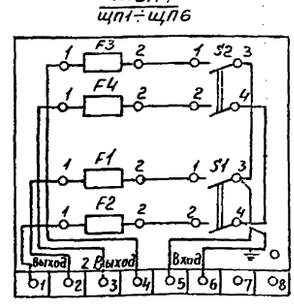

поз. 18
TV

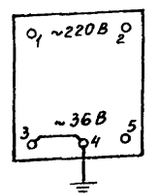

поз. 19
К1, К2

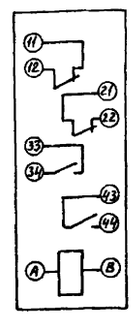

поз. 20
XS



Привязан

Инв. №

902-1-113.87 АТХ.33И-4 Лист 4

gost.e-ecolog.ru