ТИПОВОЙ ПРОЕКТ
902-1-113.87

КАНАЛИЗАЦИОННАЯ НАСОСНАЯ СТАНЦИЯ

ПРОИЗВОДИТЕЛЬНОСТЬЮ 600 - 2 500 $м^3/ч$ НАПОРОМ 28 - 40 М
ПРИ ГЛУБИНЕ ЗАЛОЖЕНИЯ ПОДВОДЯЩЕГО КОЛЛЕКТОРА - 4,0 М

В СБОРНЫХ ЖЕЛЕЗОБЕТОННЫХ КОНСТРУКЦИЯХ.

АЛЬБОМ Б

СТРОИТЕЛЬНЫЕ РЕШЕНИЯ
ПОДЗЕМНАЯ ЧАСТЬ. ИЗДЕЛИЯ

МФ 24.7-06
ЦЕНА 2-66

gost.e-ecolog.ru

Привязан

Инв. №

ТИПОВОЙ ПРОЕКТ
902-1-113.87

КАНАЛИЗАЦИОННАЯ НАСОСНАЯ СТАНЦИЯ
ПРОИЗВОДИТЕЛЬНОСТЬЮ 600 - 2 500 $м^3/ч$, НАПОРОМ 28 - 40 М
ПРИ ГЛУБИНЕ ЗАЛОЖЕНИЯ ПОДВОДЯЩЕГО КОЛЛЕКТОРА - 4,0 М

В СБОРНЫХ ЖЕЛЕЗОБЕТОННЫХ КОНСТРУКЦИЯХ

СОСТАВ ПРОЕКТА

АЛЬБОМ	1	ПОЯСНИТЕЛЬНАЯ ЗАПИСКА
АЛЬБОМ	2	ТЕХНОЛОГИЧЕСКИЕ РЕШЕНИЯ. ВНУТРЕННИЙ ВОДОПРОВОД И КАНАЛИЗАЦИЯ. ОТОПЛЕНИЕ И ВЕНТИЛЯЦИЯ
АЛЬБОМ	3	АРХИТЕКТУРНО-СТРОИТЕЛЬНЫЕ РЕШЕНИЯ. НАДЗЕМНАЯ ЧАСТЬ
АЛЬБОМ	4	АРХИТЕКТУРНО-СТРОИТЕЛЬНЫЕ РЕШЕНИЯ. НАДЗЕМНАЯ ЧАСТЬ. ИЗДЕЛИЯ
АЛЬБОМ	5	СТРОИТЕЛЬНЫЕ РЕШЕНИЯ. ПОДЗЕМНАЯ ЧАСТЬ
АЛЬБОМ	6	СТРОИТЕЛЬНЫЕ РЕШЕНИЯ. ПОДЗЕМНАЯ ЧАСТЬ. ИЗДЕЛИЯ
АЛЬБОМ	7	ЭЛЕКТРОТЕХНИЧЕСКАЯ ЧАСТЬ. ТЕХНОЛОГИЧЕСКИЙ КОНТРОЛЬ. СВЯЗЬ И СИГНАЛИЗАЦИЯ
АЛЬБОМ	8	ЭЛЕКТРОТЕХНИЧЕСКАЯ ЧАСТЬ. ЗАДАНИЯ ЗАВОДУ-ИЗГОТОВИТЕЛЮ
АЛЬБОМ	9	СПЕЦИФИКАЦИИ ОБОРУДОВАНИЯ
АЛЬБОМ	10	ВЕДОМОСТИ ПОТРЕБНОСТИ В МАТЕРИАЛАХ
АЛЬБОМ	11	СМЕТЫ
КНИГА	1	ОБЩАЯ ЧАСТЬ
КНИГА	2	НАДЗЕМНАЯ ЧАСТЬ
КНИГА	3	ПОДЗЕМНАЯ ЧАСТЬ

АЛЬБОМ 6

РАЗРАБОТАН
ПРОЕКТНЫМ ИНСТИТУТОМ
'ГИПРОКОММУНВОДОКАНАЛ'
ЛЕНИНГРАДСКОЕ ОТДЕЛЕНИЕ

УТВЕРЖДЕН Госстроем РСФСР
ПОСТАНОВЛЕНИЕ N 331 от 09.12.87
РАБОЧИЕ ЧЕРТЕЖИ ВВЕДЕНЫ В ДЕЙСТВИЕ
Гипрокоммунводоканалом МЖКХ РСФСР
ПРИКАЗ N 172 от 10.12.87.

ГЛАВНЫЙ ИНЖЕНЕР ИНСТИТУТА — Ю.А. ЖАРИКОВ
ГЛАВНЫЙ ИНЖЕНЕР ПРОЕКТА — Л.В. ДАВЫДОВА

© ЦИТП Госстроя СССР, 1988

Привязан

Инв. №

Пров. Шутовец 4.01.89г Кон. Фролов

МФ 2417-06 2

Обозначение	Наименование	Стр.	Примечание
902-1-113.87-КЖИ-	Содержание альбома	2	
-ТТ	Технические требования	3	
-1.100	Стеновая панель	4	
-1.101		5	
-1.102		6	
-1.103		7	
-1.104		8	
-1.105		9	
-1.106		10	
-1.107СБ		11	
-1.108	Каркас плоский	12	
-1.109	Сетка арматурная	13	
-1.110		13	
-1.111	Стеновая панель	14	
-1.112		15	
-1.113		16	
-1.114		17	
-1.115		18	
-1.116		19	
-1.117		20	
-1.118	Изделие накладное	21	
-1.119		22	
-2.100СБ	Каркас пространственный	23	
-2.101	Каркас плоский	23	

Обозначение	Наименование	Стр.	Примечание
902-1-113.87-КЖИ-2.102	Каркас плоский	24	
-2.103		24	
-2.104СБ	Изделие закладное	25-27	
-2.200СБ	Каркас пространственный	28	
-2.201	Каркас плоский	28	
-3.100		29	
-3.101		29	
-3.102		30	
-3.103		30	
-3.104		31	
-3.105		31	
-3.106		32	
-3.107	Сетка арматурная	32	
-3.108	Изделие закладное	33	
-3.109		33	

Привязан

Инв.№

Нач.отд	Манкаускас	
Н.контр.	Курленко	
Гл.спец.	Укропова	
Рук.гр.	Суворов	
Инж.	Филиппов	

902-1-113.87 КЖИ-ТТ

Содержание альбома

Стадия	Лист	Листов
Р		1

МЖКХ РСФСР
ГИПРОКОММУНВОДОКАНАЛ
Ленинградское отделение

МФ 2417-05 3

Альбом содержит рабочую документацию на сборные железобетонные стеновые панели и входящие в них арматурные и закладные изделия, а также на арматурные и закладные изделия следующих конструкций:

— днище
— монолитные участки стен
— перекрытие помещения решеток-дробилок
— обвязочное кольцо

ТТ1 Технические требования к изготовлению сборных железобетонных элементов

ТТ1.1 При изготовлении железобетонных стеновых панелей обязательно соблюдение требований соответствующих серий и ГОСТ 13015-75**

Стеновые панели по серии 3.902.1-10 выполнять из бетона класса В25 по прочности марки W4 по водонепроницаемости и F100 по морозостойкости.

Перегородочные панели по серии 3.900.1-1-4 выполнять из бетона класса В25 по прочности марки W4 по водонепроницаемости

ТТ2 Технические требования к изготовлению арматурных и закладных деталей

ТТ2.1 Арматурные и закладные изделия изготавливать в соответствии с ГОСТ 14098-85 и СН 393-78.

ТТ2 Арматурные изделия изготавляются посредством контактной точечной сварки всех пересечений стержней в соответствии с ГОСТ 10922-75. Применение дуговой сварки допускается только в случаях оговоренных на чертежах.

ТТ2.3 В изготовлении закладных изделий применяется контактная и автоматическая сварки по ГОСТ 14098-85.

ТТ2 Закладные изделия должны иметь цинковое или алюминиевое покрытие. Покрытие наносится на пластины и приваренные к ним анкера и арматурные стержни на длину 40-50 мм от пластины. Перед нанесением покрытия должна быть обеспечена очистка поверхности.

					902-1-113.87	КЖИ-ТТ	
Привязан:							
				Нач.отд	Манкаускас	Технические требования	Стадия: Р; Лист: ; Листов: 1
				Н.контр.	Курленко		
				Гл.спец.	Укропова		
				Рук.гр.	Суворов		
Инв.№				Инж.	Филиппов		МЖКХ РСФСР ГИПРОКОММУНВОДОКАНАЛ Ленинградское отделение

МФ 2417-06 4 Формат А3

Копировал: Л.И.

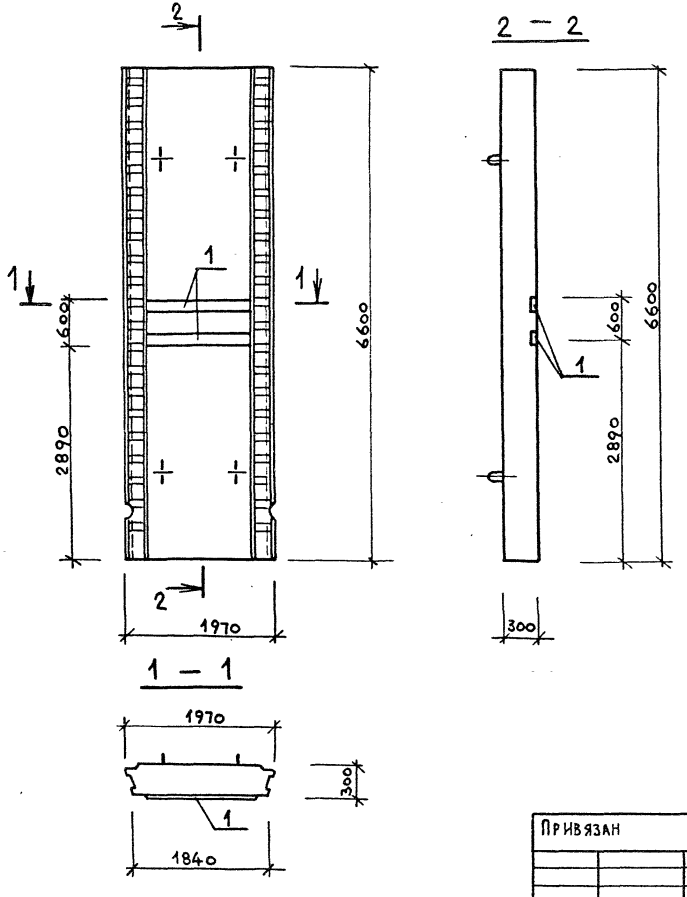

Формат	Зона	Поз.	Обозначение	Наименование	Кол.	Примечание
				Документация		
			902-1-113.87 КЖИ-ТТ	ТТ1		
				Сборочные единицы		
			3.902.1-10.1 01.00.00-01	Панель стеновая 1ПС66-2ш	1	
				Дополнительные закладные изделия		
		1	1.400-15, вып1.140-10	Мн128-5	2.88 пм	

Ведомость расхода стали на дополнительные закладные изделия, кг

Марка элемента	Изделия закладные									Всего	Общий расход
	Арматура класса А-III ГОСТ 5781-82*				Прокат марки Вст3 кп2 ГОСТ 103-76*						
	ф8			Итого	-δ=6	-δ=8			Итого		
	2.9			2.9	20,5	2.9			23,4	26,3	26.3

Привязан		
Нач.отд.	Манкаускас	
Н.контр.	Куралеко	
Гл.спец.	Укропова	
Рук.гр.	Суворов	
Ст.техн.	Чикова	
Инв. №		

902-1-113.87 КЖИ-1.100

Стеновая панель

Стадия	Масса	Масштаб
Р	9.1т	1:50
Лист	Листов 1	

МЖКХ РСФСР
ГИПРОКОММУНВОДОКАНАЛ
Ленинградское отделение

Копировал МФ 2417-06 5 Формат А3

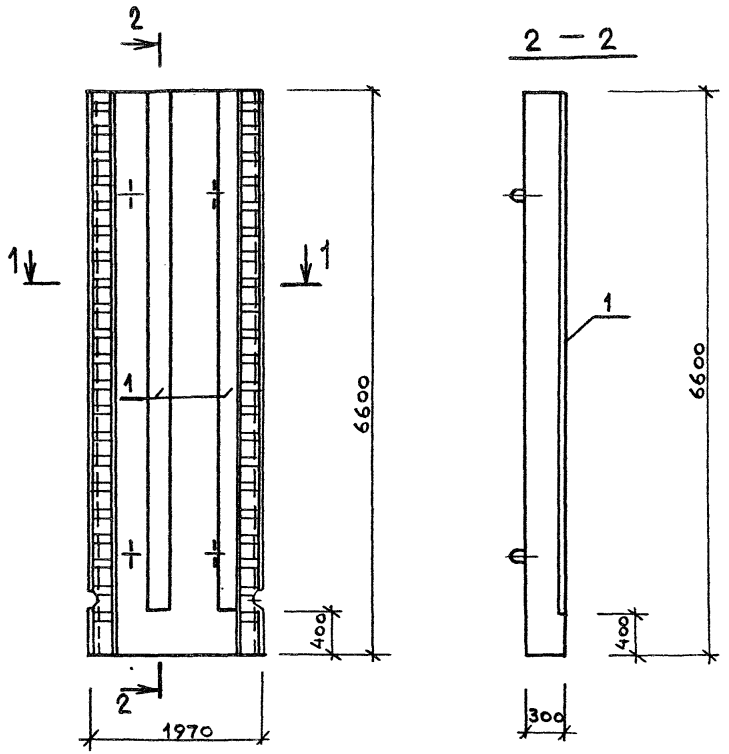

1 — 1

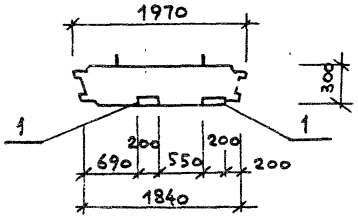

Формат	Зона	Поз.	Обозначение	Наименование	Кол.	Примечание
				Документация		
			902-1-113.87 КЖИ-ТТ	ТТ 1		
				Сборочные единицы		
			3.902.1-10.1 01.00.00-01	Панель стеновая 1ПС66-2ш	1	
				Дополнительные закладные		
				изделия		
		1	1.400-15.вып.1 140-20	Мн130-3	12,4 пм	

Ведомость расхода стали на дополнительные закладные изделия, кг

Марка элемента	Изделия закладные								Всего	Общий расход
	Арматура класса А-III ГОСТ 5781-82*				Прокат марки Вст3 кп2 ГОСТ 103-76*					
	⌀12			Итого	-δ=8			Итого		
	29.8			29.8	156.3			156.3	186.1	186.1

Привязан			
Нач.отд.	Манкаускас		
Н.контр.	Курленко		
Гл.спец.	Укропова		
Рук.гр.	Суворов		
Ст.техн.	Чикова		
Инв.№			

902-1-113.87 КЖИ-1.101

Стеновая панель

Стадия	Масса	Масштаб
Р	9,1т	1:50
Лист	Листов 1	

МЖКХ РСФСР
ГИПРОКОММУНВОДОКАНАЛ
Ленинградское отделение

Копировал л.и. МФ 2417-06 6 Формат А3

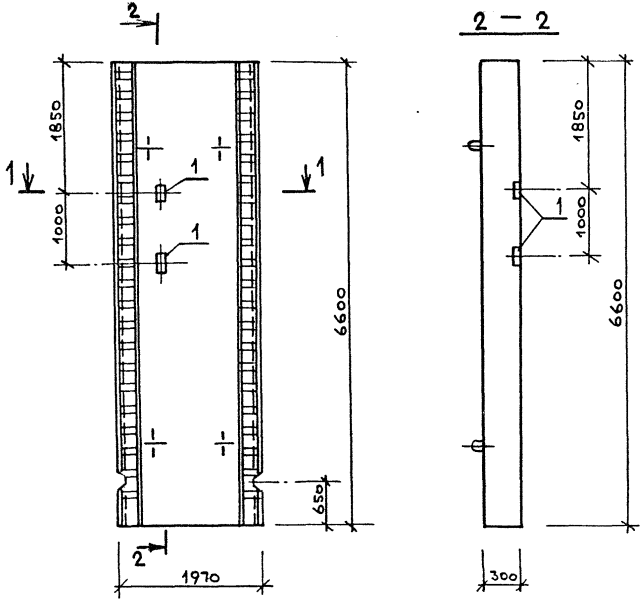

2 — 2

1 — 1

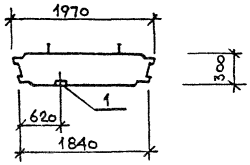

Формат	Зона	Поз.	Обозначение	Наименование	Кол	Примечание
				Документация		
			902-1-113.87 КЖИ-ТТ	ТТ 1		
				Сборочные единицы		
			3.902.1-10.1 01.00.00-01	Панель стеновая 1ПС66-2ш	1	
				Дополнительные закладные изделия		
		1	1.400-15, вып.1 120-52	Мн113-5	2	

Ведомость расхода стали на дополнительные закладные изделия, кг

Марка элемента	Изделия закладные									Всего	Общий расход
	Арматура класса А-III ГОСТ 5781-82*				Прокат марки ВСт3кп2 ГОСТ 103-76*						
	ф8			Итого	δ=6	δ=8			Итого		
	0.8			0.8	2.8	0.8			3.6	4.4	4.4

Привязан			
Инв. №	Нач. отд.	Манкаускас	
	Н. контр.	Курленко	
	Гл. спец.	Укропова	
	Рук. гр.	Суворов	
	Исп.	Чикова	

902-1-113.87 КЖИ-1.102

Стеновая панель

Стадия	Масса	Масштаб
Р	9,1 т	1:50
Лист	Листов 1	

МЖКХ РСФСР
ГИПРОКОММУНВОДОКАНАЛ
Ленинградское отделение

Копировал л.н. МР 241706 Формат А3

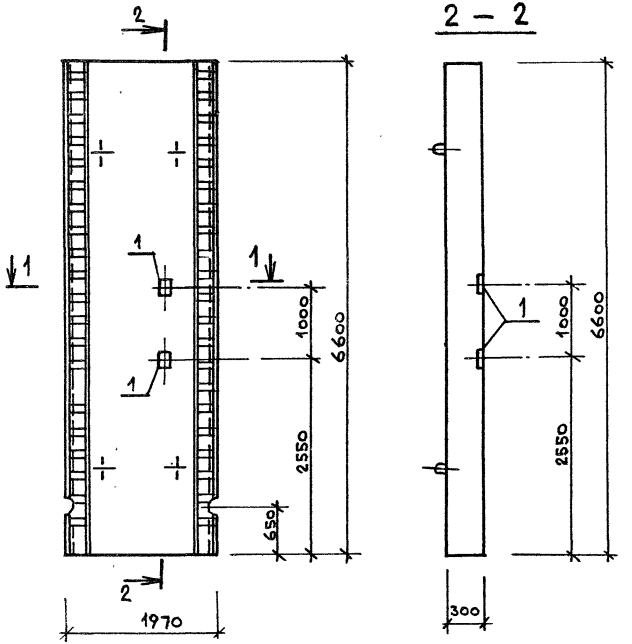

Формат	Зона	Поз.	Обозначение	Наименование	Кол.	Примечание
				Документация		
			902-1-113.87 КЖИ-ТТ	ТТ 1		
				Сборочные единицы		
			3.902.1-10.1 01.00.00-01	Панель стеновая 1ПС66-2ш	1	
				Дополнительные закладные изделия		
		1	1.400-15, вып.1 120-52	Мн 113-5	2	

Ведомость расхода стали на дополнительные закладные изделия, кг

Марка элемента	Изделия закладные									Всего	Общий расход
	Арматура класса А-III				Прокат марки ВСт3кп2						
	Гост 5781-82*				Гост 103-76*						
	⌀8			Итого	-δ=6	-δ=8			Итого		
	0.8			0.8	2.8	0.8			3.6	4.4	4.4

Привязан

Инв. №

Нач.отд	Манкаускас	
Н.контр.	Кураленко	
Гл.спец.	Укропова	
Рук.гр.	Суворов	
Исп.	Чикова	

902-1-113.87 КЖИ-1.103

Стеновая панель

Стадия	Масса	Масштаб
Р	9,1т	1:50
Лист	Листов 1	

МЖКХ РСФСР
Гипрокоммунводоканал
Ленинградское отделение

Копировал л.н. МФ 2417-06 8 Формат А3

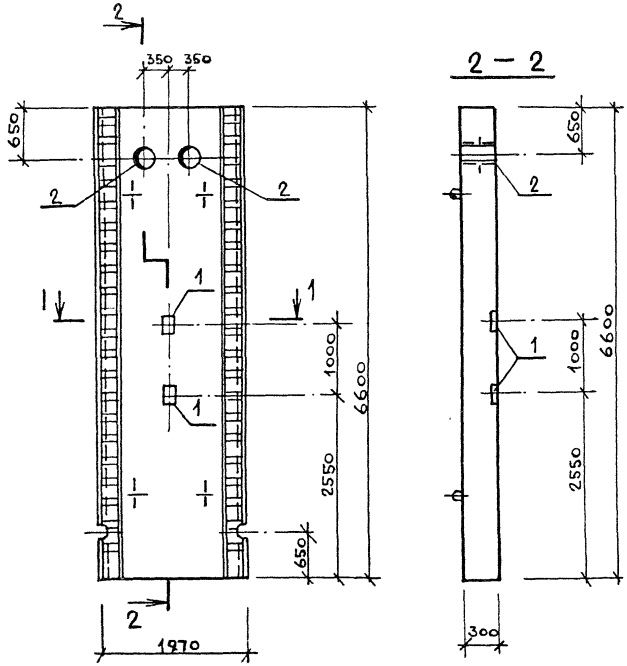

1 — 1

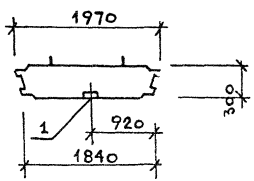

Формат	Зона	Поз.	Обозначение	Наименование	Кол.	Примечание
				Документация		
			902-1-113.87 КЖИ-ТТ	ТТ1		
				Сборочные единицы		
			3.902.1-10.1 01.00.00-01	Панель стеновая 1ПС66-2ш	1	
				Дополнительные закладные изделия		
		1	1.400-15, вып.1 120-52	МН 113-5	2	
		2	5.900-2 Тм 90-01	Сальник Ду=80 ℓ=300	2	

Ведомость расхода стали на дополнительные закладные изделия, кг

Марка элемента	Изделия закладные									Всего	Общий расход
	Арматура класса А-III				Прокат марки ВСт3кп2			Сальник серия 5.900-2			
	Гост 5781-82*				Гост 103-76*						
	Ø8			Итого	-δ=6	-δ=8	Итого	Ду=80 ℓ=300			
	0.8			0.8	2.8	0.8	3.6	17.4		21.8	21.8

Привязан			
Инв. №			
Нач.отд.	Манкаускас		
Н.контр.	Кураленко		
Гл.спец.	Укропова		
Рук.гр.	Суворов		
Исп.	Чикова		

902-1-113.87 КЖИ-1.104

Стеновая панель

Стадия	Масса	Масштаб
Р	9,1т	1:50
Лист	Листов 1	

МЖКХ РСФСР ГИПРОКОММУНВОДОКАНАЛ Ленинградское отделение

Копировал МР 2417-06 9 Формат А3

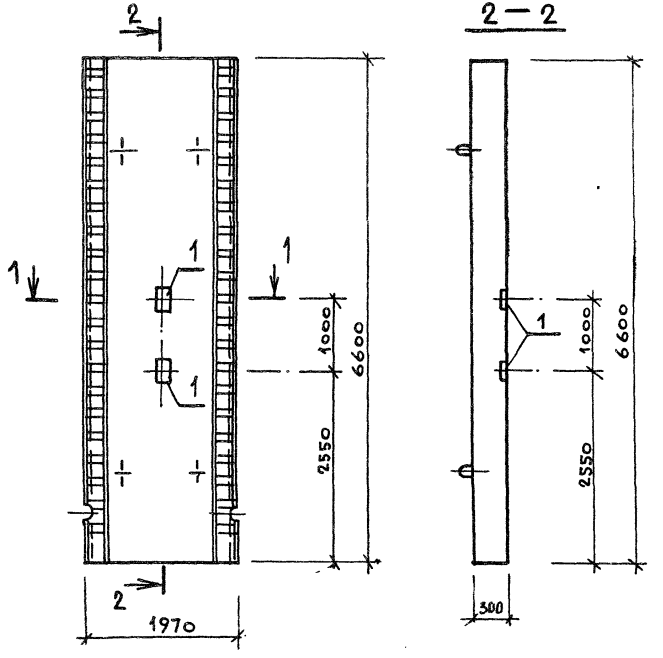

Формат	Зона	Поз.	Обозначение	Наименование	Кол.	Примечание
				Документация		
			902-1-113.87 КЖИ-ТТ	ТТ1		
				Сборочные единицы		
			3.902.1-10.1 01.00.00-01	Панель стеновая 1ПС66-2ш	1	
				Дополнительные закладные изделия		
		1	1.400-15, вып.1 120-52	Мн 113-5	2	

Ведомость расхода стали на дополнительные закладные изделия, кг

Марка элемента	Изделия закладные									Всего	Общий расход
	Арматура класса А-III				Прокат марки ВСт3кп2						
	Гост 5781-82*				Гост 103-76*						
	ф8			Итого	-δ=6	-δ=8			Итого		
	0,8			0.8	2.8	0.8			3.6	4,4	4,4

Привязан			
Нач. отд.	Манкаускас		
Н. контр.	Курленко		
Гл. спец.	Укропова		
Рук. гр.	Суворов		
Инв. №	Ст. техн.	Чикова	

902-1-113.87 КЖИ-1.105

Стеновая панель

Стадия	Масса	Масштаб
Р	9,1т	1:50
Лист	Листов 1	

МЖКХ РСФСР ГИПРОКОММУНВОДОКАНАЛ Ленинградское отделение

Копировал МФ 2411-06 10 Формат А3

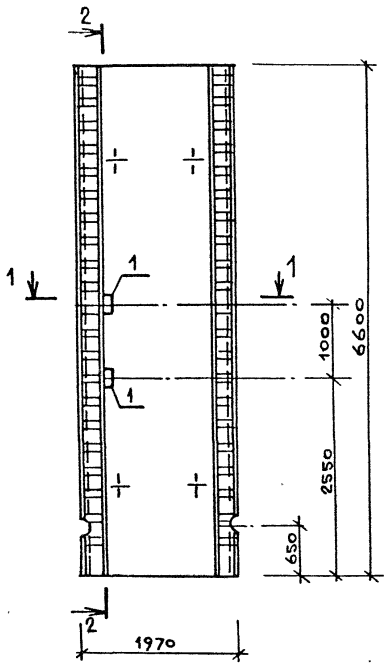

2 — 2

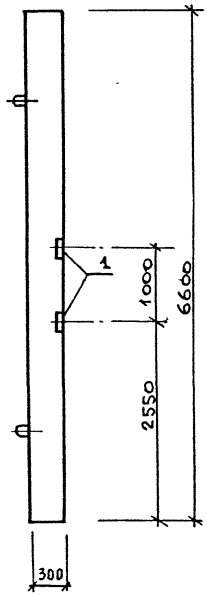

1 — 1

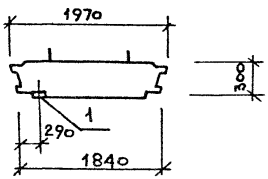

Формат	Зона	Поз.	Обозначение	Наименование	Кол.	Примечание
				Документация		
			902-1-113.87 КЖИ-ТТ	ТТ1		
				Сборочные единицы		
			3.902.1-10.1 01.00.00-01	Панель стеновая 1ПС66-2ш	1	
				Дополнительные закладные изделия		
		1	1.400-15, вып.1 120-52	Мн113-5	2	

Ведомость расхода стали на дополнительные закладные изделия, кг

Марка элемента	Изделия закладные									Всего	Общий расход
	Арматура класса				Прокат марки						
	А-III				ВСт3кп2						
	Гост 5781-82*				Гост 103-76 *						
	ф8			Итого	-δ=6	-δ=8			Итого		
	0,8			0,8	2,8	0,8			3,6	4,4	4,4

Нач. отд.	Манкаускас		
Н. контр.	Курленко		
Гл. спец.	Укропова		
Рук. гр.	Суворов		
Исп.	Чикова		

Привязан

Инв. №

902-1-113.87 КЖИ-1.106

Стеновая панель

Стадия	Масса	Масштаб
Р	9,1т	1:50

Лист | Листов 1

МЖКХ РСФСР
ГИПРОКОММУНВОДОКАНАЛ
Ленинградское отделение

МФ 2417-06 11 Копировал л.и. 87 Формат А3

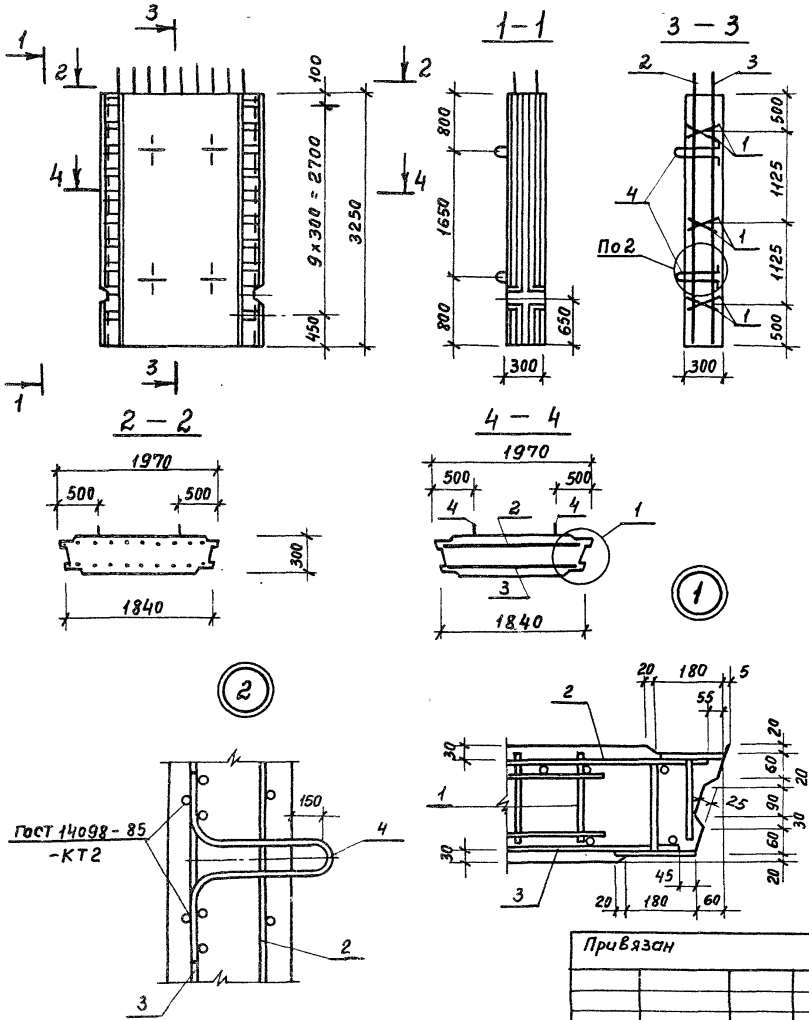

Формат	Зона	Поз.	Обозначение	Наименование	Кол.	Примечание
				Документация		
			902-1-113.87 КЖИ-ТТ	ТТ1		
				Сборочные единицы		
		1	902-1-113.87 КЖИ-1.108	Каркас плоский	6	
		2	-1.109	Сетка арматурная	1	
		3	-1.110		1	
		4	3.902.1-10.1 00.22.00-01	Изделие закладное Мн-2	4	
				Материал		
				Бетон В25, W4, F100	1,9	$м^3$

Ведомость расхода стали на элемент, кг

Марка элемента	Изделия арматурные									Изделия закладные					Общий расход
	Арматура класса						Прокат марки		Всего	Арматура класса				Всего	
	А-I		А-III				ВСт3кп2			А-I		А-II			
	ГОСТ 5781-82*						ГОСТ 103-76*			ГОСТ 5781-82*					
	ф8	Итого	ф10	ф12	ф14	Итого	-δ=10	Итого		ф6	Итого	ф22	Итого		
	10,6	10,6	6,4	35,2	81,7	123,3	30,0	30,0	153,3	3,2	3,2	18,0	18,0	21,2	174,5

Привязан			
ИНВ. №			

Нач. отд.	Манкаускас	
Н.контр.	Курленко	
Гл.спец.	Ухропова	
Рук.гр.	Суворов	
Ст.техн.	Чикова	

902-1-113.87 КЖИ-1.107.СБ

Стеновая панель

Стадия	Масса	Масштаб
Р	4,5т	1:50 1:10
Лист	Листов 1	

МЖКХ РСФСР
ГИПРОКОММУНВОДОКАНАЛ
Ленинградское отделение

Пров. [signature] 4.01.89г. Кон. [signature]

МФ2417-06 12

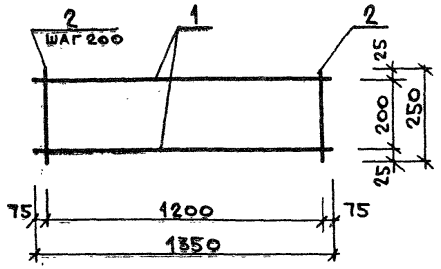

Форм.	Зона	Поз.	Обозначение	Наименование	Кол	Примечание
				Документация		
			902-1-113.87 КЖИ-ТТ	ТТ2		
				Детали		
		1		ФВАI ГОСТ 5781-82* ℓ=1350	2	0,5 кг
		2		ℓ= 250	7	0,1 кг

Привязан

Инв. №

Нач. отд.	Манкаускас		
Н. контр.	Курленко		
Гл. спец.	Укролова		
Рук. гр.	Суворов		
Исп.	Чикова		

902-1-113.87 КЖИ-1.108

Каркас плоский

Стадия	Масса	Масштаб
Р	1,7кг	
Лист	Листов 1	

МЖКХ РСФСР
ГИПРОКОММУНВОДОКАНАЛ
Ленинградское отделение

Инв. № подл. | Подпись и дата | Взам. инв. №

Привязан

Инв. №

Стадия	Масса	Масштаб
Лист	Листов	

МЖКХ РСФСР
ГИПРОКОММУНВОДОКАНАЛ
Ленинградское отделение

МФ 2417-06 13 Копировал: А.И.87 Формат А3

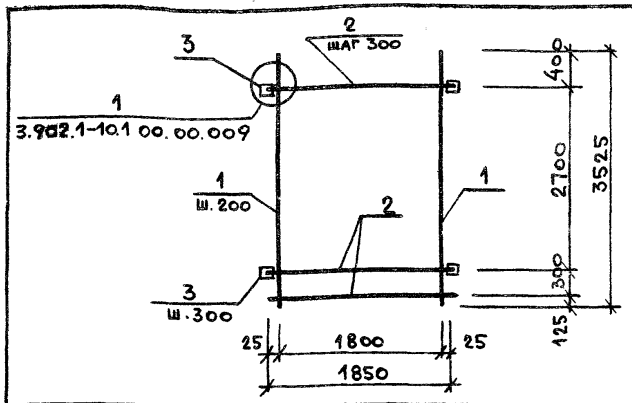

Форм.	Зона	Поз.	Обозначение	Наименование	Кол.	Примечание
				Документация		
			902-1-113.87 КЖИ-ТТ	ТТ2		
				Детали		
		1		ф14 А III ГОСТ 5781-82* ℓ=3525	10	4,3 кг
		2		ф12 А III ГОСТ 5781-82* ℓ=1850	11	1,6 кг
		3		Полоса $\frac{10\times80\ \text{ГОСТ}\ 103\text{-}76^{*}}{\text{ВСт3кп2 ГОСТ}\ 380\text{-}71^{*}}$ ℓ=120	20	0,8 кг
		14		ф10 А III ГОСТ 5781-82* ℓ=130	40	0,1 кг

Привязан

Инв. №

Нач. отд.	Манкаускас		
Н. контр.	Курленко		
Гл. спец.	Укропова		
Рук. гр.	Суворов		
Ст. техн.	Чикова		

902-1-113.87 КЖИ-1.109

Сетка арматурная

Стадия	Масса	Масштаб
Р	80,6кг	
Лист	Листов 1	

МЖКХ РСФСР
ГИПРОКОММУНВОДОКАНАЛ
Ленинградское отделение

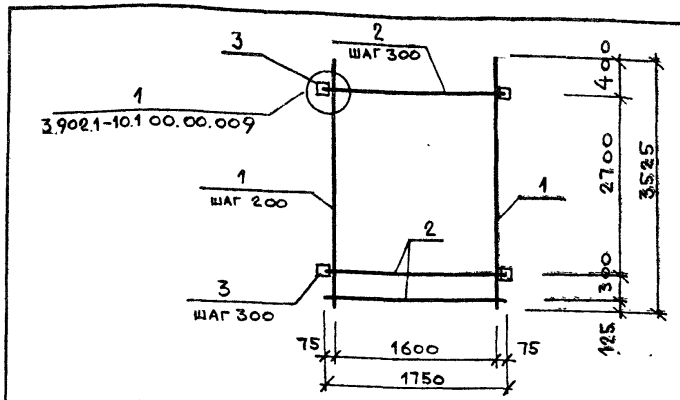

Форм.	Зона	Поз.	Обозначение	Наименование	Кол.	Примечание
				Документация		
			902-1-113.87 КЖИ-ТТ	ТТ2		
				Детали		
		1		ф14 А III ГОСТ 5781-82* ℓ=3525	9	4,3 кг
		2		ф12 А III ГОСТ 5781-82* ℓ=1750	11	1,6 кг
		3		Полоса $\frac{10\times80\ \text{ГОСТ}\ 103\text{-}76^{*}}{\text{ВСт3кп2 ГОСТ}\ 380\text{-}71^{*}}$ ℓ=120	20	0,8 кг
		14		ф10 А III ГОСТ 5781-82* ℓ=130	40	0,1 кг

Инв. № подл. | Подпись и дата | Взам. инв. №

Привязан

Инв. №

Нач. отд.	Манкаускас		
Н. контр.	Курленко		
Гл. спец.	Укропова		
Рук. гр.	Суворов		
Ст. техн.	Чикова		

902-1-113.87 КЖИ-1.110

Сетка арматурная

Стадия	Масса	Масштаб
Р	76,3 кг	
Лист	Листов 1	

МЖКХ РСФСР
ГИПРОКОММУНВОДОКАНАЛ
Ленинградское отделение

Копировал: МФ 2417-06 14 Формат А3

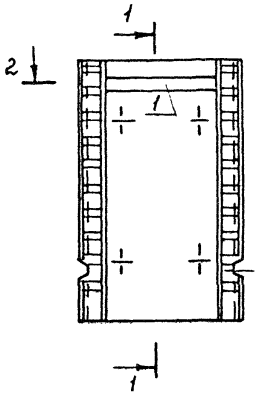

1 - 1

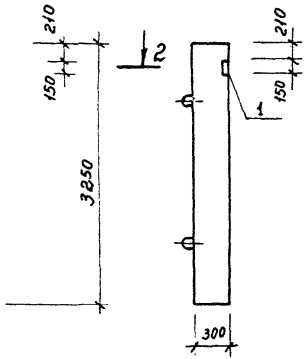

2 - 2

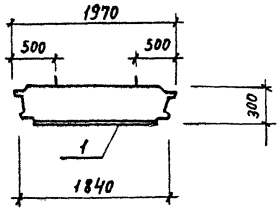

Формат	Зона	Поз.	Обозначение	Наименование	Кол.	Примеч.
				Документация		
			902-1-113.87 КЖИ-ТТ	ТТ1		
				Сборочные единицы		
			902-1-113.87 КЖИ-1.107.СБ	Панель стеновая		
				Дополнительные заклад-		
				ные изделия		
		1	1.400-15, вып.1 140-10	МН 128-5	1.44 п.м	

Ведомость расхода стали на дополнительные закладные изделия, кг

Марка элемента	Изделия закладные										Всего
	Арматура класса					Прокат марки					
	А-III					ВСт3 кп2					
	ГОСТ 5781-82 *					ГОСТ 103-76 *					
	Ф8				Итого	-б=6	-б=8			Итого	
	1,4				1,4	10.2	1,4			11,6	13.0

Нач. отд.	Манкаускас		
Н. контр.	Курленко		
Гл. спец	Укропова		
Рук. гр.	Суворов		
Ст. техн	Чикова		

Привязан:

Инв. №

902-1-113.87 КЖИ-1.111

Стеновая панель

Стадия	Масса	Масшт.
Р	4.5т	1:50

Лист | Листов 1

МЖКХ РСФСР

ГИПРОКОММУНВОДОКАНАЛ Ленинградское отделение

Пров. [signature] 4.01.89г Кон. [signature]

МФ 2417-06 15

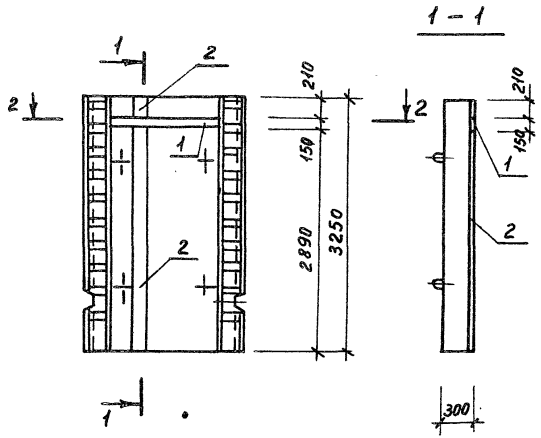

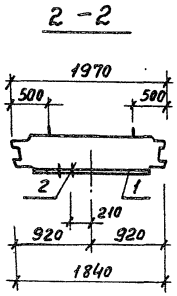

Формат	Зона	Поз.	Обозначение	Наименование	Кол.	Примечание
				Документация		
			902-1-113.87 КЖИ-ТТ	ТТ1		
				Сборочные единицы		
			902-1-113.87 КЖИ-1.107СБ	Панель стеновая		
				Дополнительные закладные изделия		
		1	1.400-15, вып.1 140-10	Мн 128-5	1.44 п.м	
		2	1.400-15, вып.1 140-20	Мн 130-3	3.1 п.м	

Ведомость расхода стали на дополнительные закладные изделия, кг

Марка элемента	Изделия закладные										Всего
	Арматура класса					Прокат марки					
	А-III					В Ст3 кп2					
	ГОСТ 5781-82*					ГОСТ 103-76*					
	ф8	ф12			Итого	-δ=6	-δ=8			Итого	
	1,4	7,2			8,6	10.2	39.2			49.4	58.0

							902-1-113.87		КЖИ-1,112	
							Стеновая панель	Стадия	Масса	Масштаб
								Р	4,5т	1:50
Привязан				Нач. отд.	Манкаускас			Лист	Листов 1	
				Н. контр.	Курленко			МЖКХ	РСФСР	
				Гл. спец.	Укропова			ГИПРОКОММУНВОДОКАНАЛ		
				Рук. гр.	Суворов			Ленинградское отделение		
Инв. №				Ст. техн.	Чикова					

Пров. [signature] 4.01.89г. Коп Франгиз

МФ2417-06 16

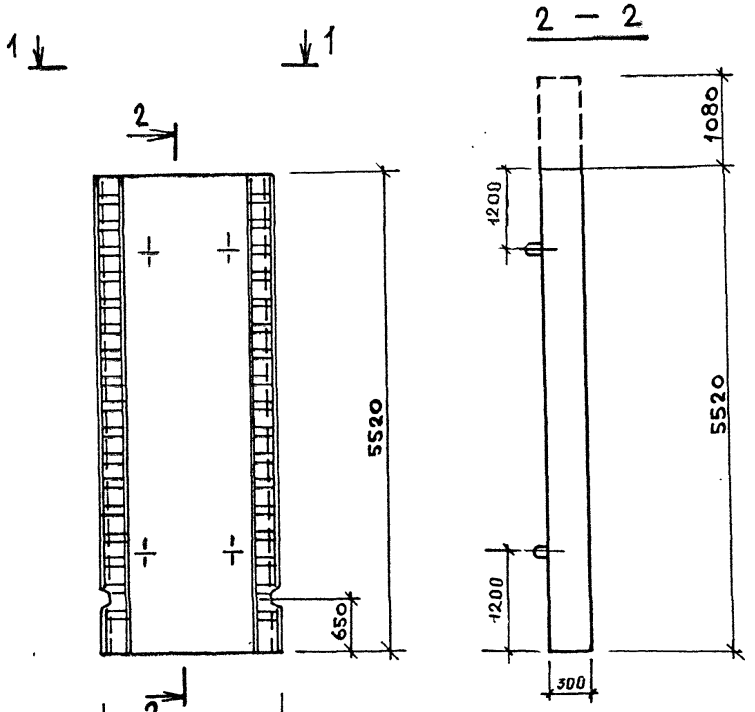

Форм.	Зона	Поз.	Обозначение	Наименование	Кол.	Примечание
				Документация		
			902-1-113.87 КЖИ-ТТ	ТТ1		
				Сборочные единицы		
			3.902.1-10.1 01.00.00-01	Панель стеновая 1ПС66-2ш	1	
				Материал		
				Бетон В25, W4, F100	3,2	$м^3$

Панель выполняется в опалубке панели 1ПС 66-2ш (серия 3.902.1-10.1 01.00.00-01) с укорочением.

Привязан:			
Инв. №			
Нач.отд.	Манкаускас		
Н.контр.	Курленко		
Гл.спец.	Укропова		
Рук.гр.	Суворов		
Ст.техн.	Чикова		

902-1-113.87 КЖИ-1.113

Стеновая панель

Стадия	Масса	Масштаб
Р	7,6т	1:50
Лист	Листов 1	

МЖКХ РСФСР
ГИПРОКОММУНВОДОКАНАЛ
Ленинградское отделение

МФ 2417-06 17 Копировал: Л.И.87 Формат А3

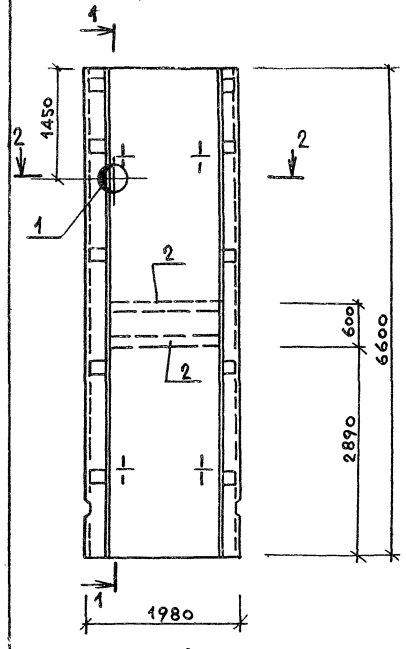

1 — 1

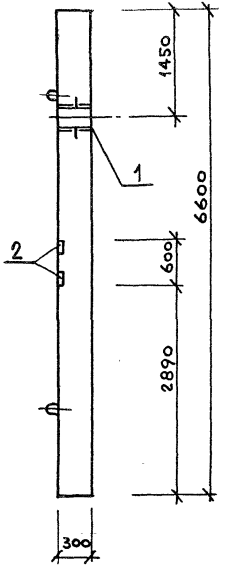

2 — 2

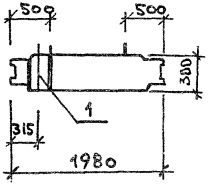

Форм.	Зона	Поз.	Обозначение	Наименование	Кол	Примечание
				Документация		
			902-1-113.87 КЖИ-ТТ	ТТ1		
				Сборочные единицы		
			3.900.1-41 01.00-13	Панель стеновая ПС66,3-Р3	1	
				Дополнительные закладные изделия		
		1	5.900-2 ТМ-90-04	Сальник Dy=150 ℓ=300	1	
		2	1.400-15, вып.1 140-10	Мн 128-5	3,2 п.м	

Ведомость расхода стали на дополнительные закладные изделия, кг

Марка элемента	Изделия закладные											Общий расход
	Арматура класса				Прокат марки					Сальник 5.900-2 Dy=150 ℓ=300	Всего	
	А-III				ВСт3кп2							
	Гост 5781-82*				Гост 103-76*							
	ф8			Итого	-δ=6	-δ=8			Итого			
	3.2			3.2	22,7	3,2			25,9	25.5	54.6	54.6

Нач.отд.	Манкаускас		
Н.контр.	Курленко		
Гл.спец.	Укропова		
Рук.гр.	Суворов		
Ст.техн.	Чикова		

Привязан:

Инв. №

902-1-113.87 КЖИ-1.114

Стеновая панель

Стадия	Масса	Масштаб
Р	9,5т	1:50

Лист | Листов 1

МЖКХ РСФСР
ГИПРОКОММУНВОДОКАНАЛ
Ленинградское отделение

МФ 2417-06 18 Копировал: л.н.87. Формат: А3

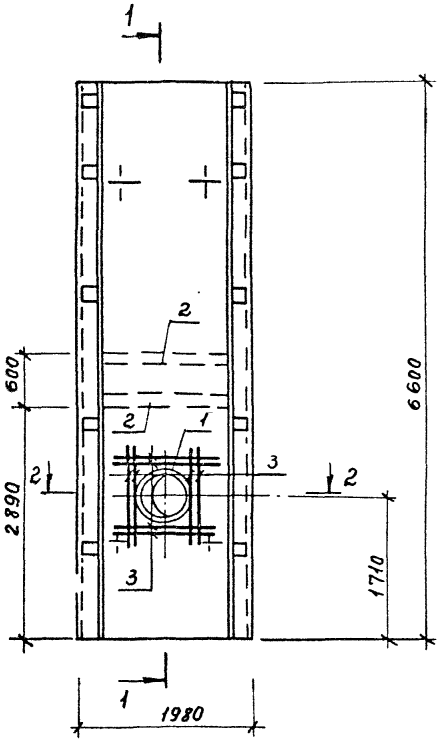

1 — 1

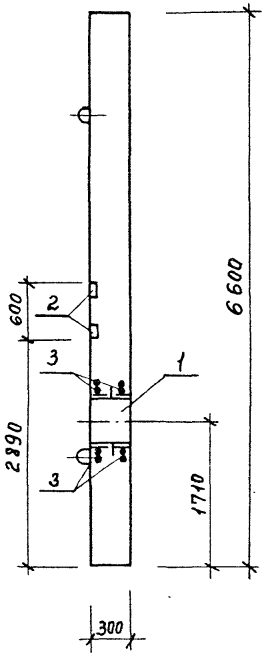

2 — 2

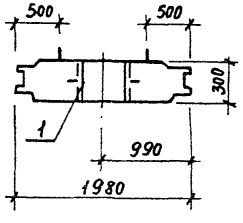

Форм.	Зона	Поз.	Обозначение	Наименование	Кол.	Примечание
				Документация		
			902-1-113.87 КЖИ-ТТ	ТТ1		
				Сборочные единицы		
			3.900.1-4.1 01.00-13	Панель стеновая ПС 66,3-РЗ	1	
				Дополнительные закладные изделия		
		1	5.900-2 ТМ-90-10	Сальник D_y = 500 ℓ = 300	1	
		2	1.400.15, вып.1 140-10	Мн 128-5	3.2 п.м	
		3		ф12 А III ГОСТ 5781-82* ℓ=1220	16	1,1 кг

Ведомость расхода стали на дополнительные закладные изделия, кг

Марка элемента	Изделия закладные											Общий расход
	Арматура класса А-III ГОСТ 5781-82*				Прокат марки ВСт3кп2 ГОСТ 103-76*				Сальник 5.900-2		Всего	
	ф8	ф12		Итого	-δ=6	-δ=8		Итого	D_y 500 ℓ 300			
	3,2	17,6		20,8	22,7	3,2		25,9	70,9		117,6	117,6

Привязан:				902-1-113.87		КЖИ-1.115	
				Стеновая панель	Стадия	Масса	Масшт.
					Р	9,5т	1:50
					Лист	Листов 1	
Инв. №					МЖКХ РСФСР ГИПРОКОММУНВОДОКАНАЛ Ленинградское отделение		
	Нач. отд.	Манкаускас					
	Н.контр.	Курленко					
	Гл.спец	Укропова					
	Рук.гр	Суворов					
	Ст.техн.	Чикова					

Пров. [signature] 1.01.89г. Коп Франтов-

МФ 2417-06 19

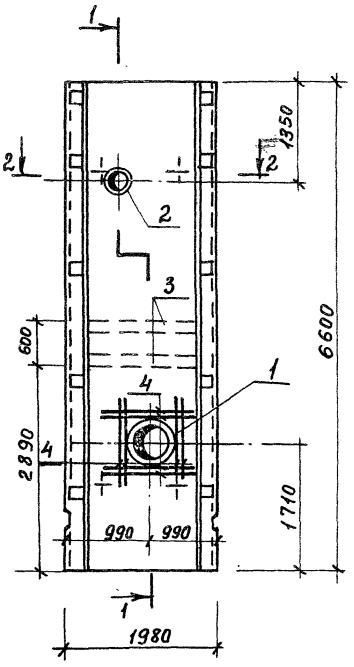

1 – 1

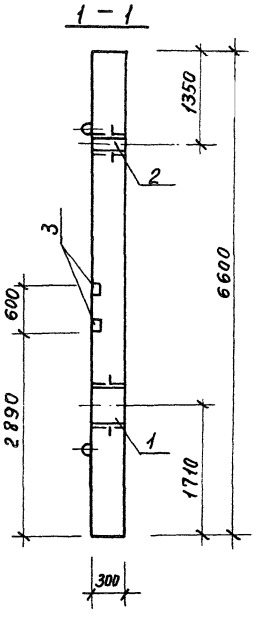

2 – 2

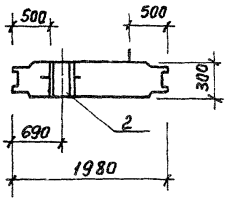

Форм.	Зона	Поз.	Обозначение	Наименование	Кол	Примечание
				Документация		
			902-1-113.87 КЖИ-ТТ	ТТ1		
				Сборочные единицы		
			3.900.1-4.1 01.00-13	Панель стеновая ПС66.3-Р3	1	
				Дополнительные закладные изделия		
		1	5.900-2 ТМ90-10	Сальник Dy=500 l=300	1	
		2	ТМ90-01	Dy=80 l=300	1	
		3	1.400-15 вып.1 140-10	М н 128-5	3.2 п.м	
		4		Ф12А III ГОСТ 5781-82* l=1220	16	1,1 кг

Ведомость расхода стали на дополнительные закладные изделия, кг

Марка элемента	Изделия закладные											Общий расход
	Арматура класса А-III ГОСТ 5781-82*				Прокат марки В Ст3кп2 ГОСТ 103-76*				Сальник 5.900-2		Всего	
	Ф8	Ф12		Итого	-δ=6	-δ=8		Итого	Dy-500 l-300	Dy-80 l-300		
	3,2	17,6		20,8	22,7	3,2		25,9	70,9	8,7	126,3	126.3

Привязан:						902-1-113.87	КЖИ-1.116
						Стеновая панель	Стадия: Р; Масса: 9,5т; Масштаб: 1:50
							Лист; Листов 1
				Нач. отд.	Манкаускас		МЖКХ РСФСР
				Н.контр.	Курленко		ГИПРОКОММУНВОДОКАНАЛ
				Гл. спец.	Укропова		Ленинградское отделение
				Рук. гр.	Суворов		
Инв. №				Ст. техн.	Чикова		

Пров. Стубровина 4.01.89г Кон. Франкевич.

МФ 2417-06 20

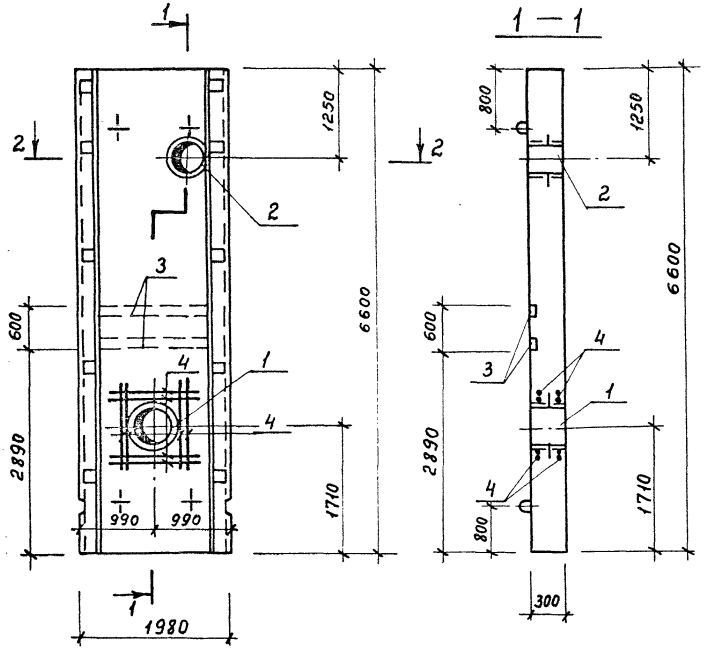

Форм.	Зона	Поз.	Обозначение	Наименование	Кол.	Примечание
				Документация		
			902-1-113.87 КЖИ-ТТ	ТТ1		
				Сборочные единицы		
			3.900.1-4.1 01.00-13	Панель стеновая ПС66,3-Р3	1	
				Дополнительные закладные изделия		
		1	5.900-2 ТМ 90-10	Сальник Dy = 500 P = 300	1	
		2	ТМ 90-07	Dy = 300 ℓ = 300	1	
		3	1.400-15, вып. 1 140-10	М н 128-5	3.2 п.м	
		4		Ф12А III ГОСТ 5781-82* ℓ=1220	16	1,1 кг

Ведомость расхода стали на дополнительные закладные изделия, кг

Марка элемента	Изделия закладные											Общий расход
	Арматура класса А-III ГОСТ 5781-82*				Прокат марки ВСт3 кп2 ГОСТ 103-76*				Сальник 5.900-2		Всего	
	Ф8	Ф12		Итого	-δ=6	-δ=8		Итого	Dy-500 ℓ-300	Dy-300 ℓ-300		
	3,2	17,6		20.8	22,7	3,2		25,9	70,9	42,5	160.1	160.1

Привязан:							
				Нач. отд.	Манкаускас		
				Н. контр.	Курленко		
				Гл. спец	Укропова		
				Рук. гр.	Суворов		
Инв. №				Ст. техн.	Чикова		

902-1-113.87 КЖИ-1.117

Стеновая панель

Стадия	Масса	Масштаб
Р	9,5т	1:50

Лист | Листов 1

МЖКХ РСФСР
ГИПРОКОММУНВОДОКАНАЛ
Ленинградское отделение

Пров. [signature] 4.1.89г. Коп. Франтов.

МФ 2417-06 21

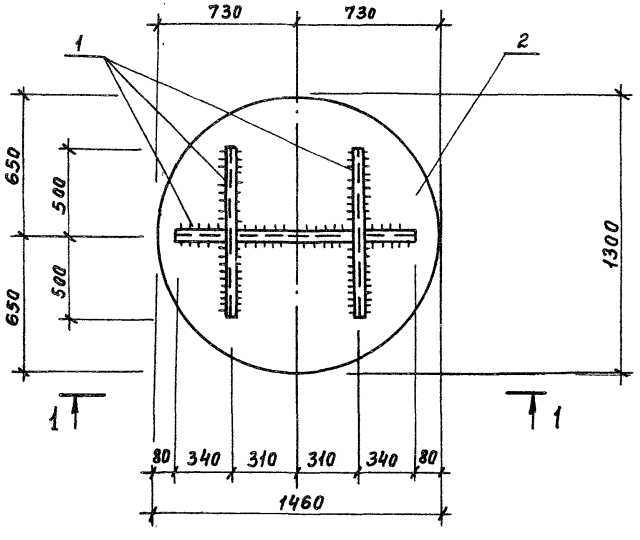

1 — 1

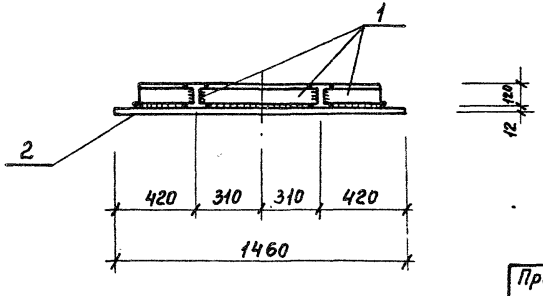

Форм.	Зона	Поз.	Обозначение	Наименование	Кол.	Примечание
				Документация		
			902-1-113.87 КЖИ-ТТ	ТТ1		
				Детали		
		1		Двутавр $\frac{12\ ГОСТ\ 8239-72^{*}\ \ell\ общ}{ВСТ3\ КП2\ ГОСТ\ 380-71^{*}=3170}$		36,5 кг
		2		Лист $\frac{12 \times 1300\ ГОСТ\ 19903-74^{*}}{ВСТ3\ ПС6-1\ ТУ14-1-3023-80}\ \ell=1460$	1	178,8 кг

Привязан:					902-1-113.87	КЖИ-1.118	
					Изделие накладное	Стадия	Масса	Масштаб
						Р	215,3кг	1:50
			Нач.отд.	Манкаускас		Лист	Листов 1	
			Н.контр.	Курленко		МЖКХ РСФСР		
			Гл.спец.	Укропова		ГИПРОКОММУНВОДОКАНАЛ		
			Рук.гр.	Суворов		Ленинградское отделение		
Инв. №			Инж.	Кост				

Пров. [signature] 4.01.89г Коп. [signature]

МФ2417-06 22

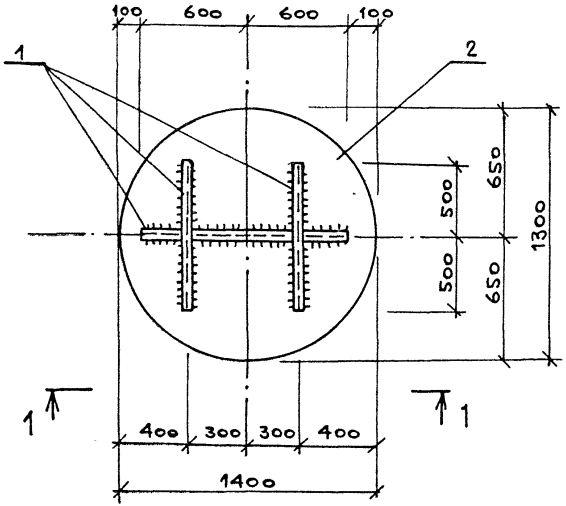

1 — 1

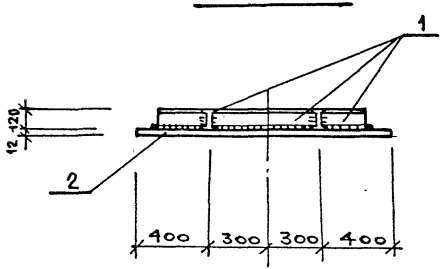

Форм.	Зона	Поз.	Обозначение	Наименование	Кол	Примечание
				Документация		
			902-1-113.87 КЖИ-ТТ	ТТ1		
				Детали		
		1		Двутавр $\frac{12\ \text{ГОСТ}\ 8239-72^{*}\ \ell_{общ}}{ВСт3кп2\ \text{ГОСТ}\ 380-71^{*}}$ =3070		35,3 кг
		2		Лист $\frac{12\times1300\ \text{ГОСТ}\ 19903-74^{*}\ \ell=1400}{ВСт3пс6-1\ \text{ТУ}14-1-3023-80}$	1	171,4 кг

Привязан:		902-1-113.87	КЖИ-1.119
Инв. №	Нач. отд. Манкаускас Н. контр. Курленко Гл. спец. Укропова Рук. гр. Суворов Инж. Кост	Изделие накладное	Стадия: Р; Масса: 206,70; Масштаб: 1:50 Лист; Листов 1 МЖКХ РСФСР ГИПРОКОММУНВОДОКАНАЛ Ленинградское отделение

МФ 2417-06 23 Копировал: А.И. 87 г. Формат: А3

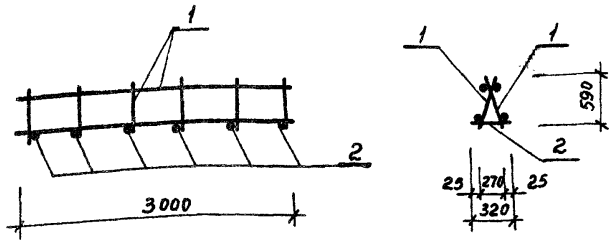

Форм.	Зона	Поз.	Обозначение	Наименование	Кол.	Примечание
				Документация		
			902-1-113.87 КЖИ-ТТ	ТТ2		
				Сборочные единицы		
		1	902-1-113.87 КЖИ-2.101	Каркас плоский	2	
				Детали		
		2		Ф16А III ГОСТ 5781-82* ℓ=320	6	0,5кг

Привязан

Инв. №

Нач. отд.	Манкаускас		
Н. контр.	Курленко		
Гл. спец.	Укропова		
Рук. гр.	Суворов		
Инж.	Поляков		

902-1-113.87 КЖИ-2.100.СБ

Каркас пространственный

Стадия	Масса	Масштаб
Р	25,8кг	1:50

Лист | Листов 1

МЖКХ РСФСР
ГИПРОКОММУНВОДОКАНАЛ
Ленинградское отделение

Пров. [signature] 4.1.89г. Коп Франц

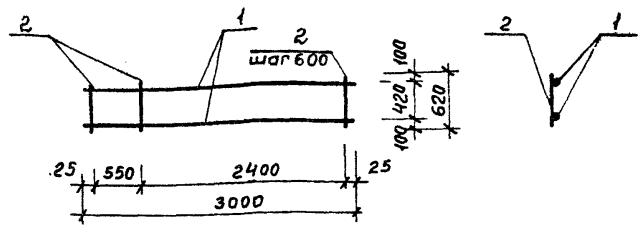

Форм.	Зона	Поз.	Обозначение	Наименование	Кол.	Примечание
				Документация		
			902-1-113.87 КЖИ-ТТ	ТТ2		
				Детали		
		1		Ф12А III ГОСТ 5781-82* ℓ=3000	2	2,7кг
		2		Ф16А III ГОСТ 5781-82* ℓ=620	6	1,0кг

Привязан

Инв. №

Нач. отд.	Манкаускас		
Н. контр.	Курленко		
Гл. спец.	Укропова		
Рук. гр.	Суворов		
Инж.	Поляков		

902-1-113.87 КЖИ-2.101

Каркас плоский

Стадия	Масса	Масштаб
Р	11.4кг	1:50

Лист | Листов 1

МЖКХ РСФСР
ГИПРОКОММУНВОДОКАНАЛ
Ленинградское отделение

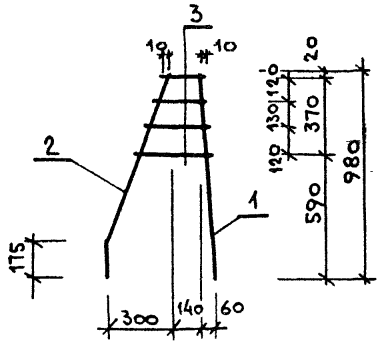

Форм.	Зона	Поз.	Обозначение	Наименование	Кол.	Примечание
				Документация		
			902-1-113.87 КЖИ-ТТ	ТТ2		
				Детали		
		1		ф16AIII ГОСТ5781-82* ℓ=1975	1	1,5 кг
		2		ℓ=1025	1	1,6, кг
		3		ф10AI ГОСТ5781-82* ℓ=263	4	0,2 кг

Привязан

Инв. №

Нач. отд.	Манкаускас	
Н. контр.	Курленко	
Гл. спец.	Укропова	
Рук. гр.	Суворов	
Инж.	Поляков	

902-1-113.87 КЖИ-2102

Каркас плоский

Стадия	Масса	Масштаб
Р	3,9 кг	1:20

Лист | Листов 1

МЖКХ РСФСР
ГИПРОКОММУНВОДОКАНАЛ
Ленинградское отделение

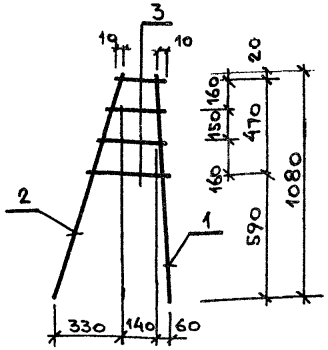

Форм.	Зона	Поз.	Обозначение	Наименование	Кол.	Примечание
				Документация		
			902-1-113.87 КЖИ-ТТ	ТТ2		
				Детали		
		1		ф16AIII ГОСТ5781-82* ℓ=1075	1	1,7 кг
		2		ℓ=1125	1	1,8 кг
		3		ф10AI ГОСТ5781-82* ℓ=263	4	0,2 кг

Взам. инв. №

Подпись и дата

Инв. № подл.

Привязан

Инв. №

Нач. отд.	Манкаускас	
Н. контр.	Курленко	
Гл. спец.	Укропова	
Рук. гр.	Суворов	
Инж.	Поляков	

902-1-113.87 КЖИ-2103

Каркас плоский

Стадия	Масса	Масштаб
Р	4,3 кг	1:20

Лист | Листов 1

МЖКХ РСФСР
ГИПРОКОММУНВОДОКАНАЛ
Ленинградское отделение

МФ 2417-06 25

Копировал:

Формат А3

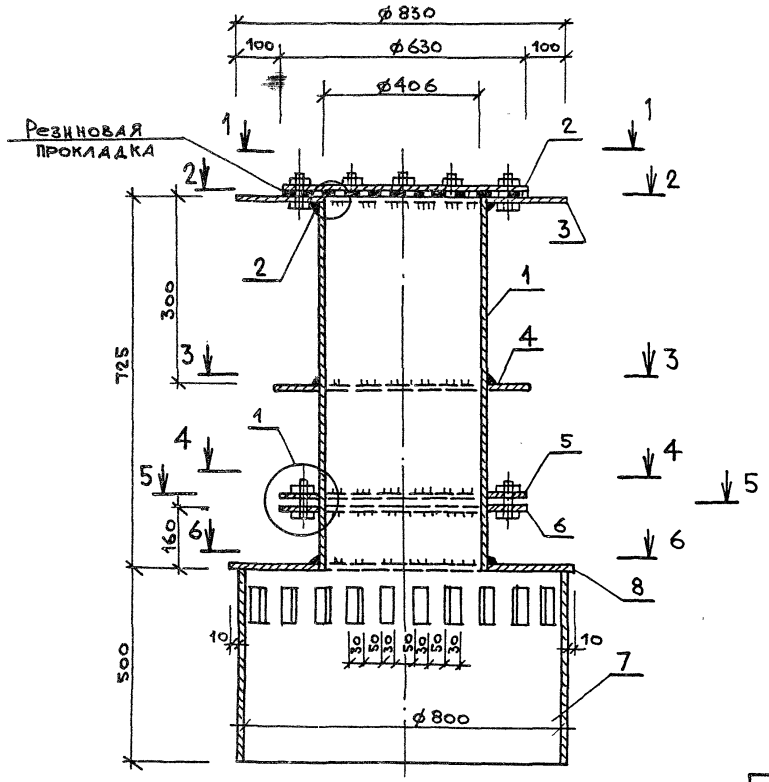

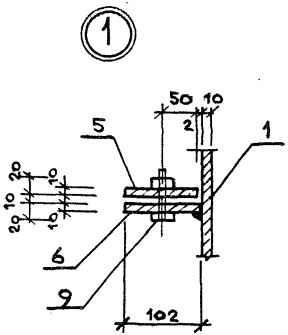

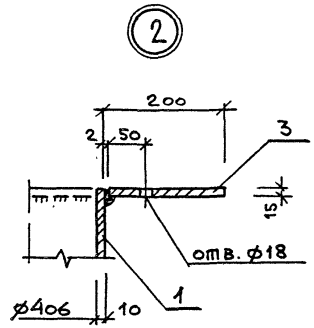

Привязан:			902-1-113.87		КЖИ-2.101СБ
			Изделие закладное	стадия: Р	масса: 294,1 кг	масштаб: 1:10
				Лист 1	Листов 3
Нач.отд.	Манкаускас			МЖКХ РСФСР ГИПРОКОММУНВОДОКАНАЛ Ленинградское отделение	
Н.контр.	Курленко				
Гл.спец.	Укропова				
Рук.гр.	Суворов				
Инж.	Поляков				
Инв. №					

МФ 2417-06 26 Копировал: А.И.87 г. Формат: А3

1 — 1

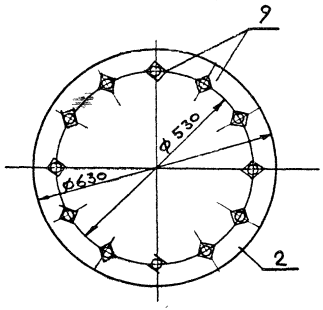

3 — 3

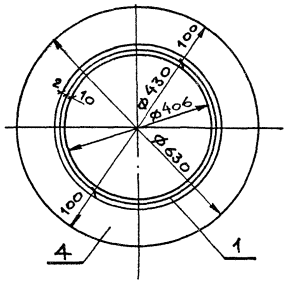

5 — 5

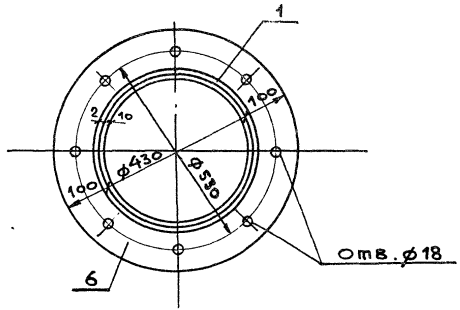

2 — 2

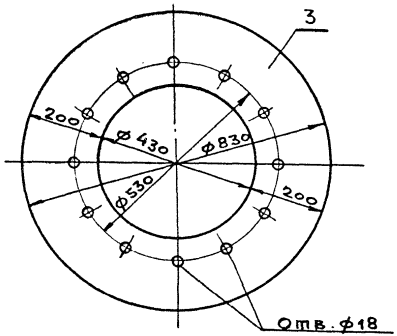

4 — 4

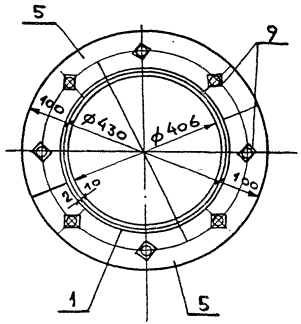

6 — 6

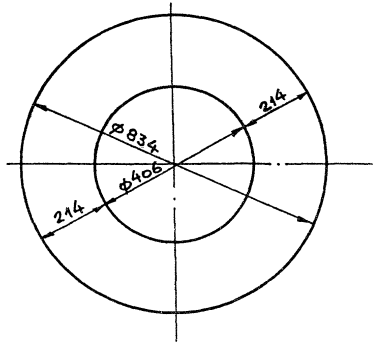

Привязан:			
Инв. №			

ТП902-1-113.87 КЖИ-2.104.СБ

Лист 2

МФ 2417-06 27

Копировал: Л.И. 87 г.

Формат: А3

Форм.	Зона	Поз.	Обозначение	Наименование	Кол.	Примечание
				Документация		
			902-1-113.87 КЖИ-ТТ	ТТ2		
				Детали		
		1		Труба 426х10 Гост 10704-76* / ВСт3кп2 Гост 380-71*		
				ℓ = 725	1	74,3
		2		Полоса 16х630 Гост 19903-74* / ВСт3пс6-1 ТУ14-1-3023-80		
				ℓ = 630	1	39,2
		3		Полоса 16х830 Гост 19903-74* / ВСт3пс6-1-ТУ14-1-3023-80		
				ℓ = 830	1	49,7
		4		Полоса 10х630 Гост 19903-74* / ВСт3кп2 Гост 380-71*		
				ℓ = 630	1	13,1
		5		Полоса 10х315 Гост 19903-74* / ВСт3кп2 Гост 380-71*		
				ℓ = 315	2	6,6
		6		Полоса 10х630 Гост 19903-74* / ВСт3кп2 Гост 380-71*		
				ℓ = 630	1	13,1
		7		Труба 820х7 Гост 10704-76* / ВСт3кп2 Гост 380-71*		
				ℓ = 500	1	70,2
		8		Полоса 6х840 Гост 19903-74* / ВСт3кп2 Гост 380-71*		
				ℓ = 840	1	19,3
		9		Болт М16х60,58 Гост 7798-70*	20	0,1

Привязан:

Инв. №

902-1-113.87 КЖИ-2.104 СБ

Лист 3

Копировал: Л.И. МФ 2417-06 28 Формат: А3

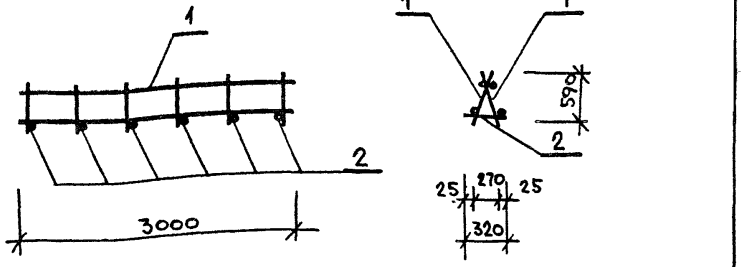

Форм	Зона	Поз.	Обозначение	Наименование	Кол	Примечание
				Документация		
			902-1-113.87 КЖИ-ТТ	ТТ2		
				Сборочные единицы		
			КЖИ-2.201	Каркас плоский	2	
				Детали		
				ф18А III ГОСТ 5781-82* ℓ=320	6	0,7 кг

Привязан

Инв. №

Нач. отд.	Манкаускас		
Н. контр.	Курленко		
Гл. спец.	Укропова		
Рук. гр.	Суворов		
Инж.	Поляков		

902-1-113.87 КЖИ-2.200 СБ

Каркас пространственный

Стадия	Масса	Масштаб
Р	30,6 кг	1:50
Лист	Листов 1	

МЖКХ РСФСР
ГИПРОКОММУНВОДОКАНАЛ
Ленинградское отделение

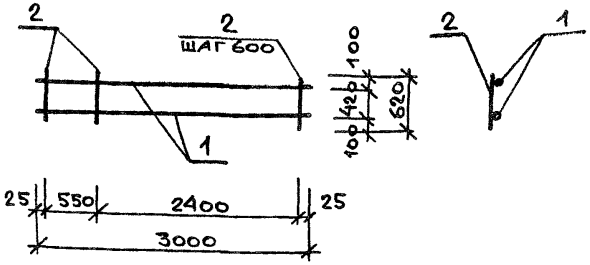

Форм	Зона	Поз.	Обозначение	Наименование	Кол	Примечание
				Документация		
			902-1-113.87 КЖИ-ТТ	ТТ2		
				Детали		
		1		ф12А III ГОСТ 5781-82* ℓ=3000	2	2,7 кг
		2		ф18А III ГОСТ 5781-82* ℓ=620	6	1,3 кг

Привязан

Инв. №

Взам. инв. №

Подпись и дата

Инв. № подл.

Нач. отд.	Манкаускас		
Н. контр.	Курленко		
Гл. спец.	Укропова		
Рук. гр.	Суворов		
Инж.	Поляков		

902-1-113.87 КЖИ-2.201

Каркас плоский

Стадия	Масса	Масштаб
Р	13.2 кг	1:50
Лист	Листов 1	

МЖКХ РСФСР
ГИПРОКОММУНВОДОКАНАЛ
Ленинградское отделение

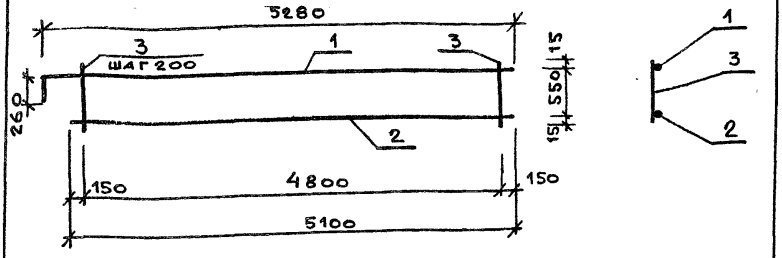

Форм.	Зона	Поз.	Обозначение	Наименование	Кол.	Примечание
				Документация		
			902-1-113.87 КЖИ-ТТ	ТТ2		
				Детали		
		1		ф18AIII ГОСТ 5781-82* ℓ=5540	1	11,1 кг
		2		ℓ=5100	1	10,2 кг
		3		ф10AI ГОСТ 5781-82* ℓ=580	25	0,4 кг

Привязан

Инв. №

Нач. отд.	Манкаускас		
Н. контр.	Курленко		
Гл. спец.	Укропова		
Рук. гр.	Суворов		
Инж.	Постников		

902-1-113.87 КЖИ-3.100

Каркас плоский

Стадия	Масса	Масштаб
Р	31.3 кг	1:50
Лист	Листов 1	

МЖКХ РСФСР
ГИПРОКОММУНВОДОКАНАЛ
Ленинградское отделение

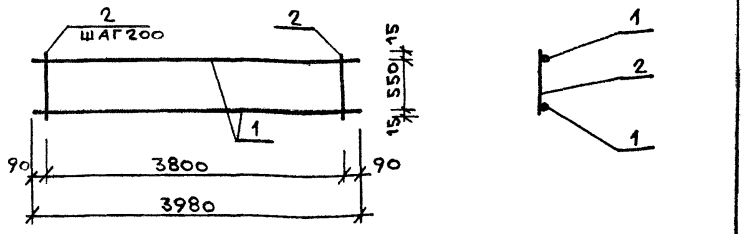

Форм.	Зона	Поз.	Обозначение	Наименование	Кол.	Примечание
				Документация		
			902-1-113.87 КЖИ-ТТ	ТТ2		
				Детали		
				ф18AIII ГОСТ 5781-82* ℓ=3980	2	8.0 кг
				ф10AI ГОСТ 5781-82* ℓ=580	20	0.4 кг

Привязан

Инв. №

Инв. № подл. | Подпись и дата | Взам. инв. №

Нач. отд.	Манкаускас		
Н. контр.	Курленко		
Гл спец	Укропова		
Рук. гр.	Суворов		
Инж.	Постников		

902-1-113.87 КЖИ-3.101

Каркас плоский

Стадия	Масса	Масштаб
Р	24.0 кг	1:50
Лист	Листов 1	

МЖКХ РСФСР
ГИПРОКОММУНВОДОКАНАЛ
Ленинградское отделение

Копировал МФ 24177-06 30 Формат А3

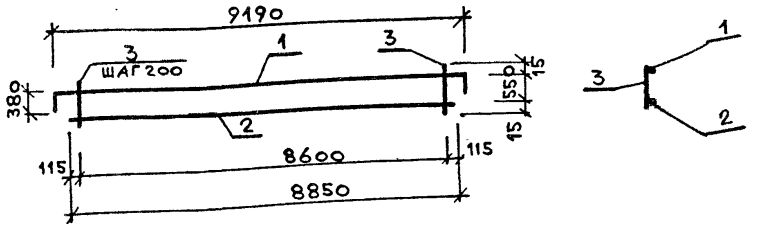

Форм.	Зона	Поз.	Обозначение	Наименование	Кол	Примечание
				Документация		
			902-1-113.87 КЖИ-ТТ	ТТ2		
				Детали		
		1		ф22 AIII Гост 5781-82* ℓ=9950	1	29,7 кг
				ℓ=8830	1	26,4 кг
		2		ф10 AI Гост 5781-82* ℓ=580	44	0,4 кг
		3				

Привязан

Инв. №

Нач. отд.	Манкаускас		
Н. контр.	Курленко		
Гл. спец.	Укропова		
Рук. гр.	Суворов		
Инж.	Постников		

902-1-113.87 КЖИ-3.102

Каркас плоский

Стадия	Масса	Масштаб
Р	73,7кг	1:100
Лист	Листов 1	

МЖКХ РСФСР
ГИПРОКОММУНВОДОКАНАЛ
Ленинградское отделение

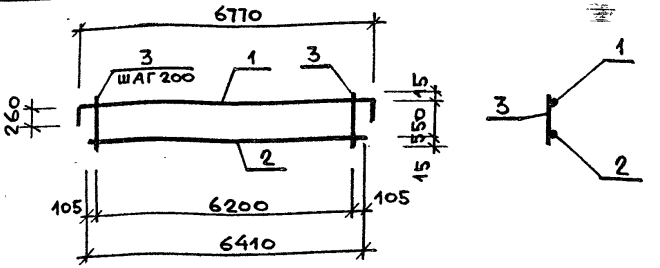

Форм.	Зона	Поз.	Обозначение	Наименование	Кол	Примечание
				Документация		
			902-1-113.87 КЖИ-ТТ	ТТ2		
				Детали		
		1		ф18 AIII Гост 5781-82* ℓ=7290	1	14,6 кг
		2		ф22 AIII Гост 5781-82* ℓ=6410	1	19,1 кг
		3		ф10 AI Гост 5781-82* ℓ=580	32	0,4 кг

Привязан

Инв. №

Подпись и дата | Взам. инв. № | Инв. № подл.

Нач. отд.	Манкаускас		
Н. контр.	Курленко		
Гл. спец.	Укропова		
Рук. гр.	Суворов		
Инж.	Постников		

902-1-113.87 КЖИ-3.103

Каркас плоский

Стадия	Масса	Масштаб
Р	46,5кг	1:100
Лист	Листов 1	

МЖКХ РСФСР
ГИПРОКОММУНВОДОКАНАЛ
Ленинградское отделение

Копировал: мф 2417-06 31 Формат А3

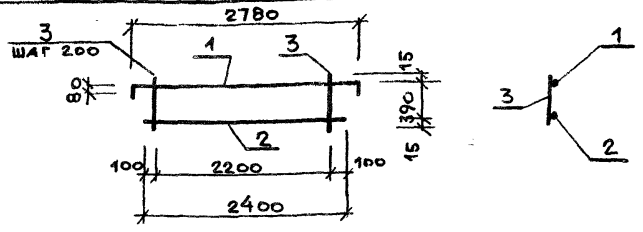

Форм.	Зона	Поз.	Обозначение	Наименование	Кол	Примечание
				Документация		
			902-1-113.87 КЖИ-ТТ	ТТ2		
				Детали		
		1		ф12А III Гост 5781-82* ℓ=2940	1	2,6 кг
		2		ℓ=2400	1	2,1 кг
		3		ф10А I Гост 5781-82* ℓ=420	12	0,3 кг

Привязан

Инв. №

Нач. отд.	Манкаускас		
Н. контр.	Курленко		
Гл. спец.	Укропова		
Рук. гр.	Суворов		
Инж.	Постников		

902-1-113.87 КЖИ-3.104

Каркас плоский

Стадия	Масса	Масштаб
Р	8,3 кг	1:50
Лист	Листов 1	

МЖКХ РСФСР
ГИПРОКОММУНВОДОКАНАЛ
Ленинградское отделение

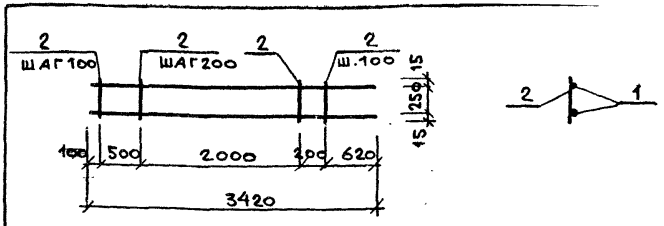

Форм.	Зона	Поз.	Обозначение	Наименование	Кол.	Примечание
				Документация		
			902-1-113.87 КЖИ-ТТ	ТТ2		
				Детали		
		1		ф16А III Гост 5781-82* ℓ=3420	2	5,4 кг
		2		ф10А I Гост 5781-82* ℓ=280	18	0,2 кг

Взам. инв. № | Подпись и дата | Инв. № подл.

Привязан

Инв. №

Нач. отд.	Манкаускас		
Н. контр.	Курленко		
Гл. спец.	Укропова		
Рук. гр.	Суворов		
Инж.	Постников		

902-1-113.87 КЖИ-3.105

Каркас плоский

Стадия	Масса	Масштаб
Р	14,4 кг	1:50
Лист	Листов 1	

МЖКХ РСФСР
ГИПРОКОММУНВОДОКАНАЛ
Ленинградское отделение

МФ 2419-06 32 Копировал: Л.И. 87г. Формат А3

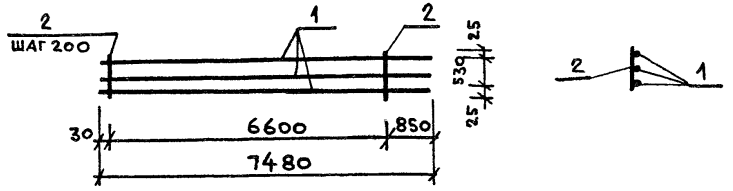

Форм.	Зона	Поз.	Обозначение	Наименование	Кол	Примечание
				Документация		
			902-1-113.87 КЖИ-ТТ	ТТ2		
				Детали		
		1		ф28А III Гост 5781-82* ℓ=7480	3	36,1 кг
		2		ф12А I Гост 5781-82* ℓ=580	34	0,5 кг

Привязан

Инв №

Нач.отд	Манкаускас		
Н.контр.	Курленко		
Гл.спец	Укропова		
Рук.гр.	Суворов		
Инж.	Постников		

902-1-113.87 КЖИ-3.106

Каркас плоский

Стадия	Масса	Масштаб
Р	125,3 кг	1:100
Лист	Листов 1	

МЖКХ РСФСР
ГИПРОКОММУНВОДОКАНАЛ
Ленинградское отделение

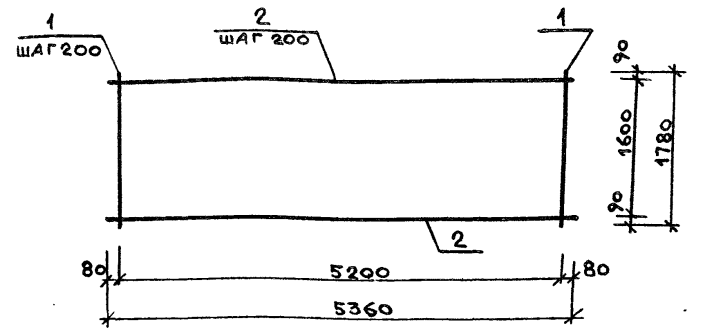

Форм.	Зона	Поз.	Обозначение	Наименование	Кол	Примечание
				Документация		
			902-1-113.87 КЖИ-ТТ	ТТ2		
				Детали		
		1		ф12А III Гост 5781-82* ℓ=1780	27	1,6 кг
		2		ф10А I Гост 5781-82* ℓ=5360	9	3,3 кг

Взам инв № | Подпись и дата | Инв №подл.

Привязан

Инв.№

Нач.отд	Манкаускас		
Н.контр.	Курленко		
Гл.спец	Укропова		
Рук.гр.	Суворов		
Инж.	Постников		

902-1-113.87 КЖИ-3.107

Сетка арматурная

Стадия	Масса	Масштаб
Р	72,9 кг	1:50
Лист	Листов 1	

МЖКХ РСФСР
ГИПРОКОММУНВОДОКАНАЛ
Ленинградское отделение

МФ 2417-06 33 Копировал: Л.И. 87г. Формат А3

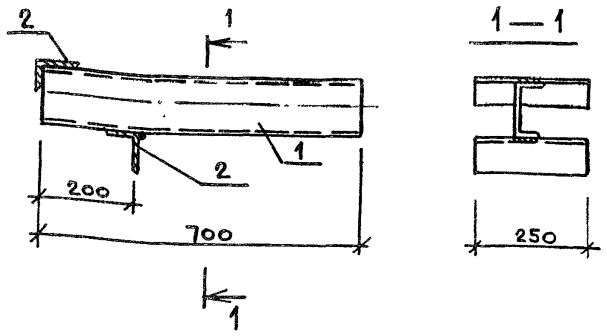

Форм.	Зона	Поз.	Обозначение	Наименование	Кол	Примечание
				Документация		
			902-1-113.87 КЖИ-ТТ	ТТ2		
				Детали		
		1		Швеллер 12 ГОСТ 8240-72* / ВСт3кп2 ГОСТ 380-71* ℓ=700	1	7,3 кг
		2		Уголок 63×63×5 ГОСТ 8509-86 / ВСт3кп2 ГОСТ 380-71* ℓ=250	2	1,2 кг

Привязан

Инв. №

Нач.отд.	Манкаускас		
Н.контр.	Курленко		
Гл.спец.			
Рук.гр.	Суворов		
Инж.	Постников		

902-1-113.87 КЖИ-3.108

Изделие закладное

Стадия	Масса	Масштаб
Р	9,7 кг	1:10
Лист	Листов 1	

МЖКХ РСФСР
ГИПРОКОММУНВОДОКАНАЛ
Ленинградское отделение

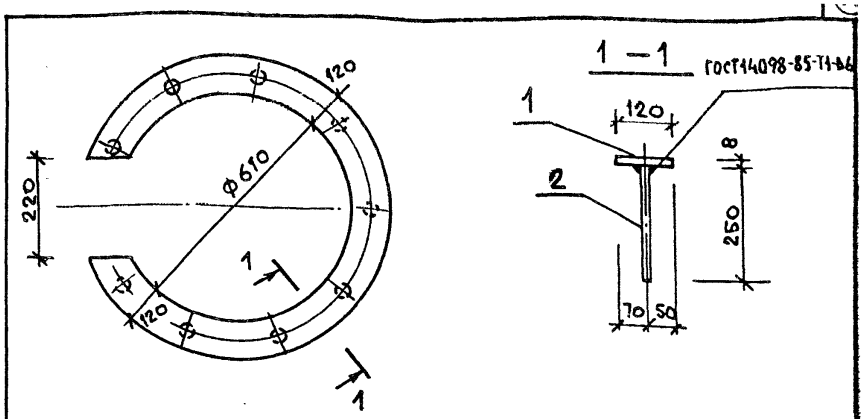

Форм.	Зона	Поз.	Обозначение	Наименование	Кол	Примечание
				Документация		
			902-1-113.87 КЖИ-ТТ	ТТ2		
				Детали		
		1		Полоса 8×850 ГОСТ 19903-74* / ВСт3кп2 ГОСТ 380-71* ℓ=850	1	17,3 кг
		2		ф10 AIII ГОСТ 5781-82* ℓ=250	11	0,2 кг

Взам. инв. №

Подпись и дата

Инв. № подл.

Привязан

Инв. №

Нач.отд.	Манкаускас		
Н.контр.	Курленко		
Гл.спец.	Укропова		
Рук.гр.	Суворов		
Инж.	Постников		

902-1-113.87 КЖИ-3.109

Изделие закладное

Стадия	Масса	Масштаб
Р	19,5 кг	1:10
Лист	Листов 1	

МЖКХ РСФСР
ГИПРОКОММУНВОДОКАНАЛ
Ленинградское отделение

gost.e-ecolog.ru

МФ 2417-06 (34) Копировал: Л.И. 87 г. Формат А3