ГОСУДАРСТВЕННЫЙ КОМИТЕТ СОВЕТА МИНИСТРОВ СССР
ПО ДЕЛАМ СТРОИТЕЛЬСТВА
(ГОССТРОЙ СССР)

Типовые конструкции и детали зданий и сооружений

СЕРИЯ 3.900-3

СБОРНЫЕ ЖЕЛЕЗОБЕТОННЫЕ КОНСТРУКЦИИ ЕМКОСТНЫХ СООРУЖЕНИЙ ДЛЯ ВОДОСНАБЖЕНИЯ И КАНАЛИЗАЦИИ

ВЫПУСК 4

ПАНЕЛИ СТЕНОВЫЕ БАЛОЧНЫЕ ДЛЯ ПРЯМОУГОЛЬНЫХ СООРУЖЕНИЙ

ЧАСТЬ 2

РАБОЧИЕ ЧЕРТЕЖИ АРМАТУРНЫХ ИЗДЕЛИЙ

РАЗРАБОТАНЫ
ГОСУДАРСТВЕННЫМ ПРОЕКТНЫМ ИНСТИТУТОМ
СОЮЗВОДОКАНАЛПРОЕКТ И ЦНИИПРОМЗДАНИЙ
ПРИ УЧАСТИИ НИИЖБ И
ГИПРОСТРОММАШ

УТВЕРЖДЕНЫ
И ВВЕДЕНЫ В ДЕЙСТВИЕ
С 1 ОКТЯБРЯ 1978 г.
Постановление Госстроя СССР
от 7 июня 1978 г. № 110

gost.e-ecolog.ru

СОДЕРЖАНИЕ

2

N п/п	Наименование	Лист	Стр.
1	Содержание	С-1; С-2	2, 3
2	Пояснительная записка	ПЗ-1; 2	4, 5
3	ПС1-24-Б1; Б2 Сетки С-1; С-2	1	6
4	ПС1-24-Б2 Сетки С-3; С-4; С-5	2	7
5	ПС1-30-Б1; Б2 Сетки С-6; С-7; С-8	3	8
6	ПС1-30-Б2 Сетки С-9; С-10; С-11	4	9
7	ПС1-36-Б1; Б2; Б3; Б4 ПС2-36-Б3; Б4. Сетки С-12, С-13, С-14	5	10
8	ПС1-36-Б2; Б3. ПС2-36-Б3. Сетки С-15, С-16, С-17	6	11
9	ПС1-36-Б4. ПС2-36-Б4 Сетки С-18, С-19, С-20	7	12
10	ПС1-42-Б1 Сетки С-21, С-22	8	13
11	ПС1-42-Б2 Сетки С-23; С-24	9	14
12	ПС1-48-Б1; Б2; Б3; Б4. ПС2-48-Б3; Б4. Сетки С-25, С-26, С-27	10	15
13	ПС1-48-Б1 Сетки С-28; С-29	11	16
14	ПС1-48-Б3 Сетки С-30, С-31	12	17
15	ПС1-48-Б4 Сетки С-32, С-33	13	18
16	ПС1-54-Б1; Б2 Сетки С-34; С-35, С-36	14	19
17	ПС1-54-Б1; Б2 Сетки С-37, С-38	15	20
18	ПС1-60-Б1; Б2 Сетки С-39, С-40	16	21
19	ПС1-60-Б1; Б2 Сетки С-41, С-42	17	22
20	Каркасы КР-1; КР-2; КР-3	18	23
21	Каркасы КР-4 ÷ КР-15	19	24
22	Спецификация стали КР-4 ÷ КР-9	20	25
23	Спецификация стали КР-10 ÷ КР-15	21	26
24	Каркасы КР-16 ÷ КР-18	22	27
25	Спецификация стержней одиночных и соединительных планок	23	28

Изаксон

Гл. спец.

г. Москва

ТК	Панели стеновые балочные для прямоугольных сооружений	Серия 3.900-3
1976	Содержание	Выпуск (литер) Лист С-1

СОДЕРЖАНИЕ

3

N п/п	Наименование	Лист	Стр.
26	Изделия закладные МН-1÷МН-9	24	29
27	Сборочные единицы и детали МН-1÷МН-9	25	30
28	Выборка стали МН-1÷МН-9	26	31
29	Изделия закладные МН-10÷МН-16	27	32
30	Сборочные единицы и выборка стали МН-10÷МН-16	28	33
31	Строповочные петли МН-21÷МН-32	29	34
32	Таблица геометрических размеров МН-21÷МН-32	30	35
33	Спецификация и выборка стали МН-21÷МН-26	31	36
34	Спецификация и выборка стали МН-27÷МН-32, МН-21'	32	37
35	Строповочные петли МН-21а÷МН-32а. Вариант.	33	38

Настоящая часть выпуска 4 содержит рабочие чертежи арматурных и закладных изделий, а также монтажных петель стеновых панелей балочного типа для прямоугольных емкостных сооружений.

Арматурные изделия состоят из основных сеток, укладываемых на всю высоту панели, дополнительных сеток, располагаемых в нижней (опорной) или верхней (пролетной) частях панели, закладных изделий в виде пространственных поясов, плоских каркасов и дополнительных стержней.

Пояса и каркасы используются и для фиксации сеток в проектном положении.

Арматурные сетки для панели ПС1-24 основные и дополнительные приняты из товарных сеток по ГОСТ 8478-66 „Сетки сварные для армирования железобетонных конструкций."

Арматурные сетки для всех остальных панелей приняты:

- основные сетки и дополнительные (пролетные) - из арматурной стали класса А III диаметром 8 и 10 мм, изготавливаемые на многоэлектродных сварочных машинах;

- дополнительные сетки, укладываемые в нижней части панели, запроектированы из арматурной стали класса А III диаметром 8÷20 мм. При этом сетки с продольной арматурой диаметром 8 и 10 мм изготавливаются на многоэлектродных сварочных машинах, а сетки с продольной арматурой более 10 мм и высотой до 1000 мм могут изготавливаться на одноточечных машинах, дополнительные сетки высотой более 1000 мм изготавливаются при помощи сварочных клещей.

Закладные изделия МН 1÷МН16 запроектированы из плоских каркасов, объединяемых в пространственные пояса. Все плоские каркасы изготавливаются на многоэлектродных сварочных машинах, за исключением каркасов с удлиненными поперечными стержнями (кр 5,7), которые могут изготавливаться на одноточечных машинах.

ТК	Панели стеновые балочные для прямоугольных сооружений	Серия 3.900-3
1976	Пояснительная записка	Выпуск 4 / Лист 13

Сварку арматуры и закладных изделий следует выполнять в соответствии с "Указаниями по сварке соединений арматуры и закладных деталей железобетонных конструкций" (СН 393-69)

Закладные детали следует изготавливать в соответствии с „Инструкцией по технологии изготовления и установки стальных закладных деталей в сборных железобетонных и бетонных изделиях" (СН 313-65*)

Для пластин закладных деталей применять прокатную углеродистую сталь обыкновенного качества группы марок „Сталь 3" по ГОСТ 380-71*, пластины должны быть защищены от коррозии металлизацией их в заводских условиях.

Арматурную сталь классов AI÷AIII применять по ГОСТ 5781-75 „Сталь горячекатаная для армирования железобетонных конструкций"

Для строповочных петель применять сталь класса AcII.

Марки сталей принимать согласно указаний, приведенных в выпуске 1 настоящей серии.

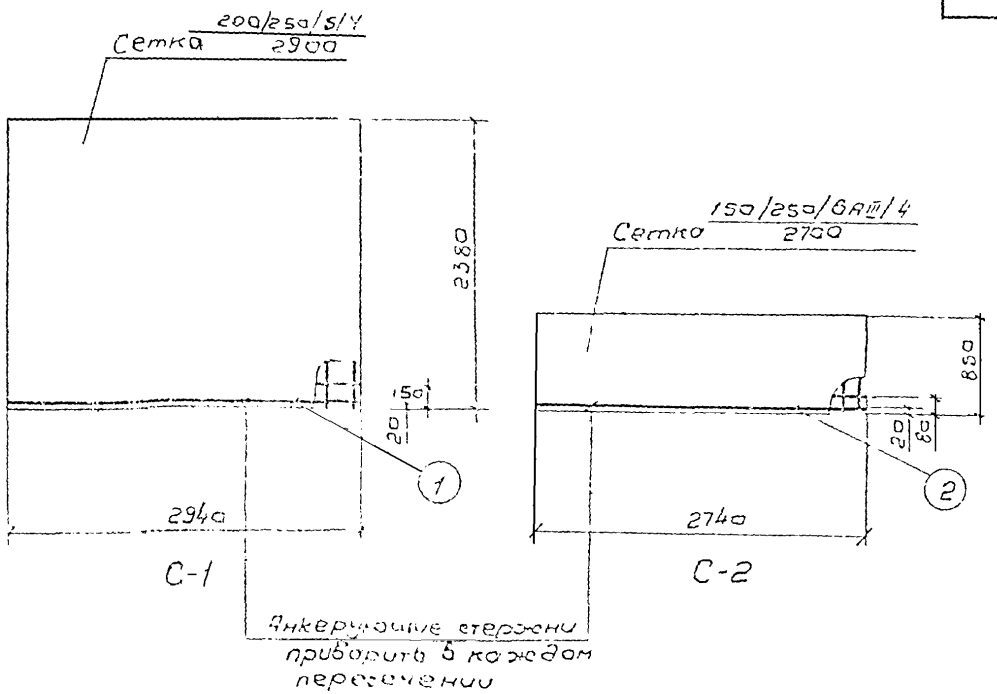

Спецификация и выборка стали на одно изделие

Марка изделия	№№ поз.	Марка сетки или ф мм	Длина мм	Кол. шт	Общая длина м	Выборка стали: Марка сетки или ф мм	Общ. длина м	Всего кг
С-1		200/250/5/4 / 2900	2380	1	2,38	200/250/5/4 / 2900	2,38	8,6
						5ВI	2,94	0,5
	1	6ВI	2940	1	2,94		Итого:	9,1
С-2		150/250/6АIII/4 / 2700	850	1	0,85	150/250/6АIII/4 / 2700	0,85	4,5
						5ВI	2,74	0,4
	2	5ВI	2740	1	2,74		Итого:	4,9

ТК	Панели стеновые балочные для прямоугольных сооружений	Серия 3.900-3	
1976	ПС1-24-Б1; Б2; Сетки С-1; С-2.	Выпуск 4 Часть 2	Лист 1

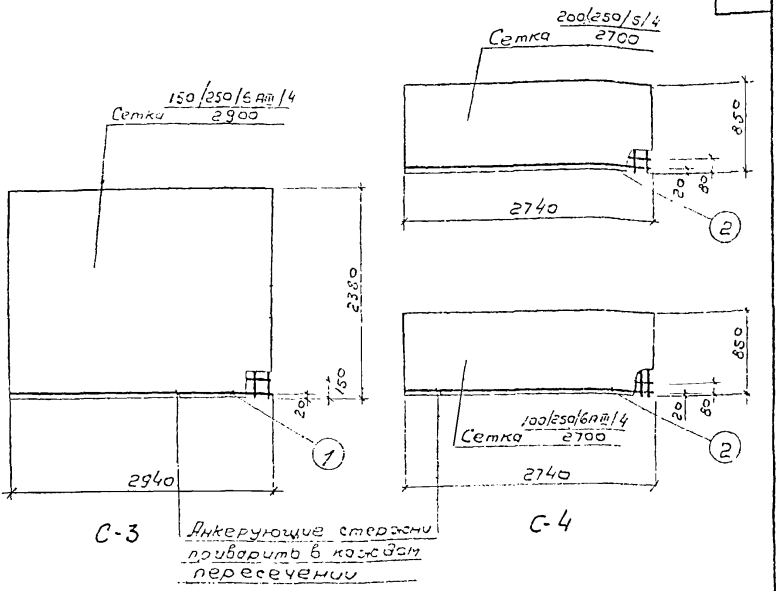

Анкерующие стержни приварить в каждом пересечении

Спецификация и выборка стали на одно изделие

Марка изделия	№ поз.	Марка сетки или ф мм	Длина мм	Кол. шт.	Общая длина, м	Выборка стали: Марка сетки или ф мм	Общая длина, м	Масса кг
С-3		150/250/6АIII/4 2900	2380	1	2,38	150/250/6АIII/4 2900	2,38	13,3
						5ВI	2,94	9,5
	1	5В	2940	1	2,94		Итого:	13,8
С-4		100/250/6АIII/4 2700	850	1	0,85	100/250/6АIII/4 2700	0,85	6,2
						5ВI	2,74	9,4
	2	5ВI	2740	1	2,74		Итого:	6,6
С-5		200/250/5/4 2700	850	1	0,85	200/250/5/4 2700	0,85	2,9
						5ВI	2,74	9,4
	2	5ВI	2740	1	2,74		Итого:	3,3

ТК	Панели стеновые бетонные для прямоугольных сооружений	Серия 3.900.3
1976	ПС1 - 24 - 62. Сетки С-3 С-4 С-5	Выпуск 4 Часть 2

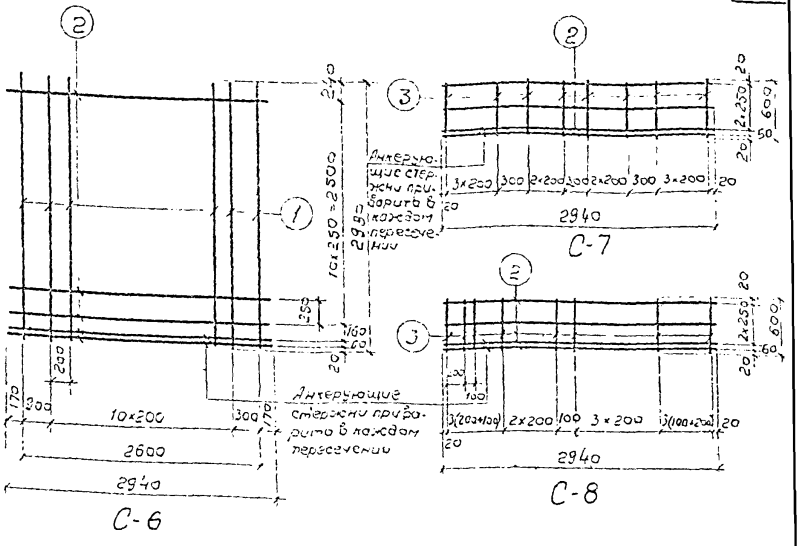

Спецификация и выборка стали на одно изделие

Марка изделия	№№ поз.	Эскиз	∅ мм	Длина мм	Кол. шт.	Общая длина м	Выборка стали ∅ мм	Выборка стали Общая длина м	Выборка стали Всего кг
С-6	1	——	8AIII	2980	13	38.7	5BI	38.2	5.9
	2		5BI	2940	13	38.2	8AIII	38.7	15.3
								Итого:	21.2
С-7	3	——	8AIII	600	14	8.4	5BI	11.8	1.8
	2		5BI	2940	4	11.8	8AIII	8.4	3.3
								Итого:	5.1
С-8	3	——	8AIII	600	19	11.4	5BI	11.8	1.8
	2		5BI	2940	4	11.8	8AIII	11.4	4.5
								Итого:	6.3

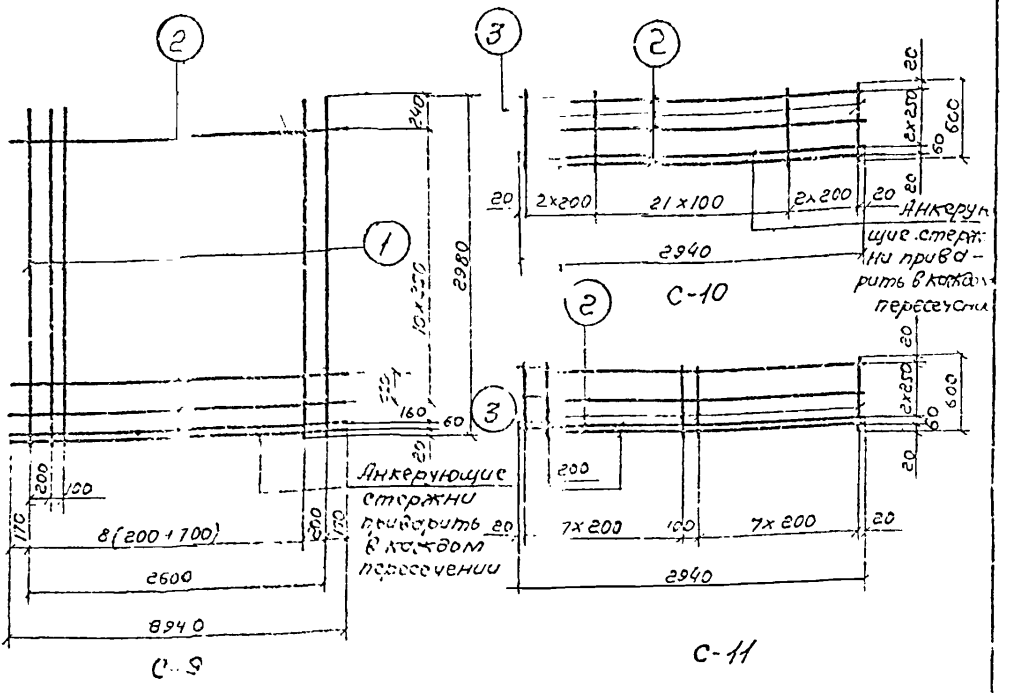

Спецификация и выборка стали на одно изделие

Марка изделия	№№ поз.	Эскиз	ф мм	Длина мм	Кол. шт.	Общая длина м	Выборка стали: ф мм	Выборка стали: Общ. длина м	Выборка стали: Всего кг
С-9	1	——	8AIII	2980	18	53,6	5BI	38,2	5,9
	2		5BI	2940	13	38,2	8AIII	53,6	21,2
								Итого:	27,1
С-10	3	——	8AIII	600	26	15,6	5BI	11,8	1,8
	2		5BI	2940	4	11,8	8AIII	15,6	6,2
								Итого:	8,0
С-11	3	——	8AIII	600	16	9,6	5BI	11,8	1,8
	2		5BI	2940	4	11,8	8AIII	9,6	3,8
								Итого:	5,6

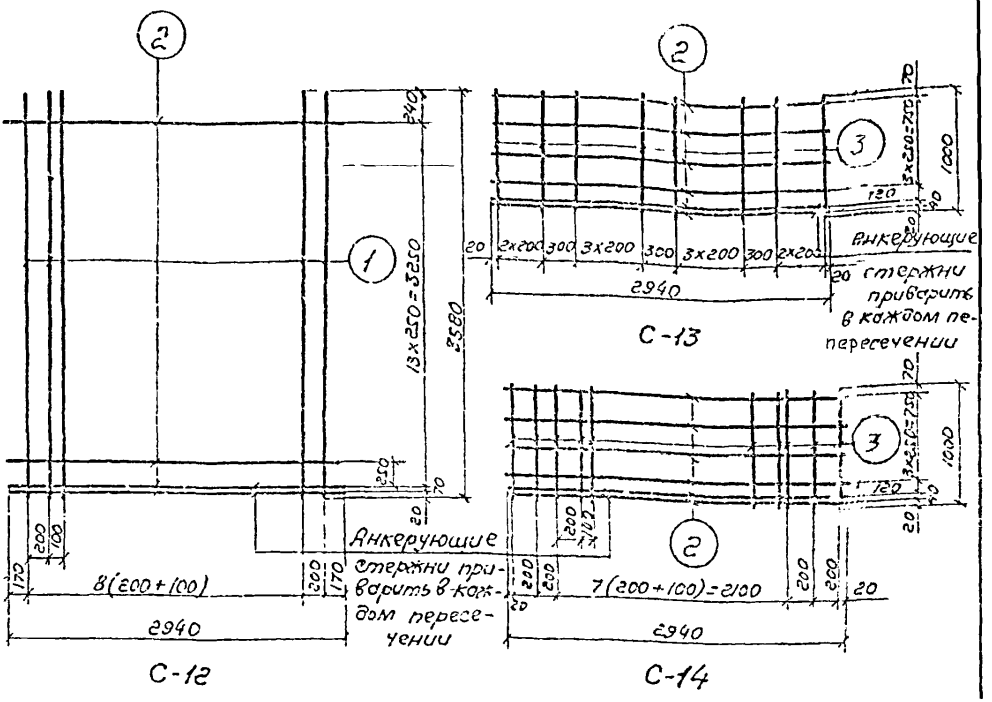

Спецификация и выборка стали на одно изделие

Марка изделия	№№ поз.	Эскиз	ф мм	Длина мм	Кол. шт.	Общая длина м	Выборка стали ф мм	Выборка стали Общ. длина м	Выборка стали Всего кг
С-12	1		8AIII	3580	18	64.4	5BI	44,1	6,8
	2		5BI	2940	15	44.1	8AIII	64,4	25,4
								Итого	32,2
С-13	3		10AIII	1000	14	14.0	5BI	17,5	2,7
	2		5BI	2940	6	17.6	10AIII	14.0	8,6
								Итого	11,3
С-14	3		10AIII	1000	19	19.0	5BI	17,5	2,7
	2		5BI	2940	6	17.6	10AIII	19,0	11,7
								Итого	14,4

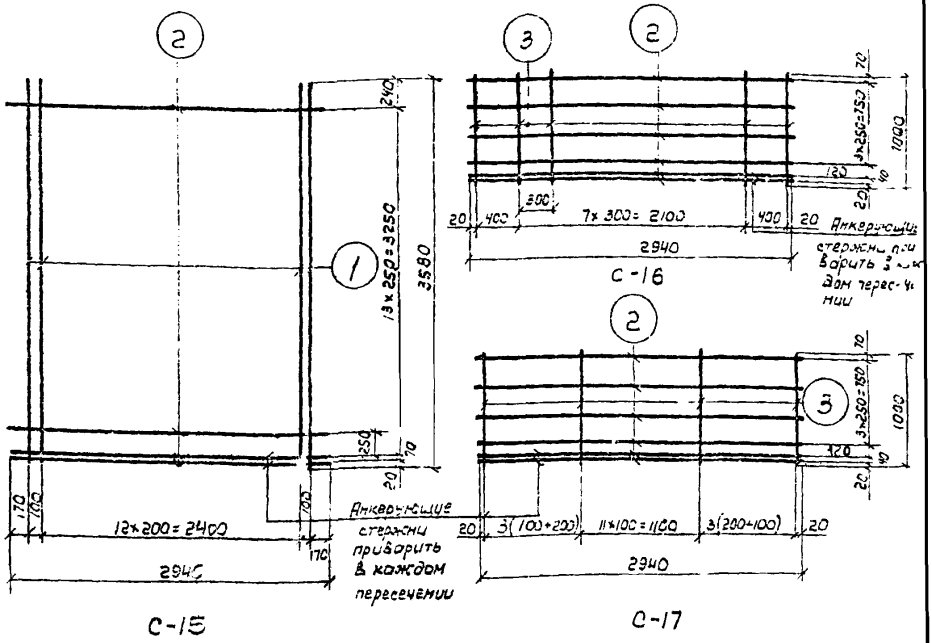

спецификация и выборка стали на одно изделие

Марка сетки	NN поз.	Эскиз	ф мм	Длина мм	Кол. шт.	Общая длина м	Выборка стали: ф мм	Выборка стали: Общ. длина м	Выборка стали: Всего кг
С-15	1		10АIII	3580	15	53.7	5ВI	44.1	6.8
	2		5ВI	2940	15	4.41	10АIII	53.7	33.1
								Итого	39.9
С-16	3		10АIII	1000	10	10.0	5ВI	17.6	2.7
	2		5ВI	2940	6	17.6	10АIII	10.0	6.2
								Итого	8.9
С-17	3		10АIII	1000	24	24.0	5ВI	17.6	2.7
	2		5ВI	2940	6	17.6	10АIII	24.0	14.8
								Итого	17.6

ТК	Панели стеновые балочные для прямоугольных сооружений	Серия 3.900-3
1976	ПС1-36-БВ, БЗ, ПС2-36-БЗ. Сетки С-15, С-16, С-17.	Выпуск 1 часть 2 — Лист 6

Гл. специалист Узаков

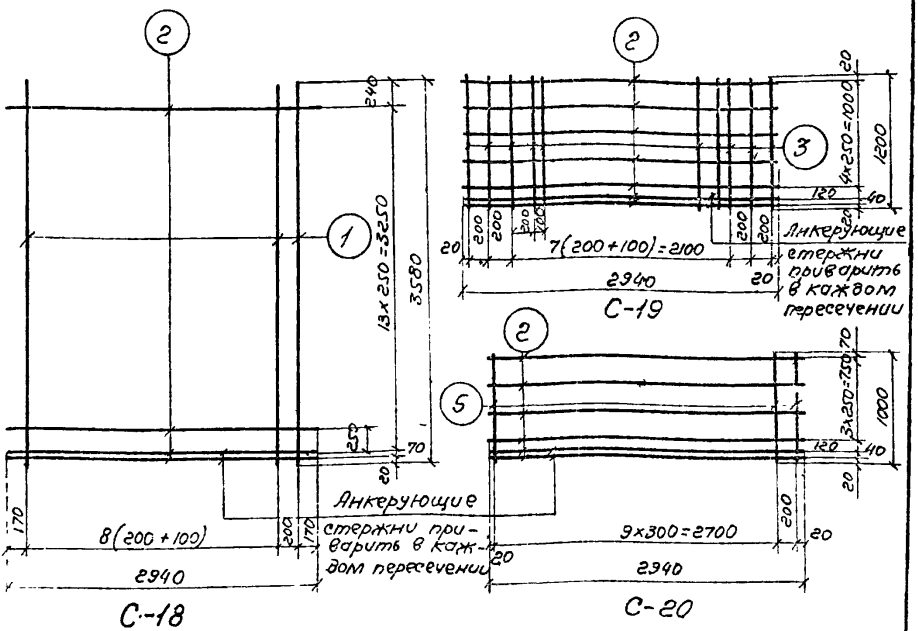

Спецификация и выборка стали на одно изделие

Марка изделия	№№ поз.	эскиз	ф мм	Длина мм	Кол шт	Общая длина м	Выборка стали		
							ф мм	Общ. длина м	Всего кг
С-18	1	—	10 A III	3580	18	64.4	5 B I	44,1	6,8
	2		5 B I	2940	15	44,1	10 A III	64,4	39,7
								Итого:	46,5
С-19	3	—	14 A III	1200	19	22,8	5 B I	20,6	3;2
	2		5 B I	2940	7	20,6	14 A III	22,8	27,5
								Итого:	30,7
С-20	5	—	8 A III	1000	11	11,0	5 B I	17,6	2,7
	2		5 B I	2940	6	17,6	8 A III	11,0	4,3
								Итого:	7,0

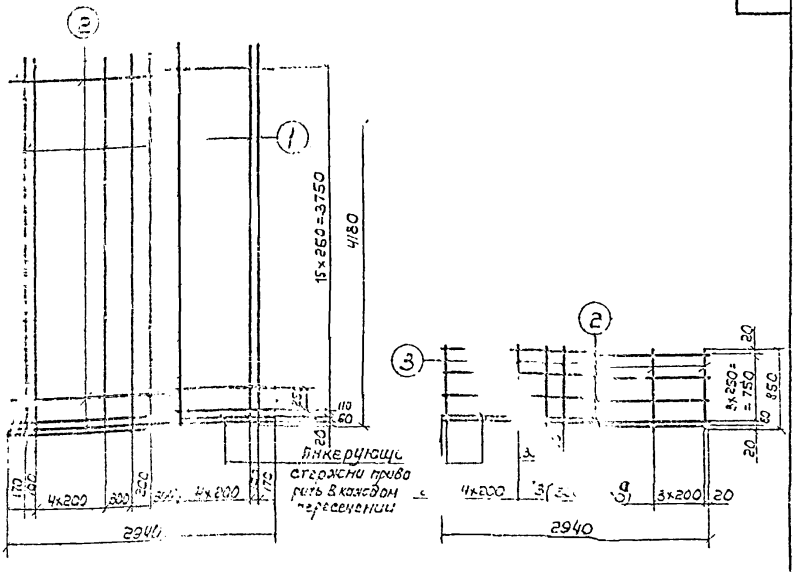

С-21 С-22

Спецификация и выборка стали на одно изделие

Марка изделия	NN поз	Эскиз	ф мм	Длина мм	Кол. шт.	Общая длина м	Выборка стали: ф мм	Общая длина, м	Всего кг
С-21	1		10 AIII	4180	14	58.5	5 AI	52.9	8.1
	2		5 BI	2940	18	52.9	10 AIII	58.5	36.1
								Итого:	44.2
С-22	3		10 AIII	850	14	11.9	5 BI	14.7	2.3
	2		5 BI	2940	5	14.7	10 AIII	11.9	7.3
								Итого:	9.6

ТК	Панели стеновые балочные для прямоугольных сооружений	Серия 3.900-3
1976	АПК-42-51. Сетки С-21, С-22	Выпуск 4 Лист 5

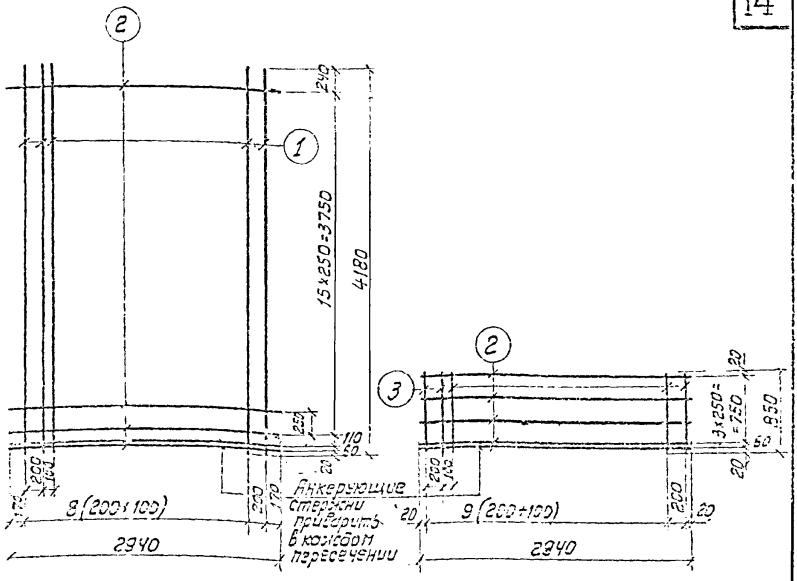

Спецификация и выборка стали на одно изделие

Марка изделия	N N поз.	Эскиз	ф мм	Длина мм	Кол. шт.	Общая длина м	Выборка стали ф мм	Выборка стали общая длина м	Выборка стали всего кг
С-23	1	——	10AIII	4180	18	75.2	5BI	52.9	8.1
	2		5BI	2940	18	52.9	10AIII	75.2	46.4
								Итого:	54.5
С-24	3	——	10AIII	850	20	17.0	5BI	14.7	2.3
	2		5BI	2940	5	14.7	10AIII	17.0	10.5
								Итого:	12.8

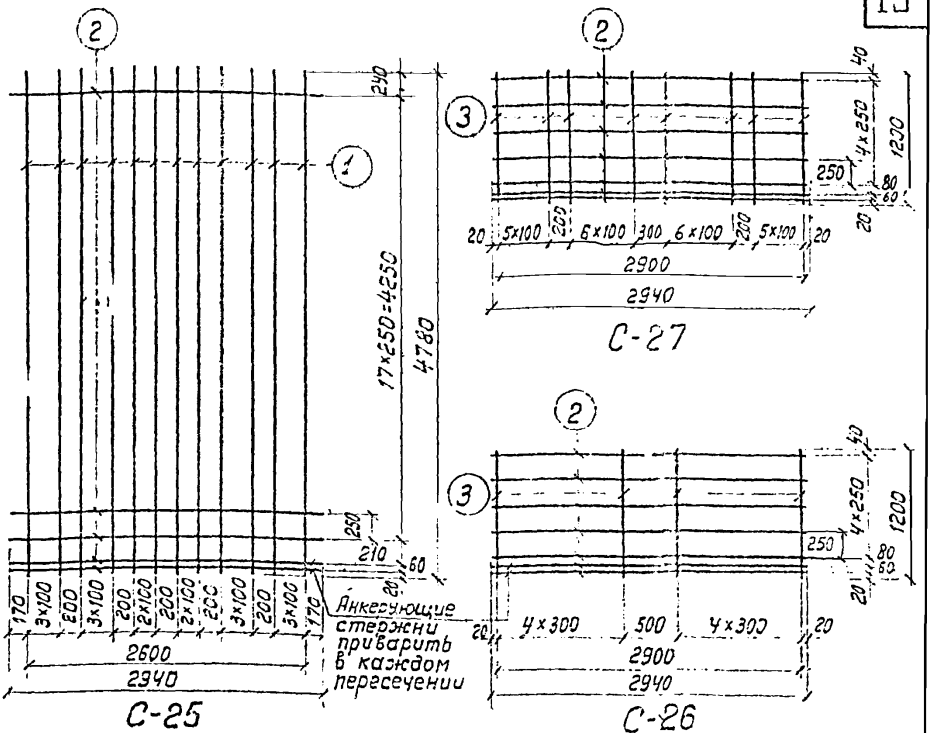

Спецификация и выборка стали на одно изделие

Марка изделия	№№ поз.	Эскиз	ф мм	Длина мм	Кол. шт	Общая длина м	Выборка стали		
							ф мм	Общ. длина м	Всего кг
С-25	1		10АIII	4780	22	105.2	5 BI	58.8	9.1
	2		5BI	2940	20	58.8	10AIII	105.2	64.9
								Итого	74.0
С-26	3		10АIII	1200	10	12.0	5 BI	20.6	3.2
	2		5BI	2940	7	20.6	10AIII	12.0	7.4
								Итого	16.6
С-27	3		10АIII	1200	26	31.2	5BI	20.6	3.2
	2		5BI	2940	7	20.6	10AIII	31.2	19.2
								Итого	22.4

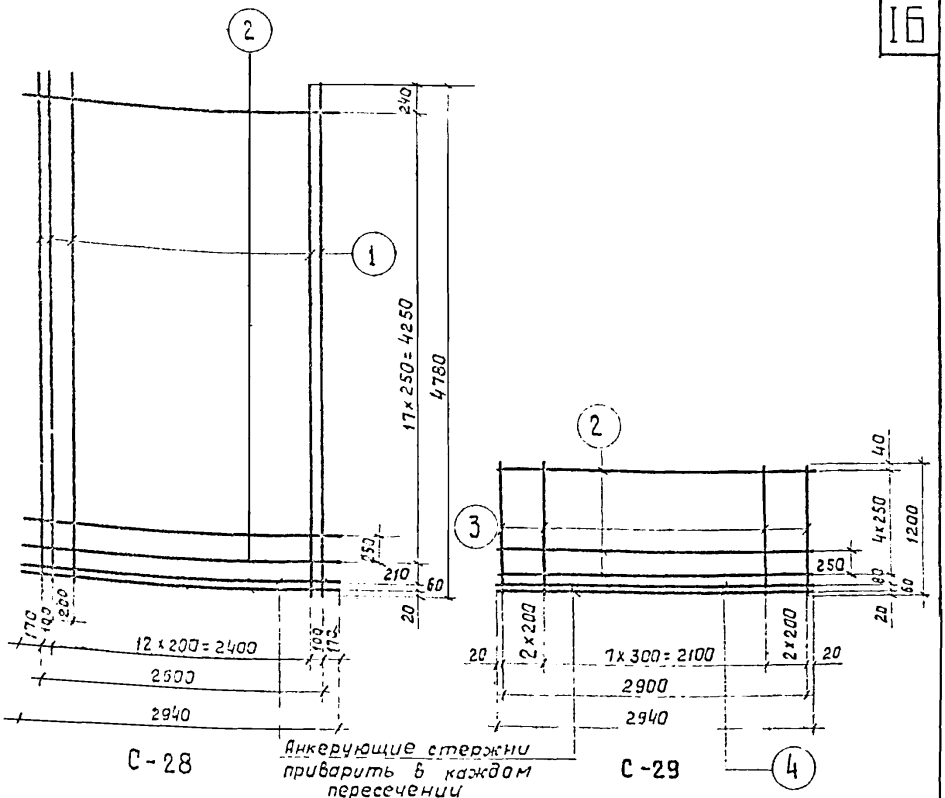

Спецификация и выборка стали на одно изделие

Марка изделия	NN поз.	Эскиз	ф мм	Длина мм	Кол. шт.	Общая длина м	Выборка стали ф мм	Выборка стали Общ. длина м	Выборка стали Всего кг
С-28	1		10АIII	4780	15	71.7	5ВI	58.8	9.1
	2		5ВI	2940	20	58.8	10АIII	71.7	44.2
								Итого:	53.3
С-29	3		16АIII	1200	12	14.4	5ВI	14.7	2.3
	4		10АI	2940	2	5.9	10АI	5.9	3.6
	2		5ВI	2940	5	14.7	16АIII	14.4	22.7
								Итого:	28.6

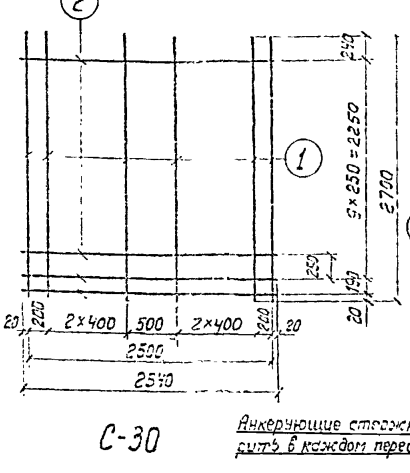

Спецификация и выборка стали на одно изделие

Марка изделия	NN поз.	Эскиз	ф мм	Длина мм	Кол. шт	Общая длина м	Выборка стали		
							ф мм	Общ. длина м	Всего кг
С-30	1	——	10 AIII	2700	8	21.6	5 BI	27.9	4.3
	2		5 BI	2540	11	27.9	10 AIII	21.6	13.3
								Итого:	17.6
С-31	3	——	16 AIII	1450	15	21.8	5 BI	17.6	2.7
	4		5 BI	2940	6	17.6	10 AI	5.9	3.6
	5		10 AI	2940	2	5.9	16 AIII	21.8	34.4
								Итого:	40.7

ТК	Панели стеновые балочные для прямоугольных сооружений	серия 3.900-3
1976	ПС1-48-Б3. Сетки С-30, С-31	Выпуск 4 Часть 2 / Лист 12

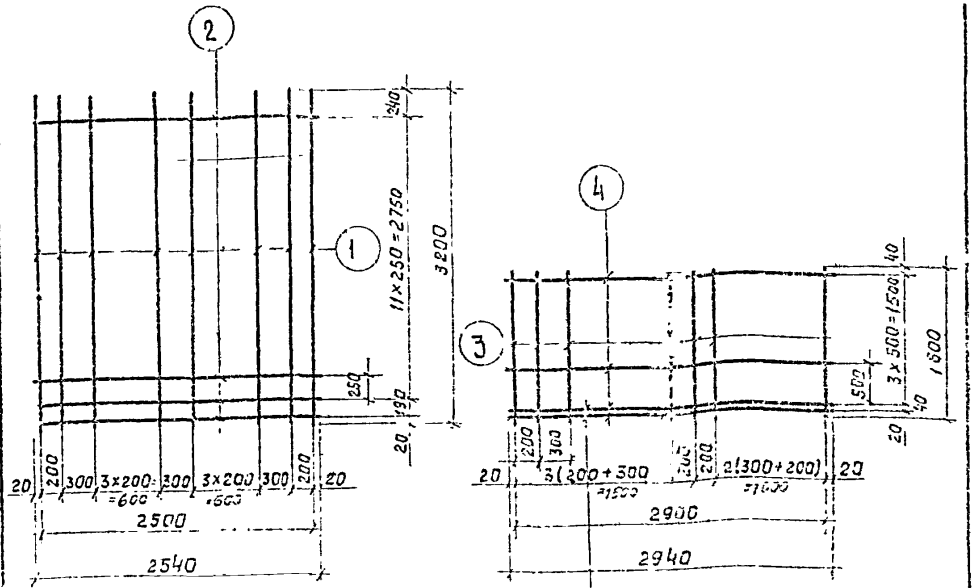

С-32

Анкерующие стержни приварить в каждом пересечении

С-33

Спецификация и выборка стали на одно изделие

Марка изделия	NN поз	Эскиз	ф мм	Длина мм	Кол шт.	Общая длина м	Выборка стали: ф мм	Общая длина м	Всего кг
С-32	1		10AIII	3200	12	38.4	5BI	33.0	5.1
	2		5BI	2540	13	33.0	10AIII	38.4	23.7
								Итого:	28.8
С-33	3		22AIII	1800	13	25.8	10AI	14.7	9.1
	4		10AI	2940	5	[illegible]	22AIII	20.8	62.1
								Итого:	71.2

ТК	Панели стеновые балочные для прямоугольных сооружений	Серия 3.900-2	
1976	ПС1-48-64 Сетки С-32, С-33.	Выпуск 4 Часть 2	Лист 19

2 Москва

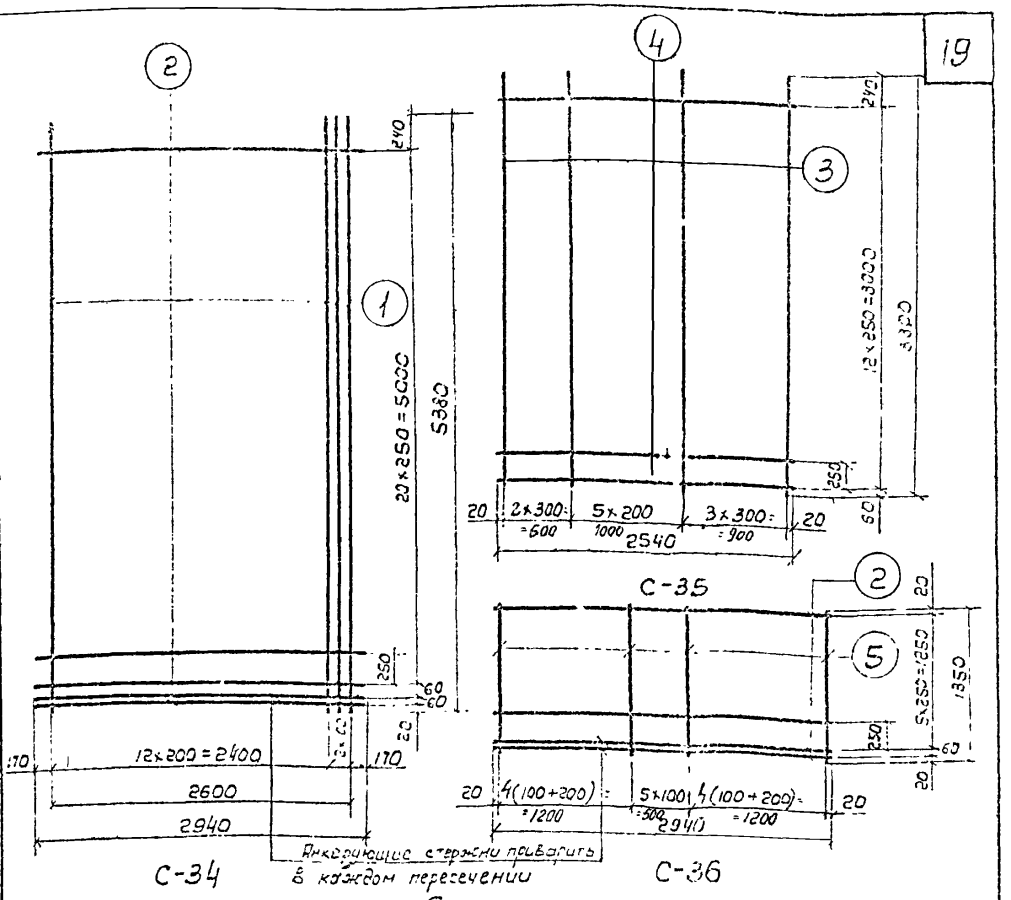

Спецификация и выборка стали на одно изделие

Марка изделия	NN поз.	Эскиз	ф мм	Длина мм	Кол. шт.	Общая длина м
С-34	1	—	10 AIII	5380	15	80.7
	2		5 BI	2940	23	67.6
С-35	3	—	10 AIII	3300	11	36.3
	4		5 BI	2540	13	33.0
С-36	5	—	10 AIII	1350	22	29.7
	2		5 BI	2940	7	20.6

Выборка стали

ф мм	Общ длина м	Всего кг
5 BI	67.6	10,4
10 AIII	80,7	49,8
	Итого:	60.2
5 BI	33.0	5,1
10 AIII	36.3	22.4
	Итого:	27.5
5 BI	20.6	3,2
10 AIII	29.7	18,3
	Итого:	21.5

ТК | Панели стеновые балочные для прямоугольных сооружений | Серия 3.900-3

19716 | пс1-54-61, 62. Сетки С-34, С-35, С-36 | Выпуск 1, Лист 19

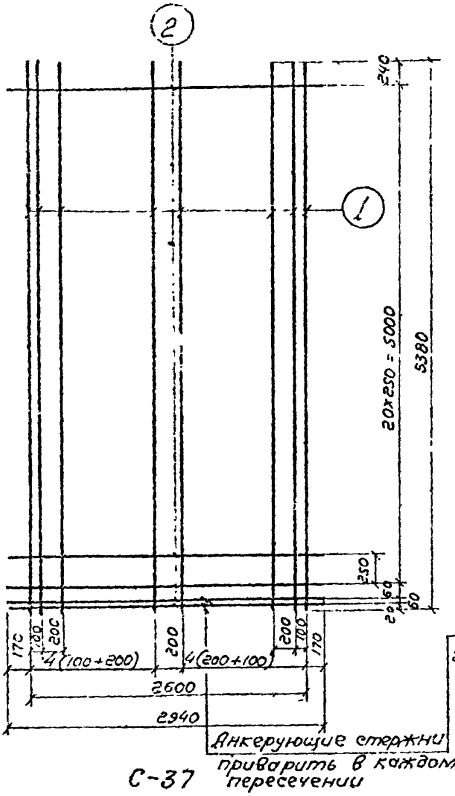

С-37

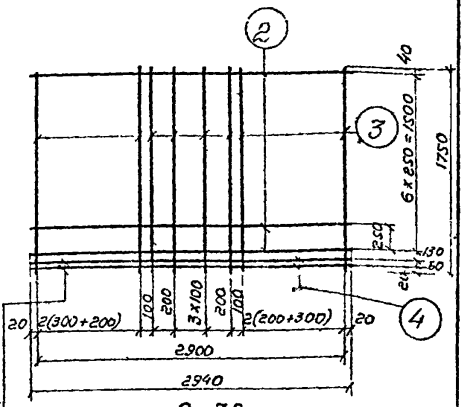

С-38

Спецификация и выборка стали на одно изделие

Марка изделия	NN поз.	Эскиз	ф мм	Длина мм	Кол. шт.	Общая длина м	Выборка стали: ф мм	Выборка стали: Общ длина м	Выборка стали: Всего кг
С-37	1	—	10АIII	5380	18	96.8	5ВI	67,6	10,4
	2		5ВI	2940	23	67.6	10АIII	96,8	59,7
								Итого	70 1
С-38	3	—	16АIII	1750	16	28 0	5ВI	20,6	3,2
	2		5ВI	2940	7	20 6	10АI	5,9	3,6
	4		10АI	2940	2	5.9	16АIII	28,0	44,2
								Итого:	51,0

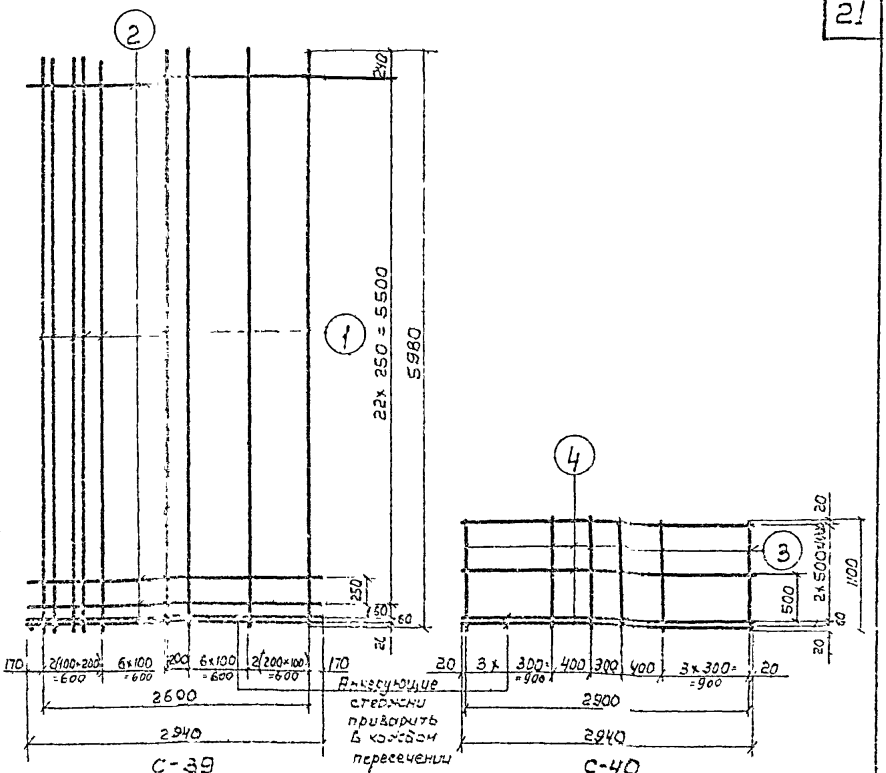

Спецификация и выборка стали на одно изделие

Марка изделия	№№ поз	Эскиз	ф мм	Длина мм	Кол шт.	Общая длина м	Выборка стали ф мм	Выборка стали Общ. длина м	Выборка стали Всего кг
С-39	1	——	10 AIII	5980	22	131.6	5 AI	73.5	11.3
	2		5 AI	2940	25	73.5	10 AIII	131.6	81.2
								Итого	92.5
С-40	3	——	18 AIII	1100	10	11.0	10 AI	11.8	7,3
	4		10 AI	2940	4	11.8	18 AIII	11.0	22,0
								Итого	29.3

Серия 3.900-3
Выпуск 4
Часть 2
Лист 17

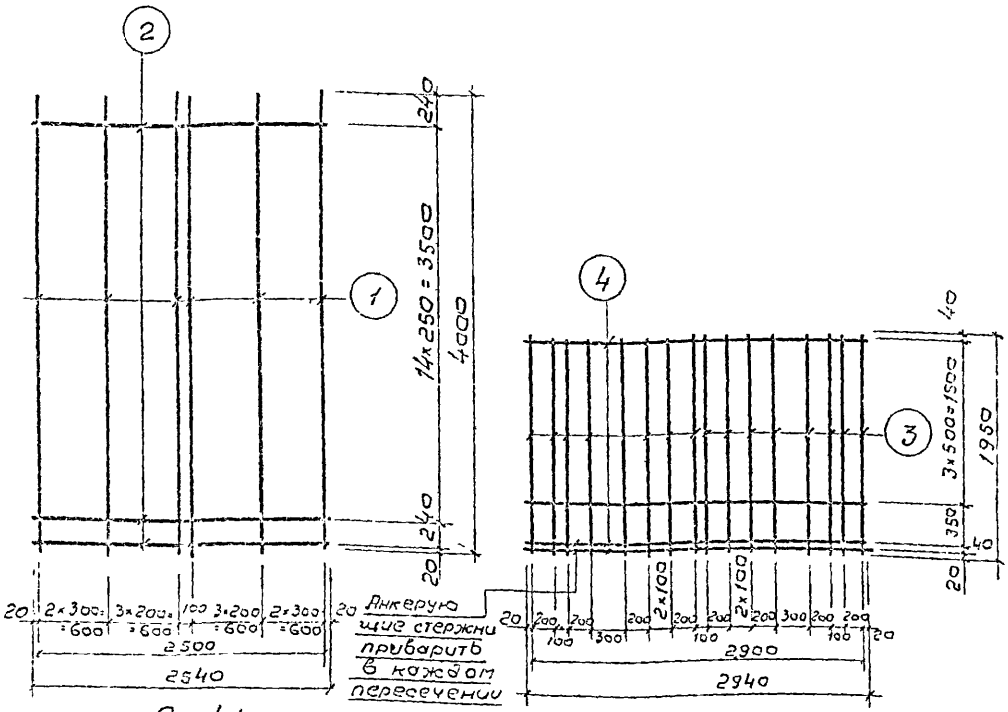

С-41 С-42

Спецификация и выборка стали на одно изделие

Марка изделия	NN поз.	Эскиз	ф мм	Длина мм	Кол. шт.	Общая длина м	Выборка стали ф мм	Общая длина, м	Всего кг.
С-41	1	—	10АIII	4000	12	48,0	5ВI	40,6	6,3
	2		5ВI	2540	16	40,6	10АIII	48,0	29,6
								Итого	35,9
С-42	3	—	18АIII	1950	18	35,1	10АI	17,6	10,9
	4		10АI	2940	6	17,6	18АIII	35,1	70,1
								Итого:	81,0

Рук. бриг. Алмазов
Ст. техник Филиппова
Проверил Романова
Каптелин
Бачаров
Изаксон
Нач. отдела
Гл. инж. пр.
Гл. спец.

ГОСПРОМСТРОЙ ОДОК АНАПРОЕКТ г. Москва

ТК 1976

Панели стеновые балочные для прямоугольных сооружений

ПСI-60-51; Б2. Сетки С-41, С-42.

Серия 3.900-3
Выпуск 4 Часть 2
Лист 17

15156-02.12.3

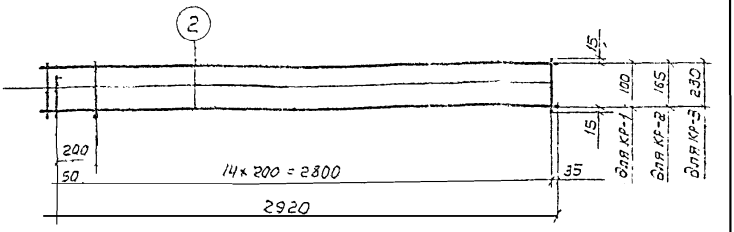

КР-1; КР-2; КР-3

Спецификация и выборка стали на одно изделие

Марка изделия	№ поз.	Эскиз	Ø мм	Длина мм	Кол. шт.	Общая длина м	Выборка стали Ø мм	Выборка стали Общая длина	Выборка стали Вес кг
КР-1	1	—	5 В I	180	16	2.1	5 В I	7.9	1.2
	2		5 В I	2920	2	5.8			
КР-2	1	—	5 В I	195	16	5.1	5 В I	8.9	1.4
	2		5 В I	2920	2	5.8			
КР-3	1	—	5 В I	260	16	4.2	5 В I	10.0	1.5
	2		5 В I	2920	2	5.8			

Инв. № подл. | Подп. и дата | Взам. инв. №

г. Москва

ТК 1976	Панели стеновые балочные для прямоугольных сооружений	Серия 3.900-3
	Каркасы КР-1; КР-2; КР-3	Выпуск 4 Часть 2 / Лист 12

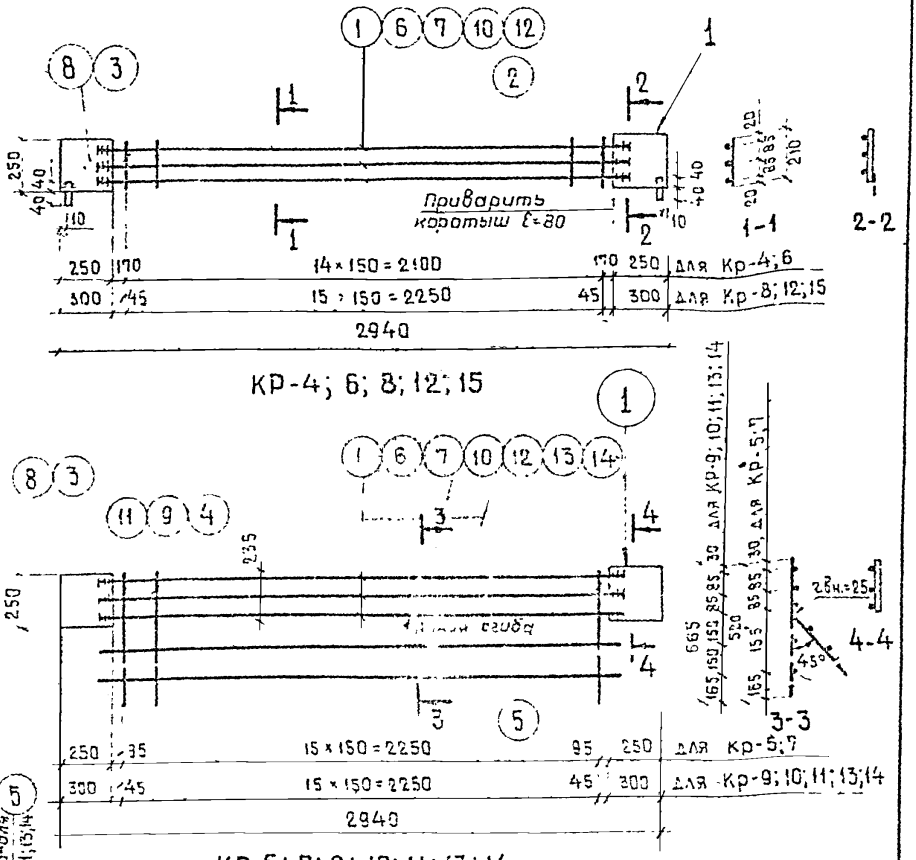

Приварку стержней выполнять дуговой сваркой фланговыми швами. Высота шва должна составить 0,25d, но не менее 4мм. Ширина шва-0,5 d, но не менее 10мм. Электроды типа Э-50 А.

Примечания: 1. Размер в скобках для каркасов Кр-8÷14.
2. Спецификацию см. листы 20.21.

ТК	Панели стеновые балочные для прямоугольных сооружений	Серия 3.900-3	
1976	Каркасы Кр-4÷Кр 15.	Выпуск 4 Часть 2	Лист 19

Спецификация и выборка стали на одно изделие

25

Марка изделия	№№ поз	Эскиз	ф мм или сечение	Длина мм	Кол. шт	Общая длина м	Выборка стали: ф мм или сечение	Выборка стали: Общая длина м	Выборка стали: Всего кг
1	2	3	4	5	6	7	8	9	10
КР-4	1	—	10АIII	2600	3	7.8	5ВI	3.2	0.5
	2		5ВI	210	15	3.2	10АIII	7.8	4.8
	3	Полоса	−250×5	250	2	0.5	−250×5	0.5	4.9
								Итого:	10.2
КР-5	1	—	10АIII	2600	3	7.8	5ВI	10.9	1.7
	4		5ВI	520	16	8.3	10АIII	7.8	4.8
	5		5ВI	2600	1	2.6	−250×5	0.5	4.9
	3	Полоса	−250×5	250	2	0.5		Итого:	11.4
КР-6	6	—	12АIII	2600	3	7.8	5ВI	3.2	0.5
	2		5ВI	210	15	3.2	12АIII	7.8	6.9
	3	Полоса	−250×5	250	2	0.5	−250×5	0.5	4.9
								Итого:	12.3
КР-7	6	—	12АIII	2600	3	7.8	5ВI	10.9	1.7
	4		5ВI	520	16	8.3	12АIII	7.8	6.9
	5		5ВI	2600	1	2.6	−250×5	0.5	4.9
	3	Полоса	−250×5	250	2	0.5		Итого:	13.5
КР-8	7	—	14АIII	2570	3	7.7	5ВI	3.4	0.5
	2		5ВI	210	16	3.4	14АIII	7.7	9.3
	8	Полоса	−250×8	300	2	0.6	−250×8	0.6	9.4
								Итого:	19.2
КР-9	7	—	14АIII	2570	3	7.7	5ВI	15.8	2.4
	9		5ВI	665	16	10.6	14АIII	7.7	9.3
	5		5ВI	2600	2	5.2	−250×8	0.6	9.4
	8	Полоса	−250×8	300	2	0.6		Итого:	21.1

ТК 1976

Панели стеновые балочные для прямоугольных сооружений

Спецификация стали КР-4 ÷ КР-9

Серия 3.900-3

Выпуск 4 Часть 2 Лист 20

15456-02 26

1	2	3	4	5	6	7	8	9	10
КР-10	10		16АIII	2570	3	7.7	5BI	5.2	0.8
	11		6АIII	665	16	10.6	6АIII	10.6	2.4
	5		5BI	2600	2	5.2	16АIII	7.7	12.2
	8	Полоса	−250×8	300	2	0.6	−250×8	0.6	9.4
								Итого:	24.8
КР-11	12		18АIII	2570	3	7.7	5BI	5.2	0.8
	11		6АIII	665	16	10.6	6АIII	10.6	2.4
	5		5BI	2600	2	5.2	18АIII	7.7	15.4
	8	Полоса	−250×8	300	2	0.6	−250×8	0.6	9.4
								Итого:	28.0
КР-12	10		16АIII	2570	3	7.7	5BI	3.4	0.5
	2		5BI	210	16	3.4	16АIII	7.7	12.2
	8	Полоса	−250×8	300	2	0.6	−250×8	0.6	9.4
								Итого:	22.1
КР-13	13		20АIII	2570	3	7.7	5BI	5.2	0.8
	11		6АIII	665	16	10.6	6АIII	10.6	2.4
	5		5BI	2600	2	5.2	20АIII	7.7	19.0
	8	Полоса	−250×8	300	2	0.6	−250×8	0.6	9.4
								Итого:	31.6
КР-14	14		22АIII	2570	3	7.7	5BI	5.2	0 8
	11		6АIII	665	16	10.6	6АIII	10.6	2.4
	5		5BI	2600	2	5.2	22АIII	7 7	23.0
	8	Полоса	−250×8	300	2	0.6	−250×8	0.6	9.4
								Итого:	35.6
КР-15	12		18АIII	2570	3	7.7	5BI	3.4	0.5
	2		5BI	210	16	3.4	18АIII	7.7	15.4
	8	Полоса	−250×8	300	2	0.6	−250×8	0.6	9.4
								Итого:	25.3

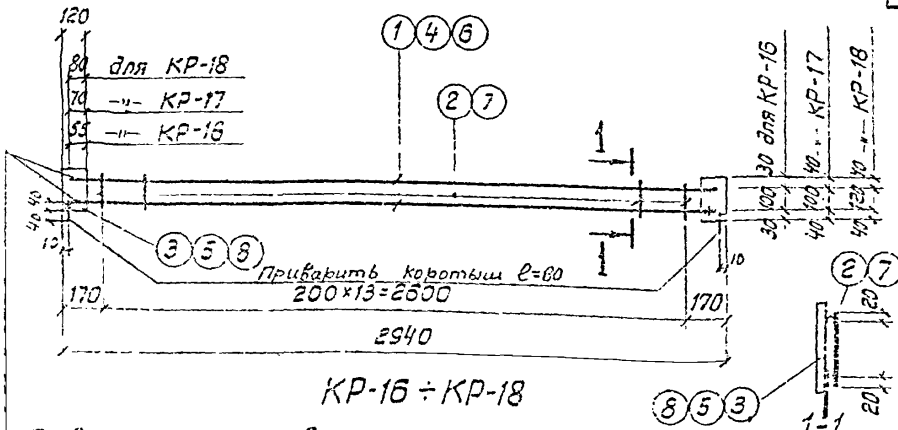

Приварку стержней выполнять дуговой сваркой фланговыми швами. Высота шва должна составить 0,25 d, но не менее 4мм. Ширина шва – 0,5 d, но не менее 10мм. Электроды типа Э-50А

Спецификация и выборка стали на одно изделие

Марка изделия	NN поз.	Эскиз	Ø мм или сечение	Длина мм	Кол. шт	Общая длина м	Выборка стали: Ø, мм или сечение	Выборка стали: Общая длина м	Выборка стали: Всего кг
КР-16	1	——	10 A III	2810	2	5.6	5 B I	2.0	0.3
	2		5 B I	140	14	2.0	10 A III	5.6	3.5
	3	Полоса	-120×5	160	2	0.32	-120×5	0.32	1.5
								Итого:	5.3
КР-17	4	——	12 A III	2840	2	5.7	5 B I	2.0	0.3
	2		5 B I	140	14	2.0	12 A III	5.7	5.1
	5	Полоса	-120×5	180	2	0.36	-120×5	0.36	1.7
								Итого:	7.1
КР-18	6	——	14 A III	2860	2	5.7	6 A I	2.2	0.5
	7		6 A I	160	14	2.2	14 A III	5.7	6.9
	8	Полоса	-120×6	200	2	0.4	-120×6	0.4	2.3
								Итого:	9.7

Спецификация и выборка стали на одно изделие

Марка изделия	№№ поз.	Эскиз	ф мм	Длина мм	Кол. шт	Общая длина м	Выборка стали ф мм	Выборка стали общая длина м	Выборка стали всего кг	Применено на листе №№
Стержни одиночные	1	—	5 ВI	205	1	0,20	5 ВI	0,20	0,03	24 т.2
	2		5 ВI	315	1	0,32	5 ВI	0,32	0,05	-"-
	3		6 АIII	315	1	0,32	6 АIII	0,32	0,07	-"-
	4		5 ВI	120	1	0,12	5 ВI	0,12	0,02	27 -"-
	5		5 ВI	100	1	0,10	5 ВI	0,10	0,02	-"-
	6		5 ВI	150	1	0,15	5 ВI	0,15	0,023	-"-
	7		6 АI	130	1	0,13	6 АI	0,13	0,03	-"-
	8		6 АI	170	1	0,17	6 АI	0,17	0,04	-"-
	9		8 АIII	2980	1	3,00	8 АIII	3,00	1,19	2 т.1
	10		10 АIII	3580	1	3,60	10 АIII	3,60	2,22	3,4 -"-
	11		10 АIII	4180	1	4,20	10 АIII	4,20	2,59	5 -"-
	12		10 АIII	4780	1	4,80	10 АIII	4,80	2,96	6,7 -"-
	13		10 АIII	5380	1	5,40	10 АIII	5,40	3,33	8 -"-
	14		10 АIII	5980	1	6,00	10 АIII	6,00	3,70	9 -"-

Марка изделия	№№ поз.	Сечение мм	Длина мм	Кол.-во шт	Выборка стали сечение мм	Выборка стали общая длина м	Выборка стали всего кг	Применено на листе №№
Соединительные планки	15	−80×5	152	1	−δ=5	0,15	0,5	24 т.2
	16	−80×8	226	1	−δ=8	0,23	1,2	-"-
	17	−40×5	85	1	−δ=5	0,09	0,14	27 -"-
	18	−40×5	68	1	−δ=5	0,07	0,11	-"-
	19	−40×5	100	1	−δ=5	0,10	0,16	-"-
	20	−40×5	121	1	−δ=5	0,12	0,19	-"-
	21	−40×5	65	1	−δ=5	0,07	0,11	-"-
	22	−40×5	102	1	−δ=5	0,10	0,16	-"-
	23	−40×5	141	1	−δ=5	0,14	0,22	-"-

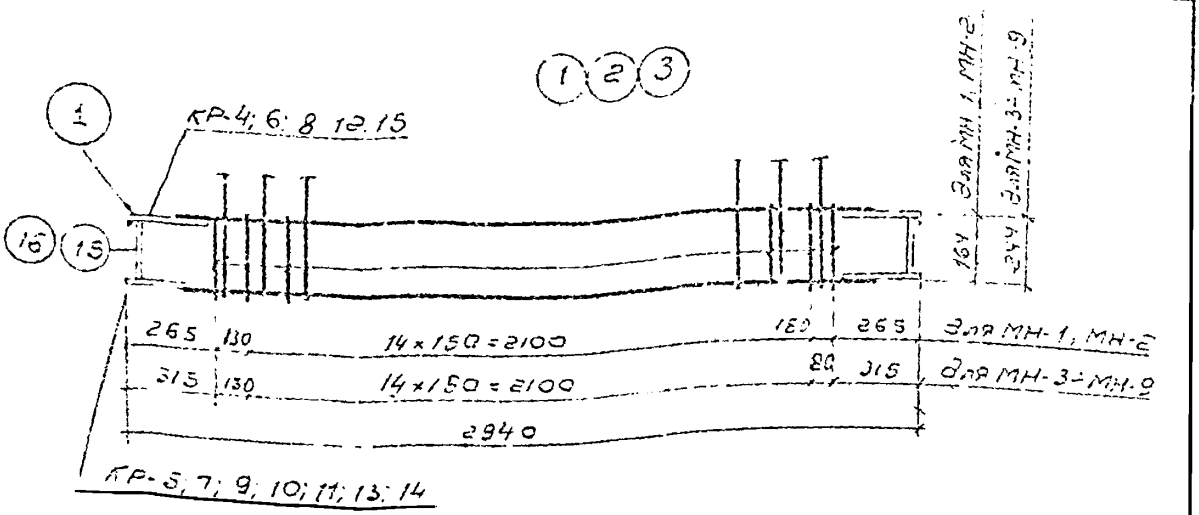

МН-1 ÷ МН-9

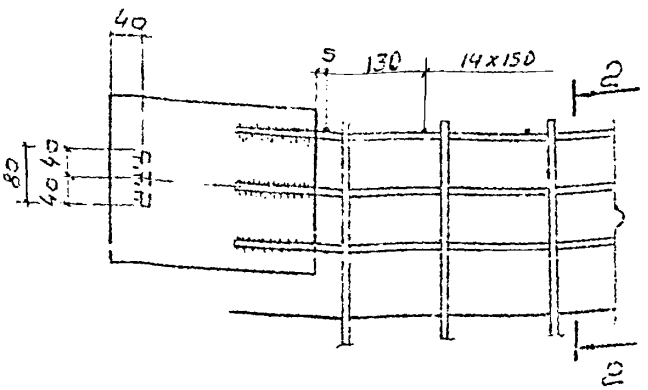

1-1

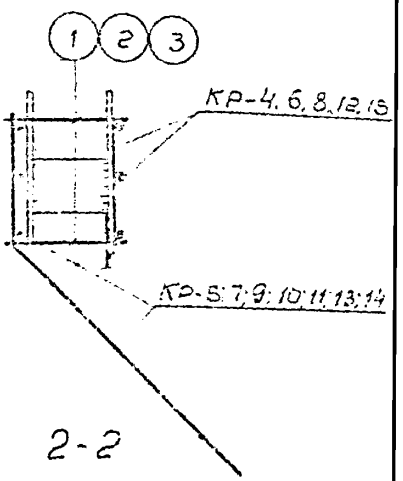

2-2

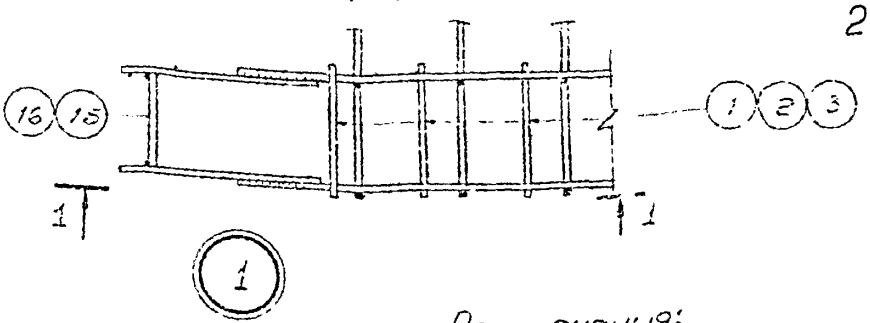

Примечания:

1. Сборочные единицы и детали МН-1÷МН-9 см. лист 25
2. Каркасы КР-4÷КР-15 см. листы 19÷21
3. Спецификацию поз. 1,2,3,15,16 см лист 23

ТК	Панели стеновые бетонные для прямоугольных сооружений	Серия 3.900-3
1976	Изделия закладные МН-1÷МН-9	Выпуск 1 Лист 24

Союзводоканалпроект
Москва

Сборочные единицы и детали на одно изделие

№№ п/п	Марка изделия	Марка изделий или № поз	Кол-во шт	№ листа части 2
1	2	3	4	5
1	МН-1	КР-4	1	24,20
		КР-5	1	
		1	34	
		15	2	
2	МН-2	КР-6	1	24,20
		КР-7	1	
		1	34	
		15	2	
3	МН-3	КР-8	1	24,20
		КР-9	1	
		2	34	
		16	2	
4	МН-4	КР-8	1	24,20,21
		КР-10	1	
		2	34	
		16	2	
5	МН-5	КР-8	1	24,20,21
		КР-11	1	
		2	34	
		16	2	
6	МН-6	КР-10	1	24,21
		КР-12	1	
		2	34	
		16	2	
7	МН-7	КР-12	1	24,21
		КР-13	1	
		3	34	
		16	2	
8	МН-8	КР-12	1	24,21
		КР-14	1	
		3	34	
		16	2	
9	МН-9	КР-11	1	24,21
		КР-15	1	
		2	34	
		16	2	

ТК	Панели стеновые балочные для прямоугольных сооружений	Серия 3.900-3	
1976	Сборочные единицы и детали МН-1 ÷ МН-9	Выпуск 4 Часть 2	Лист 31

г. Москва

Гл. инж. пр. Бочаров, Гл. специалист Изаксон, Гл. инженер Проверил, Толстикова

15-156-02 31

Выборка стали на одно изделие

Марка изделия	Выборка стали: Ø мм или сечение	Общая длина м	Всего кг
1	2	3	4
МН-1	5 В I	20.9	3.2
	10 А III	15.6	9.6
	-δ=5	—	10.8
		Итого:	23.5
МН-2	5 В I	20.9	3.2
	12 А III	15.6	13.8
	-δ=5	—	10.8
		Итого:	27.8
МН-3	5 В I	30.1	4.6
	14 А III	15.4	18.6
	-δ=8	—	21.2
		Итого:	44.4
МН-4	5 В I	19.5	3.0
	6 А III	10.6	2.4
	14 А III	7.7	9.3
	16 А III	7.7	12.2
	-δ=8	—	21.2
		Итого:	48.1
МН-5	5 В I	19.5	3.0
	6 А III	10.6	2.4
	14 А III	7.7	9.3
	18 А III	7.7	15.4
	-δ=8	—	21.2
		Итого:	51.3
МН-6	5 В I	19.5	3.0
	5 А III	10.6	2.4
	16 А III	15.4	24.4
	-δ=8	—	21.2
		Итого:	51.0
МН-7	5 В I	8.6	1.3
	6 А III	21.5	4.8
	16 А III	7.7	12.2
	20 А III	7.7	19.0
	-δ=8	—	21.2
		Итого:	58.5
МН-8	5 В I	8.6	1.3
	6 А III	21.5	4.8
	16 А III	7.7	12.2
	22 А III	7.7	23.0
	-δ=8	—	21.2
		Итого:	62.5
МН-9	5 В I	19.5	3.0
	6 А III	10.6	2.4
	18 А III	15.4	30.8
	-δ=8	—	21.2
		Итого:	57.4

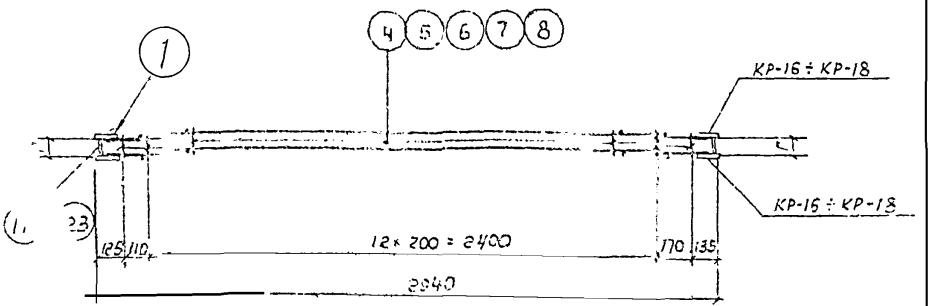

МН-10 ÷ МН-16

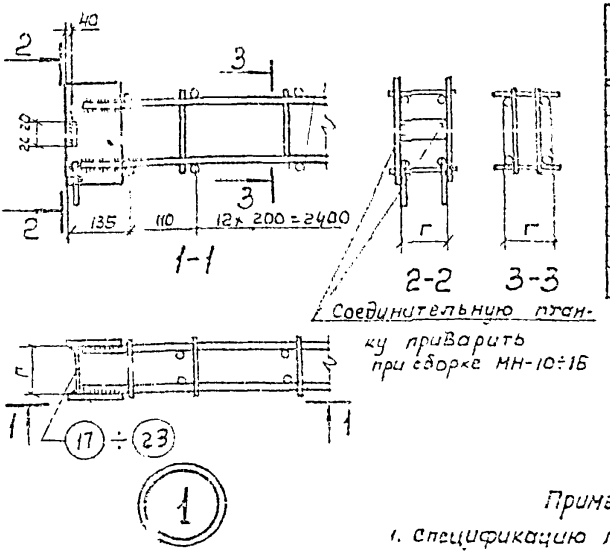

Таблица размеров, мм

Марка изделия	Г
МН-10	87
МН-11	70
МН-12	102
МН-13	123
МН-14	67
МН-15	104
МН-16	143

Примечания:

1. Спецификацию поз. 4÷8, 17÷23 см. лист 23.
2. Каркасы КР-16 ÷ КР-18 см. лист 22.

Инв. № подл. | Подпись и дата | Взам. инв. № | Инв. № дубл. | Подпись и дата | г. Москва

Сборочные единицы и детали на одно изделие

№№ п/п	Марка изделия	Марка изделия или № поз.	Кол-во шт	№ листа
1	2	3	4	5
1	МН-10	КР-16	2	27
		4	30	
		17	2	
2	МН-11	КР-15	2	
		5	30	
		18	2	
3	МН-12	КР-17	2	
		7	30	
		19	2	
4	МН-13	КР-17	2	
		6	30	
		20	2	
5	МН-14	КР-17	2	
		5	30	
		21	2	
6	МН-15	КР-18	2	
		7	30	
		22	2	
7	МН-16	КР-18	2	
		8	30	
		23	2	

Выборка стали на одно изделие

Марка изделия	Выборка стали: Ф мм или сечение	Общая длина м	Всего кг
1	2	3	4
МН-10	5 В I	7.6	1.2
	10 А III	11.2	6.9
	– 40×5	0.18	0.28
	– 120×5	0.64	3.0
	Итого:		11.38
МН-11	5 В I	6.7	1.1
	10 А III	11.2	6.9
	– 40×5	0.14	0.22
	– 120×5	0.64	3.0
	Итого:		11.22
МН-12	5 В I	7.6	1.2
	12 А III	11.4	10.2
	– 40×5	0.2	0.32
	– 120×5	0.72	3.4
	Итого:		15.12
МН-13	5 В I	8.5	1.3
	12 А III	11.4	10.2
	– 40×5	0.24	0.4
	– 120×5	0.72	3.4
	Итого:		15.3
МН-14	5 В I	6.7	1.1
	12 А III	11.4	10.2
	– 40×5	0.14	0.22
	– 120×5	0.72	3.4
	Итого:		14.92
МН-15	6 А I	8.3	1.9
	14 А III	11.4	13.8
	– 40×5	0.2	0.32
	– 120×6	0.8	4.6
	Итого:		20.62
МН-16	6 А I	9.5	2.2
	14 А III	11.4	13.8
	– 40×5	0.3	0.44
	– 120×6	0.8	4.6
	Итого:		21.04

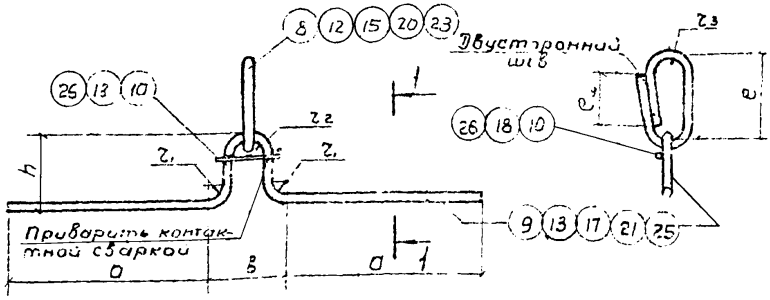

МН-24, 26, 28, 30, 32

1-1

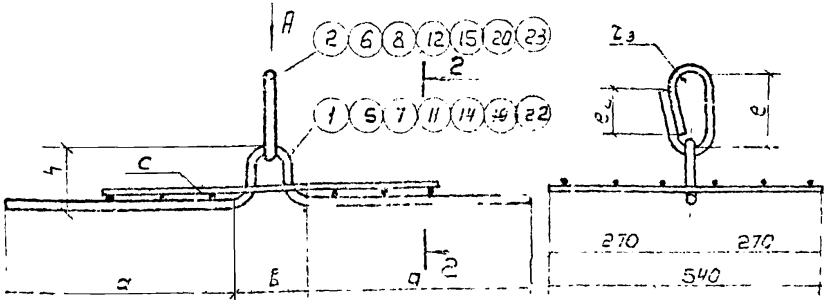

МН-21, 21', 22, 22', 23, 25, 27, 29, 31

2-2

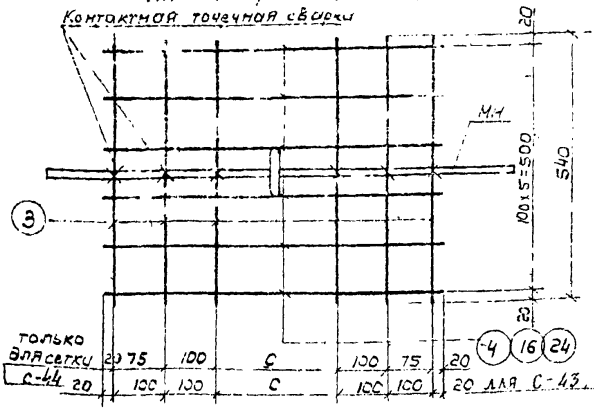

Примечание:
Совместно с данным смотреть листы 30÷32.

Сетки С-43 ÷ С-46

Вид А

ТК	Панели стеновые балочные для прямоугольных сооружений	Серия 3.900-3	
1976	Строповочные петли МН-21÷МН-32	Выпуск 4 Часть 2	Лист 28

г. Москва

Таблица геометрических размеров строповочных петель, мм

Марка изделия	Диаметр ф, мм: петли	кольца	h	a	b	c	ℓ	ℓш	r1	r2	r3
МН-21, МН-21'	12АII	12АII	110	282	124	150	120	60	20	30	30
МН-22, МН-22'	14АII	14АII	110	300	148	150	130	70	30	30	30
МН-23	16АII	16АII	110	398	152	150	140	80	30	30	30
МН-24	16АII	16АII	143	368	152	150	140	80	30	30	30
МН-25	18АII	18АII	138	442	156	150	150	90	30	30	30
МН-26	18АII	18АII	177	389	156	150	150	90	30	30	30
МН-27	20АII	20АII	138	505	190	200	180	100	35	40	40
МН-28	20АII	20АII	193	445	190	200	180	100	35	40	40
МН-29	22АII	22АII	153	555	194	200	190	110	35	40	40
МН-30	22АII	22АII	248	455	194	200	190	110	35	40	40
МН-31	25АII	25АII	154	640	215	250	245	125	35	40	60
МН-32	25АII	25АII	266	535	210	250	245	125	35	40	60

Примечания:

1. Строповочные петли марки МН-21 ÷ МН-32 идентичны петлям выпуска 3 настоящей серии и имеют ту же маркировку.
2. Строповочные петли выполнять из стали горячекатаной периодического профиля класса АII марки 10ГТ.
3. Швы кольца выполнять дуговой сваркой двусторонними швами $\ell = 4d$. Высота шва должна составлять $0{,}25d$, но не менее 4мм, ширина шва – $0{,}5d$, но не менее 12мм. Электроды типа Э-42А
4. Строповочные петли марок МН-21' и МН-22' изготовляются без сеток.
5. Совместно с данным см. листы 29, 31, 32.

Марка изделия		№ поз	Эскиз	Ф мм	Длина мм	Кол-во шт.	Общая длина м	Выборка стали Ф мм	Общая длина м	Всего кг
МН-21	петля	1	см. черт.	12 AII	830	1	0,8	12 AII	1,2	1,1
		2		12 AII	405	1	0,4			
	С-43	3	—	10 AI	540	6	3,2	10 AI	6,7	4,1
		4		10 AI	590	6	3,5			
								Итого:		5,2
МН-22	петля	5	см. черт.	14 AII	875	1	0,9	14 AII	1,3	1,6
		6		14 AII	440	1	0,4			
	С-43	3	—	10 AI	540	6	3,2	10 AI	6,7	4,1
		4		10 AI	590	6	3,5			
								Итого:		5,7
МН-23	петля	7	см. черт.	16 AII	1080	1	1,1	16 AII	1,6	2,5
		8		16 AII	480	1	0,5			
	С-43	3	—	10 AI	540	6	3,2	10 AI	6,7	4,1
		4		10 AI	590	6	3,5			
								Итого:		6,6
МН-24		9	см. черт.	16 AII	1080	1	1,1	5 BI	0,1	0,1
		8		16 AII	480	1	0,5	16 AII	1,6	2,5
		10		5 BI	120	1	0,1	Итого:		2,6
МН-25	С-43 петля	11	см. черт.	18 AII	1220	1	1,2	18 AII	1,7	3,4
		12		18 AII	515	1	0,5			
	С-43	3	—	10 AI	540	6	3,2	10 AI	6,7	4,1
		4		10 AI	590	6	3,5	Итого:		7,5
МН-26		13	см. черт.	18 AII	1190	1	1,2	5 BI	0,1	0,1
		12		18 AII	515	1	0,5	18 AII	1,7	3,4
		10		5 BI	120	1	0,1	Итого:		3,5
МН-22' (без сетки)		5	см. черт.	14 AII	875	1	0,9	5 BI	0,1	0,1
		6		14 AII	440	1	0,4	14 AII	1,3	1,6
		10		5 BI	120	1	0,1	Итого		1,2

ТК Панели стеновые балочные для прямоугольных сооружений. Серия 3.900.1-3

1976 Спецификация и выборка стали МН-21÷МН-26 Выпуск 1 Лист 51

Инв. № подл. | Подпись и дата | Взам. инв. № | Инв. № дубл. | Подпись и дата

г. Москва | Шифр типового проекта | Альбом | Гл. инженер проекта | Гл. специалист | Нач. отд. | Руководитель группы | Разработал | Проверил | Н. контр.

Спецификация и выборка стали на одно изделие

Марка изделия		№№ поз.	Эскиз	Ф мм	Длина мм	Кол-во шт	Общая длина м	Выборка стали: Ф мм	Общая длина м	Всего кг
МН-27	петля	14	см. черт.	20 AII	1360	1	1.4	20 AII	2.0	4.9
		15		20 AII	615	1	0.6			
	С-44	3		10 AI	540	6	3.2	10 AI	6.7	4.1
		16		10 AI	590	6	3.5			
									Итого:	9.0
МН-28		17	см. черт.	20 AII	1345	1	1.4	5 BI	0.2	0.1
		15		20 AII	615	1	0.6	20 AII	2.0	4.9
		18		5 BI	160	1	0.2		Итого:	5.0
МН-29	петля	19	см. черт	22 AII	1480	1	1.5	22 AI	2.2	6.6
		20		22 AII	650	1	0.7			
	С-45	3	—	10 AI	540	6	3.2	10 AI	7.0	4.3
		16		10 AI	640	6	3.8			
									Итого:	10.9
МН-30		21	см. черт.	22 AII	1475	1	1.5	5 BI	0.2	0.1
		20		22 AII	650	1	0.7	22 AII	2.2	6.6
		18		5 BI	160	1	0.2		Итого:	6.7
МН-31	петля	22	см. черт.	25 AII	1660	1	1.7	25 AII	2.5	9.5
		23		25 AII	830	1	0.8			
	С-46	3		10 AI	540	6	3.2	10 AI	7.3	4.5
		24		10 AI	690	6	4.1			
									Итого:	14.1
МН-32		25	см. черт.	25 AII	1670	1	1.7	6 AI	0.2	0.1
		23		25 AII	830	1	0.8	25 AII	2.5	9.6
		26		6 AI	170	1	0.2		Итого.	9.7
МН-21' (без сетки)		1	см. черт.	12 AII	830	1	0.8	5 BI	0.1	0.1
		2		12 AII	405	1	0.4	12 AII	1.2	1.1
		10		5 BI	120	1	0.1		Итого:	1.2

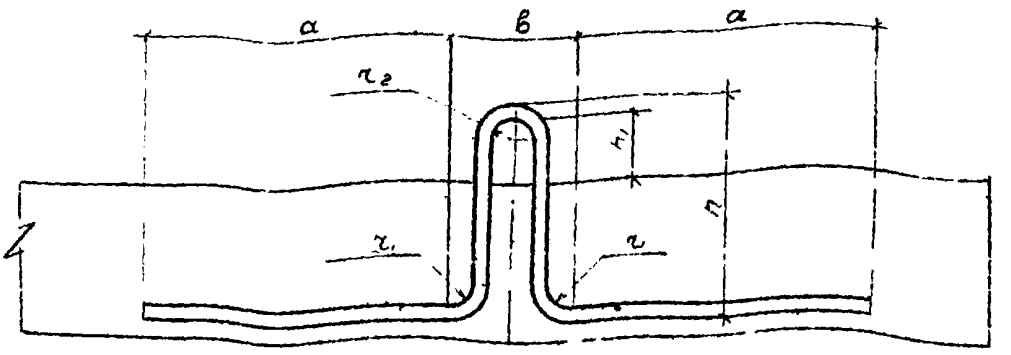

МН-24а, 26а, 28а, 30а, 32а

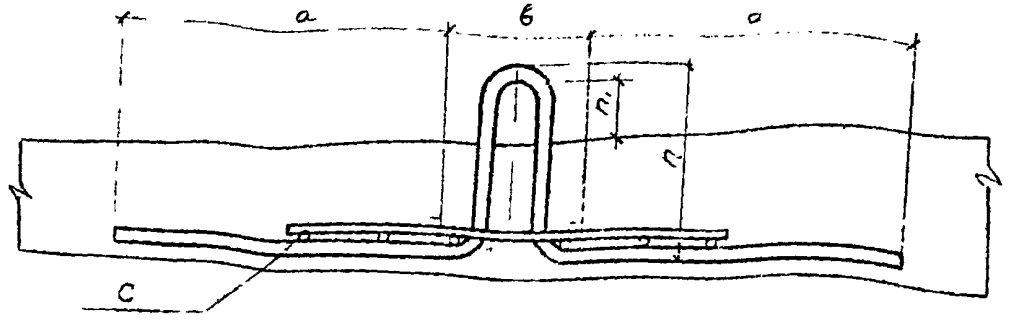

МН-21а, 21'а, 22а, 22'а, 23а 25а, 27а, 29а, 31а

Таблица геометрических размеров (мм)

Марка элемента	ф петли мм	h мм	h₁ мм	Длина заготовки петли мм
1	2	3	4	5
МН-21а, 21'а	12 AII	210	80	1030
МН-22а, 22'а	14 AII	210	80	1076
МН-23а	16 AII	220	80	1290
МН-24а	16 AII	245	80	1280
МН-25а	18 AII	245	80	1430
МН-26а	18 AII	280	80	1390
МН-27а	20 AII	265	100	1710
МН-28а	20 AII	320	100	1600
МН-29а	22 AII	285	105	1750
МН-30а	22 AII	380	105	1750
МН-31а	25 AII	360	175	2100
МН-32а	25 AII	470	175	2110

Примечание:
Величины а; в, r₁ и r₂ принимать по чертежам петли с подающим кольцом (лист 30) за исключением петель МН-31а и МН-32а, где принять r₂ = 60 мм

ТК	Панели стеновые балочные для прямоугольных сооружений	Серия 3.900-3	
1310	Строповочные петли МН-21а – МН-32а. Вариант	Выпуск 1 часть 2	Лист 33

15156-02

gost.e-ecolog.ru