ГОСУДАРСТВЕННЫЙ КОМИТЕТ СОВЕТА МИНИСТРОВ СССР
ПО ДЕЛАМ СТРОИТЕЛЬСТВА
/ГОССТРОЙ СССР/

ТИПОВЫЕ МОНТАЖНЫЕ ДЕТАЛИ
ОДНОЭТАЖНЫХ ПРОМЫШЛЕННЫХ ЗДАНИЙ

СОПРЯЖЕНИЯ ПЛИТ ПОКРЫТИЯ С НЕСУЩИМИ КОНСТРУКЦИЯМИ ПРИ СКАТНОЙ КРОВЛЕ

ТДМ-4-13/2

ДЕТАЛИ ПРИ ШАГЕ СТРОПИЛЬНЫХ КОНСТРУКЦИЙ 12м

9932-03

ЦЕНТРАЛЬНЫЙ ИНСТИТУТ ТИПОВЫХ ПРОЕКТОВ
МОСКВА

gost.e-ecolog.ru

ГОСУДАРСТВЕННЫЙ КОМИТЕТ СОВЕТА МИНИСТРОВ СССР
ПО ДЕЛАМ СТРОИТЕЛЬСТВА
/ГОССТРОЙ СССР/

ТИПОВЫЕ МОНТАЖНЫЕ ДЕТАЛИ ОДНОЭТАЖНЫХ ПРОМЫШЛЕННЫХ ЗДАНИЙ

СОПРЯЖЕНИЯ ПЛИТ ПОКРЫТИЯ С НЕСУЩИМИ КОНСТРУКЦИЯМИ ПРИ СКАТНОЙ КРОВЛЕ

ТДМ-4-13/2

ДЕТАЛИ ПРИ ШАГЕ СТРОПИЛЬНЫХ КОНСТРУКЦИЙ 12м

РАЗРАБОТАНЫ:
ЦНИИПРОМЗДАНИЙ
И ПРОМСТРОЙПРОЕКТОМ

УТВЕРЖДЕНЫ
И ВВЕДЕНЫ В ДЕЙСТВИЕ С 1.X-68г.
Госстроем СССР
Постановление № 73 от 13.VIII-68г.

ЦЕНТРАЛЬНЫЙ ИНСТИТУТ ТИПОВЫХ ПРОЕКТОВ
МОСКВА

Белкин	Дрыгин	Штейнер
Зам. гл. инж. ин-та	Нач. отдела	Гл. инж. пр.
ПРОМСТРОЙ-ПРОЕКТ		
Сергеев	Выжигин	Петров
Гл. инж. ин-та	Нач. отдела	Гл. инж. пр.
ЦНИИ-ПРОМЗДАНИЙ		

1968 Сопряжения плит покрытия с несущими конструкциями при скатной кровле ТДМ-4-13/2

Содержание

		Стр.
	Пояснительная записка	3
Деталь 1	Крепление плиты покрытия к ферме по крайнему ряду колонн у торца	4
Деталь 2 Деталь 2а	Крепление плит покрытия к ферме по крайнему ряду колонн	5
Деталь 3	Крепление плит покрытия к фермам по крайнему ряду колонн у поперечного т.ш.	6
Деталь 4	Крепление плит покрытия к фермам по среднему ряду колонн у торца	7
Деталь 5 Деталь 5а	Крепление плит покрытия к фермам по среднему ряду колонн	8
Деталь 6	Крепление плит покрытия к фермам по среднему ряду колонн у поперечного т.ш.	9
Деталь 7	Крепление плит покрытия к ферме у торца	10
Деталь 8 Деталь 8а	Крепление плит покрытия к ферме	11
Деталь 9	Крепление плит покрытия к фермам у поперечного т.ш.	12
Деталь 10а Деталь 10б	Заполнение швов между плитами	13
Деталь 10в Деталь 10г	Заполнение швов между плитами	14

ПОЯСНИТЕЛЬНАЯ ЗАПИСКА

I. В состав серий ТДМ входят рабочие чертежи типовых монтажных деталей промышленных зданий предприятий различных отраслей промышленности и складов различного назначения.

2. В настоящем альбоме ТДМ-4-I3/2 помещены типовые детали сопряжения плит покрытия с фермами по серии ПК-0I-I29/67.

3. Чертежи типовых деталей предназначены для непосредственного использования на строительстве и включаются в состав проектной документации в полном их объеме или в виде отдельных листов, примененных в данном проекте.

4. Область применения типовых монтажных деталей соответствует "Указаниям по применению рабочих чертежей типовых монтажных деталей" /серия ТДМ-0, дополнение к выпуску I/, являющимся подсобным материалом при разработке проектов зданий. В соответствии с "Указаниями" производится также и маркировка монтажных деталей в проекте. "Указания" (серия ТДМ-0, дополнение к выпуску I) распространяются институтом Промстройпроект.

5. Стальные элементы для сопряжения сборных конструкций каркаса /марки с буквами МК/ приведены в сериях ПК-0I-I28 и ПК-0I-I28 дополнение I.

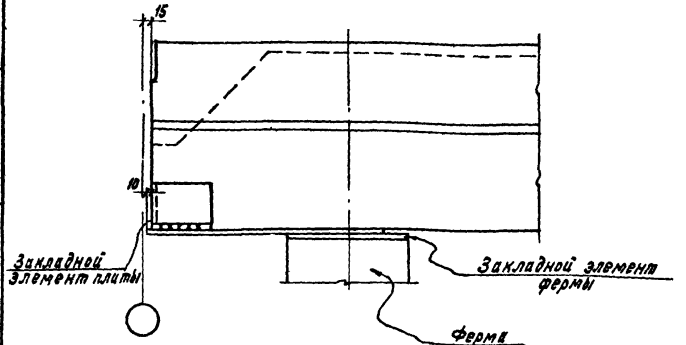

1-1

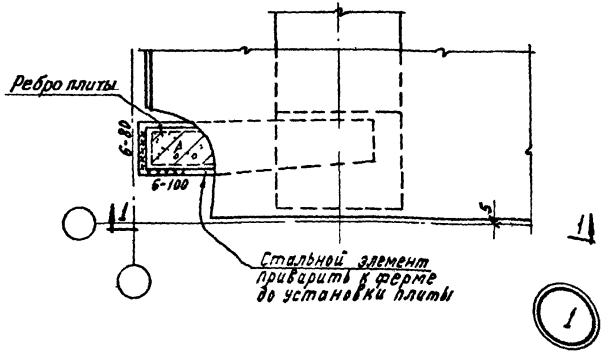

Нач. отдела	Гл. инж. пр.	Рук. гр. инж.	Проектпроект
Дрыгин	Мирер	Штейнер	
Вдовиздин	Петров	Пурре	
Нач. отдела	Гл. инж. пр-та	Рук. группы	
ЦНИИ промзданий			

ТДМ 1968	Крепление плиты покрытия к ферме по крайнему ряду колонн у торца	ТДМ-4-13/2
		Деталь 1

9932-03

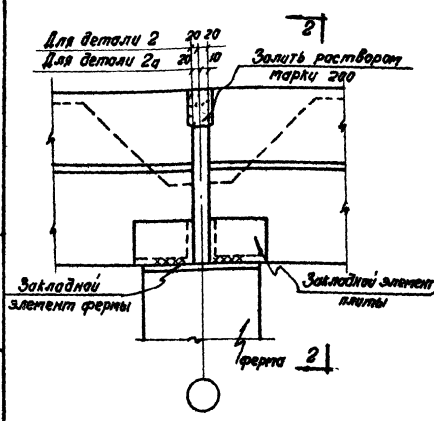

1-1

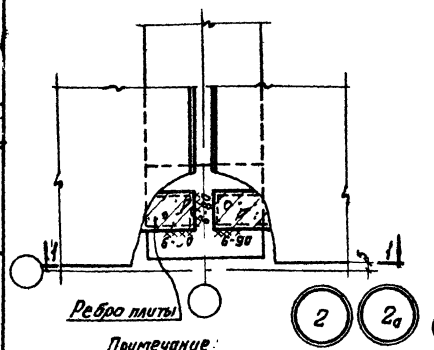

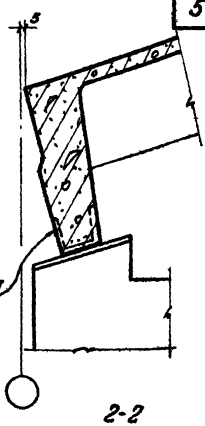

2-2

Для пролета 18 м

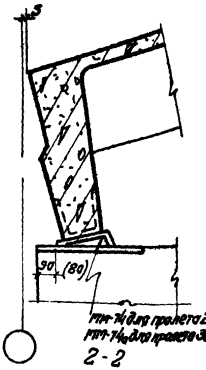

2-2

Для пролетов 24 и 30 м

Примечание:

На разрезе 2-2, для пролетов 24 и 30 м, размер в скобках дан для пролета 30 м.

ТДМ 1988	Крепление плит покрытия к ферме по крайнему ряду колонн	ТДМ-4-13/2	
		Деталь	2; 2а

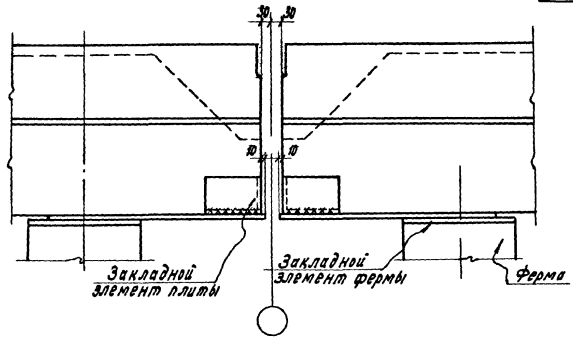

1—1

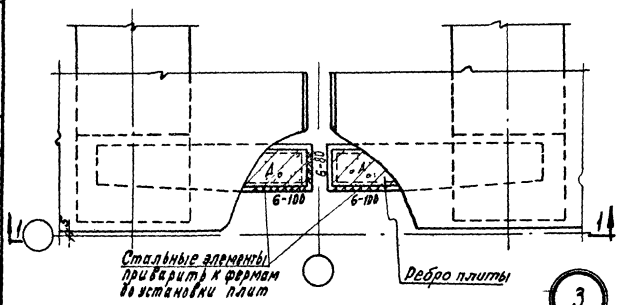

3

ТДМ 1968	Крепление плит покрытия к фермам по крайнему ряду колонн у поперечного т.ш.	ТДМ-4-13/г Деталь 3

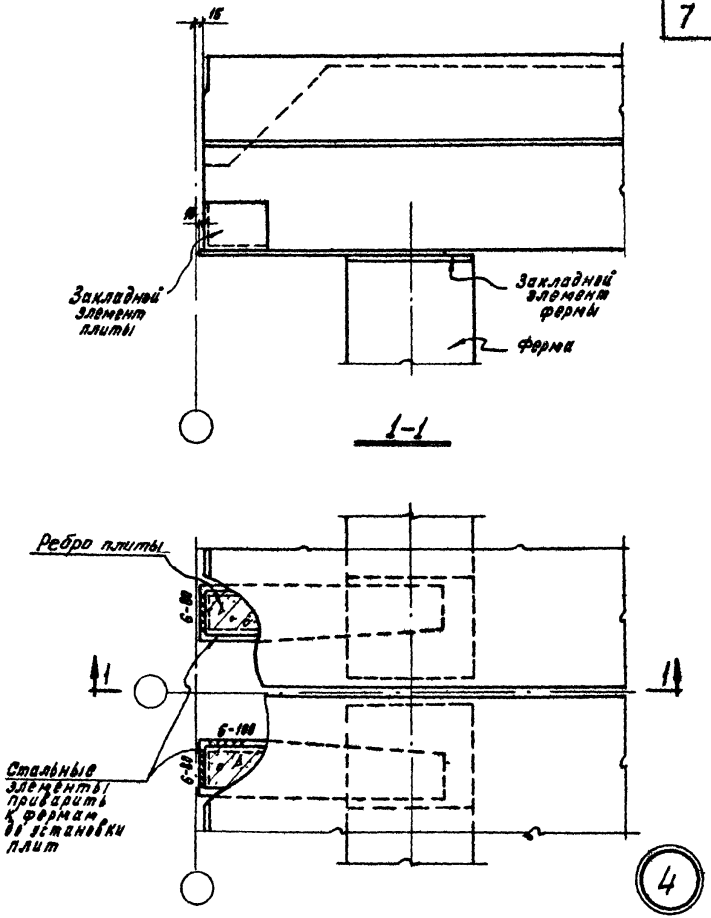

Нач. отдела	Выжигин	Нач. отдела	Дрыгин
Гл. инж. пр-та	Петров	Гл. инж. пр.	Мирер
Рук. группы	Пуфре	Рук. гр. инж.	Штейнер
ЦНИИ промзданий		Проистрой-проект	

ТДМ	Крепление плит покрытия к фермам по среднему ряду колонн у торца	ТДМ-4-13/2	
1968		Деталь	4

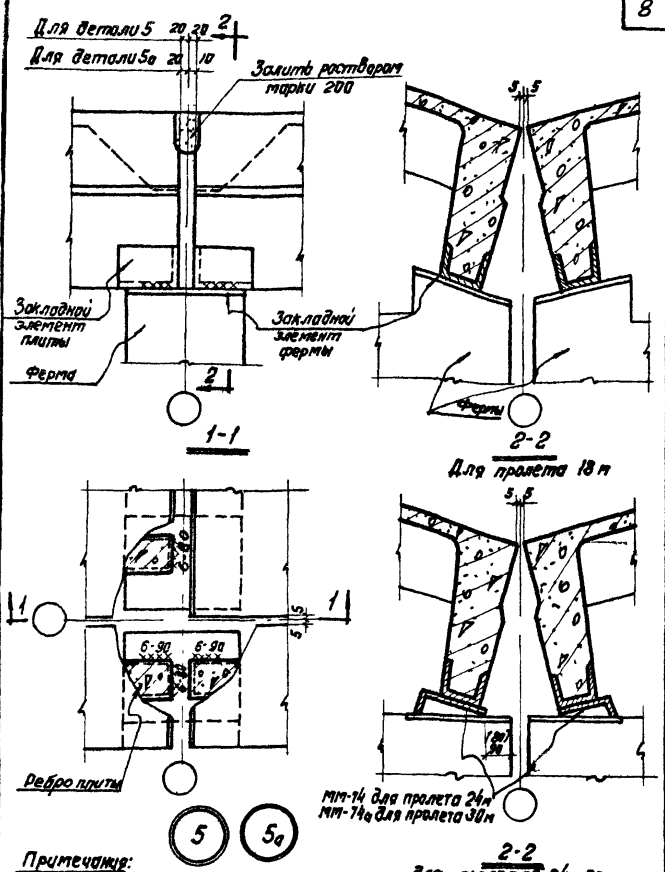

Примечания:

1. На плане показан опорный узел фермы пролетом 18 м.
2. На разрезе 2-2 для пролетов 24 и 30 м размер в скобках дан для пролета 30 м.

Нач. отдела	Гл. инж. пр	Рук. гр. инж.	Дрыгин
Гл. инж. пр	Рук. гр. инж.		Мирер
Рук. группы			Штейнер
Нач. ОТК-1	Гл. инж. пр-та	Рук. группы	Выжигин
			Петров
			Пурро
ЦНИИ промзданий	1968	ТДМ	Крепление плит покрытия к фермам по среднему ряду колонн
		ТДМ-4-15/2	Деталь 5;5а

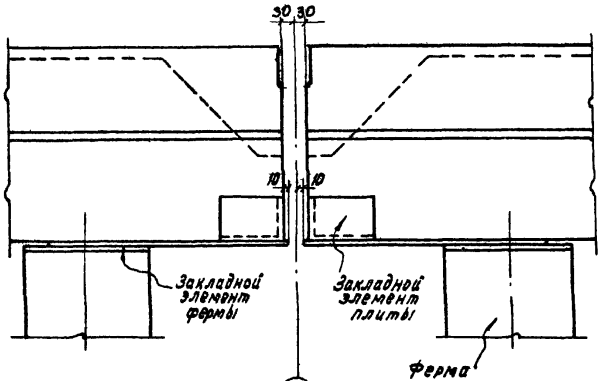

1-1

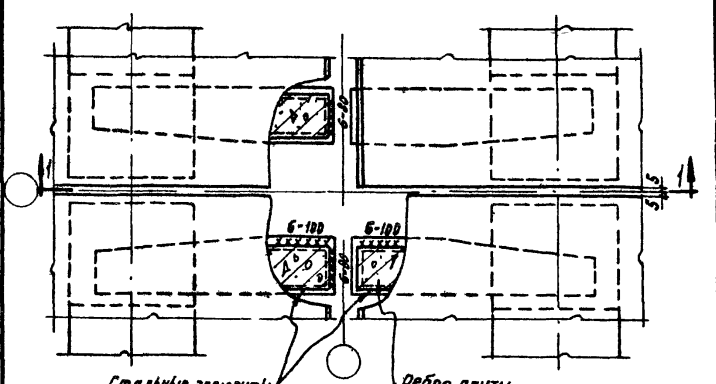

6

ТДМ 1968	Крепление плит покрытия к фермам по среднему ряду колонн и поперечного т.ш.	ТДМ-4-13/2	
		Деталь	6

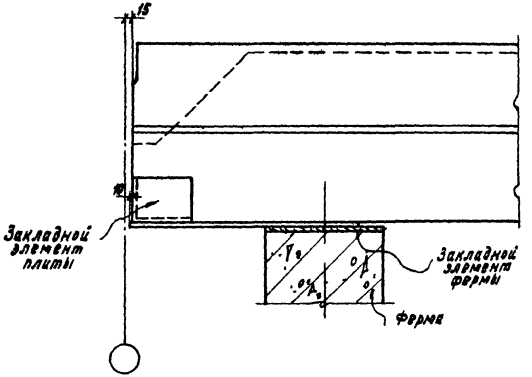

1–1

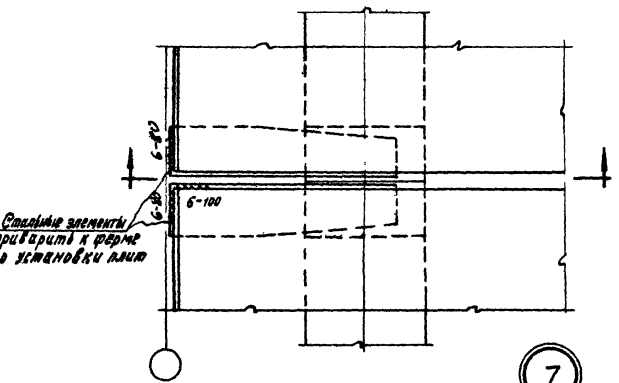

7

ТДМ 1968	Крепление плит покрытия к ферме у торца	ТДМ-4-13/2 Деталь 7

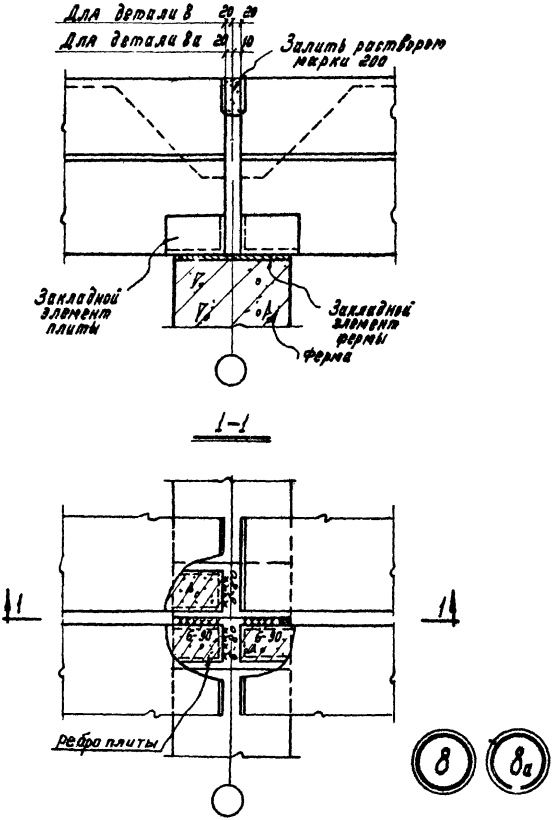

Нач. отдела	Гл. инж. пр.	Рук. гр. инж.	Дрыгин
			Мирер
			Штейнер
Проектный проект			
Нач. отдела	Гл. инж. пр-та	Рук. группы	Выжигин
			Петров
			Пурре
ЦНИИ промзданий			

ТДМ	Крепление плит покрытия к ферме	ТДМ-4-13/2	
1968		Деталь	8;8а

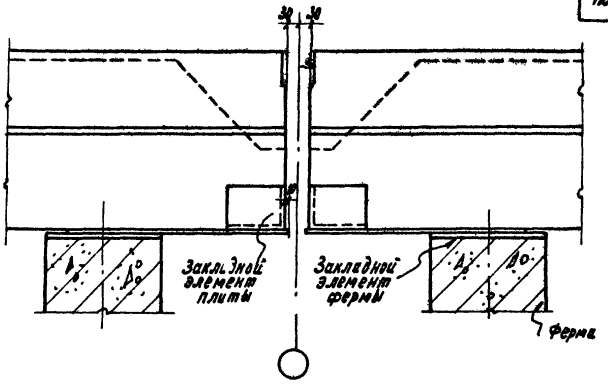

1–1

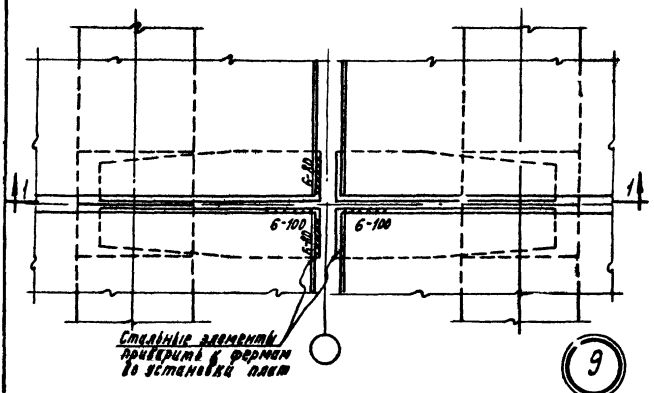

9

ТДМ 1968	Крепление плит покрытия к фермам у поперечного т. ш.	ТДМ-4-19/2 Деталь 9

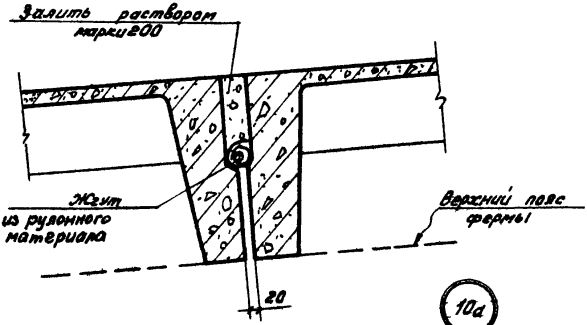

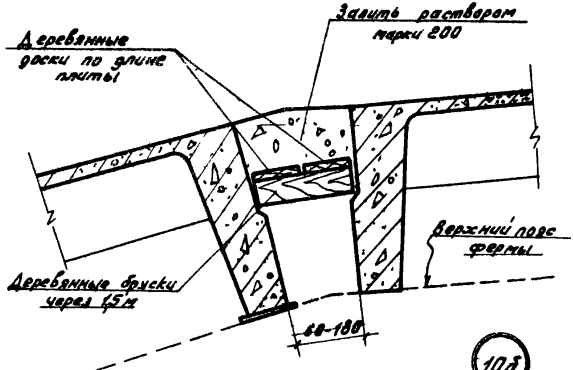

Нач. отдела	Гл. инж. пр.	Рук. гр. инж.	Трансстройпроект
Выжигин	Петров	Пугге	
Нач. отдела	Гл. инж. пр.	Рук. гр. инж.	
Ингин	Мирер	Штейнер	

ЦНИИ Промзданий

ТДМ 1968

Заполнение швов между плитами

ТДМ-4-13/2

Детали 10а, 10б

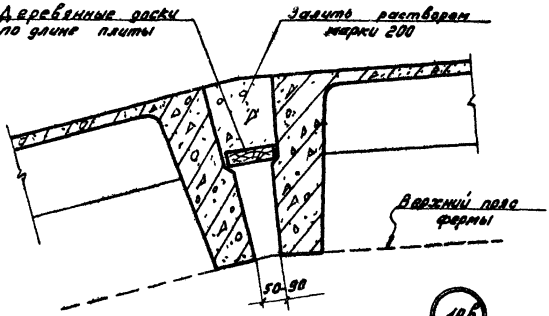

10б

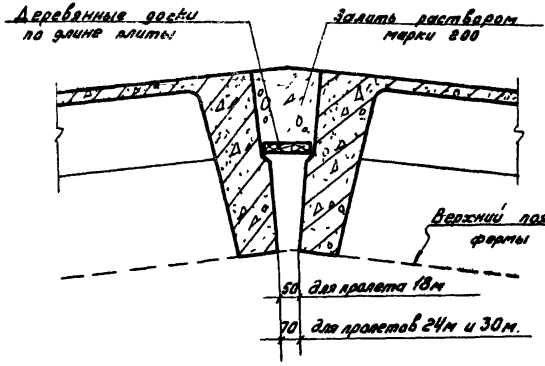

10г

gost.e-ecolog.ru

ТДМ 1968	Заполнение швов между плитами	ТДМ-4-13/2
		Детали 10 и 10г