ГОСУДАРСТВЕННЫЙ КОМИТЕТ СОВЕТА МИНИСТРОВ СССР
ПО ДЕЛАМ СТРОИТЕЛЬСТВА
/ГОССТРОЙ СССР/

ТИПОВЫЕ МОНТАЖНЫЕ ДЕТАЛИ
ОДНОЭТАЖНЫХ ПРОМЫШЛЕННЫХ ЗДАНИЙ

СОПРЯЖЕНИЯ ПЛИТ ПОКРЫТИЯ С НЕСУЩИМИ КОНСТРУКЦИЯМИ ПРИ СКАТНОЙ КРОВЛЕ

ТДМ-4-11/2

ДЕТАЛИ ПРИ ШАГЕ СТРОПИЛЬНЫХ КОНСТРУКЦИЙ 6 М

9932-01

ЦЕНТРАЛЬНЫЙ ИНСТИТУТ ТИПОВЫХ ПРОЕКТОВ
МОСКВА

gost.e-ecolog.ru

ГОСУДАРСТВЕННЫЙ КОМИТЕТ СОВЕТА МИНИСТРОВ СССР
ПО ДЕЛАМ СТРОИТЕЛЬСТВА
/ГОССТРОЙ СССР/

ТИПОВЫЕ МОНТАЖНЫЕ ДЕТАЛИ ОДНОЭТАЖНЫХ ПРОМЫШЛЕННЫХ ЗДАНИЙ

СОПРЯЖЕНИЯ ПЛИТ ПОКРЫТИЯ С НЕСУЩИМИ КОНСТРУКЦИЯМИ ПРИ СКАТНОЙ КРОВЛЕ

ТДМ-4-11/2

ДЕТАЛИ ПРИ ШАГЕ СТРОПИЛЬНЫХ КОНСТРУКЦИЙ 6 М

РАЗРАБОТАНЫ:
ЦНИИПРОМЗДАНИЙ
И ПРОМСТРОЙПРОЕКТОМ

УТВЕРЖДЕНЫ
И ВВЕДЕНЫ В ДЕЙСТВИЕ С 1.X-68Г.
ГОССТРОЕМ СССР
ПОСТАНОВЛЕНИЕ № 73 ОТ 13.VIII-68Г.

ЦЕНТРАЛЬНЫЙ ИНСТИТУТ ТИПОВЫХ ПРОЕКТОВ
МОСКВА

Гл. инж. ин-та		
Нач. отдела	Сергеев	Балкина
Гл. инж. пр.	Выжигин	Крыгин
ЦНИИ промзданий	Петров	Штейнер
	Зам. гл. инж. ин-та	
	Нач. отдела	
	Гл. инж. пр.	
	ПРОМСТРОЙ-проект	

1968 Сопряжения плит покрытия с несущими конструкциями при скатной кровле ТДМ-4-II/2

Содержание

		Стр.
	Пояснительная записка	3
Деталь I	Крепление плиты покрытия к ферме по крайнему ряду колонн у торца	4
Деталь 2 Деталь 2а	Крепление плит покрытия к ферме по крайнему ряду колонн	5
Деталь 3	Крепление плит покрытия к фермам по крайнему ряду колонн у поперечного т.ш.	6
Деталь 4	Крепление плит покрытия к фермам по среднему ряду колонн у торца	7
Деталь 5 Деталь 5а	Крепление плит покрытия к фермам по среднему ряду колонн	8
Деталь 6	Крепление плит покрытия к фермам по среднему ряду колонн у поперечного т.ш.	9
Деталь 7	Крепление плит покрытия к ферме у торца	I0
Деталь 8 Деталь 8а	Крепление плит покрытия к ферме	II
Деталь 9	Крепление плит покрытия к фермам у поперечного т.ш.	I2
Деталь I0а Деталь I0б	Заполнение швов между плитами	I3
Деталь I0в Деталь I0г	Заполнение швов между плитами	I4

ПОЯСНИТЕЛЬНАЯ ЗАПИСКА

I. В состав серий ТДМ входят рабочие чертежи типовых монтажных деталей промышленных зданий предприятий различных отраслей промышленности и складов различного назначения.

2. В настоящем альбоме ТДМ-4-II/2 помещены типовые детали сопряжения плит покрытия с фермами по серии ПК-0I-I29/67.

3. Чертежи типовых деталей предназначены для непосредственного использования на строительстве и включаются в состав проектной документации в полном их объеме или в виде отдельных листов, примененных в данном проекте.

4. Область применения типовых монтажных деталей соответствует "Указаниям по применению рабочих чертежей типовых монтажных деталей" (серия ТДМ-0, дополнение к выпуску I), являющимся подсобным материалом при разработке проектов зданий. В соответствии с "Указаниями" производится также и маркировка монтажных деталей в проекте. "Указания" (серия ТДМ-0, дополнение к выпуску I) распространяются институтом Промстройпроект.

5. Стальные элементы для сопряжения сборных конструкций каркаса (марки с буквами ММ) - приведены в сериях ПК-0I-I28 и ПК-0I-I28 дополнение I.

Зам. гл. инж. Белкин
Нач. отдела Дрыгин
Гл. инж. пр. Штейнер
Промстройпроект
Гл. инженер Сергеев
Нач. отдела Выжигин
Гл. инж. пр-та Петров
Гл. арх. пр-та Никитин
ЦНИИ промзданий

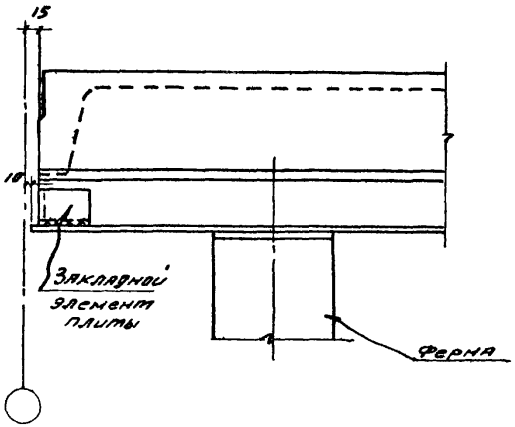

1-1

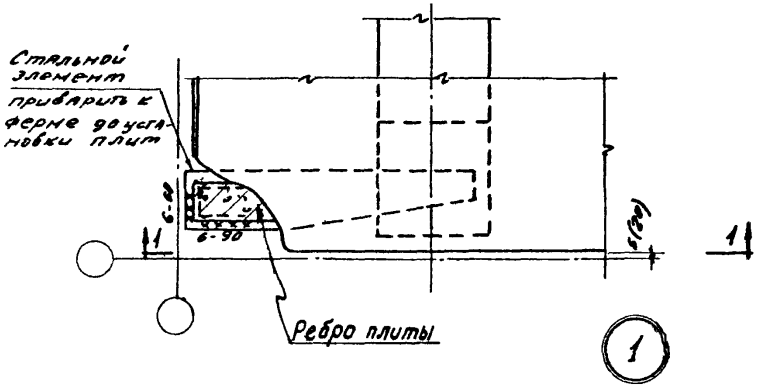

1

Примечание.

1. Размер В скобках относится к плите с наклонными ребрами

Нач. отдела	Гл. инж. пр.	Рук. группы	ЦНИИ промзданий	ТДМ 1968	Крепление плиты покрытия к ферме по крайнему ряду колонн у торца	ТДМ-4-111/2	Деталь 1

9932-01 5

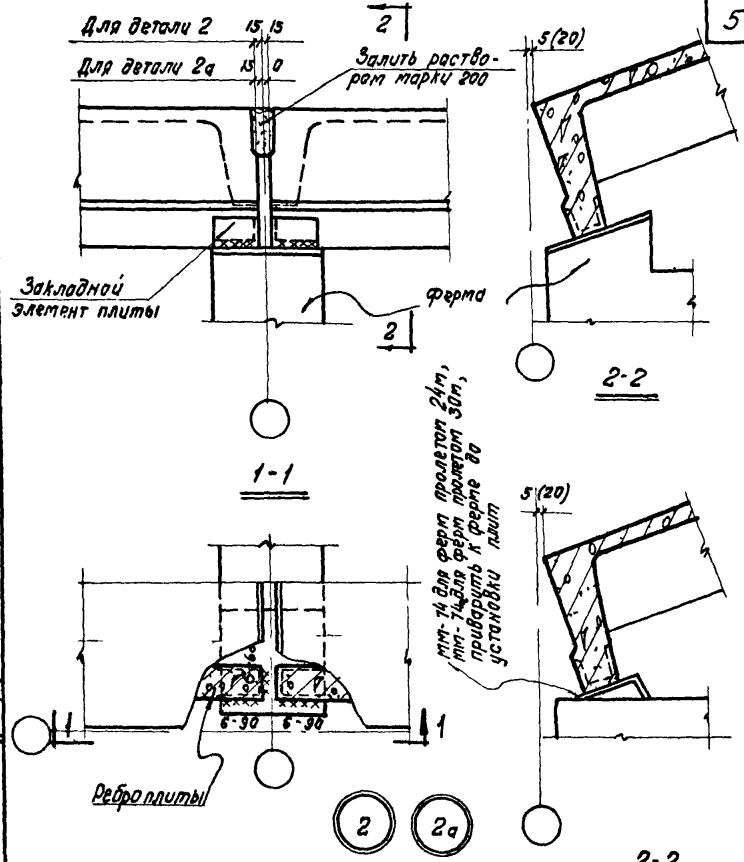

Примечание.

Размеры в скобках относятся к плитам с наклонными ребрами

ТДМ	Крепление плит покрытия к ферме по крайнему ряду колонн	ТДМ-4-11/2	
1968		Детали	2; 2а

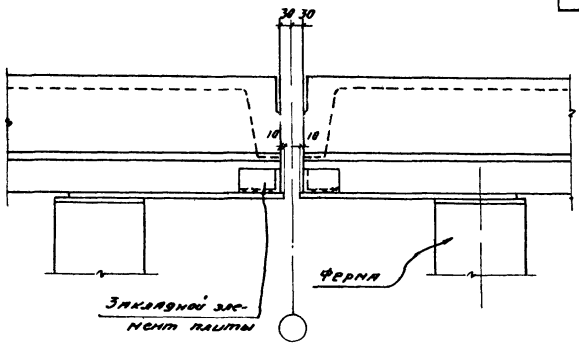

1-1

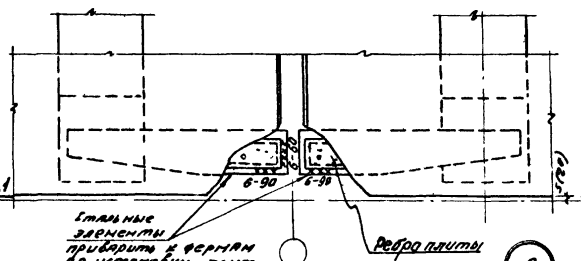

ТДМ 1988	Крепление плит покрытия к фермам по крайнему ряду колонн у поперечного т.ш.	ТДМ-4-11/2	
		Деталь	3

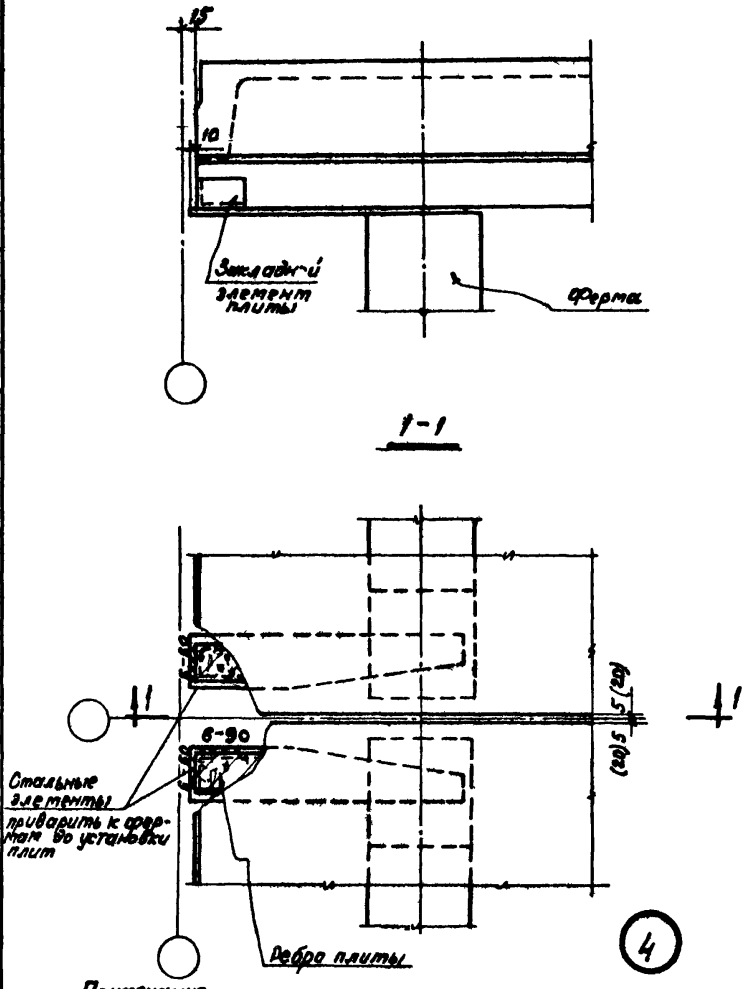

Примечание

Размеры в скобках относятся к плитам с наклонными ребрами.

Нач. отдела	Дрыгин		
Гл. инж. пр.	Мирер		
Рук. гр. инж.	Штейнер		
Промстройпроект			
Вышигин			
Петров			
Пурре			
Нач. отдела			
Гл. инж. пр.			
Рук. группы			
ЦНИИ промзданий			

ТДМ	Крепление плит покрытия к фермам по среднему ряду колонн у торца	ТДМ-4-11/2	
1968		Деталь	4

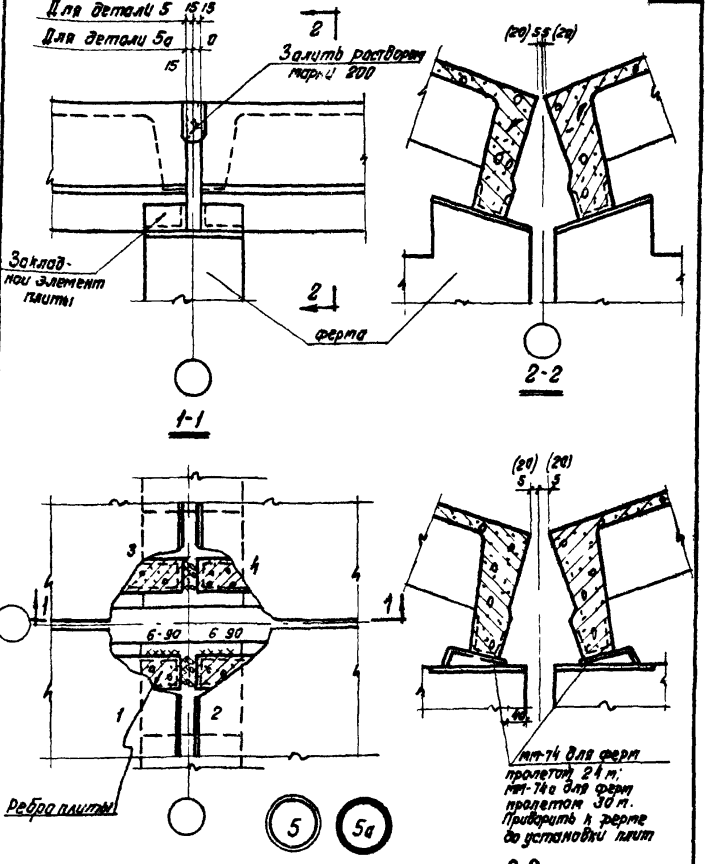

Примечания

Размеры в скобках относятся к плитам с наклонными ребрами

ТДМ	Крепление плит покрытия к фермам по среднему ряду колонн	ТДМ-4-П/2	
1968		Детали	5; 5а

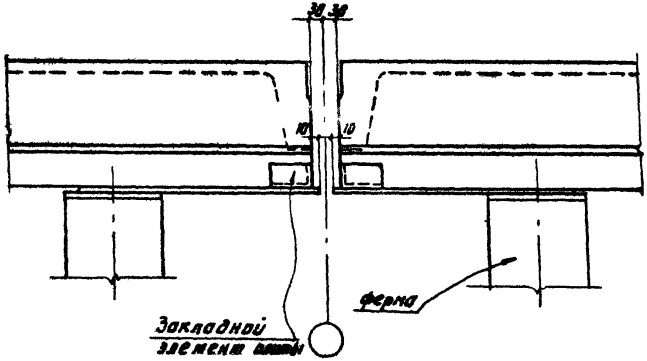

1-1

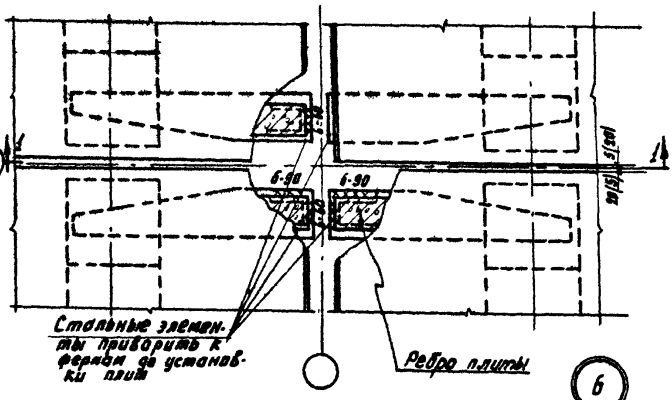

6

Примечание:
Размеры в скобках относятся к плитам с наклонными ребрами.

ТДМ	Крепление плит покрытия к фермам по среднему ряду колонн у поперечного т.ш.	ТДМ-411/2	
1968		ДЕТАЛЬ	6

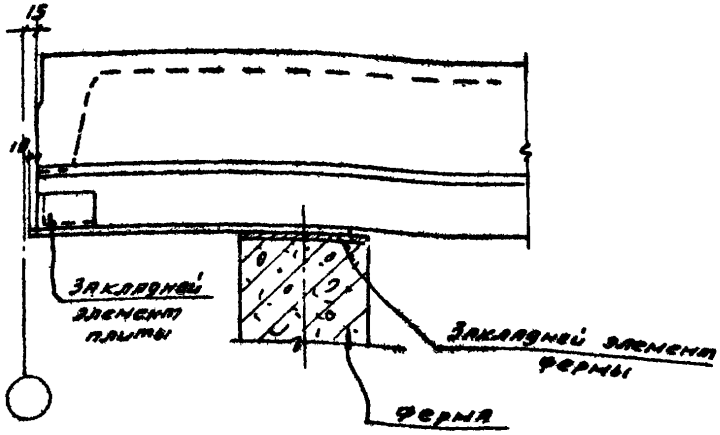

1-1

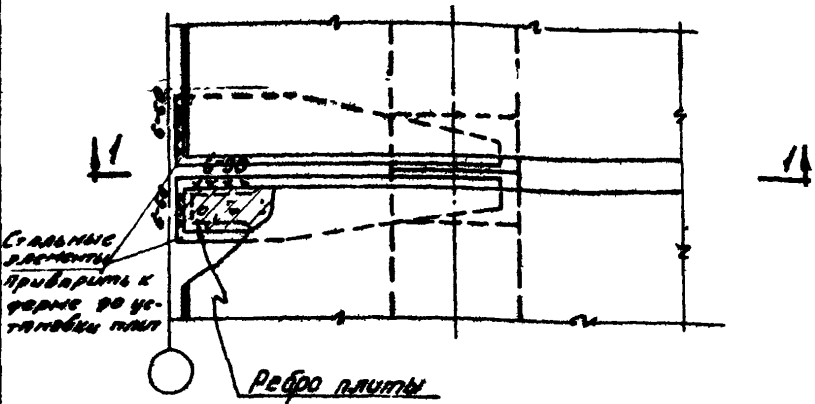

7

ТДМ 1986

Крепление плит покрытия к ферме у торца

ТДМ-4-11/2

Деталь 7

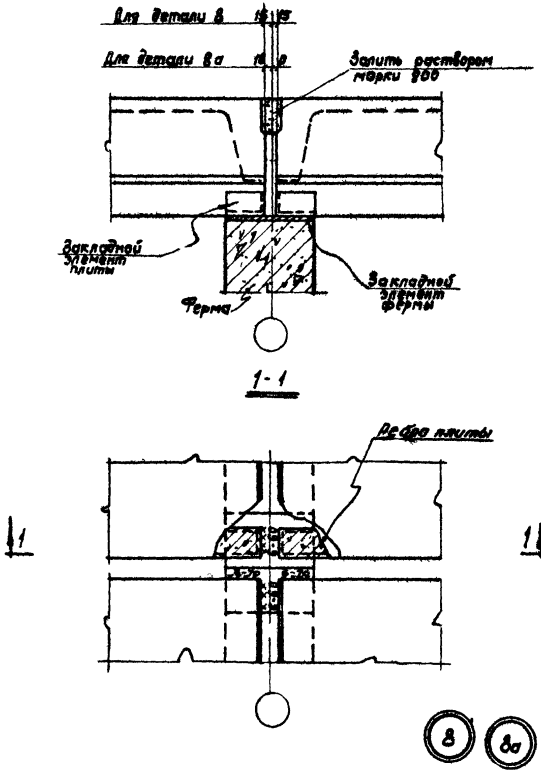

Нач. отдела	Гл. инж. пр.	Рук. гр. инж.	Дрыгин
			Мирер
			Штейнер
Промстройпроект			
Выжигин	Петров	Пурре	
Нач. отдела	Гл. инж. пр.	Рук. гр. инж.	
ЦНИИ промзданий			

ТДМ	Крепление плит покрытия к ферме	ТДМ-4-11/2	
1968		Детали	8;8а

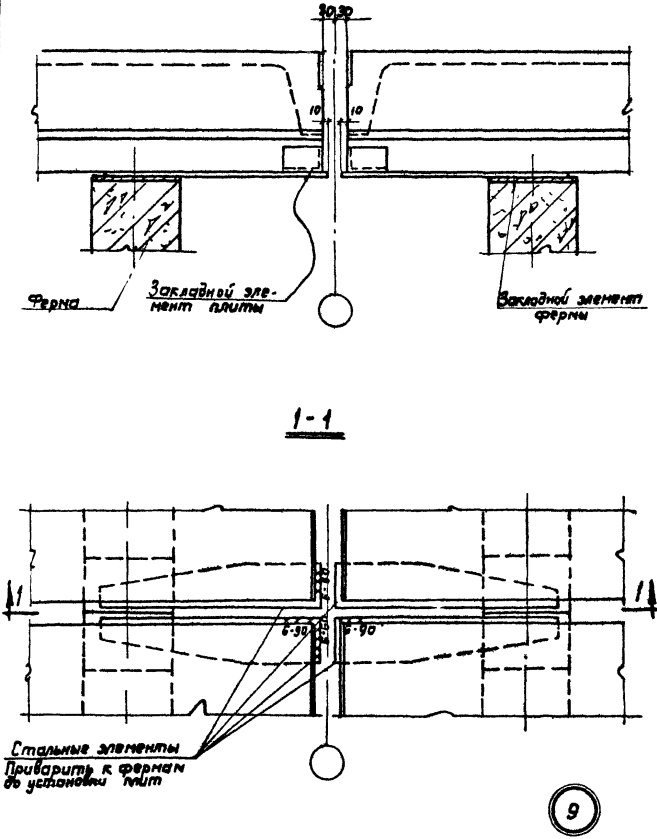

Дрыгин	Мирер	Штейнер	
Нач. отдела	Гл. инж. пр.	Рук. гр. инж.	
Промотрой-проект			
Выжигин	Петров	Пурре	
Нач. отдела	Гл. инж. пр.	Рук. гр. инж.	
ЦНИИ промзданий			

ТДМ	Крепление плит покрытия к фермам у поперечного т.ш.	ТДМ-4-11/2	
1968		Деталь	9

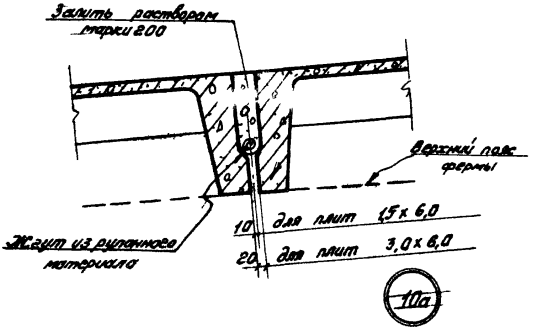

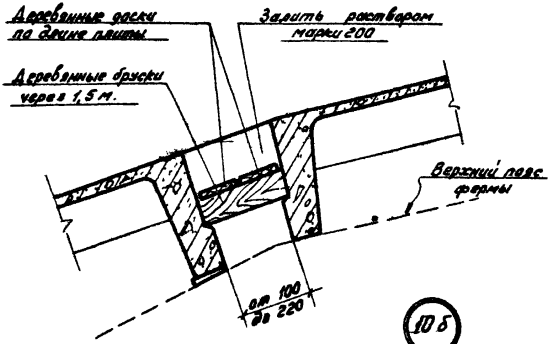

ЦНИИ Промзданий	Нач. отдела	Выдержин	Инженер
	Гл. инж. пр.	Петров	Штейнер
	Рук. гр. инж.	Кривицкая	
	Рук. гр. инж.		
	Гл. инж. пр.		
	Рук. гр. инж.		

Промстройпроект

ТДМ 1968	Заполнение швов между плитами	ТДМ-4-11/2	
		Лист	10а; 10б

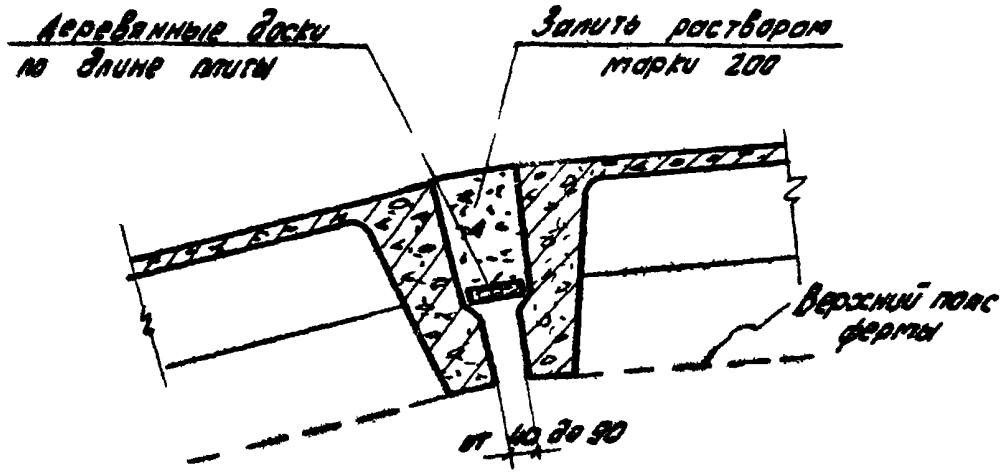

10б

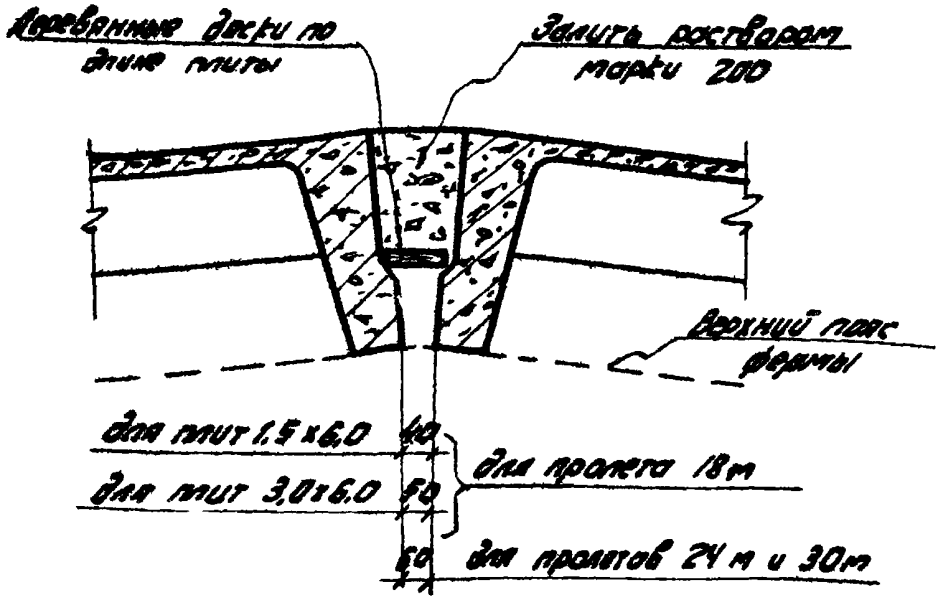

10г

gost.e-ecolog.ru

ТДМ 1968	Заполнение швов между плитами	ТДМ-4-11/2	
		Детали	10б, 10г

9932-01