ГОСУДАРСТВЕННЫЙ КОМИТЕТ СОВЕТА МИНИСТРОВ СССР
ПО ДЕЛАМ СТРОИТЕЛЬСТВА
/ГОССТРОЙ СССР/

ТИПОВЫЕ МОНТАЖНЫЕ ДЕТАЛИ
ОДНОЭТАЖНЫХ ПРОМЫШЛЕННЫХ ЗДАНИЙ

СОПРЯЖЕНИЯ НЕСУЩИХ КОНСТРУКЦИЙ ПОКРЫТИЯ С КОЛОННАМИ И СВЯЗЯМИ ПО ПОКРЫТИЮ ПРИ СКАТНОЙ КРОВЛЕ

ТДМ-3-13/2

ДЕТАЛИ ПРИ ШАГЕ СТРОПИЛЬНЫХ КОНСТРУКЦИЙ 12м

9931-03

ЦЕНТРАЛЬНЫЙ ИНСТИТУТ ТИПОВЫХ ПРОЕКТОВ
МОСКВА

gost.e-ecolog.ru

ГОСУДАРСТВЕННЫЙ КОМИТЕТ СОВЕТА МИНИСТРОВ СССР
ПО ДЕЛАМ СТРОИТЕЛЬСТВА
/ГОССТРОЙ СССР/

ТИПОВЫЕ МОНТАЖНЫЕ ДЕТАЛИ
ОДНОЭТАЖНЫХ ПРОМЫШЛЕННЫХ ЗДАНИЙ

СОПРЯЖЕНИЯ НЕСУЩИХ КОНСТРУКЦИЙ ПОКРЫТИЯ С КОЛОННАМИ И СВЯЗЯМИ ПО ПОКРЫТИЮ ПРИ СКАТНОЙ КРОВЛЕ

ТДМ-3-13/2

ДЕТАЛИ ПРИ ШАГЕ СТРОПИЛЬНЫХ КОНСТРУКЦИЙ 12м

Гл. инж. ин-та		
Нач. отдела	Сергеев	
Гл. инж. пр.	Быжигин	
	Петров	
ЦНИИПРОМЗДАНИЙ		
Зам. гл. инж. ин-та	Белкин	
Нач. отдела	Дрыгин	
Гл. инж. пр.	Штейнер	
ПРОМСТРОЙПРОЕКТ		

РАЗРАБОТАНЫ:
ЦНИИПРОМЗДАНИЙ
и ПРОМСТРОЙПРОЕКТОМ

УТВЕРЖДЕНЫ
и ВВЕДЕНЫ В ДЕЙСТВИЕ с 1.X-68г.
Госстроем СССР
Постановление № 73 от 13.VIII-68г

ЦЕНТРАЛЬНЫЙ ИНСТИТУТ ТИПОВЫХ ПРОЕКТОВ
МОСКВА

I968	Сопряжения несущих конструкций покрытия с колоннами и связями по покрытию при скатной кровле	ТДМ-3-I3/2

Содержание

		Стр.
	Пояснительная записка	4
Деталь I	Крепление стропильной фермы к колонне крайнего ряда при привязке "0"	5
Деталь 2	Крепление стропильной фермы к колонне крайнего ряда при привязке "250"	6
Деталь 3	Крепление стропильных ферм к колонне среднего ряда	7
Деталь I2 Деталь I3	Крепление распорки и крестовой связи к ферме в пределах фонаря	8
Деталь I4	Крепление крестовой связи к ферме в пределах фонаря	9
Деталь I4а	Крепление крестовой связи к ферме в пределах фонаря	I0
Деталь I5	Крепление крестовой связи в пределах фонаря	II
Деталь I6а	Крепление стального элемента к ферме у торца или у поперечного т.ш.	I2
Деталь I6б	Крепление стального элемента к ферме у торца или у поперечного т.ш.	I3
Деталь I7	Крепление стальных элементов к ферме у торца или у поперечного т.ш.	I4
Деталь I8 Деталь I8р	Крепление стальных элементов к ферме у торца	I5
Деталь I9	Крепление стальных элементов к ферме у торца или у поперечного т.ш.	I6
Деталь 20	Крепление стальных элементов к ферме у торца или у поперечного т.ш.	I7
Деталь 2I Деталь 2Iа	Крепление стальных элементов к ферме у торца или у поперечного т.ш.	I8

		Стр.
Деталь 22р	Крепление стальных элементов к ферме у торца	I9
Деталь 23а	Крепление стальных элементов к ферме у торца	20
Деталь 34 Деталь 34б	Крепление колонны торцевого фахверка к стропильной ферме	2I
Деталь 35 Деталь 35а Деталь 35б Деталь 35д	Крепление колонны торцевого фахверка к стропильной ферме	22
Деталь 36д Деталь 36и	Крепление колонны торцевого фахверка к стропильной ферме	23
Деталь 37 Деталь 37а Деталь 37б Деталь 37в Деталь 37и Деталь 37к	Крепление колонны торцевого фахверка к строительной ферме	24
Деталь 37м	Крепление колонны торцевого фахверка к стропильной ферме	25
Деталь 39 Деталь 39б	Крепление колонны продольного фахверка к плите покрытия при привязке "0" и Н=4,8 и 6,0 м	26
Деталь 40б Деталь 40в	Крепление колонны продольного фахверка к плите покрытия при привязке "0" и Н=7,2; 8,4; 9,6; I4,4; I6,2; I8,0 м	27
Деталь 4Iа	Крепление колонны продольного фахверка к плите покрытия при привязке "0" и Н=I0,8 и I2,6 м	28
Деталь 42а	Крепление колонны продольного фахверка к плите покрытия при привязке "250" и Н=8,4; 9,6; I4,4; I6,2; I8,0 м	29
Деталь 43а	Крепление колонны продольного фахверка к плите покрытия при привязке "250" и Н= I0,8 и I2,6 м	30

ПОЯСНИТЕЛЬНАЯ ЗАПИСКА

I. В состав серий ТДМ входят рабочие чертежи типовых монтажных деталей промышленных зданий предприятий различных отраслей промышленности и складов различного назначения.

2. В настоящем альбоме ТДМ-3-I3/2 помещены типовые детали сопряжения несущих конструкций покрытия с колоннами и связями по покрытию при фермах и связях по серии ПК-0I-I29/67.

3. Чертежи типовых деталей предназначены для непосредственного использования на строительстве и включаются в состав проектной документации в полном их объеме или в виде отдельных листов, примененных в данном проекте.

4. Область применения типовых монтажных деталей соответствует "Указаниям по применению рабочих чертежей типовых монтажных деталей" /серия ТДМ-0, дополнение к выпуску I/ являющимся подсобным материалом при разработке проектов зданий. В соответствии с "Указаниями" производится также и маркировка монтажных деталей в проекте. "Указания" (серия ТДМ-0, дополнение к выпуску I) распространяются институтом Промстройпроект.

5. Стальные элементы для сопряжения сборных конструкций каркаса /марки с буквами ММ/ приведены в сериях ПК-0I-I28 и ПК-0I-I28 дополнение I.

Зам. гл. инж.	Нач. отдела	Гл. инж. пр.
Бе[illegible]ин	Дрыгин	Штейнер

Промстройпроект

Гл. инженер	Нач. отдела	Гл. инж. пр-та
Сергеев	Выжигин	Петров
		Никитин

Гл. арх. пр-та

ЦНИИ промзданий

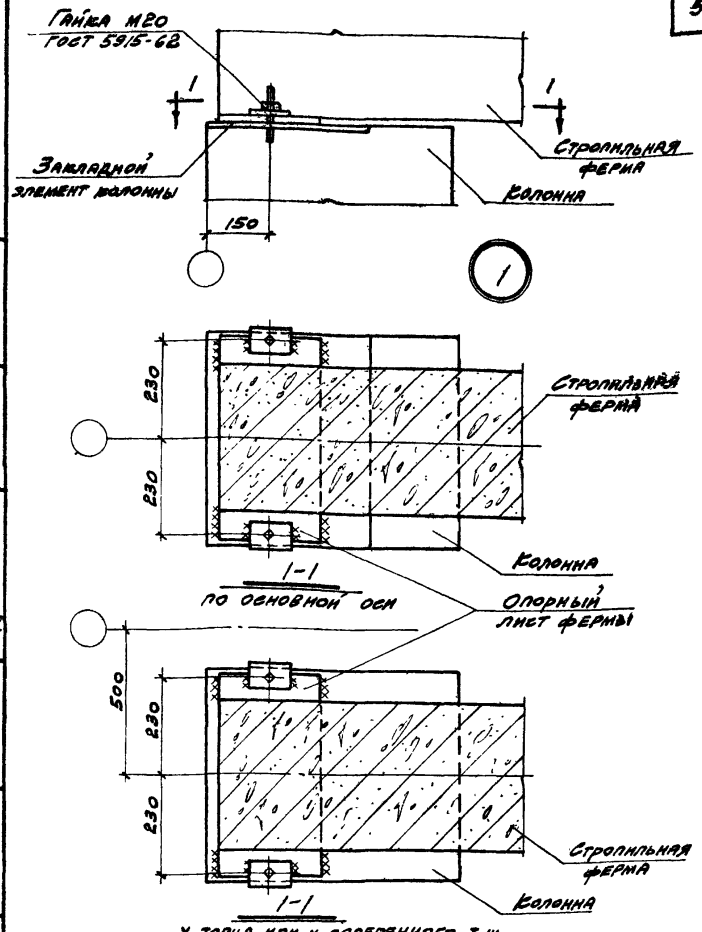

Примечание

Монтажные швы приняты $h_ш = 6$ мм.

Дрыгин	Мирер	Штейнер	
Нач. отдела	Гл. инж. пр.	Рук. гр. инж.	Промстройпроект
Выжигин	Петров	Пурре	
Нач. отдела	Гл. инж. пр.	Рук. гр. инж.	Цинк производимый

ТДМ 1968 г.	Крепление стропильной фермы к колонне крайнего ряда при привязке „0".	ТДМ-3-13/2	
		Деталь	1

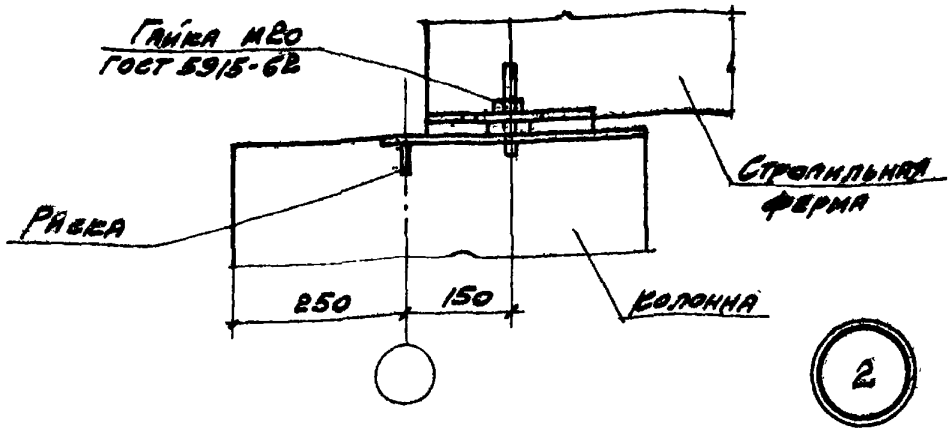

2

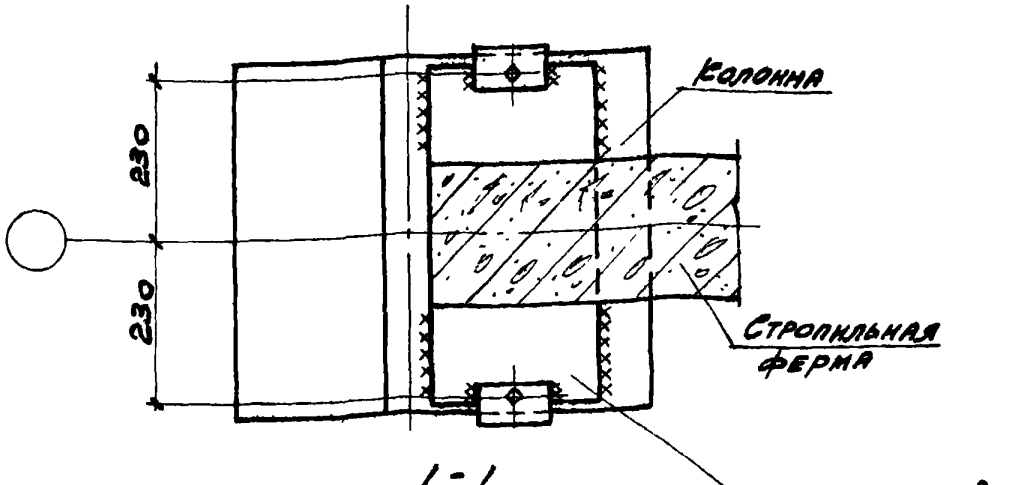

1-1

по основной оси

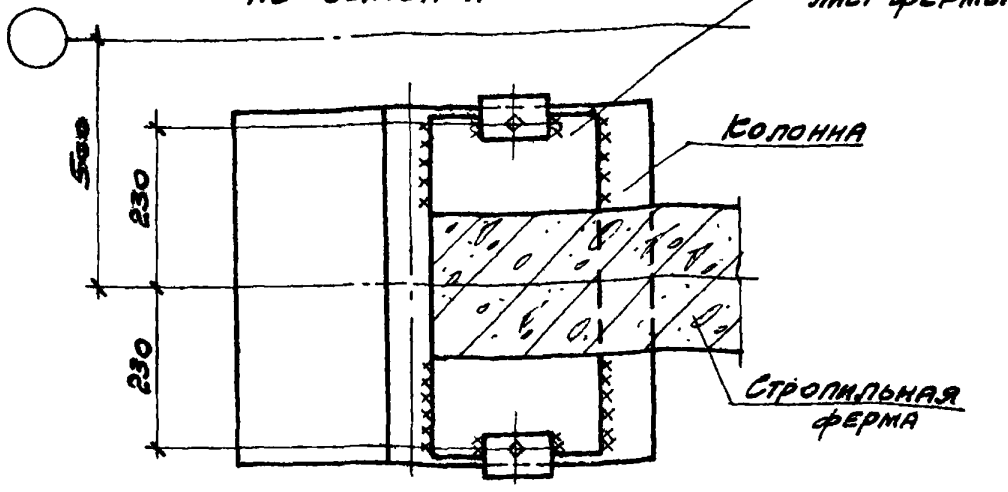

1-1

у торца или у поперечного т.ш.

Примечание

Монтажные швы приняты $h_ш = 6$ мм.

ТДМ 1968	Крепление стропильной фермы к колонне крайнего ряда при привязке „250"	ТДМ-3-13/2
		Деталь 2

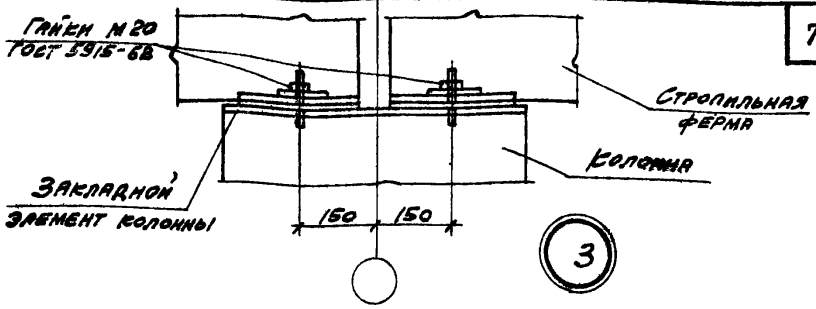

3

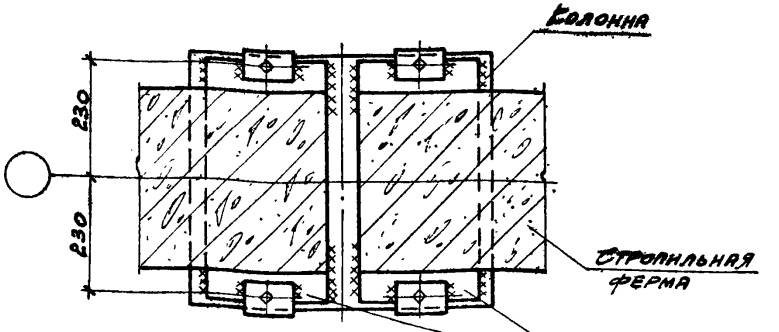

1-1

по основной оси

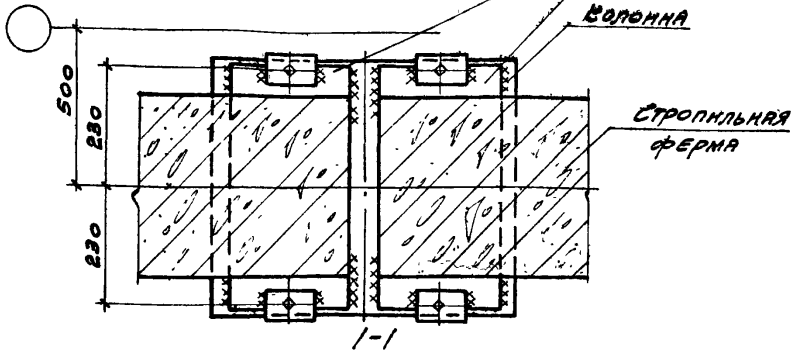

1-1

у торца или у поперечного т. ш.

Примечание

Монтажные швы приняты $h_ш = 6$ мм

ТДМ	Крепление стропильных ферм к колонне среднего ряда.	ТДМ-3-13/2	
Инв. № 1968		Деталь	3

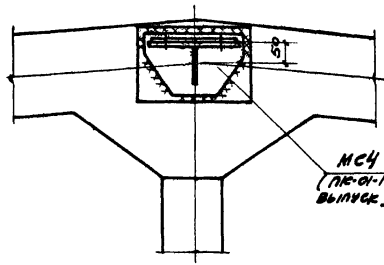

1-1

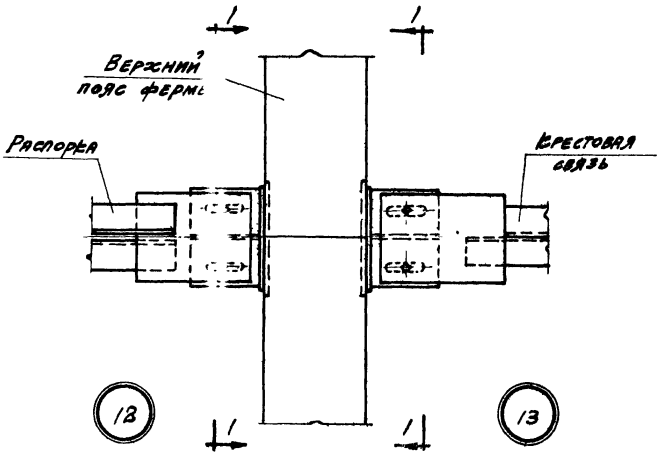

Примечание

Монтажные швы приняты $h_ш = 6$мм

ТДМ	Крепление распорки и крестовой связи к ферме в пределах фонаря	ТДМ-3-13/2	
1968		Детали	12; 13

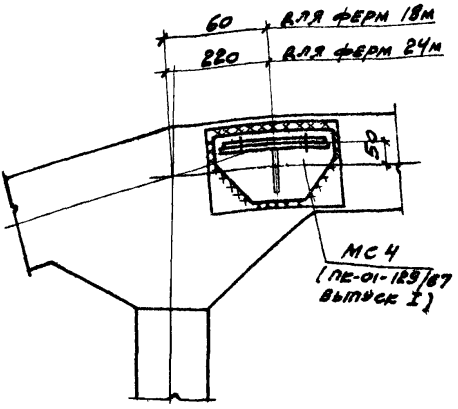

1-1

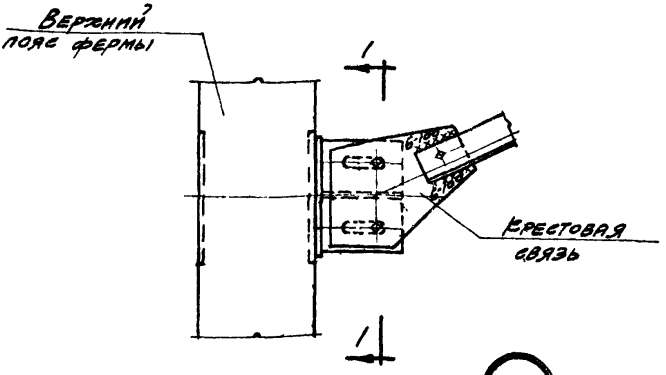

14

Примечание

Неоговоренные монтажные швы приняты $h_ш = 6$ мм

Нач. отдела	Гл. инж. пр	Рук. гр. инж	Дрыгин
			Мирер
			Штейнер
Промстройпроект			
Выжигин	Петров	Пурре	
Нач. отдела	Гл. инж. пр	Рук. гр. инж	
Цинк промзданий			

ТДМ	Крепление крестовой связи к ферме в пределах фонаря	ТДМ-3-13/2	
1968		Деталь	14

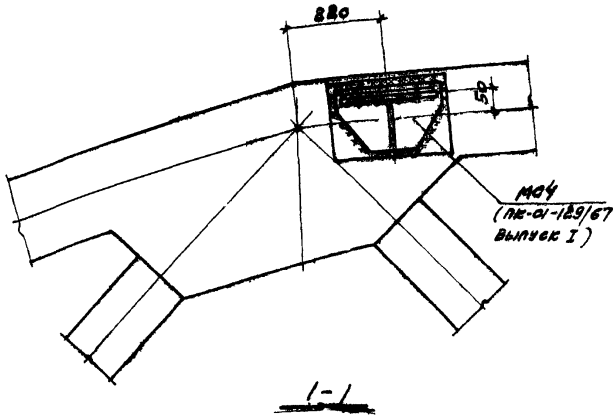

1-1

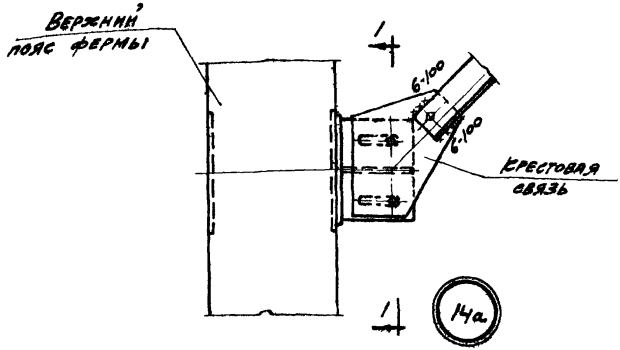

Примечание

Неоговоренные монтажные швы приняты $h_{ш}$ = 6мм.

ТДМ 1968	Крепление крестовой связи к ферме в пределах фонаря	ТДМ-3-13/2	
		Деталь	14а

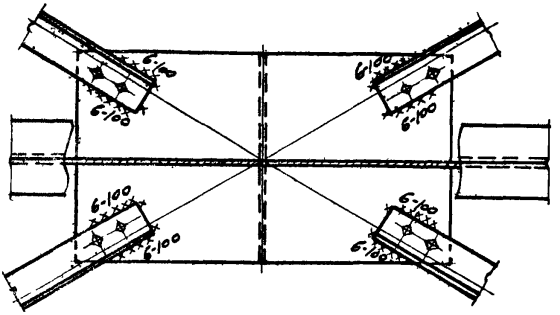

При ширине фонаря 6 м

15

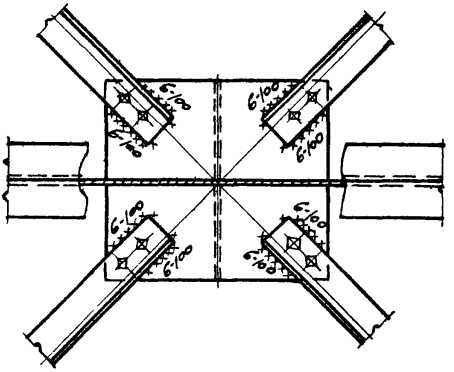

При ширине фонаря 12м

ТДМ 1968	Крепление крестовых связей в пределах фонаря	ТДМ-3-13/2 Деталь 15

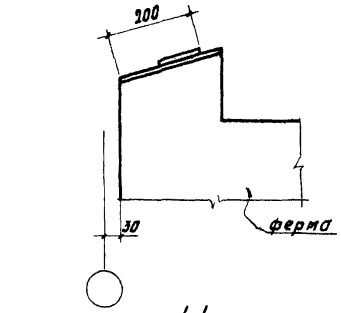

1-1

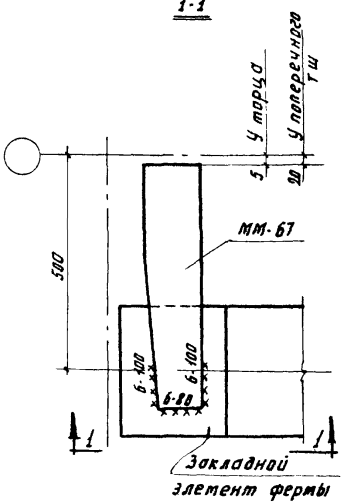

16а

Нач отдела	Выжигин	Гл инж пр	Дрыгин
Гл. инж пр та	Петров	Рук гр инж	Мирер
Рук группы	Пурре		Штейнер

Промстройпроект

ЦНИИ промзданий	ТДМ 1968	Крепление стального элемента к ферме у торца или у поперечного т ш.	ТДМ-3-13/2 Деталь 16а

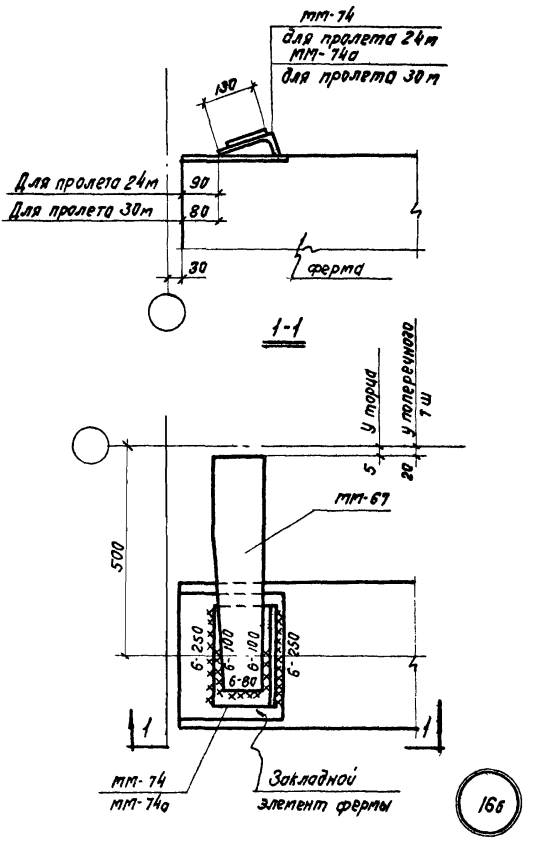

Нач отдела	Гл инж пр-та	Рук. группы	
Выжигин	Петров	Пурре	
Нач отдела	Гл инж пр	Рук гр инж	
Дрыгин	Мирер	Штейнер	
Промстройпроект			
ЦНИИ промзданий	ТДМ 1968	Крепление стального элемента к ферме у торца или у поперечного т.ш.	ТДМ-3-13/2 Деталь 16б

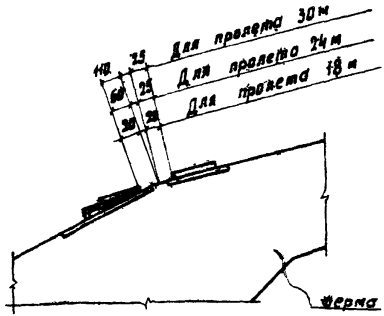

1-1

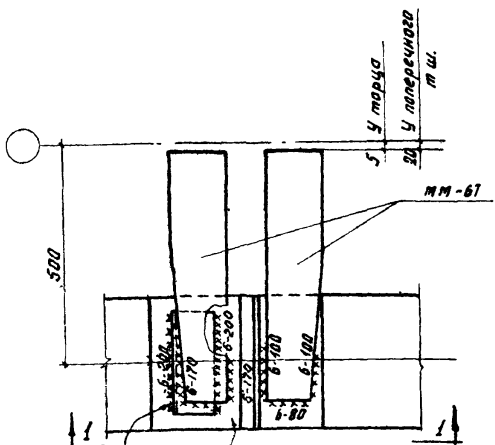

17

Примечание

Подкладки. для пролетов 18 и 24 м из ∟ 70×50×8;
для пролета 30 м из ∟ 90×56×8

ТДМ	Крепление стальных элементов к ферме у торца или у поперечного т.ш	ТДМ-3-1.3/2	
		Деталь	17

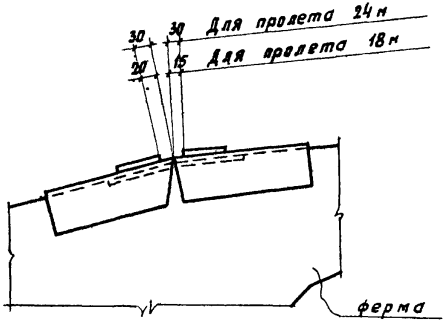

1-1

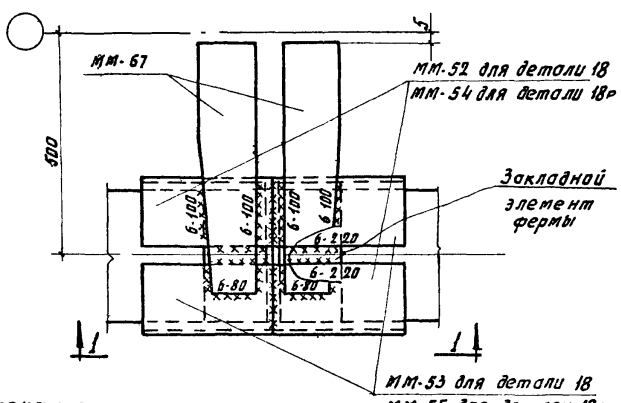

Примечание

Элементы ММ-52 и ММ-53 или ММ-54 и ММ-55 сварить между собой.

18 18Р

ТДМ	Крепление стальных элементов к ферме у торца		ТДМ-3-13/2
1968		Деталм	18;18Р

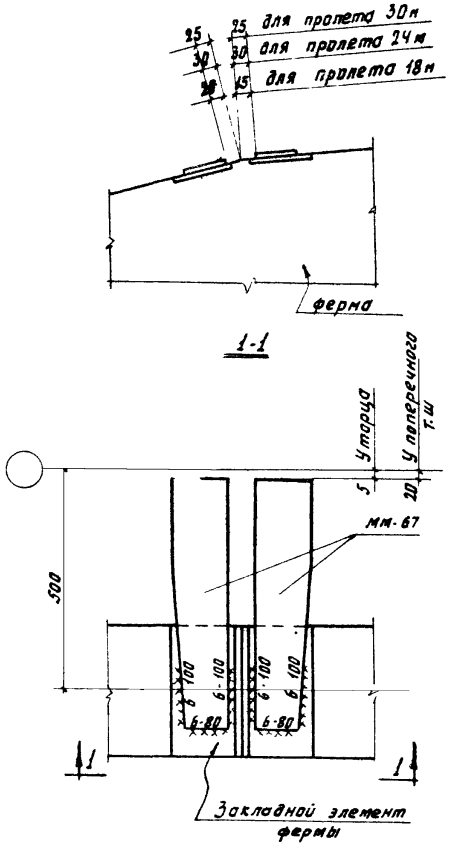

19

ТДМ	Крепление стальных элементов к ферме у торца или у поперечного т.ш.	ТДМ-3-13/2	
1968		Деталь	19

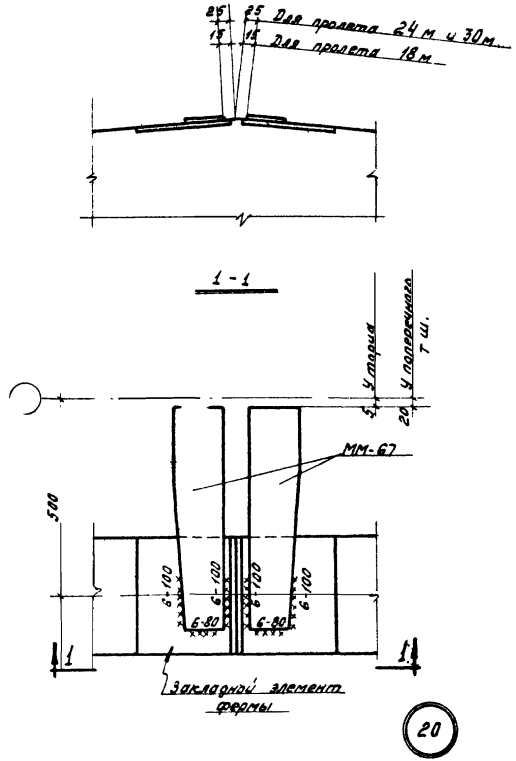

20

Нач отдела	Выжигин	Дрыгин	
Гл инж пр	Петров	Мирер	
Рук гр инж	Пуррe	Штейнер	
Промстройпроект			
Нач отдела	Гл инж пр	Рук гр инж	
ЦНИИ промзданий			

ТДМ	Крепление стальных элементов к форме у торца или у поперечного т.ш.	ТДМ-3-13/2	
1968		Деталь	20

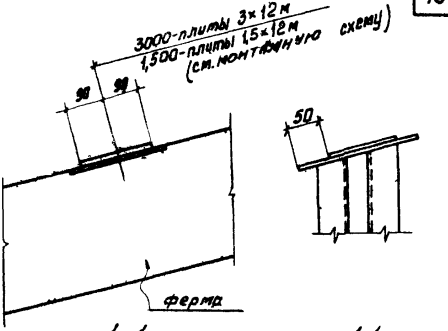

1-1
для детали 21

1-1
для детали 21а

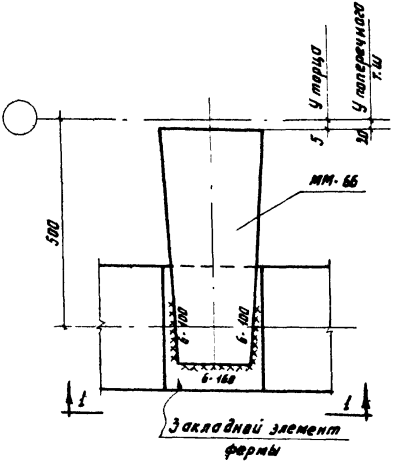

21 21а

ТДМ	Крепление стальных элементов к ферме у торца или у поперечного т.ш	ТДМ-3-13/2	
1968		Деталь	21; 21а

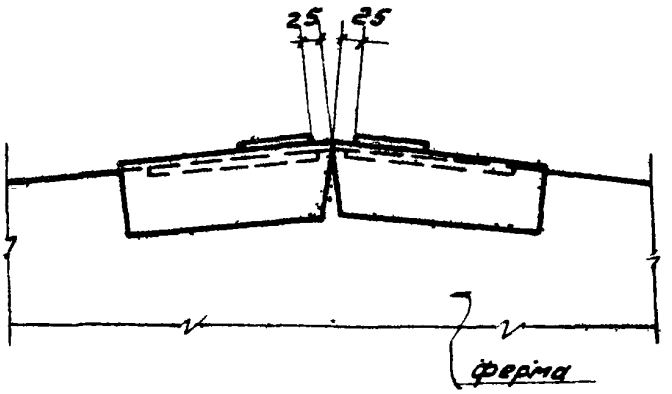

1-1

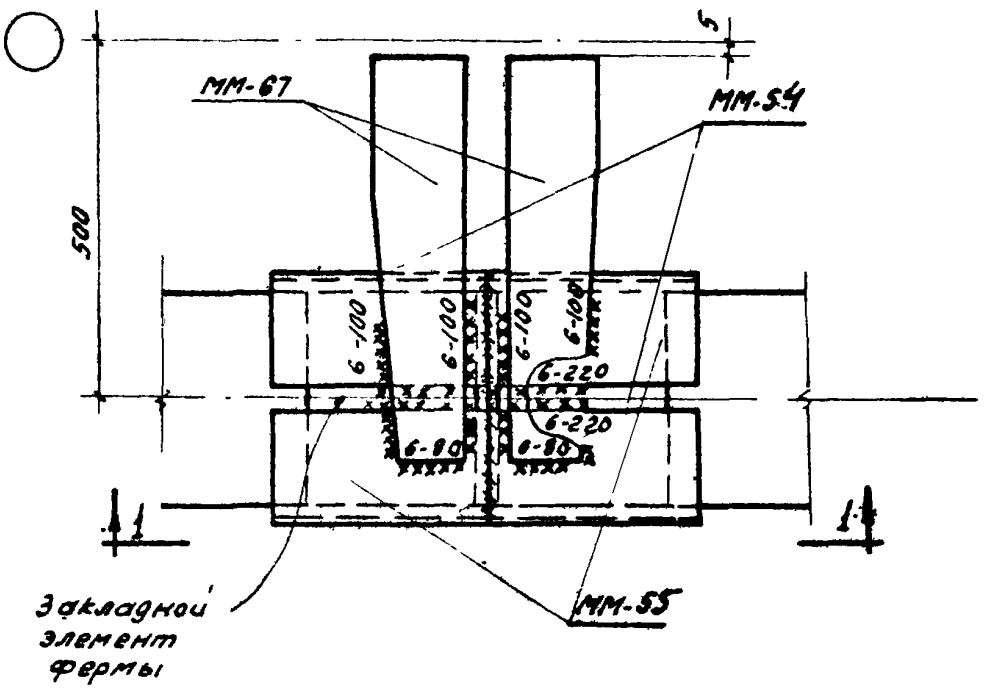

Примечание

Элементы ММ-54 и ММ-55 сварить между собой.

22р

ТДМ 1968	Крепление стальных элементов к ферме у торца	ТДМ-3-13/2
		Деталь 22р

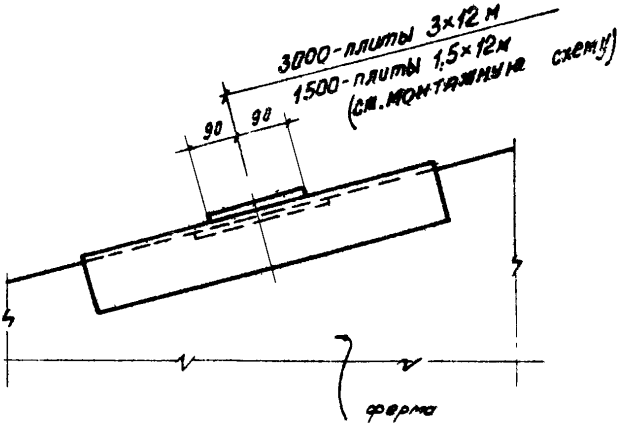

1 - 1

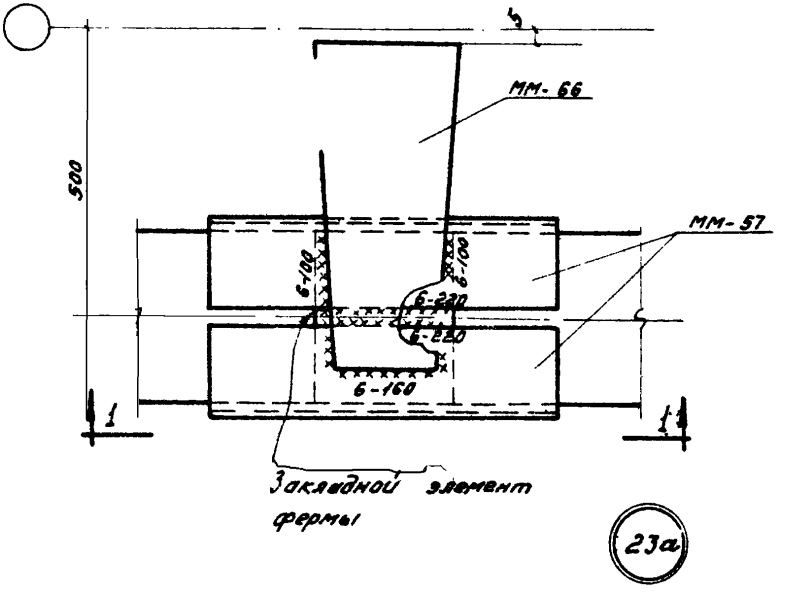

23а

ЦНИИ	ТДМ	Крепление стальных элементов к ферме у торца	ТДМ-3-13/2
	1968		Деталь 23а

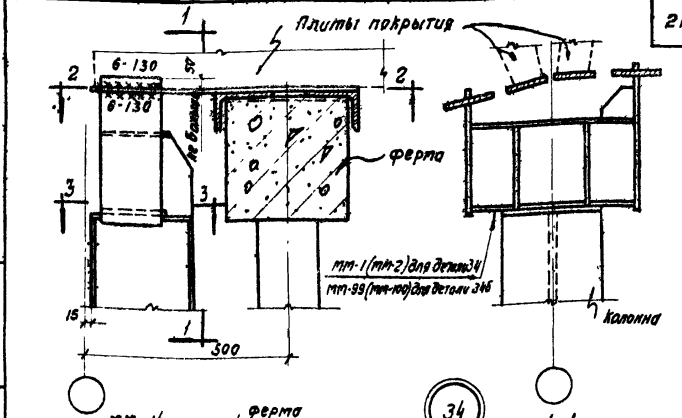

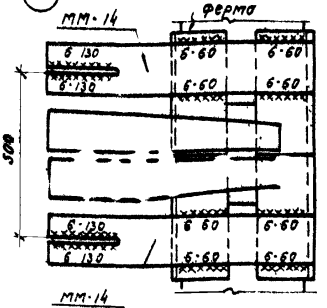

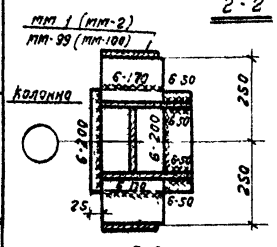

Примечания:

1. Элементы мм-14 приварить до установки плит покрытия.
2. Элементы мм-1 (мм-2), мм-99 (мм-100) приварить к колонне торцевого фахверка до ее установки.
3. Элементы мм-2, мм-100, указанные в скобках, относятся к колонном устанавливаемым по другую сторону ската кровли.

Дрыгин	Мирер	Штейнбер	
Нач. дела	Гл. инж. пр.	Рук. гр. инж.	
Промстройпроект			
Выжигин	Петров	Пурре	
Нач. отдела	Гл. инж. пр.	Ст. инж.	
Цнии промзданий			

ТДМ	Крепление колонны торцевого фахверка к стропильной ферме	ТДМ-3-13/2	
1968		Деталь	34; 34б

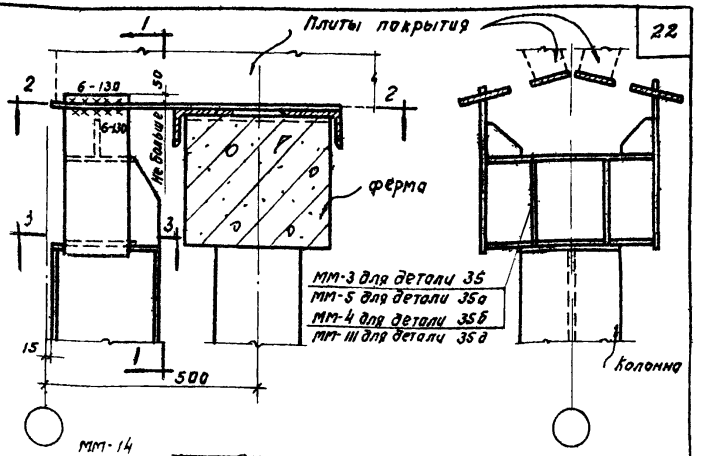

1-1

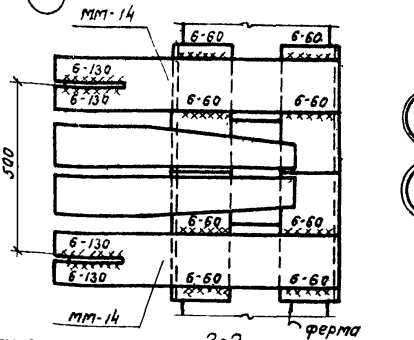

2-2

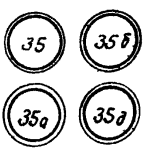

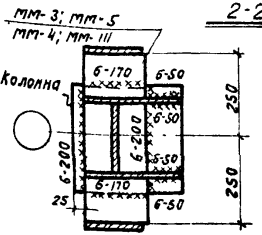

3-3

Примечания:

1. Элементы ММ-14 приварить до установки плит покрытия.
2. Элементы ММ-3, ММ-4, ММ-5, ММ-III приварить к колоннам торцевого фахверка до их установки

ТДМ 1986	Крепление колонны торцевого фахверка к стропильной ферме	ТДМ-3-19/2	
		Деталь	35; 35а 35б; 35в

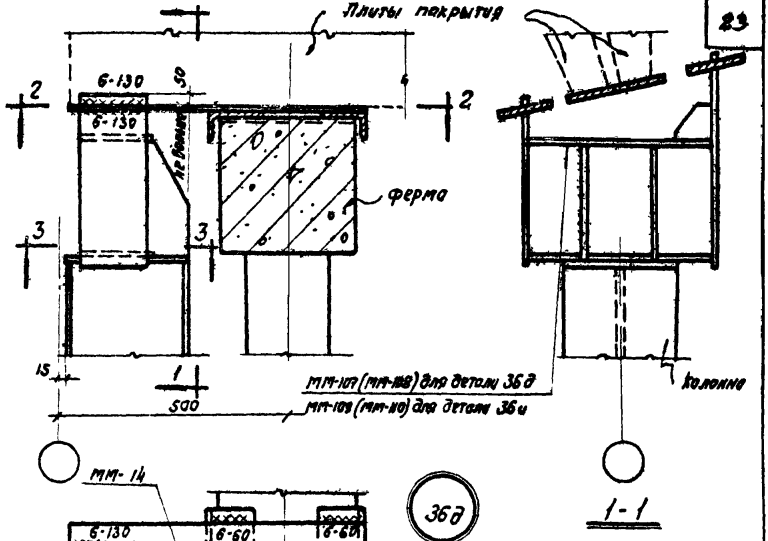

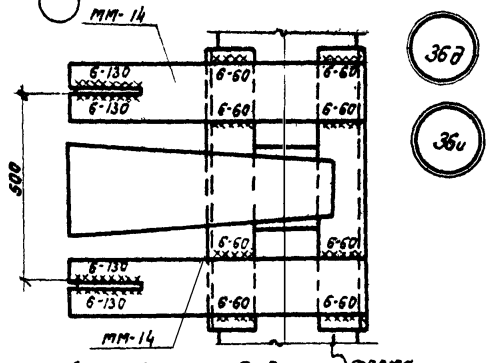

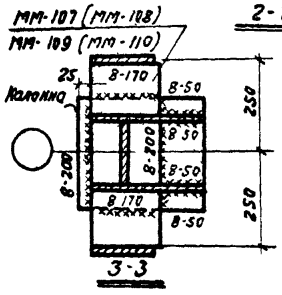

Примечания:

1. Элементы ММ-14 приварить до установки плит покрытия.
2. Элементы ММ-107 (ММ-108), ММ-109 (ММ-110) приварить к колоннам торцевого фахверка до их установки.
3. Элементы ММ-108, ММ-110, указанные в скобках, относятся к колоннам устанавливаемым по другую сторону ската кровли.

ТДМ 1966	Крепление колонны торцевого фахверка к стропильной ферме	ДМ-3-13/2
		Деталь 36д; 36и

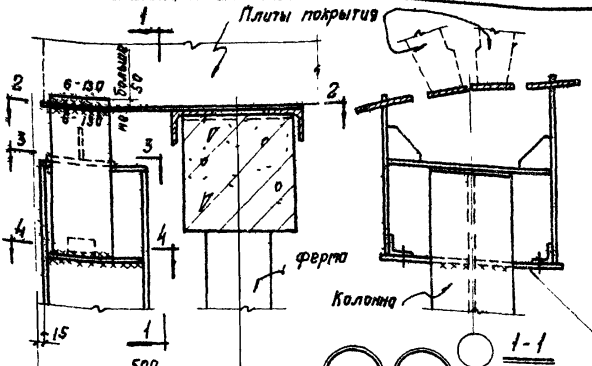

1-1

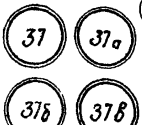

37	ММ-15 (ММ-16) для детали 37
37а	ММ-17 (ММ-18) для детали 37а
37б	ММ-83 (ММ-84) для детали 37б
37в	ММ-85 (ММ-86) для детали 37в
37д	ММ-87 (ММ-88) для детали 37д
37к	ММ-89 (ММ-90) для детали 37к

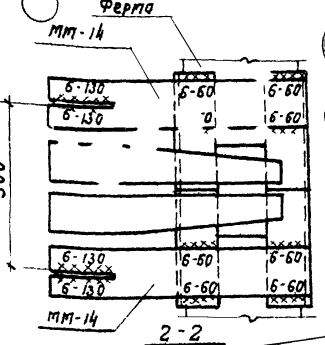

ММ-15 (ММ-16)	
ММ-17 (ММ-18)	
ММ-83 (ММ-84)	
ММ-85 (ММ-86)	
ММ-87 (ММ-88)	
ММ-89 (ММ-90)	

2-2

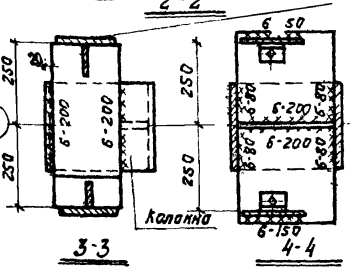

3-3 4-4

Примечания

1 Элементы ММ-14 приварить до установки плит покрытия.

2 Элементы ММ-15 (ММ-16), ММ-17 (ММ-18), ММ-83 (ММ-84), ММ-85 (ММ-86) ММ-87 (ММ-88), ММ-89 (ММ-90) приварить к колоннам торцевого фахверка до их установки

3 Элементы ММ-16, ММ-18, ММ-84, ММ-86, ММ-88 и ММ-90, указанные в скобках, относятся к колоннам устанавливаемым по другую сторону ската кровли.

ТДМ	Крепление колонны торцевого фахверка к стропильной ферме	ТДМ-3-13/2	
1968		Детали	37, 37а, 37б, 37в, 37д, 37к

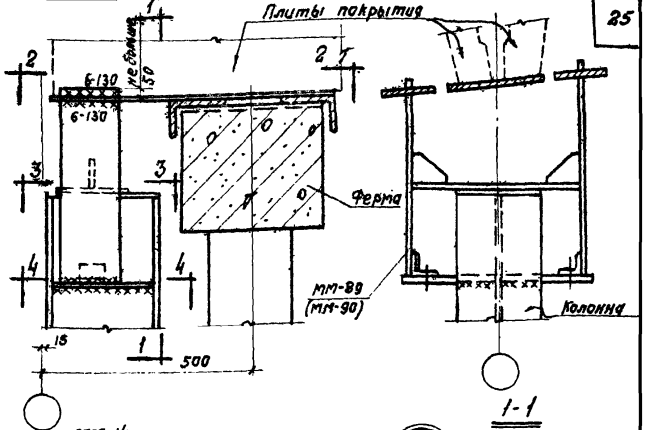

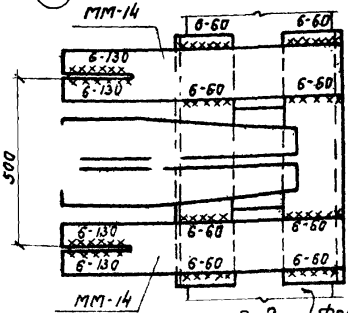

37т

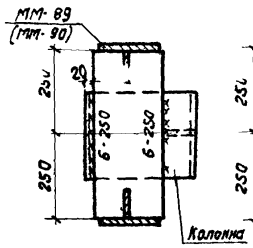

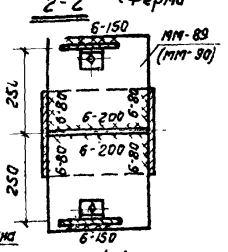

Примечания:

1. Элемент ММ-14 приварить до установки плит покрытия.
2. Элемент ММ-89 (ММ-90) приварить к колонне торцевого фахверка до ее установки.
3. Элемент ММ-90, указанный в скобках, относится к колонне устанавливаемого по другую сторону ската кровли.

Нач. отдела	ТДМ	Крепление колонны торцевого фахверка к стропильной ферме	ТДМ-3-13/2	
Гл. инж. пр.			Деталь	37т
Ст. инж.				
ЦНИИ промзданий	1968			

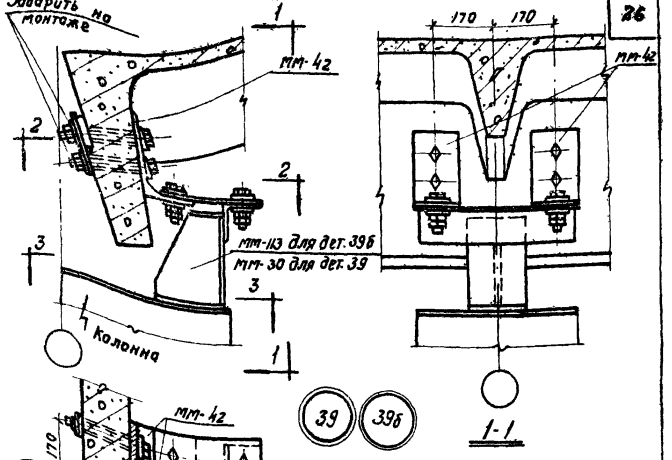

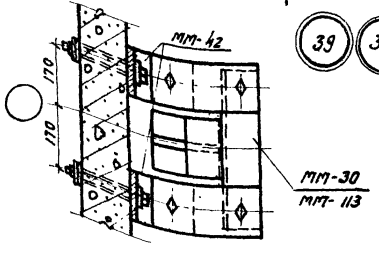

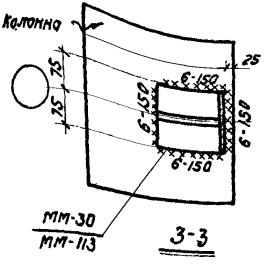

Примечания:

1. Н - высота до низа стропильных конструкций.
2. Элемент ММ-42 крепить к плите покрытия до ее установки
3. Элементы ММ-30, ММ-113 приварить к колонне продольного фахверка до ее установки.

ТДМ	Крепление колонны продольного фахверка к плите покрытия при привязке „0" и Н = 4,8 и 6,0 м, при стропильных фермах	ТДМ-3-13/2	
1968		Деталь	39;39б

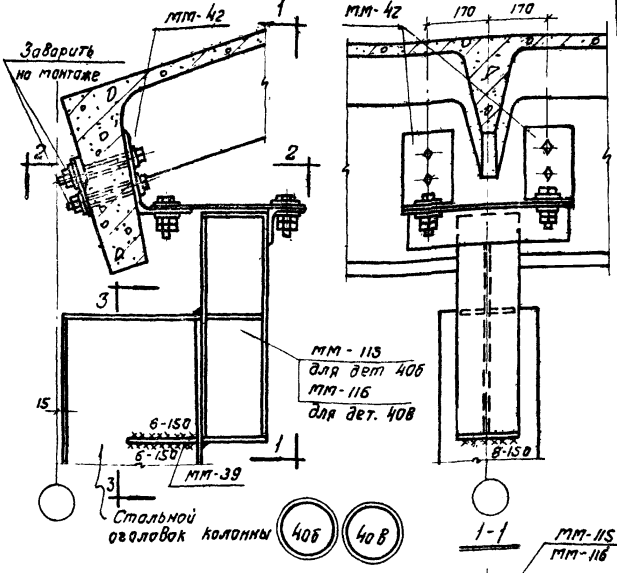

ТДМ 1568	Крепление колонны продольного фахверка к плите покрытия при привязке „0" и H=7,2; 8,4; 9,6; 11,4; 13,2; 18,0м, и стропильных фермах	ТДМ-3-13/2	
		Деталь	408; 408

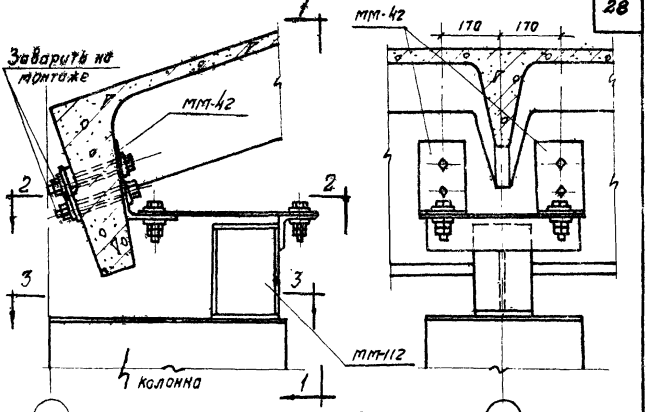

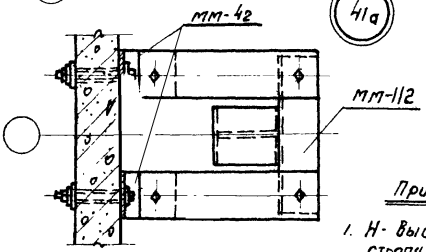

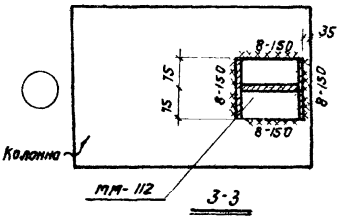

41а

Примечания:

1. Н- высота до низа стропильных конструкций.
2. Элемент мм-42 крепить к плите покрытия до ее установки.
3. Элемент мм-112 приварить к колонне продольного фахверка до ее установки.

Нач. отдела	Гл. инж. пр.	Ст. инж.	Дрыги
			Мирен
			Штейнер
Нач. отдела	Гл. инж. пр.	Рук. гр. инж.	
Промстрой проект			
Ыжигин	Петров	Пурре	
Нач. отдела	Гл. инж. пр.	Ст. инж.	
Унии промзданий			

ТДМ 1968	Крепление колонны продольного фахверка к плите покрытия при привязке „0" и Н=10,8 и 12,6 м, при стропильных фермах	ТДМ-3-13/2	
		Деталь	41а

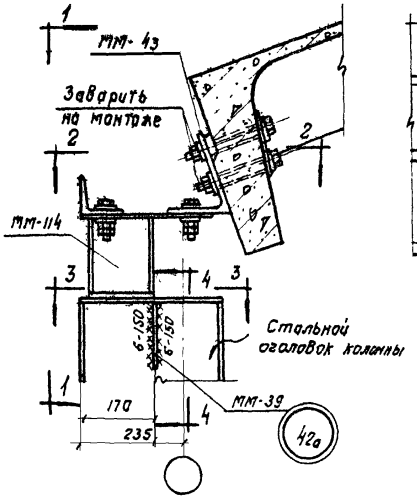

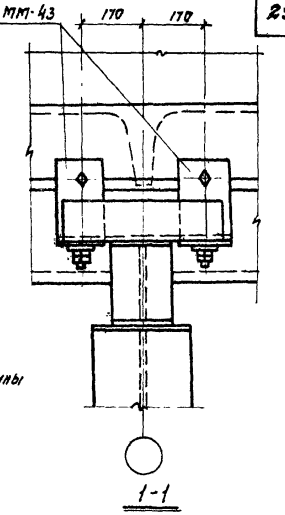

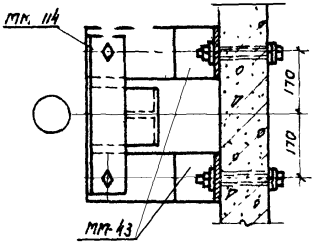

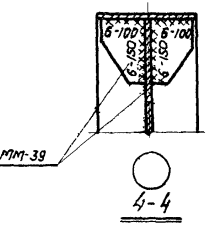

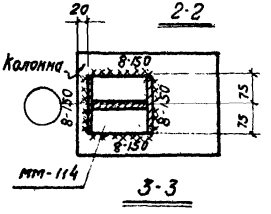

Примечания:

1. Н- высота до низа стропильных конструкций.
2. Элемент ММ-43 крепить к плите покрытия до ее установки.
3. Элементы ММ-114, ММ-39 приварить к колонне продольного фахверка до ее установки.

Нач. отдела	Выжигин	Нач. отдела	Дрыгин
Гл. инж. пр.	Петров	Гл. инж. пр.	Мирер
Ст. инж. пр.	Пурре	Рук. гр. инж.	Штейнер
Проектпроект			

ТДМ	Крепление колонны продольного фахверка к плите покрытия при привязке „250" и Н=8,4; 9,6; 14,4; 16,2; 18,0 м, при стропильных фермах	ТДМ-3-13/2	
Цнии промзданий	1968	Деталь	42а

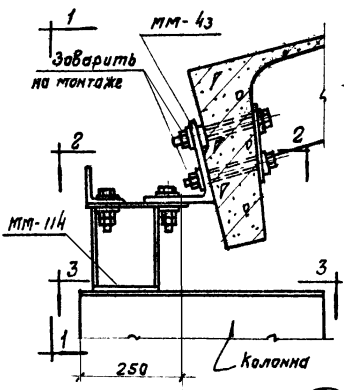

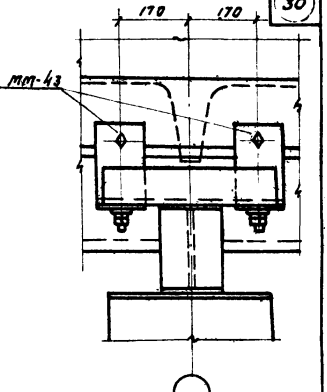

1-1

43а

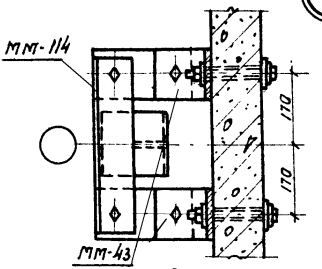

2-2

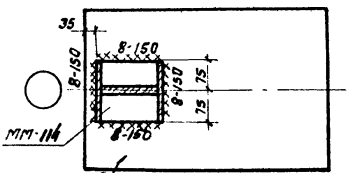

3-3

Примечания:

1. *Н-высота до низа стропильных конструкций.*
2. *Элемент ММ-43 крепить к плите покрытия до ее установки.*
3. *Элемент ММ-114 приварить к колонне продольного фахверка до ее установки.*

gost.e-ecolog.ru

ТДМ	Крепление колонны продольного фахверка к плите покрытия при привязке „250" и Н=10,8 и 12,6м, при стропильных фермах		ТДМ-3-13/2
1968			Деталь 43а