ТИПОВЫЕ МАТЕРИАЛЫ ДЛЯ ПРОЕКТИРОВАНИЯ

407-03-471.87

# СХЕМЫ И НИЗКОВОЛЬТНЫЕ КОМПЛЕКТНЫЕ УСТРОЙСТВА РЕЛЕЙНОЙ ЗАЩИТЫ ШУНТИРУЮШИХ РЕАКТОРОВ 500-750 кВ

# АЛЬБОМ I

## ПРИНЦИПИАЛЬНЫЕ СХЕМЫ И ПОЯСНИТЕЛЬНАЯ ЗАПИСКА

gost.e-ecolog.ru

# ПОЯСНИТЕЛЬНАЯ ЗАПИСКА

## 1. Релейная защита шунтирующих реакторов 500 ÷ 750 кВ

Для защиты шунтирующих реакторов предусмотрены:

1.1. Продольная дифференциальная токовая защита;
1.2. Газовая защита;
1.3. Поперечная защита;
1.4. Двухступенчатая токовая защита нулевой последовательности;
1.5. Устройство контроля изоляции вводов;
1.6. Устройство резервирования при отказе В-0 реактора;
1.7. Устройство резервирования при отказе выключателей ВЛ и повреждении реактора (при отсутствии В-0 реактора).

Защита выполняется с использованием электромеханических и полупроводниковых реле, устанавливаемых на стандартных панелях блочной конструкции.

С целью повышения надежности функционирования защиты, в работе выполнено разделение защит по цепям оперативного постоянного тока. Первая группа, содержащая защиты по п.1.1 ÷ 1.3 и 1.5 ÷ 1.7, питается от одного автомата, а защита по п.1.4 – от другого. При этом автоматы могут быть общими с цепями управления, соответственно, первого и второго соленоидов отключения В-0.

### 1.1. Продольная дифференциальная токовая защита.

Защита выполняется с использованием трех реле тока типа РНТ-566.

Ток срабатывания защиты выбирается по условию отстройки от тока небаланса при протекании через реактор токов включения, равных $3I_{ном}$ реактора, и токов разряда ёмкости линии на индуктивность реактора при отключении линии с амплитудой $2I_{ном}$ и частотой 40 ÷ 60 Гц.

$$I_{сз} \geq K_{отс} \cdot K_{пер} \cdot K_{одн} \cdot \varepsilon \cdot I_{max.расч} = (1{,}3 \div 1{,}5) \cdot 1 \cdot 1 \cdot 0{,}1 \cdot 3I_{ном} = (0{,}4 \div 0{,}45) \cdot I_{ном}$$ , где

$K_{отс} = 1{,}3 \div 1{,}5$ – коэффициент отстройки;

$K_{пер} = 1$ – коэффициент, учитывающий увеличение тока в переходном режиме;

$K_{одн} = 1$ – коэффициент однотипности трансформаторов тока;

$\varepsilon = 0{,}1$ – относительная токовая погрешность трансформаторов тока;

$I_{ном}$ – номинальный ток реактора.

В связи с тем, что чувствительность используемых реле ограничена, ток срабатывания защиты принимается $(0{,}5 \div 0{,}7) I_{ном}$.

При этом в цепь трансформаторов тока, встроенных в высоковольтные втулки реактора, включается промежуточный трансформатор тока (ПТТ). В качестве ПТТ KL1÷KL3 используются промежуточные автотрансформаторы с $K_I = 1/5$, в которых автотрансформаторная связь заменяется на трансформаторную, для чего конец обмотки с большим числом витков отсоединяется от клеммы „3" и подключается к свободной клемме „2". Коэффициент трансформации модернизируемого трансформатора тока регулируется путем изменения числа витков первичной обмотки. Параметры промежуточных ТТ даны на л. 4.

Наличие ПТТ приводит к увеличению нагрузки на измерительные трансформаторы тока в связи с потреблением ПТТ и увеличением потребления реле, включенного во вторичную цепь ПТТ, пропорционально его коэффициенту трансформации. При этом, при больших кратностях тока нужно учитывать насыщение реле РНТ. При использовании ПТТ необходимо его коэффициент трансформации выбирать минимальным.

Проверка измерительных трансформаторов тока по кривым предельной кратности производится при к.з. в зоне действия защиты реактора вблизи установки трансформаторов тока для обеспечения селективной работы защит ВЛ, которые подключаются к тем же ТТ, что и защита реактора.

### 1.2. Газовая защита.

Защита предусматривается от повреждений внутри бака реактора. Защита при слабом газообразовании и снижении уровня масла действует на сигнал, а при сильном газообразовании и снижении уровня масла – на отключение.

При действии газовой защиты на отключение в схеме предусмотрен подхват отключающего импульса.

### 1.3. Поперечная защита.

Поперечная защита устанавливается на реакторах измененной конструкции, отличительной особенностью которых является наличие встроенных трансформаторов тока в каждую из двух параллельных ветвей обмотки ШР со стороны его нейтрального ввода.

Защита выполняется с использованием трех токовых реле типа РТ-40/Р-1, каждое из которых реагирует на разность токов в параллельных ветвях одной фазы обмотки.

В нормальном режиме и режиме внешних КЗ токи в параллельных ветвях обмотки реактора практически одинаковы, а при повреждении в одной из ветвей это равенство нарушается, создавая момент на срабатывание реле тока.

Ток срабатывания защиты выбирается по условию отстройки от тока небаланса в режиме протекания через реактор токов включения, равных $3I_{ном}$ реактора.

$$I_{сз} \geq K_{отс}\left(I'_{нб.макс.расч} + I''_{нб.макс.расч}\right) = K_{отс} \cdot 0{,}5\left(K_{одн} \cdot K_{пер} \cdot \varepsilon \cdot I^{*}_{нб}\right) \cdot 3I_{ном} =$$
$$= 1{,}5 \cdot 0{,}5\left(0{,}5 \cdot 2 \cdot 0{,}05 + 0{,}1\right) \cdot 3I_{ном} \cong 0{,}35 I_{ном}$$ ,

где: $K_{отс} = 1{,}5$ – коэффициент отстройки;

$K_{одн} = 0{,}5$ – коэффициент однотипности ТТ;

$K_{пер} = 2$ – коэффициент, учитывающий увеличение тока небаланса в переходном режиме;

$\varepsilon = 0{,}05$ – относительная погрешность трансформаторов тока;

$I^{*}_{нб} = 0{,}1$ – составляющая тока небаланса, обусловленная неравенством токов в параллельных ветвях обмотки реактора (уточняется в процессе наладки и эксплуатации защиты);

$0{,}5 \cdot 3I_{ном}$ – ток в одной из параллельных ветвей обмотки реактора в рассматриваемом режиме.

| | | | | |
|---|---|---|---|---|
| | | | Привязан: | |
| Инв.№ | | | | |
| | | | 407 – 03 – 471.87.33 | |
| Нач.отдела | Левкович | | Схемы и НКУ релейной защиты шунтирующих реакторов 500 – 750 кВ | |
| Н.контр. | Мамонтова | | | |
| Гл.инж.пр. | Мамонтова | | | |
| Рук.груп. | Бергер | | | Стадия: РП; Лист: 1; Листов: |
| Ст.инж. | Быкова | | Пояснительная записка | Энергосетьпроект г. Москва 1988 г. |
| Инженер | Михневич | | | |

### 1.4. Двухступенчатая токовая защита нулевой последовательности

Защита предназначена для резервирования отключения КЗ в шунтирующем реакторе.

Первая ступень защиты, включенная в нулевой провод трансформаторов тока, встроенных в высоковольтные втулки реактора, выполняется с использованием реле тока типа РТ-40/Р и реле времени.

Ток срабатывания защиты выбирается по условию отстройки от максимального тока в нулевом проводе ТТ при включении реактора под напряжение в процессе разряда ёмкости линии на индуктивность реактора и в цикле ОАПВ, а время срабатывания согласуется с длительностью цикла ОАПВ на линии.

Вторая ступень защиты включается в нулевой провод ТТ, встроенных в нейтральный ввод реактора, что обеспечивает повышение чувствительности защиты к однофазным КЗ вблизи нейтрали.

Ток срабатывания второй ступени защиты выбирается по условию обеспечения максимальной чувствительности к повреждениям в реакторе. Время срабатывания второй ступени должно быть согласовано с временем действия резервных защит смежных элементов.

Обе ступени защиты с первой выдержкой времени действуют на отключение реактора, а со второй – на отключение линии или шин через группу выходных реле защиты линии (шин).

### 1.5. Устройство контроля изоляции высоковольтных вводов

Защита высоковольтных втулок реактора осуществляется с помощью блок-реле КИВ-500р. Для защиты реакторов 750 кВ в настоящее время используется то же устройство с модернизацией его по месту установки.

Описание схемы устройства дано в заводской информации. Ток срабатывания сигнального элемента КИВ принимается равным 0,05 Iемк. втулки, а отключающего – 0,2 Iемк. втулки.

### 1.6. Устройство резервирования при отказе В-0 реактора

Устройство предназначено для отключения смежного с реактором элемента (линии или шин) при повреждении реактора и отказе в отключении его выключателя (В-0).

Пуск УРОВ'а осуществляется защитами реактора и контролируется реле тока, включенными в нулевой и фазный провода трансформаторов тока в цепи реактора. Для ШР 750кВ с целью повышения чувствительности все обмотки реле тока РТ-40/Р соединяются последовательно и включаются: одно реле на ток фазы, а второе – в нулевой провод ТТ.

### 1.7. Устройство резервирования при отказе выключателей ВЛ и повреждении реактора (при отсутствии В-0 реактора)

Устройство предназначено для использования при наличии неотключаемого реактора, т.к. в ряде случаев при повреждении реактора и отказе выключателя ВЛ, установленные на ВЛ УРОВ'ы линейных выключателей могут оказаться нечувствительными. Пуск УРОВ'а осуществляется защитами реактора, а факт отказа выключателя контролируется его блок-контактами. УРОВ без выдержки времени действует повторно на отключение ВЛ, и с временем большим времени разряда емкостного тока на индуктивность реактора – на отключение элемента, смежного с отказавшим выключателем. Одновременно с действием защиты реактора на отключение ВЛ по каналам телеотключения ДНКА осуществляется пуск схемы УРОВ на противоположном конце ВЛ. Пуск УРОВ'а по ВЧ каналу контролируется контактом токового реле в цепи реактора.

## 2. Цепи пуска автоматической установки пожаротушения

В работе дано два варианта выполнения пуска автоматической установки пожаротушения (АУПТ). По первому варианту пуск осуществляется контактами указательных реле в цепи основных защит ШР: дифференциальной и газовой. В качестве указательных реле в схеме использованы реле типа РЭУ 11-30, имеющие 3 контакта, один из которых, герконовый, используется в схеме пуска пожаротушения. Использование схемы по варианту 1 предполагается до выпуска специализированных датчиков пожаротушения. После освоения промышленностью датчиков пожаротушения, пуск АУПТ будет осуществляться по второму варианту схемы пуска пожаротушения.

## 3. Защита компенсационного реактора

Комплекс защит КР, содержит:

1. Дифференциальную токовую защиту
2. Дистанционную защиту
3. Газовую защиту

### 3.1. Дифференциальная токовая защита

Дифференциальная защита КР выполняется аналогично защите ШР. По целям переменного тока защита может подключаться к трансформатору тока в цепи КР или в нулевой провод соединенных в „звезду" ТТ, встроенных в нейтральные выводы ШР. При этом в зону действия защиты входит ошиновка между нейтральными выводами ШР и вводом КР. Следует отметить, что в этом случае при включении разъединителя в цепи заземления ШР защита может сработать неселективно, что не приводит к излишним отключениям, однако сработает сигнализация действия защиты. Для исключения этого дифференциальная защита в данном режиме должна быть выведена по цепям оперативного тока.

Ток срабатывания защиты выбирается по условию отстройки от токов небаланса в режиме протекания через КР максимальных токов рабочего режима.

### 3.2. Дистанционная защита

Дистанционная защита КР выполнена на базе реле сопротивления комплектного устройства типа БРЗ 2801 и используется с характеристикой в виде окружности с центром в начале координат.

Токовые цепи защиты включаются на разность удвоенного тока со стороны высоковольтного ввода КР и тока нейтрали. При равенстве коэффициентов трансформации этих ТТ, ток в защите в нормальном режиме равен номинальному. При замыканиях в КР на землю меняется направление тока в нейтрали КР, что обеспечивает повышение чувствительности защиты. При витковых КЗ увеличение чувствительности защиты не обеспечивается.

Для предотвращения излишних срабатываний защиты при потере цепей напряжения защита блокируется контактом автоматического выключателя (SF) установленного в цепи трансформатора напряжения, который выводит защиту при повреждениях в цепях напряжения и отключения автомата.

Сопротивление срабатывания защиты выбирается по условию отстройки от сопротивления КР:

$$Z_{сз} \geq K_{отс} \cdot Z_{кр} \quad , \text{ где}$$

$K_{отс} = 0{,}85$ – коэффициент отстройки;

$Z_{кр}$ – сопротивление компенсационного реактора.

### 3.3. Газовая защита

Газовая защита предназначена для отключения повреждений внутри бака КР. При слабом газообразовании и снижении уровня масла защита действует на сигнал, а при сильном – на отключение.

Действие защиты на отключение КР и сигнализацию аналогично действию газовой защиты ШР.

| | | | | | | |
|---|---|---|---|---|---|---|
| | | | | Привязан: | | |
| Инв.№ | | | | | | |
| | | | | 407-03-471.8733 | | |
| | | | | Схемы и АКЗ релейной защиты шунтирующих реакторов 500-750 кВ | | |
| Гл.констр. | Мотовилов | | | | Стадия | Лист | Листов |
| Гл.инж.пр. | Мотовилов | | | | РП | 2 | |
| Рук.грп. | Берегер | | | | | | |
| Сдал | Быкова | | | | | | |
| Инженер | Михневич | | | Пояснительная записка | Энергосетьпроект г. Москва 1968 г. | | |

Копировал: Алексеева

Формат А2

## Ведомость основного комплекта марки ЭЗ


| Наименование листа | Номер листа | Номер страницы |
|---|---|---|
| Общие данные | 3 | 4 |
| Схемы коммутации и параметры реакторов 500-750кВ<br>Схема и параметры промежуточных трансформаторов тока | 4 | 5 |
| Схема защиты линейного реактора 500кВ. (Начало)<br>Поясняющая схема<br>Перечень элементов<br>Примечания<br>Условные обозначения | 5 | 6 |
| Схема защиты линейного реактора 500кВ. (Продолжение). Цепи переменного тока | 6 | 7 |
| Схема защиты линейного реактора 500 кВ. (Окончание).<br>Цепи оперативного постоянного тока.<br>Цепи сигнализации. | 7 | 8 |
| Схема защиты шинного реактора 500кВ. (Начало).<br>Поясняющая схема<br>Перечень элементов<br>Примечания<br>Условные обозначения | 8 | 9 |
| Схема защиты шинного реактора 500кВ. (Продолжение).<br>Цепи переменного тока | 9 | 10 |
| Схема защиты шинного реактора 500кВ. (Окончание).<br>Цепи оперативного постоянного тока<br>Цепи сигнализации | 10 | 11 |
| Схема поперечной защиты реактора 500кВ | 11 | 12 |
| Схема защиты линейного реактора 750кВ. (Начало).<br>Поясняющая схема<br>Перечень элементов.<br>Примечания.<br>Условные обозначения | 12 | 13 |
| Схема защиты линейного реактора 750 кВ. (Продолжение)<br>Цепи переменного тока | 13 | 14 |
| Схема защиты линейного реактора 750кВ (Окончание).<br>Цепи оперативного постоянного тока<br>Цепи сигнализации | 14 | 15 |
| Схема пуска автоматической установки пожаротушения с использованием УСПЛ | 15 | 16 |
| Схема пуска автоматической установки пожаротушения с использованием указательных реле типа РЭУ 11-36 | 16 | 17 |
| Схема устройства резервирования отказа выключателей линии при повреждении реактора при отсутствии выключателя реактора | 17 | 18 |
| Схема защиты компенсационного реактора.<br>Поясняющая схема<br>Цепи переменного тока и напряжения.<br>Цепи постоянного тока.<br>Цепи сигнализации.<br>Перечень элементов.<br>Примечания. | 18 | 19 |


## ОБЩИЕ УКАЗАНИЯ

Настоящая работа выполнена в соответствии с Планом типового проектирования Госстроя СССР и является корректировкой типовых решений № 407-03-307.

Выполнение данной работы обусловлено появлением шунтирующих реакторов новой конструкции, заменой номенклатуры комплектующих реле и устройств, а также необходимостью пересмотра устаревших типовых решений.

Разработанный в проекте комплекс защит предназначен для выявления коротких замыканий в шунтирующем и компенсационном реакторах, отключения поврежденного элемента и сигнализации аварии. Автоматика управления шунтирующим и компенсационным реакторами в объём настоящего проекта не входит.

Используемые сокращения в тексте и на чертежах:

ШР — шунтирующий реактор.
КР — компенсационный реактор.
В-О — Включатель — отключатель 750 кВ или выключатель 500 кВ.
УРОВ — устройство резервирования при отказе В-О.
АПВ — автоматическое повторное включение.
ТТ — трансформатор тока.
КИВ — контроль изоляции высоковольтных вводов.
ВЛ — высоковольтная линия электропередачи.

Работа содержит принципиальные схемы:

— релейной защиты линейных ШР 500 и 750 кВ;
— релейной защиты шинных ШР 500 кВ;
— устройства резервирования при отказе В-О реактора;
— устройства резервирования при отказе выключателей ВЛ при повреждении реактора (при отсутствии В-О в цепи ШР);
— релейной защиты компенсационного реактора.

В работе рассмотрены варианты подключения ШР к линии через В-О или без коммутационного аппарата.

Отличительной особенностью включателя-отключателя является то, что он состоит из двух полюсов Q1 и Q2, один из которых (Q2) зашунтирован искровым промежутком, что обеспечивает безынерционное подключение реактора при повышении напряжения на линии.

Автоматика ШР фиксирует пробой искрового промежутка и действует с выдержкой времени порядка 0,1С на включение полюса Q2.

Отключение В-О должно осуществляться одновременно двумя полюсами. При подключении через искровой промежуток поврежденного реактора, отключение КЗ может быть осуществлено только после включения Q2, что приводит к увеличению времени отключения КЗ до 0,2С и является существенным недостатком данного аппарата. Схема управления В-О должна содержать блокировку, предотвращающую отключение одного полюса, поэтому задержка в отключении КЗ создается в схеме управления, благодаря наличию блокировки в цепях соленоидов отключения В-О. Кроме того, должна быть увеличена выдержка времени УРОВ на 0,2С, либо выполнена блокировка цепи УРОВ на время, необходимое для включения Q2 в режиме подключения ШР через искровой промежуток, для чего может быть использован контакт реле, фиксирующего пробой искрового промежутка в схеме автоматики ШР. Аналогично блокируется сигнал, действующий в схему автоматики на запрет включения ШР.

При отсутствии В-О защиты ШР действуют на отключение линии через группы выходных реле на панелях АПВ, резервной и дистанционной защит.

Проект разработан в соответствии с действующими нормами и правилами

Главный инженер проекта Т.Н. Мамонтова

Инв. № подл. | Подпись и дата | Взам. инв. №

Привязан:

Инв. №

| | | |
|---|---|---|
| Нач.отдела | Левкович | |
| Н.контр. | Мамонтова | |
| Гл.инж.пр. | Мамонтова | |
| Рук.груп. | Бергер | |
| Ст.инж. | Быкова | |
| Инженер | Михневич | |

407-03-471.87.ЭЗ

Схемы и НКУ релейной защиты шунтирующих реакторов 500-750 кВ

| Стадия | Лист | Листов |
|---|---|---|
| РП | 3 | |

Общие данные

Энергосетьпроект г. Москва 1988 г.

Копировал: Андреева

Формат А2

Линейный реактор 500 кВ без выключателя

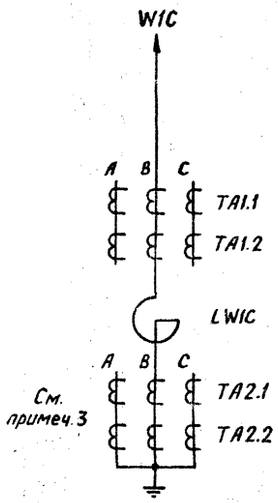


Линейный реактор 500 кВ с выключателем

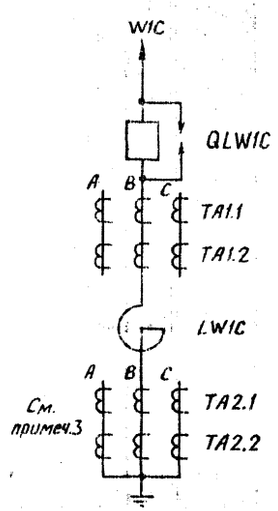


Шинный реактор 500 кВ

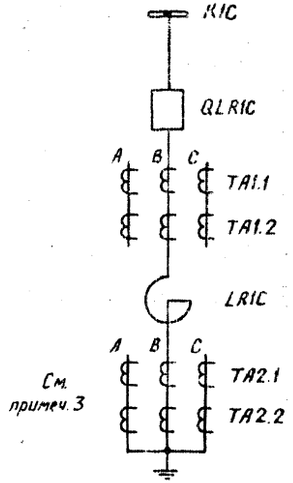


Линейный реактор 750 кВ с включателем-отключателем

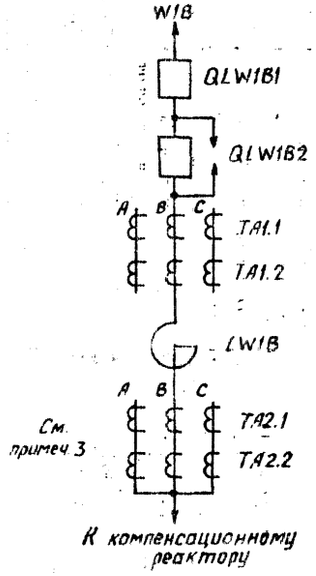


Основные технические данные реакторов 500-1150 кВ

| Тип | РОДЦ-60000/500 | РОДЦ-110000/750 | РОДЦ-300000/1150 |
|---|---|---|---|
| Напряжение [кВ] | $525/\sqrt{3}$ | $787/\sqrt{3}$ | $1200/\sqrt{3}$ |
| Номинальная мощность [МВар] | 60 | 110 | 300 |
| Номинальный ток [А] | 198 | 242 | 433 |
| Коэффициенты трансформации встроенных трансформаторов тока на линейном вводе | 2000-1500-1000-500/1 | 3000-2000-1000/1 | 4000-3000-2000-1000/1 |
| Количество трансформаторов тока на линейном вводе | 2 | 2 | 3 |
| Коэффициенты трансформации встроенных трансформаторов тока на нейтральном вводе | См. прим. 2,3 | 600-400-300-200/1 | 600-400-300-200/1 |
| Количество трансформаторов тока на нейтральном вводе | 2 или 4 | 4 | 2 |
| Количество параллельных ветвей | 2 | 2 | 2 |
| Количество выводов нейтрали | 1 или 2 | 2 | 1 |

Схема соединений обмоток промежуточного трансформатора тока

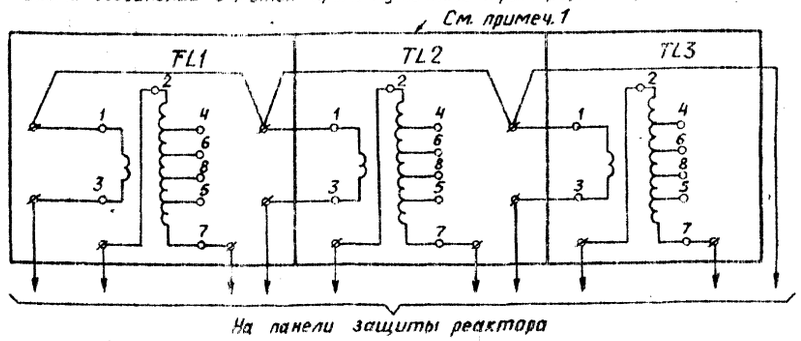


Примечания

1. Промежуточные трансформаторы TL1÷TL3 используются для снижения коэффициента трансформации ($K_I$) трансформаторов тока, встроенных в высоковольтные втулки реактора. Для реализации трансформаторной схемы конец обмотки с большим числом витков отсоединяется от клеммы 3 и выводится на клемму 2.
2. На реакторах 500 кВ со стороны нейтрального ввода устанавливаются выносные трансформаторы тока с $K_I = 600/5$ (600/1).
3. Реакторы 750 и 500 кВ новой конструкции имеют встроенные трансформаторы тока ($K_I = 600/1$) со стороны нейтрального ввода в каждой из двух параллельных ветвей обмотки

Согласовано с ТО: [signature]

Параметры промежуточных трансформаторов тока

| $W_1$ = 560 витков | | | | $W_2$ = 140 витков |
|---|---|---|---|---|
| | | | | Отпайки |
| 2-4 | 4-6 | 6-8 | 8-7 | 1-3 |
| 385 вит. | 35 вит | 97 вит | 43 вит | 140 вит |

| | | | | |
|---|---|---|---|---|
| Инв. № | | | | Привязан: |
| | | | | 407-03-471.87 |
| | | | | Схемы и низковольтные комплектные устройства релейной защиты шунтирующих реакторов 500-750 кВ |
| Н. контр. | Мамонтова | [signature] | | Схемы коммутации и параметры реакторов 500-750 кВ. Схема и параметры промежуточных трансформаторов тока |
| Гл. инж. пр. | Мамонтова | [signature] | | Стадия: РП; Лист: 4; Листов: |
| Рук. груп. | Бергер | [signature] | | |
| Ст. инж. | Евдокимова | [signature] | | Энергосетьпроект г. Москва 1988 г. |
| Инженер | Михневич | [signature] | | |

Инв. № подл. | Подпись и дата | Взам. инв. №

Копировал: Андреева

Формат А2

## Поясняющая схема

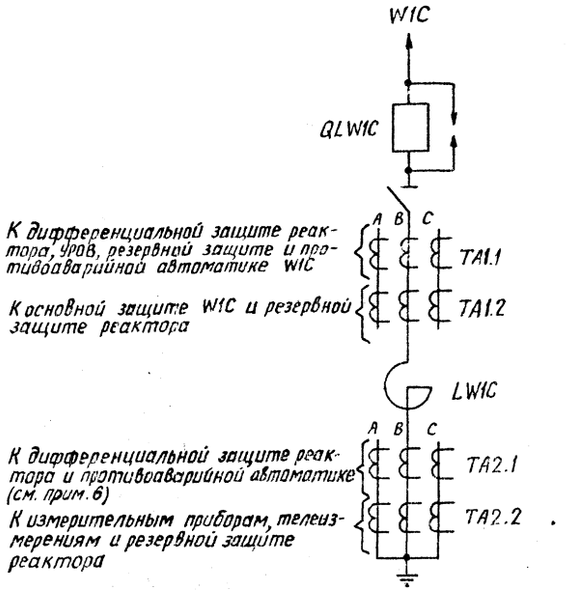


## Примечания

1. Пунктирной линией обведена аппаратура, установленная вне панели защиты реактора
2. Промежуточные трансформаторы тока заказываются в составе панели типа ПЗ-233, устанавливаются на панели защиты реактора и модернизируются по месту установки: конец обмотки с большим числом витков присоединяется от клеммы 3 и выводится на клемму 2.
3. Питание цепей оперативного тока основных и резервных защит реактора осуществляется от индивидуальных автоматов и, по возможности, от различных аккумуляторных батарей.
4. В соответствии с настоящим чертежом выполняется релейная защита шунтирующего реактора, подключаемого к линии через выключатель и без выключателя.
При наличии выключателя реактора должны быть установлены перемычки между зажимами 1-2 и 4-6 и сняты перемычки между зажимами 2-3, 4-5, 6-7 и 8-9. При отсутствии выключателя реактора должны быть установлены перемычки между зажимами 2-3, 4-5, 6-7 и 8-9 и сняты перемычки между зажимами 1-2 и 4-6.
5. При отсутствии выключателя реактора выдержка времени проскальзывающего контакта реле времени КТ2 и КТ3 принимается равной выдержке времени упорного контакта.
6. На реакторах с трансформаторами тока, встроенными в параллельные ветви обмотки со стороны нейтрального ввода, дополнительно устанавливается поперечная защита (см. лист 11).

## Перечень элементов

| Позиционное обозначение | Наименование | Тип | Техническая характерист | К-во | Примечание |
|---|---|---|---|---|---|
| КАТ1-КАТ3 | Реле тока с насыщающимся трансформатором | РНТ-566 | | 3 | |
| КА1-КА4 | Реле тока | РТ-40/Р-1 | | 4 | Для $K_I$ = 600/5 КА4-РТ-40/Р-5 |
| КА5 | Реле тока | РТ-140/0,6 | | 1 | |
| КН1-КН4, КН11 | Реле указательное | РЭУ11-30 | $I_{ном}$=0,025А | 5 | |
| КН5-КН10 | Реле указательное | РЭУ11-30 | $I_{ном}$=0,050А | 6 | |
| KL1-KL3 KL7-KL11 | Реле промежуточное | РП17-5Х | | 8 | |
| KL4, KL12 | Реле промежуточное | РП17-4Х | | 2 | |
| KL5 | Реле промежуточное | РП16-1Х | | 1 | |
| KL6, KL13 | Реле промежуточное | РП18-6Х | | 2 | |
| KSG1-KSG3 | Реле газовое | | | 3 | |
| КТ1 | Реле времени | РВ-112 | | 1 | |
| КТ2 | Реле времени | РВ-128 | | 1 | |
| КТ3 | Реле времени | РВ-142 | | 1 | |
| ТА | Трансформатор согласующий | ТПС-0,66 | | 1 | |
| TL1-TL3 | Трансформатор промежуточный | | | 3 | См. примеч. п. 2 |
| R1, R2 | Резистор | ПЭВ-25 | R=100 Ом | 2 | |
| R3 | Резистор | ПЭВ-25 | R=2700 Ом | 1 | |
| R4 | Резистор | ПЭВ-10 | R=9100 Ом | 1 | |
| R5 | Резистор | ПЭВ-25 | R=4700 Ом | 1 | |
| АК | Блок реле контроля изоляции вводов | КИВ-500Р | | 1 | |
| SG1, SG2 SG6, SG7 | Блок испытательный | БИ-6 | | 4 | |
| SG3-SG5 | Блок испытательный | БИ-4 | | 3 | |
| SX1-SX5 | Переключатель | ПВ1-10 | Исполнение I | 5 | |
| SX6-SX10 | Переключатель | ПП1-10/40 | Исполнение I | 5 | |
| KL14, KL15 | Реле промежуточное | РП17-5Х | | 2 | |
| S1-S3 | Рубильник | Р16 | | 3 | Трехполюсное исполнение |

## Условные обозначения

1. ⌀ – Зажим панели
2. Положение блоков при снятой крышке:

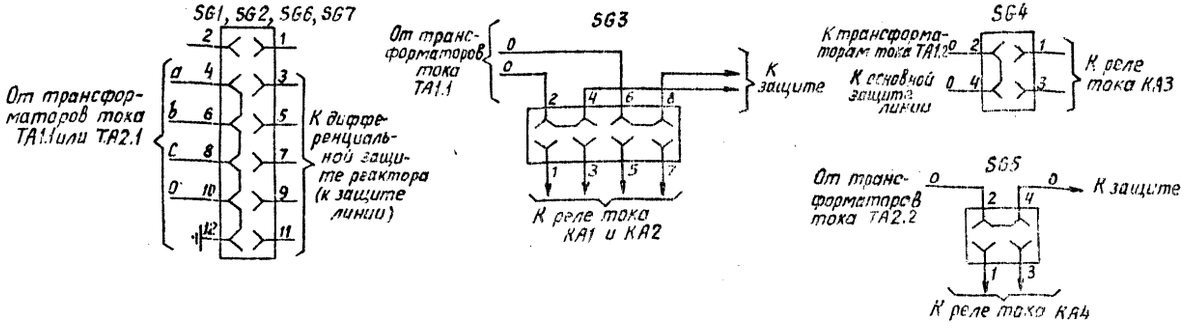


| | | | | |
|---|---|---|---|---|
| Инв. № | | | | Привязан: |
| | | | | 407-03-471.87 ЭЗ |
| | | | | Схемы и низковольтные комплектные устройства релейной защиты шунтирующих реакторов 500-750 кВ |
| Н. контр. | Мамонтова | | | Схема защиты линейного реактора 500 кВ (Начало) |
| Гл. инж. пр. | Мамонтова | | | Стадия: РП; Лист: 5; Листов: |
| Рук. груп. | Бергер | | | |
| Ст. инж. | Бедокимов | | | Поясняющая схема. Перечень элементов. Примечания. Условные обозначения |
| Инженер | Михневич | | | Энергосетьпроект г. Москва 1988 г. |

Инв. № подл. | Подпись и дата | Взам. инв. №

Копировал: Андреева

Формат А2

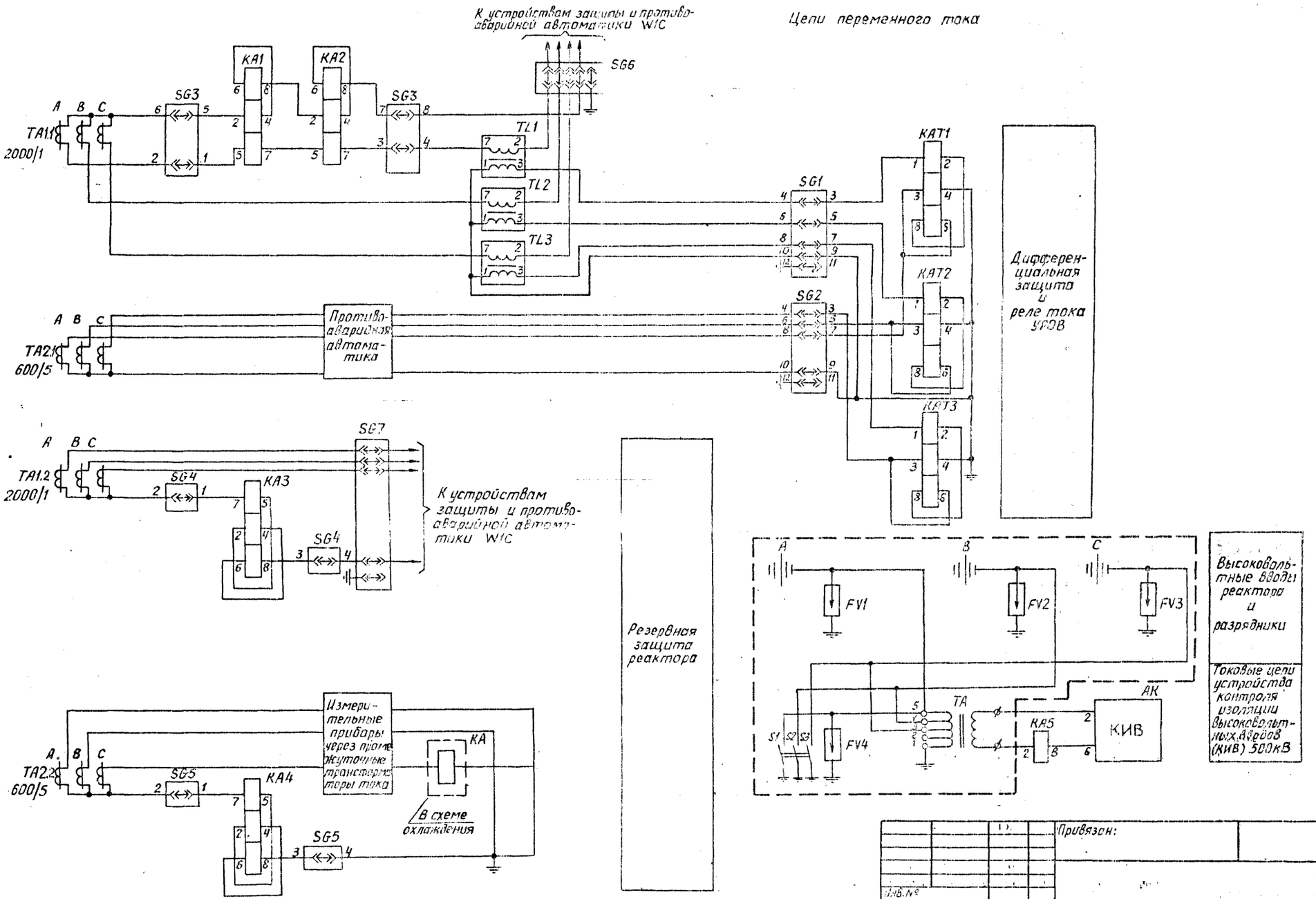


| | | | | | |
|---|---|---|---|---|---|
| | | | | Привязан: | |
| Инв.№ | | | | | |
| | | | | 407-03-471.87 | |
| | | | | Схемы и низковольтные комплектные устройства релейной защиты шунтирующих реакторов 500-750 кВ | |
| Н.контр. | Мамонтова | | | Схема защиты линейного реактора 500 кВ (Продолжение) | Стадия: РП; Лист: 6; Листов: |
| Гл.инж.пр. | Мамонтова | | | | |
| Рук.груп. | Бергер | | | | |
| Ст.инж. | Е. Дахитова | | | Цепи переменного тока | Энергосетьпроект г. Москва 1988 г. |
| Инженер | Михайлов | | | | |

Цив.№ подл. | Подпись и дата | Взам.инв.№

Копировала: Андреева

Формат А2

## Цепи оперативного постоянного тока

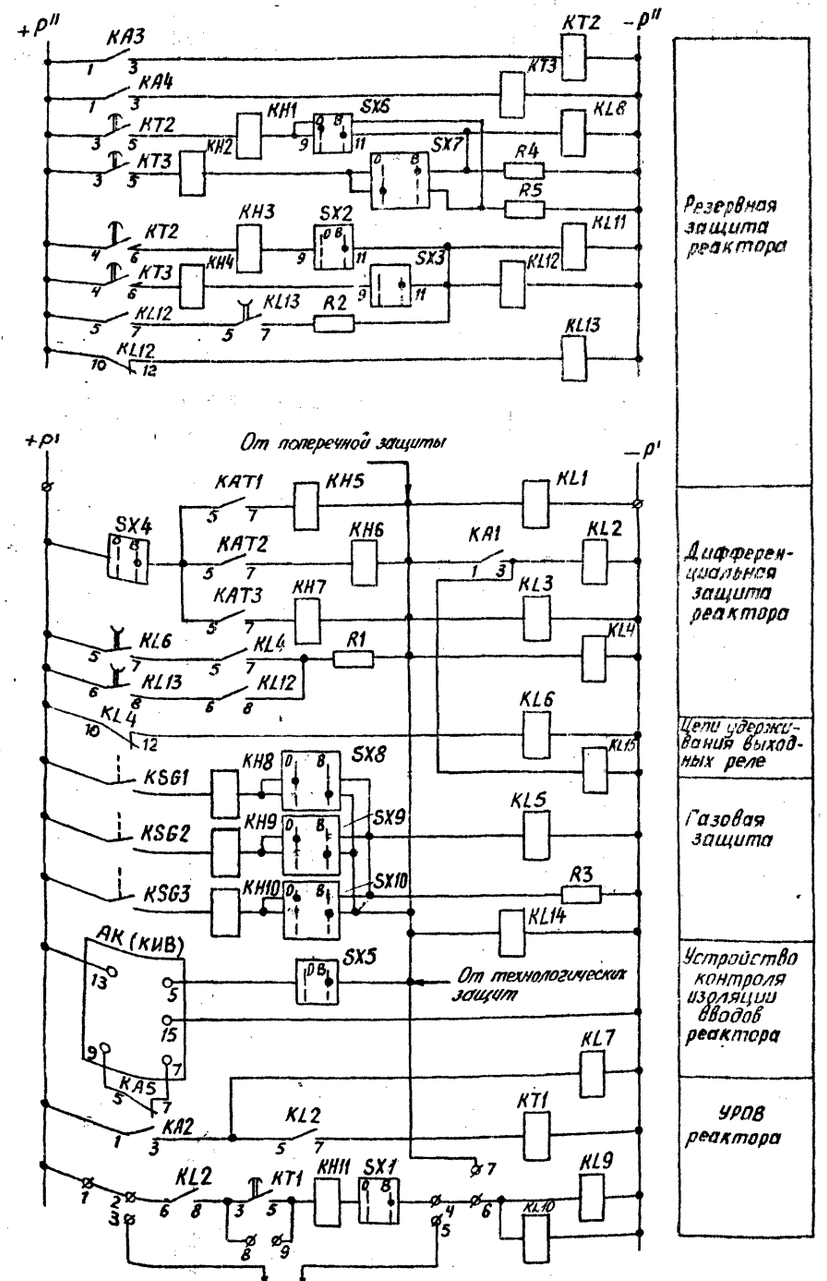


## Цепи отключения реактора при наличии выключателя

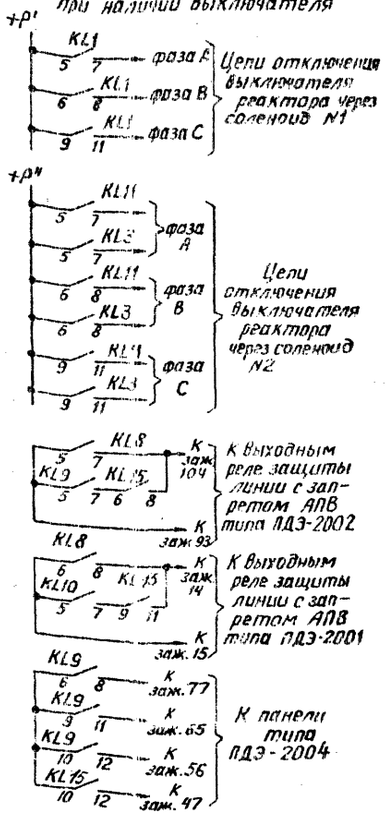


## Цепи отключения реактора при отсутствии выключателя

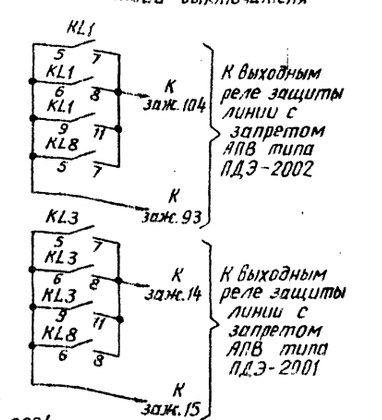


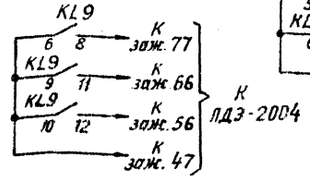


## Цепи сигнализации

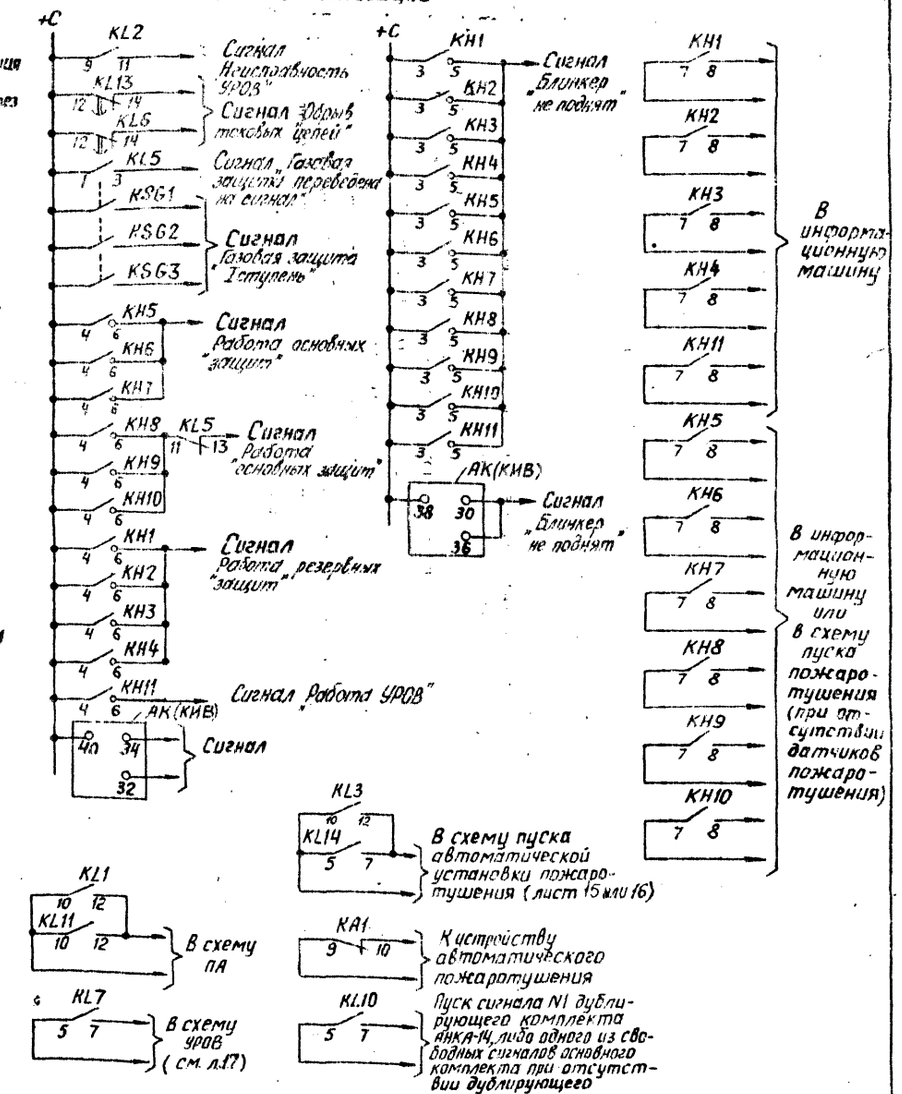


| | | | | | | |
|---|---|---|---|---|---|---|
| | | | | | Привязан: | |
| | | | | | Инв № | |
| | | | | | 407-03-471.8 | |
| | | | | | Схемы и низковольтные комплектные устройства релейной защиты шунтирующих реакторов 500-250 кВ | |
| Н. контр. | Мамонтова | | | Схема защиты линейного реактора 500 кВ (Окончание) | Стадия: РП | Лист: 7 | Листов: |
| Гл. инж. пр. | Мамонтова | | | | | | |
| Рук. груп | Бергер | | | | | | |
| Ст. инж. | Евдокимова | | | Цепи оперативного постоянного тока. Цепи отключения. Цепи сигнализации | Энергосетьпроект г. Москва 1988 г. | | |
| Инженер | Михневич | | | | | | |

Копировал: Андреева

Формат А2

Инв. № подл. | Подпись и дата | Взам. инв. №

## Поясняющая схема

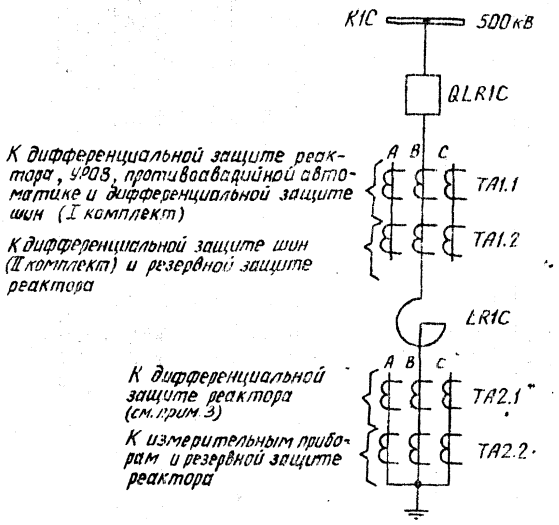


## Примечания

1. Питание цепей оперативного тока основных и резервных защит реактора осуществляется от индивидуальных автоматов и, по возможности, от различных аккумуляторных батарей.
2. Пунктирной линией обведена аппаратура, установленная вне панели защиты реактора.
3. На реакторах с трансформаторами тока, встроенными в параллельные ветви блоки со стороны нейтрального ввода, дополнительно устанавливается поперечная защита (см. л. 11).

## Перечень элементов

| Позиционное обозначение | Наименование | Тип | Техническая характерист. | К-во | Примечание |
|---|---|---|---|---|---|
| KAT1-KAT3 | Реле тока с насыщающимся трансформатором | РНТ-566 | | 3 | |
| KA1-KA4 | Реле тока | РТ-140/Р-1 | | 4 | для $K_T$=350/5 КА4-РТ-40/Р-1 |
| KA5 | Реле тока | РТ-140/0,6 | | 1 | |
| KH5-KH10 | Реле указательное | РЭУ11-30 | $I_{нам}$=0,050А | 6 | |
| KH1-KH4, KH11 | Реле указательное | РЭУ11-30 | $I_{нам}$=0,025А | 5 | |
| KL1-KL3, KL7, KL8, KL9-KL14 | Реле промежуточное | РП17-5Х | | 8 | KL7 не использ. |
| KL4, KL12 | Реле промежуточное | РП17-4Х | | 2 | |
| KL5 | Реле промежуточное | РП16-1Х | | 1 | |
| KL6, KL13 | Реле промежуточное | РП18-6Х | | 2 | |
| KSG1-KSG3 | Реле газовое | | | 3 | |
| KT1 | Реле времени | РВ-112 | | 1 | |
| KT2 | Реле времени | РВ-128 | | 1 | |
| KT3 | Реле времени | РВ-142 | | 1 | |
| TA | Трансформатор согласующий | ТПС-0,66 | | 1 | |
| R1, R2 | Резистор | ПЭВ-25 | R=100 Ом | 2 | |
| R3 | Резистор | ПЭВ-25 | R=2700 Ом | 1 | |
| R7 | Резистор | ПЭВ-10 | R=9100 Ом | 1 | |
| R5 | Резистор | ПЭВ-25 | R=4700 Ом | 1 | |
| AK | Блок-реле контроля изоляции вводов | КИВ-500Р | | 1 | |
| SG1, SG2 | Блок испытательный | БИ-6 | | 2 | |
| SG3-SG5 | Блок испытательный | БИ-4 | | 3 | |
| SX1-SX8 | Переключатель | ПЗ1-10 | Исполнение I | 8 | |
| SX9-SX13 | Переключатель | ПП1-10/4С | Исполнение I | 5 | |
| KL14, KL15 | Реле промежуточное | РП-17-5Х | | 2 | |
| S1-S3 | Рубильник | Р16 | | 3 | трехполюсное исполнение |

## Условные обозначения

1. Положение блоков при снятой крышке:

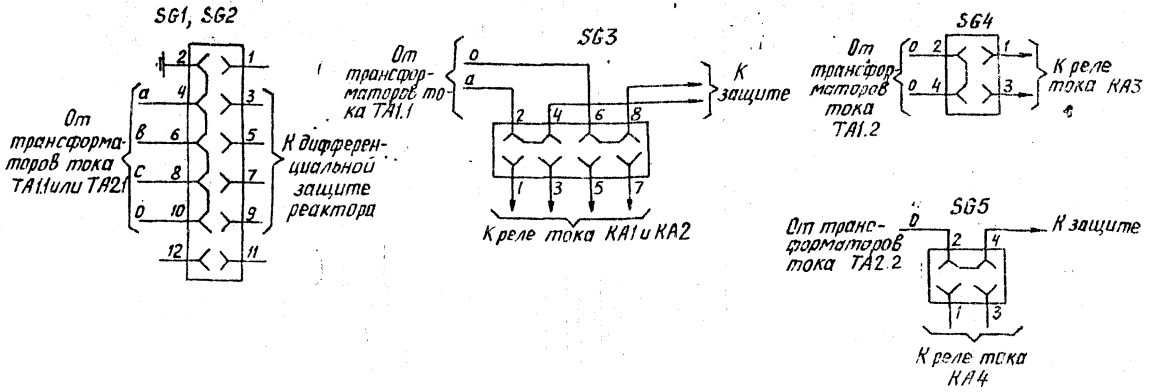


2. ф – зажим панели

| | | | | Привязан: | | | |
|---|---|---|---|---|---|---|---|
| Инв.№ | | | | 407-03-471.87 | | | |
| | | | | Схемы и низковольтные комплектные устройства релейной защиты шунтирующих реакторов 500-750кВ | | | |
| Н.контр. | Матвеева | | | Схема защиты шинного реактора 500кВ (Начало) | Стадия | Лист | Листов |
| Гл.инж.п. | Матвеева | | | | РП | 8 | |
| Рук.гр. | Берер | | | Поясняющая схема. Перечень элементов. Примечания. Условные обозначения | Энергосетьпроект г. Москва 1988г | | |
| Ст.инж. | Ведокимова | | | | | | |
| Инженер | Мухневич | | | | | | |

Инв.№ подл. | Подпись и дата | Взам.инв.№ | 1093-ТМ-ТТ

Копировала: Андреева

Формат А2

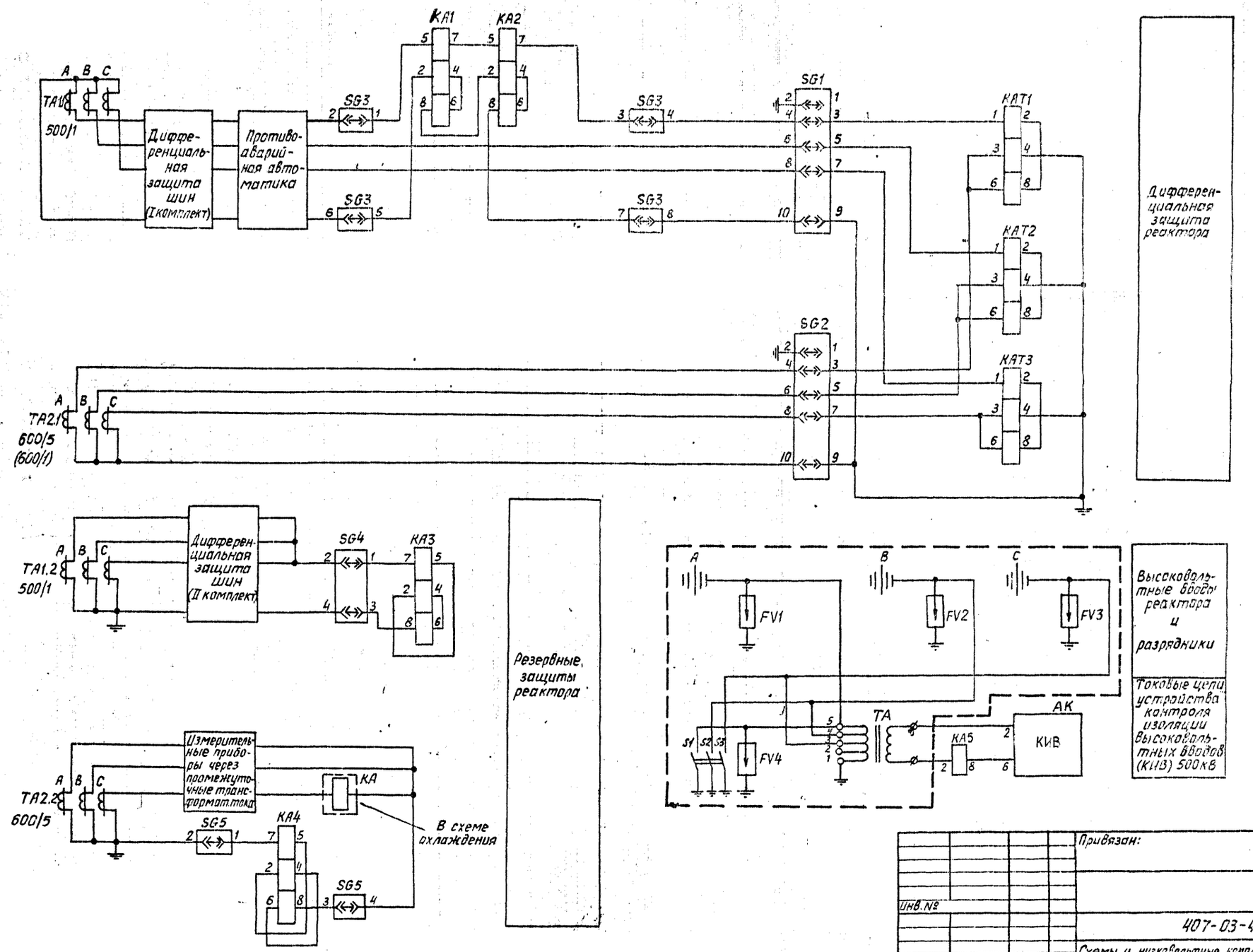


| | | | | |
|---|---|---|---|---|
| Инв. № подл. | Подпись и дата | Взам. инв. № | | |
| 10018тм-т1 | | | | |

Привязан:

Инв. №

407-03-471.87

Схемы и низковольтные комплектные устройства релейной защиты шунтирующих реакторов 500–750 кВ

| | | | | | |
|---|---|---|---|---|---|
| Н. контр. | Мамонтова | | Схема защиты шинного реактора 500 кВ (Продолжение) | Стадия | Лист | Листов |
| Гл. инж. пр. | Мамонтова | | | РП | 9 | |
| Рук. груп | Бергер | | | | | |
| Ст. инж. | Евдокимова | | Цепи переменного тока | Энергосетьпроект г. Москва 1988 г. | | |
| Инженер | Михневич | | | | | |

Копировал: Андреева

Формат А2

## Цепи оперативного постоянного тока

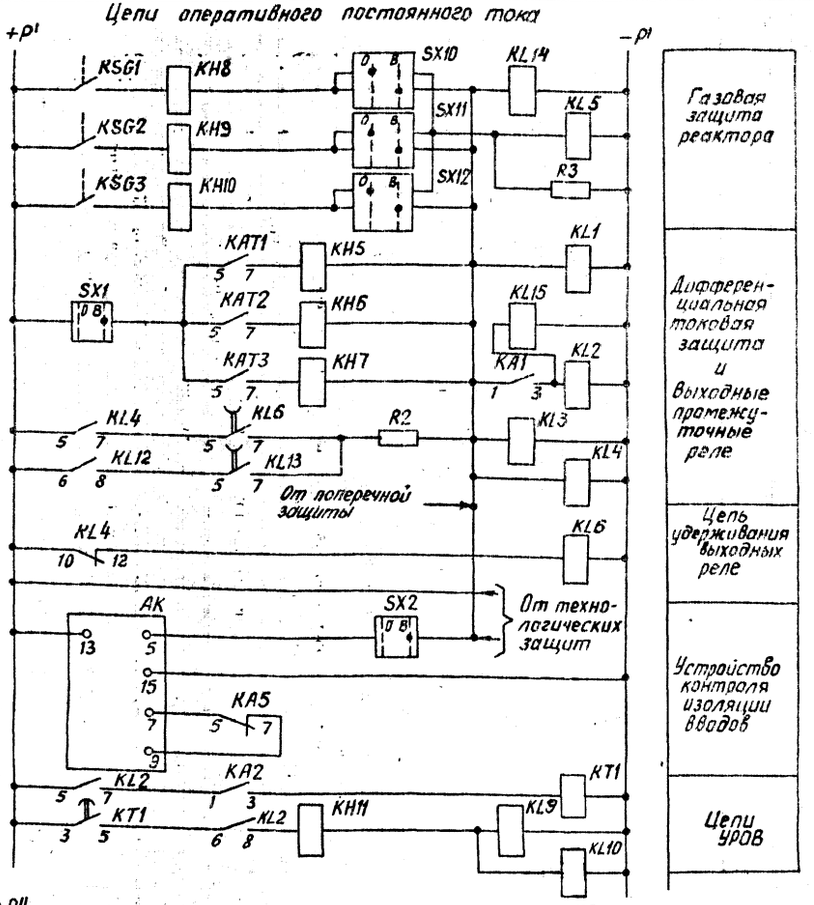


## Цепи отключения и сигнализации

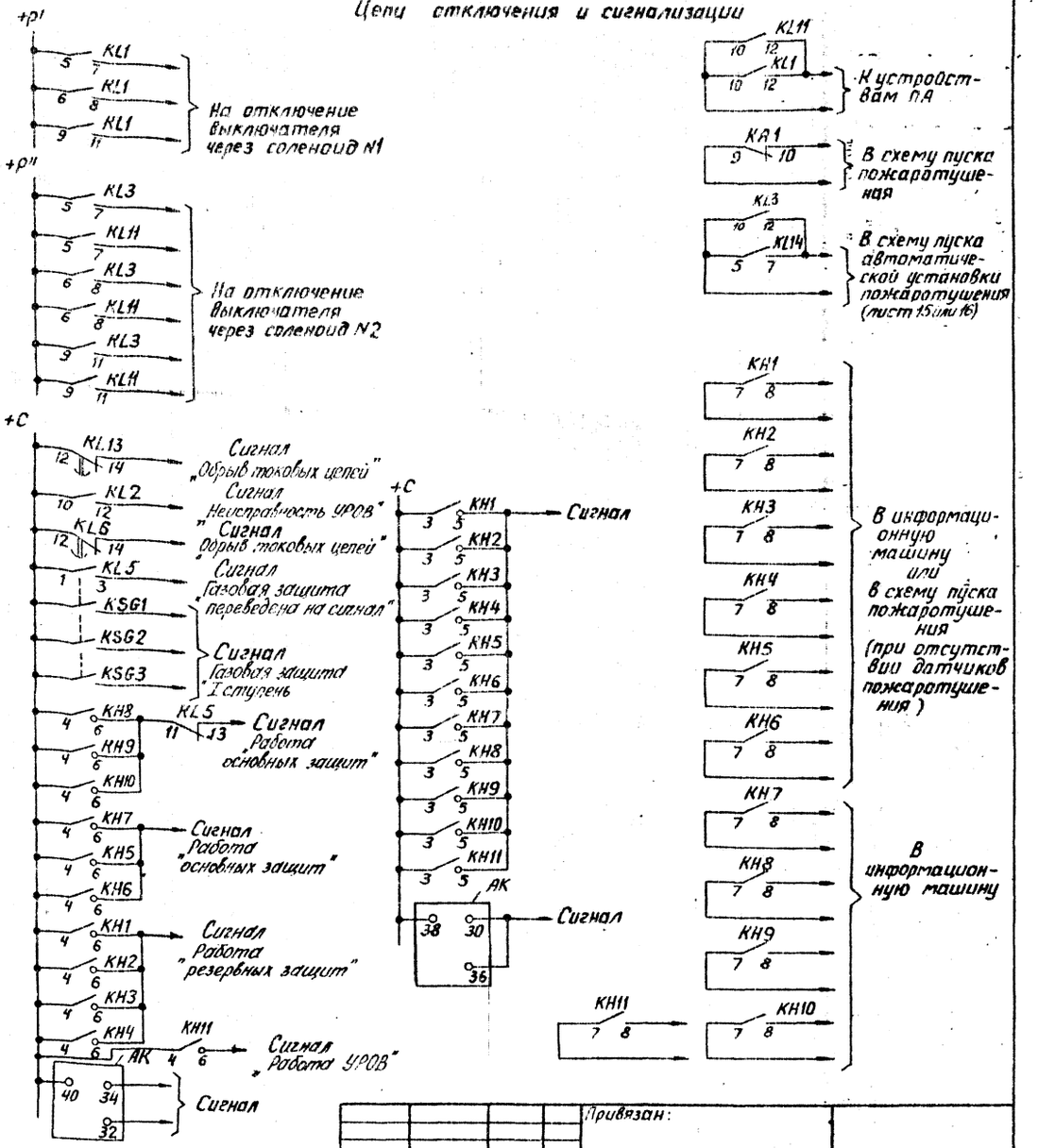


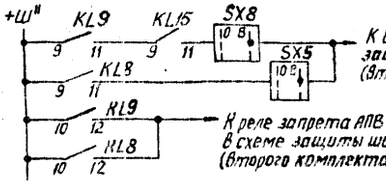


Привязан:

Инв. №

**407-03-471.87**

Схемы и низковольтные комплектные устройства релейной защиты шунтирующих реакторов 500-750 кВ

| | | | |
|---|---|---|---|
| Н. контр. | Мамонтова | | |
| Гл. инж. пр. | Мамонтова | | |
| Рук. групп. | Берегер | | |
| Ст. инж. | Евдокимова | | |
| Инженер | Михневич | | |

Схема защиты шинного реактора 500 кВ (Окончание)

| Стадия | Лист | Листов |
|---|---|---|
| РП | 10 | |

Цепи оперативного постоянного тока. Цепи сигнализации.

Энергосетьпроект г. Москва 1988 г.

Инв. № подл. | Подпись и дата | Взам. инв. №

Копировал: Андреева

Формат А2

Перечень элементов

| Позиционное обозначен. | Наименование | Тип | Техническая характерист. | К-во | Примечание |
|---|---|---|---|---|---|
| КА1-КА4 | Реле тока | РТ-40/р-а | | 4 | |
| КН1-КН3 | Реле указательное | РЭУ11-30 | $I_{ном}$ =0,05А | 3 | |
| SX1 | Переключатель | ПВ1-10 | | 1 | |
| SG1 | Блок испытательный | БИ-4 | | 1 | |

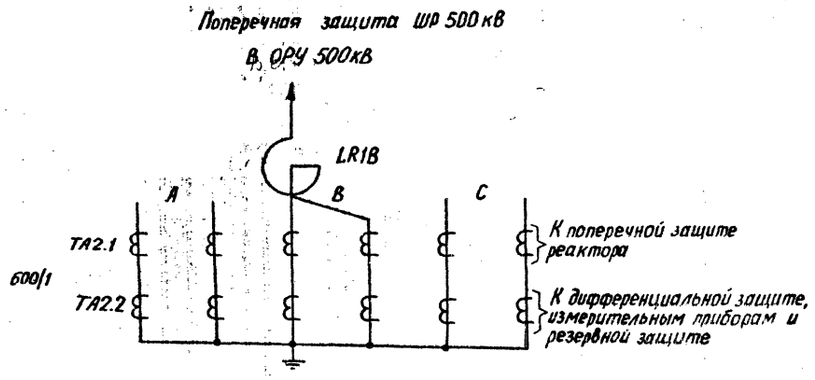


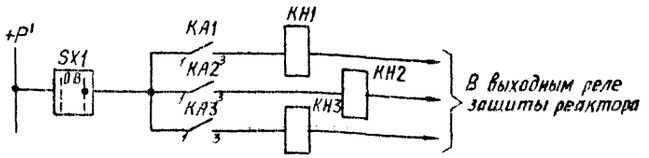


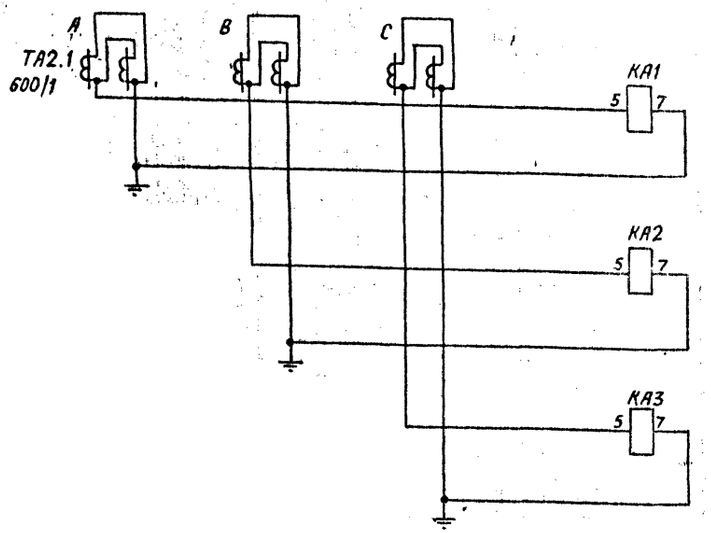


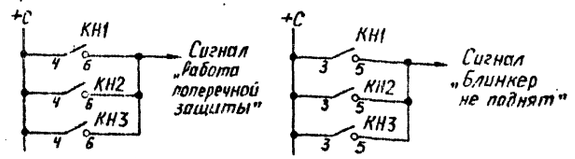


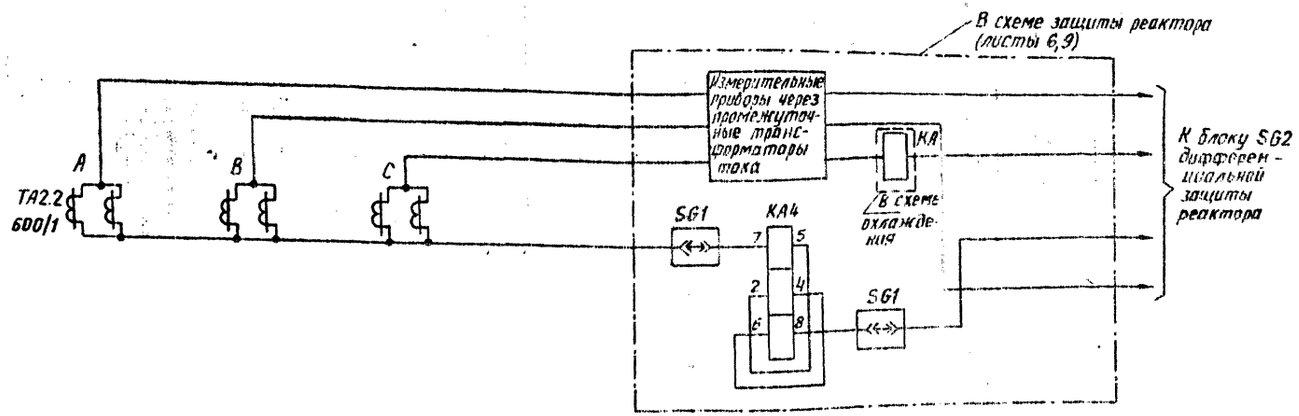


| | | | | | |
|---|---|---|---|---|---|
| Инв. № | | | | Привязан: | |
| | | | | 407-03-471.8 | |
| | | | | Схемы и НКУ релейной защиты шунтирующих реакторов 500-750 кВ | |
| Н. контр. | Мамонтова | | | Схема поперечной защиты реактора 500 кВ | Стадия: РП; Лист: 11; Листов: |
| ГИП | Мамонтова | | | | |
| Рук. груп. | Бергер | | | | |
| Ст. инж. | Быкова | | | | Энергосетьпроект г. Москва 1988 г. |
| Инженер | Макрович | | | | |

Копировал: Андреева

Формат А2

## Поясняющая схема

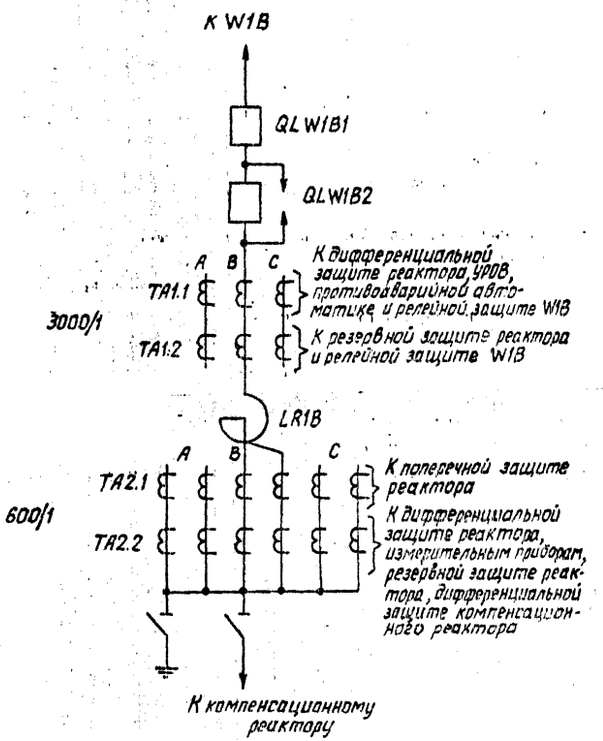


## Примечания

1. Пунктирной линией обведена аппаратура, установленная вне панели защиты реактора.
2. Промежуточные трансформаторы тока заказываются в составе панели типа ПЗ-23, устанавливаются на панели защиты реактора и модернизируются по месту установки: конец обмотки с большим числом витков отсоединяется от клеммы 3 и выводится на клемму 2.
3. Питание цепей оперативного тока основных и резервных защит реактора осуществляется от индивидуальных автоматов и, по возможности, от различных аккумуляторных батарей.
4. В соответствии с настоящим чертежом выполняется релейная защита шунтирующего реактора, подключаемого к линии через включатель-отключатель без включателя-отключателя. При наличии включателя-отключателя реактора должны быть установлены: перемычки между зажимами 1-2 и 4-6 и сняты перемычки между зажимами 2-3, 4-5, 6-7 и 8-9. При отсутствии включателя-отключателя реактора должны быть установлены перемычки между зажимами 2-3, 4-5, 6-7 и 8-9 и сняты перемычки между зажимами 1-2 и 4-6.
5. При отсутствии включателя-отключателя реактора выдержка времени проскальзывающего контакта реле времени КТ2 и КТ3 принимается равной выдержке времени упорного контакта.
6. При подключении реактора через искровой промежуток и одновременном КЗ в реакторе, отключение поврежденного ШР будет осуществляться с временем порядка 0,2 с, необходимым для работы автоматики и включения полюса QLW1B2, шунтирующего искровой промежуток. Задержка должна обеспечиваться наличием блок-контакта полюса QLW1B2 (замкнутого при включенном положении полюса QLW1B2) в цепи соленоида отключения полюса QLW1B1.

## Перечень элементов

| Позиционное обозначение | Наименование | Тип | Техническая характерист. | К-во | Примечание |
|---|---|---|---|---|---|
| KAT1-KAT3 | Реле тока с насыщающимся трансформатором | РНТ-566 | | 3 | |
| KA1-KA6 | Реле тока | РТ-40/р-1 | | 6 | Для $K_T$=600/5 КА4-РТ-40/р-5 |
| KA7 | Реле тока | РТ-140/0,6 | | 1 | |
| KA8-KA10 | Реле тока | РТ-40/р-□ | | 3 | |
| KH1-KH4, KH11 | Реле указательное | РЭУ11-30 | $I_{ном}$=0,025А | 5 | |
| KH5-KH10, KH12-KH14 | Реле указательное | РЭУ11-30 | $I_{ном}$=0,050А | 9 | |
| KL1-KL3, KL14 KL7-KL11 | Реле промежуточное | РП17-5Х | | 9 | |
| KL4, KL12 | Реле промежуточное | РП17-4Х | | 2 | |
| KL5 | Реле промежуточное | РП16-1Х | | 1 | |
| KL6, KL13 | Реле промежуточное | РП118-6Х | | 2 | |
| KSG1-KSG3 | Реле газовое | | | 3 | |
| KT1 | Реле времени | РВ-112 | | 1 | |
| KT2 | Реле Времени | РВ-128 | | 1 | |
| KT3 | Реле времени | РВ-142 | | 1 | |
| TA | Трансформатор согласующий | ТПС-0,66 | | 1 | |
| TL1-TL3 | Трансформатор промежуточный | | | 3 | См. примеч. на листе |
| R1, R2 | Резистор | ПЭВ-25 | R = 100 Ом | 2 | |
| R3 | Резистор | ПЭВ-25 | R = 2700 Ом | 1 | |
| R4 | Резистор | ПЭВ-10 | R = 9100 Ом | 1 | |
| R5 | Резистор | ПЭВ-25 | R = 4700 Ом | 1 | |
| KL15 | Реле промежуточное | РП17-5Х | | 1 | |
| AK | Блок реле контроля изоляции вводов | УКВ-500Р | | 1 | |
| SG1, SG2, SG6 SG7 | Блок испытательный | БИ-6 | | 4 | |
| SG3-SG5 | Блок испытательный | БИ-4 | | 3 | |
| SX1-SX6 | Переключатель | ПВ1-10 | Исполнение I | 6 | |
| SX7-SX11 | Переключатель | ПП1-10/4С | Исполнение I | 5 | |
| S1-S3 | Рубильник | Р16 | | 3 | Предложено исполнение |

## Контроль исправности высоковольтных вводов

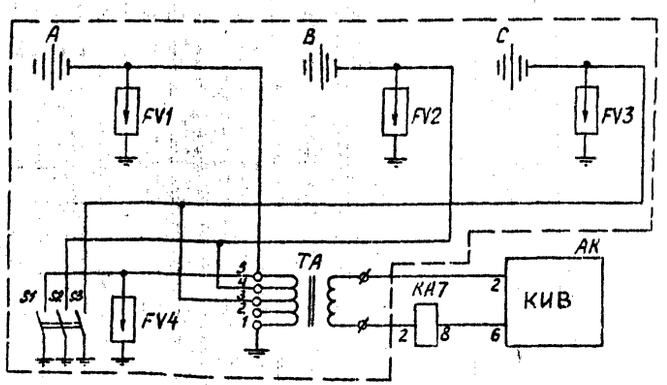


Высоковольтные вводы реактора и разрядники

Токовые цепи устройства контроля изоляции высоковольтных вводов (КИВ) 750кВ

## Положение испытательных блоков при снятой крышке

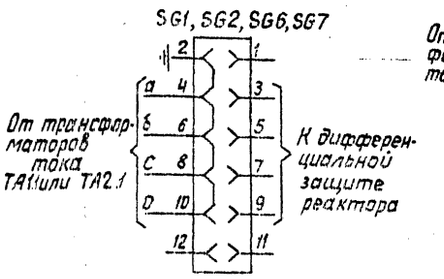


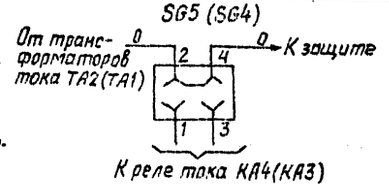


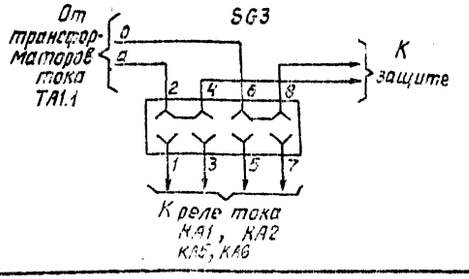


## Условные обозначения

1. ⌀ — Зажим панели
2. IKL.2 — Контакты промежуточного реле в схеме автоматики ШР, фиксирующего пробой искрового промежутка

Привязан:

Инв. №

407-03-471.87 ЭЗ

Схемы и низковольтные комплектные устройства релейной защиты шунтирующих реакторов 500-750 кВ

| | | | | | |
|---|---|---|---|---|---|
| Н. контр. | Матюшева | | Схема защиты линейного реактора 750кВ (Начало) | Стадия: РП | Лист: 12 | Листов: |
| Гл. инжд. | Заметова | | | | | |
| Рук. груп. | Сергеев | | | | | |
| Ст. инж. | Макитова | | Поясняющая схема. Перечень элементов. Примечания. Условные обозначения. | Энергосетьпроект г. Москва 1988г | | |
| Инженер | Михнейич | | | | | |

Копировал: Андреева

Формат А2

Инв. № подл. | Подпись и дата | Взам. инв. №

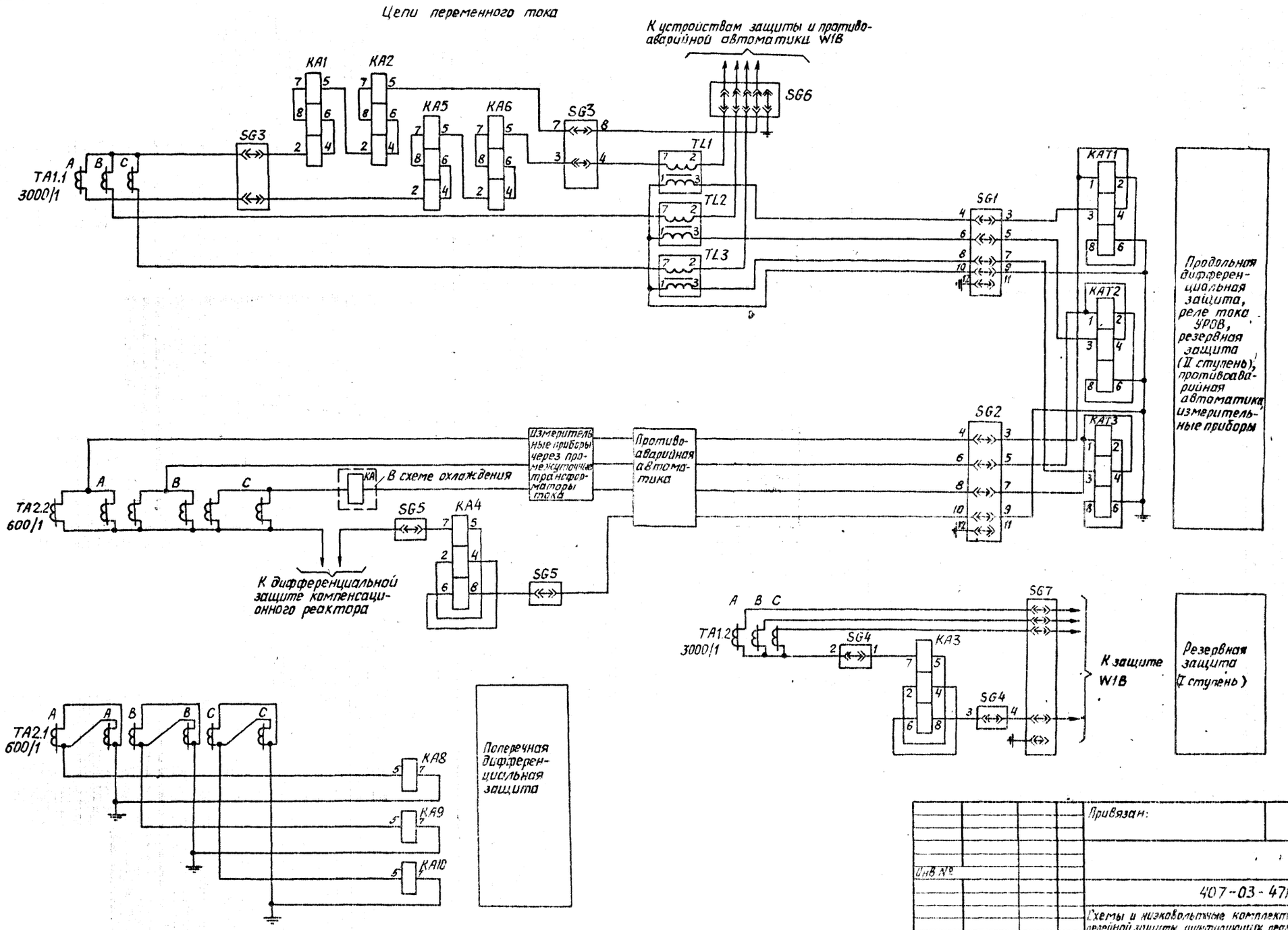


| | | | | | | | |
|---|---|---|---|---|---|---|---|
| | | | | Привязан: | | | |
| Инв № | | | | | | | |
| | | | | 407-03-471.87 | | | |
| | | | | Схемы и низковольтные комплектные устройства релейной защиты шунтирующих реакторов 500-750 кВ | | | |
| Н. контр. | Мамонтова | | | Схема защиты линейного реактора 750 кВ (Продолжение) | Стадия | Лист | Листов |
| Гл. инж. пр. | Мамонтова | | | | РП | 13 | |
| Рук. груп. | Бергер | | | | | | |
| Ст. инж. | Евдокимова | | | Цепи переменного тока | Энергосетьпроект г. Москва 1988 г. | | |
| Инженер | Михневич | | | | | | |

Инв. № подл. | Подпись и дата | Взам. инв. №

Копировал: Андреева

Формат А2

## Цепи оперативного постоянного тока

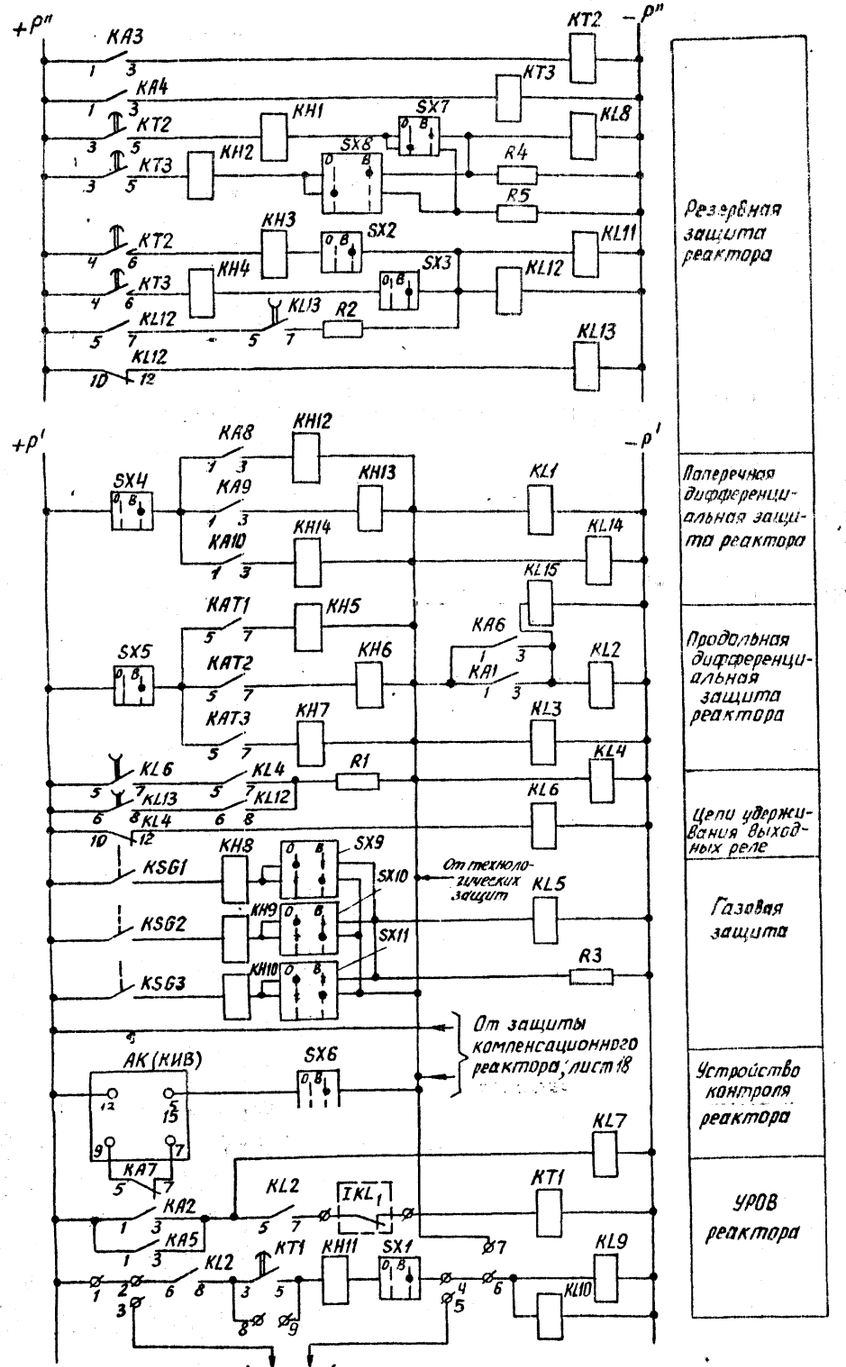


## Цепи отключения реактора при наличии выключателя

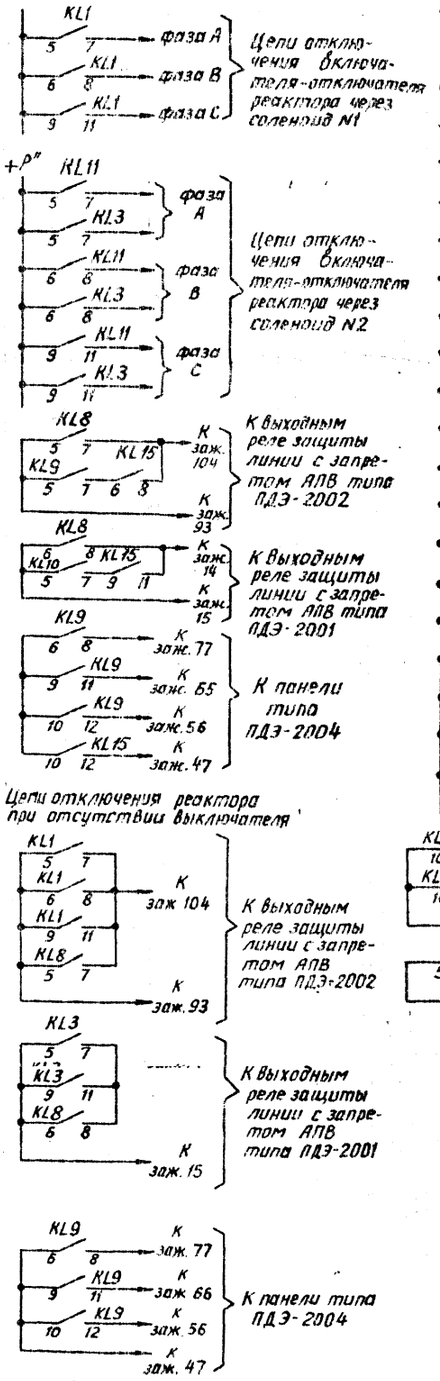


## Цепи сигнализации

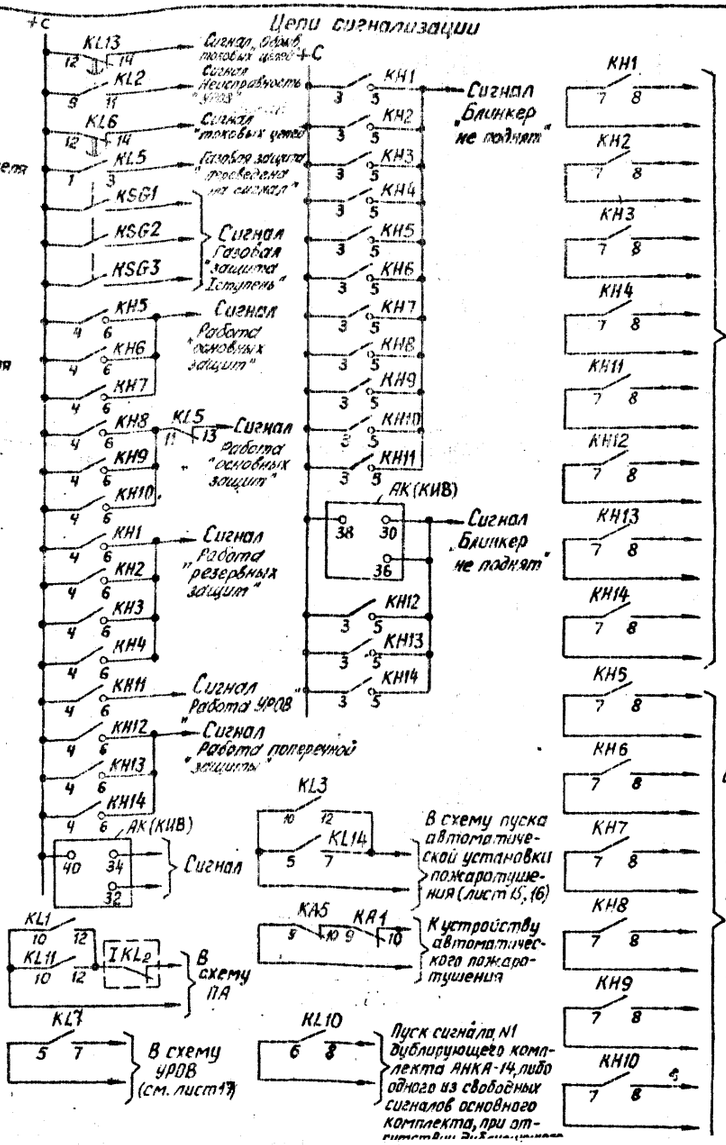


Привязан:

Инв. №

**407-03-471.87**

Схемы и низковольтные комплектные устройства релейной защиты шунтирующих реакторов 500-750 кВ

| | | | | | |
|---|---|---|---|---|---|
| Н. контр. | Мамонтова | | Схема защиты линейного реактора 750кВ (Окончание) | Стадия | Лист | Листов |
| Гл. инж. пр. | Мамонтова | | | РП | 14 | |
| Рук. груп. | Берегер | | | | | |
| Ст. инж. | Евдокимов | | Цепи оперативного постоянного тока. Цепи отключения. Цепи сигнализации | Энергосетьпроект г. Москва 1988г | | |
| Инженер | Михневич | | | | | |

Инв. № подл. | Подпись и дата | Взам. инв. №

Копировал: Андреева

Формат А2

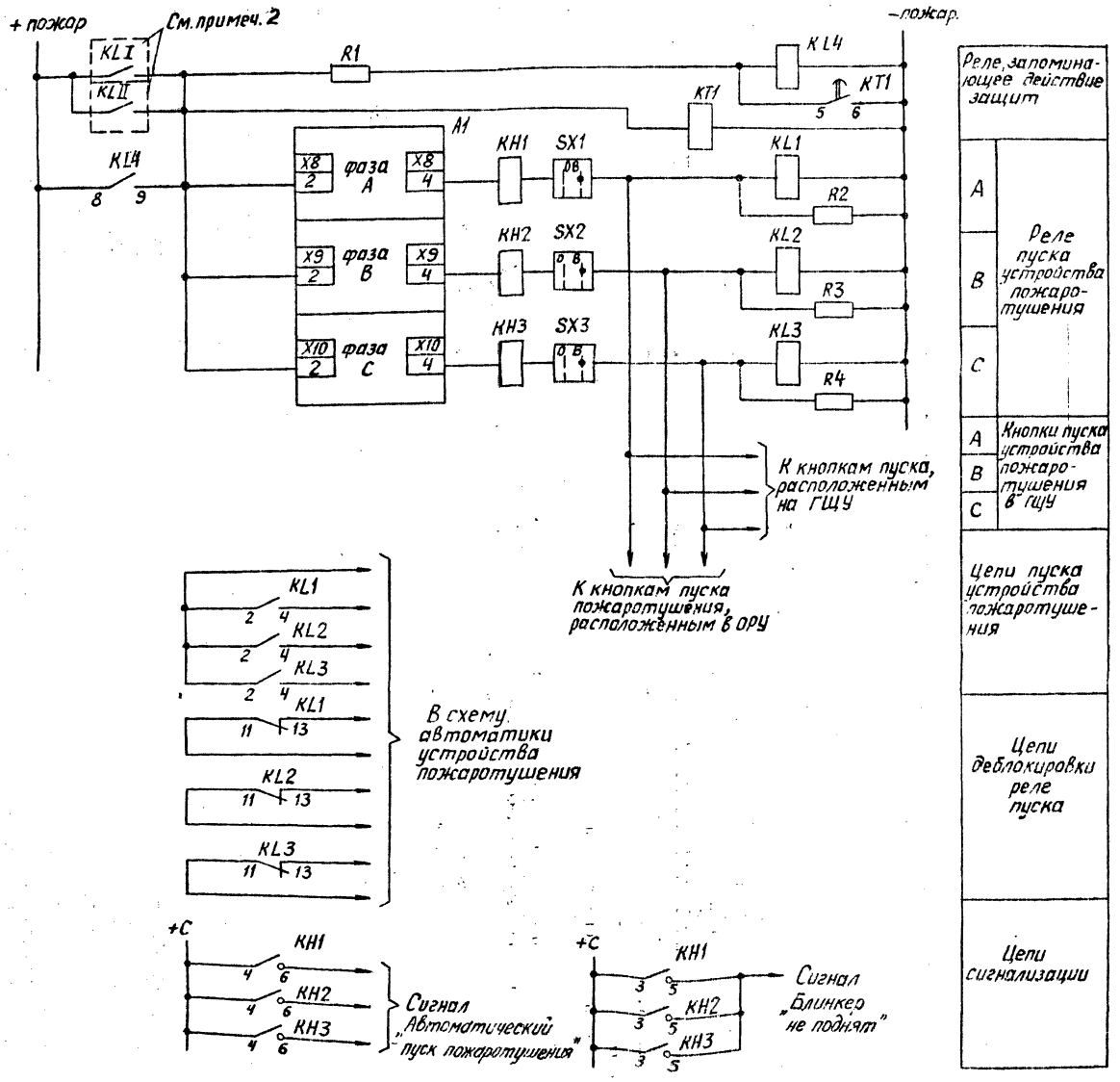


| | |
|---|---|
| Реле, запоминающее действие защит | |
| A | Реле пуска устройства пожаротушения |
| B | |
| C | |
| A | Кнопки пуска устройства пожаротушения в ГЩУ |
| B | |
| C | |
| Цепи пуска устройства пожаротушения | |
| Цепи деблокировки реле пуска | |
| Цепи сигнализации | |

Перечень аппаратуры

| Позиционное обозначение | Наименование | Тип | Техническая характерист. | К-во | Примечание |
|---|---|---|---|---|---|
| A1 | Станция пожарной сигнализации | | 220В, 50 Гц | 1 | Входит в устройство УСПП (АИФ-3) |
| KH1, KH2, KH3 | Реле указательное | РЭУ11-20 | 0,025 А | 3 | |
| KL1, KL2, KL3 | Реле промежуточное | РП16-12 | 220 В | 3 | |
| KT1 | Реле времени | ВЛ-66 | 220В, 200г | 1 | |
| R1 | Резистор | ПЭВ-50 | 1800 Ом | 1 | |
| R2, R3, R4 | Резистор | ПЭВ-10 | 5,1 кОм | 3 | |
| KL4 | Реле промежуточное | РП17-4х | 110В | 1 | |
| SX1, SX2, SX3 | Переключатель пакетный | ПВ1-10 | Исполн. I | 3 | |

Примечания

1. Настоящая схема выполнена на основании протокола совместного совещания ЦДУ, „Энергосетьпроект'а" и Союзтехэнерго и рекомендуется на период накопления опыта эксплуатации устройства УСПП. После накопления положительного опыта эксплуатации устройств УСПП контакты выходных реле защиты (KL I, KL II) должны быть зашунтированы.

2. KL I, KL II – контакты выходных реле, срабатывающих при действии основной и газовой защит шунтирующего реактора.

Привязан:

Инв. №

407-03-471.8

Схемы и низковольтные комплектные устройства релейной защиты шунтирующих реакторов 500-750 кВ

| | | | |
|---|---|---|---|
| Н. контр. | Мамонтова | | |
| Гл. инж. пр. | Мамонтова | | |
| Рук. груп. | Бергер | | |
| Ст. инж. | Ефокимова | | |
| Инженер | Михневич | | |

Схема пуска автоматической установки пожаротушения с использованием УСПП

| Стадия | Лист | Листов |
|---|---|---|
| РП | 15 | |

Энергосетьпроект г. Москва 1988 г.

Копировал: Антонова

Формат А2

Инв. № подл. | Подпись и дата | Взам. инв. №

## Перечень элементов

| Позиционное обозначение | Наименование | Тип | Техническая характеристика | Кол. | Примечание |
|---|---|---|---|---|---|
| KL1-KL3 | Реле промежуточное | РП17-4Х | U =220В | 3 | |
| KL4-KL9 | Реле промежуточное | РП-21 | U =60В | 6 | |
| KH1-KH3 | Реле указательное | РЭУ11-2С | I = 0,025 А | 3 | |
| R1 | Резистор | ПЭВ-50 | R= 1000 Ом | 1 | |
| VD1-VD5 | Стабилитрон | Д815Д | U=12В | 5 | С радиатором с водн. охлажд. |
| R3-R5 | Резистор | ПЭВ-10 | R=5100 Ом | 3 | |
| R6 | Резистор | ПЭВ-25 | R=360 Ом | 1 | |
| SX1-SX3 | Переключатель | ПВ1-10 | Исполнение I | 3 | |

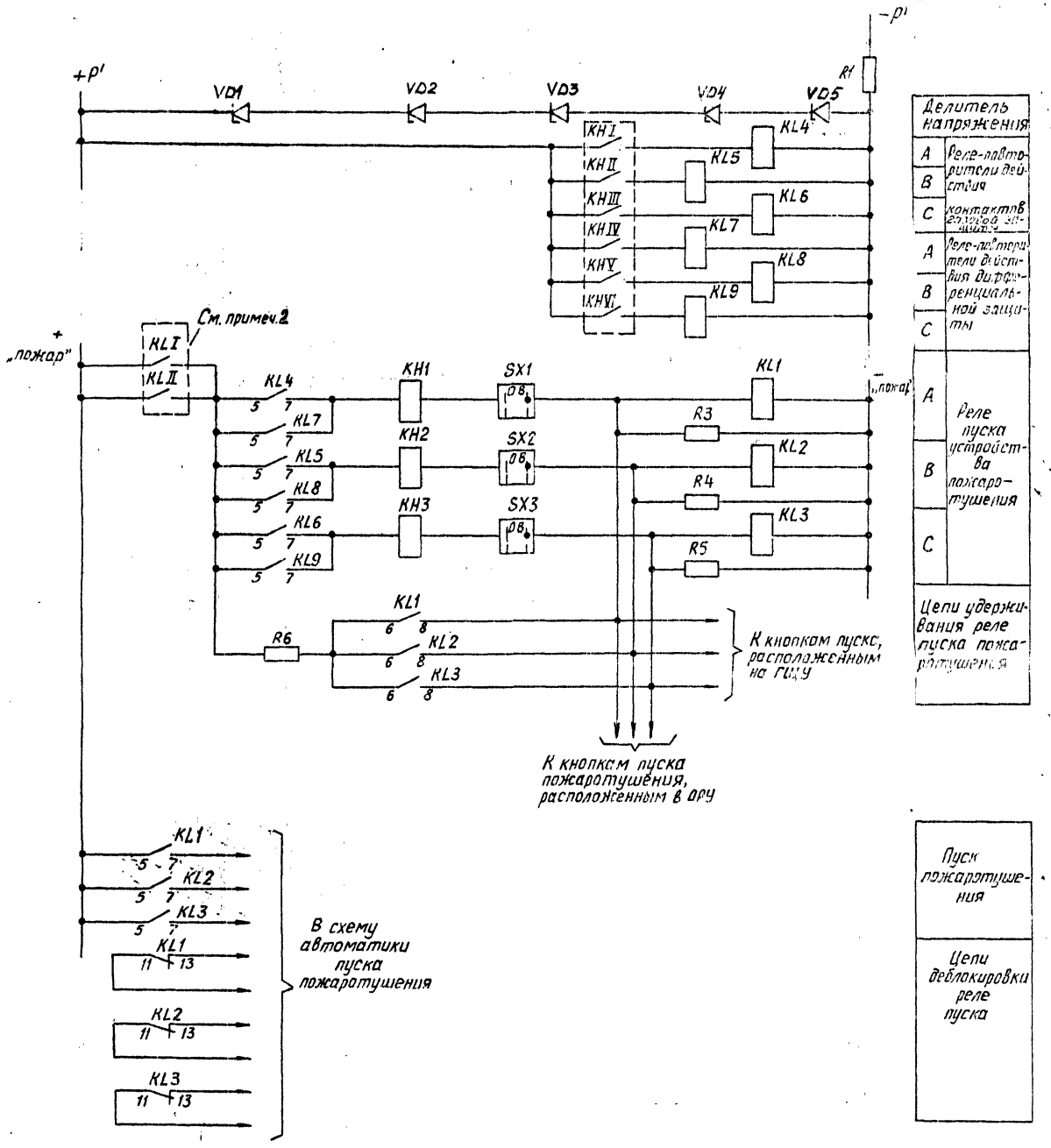


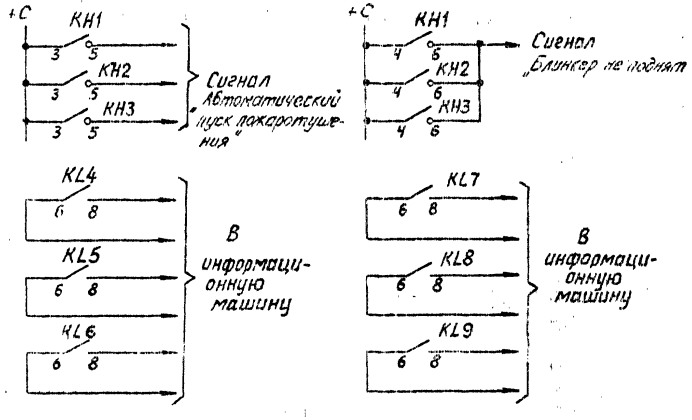





### Примечания

1. Настоящая схема выполнена на основании протокола совместного совещания ЦДУ, „Энергосетьпроект'а" и Союзтехэнерго, рекомендуется на период отсутствия специализированных датчиков пожаротушения.
2. KL I, KL II – контакты выходных реле, срабатывающих при действии дифференциальной и газовой защит шунтирующего реактора.
3. KH I ÷ KH III – герконовые контакты указательных реле в цепи дифференциальной и газовой защит.

| | | | | | |
|---|---|---|---|---|---|
| | | | | Привязан: | |
| Инв. № | | | | | |
| | | | | 407-03-471.87 | |
| | | | | Схемы и низковольтные комплектные устройства релейной защиты шунтирующих реакторов 500-750 кВ | |
| Н. контр. | Автомонова | | | Схема пуска автоматической установки пожаротушения с использованием указательных реле типа РЭУ-11-3О | Стадия: РП; Лист: 16; Листов: |
| Гл. инж. пр. | Чамонтова | | | | |
| Рук. гр. | Белгер | | | | |
| Ст. инж. | Бодакимов | | | | |
| Инженер | Михневич | | | | Энергосетьпроект г. Москва 1988 г. |

Инв. № подл. | Подпись и дата | Взам. инв. №

Копировал: Андреева

Формат А2

## Поясняющая схема

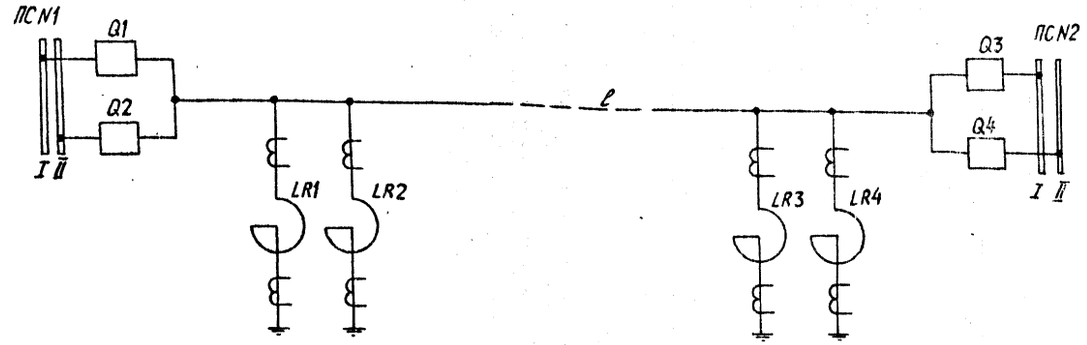


## Перечень элементов

| Позиционное обозначение | Наименование | Тип | Техническая характеристика | К-во | Примечание |
|---|---|---|---|---|---|
| КН1-КН3 | Реле указательное | РЭУ-11-30 | $I_{ср}$=0,025А | 3 | |
| KL1-KL5 | Реле промежуточное | РП-17-5Х | | 5 | |
| КТ1, КТ2 | Реле времени | РВ-144 | | 2 | |
| R1 | Резистор | ПЭВ-25 | 360 Ом | 1 | |
| KL6, KL7 | Реле промежуточное | РП-18-6Х | | 2 | |
| SX1-SX10 | Переключатель | ПВ1-10 | | 10 | |
| R2 | Резистор | ПЭВ-25 | 9100 Ом | 1 | |

## Цепи оперативного постоянного тока

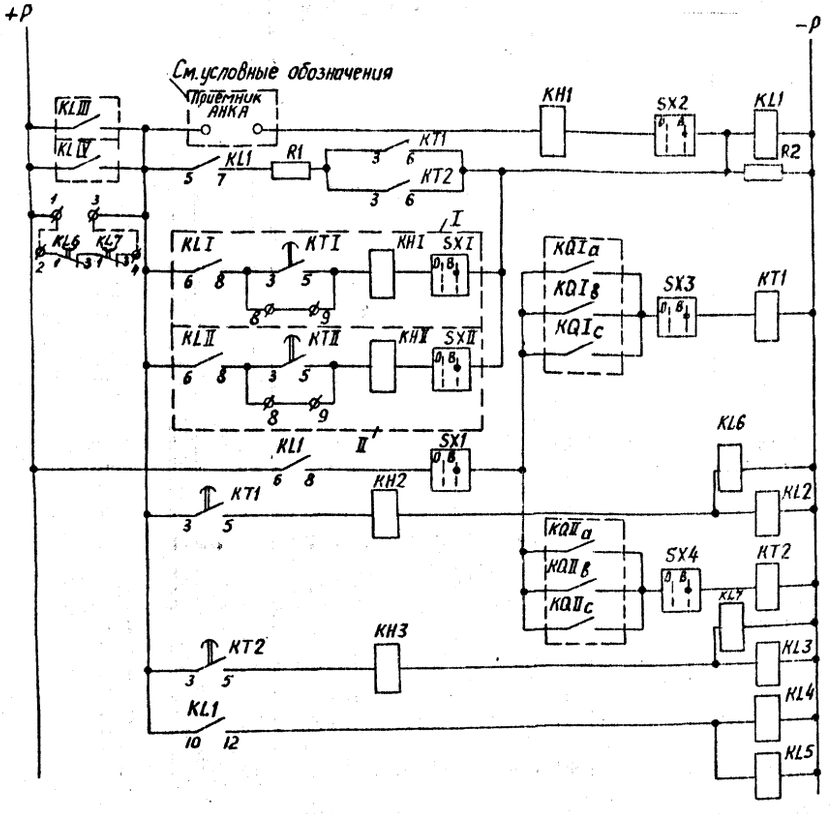


Примечание. 1. При отсутствии дублирующего устройства АНКА-14 используется один из свободных сигналов основного комплекта.

## Выходные цепи

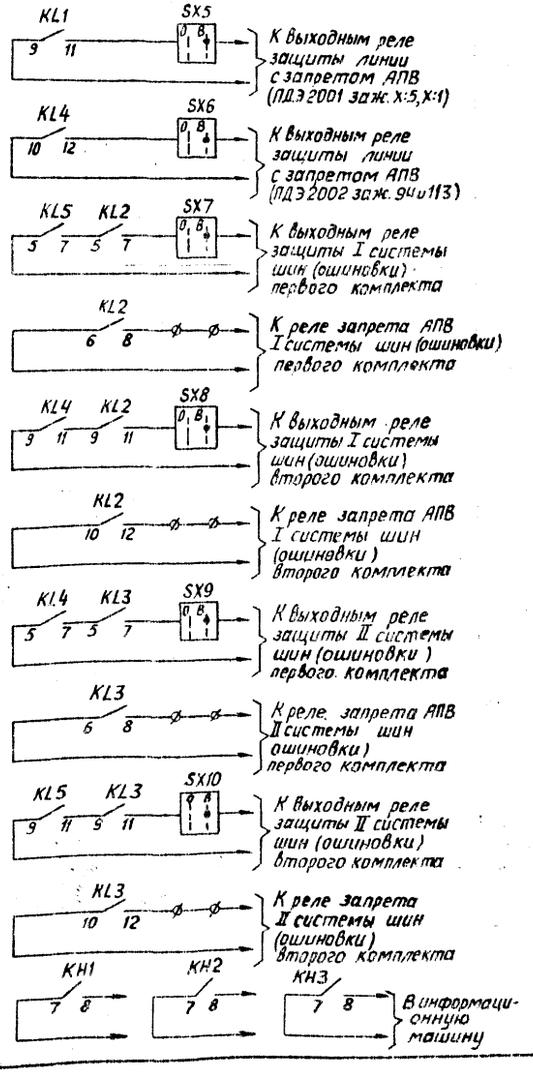


## Цепи сигнализации

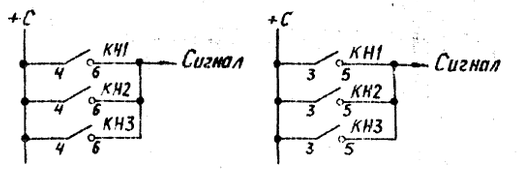


Примечание. 2. Схема разработана для варианта установки реакторов по обоим концам линии. При наличии одного реактора схема УРОВ предусматривается для двух концов линии, при этом со стороны линии, где отсутствует ШР контакты KLIII и KLIV шунтируются контактами KL6, KL7 (замыкаются перемычки между зажимами 1 и 2, 3 и 4).

### Условные обозначения

1. KLIII, KLIV — контакты реле-повторителя реле тока УРОВ реакторов LR1, LR2, соответственно;

2. KQIa, b, c; KQIIa, b, c — реле-повторители блок-контактов выключателей Q1 и Q2, замкнутые при включенном выключателе;

3. I, II — цепи пуска УРОВ при повреждении реакторов LR1 и LR2, соответственно;

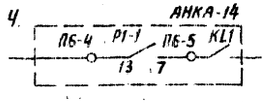


Выходные цепи сигнала N1 приемника устройства телеотключения типа АНКА-14 действующего на отключение трёх фаз линии с запретом АПВ дублирующего комплекта (см. прим. 1)

ф — зажим панели

| | | | | | | | |
|---|---|---|---|---|---|---|---|
| | | | | Привязан | | | |
| Инв.№ | | | | 407-03-471. | | | |
| | | | | Схемы и НКУ релейной защиты шунтирующих реакторов 500-750 кВ | | | |
| Н.контр. | Мамонтова | | | Схема устройства резервирования отказа выключателей ВЛ при подключении реактора (при отсутствии вык.ключателя реактора) | Стадия | Лист | Листов |
| ГИП | Мамонтова | | | | РП | 17 | |
| Рук.груп. | Бергер | | | | | | |
| Ст.инж. | Евдокимова | | | | Энергосетьпроект г. Москва 1988 г. | | |
| Инженер | Михневич | | | | | | |

Копировал: Андреева

Формат А2

Инв.№ подл. | Подпись и дата | Взам.инв.№

## Поясняющая схема

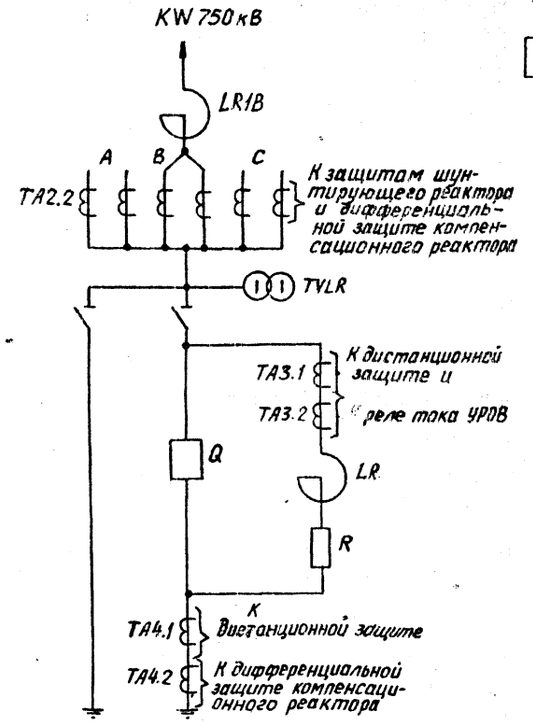


## Цепи постоянного тока

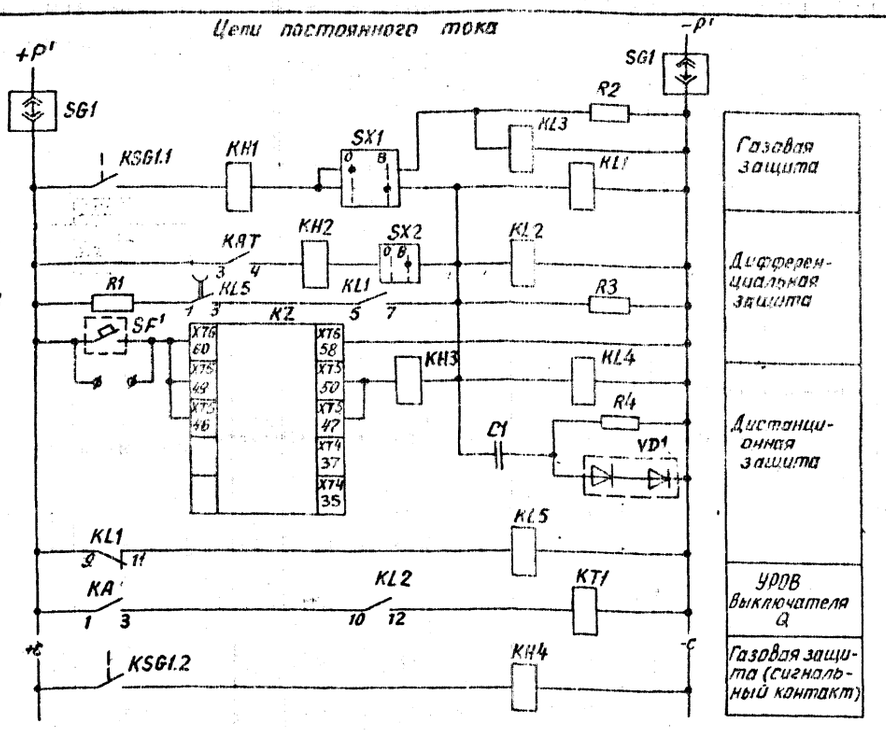


## Перечень элементов

| Позицион. обознач. | Наименование | Тип | Техническая характерист. | К-во | Примечание |
|---|---|---|---|---|---|
| KAT | Реле тока с насыщающимся трансформатором | РНТ-566 | | 1 | |
| KA | Реле тока | РТ-40/Р-5 | | 1 | |
| KZ | Реле сопротивления | БРЭ-2801 | | 1 | |
| KL1, KL3 | Реле промежуточное | РП17-4Х | | 2 | |
| KL2, KL4 | Реле промежуточное | РП17-5Х | | 2 | |
| KL5 | Реле промежуточное | РП18-6Х | | 1 | |
| KT1 | Реле времени | РВ-112 | | 1 | |
| KH1-KH3, KH5 | Реле указательное | РЭУ 11-30 | $I_{ном}$=0,05А | 4 | |
| KH4 | Реле указательное | РЭУ 11-30 | $U_{ном}$=220В | 1 | |
| KSG | Реле газовое | | | 1 | |
| R1 | Резистор | ПЭВ-25 | 100 Ом | 1 | |
| R2, R3 | Резистор | ПЭВ-25 | 2200 Ом | 2 | |
| R4 | Резистор | ПЭВ-50 | 750 Ом | 1 | |
| SX1 | Переключатель | ПП1-10/4С | | 1 | |
| SX2, SX3 | Переключатель | ПВ1-10 | | 2 | |
| SG1 | Блок испытательный | БИ-6 | | 1 | |
| TL1, TL2 | Промежуточный трансформатор | | | 2 | см. примечание 2 на листе 5 |
| C1 | Конденсатор | МБГП2 | 3,9мкФ; 500В | 1 | |
| VD1 | Комплект диодов | КД-205А | | 1 | |

## Цепи переменного тока и напряжения

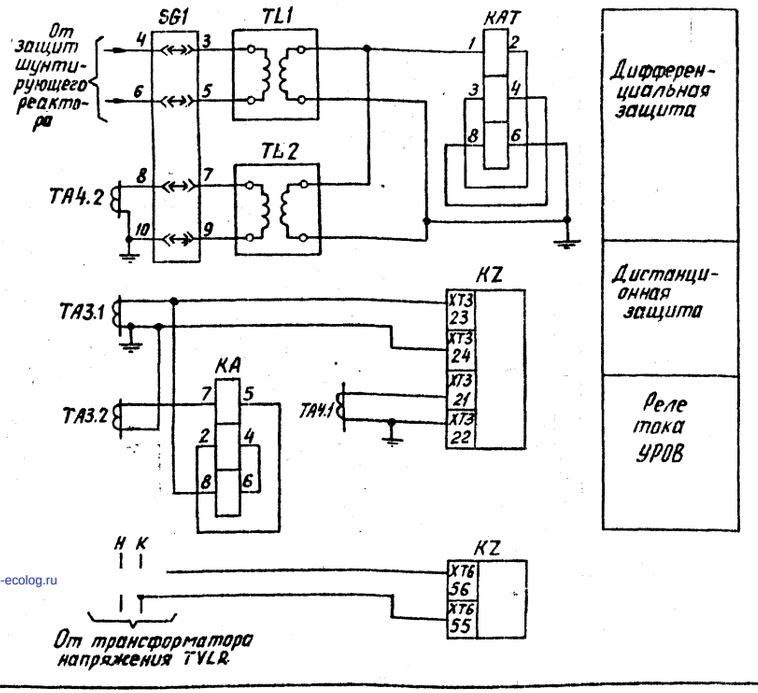


## Цепи сигнализации

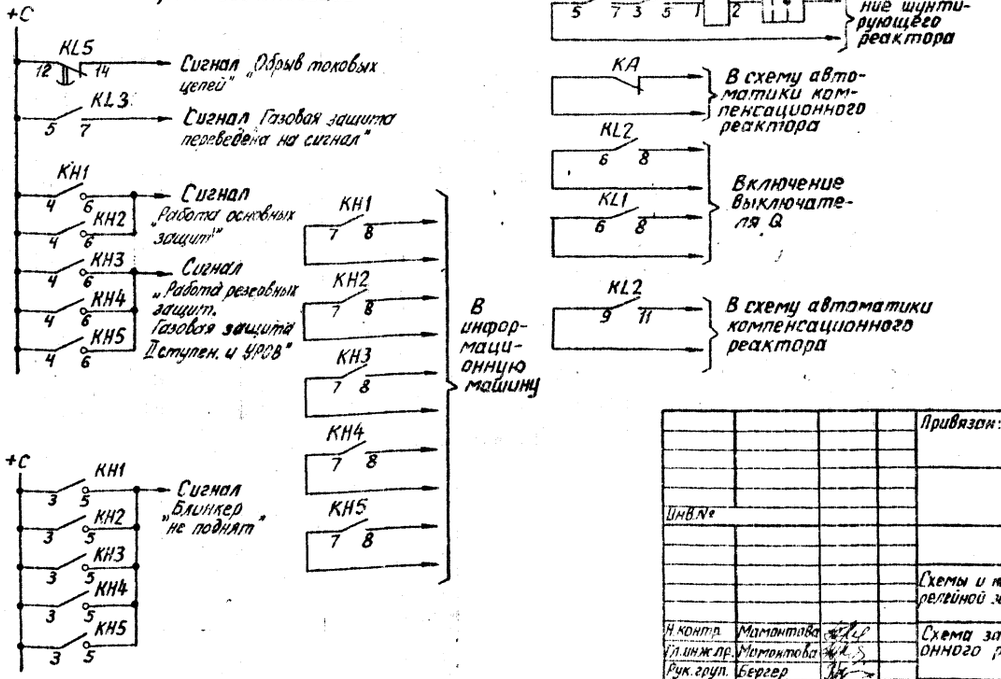


| | | | | | |
|---|---|---|---|---|---|
| | | | | Привязан: | |
| Инв.№ | | | | | |
| | | | | 407-03-471.8 | |
| | | | | Схемы и низковольтные комплектные устройства релейной защиты шунтирующих реакторов 500-750кВ | |
| Н.контр. | Мамонтова | | | Схема защиты компенсационного реактора | Стадия: РП; Лист: 18; Листов: |
| Гл.инж.пр. | Мамонтова | | | | |
| Рук.груп. | Бергер | | | | |
| Ст.инж. | Евдокимова | | | Поясняющая схема цепи переменного тока и напряжен. цепи постоянного тока. Перечень элементов. Примечания цепи сигнализации. | Энергосетьпроект г. Москва 1988 г. |
| Инженер | Михневич | | | | |

Копировал: Андреева

Формат А2

gost.e-ecolog.ru