ГОСУДАРСТВЕННЫЙ КОМИТЕТ СОВЕТА МИНИСТРОВ СССР
ПО ДЕЛАМ СТРОИТЕЛЬСТВА
/ГОССТРОЙ СССР/

ТИПОВЫЕ МОНТАЖНЫЕ ДЕТАЛИ
ОДНОЭТАЖНЫХ ПРОМЫШЛЕННЫХ ЗДАНИЙ

СОПРЯЖЕНИЯ НЕСУЩИХ КОНСТРУКЦИЙ ПОКРЫТИЯ С КОЛОННАМИ И СВЯЗЯМИ ПО ПОКРЫТИЮ ПРИ СКАТНОЙ КРОВЛЕ

ТДМ-3-11/2

ДЕТАЛИ ПРИ ШАГЕ СТРОПИЛЬНЫХ КОНСТРУКЦИЙ,
КРАЙНИХ И СРЕДНИХ КОЛОНН 6 м

9931-01

ЦЕНТРАЛЬНЫЙ ИНСТИТУТ ТИПОВЫХ ПРОЕКТОВ
МОСКВА

gost.e-ecolog.ru

ГОСУДАРСТВЕННЫЙ КОМИТЕТ СОВЕТА МИНИСТРОВ СССР
ПО ДЕЛАМ СТРОИТЕЛЬСТВА
/ГОССТРОЙ СССР/

ТИПОВЫЕ МОНТАЖНЫЕ ДЕТАЛИ
ОДНОЭТАЖНЫХ ПРОМЫШЛЕННЫХ ЗДАНИЙ

СОПРЯЖЕНИЯ НЕСУЩИХ КОНСТРУКЦИЙ ПОКРЫТИЯ С КОЛОННАМИ И СВЯЗЯМИ ПО ПОКРЫТИЮ ПРИ СКАТНОЙ КРОВЛЕ

ТДМ-3-11/2

ДЕТАЛИ ПРИ ШАГЕ СТРОПИЛЬНЫХ КОНСТРУКЦИЙ,
КРАЙНИХ И СРЕДНИХ КОЛОНН 6 м

Зам. гл. инж. ин-та — Белкин
Нач. отдела — Арыгин
Гл. инж. пр. — Штейнер

ПРОМСТРОЙПРОЕКТ

Сергеев
Выжигин
Петров

Гл. инж. ин-та
Нач. отдела
Гл. инж. пр.

ЦНИИПРОМЗДАНИЙ

РАЗРАБОТАНЫ:
ЦНИИПРОМЗДАНИЙ
и ПРОМСТРОЙПРОЕКТОМ

УТВЕРЖДЕНЫ
и ВВЕДЕНЫ В ДЕЙСТВИЕ с 1.X-68г.
Госстроем СССР
Постановление № 75 от 13.VIII-68г.

ЦЕНТРАЛЬНЫЙ ИНСТИТУТ ТИПОВЫХ ПРОЕКТОВ
МОСКВА

1968	Сопряжения несущих конструкций покрытия с колоннами и связями по покрытию при скатной кровле	ТДМ-3-II/2

Содержание

		Стр.
	Пояснительная записка	4
Деталь I	Крепление стропильной фермы к колонне крайнего ряда	5
Деталь Iа	Крепление стропильной фермы к колонне крайнего ряда	6
Деталь 3	Крепление стропильных ферм к колонне среднего ряда	7
Деталь 3а	Крепление стропильных ферм к колонне среднего ряда	8
Деталь I2 Деталь I3	Крепление распорки и крестовой связи к ферме в пределах фонаря	9
Деталь I4	Крепление крестовой связи к ферме в пределах фонаря	I0
Деталь I5	Крепление крестовых связей в пределах фонарей	II
Деталь I6а	Крепление стального элемента к ферме у торца или у попереч-ного т.ш.	I2
Деталь I6б	Крепление стального элемента к ферме у торца или у попереч-ного т.ш.	I3
Деталь I7	Крепление стальных элементов к ферме у торца или у попереч-ного т.ш.	I4
Деталь I8 Деталь I8р	Крепление стальных элементов к ферме у торца	I5
Деталь I9а	Крепление стальных элементов к ферме у торца или у попереч-ного т.ш.	I6
Деталь 20	Крепление стальных элементов к ферме у торца или у попереч-ного т.ш.	I7
Деталь 2I Деталь 2Iа	Крепление стальных элементов к ферме у торца или у попереч-ного т.ш.	I8

		Стр.
Деталь 22 Деталь 22р	Крепление стальных элементов к ферме у торца	I9
Деталь 23а	Крепление стальных элементов к ферме у торца	20
Деталь 34 Деталь 34а	Крепление колонны торцевого фахверка к стропильной ферме	2I
Деталь 35а Деталь 35б Деталь 35в Деталь 35г	Крепление колонны торцевого фахверка к стропильной ферме	22
Деталь 36в Деталь 36г Деталь 36д Деталь 36е Деталь 36ж Деталь 36и	Крепление колонны торцевого фахверка к стропильной ферме	23
Деталь 37 Деталь 37а Деталь 37б Деталь 37в	Крепление колонны торцевого фахверка к стропильной ферме	24
Деталь 37г Деталь 37д	Крепление колонны торцевого фахверка к стропильной ферме	25
Деталь 37е Деталь 37ж	Крепление колонны торцевого фахверка к стропильной ферме	26
Деталь 38а	Крепление колонны торцевого фахверка к стропильной ферме	27

ПОЯСНИТЕЛЬНАЯ ЗАПИСКА

I. В состав серий ТДМ входят рабочие чертежи типовых монтажных деталей промышленных зданий предприятий различных отраслей промышленности и складов различного назначения.

2. В настоящем альбоме ТДМ-3-II/2 помещены типовые детали сопряжения несущих конструкций покрытия с колоннами и связями по покрытию при фермах и связях по серии ПК-01-129/67.

3. Чертежи типовых деталей предназначены для непосредственного использования на строительстве и включаются в состав проектной документации в полном их объеме или в виде отдельных листов, примененных в данном проекте.

4. Область применения типовых монтажных деталей соответствует "Указаниям по применению рабочих чертежей типовых монтажных деталей" (серия ТДМ-0, дополнение к выпуску I), являющимся подсобным материалом при разработке проектов зданий. В соответствии с "Указаниями" производится также и маркировка монтажных деталей в проекте. "Указания" (серия ТДМ-0, дополнение к выпуску I) распространяются институтом Промстройпроект.

5. Стальные элементы для сопряжения сборных конструкций каркаса /марки с буквами ММ/ приведены в сериях ПК-01-128 и ПК-01-128 дополнение I.

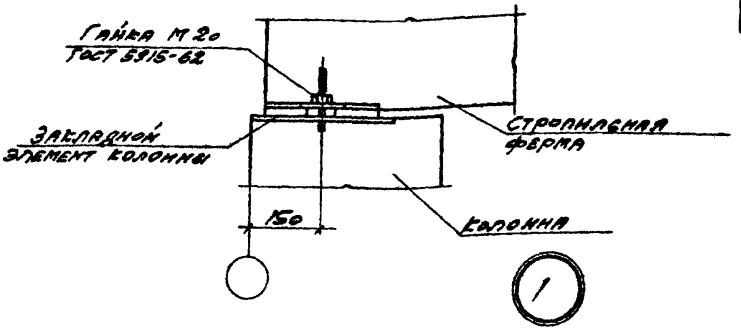

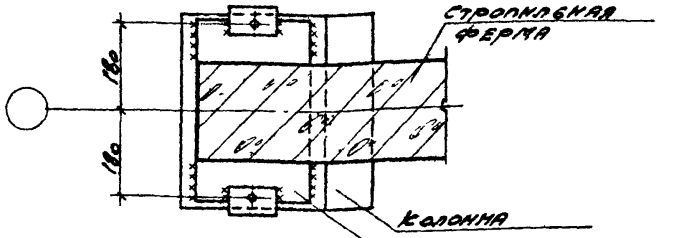

1-1
по основной оси

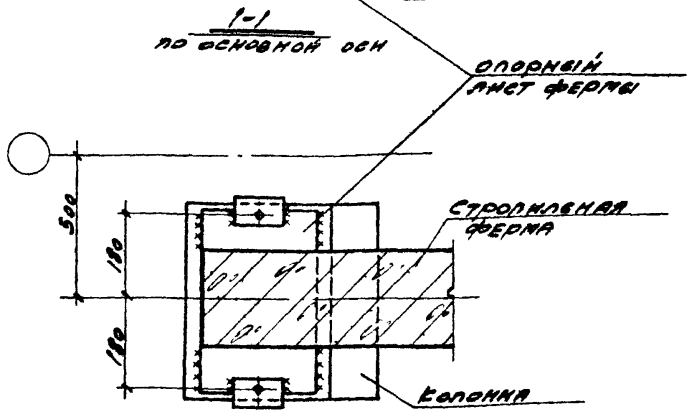

1-1
у торца или у поперечного ТШ

Примечание
Монтажные швы приняты $h_ш = 6$ мм

ТДМ	Крепление стропильной фермы к колонне крайнего ряда	ТДМ-3-11/2	
1968		Деталь	1

Нач. отдела Гл. инж. пр. Рук. гр. инж. — Дрегин, Мирер, Штейнер

Промстройпроект

Нач. отдела Гл. инж. пр. Рук. гр. инж. — Дзюгин, Петров, Пурре

Цинн промзданий

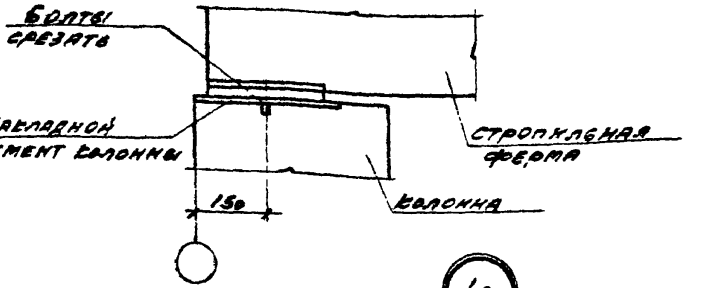

1а

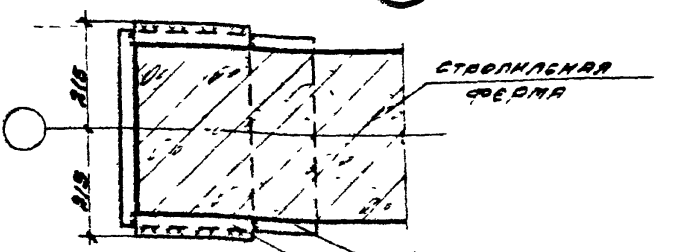

1-1
по основной оси

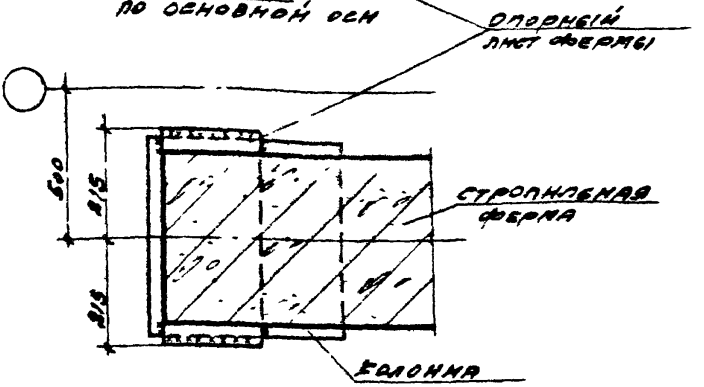

1-1
у торца или у поперечного т.ш.

Примечания

1. Монтажные швы приняты $h_ш = 8$ мм
2. Деталь применяется только при шв.р. фермы 350 мм и [illegible] колонны [illegible] мм

ТДМ	Крепление стропильной фермы к колонне крайнего ряда	ТДМ-3-11/2
1968		Деталь 1а

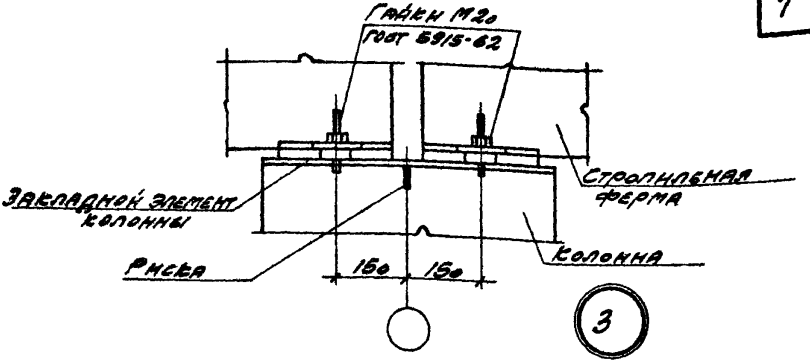

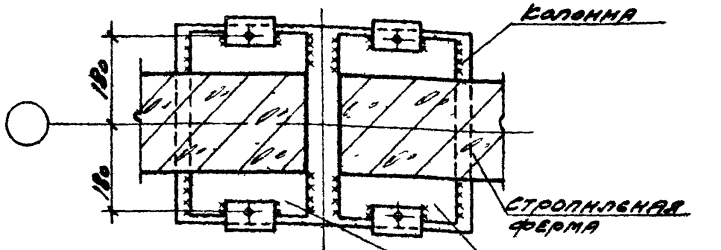

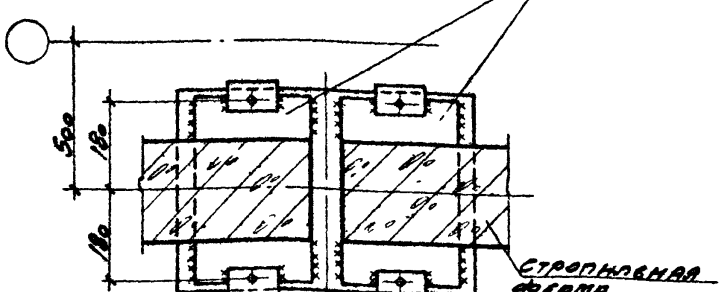

1-1

у торца или у поперечного т. ш.

Примечание

Монтажные швы приняты $h_ш = 6$ мм

ТДМ	Крепление стропильных ферм к колонне среднего ряда	ТДМ-3-11/2	
1968		Деталь	3

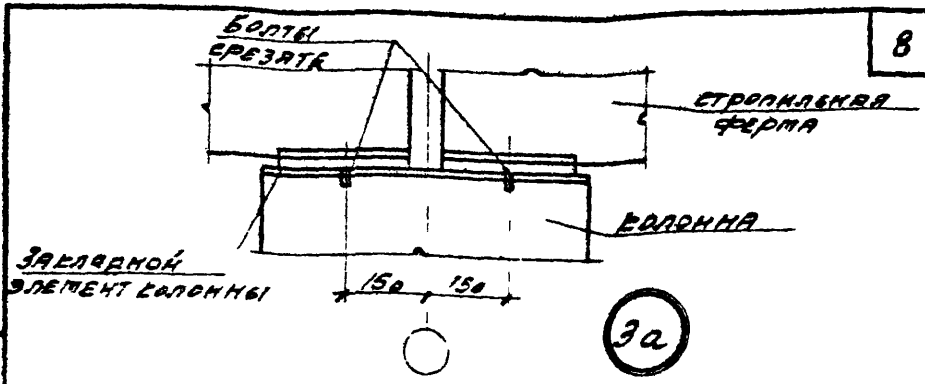

3а

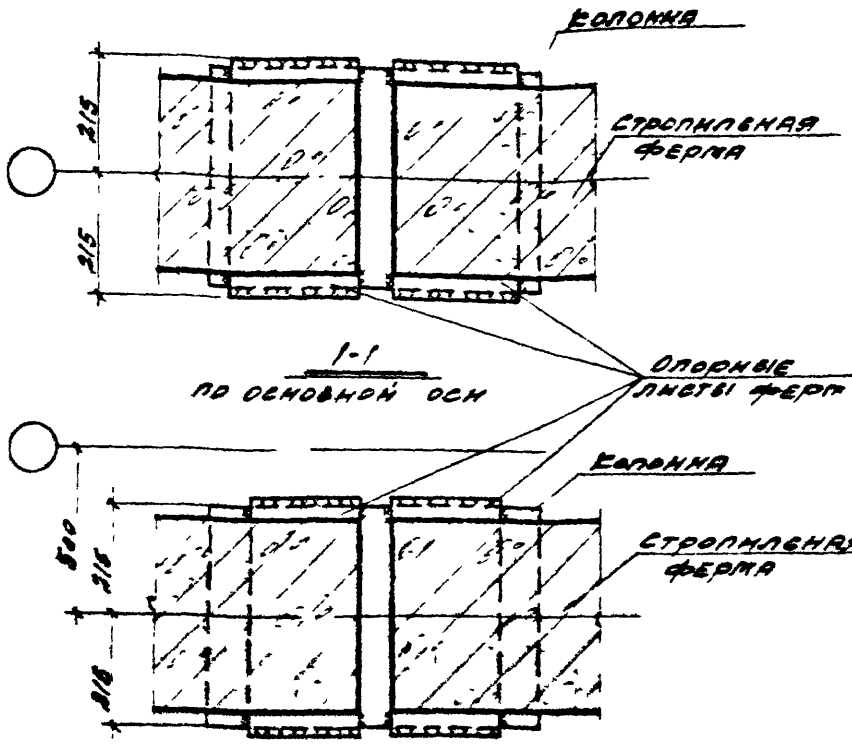

1-1
у торца или у поперечного ряда.

Примечания

Монтажные швы приняты $h_ш = 8$ мм

В деталь применяется только при ширине нижнего пояса фермы 350 мм и ширине колонны 400 мм.

ТДМ	Крепление стропильной фермы к колонне среднего ряда		ТД т-3-11/2
1968		Деталь	3а

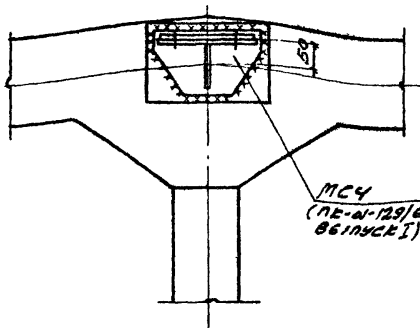

1-1

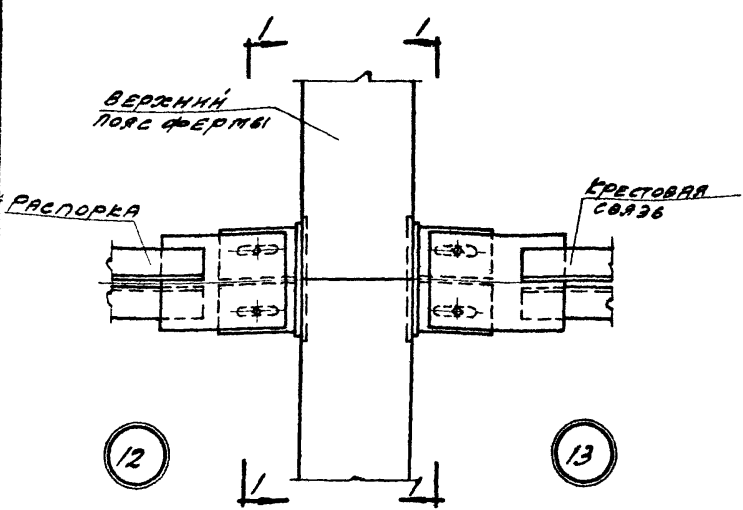

Примечание

Монтажные швы приняты $h_w = 6$ мм

ТДМ	Крепление распорки и крестовой связи к ферме в пределах фонаря	ТДМ-3-11/2	
		Детали 12; 13	
1968			

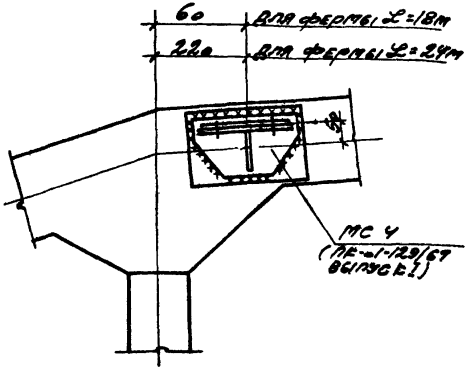

1-1

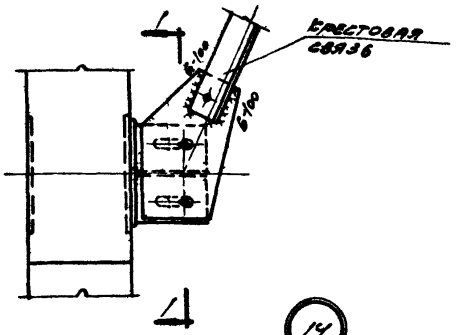

14

Примечание

Неоговоренные монтажные швы приняты $h_в$=6мм

ТДМ	Крепление крестовой связи к ферме в пределах фонаря	ТДМ-3-11/2	
1968		Детали	14

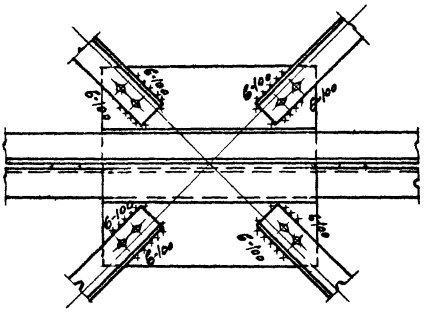

При ширине фонаря 6 м

15

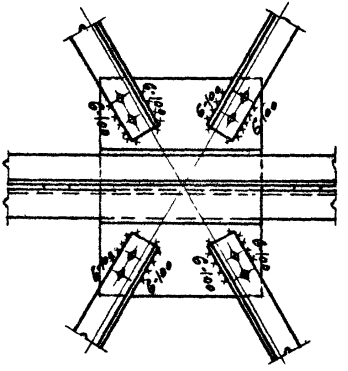

При ширине фонаря 12 м

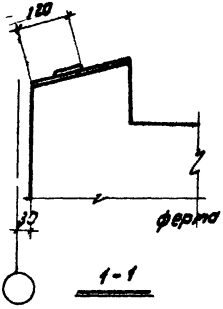

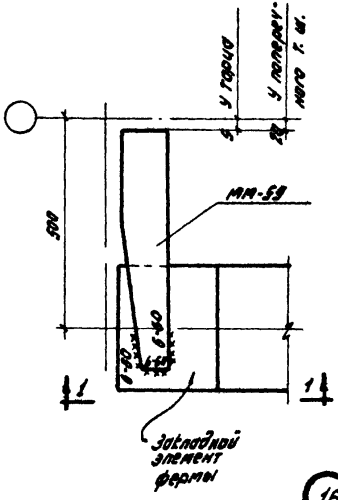

16а

ТДМ	Крепление стального элемента к ферме у торца или у поперечного т. ш.	ТДМ-3-11/2	
1968		деталь	16а

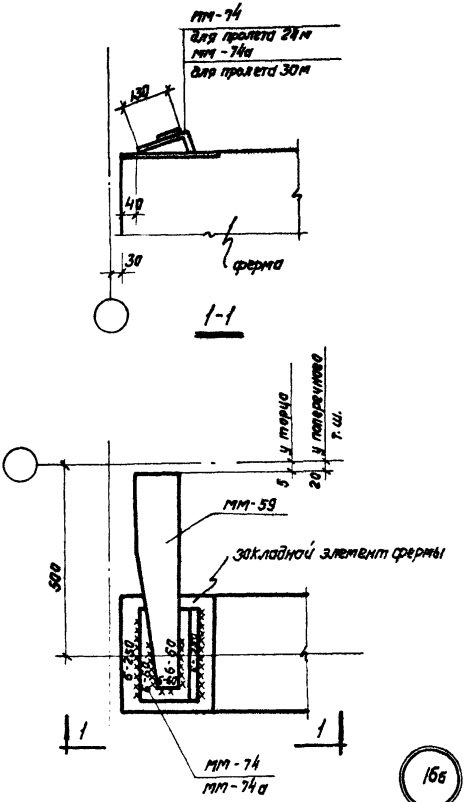

ТДМ	Крепление стального элемента к ферме у торца или у поперечного т.ш.	ТДМ-3-11/2	
1968		Деталь	16б

Нач. отдела
Гл. инж. пр.
Рук. группы
Дрыгин
Мирер
Штейнер
ЦНИИ-промзданий

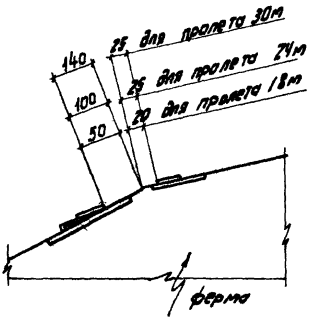

1-1

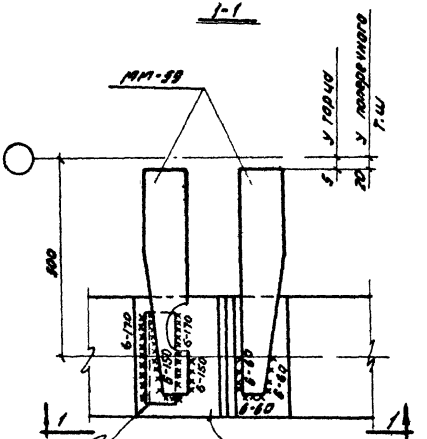

Для обеспечения приварки мм-99 по низу плиты подкладку резать из уголка (см. прим.)

Закладной элемент фермы

17

Примечание

Подкладки: для пролетов 18 и 24 м из ∟ 70×50×8;
для пролета 30м из ∟ 90×56×8

ТДМ		Крепление стальных элементов к ферме у торца или у поперечного т. ш.	ТДМ-3-11/2	
	1968		Деталь	17

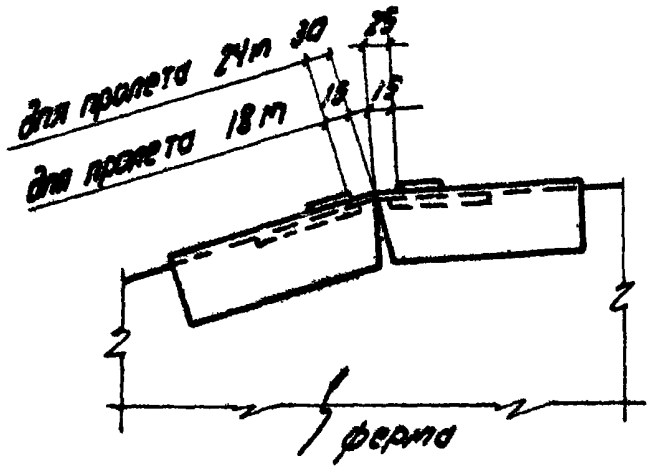

1-1

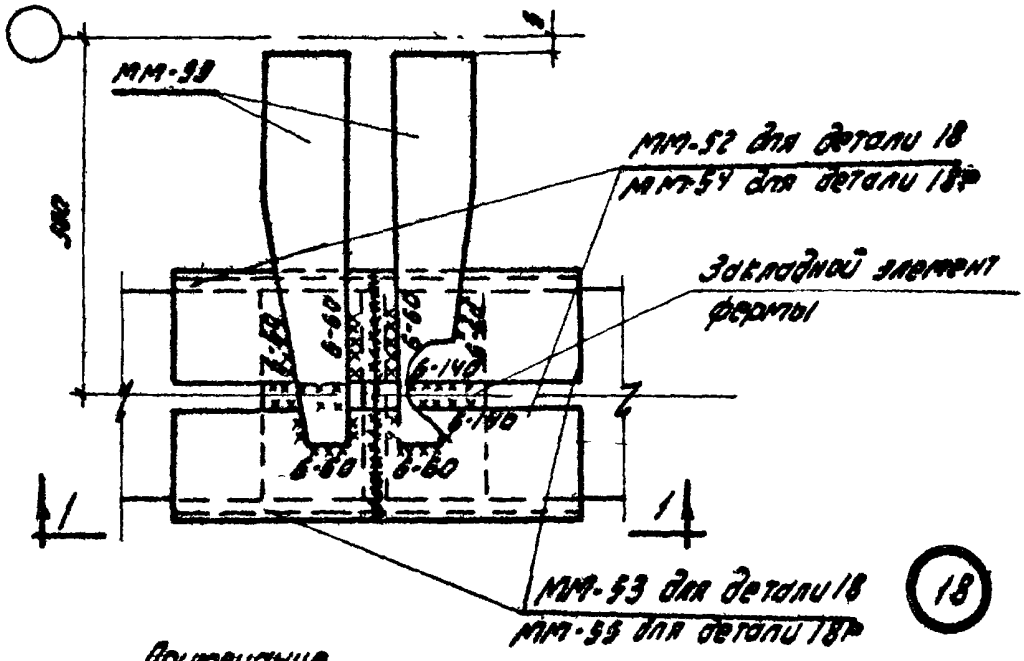

Примечание

Элементы ММ-52 и ММ-53 или ММ-54 и ММ-55 сварить между собой.

ТДМ	Крепление стальных элементов к ферме у торца	ТДМ-3-11/г	
1968		Деталь	18; 18а

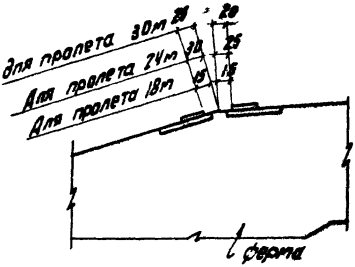

1-1

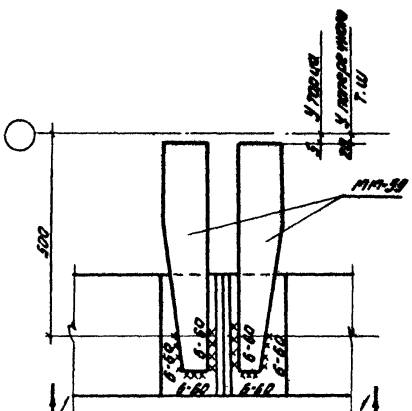

Закладной элемент фермы

19а

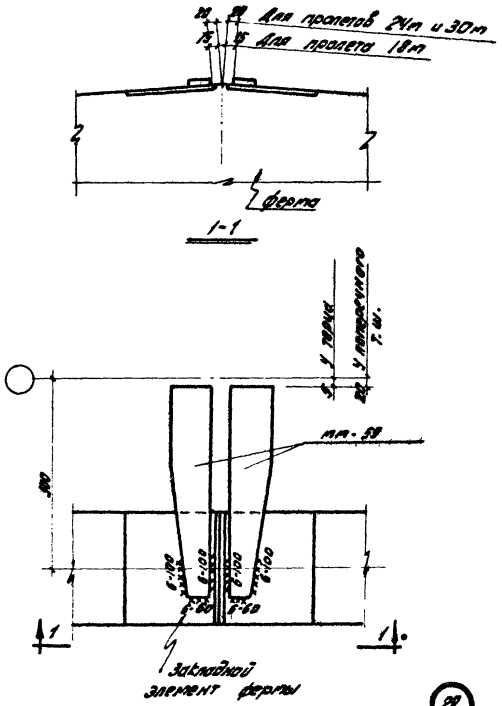

ТДМ	Крепление стальных элементов к ферме у торца или у поперечного т. ш.	ТДМ-3-11/2	
1968		Деталь	20

Дрыгин
Мирер
Штейнер
Гл. инж.
Рук. гр. инж.
Проектпроект
Пурро
Нач. отдела
Гл. инж. пр-та
Рук. группы
ЦНИИ
Промэдлий

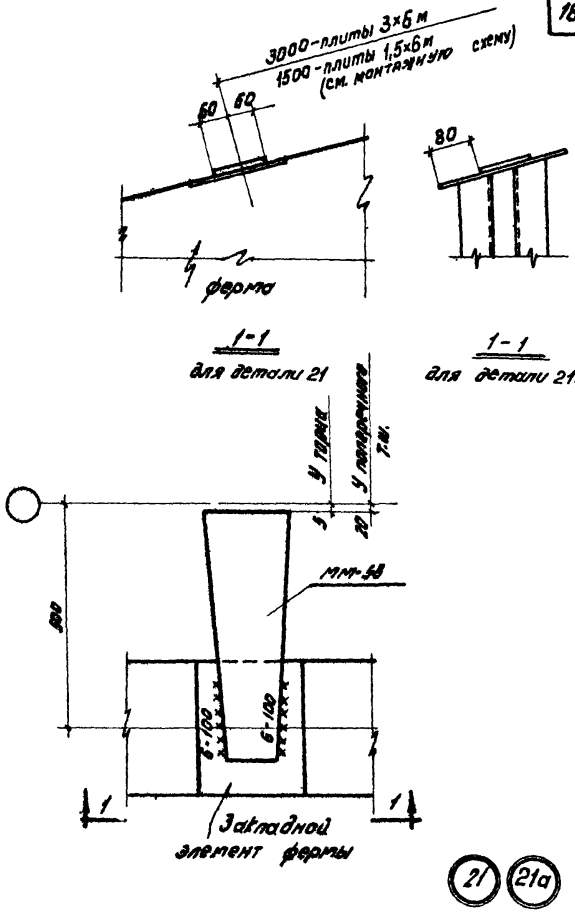

21 21а

ТДМ	Крепление стальных элементов к ферме у торца или у поперечного т. ш.	ТДМ-3-11/2
1968		Деталь 21; 21а

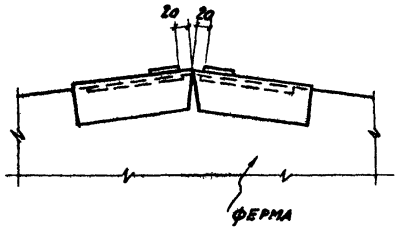

1 – 1

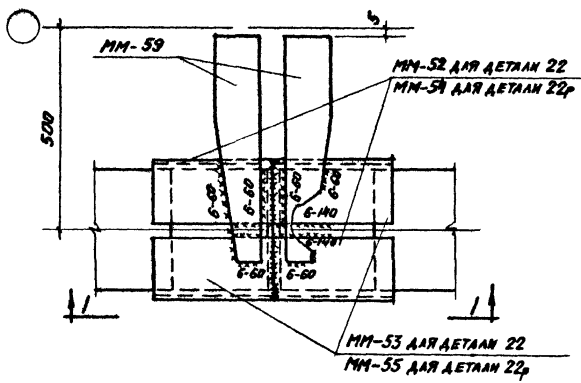

22 22р

Примечание

Элементы ММ-52 и ММ-53 или ММ-54 и ММ-55 сварить между собой.

ТДМ	Крепление стальных элементов к ферме у торца		1ДМ-3-11/2
1968		Деталь	22,22р

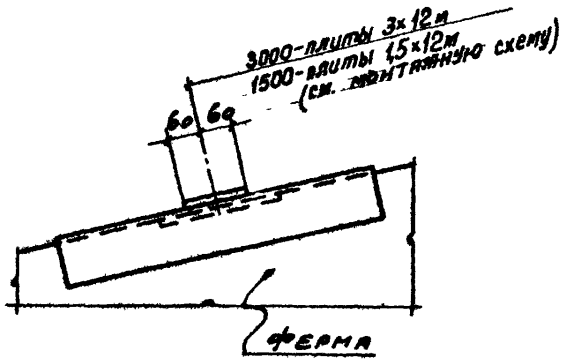

1-1

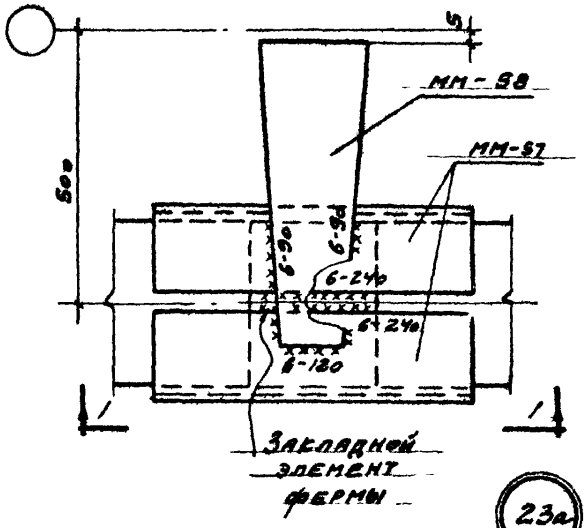

23а

ТДМ	Крепление стальных элементов к ферме у торца	ТДМ-3-11/2	
1968		деталь	23а

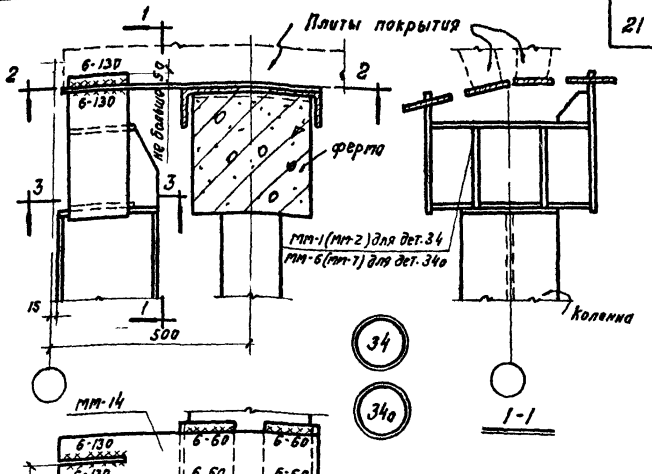

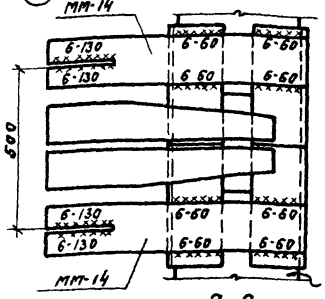

2-2

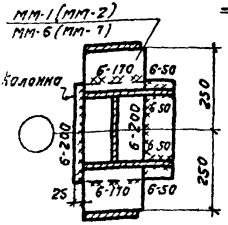

3-3

Примечания:

1. Элементы мм-14 приварить до установки плит покрытия.
2. Элементы мм-1 (мм-2), мм-6 (мм-7) приварить к колонном торцевого фахверка до их установки.
3. Элементы мм-2 и мм-7, указанные в скобках, относятся к колонном устанавливаемым по другую сторону ската кровли.

ТДМ	Крепление колонны торцевого фахверка к стропильной ферме	ТДМ-3-11/2	
		Детали	34-34а
1968			

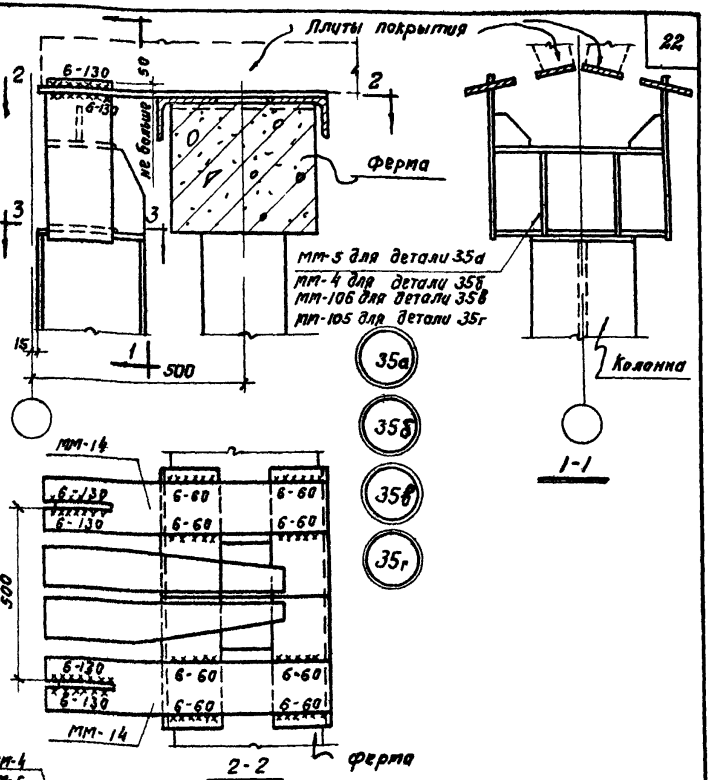

Примечания:

1. Элементы ММ-14 приварить до установки плит покрытия.
2. Элементы ММ-4, ММ-5, ММ-105, ММ-106 приварить к колоннам торцевого фахверка до их установки.

ТДМ 1968	Крепление колонны торцевого фахверка к стропильной ферме	7ДМ-3-11/г	
		Детали	35а; 35б; 35в; 35г

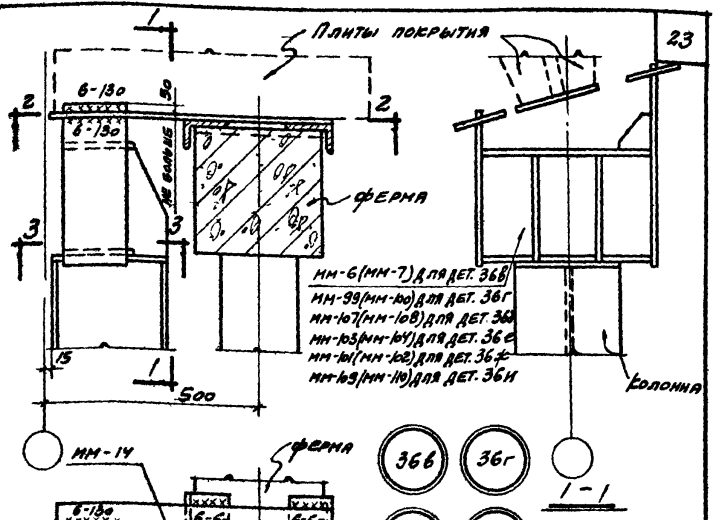

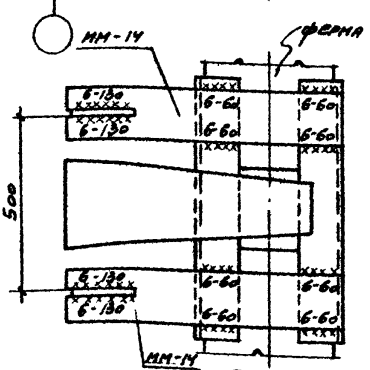

36в 36г 36д 36е 36ж 36и

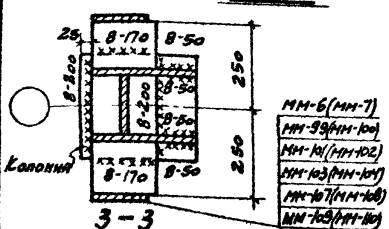

Примечания.

1. Элементы мм-14 приварить до установки плит покрытия.
2. Элементы мм-6(мм-7), мм-99(мм-100), мм-101(мм-102), мм-103(мм-104), мм-107(мм-108), мм-109(мм-110) приварить к колоннам торцевого фахверка до их установки.
3. Элементы мм-7, мм-100, мм-102, мм-104, мм-108 и мм-110, указанные в скобках, относятся к колоннам устанавливаемым по другую сторону ската кровли.

ТДМ	Крепление колонны торцевого фахверка к стропильной ферме	ТДМ-3-11/2	
1968		Детали	36в; 36г; 36д; 36е; 36ж; 36и

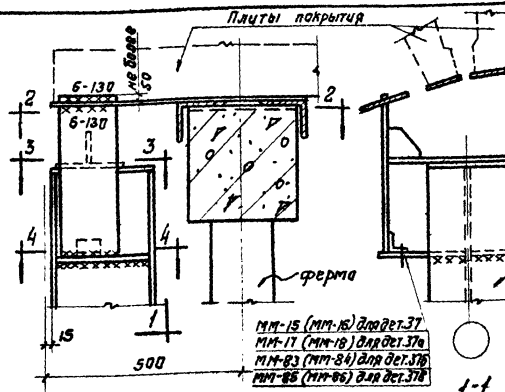

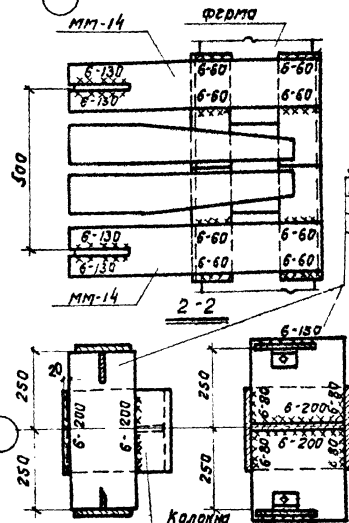

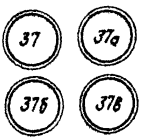

Примечания:

1. Элементы ММ-14 приварить до установки плит покрытия.
2. Элементы ММ-15(ММ-16), ММ-17(ММ-18), ММ-83(ММ-84), ММ-85(ММ-86) приварить к колонне торцевого фахверка до её установки.
3. Элементы ММ-16, ММ-17, ММ-84, ММ-86, указанные в скобках, относятся к колонне устанавливаемой по другую сторону ската кровли.

ТДМ	Крепление колонны торцевого фахверка к стропильной ферме	1ДМ-3-11/2	
1968		Детали	37; 37а; 37б; 37в

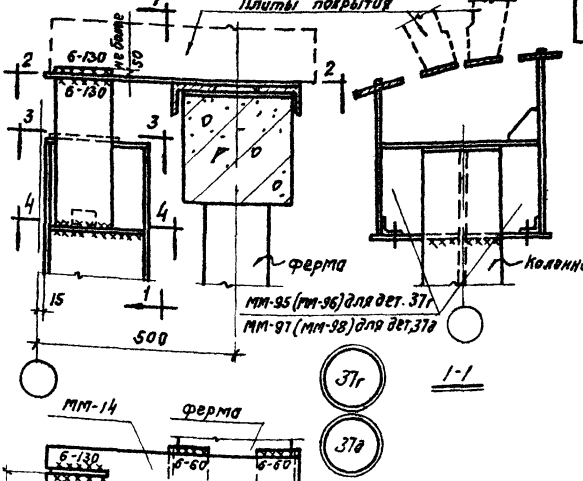

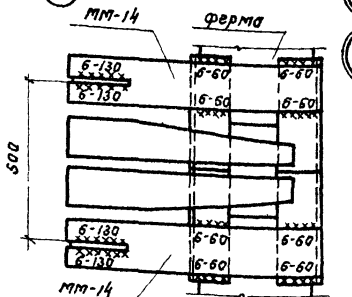

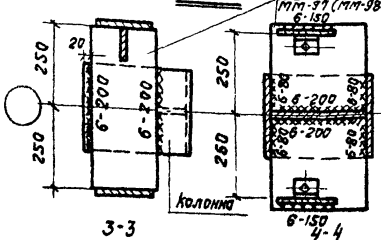

Примечания:

1. Элементы мм-14 приварять до установки плит покрытия.
2. Элементы мм-95 (мм-96), мм-97 (мм-98) приварить к колоннам торцевого фахверка до их установки.
3. Элементы мм-96 и мм-98, указанные в скобках, относятся к колоннам устанавливаемым по другую сторону ската кровли.

Нач. отдела	ТДМ	Крепление колонны торцевого фахверка к стропильной ферме	ТДМ-3-11/г
Гл. инж. пр.	1968		Детали 37г, 37д
Ст. инж.			
ЦНИИ промзд.			

Инв. № подл. | Подпись и дата | Взам. инв. №

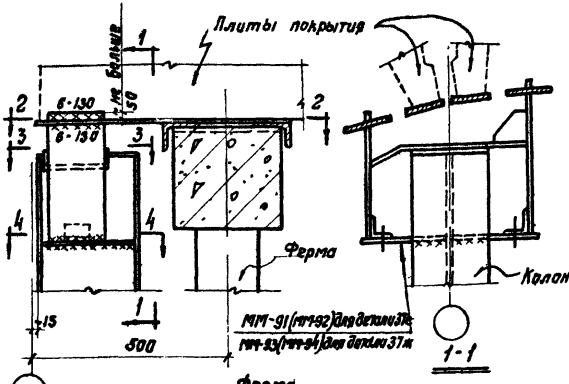

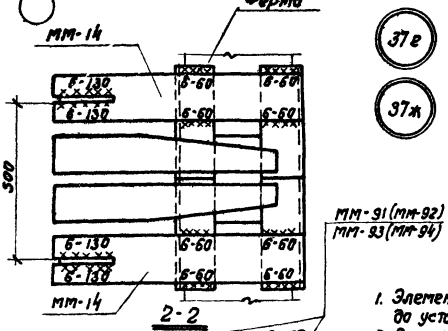

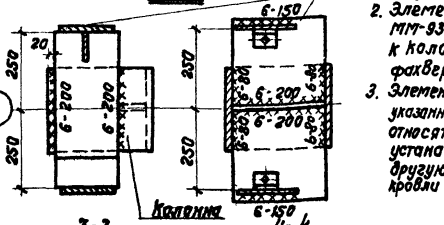

37г

37ж

Примечания:

1. Элементы ММ-14 приварить до установки плит покрытия.
2. Элементы ММ-91 (ММ-22), ММ-93 (ММ-94) приварить к колоннам торцевого фахверка до их установки.
3. Элементы ММ-92 и ММ-94, указанные в скобках, относятся к колоннам устанавливаемым по другую сторону ската кровли

ТДМ	Крепление колонны торцевого фахверка к стропильной ферме	ТДМ-3-11/г
1968		Детали 37г, 37ж

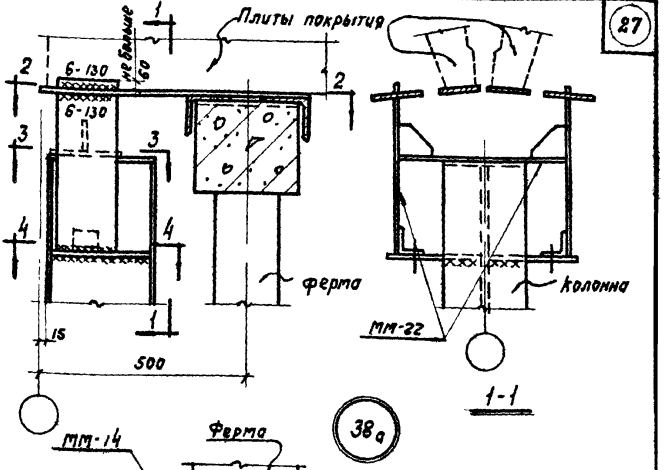

38а

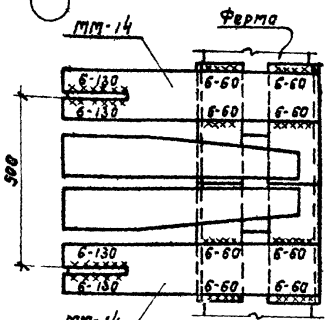

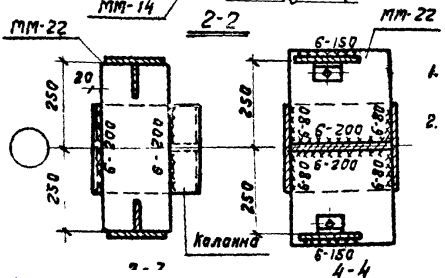

Примечания:

1. Элементы мм-14 приварить до установки плит покрытия
2. Элемент мм-22 приварить к колонне торцевого фахверка до её установки.

gost.e-ecolog.ru

ТДМ	Крепление колонны торцевого фахверка к стропильной ферме	ТДМ-3-11/2	
1968		Деталь	38а