ТИПОВЫЕ КОНСТРУКЦИИ И ДЕТАЛИ
ЗДАНИЙ И СООРУЖЕНИЙ

Серия 3.901-9

САЛЬНИКИ НАЖИМНЫЕ Ду 50 ÷ 1400 мм ДЛЯ ПРОХОДА ТРУБ ЧЕРЕЗ СТЕНЫ СООРУЖЕНИЙ

Выпуск 4

САЛЬНИКИ НАЖИМНЫЕ Ду 400, 500, 600

цена 0-56
10035-04

РАБОЧИЕ ЧЕРТЕЖИ

gost.e-ecolog.ru

АЛЬНЫЙ ИНСТИТУТ ТИПОВЫХ ПРОЕКТОВ
МОСКВА

ТИПОВЫЕ КОНСТРУКЦИИ И ДЕТАЛИ
ЗДАНИЙ И СООРУЖЕНИЙ

Серия 3.901-9

САЛЬНИКИ НАЖИМНЫЕ Ду50÷1400 мм ДЛЯ ПРОХОДА ТРУБ ЧЕРЕЗ СТЕНЫ СООРУЖЕНИЙ

Выпуск 4

САЛЬНИКИ НАЖИМНЫЕ Ду400,500,600

РАБОЧИЕ ЧЕРТЕЖИ

РАЗРАБОТАНЫ
ГОСУДАРСТВЕННЫМ ПРОЕКТНЫМ
ИНСТИТУТОМ СОЮЗВОДОКАНАЛПРОЕКТ

ВВЕДЕНЫ В ДЕЙСТВИЕ
ИНСТИТУТОМ СОЮЗВОДОКАНАЛПРОЕКТ
8 декабря 1968г ПРИКАЗ№ 262

ЦЕНТРАЛЬНЫЙ ИНСТИТУТ ТИПОВЫХ ПРОЕКТОВ

МОСКВА

СОДЕРЖАНИЕ АЛЬБОМА

НАИМЕНОВАНИЕ	Лист	№ стр.
Содержание альбома	ТМ-1	2
Пояснительная записка.	ТМ-2	3
Сальник Ду400. Длина корпуса 200, 300, 500, 800. Общий вид.	ТМ-3	4
Сальник Ду400. Длина корпуса 200, 300, 500, 800. Узлы.	ТМ-4	5
Сальник Ду400. Длина корпуса 200, 300, 500, 800. Детали	ТМ-5	6
Сальник Ду400. Длина корпуса 200, 300, 500, 800. Детали.	ТМ-6	7
Сальник Ду 500. Длина корпуса 200, 300, 500, 800. Общий вид.	ТМ-7	8
Сальник Ду 500. Длина корпуса 200, 300, 500, 800. Узлы.	ТМ-8	9
Сальник Ду 500. Длина корпуса 200, 300, 500, 800. Детали.	ТМ-9	10
Сальник Ду 500. Длина корпуса 200, 300, 500, 800. Детали.	ТМ-10	11
Сальник Ду 600. Длина корпуса 200, 300, 500, 800. Общий вид.	ТМ-11	12
Сальник Ду 600. Длина корпуса 200, 300, 500, 800. Узлы.	ТМ-12	13
Сальник Ду 600. Длина корпуса 200, 300, 500, 800. Детали.	ТМ-13	14
Сальник Ду 600. Длина корпуса 200, 300, 500, 800. Детали	ТМ-14	15

Гл. инженер проекта — Н. Данилов
Нач. отд. — Б. Гусев
Руководитель — Н. Шапошник
Проверил — Н. Потапчук
Зам. нач. отд. — Л. Лисичев
Нач. отд. — Г. Лобов
Рук. группы — Б. Бондаренко
Чертежник — Н. Шапошник
Подпись — Н. Потапчук

Госстрой СССР
СОЮЗГАЗОХИМПРОЕКТ
г. Москва

Инв. №
Т-1988
Серия
3.901-9
выпуск 4
Лист
ТМ-2

ПОЯСНИТЕЛЬНАЯ ЗАПИСКА

Рабочие чертежи сальников нажимных разработаны по плану типового проектирования 1968г по разделу санитарно-технические сооружения и устройства", тема № 33 - нестандартизированное оборудование сооружений водопровода и канализации, согласно задания Главного управления по строительному проектированию предприятий, зданий и сооружений Госстроя СССР и на основании решения технического совета института „Союзводоканалпроект" от 30 июня 1966 г и решения „Главпромстройпроекта" от 27 июля 1966 г.

ОБЛАСТЬ ПРИМЕНЕНИЯ

Сальники нажимные предназначены для прохода стальных труб /по ГОСТ 3262-62, ГОСТ 8732-58, ГОСТ 8734-58, ГОСТ 9940 - 62, ГОСТ 9941-62 и ГОСТ 10704-63/ через стены водопроводно-канализационных сооружений во всех климатических районах Советского Союза.

Сальники нажимные могут применяться:

1. При прокладке напорных, безнапорных и работающих под вакуумом трубопроводов, предназначенных для транспортирования воды с температурой не выше + 50°С.
2. При наличии вибрации грунта /прокладка трубопроводов под железнодорожными путями и автомобильными дорогами/.
3. При прокладке трубопроводов в условиях вечной мерзлоты, в районах распространения просадочных грунтов, в районах, подверженных землетрясениям, а также в районах горных разработок.
4. При наличии осевых перемещений трубопроводов от температурных изменений.

Сальники нажимные рассчитаны на работу в неагрессивных средах при гидростатическом давлении до 15м вод. столба. Для нормальной эксплуатации нажимных сальников со стороны грундбуксы необходимо иметь сухую камеру и свободный доступ к грундбуксе для подтяжки сальника.

СОСТАВ ПРОЕКТА

В проекте разработаны конструкции нажимных сальников на условные проходы Ду 50, 80, 100, 125, 150, 200, 250, 300, 350, 400, 500, 600, 700, 800, 900, 1000, 1200 и 1400мм и на длины корпусов 200, 300, 500 и 800 мм. Проект разделен на 6 выпусков.

Максимально-допускаемые вертикальные и угловые перемещения труб относительно корпуса сальника /„а" в мм, „α" в градусах/

L \ Ду		400	500	600
200	a	6	7	6
	α	3°40'	3°40'	3°00'
300	a	6	7	6
	α	3°40'	3°40'	3°00'
500	a	6	7	6
	α	3°40'	3°40'	3°00'
800	a	6	7	6
	α	3°40'	3°40'	3°00'

Вес и сметная стоимость сальников

L \ Ду		400	500	600
200	Вес в кг	48.0	77,6	33,1
	Сметная стоимость в руб	23.47	37.95	45,52
300	Вес в кг	54.9	88.9	106.4
	Сметная стоимость в руб	26,84	43.47	52,02
500	Вес в кг	68.6	111,6	133,1
	Сметная стоимость в руб	33.56	54,57	65.08
800	Вес в кг	89.2	145,6	173,0
	Сметная стоимость в руб	43,62	71,20	84,59

ТК	Сальники нажимные Ду 50÷1400мм для прохода труб через стены сооружений	Серия 3.901-9	
1968	Сальники нажимные Ду 400, 500, 600. Пояснительная записка	выпуск 4	лист ТМ-2

Госстрой СССР
СОЮЗВОДОКАНАЛПРОЕКТ
г. Москва

Зам. гл. инж.	Лихачев	Н. Лихачев
Нач. отд.	Авдеев	
Рук. группы	Бахрушина	Бахрушина
Чертежник	Шуленина	Шуленина
Проверил	Костельцева	

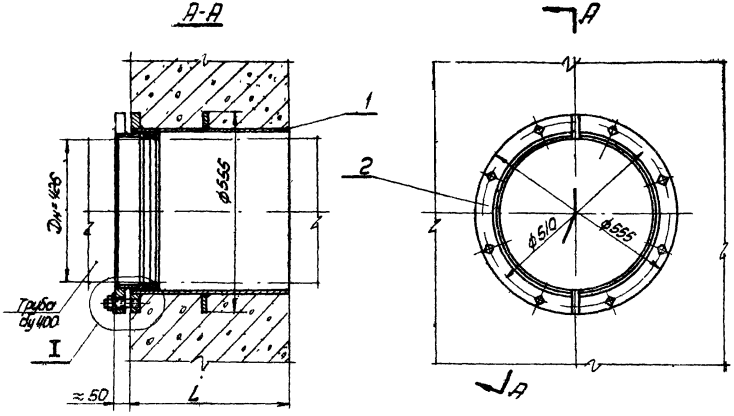

Примечания

1. Нажимные сальники предназначены для прохода стальных труб Ду 400 (Дн=426) по ГОСТ 8732-58 и ГОСТ 10704-63 через стены сооружений в мокрых и сухих грунтах.
2. Длина корпуса сальника равна L". В стенах толщиной меньше или больше размера L" для установки сальника необходимо делать местное утолщение или нишу.
3. Корпус сальника закладывается в опалубку при бетонировании. Для предохранения корпуса сальника от смещения он должен быть точно врезан в обе стенки опалубки и приварен к проходящей горизонтальной и вертикальной арматуре. В резьбовые отверстия фланца корпуса поставить временные пробки.
4. Грундбуксы и несоприкасающиеся с бетоном поверхности корпуса окрасить тремя слоями лака ХС-76 по одному слою грунта ХС-010 ГОСТ 9355-60.
5. Для питьевой воды применяется сухая хлопчатобумажная набивка марки ХБС ГОСТ 5152-66 (шнур d=16 с однослойным оплетением сердечника). Для промышленной воды применяется пеньковая пропитанная набивка марки ПП ГОСТ 5152-66 (шнур d=16, пропитанный антикоррозионным составом, с однослойным оплетением сердечника). Кроме того может применяться резиновый шнур d=16 мягкий типа I по ГОСТ 6467-57.
6. Для удобства монтажа сальника на трубопроводе грундбуксы выполнена из двух половин. С целью равномерной затяжки сальника половинки грундбуксы после установки на трубопровод и шпильки приварить сваркой в нескольких местах.
7. Окраску трубы на длине сальника производить согласно лунктуу 1.

Длина L	Вес корпуса кг	Общий вес
200	26,50	48,00
300	33,40	54,90
500	47,10	68,60
800	67,70	89,20

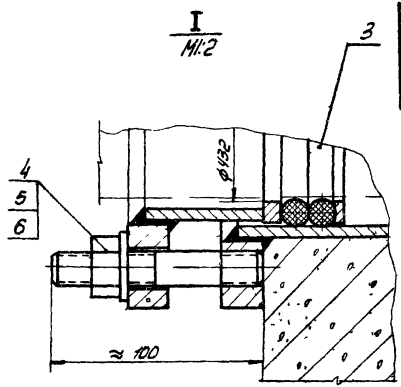

Поз	Обозначен.	Наименование	Кол.	Ед.	Общ.	Материал	Примеч.
6	ГОСТ 11371-68	Шайба 20-001	8	0,023	0,184	Ст.0 ГОСТ 380-60	
5	ГОСТ 5915-62	Гайка М20-001	8	0,064	0,512	Ст.3 ГОСТ 380-60	
4	ТМ-6/4	Шпилька	8	0,29	2,32	Ст.4 ГОСТ 380-60	
3		Набивка	—	—	0,94	См. примечание 5	ℓ=3м
2	ТМ-4/1	Грундбукса	2	8,74	17,5	Сборочный чертеж	
1	ТМ-4/2	Корпус	1	см. табл.	см. табл.	Сборочный чертеж	

Вес

ТК	Сальники нажимные Ду 50-1400 мм для прохода труб через стены сооружений.		Серия 3.901-9
1988	Сальник Ду 400. Длина корпуса 200, 300, 500, 800.	Выпуск 4	Лист ТМ-3

Рук. группы Гл. инж. проекта Гл. конструктор Гл. архитектор — Волошинов, Одинцова, Кантерцева, Башилова

Союзводоканалпроект г. Москва

Т-1988
Серия 3.901-9 Выпуск 4
Лист ТМ-4

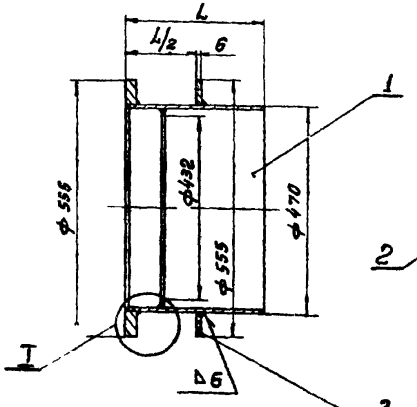

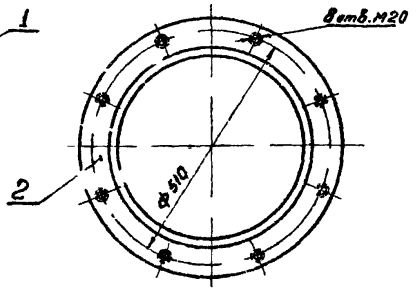

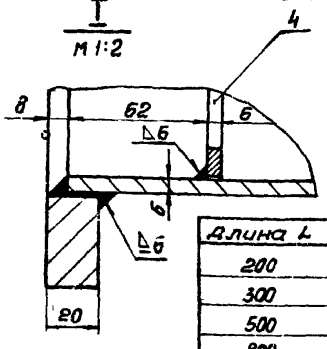

Сварку производить электродом Э42 ГОСТ 9467-60.

Длина L	Вес обечайки поз.1	Общий вес
200	13,10	26,50
300	20,00	33,40
500	33,70	47,10
800	54,30	67,70

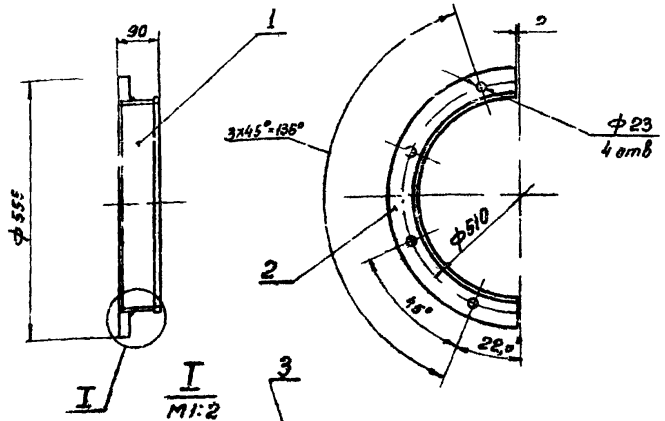

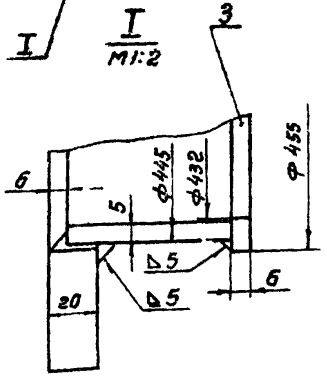

Сварку производить электродом Э42 ГОСТ 9467-60.

Поз	Обозначение	Наименование	Кол.	Вес ед.	Вес общ.	Материал	Примечан.
4	ТМ-5/4	Кольцо	1	0,8	0,8	Ст3 ГОСТ 380-60	
3	ТМ-5/3	Ребро	1	3,0	3,0	Ст3 ГОСТ 380-60	
2	ТМ-5/1	Фланец	1	9,6	9,6	Ст3 ГОСТ 380-60	
1	ТМ-5/2	Обечайка	1	См. табл.	См. табл.	Ст3 ГОСТ 380-60	

Поз	№ узла	Наименование	Вес	Материал	М	Лист
1	ТМ-3	Корпус	См. табл.	Сборочный чертеж	1:10	ТМ-4/2

Поз	Обозначение	Наименование	Кол.	Вес ед.	Вес общ.	Материал	Примечан.
3	ТМ-6/3	Полукольцо	1	0,4	0,4	Ст3 ГОСТ 380-60	
2	ТМ-6/2	Полуфланец	1	6,24	6,24	Ст3 ГОСТ 380-60	
1	ТМ-6/1	Полуобечайка	1	2,10	2,10	Ст3 ГОСТ 380-60	

Поз	Обозначен	Наименование	Кол.	Вес ед.	Вес общ.	Материал	Примечан.
2	ТМ-3	Грундбукса	8,74	Сборочный чертеж	1:10	ТМ-4/1	

Поз	№ узла	Наименование	Вес	Материал	М	Лист

Гостехстрой СССР
СОЮЗВОДОКАНАЛПРОЕКТ
г. Москва

Нач. отд. Авдеев
Рук. группы Бахрушина
Техник Ряпкина
Проверил Костенцева
Проверил Башилова

Бах
Ряпкина
Костенцева
Баш

ТК
Сальники нажимные Ду50–1400 мм для прохода труб через стены сооружений.
Серия 3.901-9
1968
Сальник Ду400. Длина корпуса 200, 300, 500, 800. Узлы
Выпуск 4
Лист ТМ-4

▽2 остальное

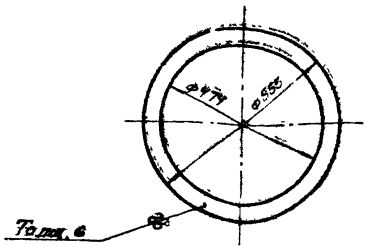

Свободные размеры по 7кл точности ОСТ 1010 и ГОСТ 2689-54

3	ТМ-4/2	Ребро	3,0	С-3 ГОСТ 380-65	1:10	ТМ-8/3
Поз.	№ узла	Наименование	Вес	Материал	М	Лист

▽2 остальное

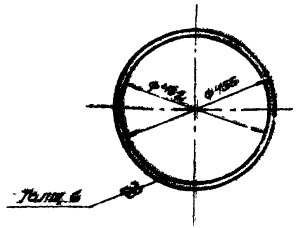

1. Острые кромки притупить
2. Свободные размеры по 7кл точности ОСТ 1010.

4	ТМ-4/2	Кольцо	0,8	С-3 ГОСТ 380-65	1:10	ТМ-5/4
Поз.	№ узла	Наименование	Вес	Материал	М	Лист

6

∽ остальное

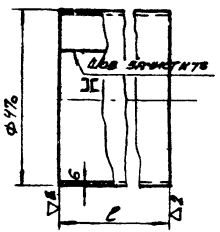

1. Развернутая длина – 1455 мм
2. Сварку производить электродом Э42 ГОСТ 9467-60.
3. Свободные размеры по 7 кл. точности ОСТ 1010 и ГОСТ 2689-54

Длина l	Вес
192	13,10
292	20,00
492	33,70
792	54,30

1	ТМ-4/2	Обечайка	см. табл.	С-3 ГОСТ 380-65	1:10	ТМ-5/2
Пов.	№ узла	Наименование	Вес	Материал	М	Лист

▽2 остальное

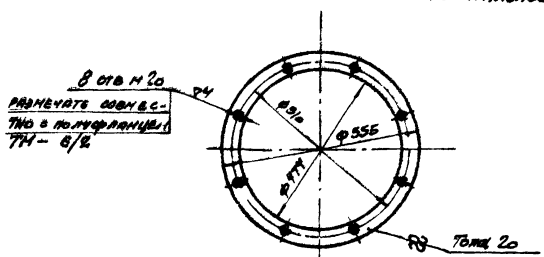

Свободные размеры по 7кл. точности ОСТ 1010 и ГОСТ 2689-54

2	ТМ-4/2	Фланец	26	С-3 ГОСТ 380-65	1:10	ТМ-8/1
Пов.	№ узла	Наименование	Вес	Материал	М	Лист

Госстрой СССР	Союзгазспецпроект г. Москва	Инж. отд. Давлев	Гл. инженер Бакрушин	Единичного Сошников	Гл. специалист Костельцев	Вып. Большова

ТК 1968 — Сальники неметаллические Ду 50 ÷ 1400 мм для прохода труб через стены сооружений. Сальник Ду 400 Длина корпуса 200, 300, 500, 800 Детали

Серия 3.901-9 | Выпуск 4 | Лист ТМ-5

Инв.№ Т-1988
Серия 3.901-9 Выпуск 4
Лист ТМ-6

▽3остальное

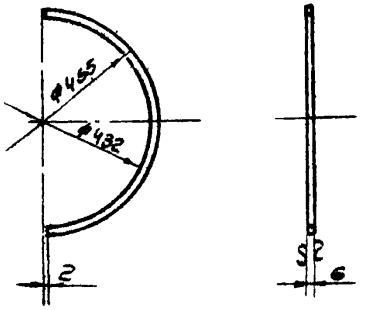

1. ф432 и ф455 обработать после сварки в узле ТМ-4/1
2. Острые кромки притупить.
3. Свободные размеры по 7кл. точности ОСТ1010

3	ТМ-4/1	Полукольцо	0,4	Ст3 ГОСТ380-60	1:10	ТМ-6/3
Поз.	№узла	Наименование	Вес	Материал	М	Лист

▽3остальное

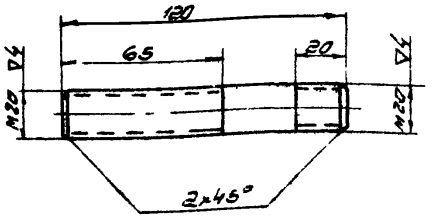

Свободные размеры по 7кл. точности ОСТ1010

4	ТМ-3	Шпилька	0,29	Ст4 ГОСТ380-60	1:2	ТМ-6/4
Поз.	№узла	Наименование	Вес	Материал	М	Лист

▽2остальное

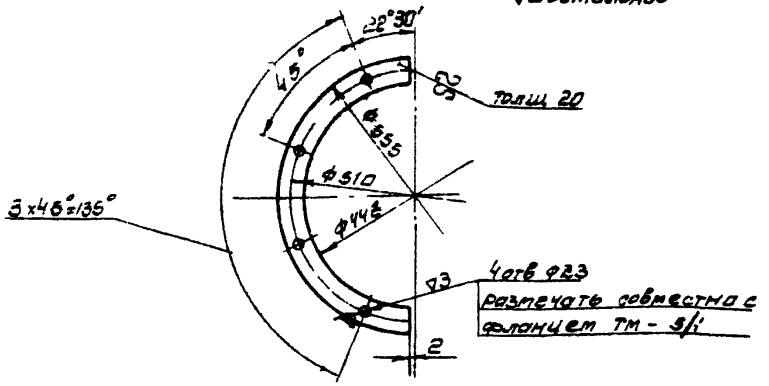

1. Острые кромки притупить
2. Свободные размеры по 7кл. точности ОСТ1010 и ГОСТ2689-54

2	ТМ-4/1	Полуфланец	6,24	Ст.3 ГОСТ 380-67	1:10	ТМ-6/2
Поз.	№узла	Наименование	Вес	Материал	М	Лист

▽2остальные

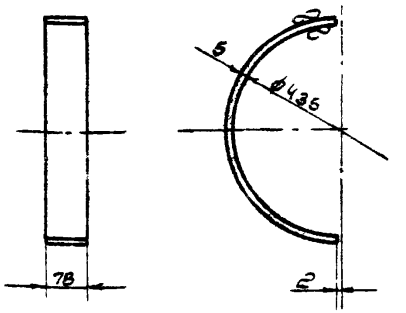

1. Развернутая длина – 686 мм
2. Свободные размеры по 7кл. точности ОСТ1010

1	ТМ-4/1	Полуобечайка	2,1	Ст3 ГОСТ380-60	1:10	ТМ-6/1
Поз.	№узла	Наименование	Вес	Материал	М	Лист

ТК	Сальники нажимные Ду50÷1400 мм для прохода труб через стены сооружений.	Серия 3.901-9
1968	Сальник Ду400. Длина корпуса 200, 300, 500, 800. Детали	Выпуск 4

Госстрой СССР
СОЮЗВОДОКАНАЛПРОЕКТ
г. Москва

Нач. отд. Авдеев
Рук. группы Захаркин
Проверил Кретин
Проверил Балин

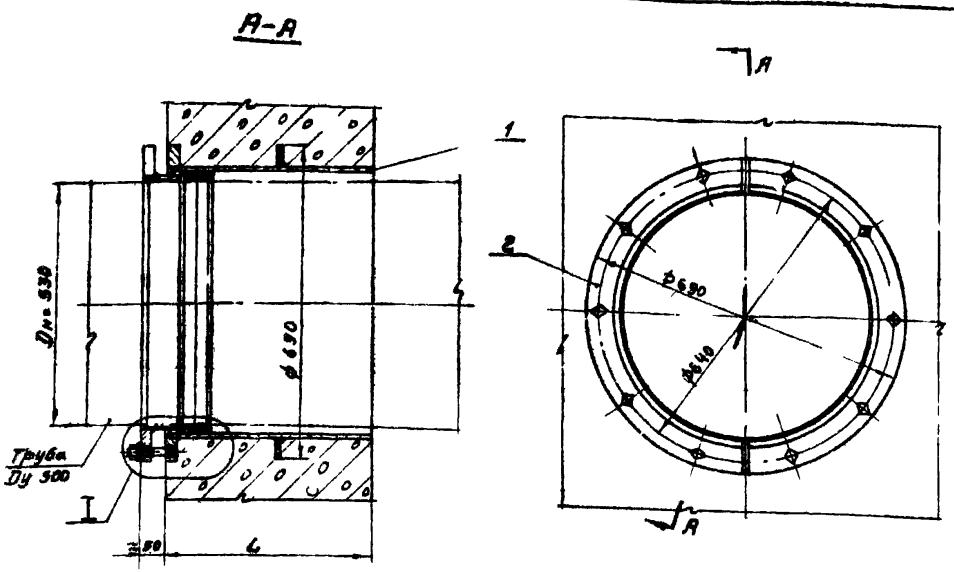

Примечания

1. Нажимные сальники предназначены для прохода стальных труб Dу 500 (Dн=530) по ГОСТ 8732-58 и ГОСТ 10704-63 через стены сооружений в мокрых и сухих грунтах.
2. Длина корпуса сальника равна „L". В стенах толщиной меньше или больше размера „L" для установки сальника необходимо делать местное утолщение или нишу
3. Корпус сальника закладывается в опалубку при бетонировании. Для предохранения корпуса сальника от смещения он должен быть точно врезан в обе стенки опалубки и приварен к проходящей горизонтальной и вертикальной арматуре. В резьбовые отверстия фланца корпуса поставить временные пробки.
4. Грундбуксы и несоприкасающиеся с бетоном поверхности корпуса окрасить тремя слоями лака ХС-76 по одному слою грунта ХС-010 ГОСТ 9355-60.
5. Для питьевой воды применяется сухая хлопчатобумажная набивка марки ХБС ГОСТ 5152-66 (шнур d=19 с однослойным оплетением сердечника). Для промышленной воды применяется пеньковая пропитанная набивка марки ПП ГОСТ 5152-66 (шнур d=19, пропитанный антифрикционным составом, с однослойным оплетением сердечника). Кроме того может применяться резиновый шнур d=20 мягкий типа I по ГОСТ 6467-57
6. Для удобства монтажа сальника на трубопроводе грундбукса выполнена из двух половин. С целью равномерной затяжки сальника половинки грундбуксы после установки на трубопровод и шпильки прихватить сваркой в нескольких местах.

Длина L	Вес корпуса пос. 1	Общий вес
200	44,50	77,60
300	55,80	88,90
500	78,50	111,60
800	112,50	146,60

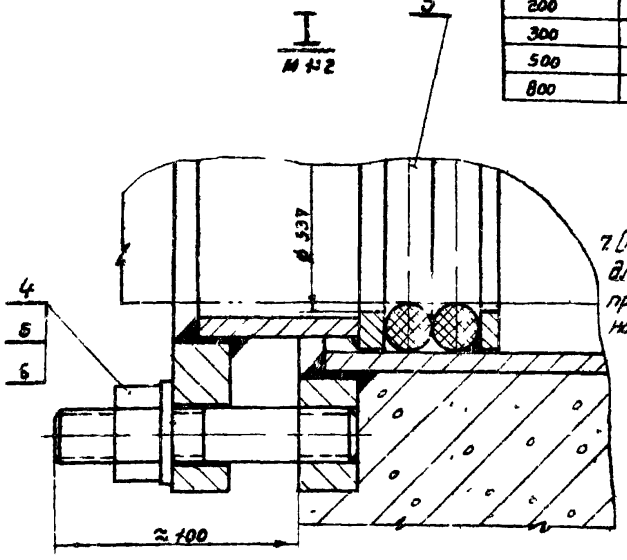

7. Окраску трубы на длине сальника произвести согласно пункта 4

Поз.	Обозначен.	Наименование	Кол.	Вес Ед.	Вес Общ.	Материал	Примеч.
6	ГОСТ 11371-68	Шайба 20-001	10	0,023	0,23	Ст.0 ГОСТ 380-60	
5	ГОСТ 5915-62	Гайка М20-001	10	0,084	0,64	Ст.3 ГОСТ 380-60	
4	ТМ-10/4	Шпилька	10	0,29	2,9	Ст.4 ГОСТ 380-60	
3	-	Набивка	—	—	1,65	См. примечание 5	l≈3,7м
2	ТМ-8/1	Грундбукса	2	13,85	27,70	Сборочный чертеж	
1	ТМ-8/2	Корпус	1	см. табл.	см. табл.	Сборочный чертеж	

ТК	Сальники нажимные Dу 50÷1400 мм для прохода труб через стены сооружений	Серия 3.901-9	
1968	Сальник Dу 500. Длина корпуса 200, 300, 500, 800. Общий вид.	Выпуск 4	Лист ТМ-7

Госстрой СССР
СОЮЗДОРОКАНАЛПРОЕКТ
г. Москва
Нач. отд. Авдеев
Рук. группы Бахушина
Техник Разинкина
Проверил Костельчева
Проверил Башилова
Разин
Бам

Т-1988	
серия	3.901-9
Выпуск 4	
Лист	ТМ-8

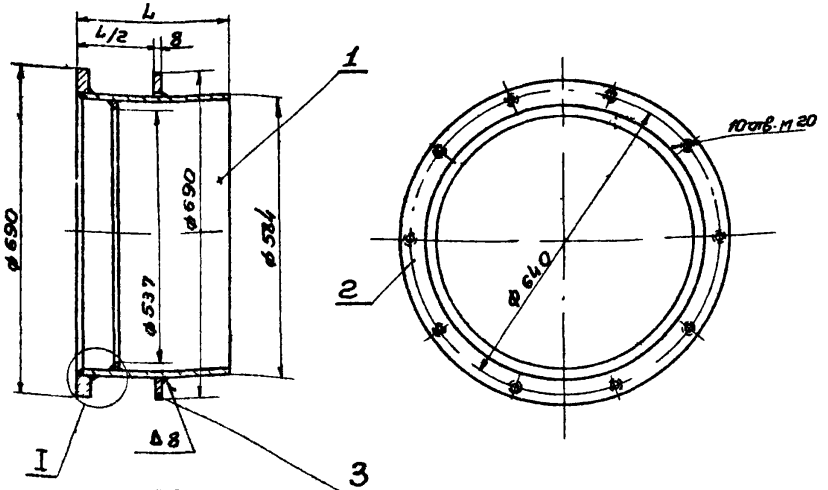

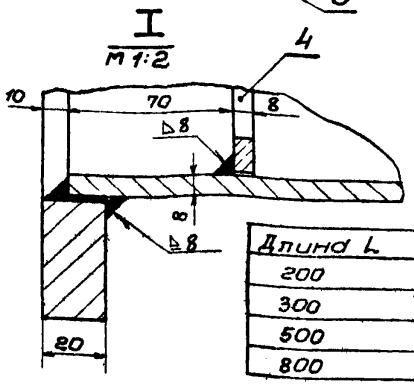

Сварку производить электродом Э42 ГОСТ 9467-60

Длина L	Вес обечайки поз 1	Общий вес
200	21,6	44,50
300	32,9	55,80
500	55,6	78,50
800	89,6	112,50

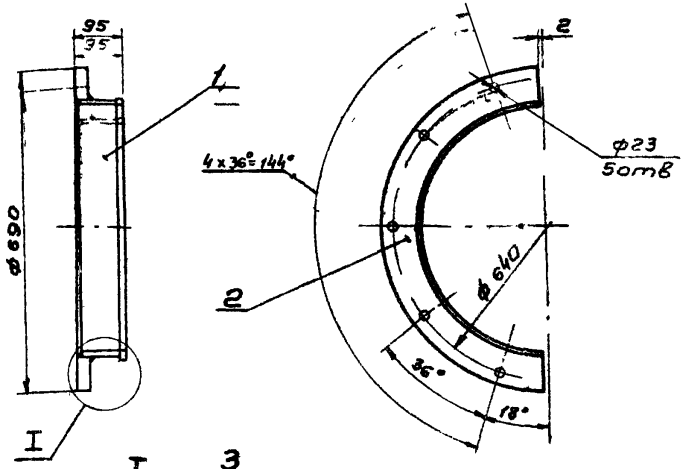

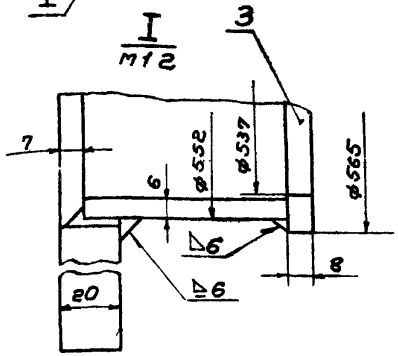

Сварку производить электродом Э42 ГОСТ 9467-60.

поз.	обозначен.	наименование	кол.	вес ед.	вес общ.	материал	примечан
4	ТМ-9/1	кольцо	1	1,3	1,3	ст. 3 ГОСТ 380-60	
3	ТМ-9/3	ребро	1	6,3	6,3	ст. 3 ГОСТ 380-60	
2	ТМ-9/2	фланец	1	15,3	15,3	ст. 3 ГОСТ 380-60	
1	ТМ-9/4	обечайка	1	см. табл.	см. табл.	ст. 3 ГОСТ 380-60	

поз.	обозначен	наименование	кол.	вес ед.	вес общ.	материал	примеч.
1	ТМ-7	Корпус	см. табл.	сборочный чертеж		1:10	ТМ-8/2

поз.	№узла	наименование	вес	материал	М	лист
3	ТМ-10/3	полукольцо	1	0,65	0,65	ст. 3 ГОСТ 380-60	
2	ТМ-10/2	полуфланец	1	10,0	10,0	ст. 3 ГОСТ 380-60	
1	ТМ-10/1	полуобечайка	1	3,2	3,2	ст. 3 ГОСТ 380-60	

поз.	обозначен.	наименование	кол.	вес ед.	вес общ.	материал	примечан
2	ТМ-7	грундбукса	13,85	сборочный чертеж		1:10	ТМ-8/1

поз.	№узла	наименование	вес	материал	М	лист

ТК	Сальники нажимные Ду 50÷140с мм для прохода труб через стены сооружений	серия 3.901-9	
1968	Сальник Ду 500. Длина корпуса 200, 300, 500, 800. Узлы.	Выпуск 4	Лист ТМ-8

нач. отд.	Авдеев	
рук. группы	Бахрушина	
техник	Разинкина	
проверил	Костельцева	
проверил	Башилова	

Госстрой СССР
СОЮЗВОДОКАНАЛПРОЕКТ
г. Москва

Т-1988
Серия 3.901-9 Выпуск 4
Лист ТМ-9

▽2 остальное

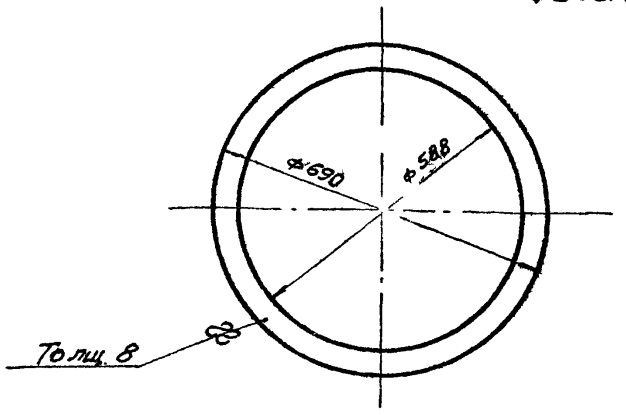

Свободные размеры по 7кл. точности ОСТ-1010 и ГОСТ 2689-54

3	ТМ-8/2	Ребро	6,3	Ст3 ГОСТ 380-60	1:10	ТМ-9/3
Поз.	№ узла	Наименование	Вес	Материал	М	Лист

~ остальное

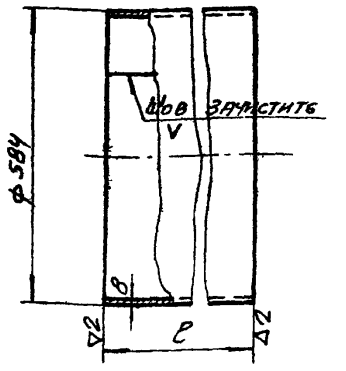

1. Развернутая длина - 1808 мм.
2. Сварку производить электродом Э42 ГОСТ 9467-60
3. Свободные размеры по 7кл точности ОСТ 1010 и ГОСТ 2689-54

Длина ℓ	Вес
190	27,6
290	32,9
490	55,6
790	89,6

1	ТМ-8/2	Обечайка	См. табл.	Ст3 ГОСТ 380-60	1:10	ТМ-9/4
Поз.	№ узла	Наименование	Вес	Материал	М	Лист

▽2 остальное

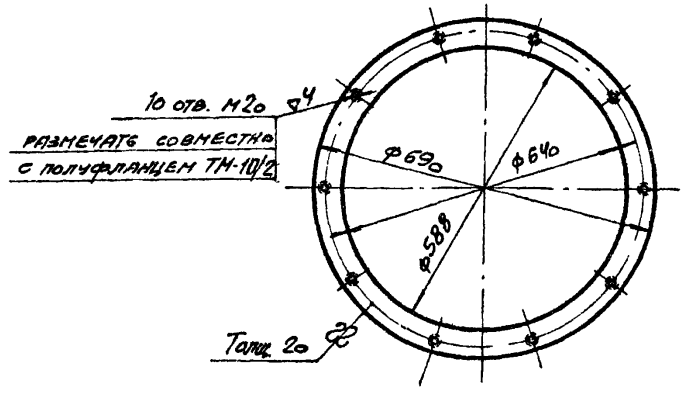

Свободные размеры по 7кл. точности ОСТ 1010 и ГОСТ 2689-54

2	ТМ-8/2	Фланец	15,3	Ст3 ГОСТ 380-60	1:10	ТМ-9/2
Поз.	№ узла	Наименование	Вес	Материал	М	Лист

▽2 остальное

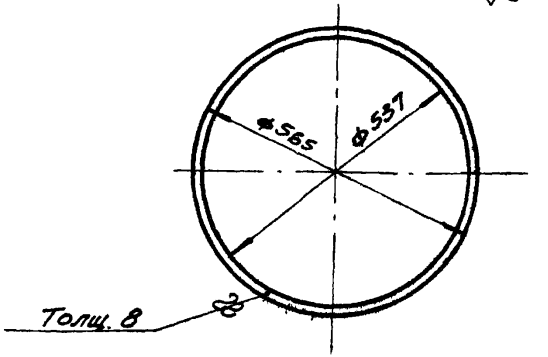

1. Острые кромки притупить
2. Свободные размеры по 7кл. точности ОСТ 1010 и ГОСТ 2689-54.

4	ТМ-8/2	Кольцо	1,3	Ст3 ГОСТ 380-60	1:10	ТМ-9/1
Поз.	№ узла	Наименование	Вес	Материал	М	Лист

Госстрой СССР Союзводоканалпроект г. Москва				
Нач. отдела	Авдеев			
Гл. группы	Бахрушина			
Чертежник	Ефименко	Костельцева		
Проверил				
Проверил				

ТК 1968 — Сальники нажимные Ду 50 ÷ 1400 мм для прохода труб через стены сооружений. Сальник Ду 500. Длина корпуса 200, 300, 500, 800. Детали.

Серия 3.901-9 Выпуск 4 Лист ТМ-9

Инв. №	
Т-1988	
Серия	
3.901-9 Выпуск 4	
Лист	
ТМ-10	

▽3 остальное

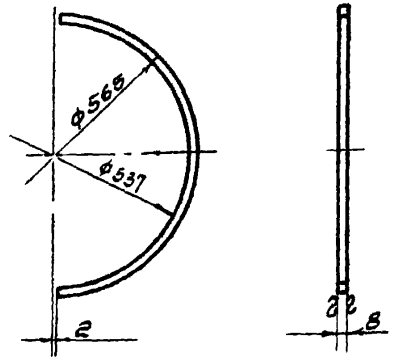

1. ф537 и ф565 обработать после сварки в узле ТМ-8/1
2. Острые кромки притупить
3. Свободные размеры по 7кл. точности ОСТ 1010 и ГОСТ 2689-54

3	ТМ-8/1	Полукольцо	0,65	Ст.3 ГОСТ 380-60	1:10	ТМ-10/3
Поз.	№ узла	Наименование	Вес	Материал	М	Лист

▽3 остальное

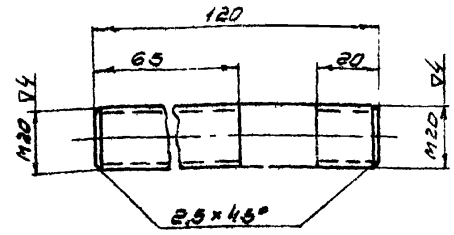

1. Свободные размеры по 7кл точности ОСТ 1010

4	ТМ-7	Шпилька	0,29	Ст.4 ГОСТ 380-60	1:2	ТМ-10/4
Поз.	№ узла	Наименование	Вес	Материал	М	Лист

▽2 остальное

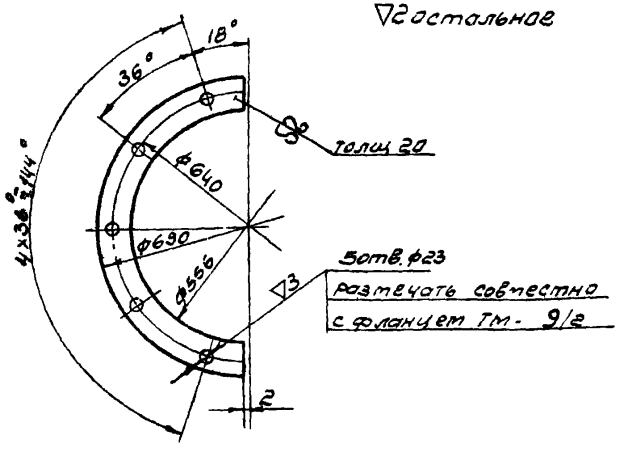

1. острые кромки притупить
2. Свободные размеры по 7кл точности ОСТ 1010 и ГОСТ 2689-54

2	ТМ-8/1	Полуфланец	10,0	Ст.3 ГОСТ 380-60	1:10	ТМ-10/2
Поз	№ узла	Наименование	Вес	Материал	М	Лист

▽2 остальное

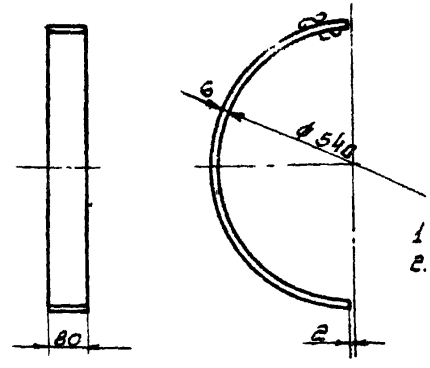

1. Развернутая длина - 853 мм
2. Свободные размеры по 7кл точности ОСТ 1010 и ГОСТ 2689-54

1	ТМ-8/1	Полуобечайка	3,2	Ст3 ГОСТ 380-60	1:10	ТМ-10/1
Поз	№ узла	Наименование	Вес	Материал	М	Лист

ТК	Сальники нажимные Ду 50÷1400 мм для прохода труб через стены сооружений	Серия 3.901-9	
1968	Сальник Ду 500. Длина корпуса 200, 300, 500, 800 Детали.	Выпуск 4	Лист ТМ-10

Нач. отд.	Авдеев	
Рук. группы	Бахрушина	
Чертежник	Ефименко	
Проверил	Костельцева	
Проверил	Башилова	

Госстрой СССР
СОЮЗВОДОКАНАЛПРОЕКТ
г. Москва

А-А

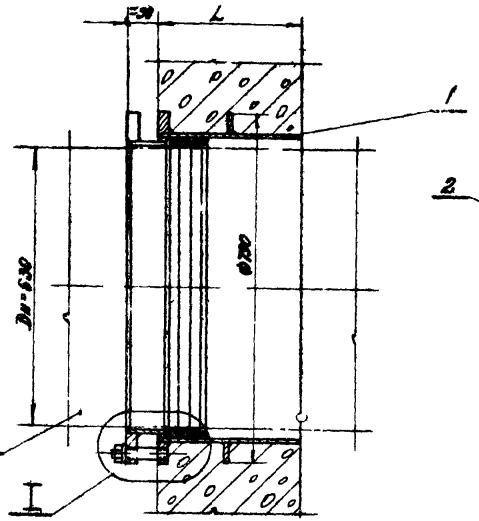

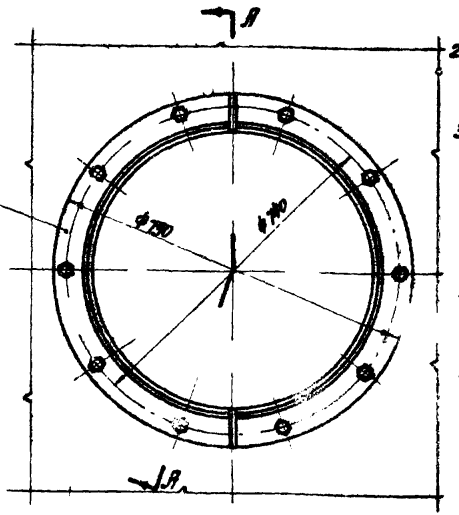

Длина L	Вес корпуса поз.1	Общий вес
200	52.6	98.10
300	65.9	106.40
500	92.6	123.10
800	132.5	173.00

I
М1:2

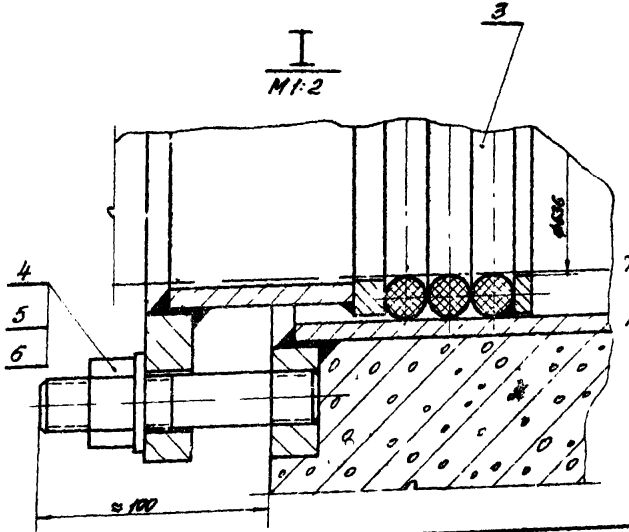

Примечания

1. Нажимные сальники предназначены для прохода стальных труб Ду 600 (Dн=630) по ГОСТ 10704-63 через стены сооружений в мокрых и сухих грунтах.
2. Длина корпуса сальника равна „L" В стенах толщиной меньше или больше размера „L" для установки сальника необходимо делать местное утолщение или нишу
3. Корпус сальника закладывается в стяжку или бетонирование. Для предохранения корпуса сальника от смещения он должен быть точно врезан в обе стенки выемки и приварен к проходящей горизонтальной и вертикальной арматуре В резьбовые отверстия фланца корпуса ввернуть вентильные пробки
4. Грундбуксы в соприкасающемся с бетоном поверхности корпуса окрасить трижды свинцовым суриком ХС-76 по одному слою грунта ХС-010 ГОСТ 9355-60.
5. Для питьевой воды применяется сизал смоляной пеньковой набивки марки ХБС ГОСТ 5152-66 /шнур d=19 с одинарным оплетением сердечника/ Для промышленной воды применяется пеньковая пропитанная набивка марки ПП ГОСТ 5152-66 /шнур d=19, пропитанный антифрикционным составом, с одинарным оплетением сердечника/.
   Кроме того может применяться резиновый шнур d=20 мягкий типа Е по ГОСТ 6467-57.
6. Для удобства монтажа сальника на трубопроводе грундбукса выполнена из двух половин С целью равномерной затяжки сальника половинки грундбуксы перед установкой на трубопровод и шпильки прихватить сваркой в нескольких местах.
7. Окраску трубы на длине сальника произвести согласно пункта 4.

поз.	Обозначение	Наименование	Кол.	Вес ед.	Вес общ.	Материал	Примеч.
6	ГОСТ 11371-68	Шайба 20-004	10	0,023	0,23	Ст.0 ГОСТ 380-60	
5	ГОСТ 5915-62	Гайка М20-004	10	0,064	0,64	Ст.3 ГОСТ 380-60	
4	ТМ-14/4	Шпилька	10	0,29	2,9	Ст.4 ГОСТ 380-60	
3		Набивка	--	—	2,9	См. примечание 5	ρ=0,5т
2	ТМ-12/1	Грундбукса	2	16,9	33,8	сборочный чертеж	
1	ТМ-12/2	Корпус	1	см. табл.	см. табл.	сборочный чертеж	

ТК 1968 — Сальники нажимные Ду 50÷1400 мм для прохода труб через стены сооружений. Сальник Ду 600. Длина корпуса 200, 300, 500, 800. Общий вид.

Серия 3.901-9 Выпуск 4 Лист ТМ-11

Разработал Дубов
Гл. специалист Сологубкина
Гл. инженер Разумихина
Проверил Исполатчева
Нач. отд. Вашилова
Госстрой СССР Союзгипроспецпроект г. Москва

Инв. №	
Т-1988	
Серия	3.901-9 Выпуск 4
Лист	
ТМ-12	

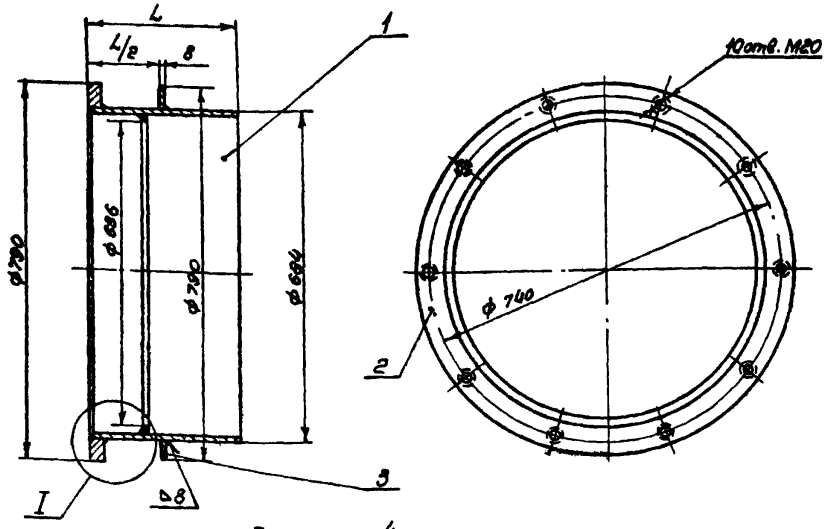

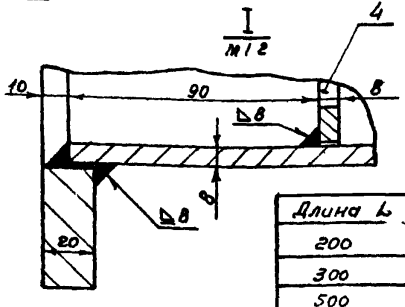

Сварку производить электродом Э42 ГОСТ 9467-60

Длина L	Вес обечайки поз.1	Общий вес
200	25,3	52,6
300	38,6	65,9
500	65,3	92,6
800	105,2	132,5

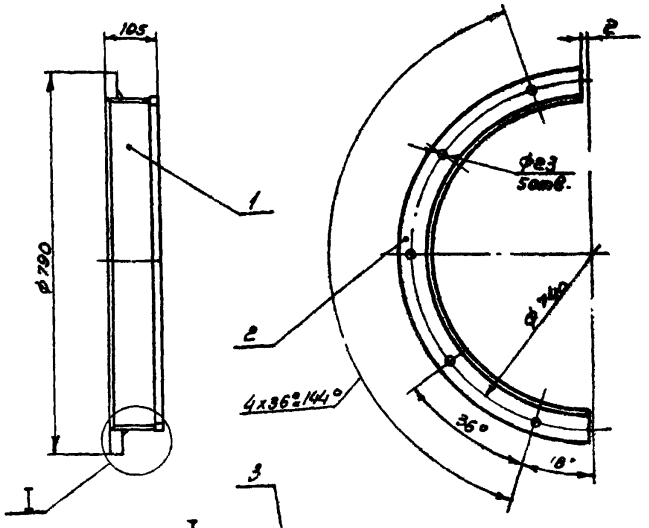

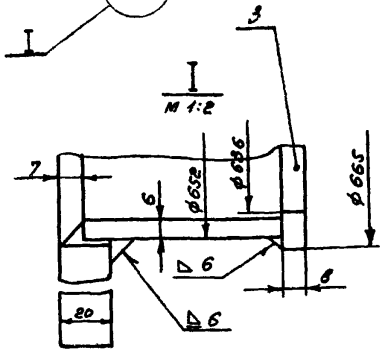

Сварку производить электродом Э42 ГОСТ 9467-60

Поз.	Обозначен.	Наименование	Кол.	Вес: Вд.	Вес: Общ.	Материал	Примечан.
4	ТМ-13/1	Кольцо	1	1,9	1,9	Ст.3 ГОСТ 380-60	
3	ТМ-13/3	Ребро	1	7,4	7,4	Ст.3 ГОСТ 380-60	
2	ТМ-13/2	Фланец	1	18,0	18,0	Ст.3 ГОСТ 380-60	
1	ТМ-13/4	Обечайка	1	См. таб.	См. таб.	Ст.3 ГОСТ 380-60	

Поз.	Обозначение	Наименование	Кол	Вес	Материал	Примечан.
1	ТМ-11	Корпус	См. табл.	Сборочный чертеж	1:10	ТМ-12/2

Поз.	№ узла	Наименование	Вес	Материал	М	Лист

Поз.	Обозначен.	Наименование	Кол.	Вес: Вд.	Вес: Общ.	Материал	Примечан.
3	ТМ-14/3	Полукольцо	1	1,0	1,0	Ст.3 ГОСТ 380-60	
2	ТМ-14/2	Полуфланец	1	11,6	11,6	Ст.3 ГОСТ 380-60	
1	ТМ-14/1	Полуобечайка	1	4,28	4,28	Ст.3 ГОСТ 380-60	

Поз.	№ узла	Наименование	Вес	Материал	М	Лист
2	ТМ-11	Грундбукса	16,9	Сборочный чертеж	1:10	ТМ-12/1

ТК	Сальники нажимные Ду 50÷1400 мм для прохода труб через стены сооружений.	Серия	3.901-9
1968	Сальник Ду 600. Длина корпуса 200, 300, 500, 800 узлы.	Выпуск 4	Лист ТМ-12

Нач. отд.	Авдеев	
Рук. группы	Бахрушина	
Техник	Разинкина	
Проверил	Костельцева	
Проверил	Башилова	

Госстрой СССР
СОЮЗВОДОКАНАЛПРОЕКТ
г. Москва

Инв. №
Т-1988
Серия 3.901-9 Выпуск 4
Лист ТМ-13

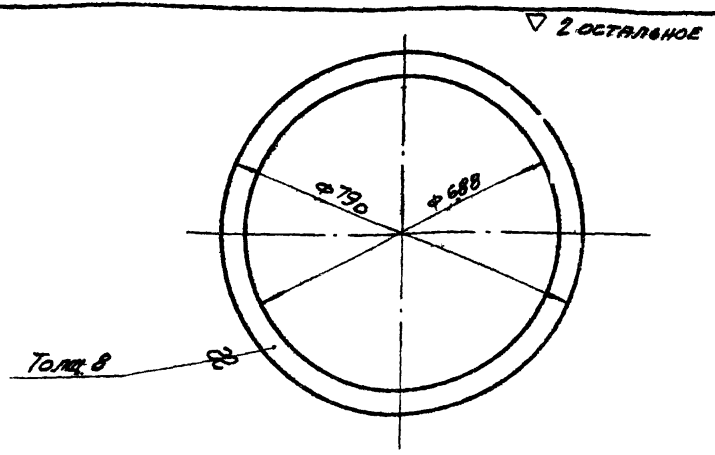

Свободные размеры по 7 кл. точности ОСТ 1010 и ГОСТ 2689-54

Поз.	№ узла	Наименование	Вес	Материал	м	Лист
3	ТМ-12/2	Ребро	7,4	Ст.3 ГОСТ 380-60	1:10	ТМ-13/3

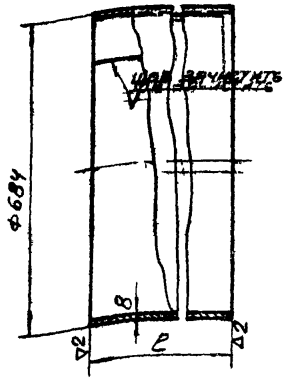

1. Развернутая длина – 2122 мм
2. Свободные размеры по 7 кл. точности ОСТ 1010 и ГОСТ 2689-54.
3. Сварку производить электродом Э42 по ГОСТ 9467-60

Длина l	Вес
190	25,3
290	38,6
490	65,3
790	105,2

Поз.	№ узла	Наименование	Вес	Материал	м	Лист
1	ТМ-12/2	Обечайка	см. табл.	Ст.3 ГОСТ 380-60	1:10	ТМ-13/4

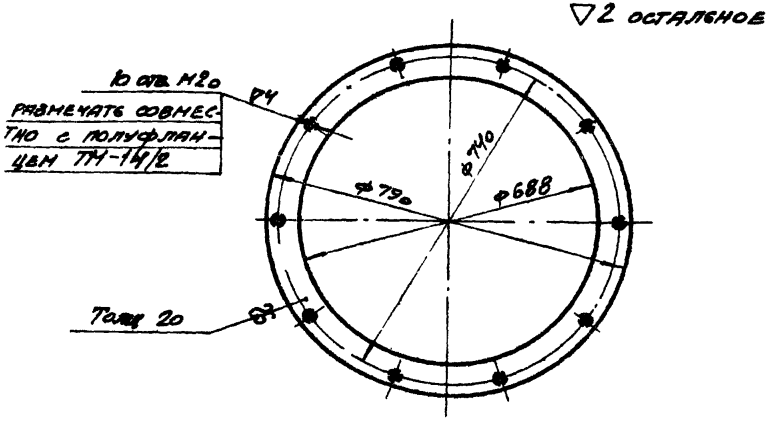

Свободные размеры по 7 кл. точности ОСТ 1010 и ГОСТ 2689-54

Поз.	№ узла	Наименование	Вес	Материал	м	Лист
2	ТМ-12/2	Фланец	18,0	Ст.3 ГОСТ 380-60	1:10	ТМ-13/2

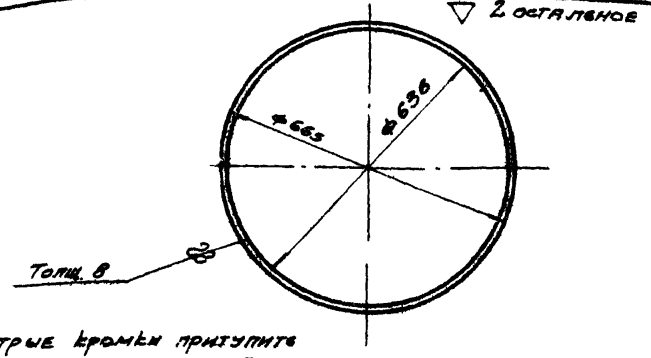

1. Острые кромки притупить
2. Свободные размеры по 7 кл. точности ОСТ 1010 и ГОСТ 2689-54

Поз.	№ узла	Наименование	Вес	Материал	м	Лист
4	ТМ-12/2	Кольцо	1,9	Ст.3 ГОСТ 380-60	1:10	ТМ-13/1

ТК	Сальники нажимные Ду 50 ÷ 1400 мм для прохода труб через стены сооружений.	Серия 3.901-9	
1968	Сальник Ду 600. Длина корпуса 200, 300, 500, 800 Детали	Выпуск 4	Лист ТМ-13

Нач. отдела	Авдеев	
Рук. группы	Бахрушина	
Чертежник	Ефименко	
Проверил	Костельцева	
Проверил	Башилова	

Госстрой СССР
СОЮЗВОДОКАНАЛПРОЕКТ
г. Москва

Инв. №
Т-1988
Серия 3.901-9 Выпуск 4
Лист
ТМ-14

▽3 остальное

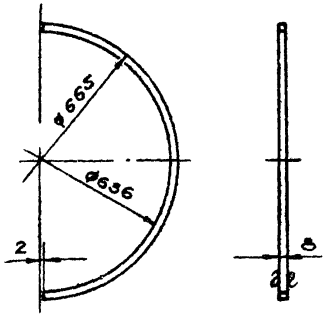

1. ф636 и ф665 обработать после сварки в узле ТМ-12/1.
2. Острые кромки притупить
3. Свободные размеры по 7кл. точности ОСТ 1010 и ГОСТ 2689-54.

Поз.	№ узла	Наименование	Вес	Материал	М	Лист
3	ТМ-12/1	Полукольцо	1,0	Ст.3 ГОСТ 380-60	1:10	ТМ-14/3

▽3 остальное

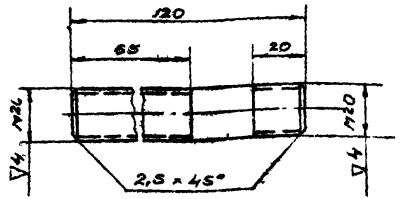

Свободные размеры по 7кл. точности ОСТ. 1010.

Поз.	№ узла	Наименование	Вес	Материал	М	Лист
4	ТМ-11	Шпилька	0,29	Ст.4 ГОСТ 380-60	1:2	ТМ-14/4

▽2 остальное

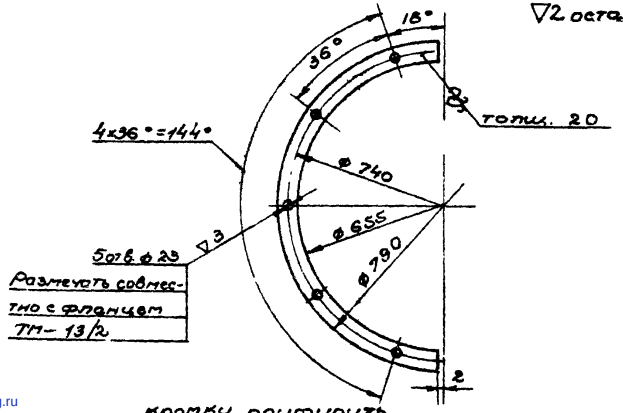

кромки притупить.

2. Свободные размеры по 7кл точности ОСТ 1010 и ГОСТ 2689-54.

Поз.	№ узла	Наименование	Вес	Материал	М	Лист
2	ТМ-12/1	Полуфланец	11,6	Ст.3 ГОСТ 380-60	1:10	ТМ-14/2

▽2 остальное

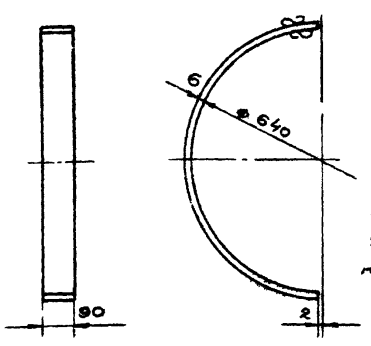

1. Развернутая длина-1010 мм
2. Свободные размеры по 7кл. точности ОСТ 1010 и ГОСТ 2689-54.

Поз.	№ узла	Наименование	Вес	Материал	М	Лист
1	ТМ-12/1	Полуобечайка	4,28	Ст.3 ГОСТ 380-60	1:20	ТМ-14/1

ТК	Сальники нажимные Ду 50 ÷ 1400 мм для прохода труб через стены сооружений.	Серия 3.901-9	
1968	Сальник Ду 600 Длина корпуса 200, 300, 500, 800. Детали	Выпуск 4	Лист ТМ-14

Госстрой СССР
СОЮЗВОДОКАНАЛПРОЕКТ
г. Москва

Нач. отд.	Авдеев	
Рук. группы	Бахрушина	
Чертежник	Ефименко	
Проверил	Костельцева	
Проверил	Башилова	

gost.e-ecolog.ru