ТИПОВЫЕ КОНСТРУКЦИИ И ДЕТАЛИ
ЗДАНИЙ И СООРУЖЕНИЙ

Серия 3.901-9

САЛЬНИКИ НАЖИМНЫЕ Ду 50 ÷ 1400 мм ДЛЯ ПРОХОДА ТРУБ ЧЕРЕЗ СТЕНЫ СООРУЖЕНИЙ

Выпуск 3

САЛЬНИКИ НАЖИМНЫЕ Ду 250,300,350

РАБОЧИЕ ЧЕРТЕЖИ

10035-03

gost.e-ecolog.ru

ЛЬНЫЙ ИНСТИТУТ ТИПОВЫХ ПРОЕКТОВ
МОСКВА

В Н И М А Н И Е!

Просим замечания и предложения по техническому решению и оформлению проекта направлять по адресу:

Тбилиси - 380016,
проспект А.Церетели,115
Тбилисский филиал ЦИТП

Госстрой СССР
Тбилисский филиал ЦИТП
Типовой проект (серия)
№ 3-901-963
Заказ № 727
Цена 0 руб. 51 коп
Тираж 300
Дата "14" 2 1977 г.

ТИПОВЫЕ КОНСТРУКЦИИ И ДЕТАЛИ
ЗДАНИЙ И СООРУЖЕНИЙ

Серия 3.901-9

САЛЬНИКИ НАЖИМНЫЕ Ду 50 ÷ 1400 мм ДЛЯ ПРОХОДА ТРУБ ЧЕРЕЗ СТЕНЫ СООРУЖЕНИЙ

Выпуск 3

САЛЬНИКИ НАЖИМНЫЕ Ду 250, 300, 350

РАБОЧИЕ ЧЕРТЕЖИ

РАЗРАБОТАНЫ
ГОСУДАРСТВЕННЫМ ПРОЕКТНЫМ
ИНСТИТУТОМ СОЮЗВОДОКАНАЛПРОЕКТ

ВВЕДЕНЫ В ДЕЙСТВИЕ
ИНСТИТУТОМ СОЮЗВОДОКАНАЛПРОЕКТ
8 декабря 1988 г. ПРИКАЗ № 262

ЦЕНТРАЛЬНЫЙ ИНСТИТУТ ТИПОВЫХ ПРОЕКТОВ
МОСКВА

Инв. №
Т-1988
Серия
3.901-9 выпуск 3
Лист
ТМ-1

СОДЕРЖАНИЕ АЛЬБОМА

НАИМЕНОВАНИЕ	Лист	№ стр.
Содержание альбома	ТМ-1	2
Пояснительная записка	ТМ-2	3
Сальник Ду 250. Длина корпуса 200, 300, 500, 800. Общий вид.	ТМ-3	4
Сальник Ду 250. Длина корпуса 200, 300, 500, 800. Узлы.	ТМ-4	5
Сальник Ду 250. Длина корпуса 200, 300, 500, 800. Детали.	ТМ-5	6
Сальник Ду 250. Длина корпуса 200, 300, 500, 800. Детали.	ТМ-6	7
Сальник Ду 300. Длина корпуса 200, 300, 500, 800. Общий вид.	ТМ-7	8
Сальник Ду 300. Длина корпуса 200, 300, 500, 800. Узлы.	ТМ-8	9
Сальник Ду 300. Длина корпуса 200, 300, 500, 800. Детали.	ТМ-9	10
Сальник Ду 300. Длина корпуса 200, 300, 500, 800. Детали.	ТМ-10	11
Сальник Ду 350. Длина корпуса 200, 300, 500, 800. Общий вид.	ТМ-11	12
Сальник Ду 350. Длина корпуса 200, 300, 500, 800. Узлы.	ТМ-12	13
Сальник Ду 350. Длина корпуса 200, 300, 500, 800. Детали.	ТМ-13	14
Сальник Ду 350. Длина корпуса 200, 300, 500, 800. Детали.	ТМ-14	15

Зам. гл. инж.	Лихачев	Н. Михаил	
Нач. отд.	Авдеев	[signature]	
Рук. группы	Бахрушина	[signature]	
Чертежник	Шуленина	Шуленина	
Проверил	Костельцева	[signature]	

Госстрой СССР
СОЮЗВОДОКАНАЛПРОЕКТ
г. Москва

ТК	Сальники нажимные Ду 50 ÷ 1400 мм для прохода труб через стены сооружений	Серия 3.901-9	
1968	Сальники нажимные Ду 250, 300, 350. Содержание альбома	Выпуск 3	Лист ТМ-1

ПОЯСНИТЕЛЬНАЯ ЗАПИСКА

Рабочие чертежи сальников нажимных разработаны по плану типового проектирования 1968г. по разделу „санитарно-техническое сооружения и устройства", тема №33 – металлоконструкционное оборудование сооружений водопровода и канализации, согласно заданию Главного управления по строительному проектированию предприятий, зданий и сооружений Госстроя СССР и на основании решения технического совета института „Союзводоканалпроект" от 30 июля 1968г и решения „Главпромстройпроекта" от 27 [illegible]

ОБЛАСТЬ ПРИМЕНЕНИЯ

Сальники нажимные предназначены для прохода стальных труб (по ГОСТ 3262-62, ГОСТ 8732-58, ГОСТ 8734-58, ГОСТ 9940-62, ГОСТ 9941-62 и ГОСТ 10704-63) через стены водопроводно-канализационных сооружений во всех климатических районах Советского Союза.

Сальники нажимные могут применяться:

1. При прокладке напорных, безнапорных и работающих под вакуумом трубопроводов, предназначенных для транспортирования воды с температурой не выше +50°С.
2. При наличии вибрации грунта (прокладка трубопроводов под железнодорожными путями и автомобильными дорогами).
3. При прокладке трубопроводов в условиях вечной мерзлоты, в районах распространения просадочных грунтов, в районах, подверженных землетрясениям, а также в районах горных разработок.
4. При наличии осевых перемещений трубопроводов от температурных изменений.

Сальники нажимные рассчитаны на работу в неагрессивных средах при гидростатическом давлении до 15м вод. столба.

Для нормальной эксплуатации нажимных сальников со стороны грундбуксы необходимо иметь сухую камеру и свободный доступ к грундбуксе для подтяжки сальника.

СОСТАВ ПРОЕКТА

В проекте разработаны конструкции нажимных сальников на условные проходы Ду 50, 80, 100, 125, 150, 200, 250, 300, 350, 400, 500, 600, 700, 800, 900, 1000, 1200 и 1400 мм и на длины корпусов 200, 300, 500, 800 мм. Проект разделен на 6 выпусков.

Максимально-допускаемые вертикальные и угловые перемещения труб относительно корпуса сальника („а" в мм, „α" в градусах)

L	Ду	250	300	350
200	а	5	5	5
	α	3°30′	3°15′	3°15′
300	а	5	5	5
	α	3°30′	3°15′	3°15′
500	а	5	5	5
	α	3°30′	3°15′	3°15′
800	а	5	5	5
	α	3°30′	3°15′	3°15′

Вес и сметная стоимость сальников

L	Ду	250	300	350
200	Вес в кг	29,4	33,0	38,6
	Сметная стоимость в руб	16,23	16,14	18,87
300	Вес в кг	34,0	38,4	44,8
	Сметная стоимость в руб	18,76	18,78	21,90
500	Вес в кг	43,2	48,2	57,1
	Сметная стоимость в руб	23,84	24,05	27,92
800	Вес в кг	57,0	65,3	78,5
	Сметная стоимость в руб	31,46	31,93	36,91

ТК	Сальники нажимные Ду 50÷1400 мм для прохода труб через стены сооружений	Серия 3.901-9	
1968	Сальники нажимные Ду 250, 300, 350. Пояснительная записка.	Выпуск 3	Лист ТМ-2

Госстрой СССР
СОЮЗВОДОКАНАЛПРОЕКТ
г. Москва

Гип. гл. инж. Нач. отд. Рук. группы Чертежник Работал

Литовчик Яковлев Скатецкий Шуленина Кастерина

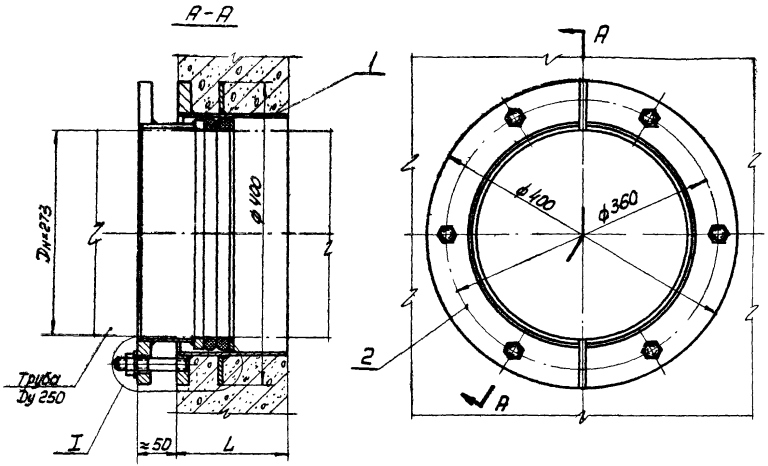

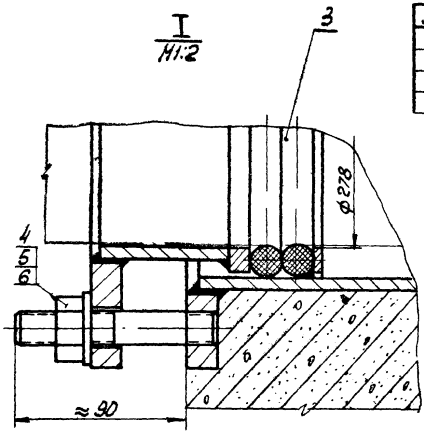

Длина L	Вес корпуса поз.	Общий вес
200	17,2	29,40
300	21,8	34,00
500	31,0	43,20
800	44,8	57,00

7. Окраску трубы на длине сальника произвести согласно пункту 4.

Примечания:

1. Нажимные сальники предназначены для прохода стальных труб Ду 250 (Дн=273) по ГОСТ 8732-58, ГОСТ 10704-63 и ГОСТ 9941-62 через стены сооружений в мокрых и сухих грунтах.
2. Длина корпуса сальника „L". В стенах толщиной меньше или больше размера „L" для установки сальника необходимо делать местное утолщение или нишу.
3. Корпус сальника закладывается в опалубку при бетонировании. Для предохранения корпуса сальника от смещения он должен быть точно врезан в обе стенки опалубки и приварен к проходящей горизонтальной и вертикальной арматуре. В резьбовые отверстия фланца корпуса поставить временные пробки.
4. Грундбуксы и несоприкасающиеся с бетоном поверхности корпуса окрасить тремя слоями лака ХС-76 по одному слою грунта ХС-010 ГОСТ 9355-60.
5. Для питьевой воды применяется сухая хлопчатобумажная набивка марки ХБС ГОСТ 5152-66 (шнур d=16 с однослойным оплетением сердечника). Для промышленной воды применяется пеньковая пропитанная набивка марки ПП ГОСТ 5152-66 (шнур d=16 пропитанный антифрикционным составом, с однослойным оплетением сердечника). Кроме того может применяться резиновый шнур d=16, мягкий типа I по ГОСТ 6467-57.
6. Для удобства монтажа сальника на трубопроводе грундбукса выполнена из двух половин. С целью равномерной затяжки сальника половинки грундбуксы после установки на трубопровод и шпильки прихватить сваркой в нескольких местах.

Поз.	Обозначен.	Наименование	Кол.	Вес Ед.	Вес Общ.	Материал	Примеч.
6	ГОСТ 11371-68	Шайба 16-001	6	0,011	0,066	Ст.0 ГОСТ 380-60	
5	ГОСТ 5915-62	Гайка М16-001	6	0,033	0,20	Ст.3 ГОСТ 380-60	
4	ТМ-6/4	Шпилька	6	0,16	0,96	Ст.4 ГОСТ 380-60	
3		Набивка	—	—	0,63	См. примечание 5	ℓ=2м
2	ТМ-4/1	Грундбукса	2	5,14	10,28	Сборочный чертеж	
1	ТМ-4/2	Корпус	1	См. табл.	См. табл.	Сборочный чертеж	

ТК	Сальники нажимные Ду 50 ÷ 1400 мм для прохода труб через стены сооружений	Серия 3.901-9	
1968	Сальник Ду 250. Длина корпуса 200, 300, 500, 800. Общий вид.	Выпуск 3	Лист ТМ-3

Гоотрой СССР
СОЮЗВОДОКАНАЛПРОЕКТ
г. Москва

Нач. отд.	Рук. группы	Техник	Проверил
Авдеев	Бахрушкина	Ростелюцева	Ванишова

Инв. №
Т-1986
Серия 3.901-5
Выпуск 3
Лист
ТМ-4

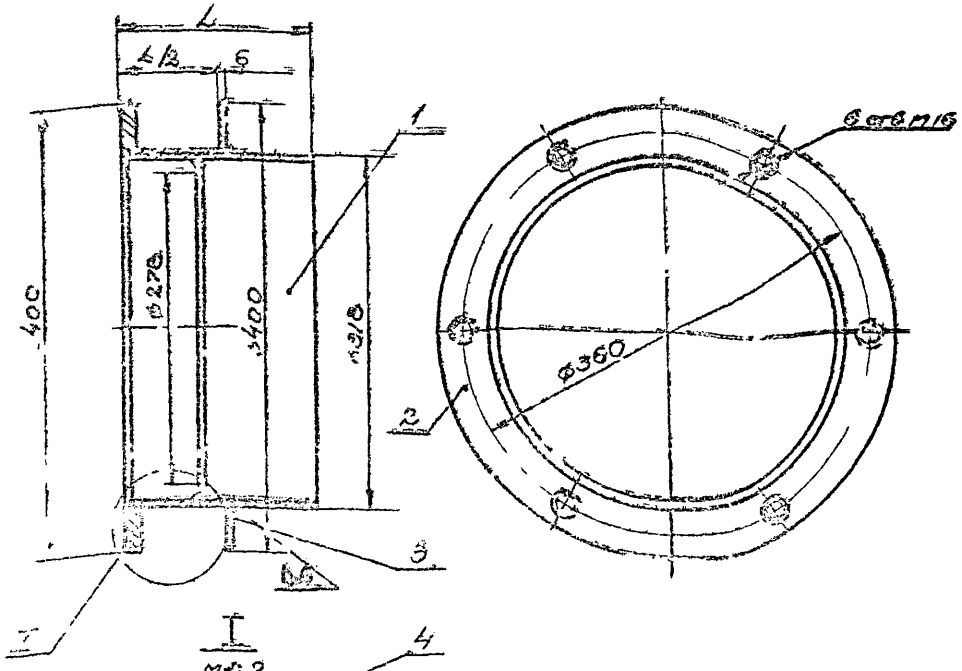

Сварку производить электродом Э42 ГОСТ 9467-60

Длина L	Вес обечайки № 2	Общий вес
200	8,9	17,2
300	13,5	21,8
500	22,7	31,0
800	36,5	44,8

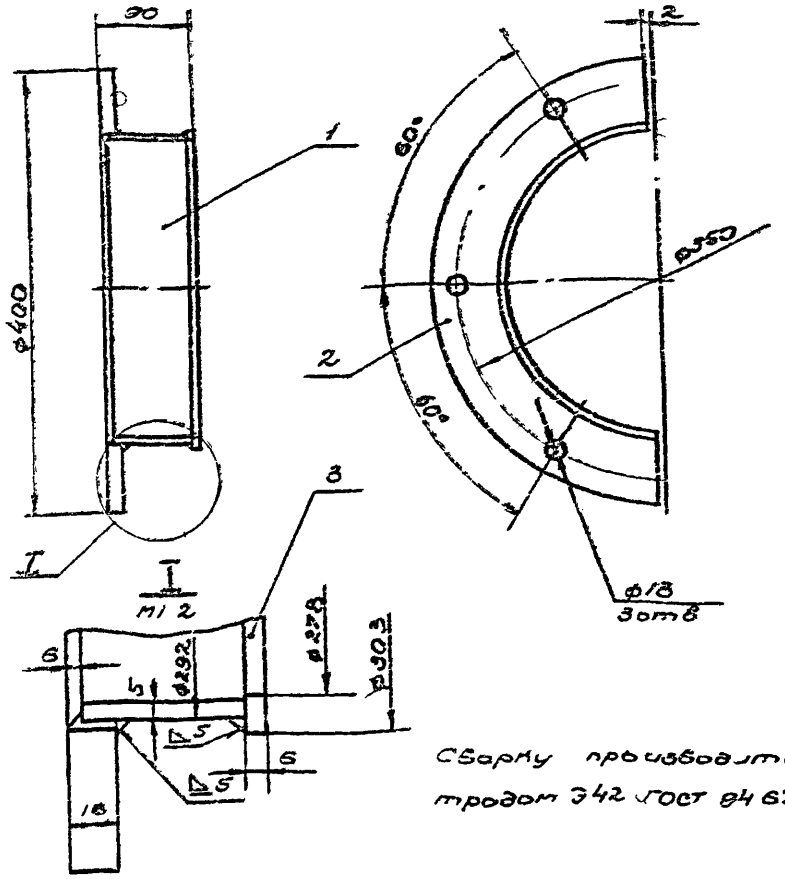

Сварку производить электродом Э42 ГОСТ 9467-60.

Поз	Обозначение	Наименование	Кол	Вес ед	Вес общ	Материал	Примечание
4	ТМ-5/1	Кольцо	1	0,84	0,84	Ст.3 ГОСТ 380-60	
3	ТМ-5/3	Ребро	1	2,13	2,13	Ст.3 ГОСТ 380-60	
2	ТМ-5/2	Фланец	1	9,6	9,6	Ст.3 ГОСТ 380-60	
1	ТМ-5/4	Обечайка	1	см. табл.	см. табл.	Ст.3 ГОСТ 380-60	
Поз	Обозначение	Наименование	Кол	Вес ед	Вес общ	Материал	Примечание
1	ТМ-3	Муфта	см. табл.	Сварочный чертеж		1:10	ТМ-4/2
Поз.	№ узла	Наименование	Кол	Вес		Материал	Примечание

Поз	Обозначение	Наименование	Кол	Вес ед	Вес общ	Материал	Примечание
3	ТМ-6/3	Полукольцо	1	0,27	0,27	Ст.3 ГОСТ 380-60	
2	ТМ-6/2	Полуфланец	1	8,5	8,5	Ст.3 ГОСТ 380-60	
1	ТМ-6/1	Полуобечайка	1	1,37	1,37	Ст.3 ГОСТ 380-60	
Поз	Обозначен.	Наименование	Кол	Вес ед	Вес общ	Материал	Примечан.
2	ТМ-3	Грунтбукса	5,п	Сварочный чертеж		1:10	ТМ-4/1
Поз	№ узла	Наименование	Кол	Вес		Материал	Примечание

ТК 1968

Сальники нажимные Ду 50 ÷ 1400 мм для прохода труб через стены сооружений

Сальник Ду 250. Длина корпуса 200, 300, 500, 800

Узлы

Серия 3.901-5

Выпуск 3

Лист ТМ-4

▽2 остальные

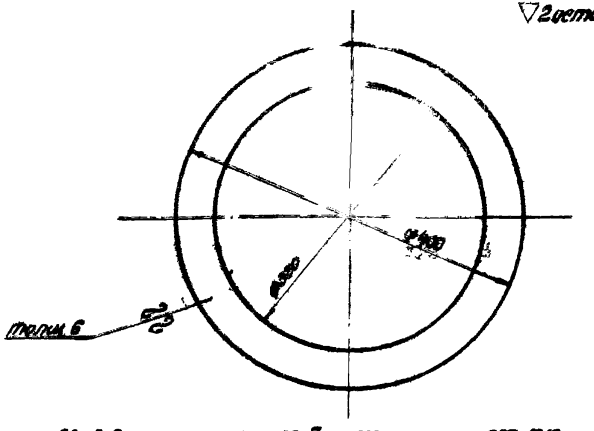

Свободные размеры по 7-ой точности ОСТ 1010

3	ТМ-4/2	Ребро	2,13	Ст3/ГОСТ380-60	1:5	ТМ-5/3
поз.	№ узла	Наименование	Вес	Материал	М	Лист

Остальное

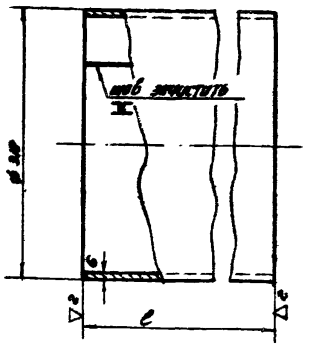
Δ3
Δ2
Δ4
Δ2
Δ4
Δ2
Δ4

▽3 остальное

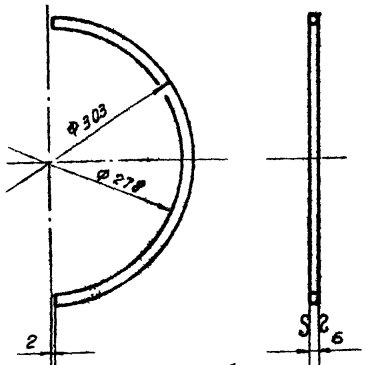

1. ф278 и ф303 обработать после сварки в узле ТМ-4/1.
2. Острые кромки притупить.
3. Свободные размеры по 7 кл. точности ОСТ 1010

3	ТМ-4/1	Полукольцо	0,27	Ст3гост380-60	1:5	ТМ-6/3
Поз.	№ узла	Наименование	Вес	Материал	Вес	Лист

▽3 остальное

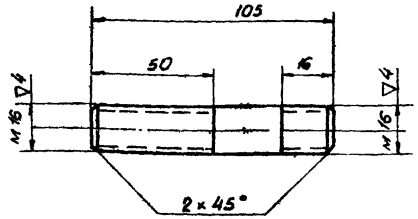

Свободные размеры по 7 кл. точности ОСТ 1010

4	ТМ-3	Шпилька	0,16	Ст4гост380-60	12	ТМ-6/4
Поз.	№ узла	Наименование	Вес	Материал	м	Лист

▽2 остальное

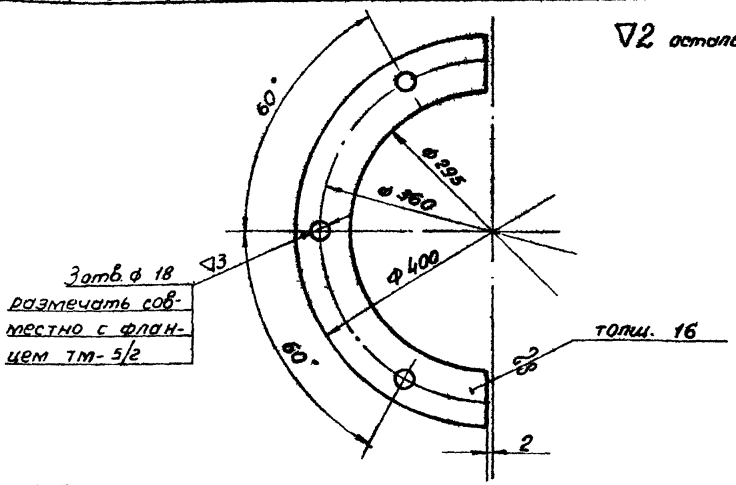

1. Острые кромки притупить.
2. Свободные размеры по 7 кл. точности ОСТ 1010

2	ТМ-4/1	Полуфланец	3,5	Ст3гост380-60	1:5	ТМ-6/2

▽2 остальное

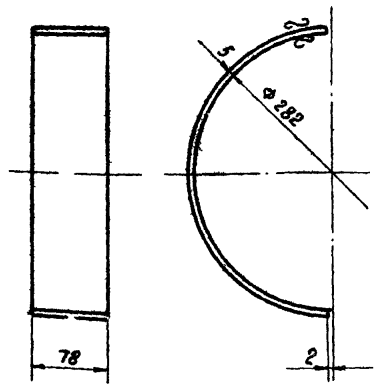

1. Развернутая длина-446 мм
2. Свободные размеры по 7 кл. точности ОСТ 1010

1	ТМ-4/1	Полуобечайка	1,37	Ст3гост380-60	1:5	ТМ-6/1
Поз.	№ узла	Наименование	Вес	Материал	м	Лист

ТК	Сальники нажимные Ду 50÷1400 мм для прохода труб через стены сооружений.	Серия 3.901-9 Выпуск Лист

Нач. отд.	Авдеев		
Рук. группы	Бокрушина		
Чертежник	Ефименко		
Проверил	Костельцева		
Проверил	Башилова		

Госстрой СССР
ВОДОКАНАЛПРОЕКТ
г. Москва

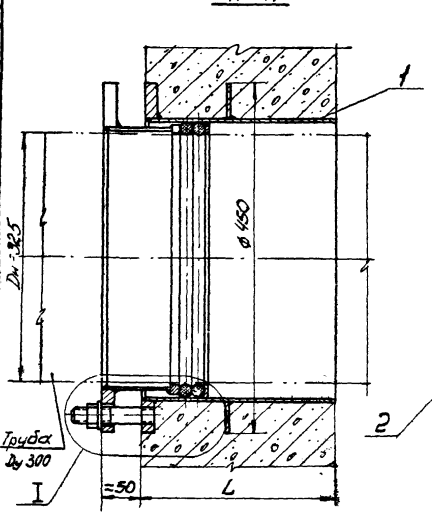

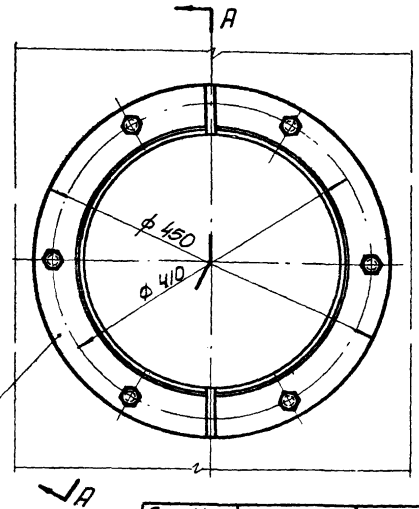

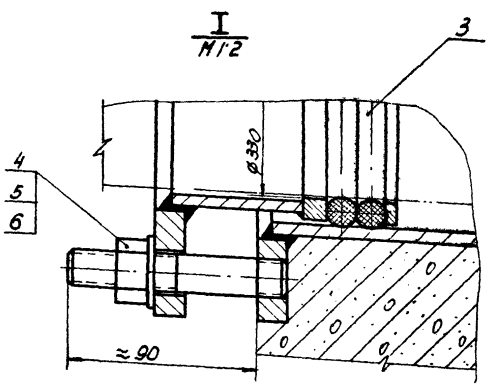

Длина L	Вес корпуса поз.1	Общий вес
200	19,33	33,00
300	24,73	38,40
500	35,53	49,20
800	51,63	65,30

Примечания

1. Нажимные сальники предназначены для прохода стальных труб Ду 300 (Dн=325) по ГОСТ 8732-58, ГОСТ 10704-63 и ГОСТ 9940-63 через стены сооружений в мокрых и сухих грунтах.
2. Длина корпуса сальника равна L". В стенах толщиной меньше или больше размера L" для установки сальника необходимо делать местное утолщение или нишу.
3. Корпус сальника закладывается в опалубку при бетонировании. Для предохранения корпуса сальника от смещения он должен быть точно врезан в обе стенки опалубки и приварен к проходящей горизонтальной и вертикальной арматуре. В резьбовые отверстия фланца корпуса поставить временные пробки.
4. Грунтбуксы и несоприкасающиеся с бетоном поверхности корпуса окрасить тремя слоями лака ХС-76 по одному слою грунта ХС-010 ГОСТ 9355-60.
5. Для питьевой воды применяется сухая клапчатобумажная набивка марки ХБС ГОСТ 5152-66. (шнур d=16 с однослойным оплетением сердечника). Для промышленной воды применяется пеньковая пропитанная набивка марки ПП ГОСТ 5152-66 (шнур d=16), пропитанный антифрикционным составом, с однослойным оплетением сердечника). Кроме того может применяться резиновый шнур d=16 мягкий типа I по ГОСТ 6467-57.
6. Для удобства монтажа сальника на трубопроводе грунтбуксы выполнены из двух половин. С целью равномерной затяжки сальника половинки грунтбуксы после установки на трубопровод и шпильки приварить сваркой в нескольких местах.
7. Окраску трубы на длине сальника произвести согласно пункта 4.

Поз	Обозначен.	Наименование	Кол	Вес ед.	Вес общ.	Материал	Примеч.
6	ГОСТ 11371-68	Шайба 16-001	6	0,11	0,066	Ст.0 ГОСТ 380	
5	ГОСТ 5915-62	Гайка М16-001	6	0,033	0,20	Ст.3 ГОСТ 380-60	
4	ТМ-10/4	Шпилька	6	0,16	0,96	Ст.4 ГОСТ 380-60	
3		Набивка	-	-	0,75	см. примечание 5	ℓ=2,4м
2	ТМ-8/1	Грунтбукса	2	5,81	11,62	Сборочный чертеж	
1	ТМ-8/2	Корпус	1	см. табл.	см. табл.	Сборочный чертеж	

ТК	Сальники нажимные Ду 50÷1400 мм для проход труб через стены сооружений.	Серия 3.901-9	
1968	Сальник Ду 300 Длина корпуса 200, 300, 500, 800 Общий вид.	Выпуск 3	Лист ТМ-7

Госстрой СССР
Союзводоканалпроект
г. Москва

Нач. отд.	Авдеев	
Рук. группы	Балакина	
Техник	Ольшанко	
Проверил	Котельцева	
Гл. инж. проекта	Ушакова	

Инв. № подл. | Т-1988 | Серия 3.901-9 | Выпуск 3 | Лист | Тм-8

Нач. отд. Авдеев
Рук. группы Балозинкина
Техник Розинкина
Проверил Костельмакова
Подготовил Башмакова

Госстрой СССР
СОЮЗВОДОКАНАЛПРОЕКТ
г. Москва

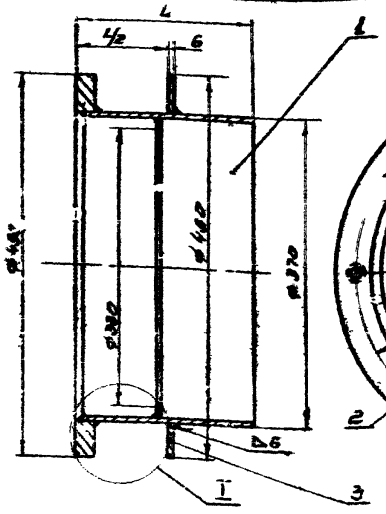

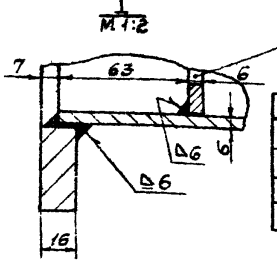

Сварку производить электродом Э42 ГОСТ 9467-60

Длина L	Вес обечайки поз. 1	Общий вес
200	10,4	19,33
300	15,8	24,73
500	26,6	35,53
800	42,7	51,63

4	Тм-9/1	Кольцо	1	0,63	0,63	Ст.3 ГОСТ 380-60	
3	Тм-9/3	Ребро	1	2,3	2,3	Ст.3 ГОСТ 380-60	
2	Тм-9/2	Фланец	1	6,0	6,0	Ст.3 ГОСТ 380-60	
1	Тм-9/4	Обечайка	1	см. табл.	см. табл.	Ст.3 ГОСТ 380-60	
поз.	Обозначение	Наименование	Кол.	Вес 1 ед.	Вес общ.	Материал	Примеч.
1	Тм-7	Корпус	см. табл.	Сборочный чертеж		1:5	Тм-8/2
поз	№ узла	Наименование	Вес	материал		М	Лист

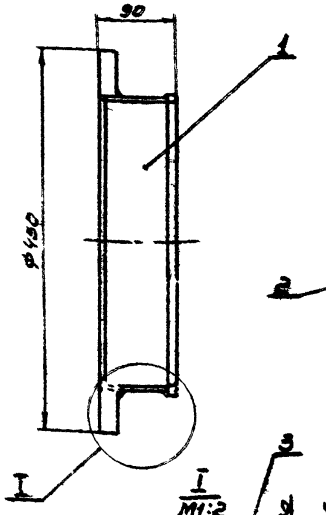

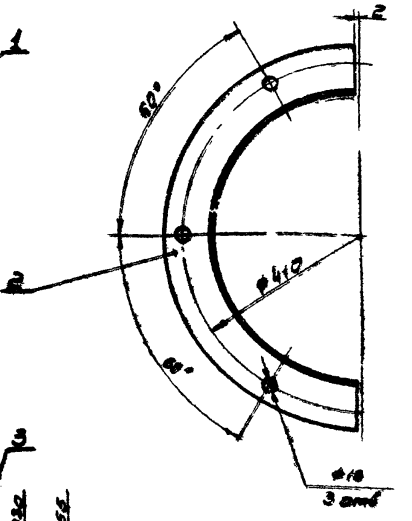

Сварку ... электродом Э42 ГОСТ 9467-60

3	Тм-10/3	Полукольцо	1	0,32	0,32	Ст.3 ГОСТ 380-60	
2	Тм-10/2	Полуфланец	1	3,9	3,9	Ст.3 ГОСТ 380-60	
1	Тм-10/1	Полуобечайка	1	1,62	1,62	Ст.3 ГОСТ 380-60	
поз	Обозначен	Наименование	кол.	вес 1 ед.	вес общ.	Материал	Примеч
2	Тм-7	Грундбукса	3,84	Сборочный чертеж		1:5	Тм-8/1
поз.	№ узла	Наименование	Вес	Материал		М	Лист

ТК | Сальники нажимные Ду 50 ÷ 1400 мм для прохода труб через стены сооружений. | Серия 3.901-9

1968 | Сальник Ду 300. Длина корпуса 200, 300, 500, 800. Узлы. | Выпуск 3 | Лист Тм-8

Инв. № Т-1988
Серия 3.901-9
Выпуск 3
Лист ТМ-9

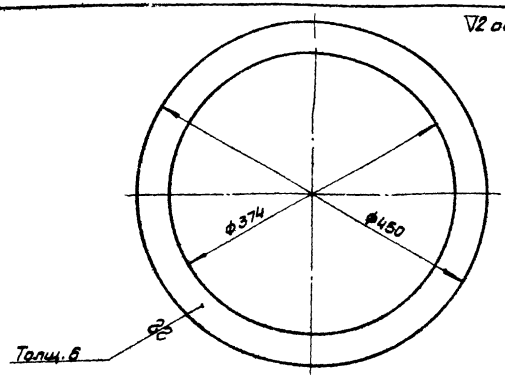

Свободные размеры по 7кл. точности ОСТ 1010

3	ТМ-8/2	Ребро	2,3	Ст.3 ГОСТ 380-60	1:5	ТМ-9/3
Поз.	№ узла	Наименование	Вес	Материал	М	Лист

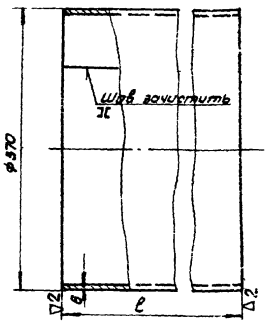

1. Развернутая длина ≈1142 мм
2. Сварку производить электродом Э42 ГОСТ 9467-60.
3. Свободные размеры по 7кл. точности ОСТ1010 и ГОСТ 2589-54.

Длина ℓ	Вес
193	10.4
293	15.8
493	26.6
793	42.7

1	ТМ-8/2	Обечайка	шт. табл.	Ст.3 ГОСТ 380-60	1:5	ТМ-9/4
Поз.	№ узла	Наименование	Вес	Материал	М	Лист

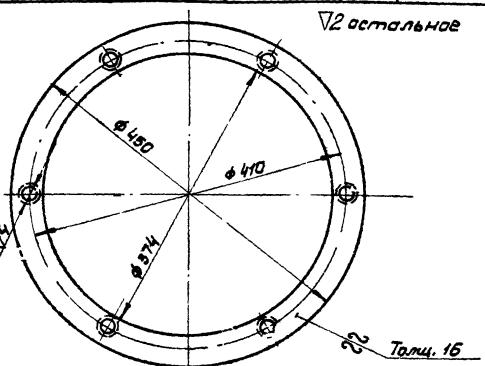

Свободные размеры по 7кл. точности ОСТ 1010

2	ТМ-8/2	Фланец	6.0	Ст.3 ГОСТ 380-60	1:5	ТМ-9/2
Поз.	№ узла	Наименование	Вес	Материал	М	Лист

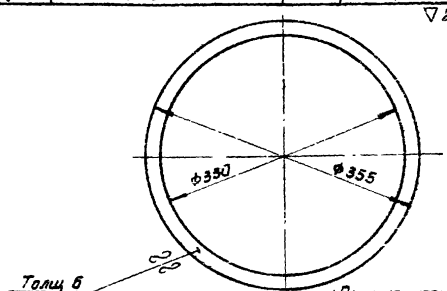

1. Острые кромки притупить.
2. Свободные размеры по 7кл. точности ОСТ 1010

4	ТМ-8/2	Кольцо	1,63	Ст.3 ГОСТ 380-60	1:5	ТМ-9/1
Поз.	№ узла	Наименование	Вес	Материал	М	Лист

ТК 1968	Сальники нажимные Ду 50÷1400 мм для прохода труб через стены сооружений. Сальник Ду 300. Длина корпуса 200, 300, 500 800. Детали.	Серия 3.901-9 Выпуск 3 Лист ТМ-9

Госстрой СССР
Союзводоканалпроект
г. Москва

Нач. отдела	Авдеев	
Рук. группы	Бегрицина	
Чертежник	Гриценко	
Проверил	Котельцева	
Проверил	Башилова	
Гип	Бак	
Гип	Федорцев	
Гип	Васильев	

Инв.№ | Т-1988 | Серия 3.901-9 Выпуск 3 | Лист ТМ-10

▽3 остальное

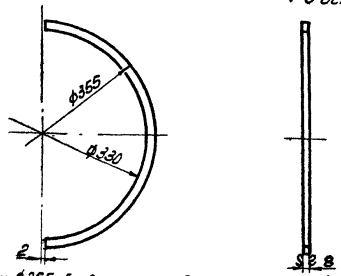

1. ф330 и ф365 обработать после сварки в узле ТМ-8/1.
2. Острые кромки притупить.
3. С. Свободные размеры по 7кл. точности ОСТ 1010.

3	ТМ-8/1	Полукольцо	0,32	Ст.3 ГОСТ 380-60	1:5	ТМ-10/3
Поз.	N узла	Наименование	Вес	Материал	М	Лист

▽3 остальное

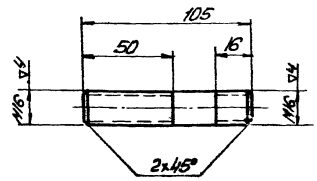

Свободные размеры по 7кл точности ОСТ 1010

4	ТМ-7	Шпилька	0,16	Ст.4 ГОСТ 380-60	1:2	ТМ-10/4
Поз.	N узла	Наименование	Вес	Материал	М	Лист

▽2 остальное

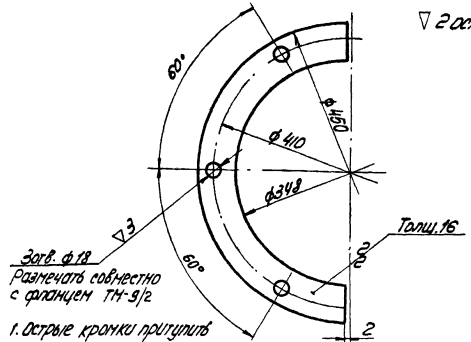

Разметать совместно с фланцем ТМ-9/2

1. Острые кромки притупить
2. Свободные размеры по 7кл. точности ОСТ 1010

2	ТМ-8/1	Полуфланец	3,9	Ст.3 ГОСТ 380-60	1:5	ТМ-10/2
Поз.	N узла	Наименование	Вес	Материал	М	Лист

▽2 остальное

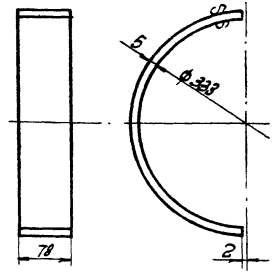

1. Развернутая длина 6 разм.
2. Свободные размеры по 7кл. точности ОСТ 1010.

1	ТМ-8/1	Полуобечайка	1,62	Ст.3 ГОСТ 380-60	1:5	ТМ-10/1
Поз.	N узла	Наименование	Вес	Материал	М	Лист

ТК 1968	Сальники нажимные Ду50÷1400 мм для проходов труб через стены сооружений. Сальник Ду300 Длина кронштейна 200, 300, 500, 800. Детали.	Серия 3.901-9 Выпуск 3 Лист ТМ-10

Госстрой СССР СОЮЗВОДОКАНАЛПРОЕКТ г. Москва

Гл. инж. проекта	Гл. инженер	Начальник
Гл. архитектор	Гл. конструктор	Руководитель
Нач. отд.	Разработал	Проверил
	Бокшицкий	Хрогинец
	Г. Гриценко	Башилова

Примечания

1. Нажимные сальники предназначены для прохода стальных труб Ду350 (Дн=377) по ГОСТ 8732-58 через стены сооружений в мокрых и сухих грунтах.
2. Длина корпуса сальника „L" в стенах толщиной меньше или больше размера „L" для установки сальника необходимо делать местное утолщение или нишу.
3. Корпус сальника закладывается в опалубку при бетонировании. Для предохранения корпуса сальника от смещения он должен быть точно привязан в обе стены опалубки и приварен к проходящей горизонтальной и вертикальной арматуре. В резьбовые отверстия фланца корпуса поставить временные пробки.
4. Грунтбуксы и несоприкасающиеся с бетоном поверхности корпуса окрасить тремя слоями лака ХС-76 по одному слою грунта ХС-010 ГОСТ 9355-60.
5. Для питьевой воды применяется сухая хлопчатобумажная набивка марки ХБС ГОСТ 5152-66 (шнур ф16 с одностойным оплетением сердечника). Для промышленной воды применяется пеньковая пропитанная набивка марки ПП ГОСТ 5152-66 (шнур ф16 пропитанный антифрикционным составом, с одностойным оплетением сердечника).
Кроме того может применяться резиновый шнур d=16 мягкий типа I по ГОСТ 6467-57.
6. Для удобства монтажа сальника на трубопроводе грунтбукса выполнена из двух половин. С целью равномерной затяжки сальника половинки грунтбуксы после установки на трубопровод и шпильки прихватить сваркой в нескольких местах.
7. Окраску трубы на длине сальника произвести согласно пункта 4.

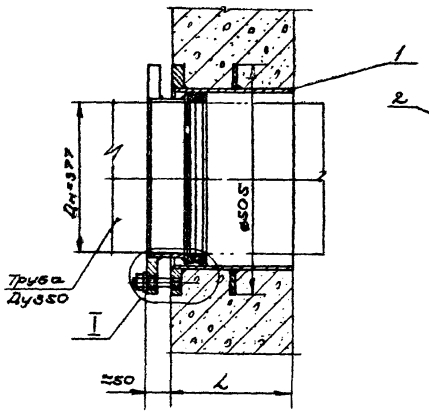

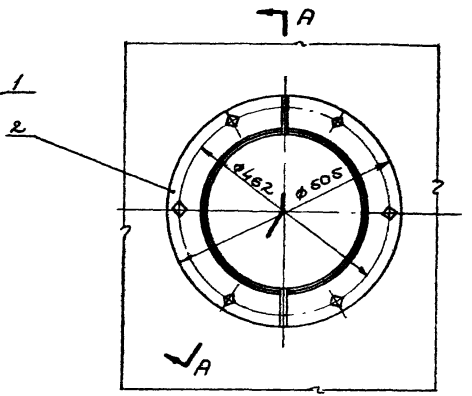

Длина L	Вес корпуса	Общий вес
200	22,60	38,60
300	28,75	44,80
500	41,05	57,10
800	59,45	75,50

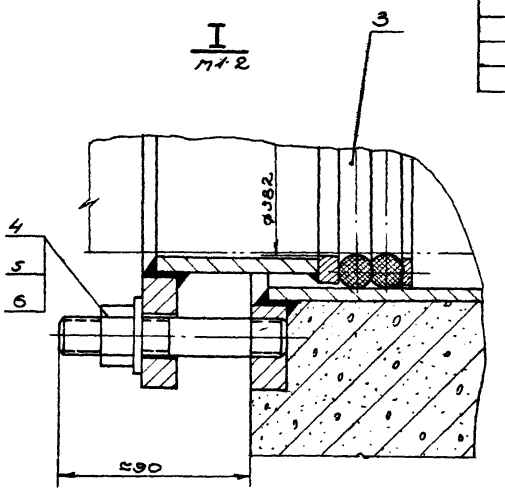

№	Обозначение	Наименование	Кол.	Ед. вес	Общ. вес	Материал	Примеч.
6	ГОСТ 11371-68	Шайба 16-001	6	0,011	0,068	Ст.0 ГОСТ 380-60	
5	ГОСТ 5915-62	Гайка М16-001	6	0,033	0,20	Ст.3 ГОСТ 380-60	
4	ТМ-14/4	Шпилька	6	0,16	0,96	Ст.4 ГОСТ 380-60	
3	—	Набивка	—	—	0,84	См. примечание 5	$\ell = 2,7$ м
2	ТМ-12/1	Грунтбукса	2	7	14	Сборочный чертеж	
1	ТМ-12/2	Корпус	1	см. табл.	см. табл.	Сборочный чертеж	

Гл. инж. отд.	А. Бовет	
Рук. группы	Бабурина	
Техник	Разумная	
Проверил	Кобелькова	
Проверил	Башилова	

Госстрой СССР
ГПИ Союзводоканалпроект
г. Москва

ТК 1968 — Сальники нажимные Ду 50 ÷ 1400 мм для прохода труб через стены сооружений. Сальник Ду 350 Длина корпуса 200, 300, 500, 800 Общий вид.

Серия 3.901-9 Выпуск 3 Лист ТМ-11

Инв. №
Т-1988
Серия
3.901-9
Выпуск 3
Лист
ТМ-12

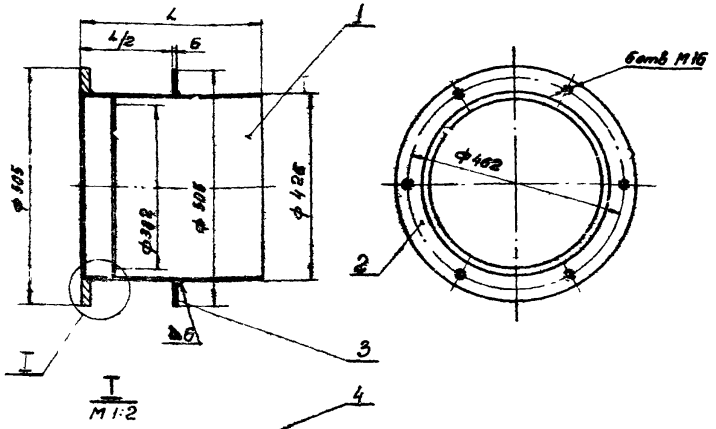

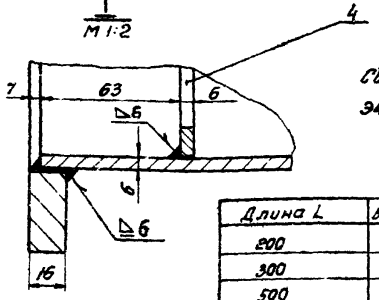

Сварку производить электродом Э42 ГОСТ-9467-60.

Длина L	Вес обечайки поз.1	Общий вес
200	11,85	22,60
300	18,00	28,75
500	30,30	41,05
800	48,70	59,45

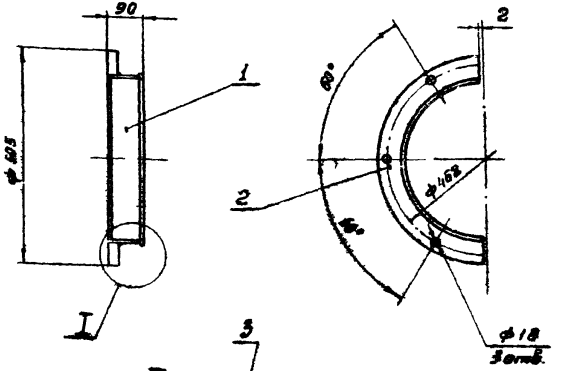

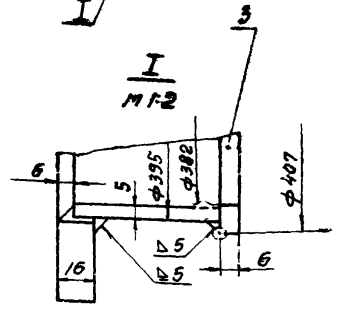

Сварку производить электродом Э42 ГОСТ 9467-60.

Поз	Обозначение	Наименование	Кол.	Вес Ед.	Вес Общ.	Материал	Примечан.
4	ТМ-13/4	Кольцо	1	0,9	0,9	Ст3 ГОСТ 380-60	
3	ТМ-13/3	Ребро	1	2,65	2,65	Ст3 ГОСТ 380-60	
2	ТМ-13/1	Фланец	1	7,2	7,2	Ст3 ГОСТ 380-60	
1	ТМ-13/2	Обечайка	1	См. таб.	См. таб.	Ст.3 ГОСТ 380-60	

Поз	№ узла	Наименование	Вес	Материал	М	Лист
1	ТМ-11	Корпус	См. табл.	Сборочный чертеж	1:10	ТМ-12/2

Поз	Обозначен	Наименование	Кол.	Вес Ед.	Вес Общ.	Материал	Примечан.
3	ТМ-14/3	Полукольцо	1	0,4	0,4	Ст.3 ГОСТ 380-60	
2	ТМ-14/2	Полуфланец	1	4,65	4,65	Ст.3 ГОСТ 380-60	
1	ТМ-14/1	Полуобечайка	1	1,86	1,86	Ст 3 ГОСТ 380-60	

Поз	№ узла	Наименование	Вес	Материал	М	Лист
2	ТМ-11	Грундбукса	7,0	Сборочный чертеж	1:10	ТМ-12/1

ТК	Сальники нажимные Dy 50÷1400 мм для прохода труб через стены сооружений.	Серия 3.901-9	
1968	Сальник Dy 350. Длина корпуса 200,300,500,800. Узлы.	Выпуск 3	Лист ТМ12

Госстрой СССР
СОЮЗВОДОКАНАЛПРОЕКТ
г. Москва

Нач. отд	Авдеев	
Рук. группы	Бахрушина	
Техник	Разинкина	
Проверил	Костельцева	
Проверил	Башилова	

Инв. №
Т-1988
Серия 3.901-9 Выпуск 3
Лист ТМ-13

▽2 остальное

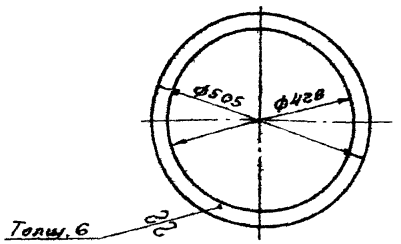

Свободные размеры по 7кл точности ОСТ1010 и ГОСТ 2689-54

3	ТМ-12/2	Ребро	2.65	Ст.3 ГОСТ 380-60	1:10	ТМ-13/3
Поз.	N° узла	Наименование	Вес	Материал	М	Лист

▽2 остальное

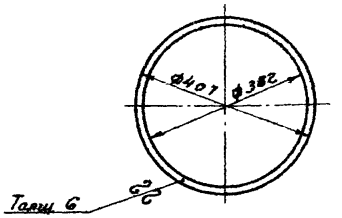

1. Острые кромки притупить.
2. Свободные размеры по 7кл точности ОСТ1010.

4	ТМ-12/2	Кольцо	0.9	Ст.3 ГОСТ 380-60	1:10	ТМ-13/4
Поз.	N° узла	Наименование	Вес	Материал	М	Лист

∽ остальное

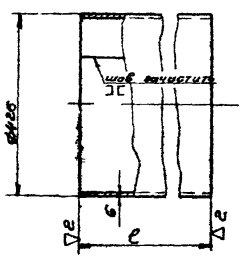

1. Деталь может быть изготовлена из трубы 426×6 по ГОСТ 10704-63.
2. Развернутая длина ≈1314 мм
3. Сварку производить электродом Э42 ГОСТ 9467-60.
4. Свободные размеры по 7кл. точности ОСТ1010 и ГОСТ 2689-54.

Длина e	Вес
193	11,85
293	18,00
493	30,30
793	48,70

1	ТМ-12/2	Обечайка	см. табл.	Ст.3 ГОСТ 380-60	1:10	ТМ-13/2
Поз.	N° узла	Наименование	Вес	Материал	М	Лист

▽2 остальное

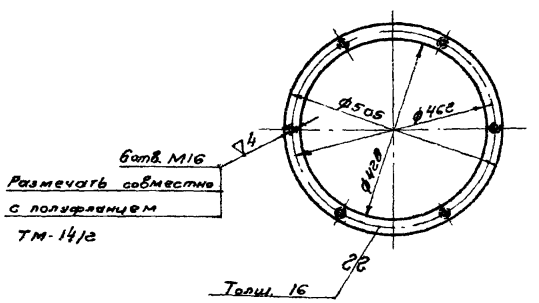

Свободные размеры по 7кл. точности ОСТ1010 и ГОСТ 2689-54

2	ТМ-12/2	Фланец	7.2	Ст.3 ГОСТ 380-60	1:10	ТМ-13/1
Поз.	N° узла	Наименование	Вес	Материал	М	Лист

ТК 1968	Сальники нажимные Ду 50÷1400 мм для прохода труб через стены сооружений	Серия 3.901-9
	Сальник Ду 350. Длина корпуса 200, 300, 500, 800. Детали	Выпуск 3 / Лист ТМ-13

Госстрой СССР
СОЮЗВОДОКАНАЛПРОЕКТ
г. Москва

Нач. отдела Яковлев
Рук. группы Бакрушина
Гл. инженер Гринченко
Гл. специалист Костанецкая
Проверил Бакшилова
Проверил
Разработал Бакшилова

▽3 остальное

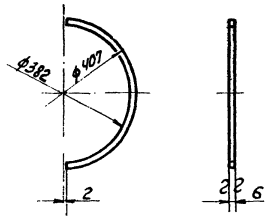

1. ф382 и ф407 обработать после сварки в узле ТМ-12/1.
2. Острые кромки притупить.
3. Свободные размеры по 7кл. точности ост 1010.

3	ТМ-12/1	Полукольцо	0,4	Ст3 ГОСТ 380-60	1:10	ТМ-14/3
Поз.	N узла	Наименование	Вес	Материал	М	Лист

▽3 остальное

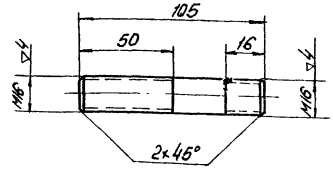

Свободные размеры по 7кл. точности ост 1010.

4	ТМ-11	Шпилька	0,16	Ст4 ГОСТ 380-60	1:2	ТМ-14/4
Поз.	N° узла	Наименование	Вес	Материал	М	Лист

▽2 остальное

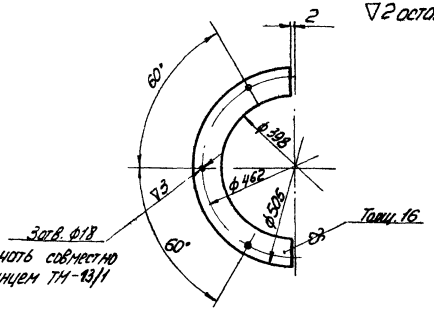

1. Острые кромки притупить.
2. Свободные размеры по 7кл. точности ост 1010 и ГОСТ 2689-54.

2	ТМ-12/1	Полуфланец	4,65	Ст3 ГОСТ 380-60	1:10	ТМ-14/2
Поз.	N узла	Наименование	Вес	Материал	М	Лист

▽2 остальное

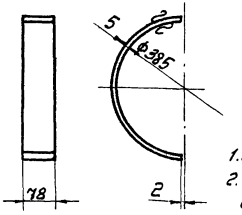

1. Развернутая длина ≈ 608мм
2. Свободные размеры по 7кл точности ост 1010.

1	ТМ-12/1	Полуобечайка	1,86	Ст3 ГОСТ 380-60	1:10	ТМ-14/1
Поз.	N узла	Наименование	Вес	Материал	М	Лист

ТК	Сальники нажимные Ду 50÷1400 мм для прохода труб через стены сооружений.	Серия 3.901-9
1988	Сальник Ду 350. Длина корпуса 200, 300, 500, 800. Детали.	Выпуск 3 / Лист ТМ-14

Инв. № подл. | Подпись и дата | Взам. инв. №

Госстрой СССР Союзводоканалпроект г. Москва

Разраб. Гук | Пров. Шишкин | Гл. инж. | Н. контр. | Гл. спец. | Нач. отд.

gost.e-ecolog.ru