ТИПОВЫЕ КОНСТРУКЦИИ И ДЕТАЛИ
ЗДАНИЙ И СООРУЖЕНИЙ

Серия 3.901-9

Сальники нажимные Ду 50 – 1400 мм для прохода труб через стены сооружений

Выпуск 2

Сальники нажимные Ду 125, 150, 200

РАБОЧИЕ ЧЕРТЕЖИ

РАЗРАБОТАНЫ
ГОСУДАРСТВЕННЫМ ПРОЕКТНЫМ
ИНСТИТУТОМ СОЮЗВОДОКАНАЛПРОЕКТ

ВВЕДЕНЫ В ДЕЙСТВИЕ
ИНСТИТУТОМ СОЮЗВОДОКАНАЛПРОЕКТ
8 декабря 1968г ПРИКАЗ № 262

ЦЕНТРАЛЬНЫЙ ИНСТИТУТ ТИПОВЫХ ПРОЕКТОВ
МОСКВА

gost.e-ecolog.ru

В Н И М А Н И Е!

Просим замечания и предложения по техническому решению и оформлению проекта направлять по адресу:

Тбилиси - 380016
проспект А.Церетели.115
Тбилисский филиал ЦИТП

Госстрой СССР
Тбилисский филиал ЦИТП
Типовой проект (серия)
№ 3-901-962

Заказ № 726

Цена 0 руб. 51 коп

Тираж 300

Дата "10" V 197[illegible] г.

СОДЕРЖАНИЕ АЛЬБОМА

Наименование	Лист	№ стр.
Содержание альбома	ТМ-1	2
Пояснительная записка	ТМ-2	3
Сальник Ду125. Длина корпуса 200, 300, 500, 800. Общий вид.	ТМ-3	4
Сальник Ду 125. Длина корпуса 200, 300, 500, 800. Узлы.	ТМ-4	5
Сальник Ду125. Длина корпуса 200, 300, 500, 800. Детали.	ТМ-5	6
Сальник Ду 125. Длина корпуса 200, 300, 500, 800. Детали.	ТМ-6	7
Сальник Ду 150. Длина корпуса 200, 300, 500, 800. Общий вид	ТМ-7	8
Сальник Ду 150. Длина корпуса 200, 300, 500, 800. Узлы.	ТМ-8	9
Сальник Ду 150. Длина корпуса 200, 300, 500, 800. Детали	ТМ-9	10
Сальник Ду 150. Длина корпуса 200, 300, 500, 800. Детали.	ТМ-10	11
Сальник Ду 200. Длина корпуса 200, 300, 500, 800. Общий вид	ТМ-11	12
Сальник Ду 200. Длина корпуса 200, 300, 500, 800. Узлы.	ТМ-12	13
Сальник Ду 200. Длина корпуса 200, 300, 500, 800. Детали.	ТМ-13	14
Сальник Ду 200. Длина корпуса 200, 300, 500, 800. Детали.	ТМ-14	15

Гипроспецгазнефтепровод
Москва
2 отд. гл. инж. Лихачев
Нач. отд. Авдеев
Рук. группы Бакрушина
Чертежник Шулачина
Проверил Костельцева
Н. контр. Жилина

ПОЯСНИТЕЛЬНАЯ ЗАПИСКА

Рабочие чертежи сальников нажимных разработаны по плану типовых проектирований 1968 г по разделу „санитарно-технические сооружения и устройства" тема №33 - нестандартизированное оборудование сооружений водопровода и канализации, согласно задания главного управления по строительному проектированию предприятий, зданий и сооружений Госстроя СССР и на основании решения технического совета института „Союзводоканалпроект" от 30 июня 1966 г и решения „Главпромстройпроекта" от 21 июля 1966 г

ОБЛАСТЬ ПРИМЕНЕНИЯ

Сальники нажимные предназначены для прохода стальных труб (по ГОСТ 3262-62, ГОСТ 8732-58, ГОСТ 8734-58, ГОСТ 3940-62, ГОСТ 9941-62 и ГОСТ 10704-63) через стены водопроводно-канализационных сооружений во всех климатических районах Советского Союза.

Сальники нажимные могут применяться:

1. При прокладке напорных, безнапорных и работающих под вакуумом трубопроводов, предназначенных для транспортирования воды с температурой не выше + 50°С.
2. При наличии вибрации грунта (прокладка трубопроводов под железнодорожными путями и автомобильными дорогами)
3. При прокладке трубопроводов в условиях вечной мерзлоты, в районах распространения просадочных грунтов, в районах, подверженных землетрясениям, а также в районах горных разработок.
4. При наличии осевых перемещений трубопроводов от температурных изменений.

Сальники нажимные рассчитаны на работу в неагрессивных средах при гидростатическом давлении до 5 м вод. столба. Для нормальной эксплуатации нажимных сальников со стороны грундбуксы необходимо иметь сухую камеру и свободный доступ к грундбуксе для подтяжки сальника.

СОСТАВ ПРОЕКТА

В проекте разработаны конструкции нажимных сальников на условные проходы Ду 50, 80, 100, 125, 150, 200, 250, 300, 350, 400, 500, 600, 700, 800, 900, 1000, 1200 и 1400 мм и на длины корпусов 200, 300, 500 и 800 мм. Проект разделен на 6 выпусков

Максимально-допускаемые вертикальные и угловые перемещения труб относительно корпуса сальника („а" в мм, „α" в градусах)

L	Ду	125	150	200
200	а	2	3	3
	α	2°00'	2°10'	2°20'
300	а	2	3	3
	α	2°00'	2°10'	2°20'
500	а	2	3	3
	α	2°00'	2°10'	2°20'
800	а	2	3	3
	α	2°00'	2°10'	2°20'

Вес и сметная стоимость сальников

L	Ду	125	150	200
200	Вес в кг	15,8	18,7	23,1
	Сметная стоимость в руб	8,72	10,32	12,75
300	Вес в кг	17,8	21,0	26,2
	Сметная стоимость в руб	9,82	11,59	14,46
500	Вес в кг	21,8	25,7	32,5
	Сметная стоимость в руб	12,03	14,18	17,94
800	Вес в кг	28,0	32,7	41,6
	Сметная стоимость в руб	15,45	18,05	22,96

Госстрои СССР
Союзводоканалпроект
г. Москва

Зам. гл. инж. Лидер
Нач. отд. Яблок
Рук. группы Воздвижено
Инженер Шмелева
Проверил Костенцев

Н. контр. Ефимов
Разраб. Баженова
Гл. спец. Ефимов

ТК	Сальники нажимные Ду 50 ÷ 1400 мм для прохода труб через стены сооружений.	Серия 3.901-9
1968	Сальники нажимные Ду 125, 150, 200 Пояснительная записка	Выпуск 2 Лист ТМ-2

Инв. №
...-1988
Серия
3.901-9
Выпуск 2
Лист
ТМ-3

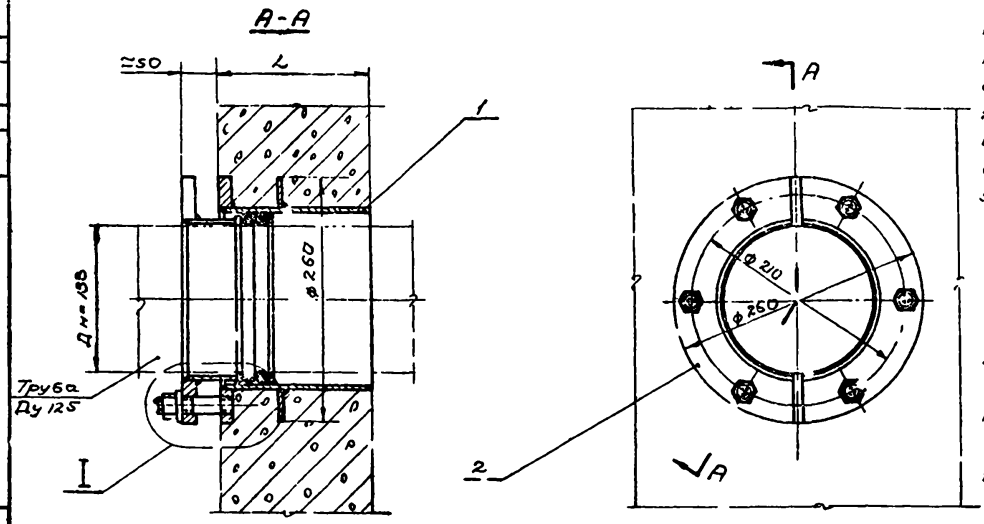

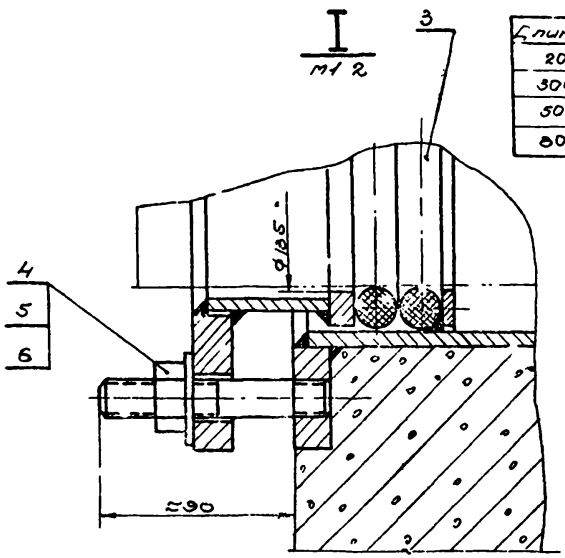

Длина L	Вес корпуса поз.1	Общий вес
200	8,8	15,8
300	10,8	17,8
500	14,8	21,8
800	21,0	28,0

Примечания:

1. Нажимные сальники предназначены для прохода стальных труб Ду 125 (Дн=133) по ГОСТ 8732-58 и ГОСТ 9940-62 через стены сооружений в мокрых и сухих грунтах.
2. Длина корпуса сальника равна „L" в стенах толщиной меньше или больше размера „L" для установки сальника необходимо делать местное утолщение или нишу.
3. Корпус сальника закладывается в опалубку при бетонировании. Для предохранения корпуса сальника от смещения он должен быть точно врезан в обе стенки опалубки и приварен к проходящей горизонтальной и вертикальной арматуре. В резьбовые отверстия фланца корпуса поставить временные пробки.
4. Грундбуксы и неоприкасающиеся с бетоном поверхности корпуса окрасить тремя слоями лака ХС-76 по одному слою грунта ХС-010 ГОСТ 9355-60.
5. Для питьевой воды применяется сухая хлопчатобумажная набивка марки ХБС ГОСТ 5152-66 (шнур d=13 с однослойным оплетением сердечника). Для промышленной воды применяется пеньковая пропитанная набивка марки ЛП ГОСТ 5152-66 (шнур d=13, пропитанный антифрикционным составом, с однослойным оплетением сердечника). Кроме того, может применяться резиновый шнур d=14 мягкий, типа I по ГОСТ 6467-57.
6. Для удобства монтажа сальника на трубопроводе грундбукса выполнена из двух половин с целью равномерной затяжки сальника половинки грундбуксы после установки на трубопровод и шпильки прихватить сваркой в нескольких местах.
7. Окраску трубы на длине сальника произвести согласно пункта 4.

Поз.	Обозначен.	Наименование	Кол.	Вес Ед.	Вес Изм.	Материал	Примеч.
6	ГОСТ 11371-68	Шайба 16-001	6	0,011	0,066	Ст.0 ГОСТ 380-60	
5	ГОСТ 5915-62	Гайка М16-001	6	0,033	0,20	Ст.3 ГОСТ 380-60	
4	ТМ-6/4	Шпилька	8	0,16	0,96	Ст.4 ГОСТ 380-60	
3	—	Набивка	—	—	0,26	См. примечание 5	l=1,1м
2	ТМ-4/1	Грундбукса	2	2,75	5,5	Сборочный чертеж	
1	ТМ-4/2	Корпус	1	см. табл.	см. табл.	Сборочный чертеж	

ТК	Сальники нажимные Ду 50÷1400мм для прохода труб через стены сооружений.	Серия 3.901-9	
1968	Сальник Ду 125. Длина корпуса 200, 300, 500, 800. Общий вид	Выпуск 2	Лист ТМ-3

Нач. отд. Авдеев
Рук. группы Бахрушина
Техник Разинкина
Проверил Костельцева
Проверил Башилова

Госстрой СССР
СПЕЦВОДОКАНАЛПРОЕКТ
г. Москва

Инв. №	
Т-1988	
Серия	
3.901-9 Выпуск 2	
Лист	
ТМ-4	

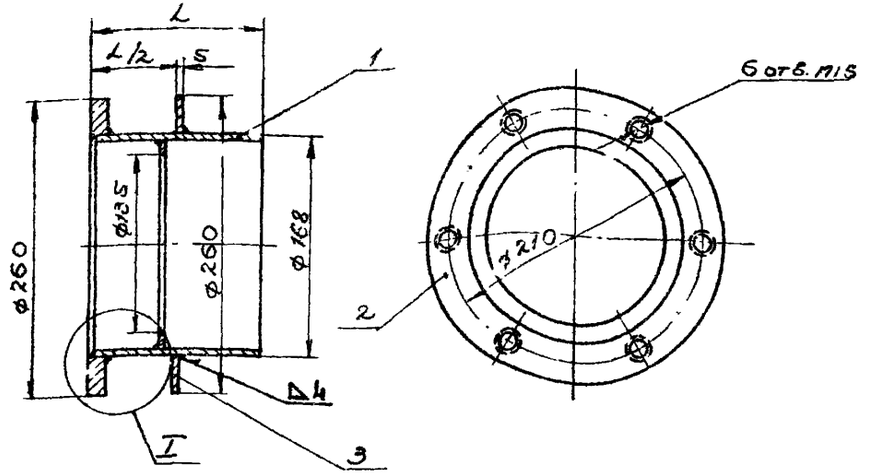

I
М1:2

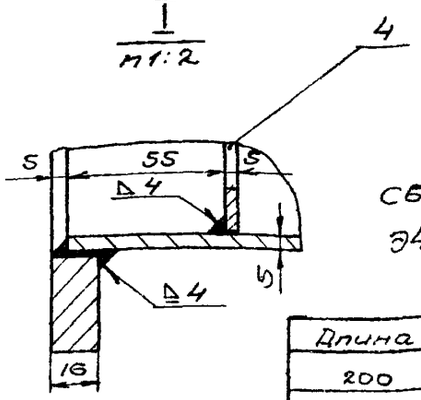

Сварку производить электродом Э42 ГОСТ 9467-60.

Длина L	Весобечайки поз.1	Общий вес
200	4,0	8,8
300	6,0	10,8
500	10,0	14,8
800	16,2	21,0

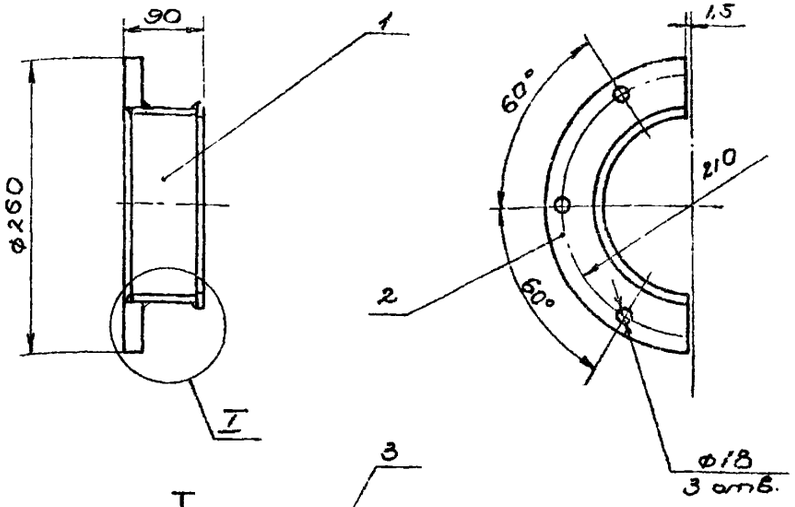

I
М1:2

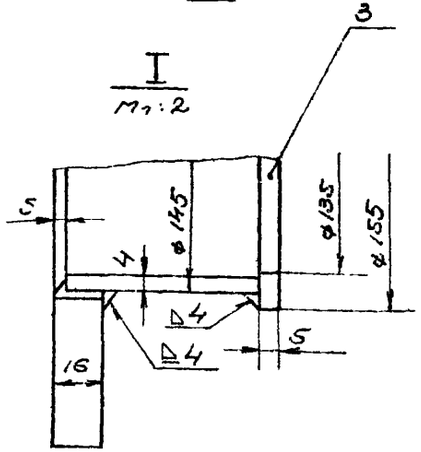

Сварку производить электродом Э42 ГОСТ 9467-60.

Поз.	Обозначен.	Наименование	Кол.	Вес ед.	Вес общ.	Материал	Примечан.
4	ТМ-5/4	Кольцо	1	0,2	0,2	Ст.3 ГОСТ380-60	
3	ТМ-5/3	Ребро	1	1,1	1,1	Ст.3 ГОСТ380-60	
2	ТМ-5/2	Фланец	1	3,5	3,5	Ст.3 ГОСТ380-60	
1	ТМ-5/1	Обечайка	1	см. табл.	см. табл.	Ст.3 ГОСТ380-60	

Поз.	№ узла	Наименование	Вес	Материал	М	Лист
1	ТМ-3	Корпус	см. табл.	Сборочный чертеж	1:5	ТМ-4/2

Поз.	Обозначение	Наименование	Кол.	Вес ед.	Вес общ.	Материал	Примечан.
3	ТМ-6/3	Полукольцо	1	0,10	0,10	Ст.3 ГОСТ380-60	
2	ТМ-6/2	Полуфланец	1	2,10	2,10	Ст.3 ГОСТ380-60	
1	ТМ-6/1	Полуобечайка	1	0,55	0,55	Ст.3 ГОСТ380-60	

Поз.	№ узла	Наименование	Вес	Материал	М	Лист
2	ТМ-3	Грундбукса	2,75	Сборочный чертеж	1:5	ТМ-4/1

ТК	Сальники нажимные Ду 50 ÷ 1400 мм для прохода труб через стены сооружений	Серия 3.901-9	
1968	Сальник Ду 125. Длина корпуса 200, 800, 500, 800. Узлы.	Выпуск 2	Лист ТМ-4

Нач. отд.	Авдеев	
Рук. группы	Бахрушина	
Техник	Разинкина	
Проверил	Костельцева	
Проверил	Башилова	

Госстрой СССР
ПРОЕКТ
г. Москва

Инв. № | Т-1986 | Серия 3.901-9 выпуск 2 | Лист ТМ-5

▽2 остальное

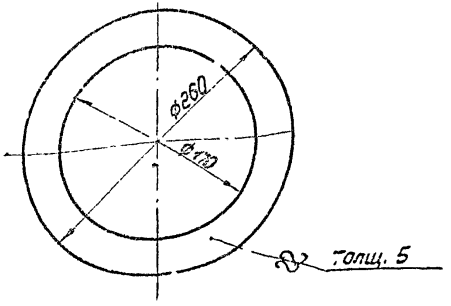

Свободные размеры по 7кл. точности ОСТ 1010

3	ТМ-4/2	Ребро	1,1	Ст.3 ГОСТ 380-60	1:4	ТМ-5/3
Поз	№узла	Наименование	Вес	Материал	М	Лист

▽2 остальное

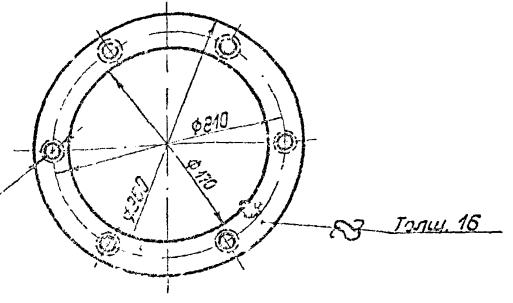

Свободные размеры по 7кл. точности ОСТ 1010.

2	ТМ-4/2	Фланец	3,5	Ст.3 ГОСТ 380-60	1:4	ТМ-5/2
Поз	№узла	Наименование	Вес	Материал	М	Лист

▽2 остальное

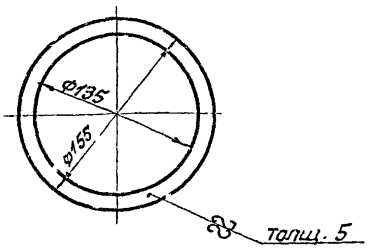

1. Острые кромки притупить.
2. Свободные размеры по 7кл. точности ОСТ 1010

4	ТМ-4/2	Кольцо	0,20	Ст.3 ГОСТ 380-60	1:4	ТМ-5/4
Поз.	№узла	Наименование	Вес	Материал	М	Лист

∞ остальное

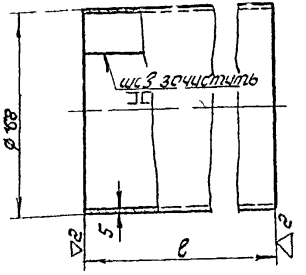

1. Деталь может быть изготовлена из трубы 168×5 по ГОСТ 8732-58.
2. Развернутая длина – 510 мм
3. Сварку производить электродом Э42 ГОСТ 9467-60.
4. Свободные размеры по 7кл. точности ОСТ 1010 и ГОСТ 2689-54.

Длина ℓ	Вес
195	4,0
295	6,0
495	10,0
795	16,2

1	ТМ-4/2	Обечайка	См. табл.	Ст.3 ГОСТ 380-60	1:4	ТМ-5/1
Поз.	№узла	Наименование	Вес	Материал	М	Лист

ТК	Сальники нажимные Ду 50÷1400 мм для прохода труб через стены сооружений.	Серия 3.901-9
1968	Сальник Ду125. Длина корпуса 200, 300, 500, 800 Детали	Выпуск 2 / Лист ТМ-5

Нач. отд. Авдеев | Рук. группы Волчкина | Конструктор Ефименко | Проверил Матлыгина | Гл. инж. Башилова

Госстрой СССР Производственная организация Сантехпроект г. Москва

Инв №
Т- 1988
Серия 3.901-9 Выпуск 2
Лист
ТМ- 6

▽3 остальное

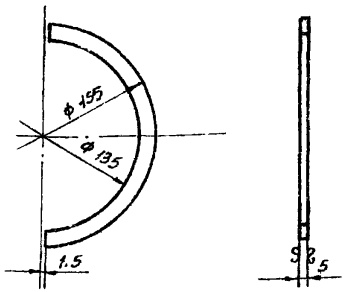

1. ф135 и ф157 обработать после сварки в узле ТМ-4/1.
2. Острые кромки притупить.
3. Свободные размеры по 7кл. точности ОСТ 1010

3	ТМ- 4/1	Полукольцо	0,1	Ст.3 ГОСТ 380-60	1: 2,5	ТМ- 6/3
Поз.	№ узла	Наименование	Вес	Материал	м	Лист

▽3 остальное

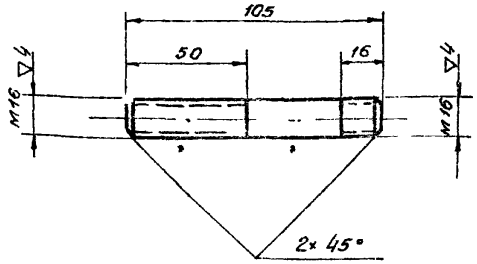

Свободные размеры по 7кл. точности ОСТ 1010

4	ТМ-3	Шпилька	0,16	Ст.4 ГОСТ 380-60	1:2	ТМ- 6/4
Поз.	№ узла	Наименование	Вес	Материал	м	Лист

▽2 остальное

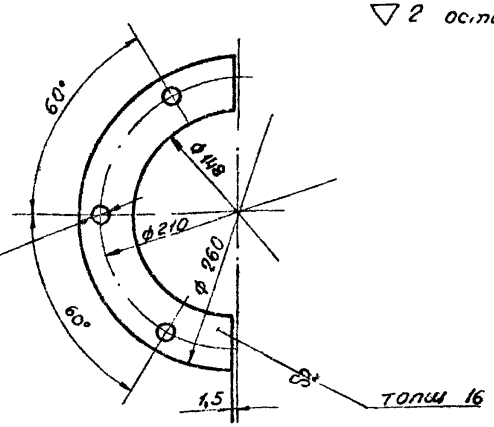

3 отв. ф 18
Размечать совместно с фланцем ТМ- 5/2

1. Острые кромки притупить.
2. Свободные размеры по 7кл. точности ОСТ 1010

2	ТМ- 4/1	Полуфланец	2,10	Ст.3 ГОСТ 380-60	1:4	ТМ - 6/2
Поз.	№ узла	Наименование	Вес	Материал	м	Лист

▽2 остальное

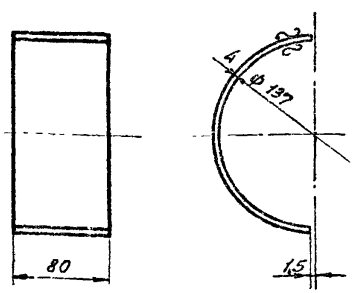

1. Развернутая длина - 218 мм.
2. Свободные размеры по 7кл. точности ОСТ 1010.

1	ТМ- 4/1	Полуобечайка	0,55	Ст.3 ГОСТ 380-60	1:4	ТМ- 6/1
Поз.	№ узла	Наименование	Вес	Материал	м	Лист

ТК	Сальники нажимные Ду 50÷1400 мм для прохода труб через стены сооружений	Серия 3.901-9	
1968	Сальник Ду 125. Длина корпуса 200, 300, 500, 800. Детали.	Выпуск 2	Лист ТМ-6

Нач. отд.	Авдеев		
Рук. группы	Бассрушина		
Чертежник	Ефименко		
Проверил	Костельцева		
Проверил	Башилова		

Госстрой СССР
СОЮЗВОДОКАНАЛПРОЕКТ
г. Москва

А-А

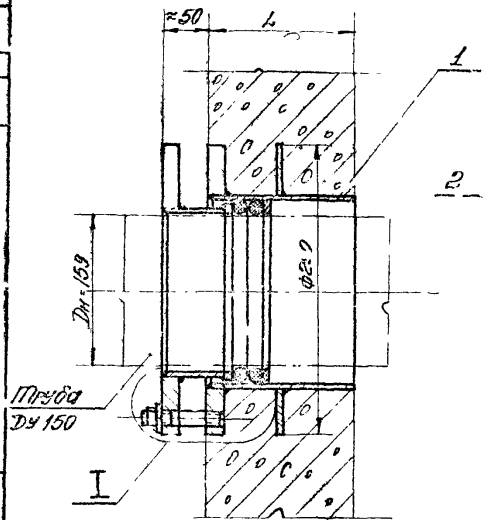

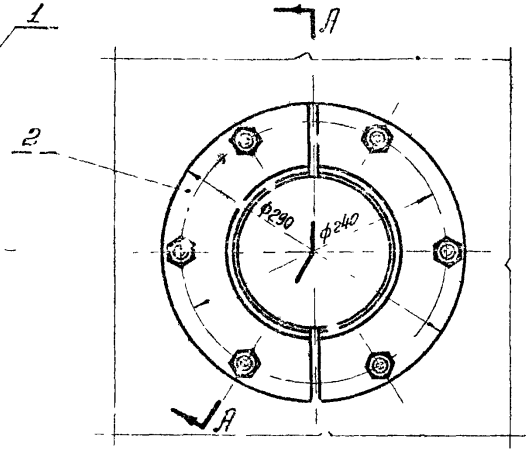

Длина L	Вес корпуса поз 1	Общий вес
200	10,5	18,7
300	12,8	21,0
500	17,5	25,7
800	24,5	32,7

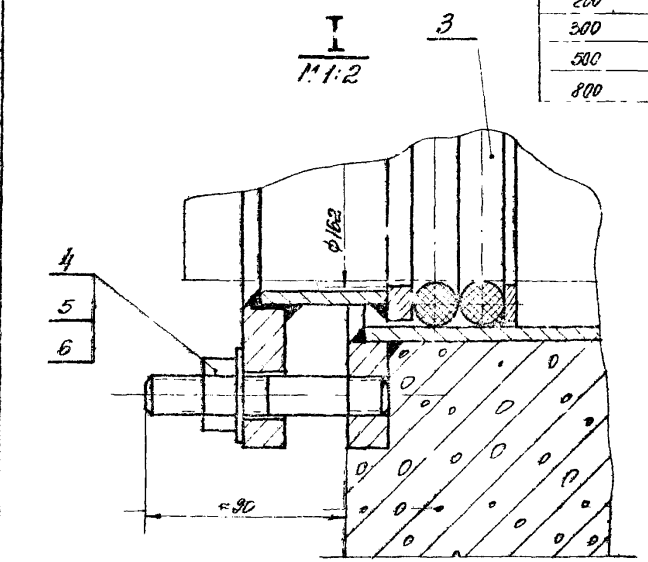

Примечания:

1. Нажимные сальники, предназначены для прохода стальных труб Ду 50 (Ду 15*) по ГОСТ 8732-58, ГОСТ 10.04-63 и ГОСТ 9940-62 через стены сооружений в мокрых и сухих грунтах.
2. Длина корпуса сальника равна „L". В стенах толщиной меньше или больше размера „L" для установки сальника необходимо делать местное утолщение или нишу.
3. Корпус сальника закладывается в опалубку при бетонировании. Для предохранения корпуса сальника от смещения он должен быть точно врезан в обе стенки опалубки и приварен к проходящей горизонтальной и вертикальной арматуре. В резьбовые отверстия фланца корпуса посылаются временные пробки.
4. Грундбуксы и соприкасающиеся с бетоном поверхности корпуса окрасить тремя слоями лака ХС-76 по одному слою грунта АС-10 ГОСТ 9355-60.
5. Для питьевой воды применяется сухая хлопчатобумажная набивка марки ХБС ГОСТ 5152-66 (шнур d=13 с однослойным оплетением сердечника).
   Для промышленной воды применяется пиковая пропитанная набивка марки ПП ГОСТ 5152-66 (шнур d=13 пропитанный антифрикционным составом, с однослойным оплетением сердечника).
   Кроме того может применяться резиновый шнур d=14 мягкий, типа I по ГОСТ 6467-57.
6. Для удобства монтажа сальника на трубопроводе грундбукса выполнена из двух половин. С целью равномерной затяжки сальника половинки грундбуксы, после установки на трубопровод и шпильки, прихватить сваркой в нескольких местах.
7. Окраску трубы на длине сальника произвести согласно пункта 4.

N поз	Обозначение	Наименование	Кол.	Вес ед.	Вес общ.	Материал	Примеч.
6	ГОСТ 11371-68	Шайба 16-001	6	0,011	0,066	ст.0 ГОСТ 380-60	
5	ГОСТ 5915-62	Гайка М16 001	6	0,033	0,20	ст.3 ГОСТ 380-60	
4	ТМ-10/4	Шпилька	6	0,16	0,96	ст.4 ГОСТ 380-60	
3	———	Набивка	—	—	0,31	см. примечание 5	l ≈ 1,3м
2	ТМ-8/1	Грундбукса	2	3,3	6,6	сборочный чертеж	
1	ТМ-8/2	Корпус	1	см. табл.	см. табл.	сборочный чертеж	

ТМ — Стальники нажимные Ду 50÷1400 мм для прохода труб через стены сооружений — Серия 3.901-9

1968 — Сальник Ду 150 Длина корпуса 200, 300, 500, 800. Общий вид — Выпуск 2 — Лист ТМ-7

Типовой проект
Госстроя СССР
Госстроя СССР
Госстроя СССР

Нач. отд. Дворов
Рук. группы Батрашина
Гл. инж. Розанцев
Гл. инж. Квятковцева
Гл. инж. Башилов
Разраб. Башилов

Инв. №
Т-1988
Серия
3.901-9
Выпуск 2
Лист
ТМ-8

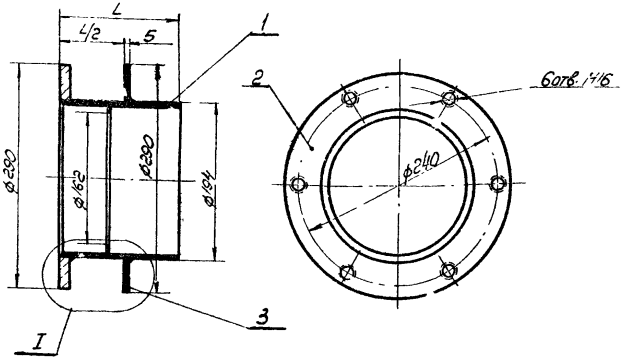

I
М1:2

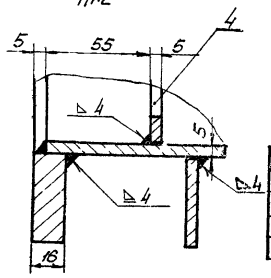

Сварку производить электродом Э42 ГОСТ 9467-60.

Длина L	Вес обечайки	Общий вес
200	4,60	10,5
300	6,90	12,8
500	11,60	17,5
800	18,80	24,5

N поз.	Обозначение	Наименование	Кол.	Ед. вес	Общ. вес	Материал	Примечание
4	ТМ-9/4	Кольцо	1	0,21	0,21	Ст.3 ГОСТ 380-60	
3	ТМ-9/3	Ребро	1	1,38	1,38	Ст.3 ГОСТ 380-60	
2	ТМ-9/2	Фланец	1	4,28	4,28	Ст.3 ГОСТ 380-60	
1	ТМ-9/1	Обечайка	1	См. табл.	См. табл.	Ст.3 ГОСТ 380-60	

N поз.	N узла	Наименование	Вес	Материал	М	Лист
1	ТМ-7	Корпус	См. табл.	Сборочный чертеж	1:5	ТМ-8/2

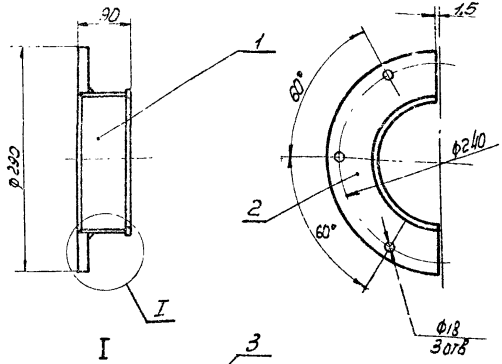

I
М1:2

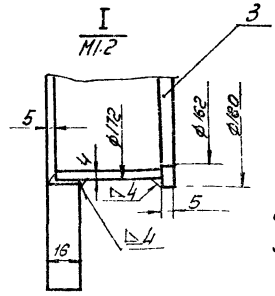

Сварку производить электродом Э42 ГОСТ 9467-60.

N поз.	Обозначение	Наименование	Кол.	Ед. вес	Общ. вес	Материал	Примечание
3	ТМ-10/3	Полукольцо	1	0,1	0,1	Ст.3 ГОСТ 380-60	
2	ТМ-10/2	Полуфланец	1	2,50	2,50	Ст.3 ГОСТ 380-60	
1	ТМ-10/1	Полуобечайка	1	0,65	0,65	Ст.3 ГОСТ 380-60	

N поз.	N узла	Наименование	Вес	Материал	М	Лист
2	ТМ-7	Грундбукса	3,3	Сборочный чертеж	1:5	ТМ-8/1

ТК 1968 — Сальники нажимные Ду 50÷1400 мм для прохода труб через стены сооружений.
Сальник Ду 150. Длина корпуса 200, 300, 500, 800. У.з.пы.

Серия 3.901-9 Выпуск 2 Лист ТМ-8

Госстрой СССР
Союзводоканалпроект
г. Москва

Нач. отд.	Дуплов	
Гл. инж.	Тех. инж.	
Разраб.	Бухаленко	Дуплов
Проверил	Разумихина	Разумихина
Проверил	Котельцева	Котельцева
Зав. сект.	Башилова	Башилова

Инв. №
Т-1988
Серия
3.901-9
Выпуск 2
Лист
ТМ-9

▽2 остальное

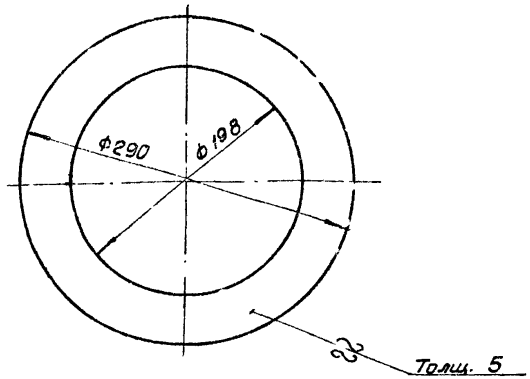

Свободные размеры по 7кл. точности ОСТ 1010

3	ТМ 8/2	Ребро	1,38	Ст.3 ГОСТ 380-60	1:4	ТМ-9/3
Поз.	№ узла	Наименование	Вес	Материал	М	Лист

▽2 остальное

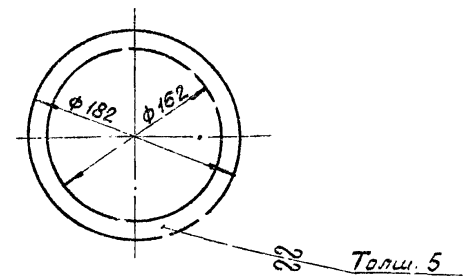

1. Острые кромки притупить.
2. Свободные размеры по 7кл. точности ОСТ 1010

4	ТМ-8/2	Кольцо	0,21	Ст.3 ГОСТ 380-60	1:4	ТМ-9/4
Поз.	№ узла	Наименование	Вес	Материал	М	Лист

▽2 остальное

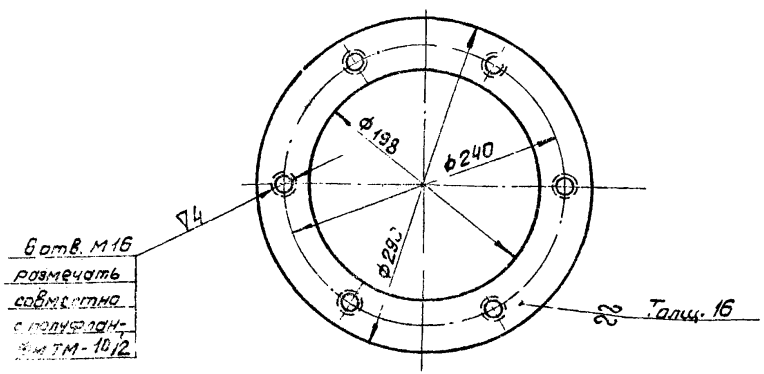

Свободные размеры по 7кл. точности ОСТ 1010

2	ТМ-8/2	Фланец	4,28	Ст.3 ГОСТ 380-60	1:4	ТМ-9/2
Поз.	№ узла	Наименование	Вес	Материал	М	Лист

▽2 остальное

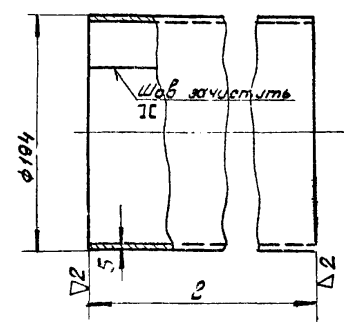

1. Деталь может быть изготовлена из трубы 194×5 по ГОСТ 8732-58.
2. Развернутая длина ~ 392 мм
3. Сварку производить электродом Э42 ГОСТ 9467-60.
4. Свободные размеры по 7кл. точности ОСТ 1010 и ГОСТ 2689-54.

Длина ℓ	Вес
195	4,60
295	6,90
495	11,60
795	18,60

1	ТМ-8/2	Обечайка	См. табл.	Ст.3 ГОСТ 380-60	1:4	ТМ-9/1
Поз.	№ узла	Наименование	Вес	Материал	М	Лист

ТК	Сальники нажимные Ду 50÷1400 мм для прохода труб через стены сооружений.	Серия 3.901-9	
1968	Сальник Ду 150. Длина корпуса 200, 300, 500, 800. Детали.	Выпуск 2	Лист ТМ-9

Нач. отд. Абазов
Гл. спец. Сахаушина
Чертежник Сарименко
Руководил Котельцева
Проверил Башлыева

Госстрой СССР
ГПИ Сантехпроект
г. Москва

Инв. №
Т-1988
Серия
3.901-9
Выпуск 2
Лист
Т-1-10

∇3 остальное

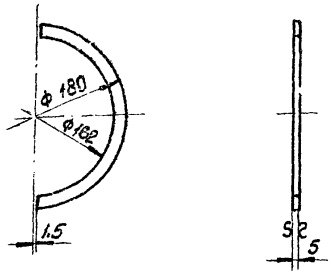

1. Ф162 и ф182 обработать после сварки в узле ТМ-8/1.
2. Острые кромки притупить.
3. Свободные размеры по 7кл. точности ОСТ1010.

3	ТМ-8/1	Полукольцо	0,1	Ст3 ГОСТ380-60	1:4	ТМ-10/3
№поз.	№ узла	Наименование	Вес	Материал	М	Лист

∇3 остальное

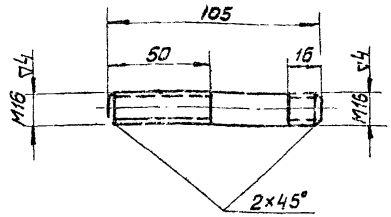

1. Свободные размеры по 7 кл. точности ОСТ1010

4	ТМ-7	Шпилька	0,16	Ст4 ГОСТ380-60	1:2	ТМ-10/4
Поз.	№ узла	Наименование	Вес	Материал	М	Лист

∇2 остальное

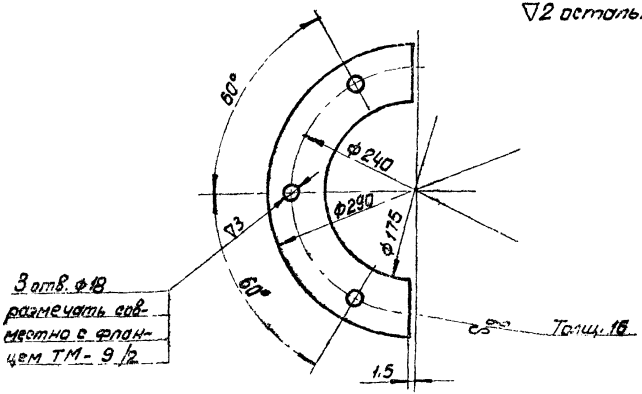

1. Острые кромки притупить.
2. Свободные размеры по 7 кл. точности ОСТ 1010

2	ТМ-8/1	Полуфланец	2,50	Ст3 ГОСТ380-60	1:4	ТМ-10/2
Поз.	№ узла	Наименование	Вес	Материал	М	Лист

∇2 остальное

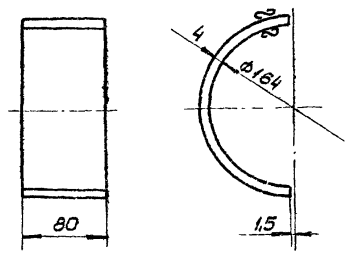

1. Развернутая длина ~ 260 мм
2. Свободные размеры по 7кл. точности ОСТ 1010.

1	ТМ-8/1	Полуобечайка	0,65	Ст3 ГОСТ380-60	1:4	ТМ-10/1
Поз.	№ узла	Наименование	Вес	Материал	М	Лист

ТК	Сальники нажимные Ду 50÷1400 мм для прохода труб через стены сооружений.	Серия 3.901-9	
1968	Сальник Ду150. Длина корпуса 200,300,500,800. Детали.	Выпуск 2	Лист ТМ-10

Госстрой СССР
СОЮЗВОДОКАНАЛПРОЕКТ
г. Москва

Нач. отд.	Авдеев	
Руков. группы	Бахрушина	
Чертежник	Ефименко	
Проверил	Костельцева	
Проверил	Бешилова	

Инв. №
Т- 1988
Серия
3.901-9
Выпуск 2
Лист
ТМ-11

А-А

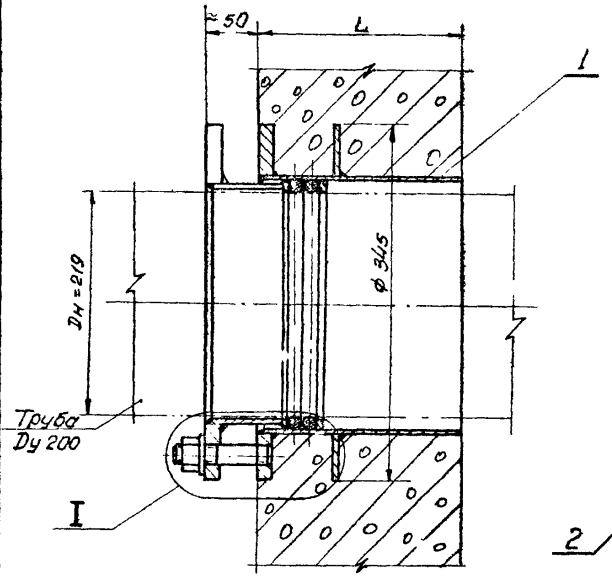

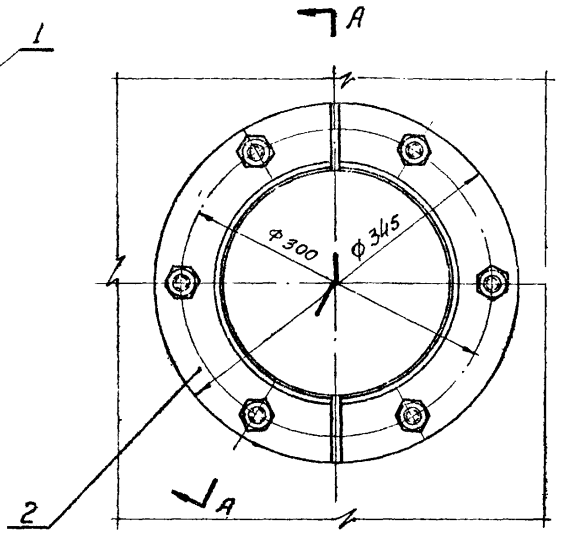

I
М 1:2

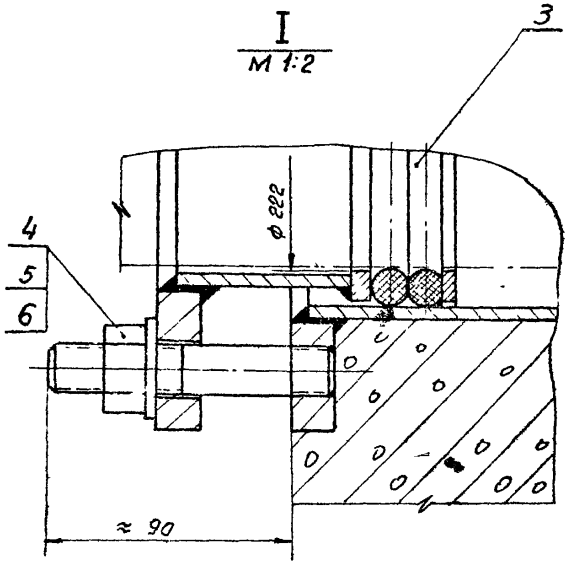

Длина L	Вес корпуса поз.1	Общий вес
200	12,9	23,1
300	16,0	26,2
500	22,3	32,5
800	31,4	41,6

Примечания

1. Нажимные сальники предназначены для прохода стальных труб Dу 200 (Dн=219) по ГОСТ 8732-58, ГОСТ 10704-63 и ГОСТ 9940-62 через стены сооружений в мокрых и сухих грунтах.
2. Длина корпуса сальника равна „L". В стенах толщиной меньше или больше размера „L" для установки сальника необходимо делать местное утолщение или нишу.
3. Корпус сальника закладывается в опалубку при бетонировании. Для предохранения корпуса сальника от смещения он должен быть точно врезан в обе стенки опалубки и приварен к проходящей горизонтальной и вертикальной арматуре. В резьбовые отверстия фланца корпуса поставить временные пробки.
4. Грундбуксы и несоприкасающиеся с бетоном поверхности корпуса окрасить тремя слоями лаку ХС-76 по одному слою грунта ХС-010 ГОСТ 9355-60.
5. Для питьевой воды применяется сухая хлопчатобумажная набивка марки ХБС ГОСТ 5152-66 (шнур d=13 с однослойным оплетением сердечника). Для промышленной воды применяется пеньковая пропитанная набивка марки ПП ГОСТ 5152-66 (шнур d=13 пропитанный антифрикционным составом, с однослойным оплетением сердечника). Кроме того может применяться резиновый шнур d=14 мягкий типа I по ГОСТ 6467-57.
6. Для удобства монтажа сальника на трубопроводе грундбукса выполнена из двух половин. С целью равномерной затяжки сальника половинки грундбуксы в узле установки на трубопровод и шпильки приварить сваркой в нескольких местах.
7. Окраску трубы на длине сальника произвести согласно пункта 4.

Поз	Обозначен.	Наименование	Кол	Ед. вес	Общ. вес	Материал	Примеч.
6	ГОСТ 11371-68	Шайба 16-001	6	0,011	0,066	Ст.0 ГОСТ-380-60	
5	ГОСТ 5915-62	Гайка М16-001	6	0,033	0,20	Ст.3 ГОСТ 380-60	
4	ТМ-14/4	Шпилька	6	0,16	0,96	Ст.4 ГОСТ 380-60	
3	—	Набивка	—	—	0,36	см. примечание 5	ℓ ≈ 1,5 м
2	ТМ-12/1	Грундбукса	2	4,3	8,6	сборочный чертеж	
1	ТМ-12/2	Корпус	1	см. табл.	см. табл.	сборочный чертеж	

ТК	Сальники нажимные Dу 50÷1400 мм для прохода труб через стены сооружений		Серия 3.901-9
1968	Сальник Dу 200. Длина корпуса 200, 300, 500, 800. Общий вид	Выпуск 2	Лист ТМ-11

Госстрое СССР
Союзводоканалпроект
г. Москва

Нач. отд.	Мерзеев	
Рук. группы	Бокарушина	Бок
Техник	Развинкина	Разв
Проверил	Костельцева	Кост
Проверил	Башилова	Баш

Инв №
Т-1988
Серия
3.901 9 выпуск 2
Лист
ТМ-12

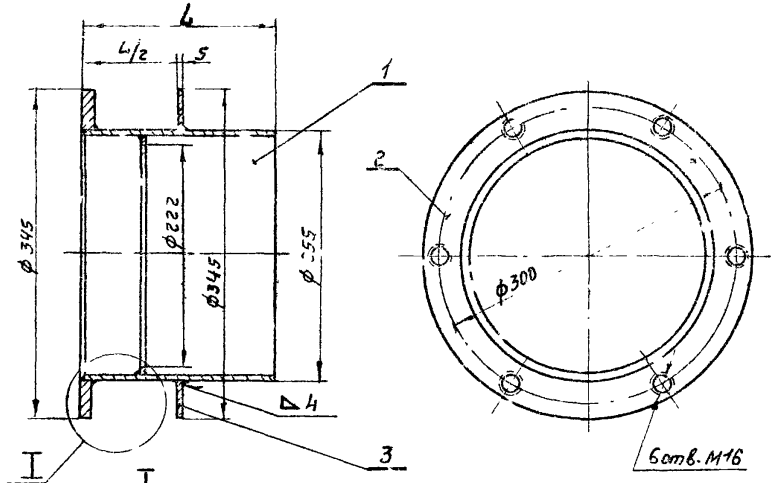

I
М1:2

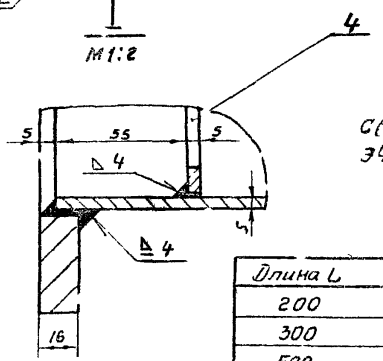

Сварку производить электродом Э42 ГОСТ 9467-60

Длина L	вес обечайки поз.1	Общий вес
200	6,0	12,9
300	9,1	16,0
500	15,4	22,3
800	24,5	31,4

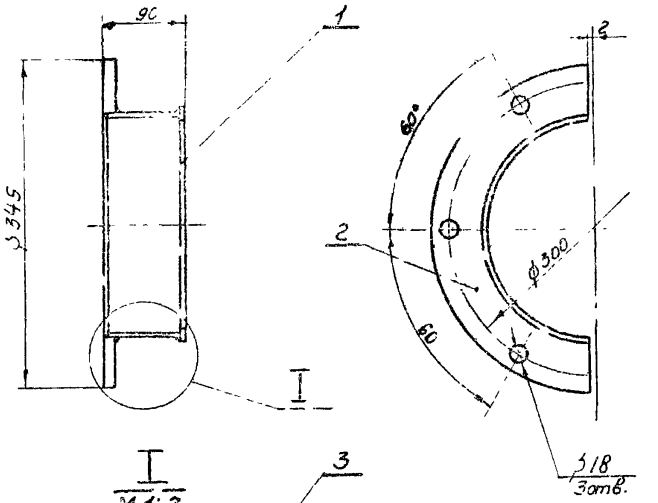

I
М1:2

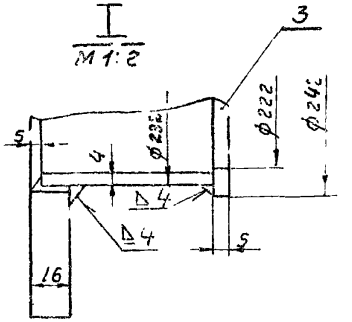

Сварку производить электродом Э42 ГОСТ 9467-60

Поз.	Обозначен.	Наименование	Кол.	Вес Ед.	Вес Общ.	Материал	Примеч.
4	ТМ-13/4	Кольцо	1	0,29	0,29	Ст.3 ГОСТ 380-60	
3	ТМ-13/3	Ребро	1	1,61	1,61	Ст.3 ГОСТ 380-60	
2	ТМ-13/2	Фланец	1	5,0	5,0	Ст.3 ГОСТ 380-60	
1	ТМ-13/1	Обечайка	1	см табл.	см табл.	Ст.3 ГОСТ 380-60	

Поз.	Обозначен	Наименование	Кол.	Вес Ед.	Вес Общ.	Материал	Примеч.
1	ТМ-11	Корпус	см табл.	Сборочный чертеж		1:5	ТМ-12/2

Поз.	№ узла	Наименование	вес	Материал	М	Лист
3	ТМ-14/3	Полукольцо	1	0,14	0,14	Ст.3 ГОСТ 380-60	
2	ТМ-14/2	Полуфланец	1	3,2	3,2	Ст.3 ГОСТ 380-60	
1	ТМ-14/1	Полуобечайка	1	0,9	0,9	Ст.3 ГОСТ 380-60	

Поз.	Обозначен.	Наименование	Кол.	Вес Ед.	Вес Общ.	Материал	Примеч.
2	ТМ-11	Грундбукса	4,3	Сборочный чертеж		1:5	ТМ-12/1

Поз.	№ узла	Наименование	вес	Материал	М	Лист

ТК	Сильники нажимные Ду 50÷1400 мм для прохода труб через стены сооружений.	Серия 3.901-9	
1968	Сальник Ду 200. Длина корпуса 200, 300, 500, 800. Узлы.	Выпуск 2	Лист ТМ-12

Нач. отд.	Авдеев	
Рук. группы	Бахришина	
Техник	Розинкина	
Проверил	Костельцева	
Проверил	Бишилова	

Госстрой СССР
СПЕЦЭНЕРГОПРОЕКТ
г. Москва

Инв. №
Т-1988
Серия
3.901-9
Выпуск 2
Лист
ТМ-13

▽2 остальное

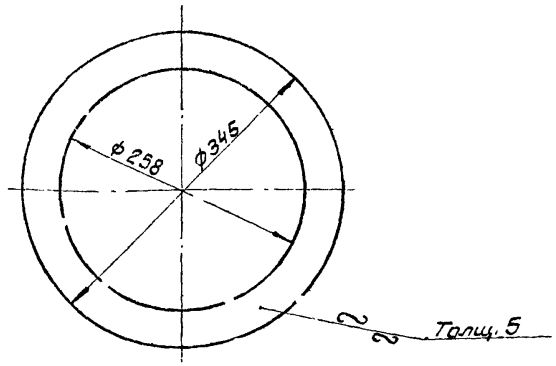

Свободные размеры по 7кл. точности ОСТ 1010

3	ТМ-12/2	Ребро	1,61	Ст.3 ГОСТ 380-60	1:5	ТМ-13/3
Поз	№ узла	Наименование	Вес	Материал	М	Лист

▽2 остальное

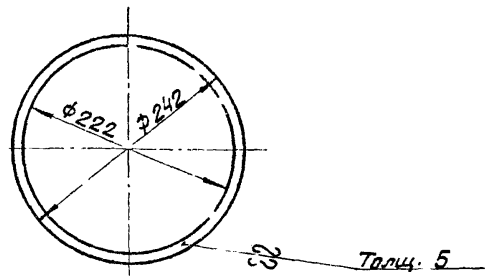

1. Острые кромки притупить
2. Свободные размеры по 7кл. точности ОСТ 1010

4	ТМ-12/2	Кольцо	0,29	Ст.3 ГОСТ 380-60	1:5	ТМ-13/4
Поз.	№ узла	Наименование	Вес	Материал	М	Лист

▽2 остальное

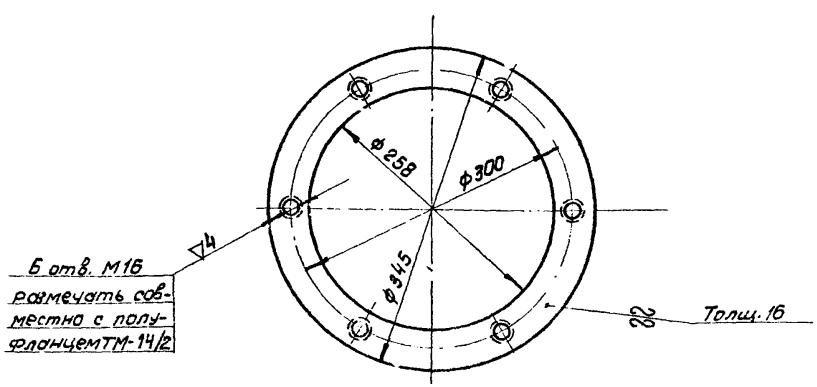

Свободные размеры по 7кл. точности ОСТ 1010

2	ТМ-12/2	Фланец	5,0	Ст.3 ГОСТ 380-60	1:5	ТМ-13/2
Поз.	№ узла	Наименование	Вес	Материал	М	Лист

∽ остальное

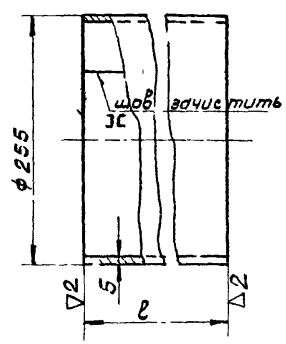

1. Развернутая длина ~ 785мм
2. Сварку производить электродом Э42 ГОСТ 9467-60
3. Свободные размеры по 7кл. точности ОСТ 1010 и ГОСТ 2689-54

Длина ℓ	Вес
195	6,0
295	9,1
495	15,4
795	24,5

1	ТМ-12/2	Обечайка	см. табл.	Ст.3 ГОСТ 380-60	1:5	ТМ-13/1
Поз.	№ узла	Наименование	Вес	Материал	М	Лист

ТК	Сальники нажимные Ду 50÷1400 мм для прохода труб через стены сооружений.	Серия 3.901-9	
1968	Сальник Ду 200 Длина корпуса 200, 300, 500, 800. Детали	Выпуск 2	Лист ТМ-13

Госстрой СССР
ОРГЭНЕРГОМОНТАЖПРОЕКТ
г. Москва

Нач. отд.	Авдеев	
Рук. группы	Бохрышина	
Чертежник	Ефименко	
Проверил	Котельникова	
Проверил	Башилова	

Инв. №
Т-1988
Серия
3.901-9 Выпуск 2
Лист
ТМ-14

∇3 остальное

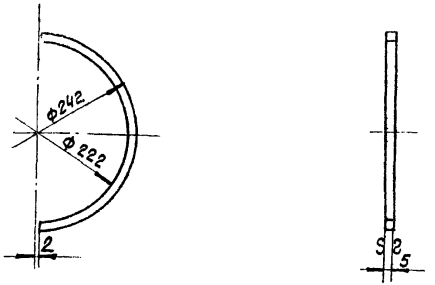

1. ф222 и ф242 обработать после сварки в узле ТМ-12/1.
2. Острые кромки притупить
3. Свободные размеры по 7кл. точности ОСТ 1010

Поз.	№ узла	Наименование	Вес	Материал	М	Лист
3	ТМ-12/1	Полукольцы	0,14	Ст3 ГОСТ380-60	1:5	ТМ-14/3

∇3 остальное

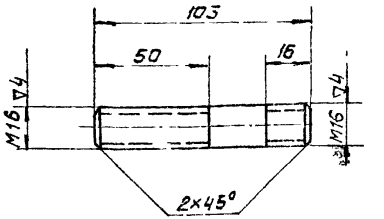

1. Свободные размеры по 7кл. точности ОСТ 1010

Поз.	№ узла	Наименование	Вес	Материал	М	Лист
4	ТМ-11	Шпилька	0,16	Ст3 ГОСТ380-60	1:2	ТМ-14/4

∇2 остальное

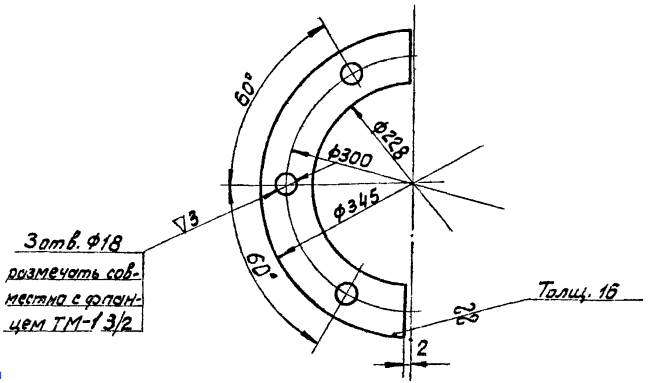

1. Острые кромки притупить
2. Свободные размеры по 7кл. точности ОСТ 1010

Поз.	№ узла	Наименование	Вес	Материал	М	Лист
2	ТМ-12/1	Полуфланец	3,2	Ст3 ГОСТ380-60	1:5	ТМ-14/2

∇2 остальное

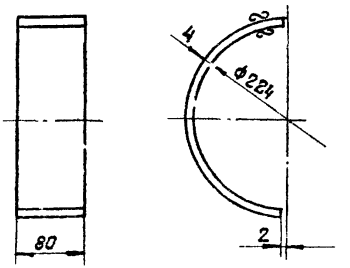

1. Развернутая длина -354 мм.
2. Свободные размеры по 7кл. точности ОСТ 1010

Поз.	№ узла	Наименование	Вес	Материал	М	Лист
1	ТМ-12/1	Полуобечайка	0,9	Ст3 ГОСТ380-60	1:5	ТМ-14/1

ТК	Сальники нажимные Ду 50÷1400мм для прохода труб через стены сооружений.	Серия 3.901-5	
1968	Сальник Ду200. Длина корпуса 200,300,500,800. Детали.	Выпуск 2	Лист ТМ-14

Нач. отд.	Авдеев	
Рук. группы	Бахрушина	
Чертежник	Ефименко	
Проверил	Костельцева	
Проверил	Башилова	

Госстрой СОЮЗВОДОКАНАЛПРОЕКТ г. Моск.

gost.e-ecolog.ru