ТИПОВЫЕ КОНСТРУКЦИИ И ДЕТАЛИ
ЗДАНИЙ И СООРУЖЕНИЙ

Серия 3.901-9

САЛЬНИКИ НАЖИМНЫЕ Ду 50 ÷ 1400 мм ДЛЯ ПРОХОДА ТРУБ ЧЕРЕЗ СТЕНЫ СООРУЖЕНИЙ

Выпуск 1

САЛЬНИКИ НАЖИМНЫЕ Ду 50, 80, 100

РАБОЧИЕ ЧЕРТЕЖИ

gost.e-ecolog.ru

.....ный институт типовых проектов
Москва

Уважаемые товарищи!

Тбилисский филиал ЦИТП просит дать Ваши замечания и предложения по улучшению качества направляемого Вам проекта

Типовой проект _____
(номер проекта)

Наименование проекта _____

_____

Проектная организация - автор проекта _____

_____

Замечания о недостатках в проекте (нерациональные объемно-планировочные и конструктивные решения, ошибки, опечатки, полиграфические дефекты и т.п.) и предложения по их устранению

_____

_____

Подпись должностного лица и наименование организации _____

_____

" " _____ 197 г.

ТБИЛИССКИЙ ФИЛИАЛ ЦИТП
ГОССТРОЯ СССР

Тбилиси-60, просп. Вала Пшавела, 27-а
Сдано в печать 12.08 1970г.
Заказ № 1160 Тираж 300
Цена 0-51

ТИПОВЫЕ КОНСТРУКЦИИ И ДЕТАЛИ
ЗДАНИЙ И СООРУЖЕНИЙ

Серия 3.901-9

САЛЬНИКИ НАЖИМНЫЕ Ду 50 ÷ 1400 мм ДЛЯ ПРОХОДА ТРУБ ЧЕРЕЗ СТЕНЫ СООРУЖЕНИЙ

Выпуск 1

САЛЬНИКИ НАЖИМНЫЕ Ду 50, 80, 100

РАБОЧИЕ ЧЕРТЕЖИ

РАЗРАБОТАНЫ
ГОСУДАРСТВЕННЫМ ПРОЕКТНЫМ
ИНСТИТУТОМ СОЮЗВОДОКАНАЛПРОЕКТ

ВВЕДЕНЫ В ДЕЙСТВИЕ
ИНСТИТУТОМ СОЮЗВОДОКАНАЛПРОЕКТ
8 декабря 1968 г. ПРИКАЗ № 262

ЦЕНТРАЛЬНЫЙ ИНСТИТУТ ТИПОВЫХ ПРОЕКТОВ

МОСКВА

Инв. №

Т- 1988

Серия 3.901-9

Выпуск 1

Лист ТМ- 1

СОДЕРЖАНИЕ АЛЬБОМА

НАИМЕНОВАНИЕ	Лист	№ стр.
Содержание альбома	ТМ- 1	2
Пояснительная записка	ТМ- 2	3
Сальник Ду 50. Длина корпуса 200, 300, 500, 800. Общий вид	ТМ- 3	4
Сальник Ду 50. Длина корпуса 200, 300, 500, 800. Узлы.	ТМ- 4	5
Сальник Ду 50. Длина корпуса 200, 300 500, 800 Детали	ТМ- 5	6
Сальник Ду 50. Длина корпуса 200, 300, 500, 800. Детали	ТМ- 6	7
Сальник Ду 80. Длина корпуса 200, 300, 500 800 Общий вид	ТМ- 7	8
Сальник Ду 80. Длина корпуса 200, 300, 500, 800. Узлы.	ТМ- 8	9
Сальник Ду 80. Длина корпуса 200, 300. 500, 800. Детали.	ТМ- 9	10
Сальник Ду 80. Длина корпуса 200, 300, 500, 800. Детали.	ТМ- 10	11
Сальник Ду100. Длина корпуса 200, 300, 500, 800 Общий вид.	ТМ- 11	12
Сальник Ду 100. Длина корпуса 200, 300, 500, 800. Узлы.	ТМ- 12	13
Сальник Ду 100. Длина корпуса 200, 300, 500, 800. Детали.	ТМ- 13	14
Сальник Ду 100. Длина корпуса 200, 300, 500, 800. Детали.	ТМ- 14	15

Гл. инженер Лихачев

Нач. отд. Лавров

Рук. группы Бахрушина

Чертежник Шуленина

Проверил Костельцева

Госстрой СССР

СОЮЗВОДОКАНАЛПРОЕКТ г. Москва

ТК	Сальники нажимные Ду 50÷1400 мм для прохода труб через стены сооружений	Серия 3.901-9
1968	Сальники нажимные Ду 50, 80, 100 Содержание альбома	Выпуск 1 / Лист ТМ-1

ПОЯСНИТЕЛЬНАЯ ЗАПИСКА

Рабочие чертежи сальников нажимных разработаны по плану типового проектирования 1968г по разделу „ санитарно-технические сооружения и устройства", тема №33 - нестандартизированное оборудование сооружений водопровода и канализации, согласно задания Главного управления по строительному проектированию предприятий, зданий и сооружений Госстроя СССР и на основании решения технического совета института „ Союзводоканалпроект" от 30 июня 1966 г и решения „ Главпромстройпроекта" от 27 июля 1966г.

ОБЛАСТЬ ПРИМЕНЕНИЯ

Сальники нажимные предназначены для прохода стальных труб (по ГОСТ 3262-62, ГОСТ 8732-58, ГОСТ 8734-58, ГОСТ 9940-62, ГОСТ 9941-62 и ГОСТ 10704-63) через стены водопроводно-канализационных сооружений во всех климатических районах Советского Союза.

Сальники нажимные могут применяться:

1. При прокладке напорных, безнапорных и работающих под вакуумом трубопроводов, предназначенных для транспортирования воды с температурой не выше +50°С.
2. При наличии вибрации грунта (прокладка трубопроводов под железнодорожными путями и автомобильными дорогами)
3. При прокладке трубопроводов в условиях вечной мерзлоты, в районах распространения просадочных грунтов, в районах, подверженных землетрясениям, а также в районах горных разработок.
4. При наличии осевых перемещений трубопроводов от температурных изменений.

Сальники нажимные рассчитаны на работу в неагрессивных средах при гидростатическом давлении до 16 м вод столба. Для нормальной эксплуатации нажимных сальников со стороны грундбуксы необходимо иметь сухую камеру и свободный доступ к грундбуксе для подтяжки сальника.

СОСТАВ ПРОЕКТА

В проекте разработаны конструкции нажимных сальников на условные проходы Ду 50, 80, 100, 125, 150, 200, 250, 300, 350, 400, 500, 600, 700, 800, 900, 1000, 1200 и 1400мм и на длины корпусов 200, 300, 500 и 800мм. Проект разделен на 6 выпусков.

Максимально-допускаемые вертикальные и угловые перемещения труб относительно корпуса сальника („а" в мм, „α" в градусах)

L	Ду	50	80	100
200	а	2	3	2
	α	2°30'	2°00'	1°30'
300	а	2	3	2
	α	2°30'	2°00'	1°30'
500	а	2	3	2
	α	2°30'	2°00'	1°30'
800	а	2	3	2
	α	2°30'	2°00'	1°30'

Вес и сметная стоимость сальников

L	Ду	50	80	100
200	Вес в кг	8,6	11,1	12,5
	сметная стоимость в руб.	4,75	6,13	6,90
300	Вес в кг	9,7	12,6	14,3
	сметная стоимость в руб.	5,35	6,95	7,89
500	Вес в кг	11,9	15,5	17,7
	сметная стоимость в руб	6,57	8,55	9,77
800	Вес в кг	15,1	19,9	22,8
	сметная стоимость в руб	8,33	10,98	12,58

Н. инженер Жилин
Гл. инженер проекта Ильинский
Рук. группы Шишкина
Гл. специалист Котельцева
Зам. гл. инж. Лисачев
Нач. отд. Яковлев

Госстрой СССР
СОЮЗВОДОКАНАЛПРОЕКТ
г. Москва

ТК	Сальники нажимные Ду50÷1400 мм для прохода труб через стены сооружений	серия 3.901-9
1968	Сальники нажимные Ду50, 80, 100. Пояснительная записка	выпуск 1 / лист ТМ-2

А-А

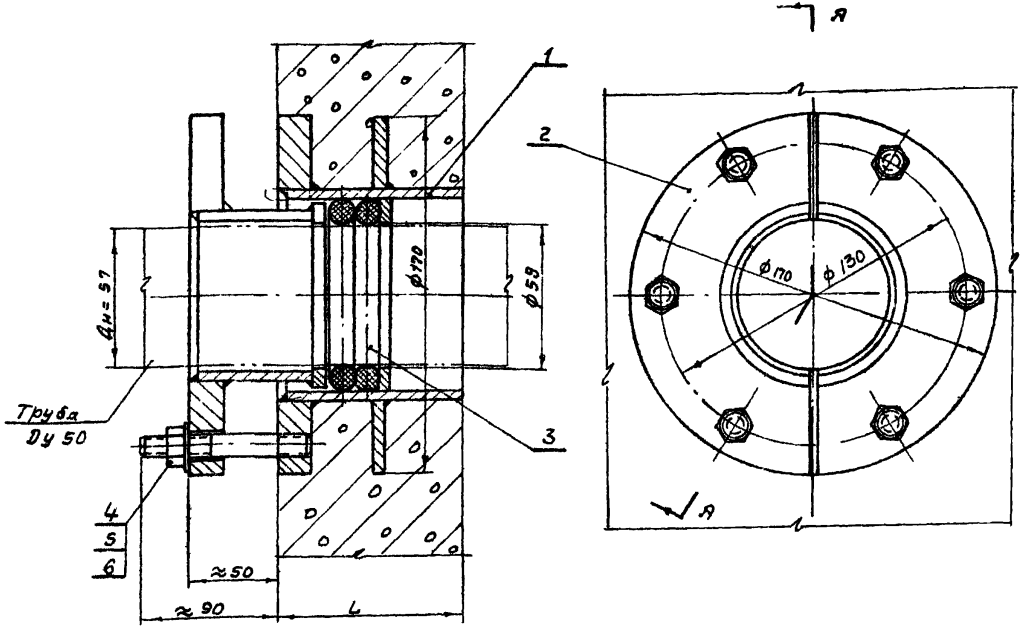

Примечания:

1. Нажимные сальники предназначены для прохода стальных труб Ду 50 (Ди=57) по ГОСТ 8732-58, ГОСТ 8731-58, ГОСТ 10704-63 и ГОСТ 9941-62 через стены сооружений в мокрых и сухих грунтах.
2. Длина корпуса сальника равна L* в стенах толщиной менше или больше размера L* для установки сальника необходимо делать местное утолщение или нишу.
3. Корпус сальника закладывается в опалубку при бетонировании для предохранения корпуса сальника от смещения он должен быть плотно врезан в обе стенки опалубки и приварен к проводящей горизонтальной и вертикальной арматуре в резьбовые отверстия фланца корпуса поставить временные пробки.
4. Грунтбуксы и несоприкасающиеся с бетоном поверхности корпуса окрасить тремя слоями лака ХС-76 по одному слою грунта ХС-010 ГОСТ 9355-60.
5. Для питьевой воды применяется сухая хлопчатобумажная набивка марки ХБС ГОСТ 5152-66 (Шнур d=13 с одинарным оплетением сердечника) Для промышленной воды применяется пеньковая пропитанная набивка марки ПП ГОСТ 5152-66 (Шнур d=13 пропитанный антифрикционным составом, одинарным оплетением сердечника), кроме того может применяться резиновый шнур d=14 мягкий типа I по ГОСТ 6467-57.
6. Для удобства монтажа сальника на трубопроводе грунтбуксы выполнены из двух половин, с целью равномерной затяжки сальника половинки грунтбуксы, после установки на трубопровод и шпильки, прихватить сваркой в нескольких местах.
7. Окраску трубы на длине сальника произвести согласно пункта 4.

Длина L	Вес корпуса поз.1	Общий вес
200	4,6	8,60
300	5,7	9,70
500	7,9	11,90
800	11,1	15,10

Поз.	Обозначение	Наименование	Кол	Ед. Вес	Общ. Вес	Материал	Примеч.
6	11371-68 ОСТ	Шайба 16-001	6	0,011	2,066	Ст.0 ГОСТ 380-60	
5	5915-62 ГОСТ	Гайка М 16-001	5	0,033	0,20	Ст.3 ГОСТ 380-60	
4	ТМ-6/4	Шпилька	6	0,16	0,96	Ст.4 ГОСТ 380-60	
3	——	Набивка	—	—	0,18	см. примечание 5	Р≈0,5м
2	ТМ-4/1	Грунтбуксы	2	1,3	2,60	сборочный чертеж	
1	ТМ-4/2	Корпус	1	см. табл.	см. табл.	сборочный чертеж	

ТК — Сальники нажимные Ду 50÷1400 мм для прохода труб через стены сооружений.

1968 — сальник Ду 50. Длина корпуса 200, 300, 500, 800. Общий вид.

Серия 3.901-9 Выпуск 1. Лист ТМ-3

Госстрой СССР
Союзводоканалпроект
г. Москва

Нач. отд. А.Арсеев
Рук. группы Бакрушина
Техник Рошкина
Проверил Костельцева
Проверил Бакшеева

Разраб. Бакшеева
Разраб. Арсеев
Разраб. Бакшеева

Инв. №	
Т - 1988	
Серия	
3.901-9 Выпуск 1	
Лист	
ТМ - 4	

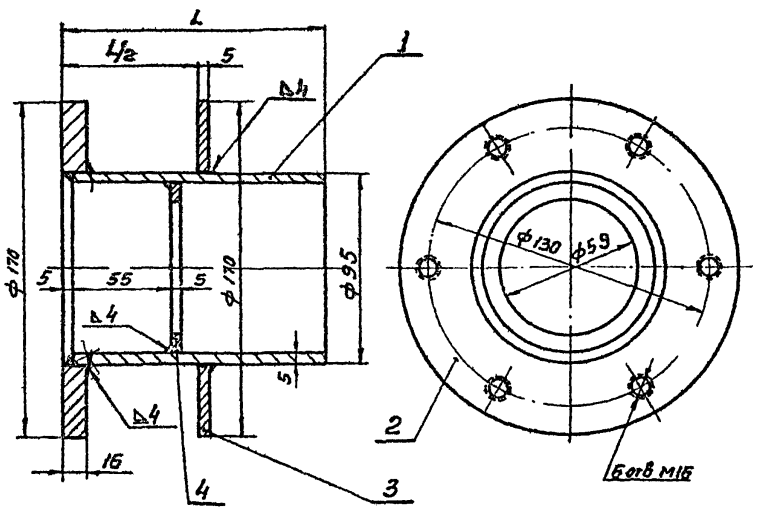

Сварку производить электродом 942 ГОСТ 9467-60

Длина L	Вес обечайки поз.1	Общий вес
200	2.1	46
300	3.2	5.7
500	5.4	79
800	8.6	111

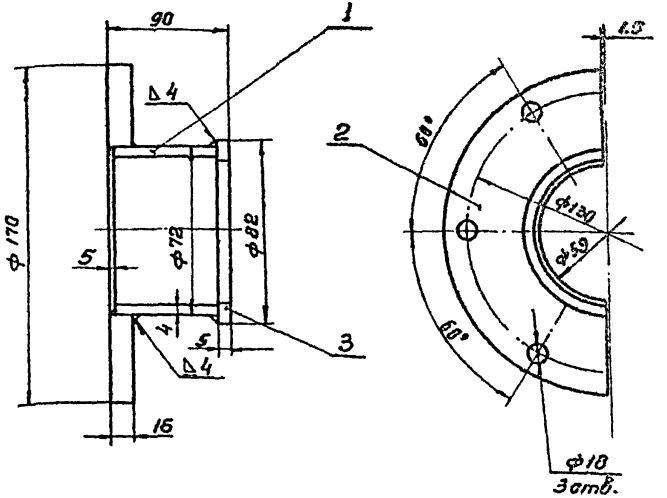

Сварку производить электродом 942 ГОСТ 9467-60

Поз.	Обозначение	Наименование	Кол.	Вес Ед.	Вес Общ.	Материал	Примечан.
4	ТМ-5/4	Кольцо	1	0.1	0.1	Ст.3 ГОСТ 380-60	
3	ТМ-5/3	Ребро	1	0.6	0.6	Ст.3 ГОСТ 380-60	
2	ТМ-5/2	Фланец	1	1.8	1.8	Ст.3 ГОСТ 380-60	
1	ТМ-5/1	Обечайка	1	см. табл.	см. табл.	Ст.3 ГОСТ 380-60	

Поз.	№ узла	Наименование	Вес	Материал	М	Лист
1	ТМ-3	Корпус	см. табл.	Сборочный чертеж	1:2	ТМ-4/2

Поз.	Обозначение	Наименование	Кол.	Вес Ед.	Вес Общ.	Материал	Примечан.
3	ТМ-6/3	Полукольцо	1	0.05	0.05	Ст.3 ГОСТ 380-60	
2	ТМ-6/2	Полуфланец	1	1.0	1.0	Ст.3 ГОСТ 380-60	
1	ТМ-6/1	Полуобечайка	1	0.26	0.26	Ст.3 ГОСТ 380-60	

Поз.	№ узла	Наименование	Вес	Материал	М	Лист
2	ТМ-3	Грундбукса	1,3	Сборочный чертеж	1:2	ТМ-4/1

ТК	Сальники нажимные Ду 50÷1400 мм для прохода труб через стены сооружений	Серия 3.901-9
1968	Сальник Ду 50. Длина корпуса 200, 300, 500, 800 Узлы	Выпуск 1 / Лист ТМ-4

Нач. отд.	Авдеев	
Рук. группы	Бахрушина	
Техник	Разинкина	
Проверил	Костельцева	
Проверил	Башилова	

Госстрой СССР
СОЮЗВОДОКАНАЛПРОЕКТ
г. Москва

▽2 остальное

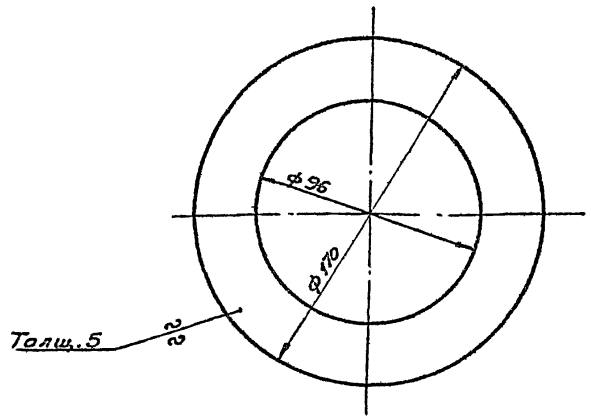

1. Свободные размеры по 7кл. точности ОСТ 1010

3	ТМ-4/2	Ребро	0,6	ст.3 Гост 380-60	1:2	ТМ-5/3
Поз	N узла	Наименование	Вес	Материал	М	Лист

▽2 остальное

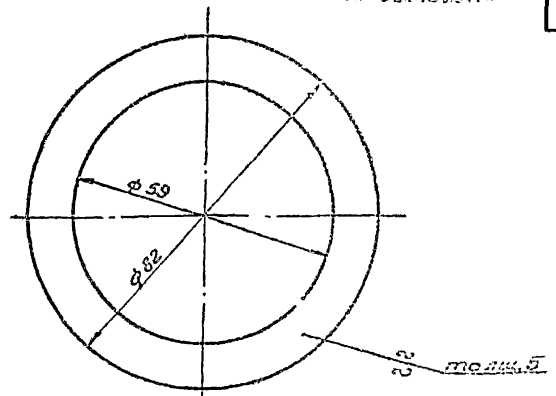

1. Острые кромки притупить
2. Свободные размеры по 7кл. точности ОСТ-1010

4	ТМ 4/2	Кольцо	0,1	ст.3 Гост 380-60	1:1	ТМ-5/4
Поз	N узла	Наименование	Вес	Материал	М	Лист

▽2 остальное

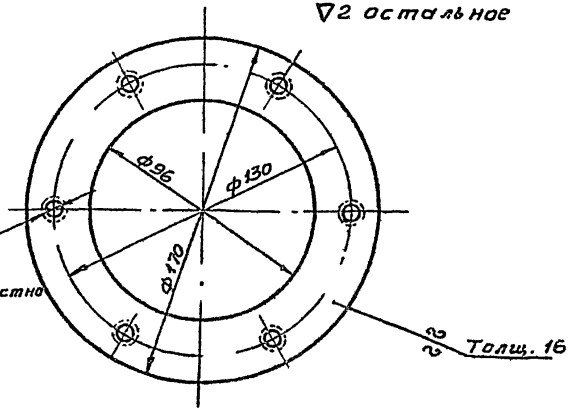

1. Свободные размеры по 7кл. точности ОСТ 1010

2	ТМ-4/2	фланец	1,8	ст.3 Гост 380-60	1:2	ТМ-5/2
Поз	N узла	Наименование	Вес	Материал	М	Лист

∞ остальное

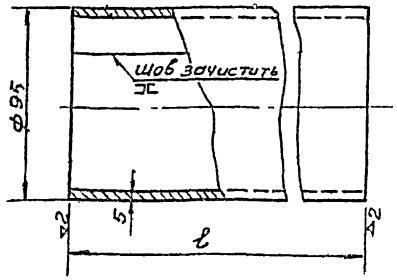

1. Деталь может быть изготовлена из трубы 95×5 по ГОСТ 8732-58,
2. Развернутая длина – 282 мм
3. Сварку производить электродом Э42 Гост 9467-60
4. Свободные размеры по 7кл. точности ОСТ 1010 и ГОСТ 2589-54

Длина l	Вес
195	2,1
295	3,2
495	5,4
795	8,6

1	ТМ-4/2	Обечайка	см. табл.	ст.3 Гост 380-60	1:2	ТМ-5/1
Поз	N узла	Наименование	Вес	Материал	М	Лист

ТК	Сальники нажимные Ду 50÷1400 мм для прохода труб через стены сооружений		Серия 3.901-9
1968	Сальник Ду 50. Длина корпуса 200, 290, 500, 850, детали.	Выпуск 1	Лист ТМ-5

Нач. отдела	Авдеев	
Рук. группы	Бокрушина	
Чертежник	Ефименко	
Проверил	Кастельцев	
Проверил	Башилова	

Госстрой СССР
Союзводоканалпроект
г. Москва

▽3 остальное

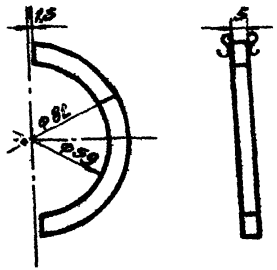

1. ф99 и ф82 обработать после сварки в узле ТМ-4/1.
2. Острые кромки притупить.
3. Свободные размеры по 7кл. точности ОСТ 1010

3	ТМ-4/1	Полукольцо	0,05	Ст.3 ГОСТ 380-60	1:2	ТМ-5/3
Поз.	№узла	Наименование	Вес	Материал	М	Лист

▽3 остальное

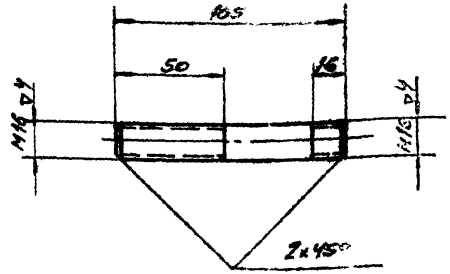

Свободные размеры по 7кл. точности ОСТ 1010

4	ТМ-3	Шпилька	0,16	Ст.3 ГОСТ 380-60	1:2	ТМ-6/4
Поз.	№узла	Наименование	Вес	Материал	М	Лист

▽2 остальное

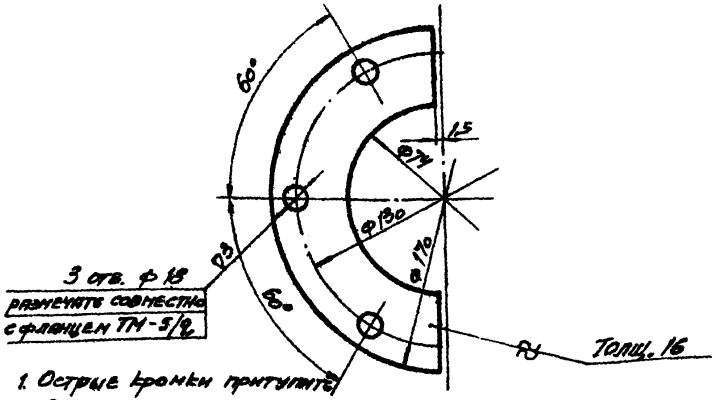

1. Острые кромки притупить.
2. Свободные размеры по 7кл. точности ОСТ 1010

2	ТМ-4/1	Полуфланец	1,0	Ст.3 ГОСТ 380-60	1:2	ТМ-6/2
Поз.	№узла	Наименование	Вес	Материал	М	Лист

▽2 остальное

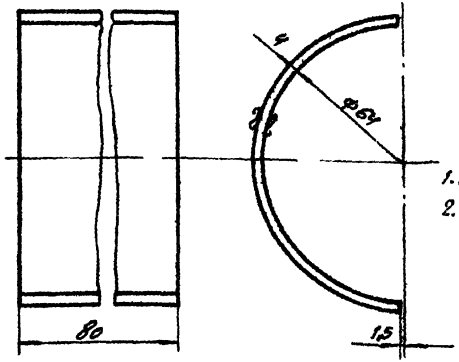

1. Развернутая длина 403мм.
2. Свободные размеры по 7кл. точности ОСТ 1010

1	ТМ-4/1	Полуобечайка	0,26	Ст.3 ГОСТ 380-60	1:1	ТМ-6/1
Поз.	№узла	Наименование	Вес	Материал	М	Лист

ТК	Сальники нажимные Ду 50÷1400 мм для прохода труб через стены сооружений	Серия 3.901-9
1968	Сальник Ду 50 Длина корпуса 200, 300, 500, 800 Дет. чт.	Выпуск 1 / Лист ТМ-6

Госстрой СССР
Союзводоканалпроект
г. Москва

Инв. отд. | Дата
Рук. группы | Бакорчина | Ефименко
Черчение | Костельцева | Зобак
Проверил | Бондарева | Бонд.
Н. контр. | Авдеев

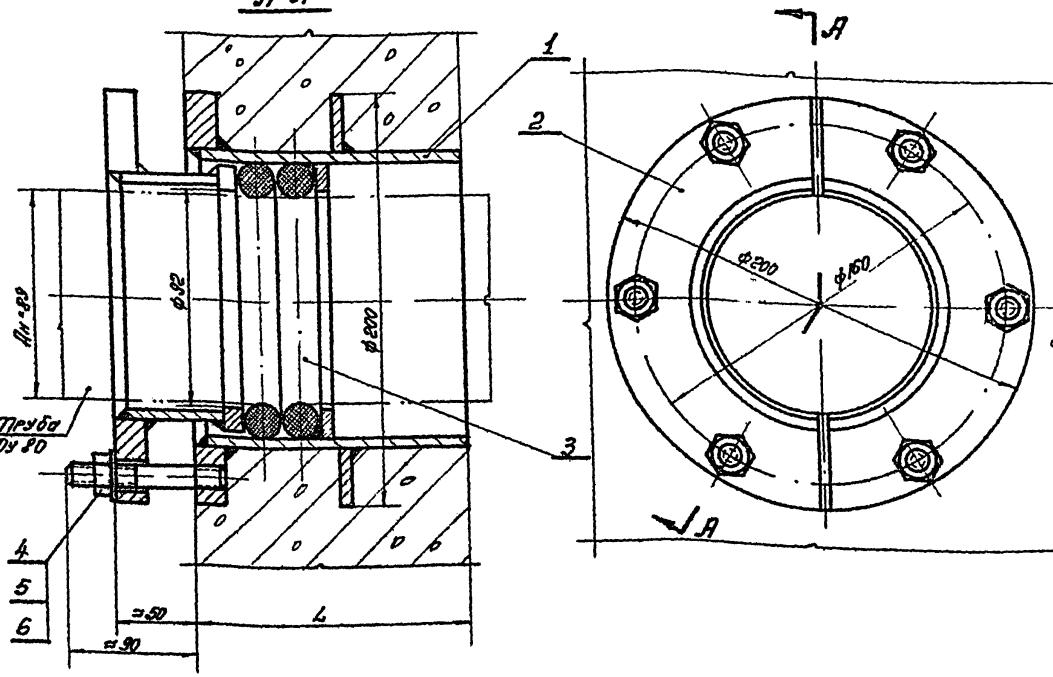

Примечания

1. Нажимные сальники предусмотрены для проходов стальных труб Ду 50(Dн 57) по ГОСТ 8732-58, ГОСТ 8731-58, ГОСТ 10704-63, ГОСТ 3262-62, ГОСТ 8940-62 и ГОСТ 8941-62 через стены сооружений в мокрых и сухих грунтах.
2. Длина корпуса сальника ряда "L" в сухих грунтах меньше или больше размера "L" для установки сальника необходимо делать местное утолщение или нишу.
3. Корпус сальника закладывается в опалубку при бетонировании. Для предохранения корпуса сальника от сдвижения он должен быть плотно врезан в обе стенки опалубки и приварен к проходящей горизонтальной и вертикальной арматуре. В резьбовые отверстия фланца корпуса сальника вставить временные пробки.
4. Грунтовку и несоприкасающиеся с бетоном поверхности корпуса окрасить тремя слоями лака ХС-76 по одному слою грунта ХС-010 ГОСТ 9355-60.
5. Для питьевой воды применяется сухая эксплуатационная набивка марки ЛБС ГОСТ 5152-66 /шнур d=15 с однослойным оплетением сердечника/. Для промышленной воды применяется пеньковая пропитанная набивка марки ПП ГОСТ 5152-66 /шнур d=13, пропитанный сигафлюсовым составом, с однослойным оплетением сердечника/. Кроме того может применяться резиновый шнур d=14 мягкий типа 2 по ГОСТ 6467-53.
6. Для удобства монтажа сальника на трубопроводе грундбуксы выполнены из двух половин. С целью равномерной затяжки сальника половинки грундбуксы, после установки на трубопровод и шпильки, прихватить сваркой в нескольких местах.
7. Окраску трубы на длине сальника произвести согласно пункта 4.

Длина L	Вес корпуса поз.1	Общий вес
200	6,1	11,1
300	7,6	12,6
500	10,3	15,5
800	14,9	19,0

Поз	Обозначение	Наименование	Кол	Вес ед	Вес общ	Материал	Примечание
6	ГОСТ 11371-68	Шайба 16-001	6	0,01 кг	0,065 кг	Ст.0 ГОСТ 7350-60	
5	ГОСТ 5915-62	Гайка М16-001	6	0,033	0,20 кг	Ст.3 ГОСТ 380-60	
4	ТМ-10/4	Шпилька	6	0,16 кг	0,65 кг	Ст.4 ГОСТ 380-60	
3	—	Набивка	—	—	0,19 кг	см. примечание 5	$\ell = 0,8$ м
2	ТМ-8/1	Грундбуксa	2	1,8 кг	3,6 кг	сборочный чертеж	
1	ТМ-8/2	Корпус	1	см. табл.	см. табл.	сборочный чертеж	

Гипротяжпромпроект г. Москва

Авторы: Бакшеев, Бакшина, Резникова, Котельников, Бакшеев
Нач. отд. Бакшеев
Рук. группы Бакшина
Техник Резникова
Проверил Котельников
Гл. спец. Бакшеев

ТМ — Сальники нажимные Ду 50÷1400 мм для проходов труб через стены сооружений. Серия 3.901-9

1968 — Сапник Ду 80. Длина корпуса 200, 300, 600, 800. Общий вид. Выпуск 1. Лист ТМ-7

Инв. №
Т-1988
Серия
3.901-9
Выпуск 1
Лист
ТМ-8

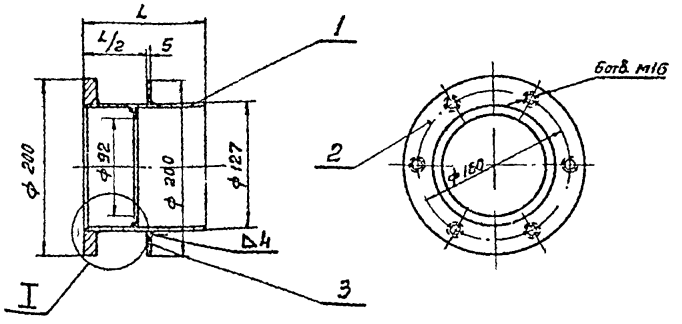

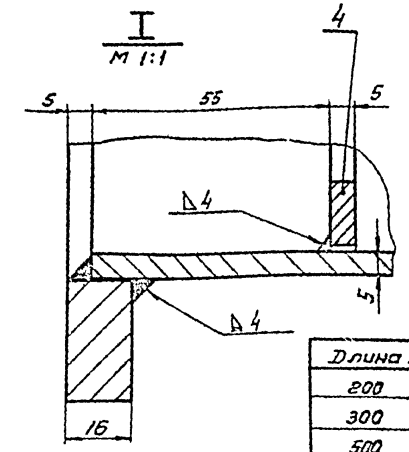

Сварку производить электродом 942 ГОСТ 9467-60.

Длина L	Вес обечайки поз.1	Общий вес
200	2,9	6,1
300	4,4	7,6
500	7,3	10,5
800	11,7	14,9

Поз.	Обозначение	Наименование	Кол.	Вес Ед.	Вес Общ.	Материал	Примечан.
4	ТМ-9/4	Кольцо	1	0,12	0,12	Ст.3 ГОСТ 380-60	
3	ТМ-9/3	Ребро	1	0,73	0,73	Ст.3 ГОСТ 380-60	
2	ТМ-9/2	Фланец	1	2,3	2,3	Ст.3 ГОСТ 380-60	
1	ТМ-9/1	Обечайка	1	см. табл.	см. табл.	Ст.3 ГОСТ 380-60	

Поз.	№ узла	Наименование	Вес	Материал	М	Лист
1	ТМ-7	Корпус	см. табл.	Сборочный чертеж	1:5	ТМ-8/2

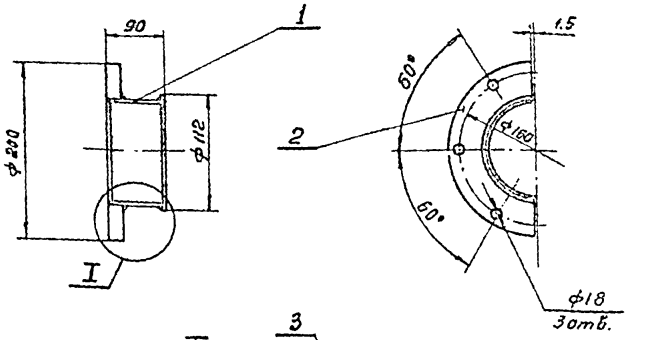

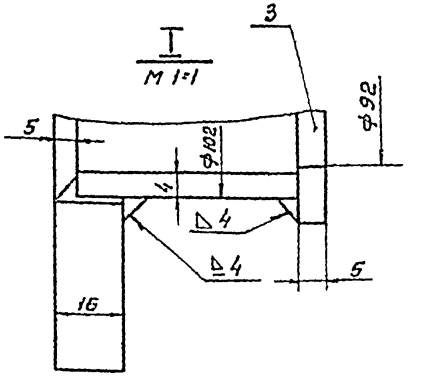

Сварку производить электродом 942 ГОСТ 9467-60

Поз.	Обозначение	Наименование	Кол.	Вес Ед.	Вес Общ.	Материал	Примечан.
3	ТМ-10/3	Полукольцо	1	0,07	0,07	Ст.3 ГОСТ 380-60	
2	ТМ-10/2	Полуфланец	1	1,3	1,3	Ст.3 ГОСТ 380-60	
1	ТМ-10/1	Полуобечайка	1	0,38	0,38	Ст.3 ГОСТ 380-60	

Поз.	№ узла	Наименование	Вес	Материал	М	Лист
2	ТМ-7	Грундбукса	1,8	Сборочный чертеж	1:5	ТМ-8/1

ТК	Сальники нажимные Ду 50÷1400 мм для прохода труб через стены сооружений	Серия 3.901-9
1968	Сальник Ду 80. Длина корпуса 200, 300, 500, 800. Узлы.	Выпуск 1 / Лист ТМ-8

Госстрой СССР
СОЮЗВОДОКАНАЛПРОЕКТ
г. Москва

Нач. отд.	Авдеев	
Рук. группы	Бахрушина	
Техник	Разинкина	
Проверил	Костельцева	
Проверил	Башилова	

▽2 остальное

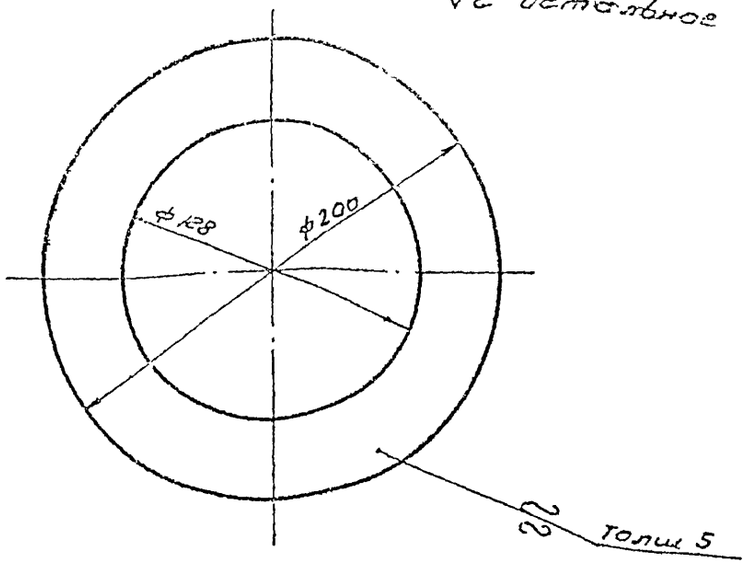

Свободные размеры по 7кл. точности ОСТ1010

3	ТМ-8/2	Ребро	0,73	Ст3ГОСТ380-60	1:2,5	ТМ-9/3
Поз	№узла	Наименование	Вес	Материал	М	Лист

▽2 остальное

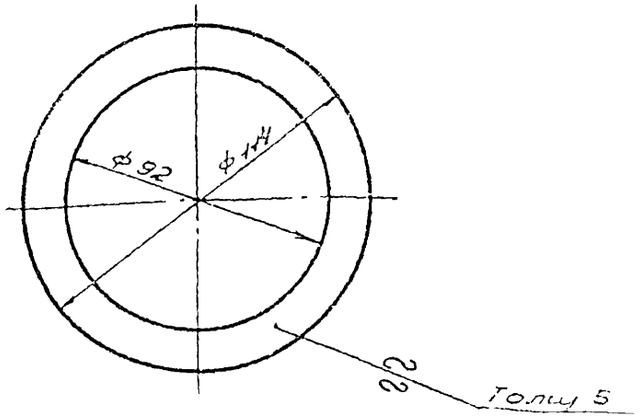

1. Острые кромки притупить.
2. Свободные размеры по 7кл. точности ОСТ1010

4	ТМ-8/2	Кольцо	0,42	Ст3ГОСТ380-60	1:2	ТМ-9/4
Поз	№узла	Наименование	Вес	Материал	М	Лист

▽2 остальное

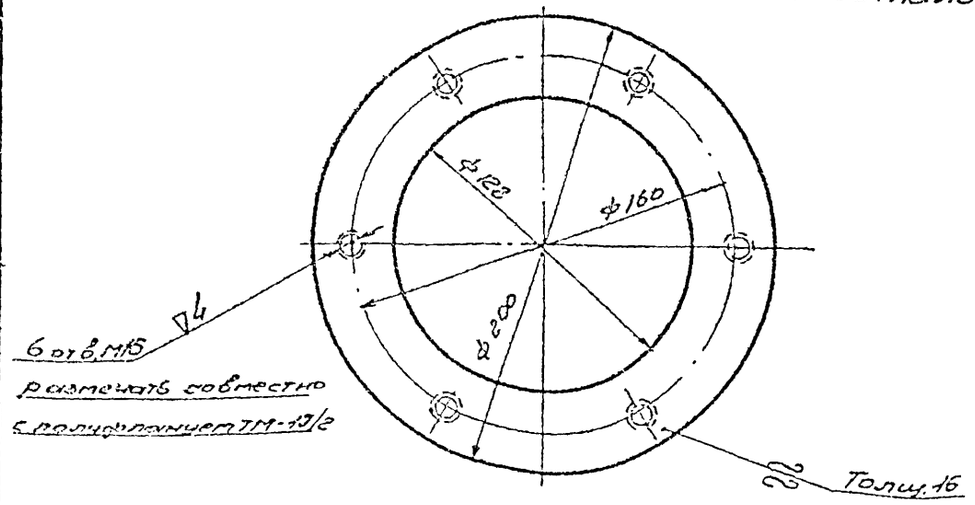

Свободные размеры по 7кл. точности ОСТ1010

2	ТМ-8/2	Фланец	2,3	Ст3ГОСТ380-60	1:2,5	ТМ-9/2
Поз.	№узла	Наименование	Вес	Материал	М	Лист

▽2 остальное

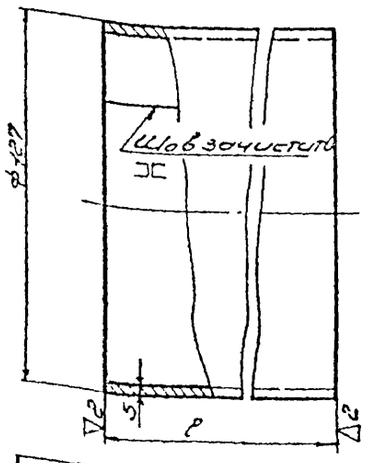

1. Деталь может быть изготовлена из трубы 127×5 по ГОСТ 8732-58
2. Развернутая длина-382 мм
3. Сварку производить электродом Э42 ГОСТ 9467-60
4. Свободные размеры по 7кл. точности ОСТ1010 и ГОСТ 2689-54

Длина l	Вес
195	2,9
295	4,4
495	7,3
795	11,7

1	ТМ-8/2	Обечайка	см. табл.	Ст3ГОСТ380-60	1:2	ТМ-9/1
Поз	№узла	Наименование	Вес	Материал	М	Лист

ТК 1968 — Сальники набивные Ду 50÷1400 мм для прохода труб через стены сооружений. Сальник Э80. Длина корпуса 200, 300, 500, 800 Детали

Серия 3.901-9
Выпуск 1
Лист ТМ-9

Госстрой СССР
Союзводоканалпроект
г. Москва

Нач. отд. — Кабаргин
Гл. инж. проекта — Черепанов
Проверил — Ефимцев
Разработал — Башилова
Гл. спец. — Ефимцев
Гл. инж. — Кабаргин
Н. контр. — Гаврилов

Инв. №
Т-1988
Серия
3.901-9
Выпуск 1
Лист
ТМ-10

▽ 3 остальное

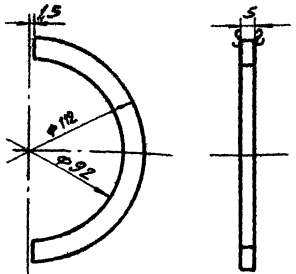

1. Ф92 и Ф112 обработать после сварки в узле ТМ-8/1.
2. Острые кромки притупить.
3. Свободные размеры по 7кл. точности ОСТ 1010.

3	ТМ-8/1	Полукольцо	0,07	Ст.3 ГОСТ 380-60	1:2	ТМ-10/3
Поз.	№узла	Наименование	Вес	Материал	м	Лист

▽ 3 остальное

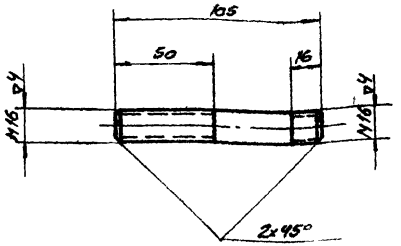

Своводные размеры по 7кл. точности ОСТ 1010

4	ТМ-7	Шпилька	0,16	Ст.4 ГОСТ 380-60	1:2	ТМ-10/4
Поз.	№узла	Наименование	Вес	Материал	м	Лист

▽ 2 остальное

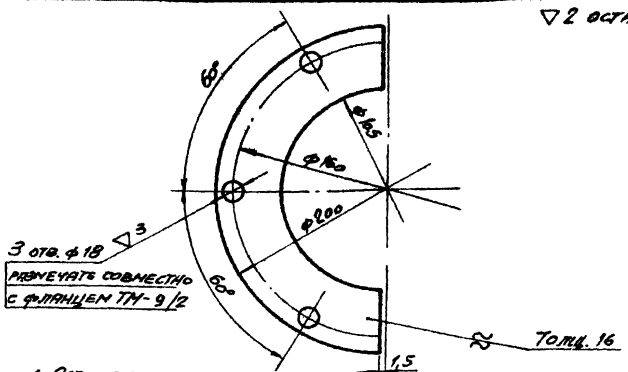

1. Острые кромки притупить
2. Свободные размеры по 7кл точности ОСТ 1010

2	ТМ-8/1	Полуфланец	1,3	Ст.3 ГОСТ 380-60	1:2	ТМ-10/2
Поз.	№узла	Наименование	Вес	Материал	м	Лист

▽ 2 остальное

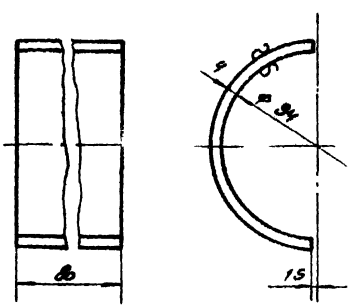

1. Развернутая длина – 153 мм
2. Свободные размеры по 7кл точности ОСТ 1010

1.	ТМ-8/1	Полуобечайка	0,38	Ст.3 ГОСТ 380-60	1:2	ТМ-10/1
Поз.	№узла	Наименование	Вес	Материал	м	Лист

ТК	Сальники нажимные Ду 50÷1400 мм для прохода труб через стены сооружений	Серия 3.901-9	
1968	Сальник Ду 80. Длина корпуса 200, 300, 500, 800. Детали	Выпуск 1	Лист ТМ-10

Нач. отд.	Федеев		
Рук. группы	Бабрешина		
Исполнил	Есимбекова	Костельцева	Банщикова
Проверил	Костельцева	Е.Сок	
Н.контр.			

Госстрой СССР
Союзводоканалпроект
г. Москва

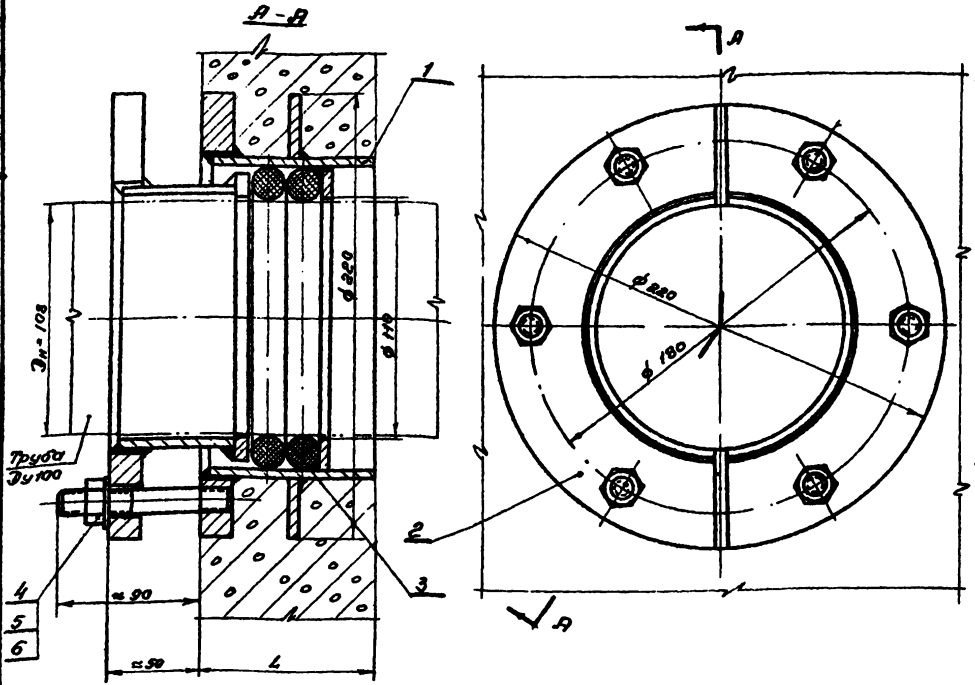

Примечания

1. Настоящие сальники предназначены для прохода стальных труб Ду100 (Dн=114) по ГОСТ 8732-58, ГОСТ 9940-62 и ГОСТ 9941-62 через стены сооружений в мокрых и сухих грунтах.
2. Длина корпуса сальника равна 4". В стенках толщиной менее чем 6 болтов равных 1" для установки сальника необходимо делать местное утолщение или ниш
3. Корпус сальника закладывается в опалубку при бетонировании. Для предохранения корпуса сальника от смещения он вторично бетонируется в обе стенки опалубки и привязан к проходящей горизонтальной и вертикальной арматуре. В резьбовые отверстия фланца корпуса поставить временные пробки.
4. Сгундбуксы и несоприкасающиеся с бетоном поверхности корпуса окрасить тремя слоями лака ХС-76 по одному слою грунта ХС-010 ГОСТ 9355-60
5. Для питьевой воды применяется сухая хлопчатобумажная набивка марки ХБС ГОСТ 5152-66 (Шнур d=13 с однослойным оплетением сердечника). Для промышленной воды применяется пеньковая пропитанная набивка марки ПП ГОСТ 5152-66. (Шнур d=13 пропитанный антифрикционным составом, с однослойным оплетением сердечника, кроме того может применяться резиновый шнур d=14 мягкий типа Т по ГОСТ 6467-57.

Длина L	Вес корпуса кг	Общий вес
200	6,8	12,5
300	8,6	14,3
500	12,0	17,7
800	17,1	22,8

6. Для удобства монтажа сальника на трубопроводе сгундбукса выполнена из двух половин. С целью равномерной затяжки сальника половинки сгундбуксы, после установки на трубопровод и шпильки, прихватить сваркой в нескольких местах.
7. Окраску трубы на длине сальника произвести согласно пункта 4.

Поз.	Обозначение	Наименование	Кол	Ед.	Общ. вес	Материал	Примеч.
6	ГОСТ 11871-68	Шайба 16-001	6	0,01	0,06	Ст.0 ГОСТ 380-60	
5	ГОСТ 5915-62	Гайка М16-001	6	0,033	0,20	Ст.3 ГОСТ 380-60	
4	ТМ-М1/4	Шпилька	6	0,16	0,96	Ст.4 ГОСТ 380-60	
3	——	Набивка	—	—	0,23	См. примечание 5	С≈1 кг
2	ТМ-12/1	Сгундбукса	2	2,10	4,2	Сборочный чертеж	
1	ТМ-12/2	Корпус	1	см. табл.	см. табл.	Сборочный чертеж	

ТК	Сальники набивные Ду 50÷1000 мм для прохода труб через стены сооружений.	Серия 3.901-9
1968	Сальник Ду 100. Длина корпуса 200, 300, 500, 800. Общий вид.	Выпуск 1 — Лист ТМ-11

Госстрой СССР
Союзводоканалпроект
г. Москва

Нач. отд. Авдеев
Рук. группы Сахаркина
Гл. спец. Ракитина
Гл. спец. Кочетыгова
Гл. спец. Ершова
Проверил Бочкарева

Инв. №
Т-1988
Серия
3.901-9
Выпуск 1
Лист
ТМ-12

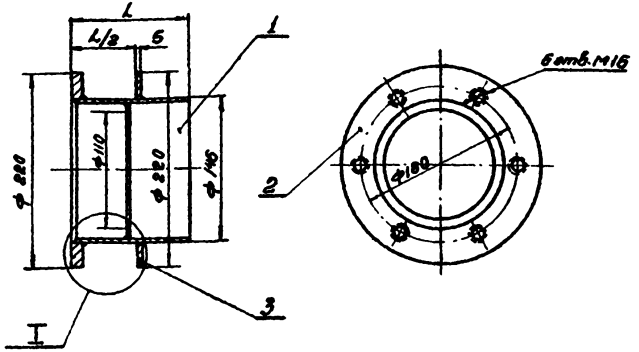

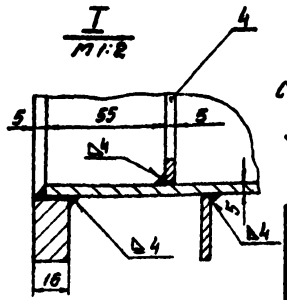

Сварку производить электродом Э42 ГОСТ 9467-60

Длина L	Вес обечайки m кг	Общий вес
200	3,3	6,8
300	5,1	8,6
500	8,5	12,0
800	13,5	17,1

Поз.	Обозначение	Наименование	Кол.	Вес ед.	Вес общ.	Материал	Примечан.
4	ТМ-13/4	Кольцо	1	0,16	0,16	Ст.3 ГОСТ 380-60	
3	ТМ-13/3	Ребро	1	0,82	0,82	Ст.3 ГОСТ 380-60	
2	ТМ-13/2	Фланец	1	2,5	2,5	Ст.3 ГОСТ 380-60	
1	ТМ-13/1	Обечайка	1	См. табл.	См. табл.	Ст.3 ГОСТ 380-60	

Поз.	№ узла	Наименование	Вес	Материал	м	Лист
1	ТМ-11	Корпус	См. табл.	Сборочный чертеж	1:5	ТМ-12/2

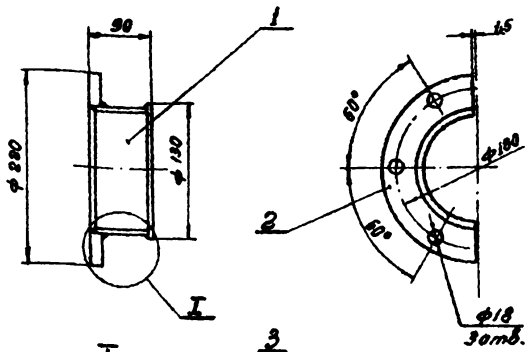

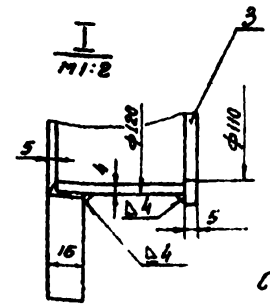

Сварку производить электродом Э42 ГОСТ 9467-60.

Поз.	Обозначен.	Наименование	Кол.	Вес ед.	Вес общ.	Материал	Примечан
3	ТМ-14/3	Полукольцо	1	4,08	4,08	Ст.3 ГОСТ 380-60	
2	ТМ-14/2	Полуфланец	1	1,5	1,5	Ст.3 ГОСТ 380-60	
1	ТМ-14/1	Полуобечайка	1	0,45	0,45	Ст.3 ГОСТ 380-60	

Поз.	№ узла	Наименование	Вес	Материал	м	Лист
2	ТМ-11	Грунтбукса	2,10	Сборочный чертеж	1:5	ТМ-12/1

ТК 1968	Сальники нажимные Ду 50÷1400 мм для прохода труб через стены сооружений.	Серия	3.901-9
	Сальник Ду 100 Длина корпуса 200, 300, 500, 800. Узлы.	Выпуск 1	Лист ТМ-12

Госстрой СССР
Союзводоканалпроект
г. Москва

ГИП	Авдеев	
Рук. группы	Бакрушкина	
Гл. инж.	Разникина	
Проверил	Котельникова	
Проверил	Кашилова	
Нач. отд.		
Инженер	Зверева	
Техник	Бакина	

Инв. N
Т-1988
Серия 3.901-9
Выпуск 1
Лист
ТМ-13

▽2 остальное

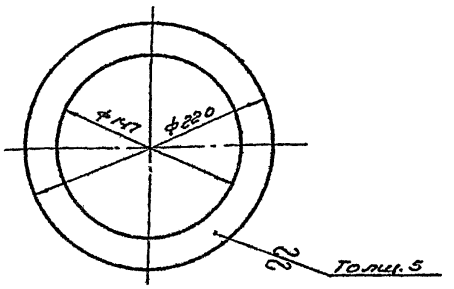

Свободные размеры по 7кл. точности ОСТ1010

3	ТМ-12/2	Ребро	0,82	Ст3ГОСТ380-60	1:4	ТМ-13/3
Поз.	N° узла	Наименование	Вес	Материал	М	Лист

▽2 остальное

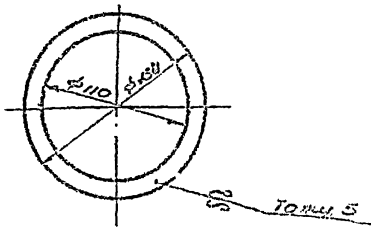

1. Острые кромки притупить
2. Свободные размеры по 7кл. точности ОСТ1010

4	ТМ-12/2	Кольцо	0,16	Ст3ГОСТ380-60	1:4	ТМ-13/4
Поз.	N° узла	Наименование	Вес	Материал	М	Лист

▽2 остальное

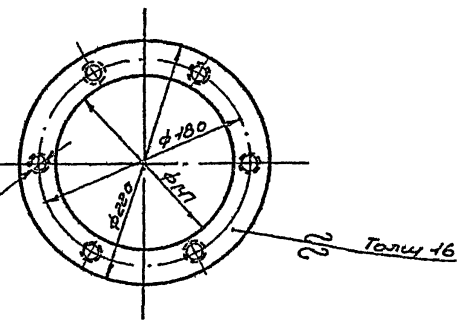

Свободные размеры по 7кл. точности ОСТ1010

2	ТМ-12/2	Фланец	2,5	Ст3ГОСТ380-60	1:4	ТМ-13/2
Поз.	N° узла	Наименование	Вес	Материал	М	Лист

▽2 остальное

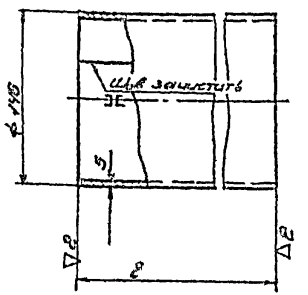

1. Деталь может быть изготовлена из трубы 146×5 по ГОСТ 8732-58
2. Развернутая длина 442 мм
3. Сварку производить электродами Э42 ГОСТ 9467-60
4. Свободные размеры по 7кл. точности ОСТ1010 и ГОСТ 6689-54

Длина ℓ	Вес
195	3,3
295	5,1
495	8,5
795	13,6

1	ТМ-12/2	Обечайка	см. табл.	Ст3ГОСТ380-60	1:4	ТМ-13/1
Поз.	N° узла	Наименование	Вес	Материал	М	Лист

ТК 1968	Сальники натяжные двухчелюстные для прохода труб через стены сооружений. Сальник двухкамерный длиной корпуса 300 мм. Детали	Серия 3.901-9	Выпуск 1 Лист ТМ-13

Гостпромстройпроект
СОЮЗВОДОКАНАЛПРОЕКТ
г. Москва

Гл. инж.	Ткаченко	
Нач. отд.	Бобрышкин	
Гл. констр.	Ефимова	
Проверил	Ткачева	
Нач. сект.	Яворов	
Разраб.	Ткаченко	

▽3 остальное

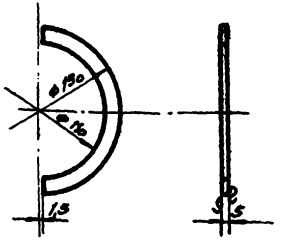

1. ф110 и ф130 обработать после сварки в узле ТМ-12/1.
2. Острые кромки притупить.
3. Свободные размеры по 7кл. точности ОСТ 1010

3	ТМ-12/1	Полукольцо	0,08	Ст3 ГОСТ 380-б.	1:4	ТМ-14/3
Поз.	№узла	Наименование	Вес	Материал	М	Лист

▽3 остальное

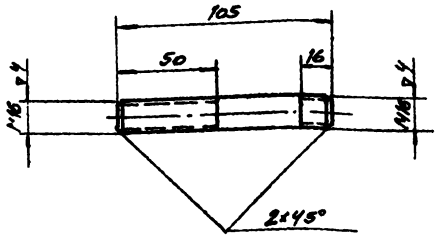

1 Свободные размеры по 7кл. точности ОСТ 1010

4	ТМ-11	Шпилька	0,16	Ст3 ГОСТ 380-б.	1:2	ТМ-14/4
Поз.	№узла	Наименование	Вес	Материал	М	Лист

▽2 остальное

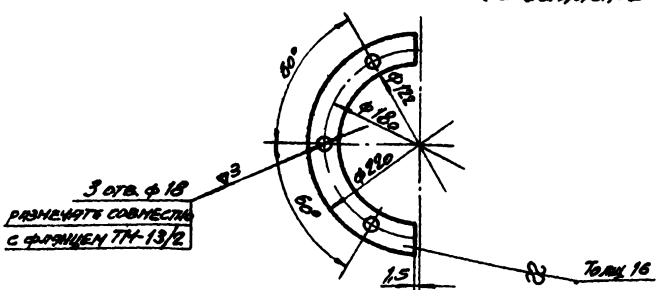

не кромки притупить.
2. Свободные размеры по 7кл. точности ОСТ 1010

2	ТМ-12/1	Полуфланец	1,5	Ст3 ГОСТ 380-б.	1:4	ТМ-14/2
Поз.	№узла	Наименование	Вес	Материал	М	Лист

▽2 остальное

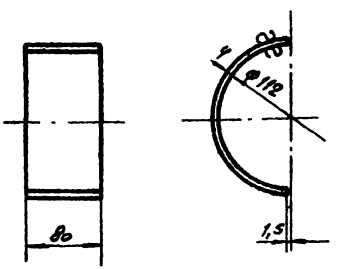

1. Развернутая длина - 179мм
2. Свободные размеры по 7кл. точности ОСТ 1010

1	ТМ-12/1	Полуобечайка	0,45	Ст3 ГОСТ 380-б.	1:4	ТМ-14/1
Поз.	№узла	Наименование	Вес	Материал	М	Лист

ТК	Сальники нажимные Ду 50 ÷ 1400 мм для прохода труб через стены сооружений.	Серия 3.901-9
1968	Сальник Ду 100. Длина корпуса 200, 300, 500, 800. Детали.	Выпуск 1 / Лист ТМ14

Инв. №подл. | Подпись и дата | Взам. инв. №

Гипротрансспецмонтаж г. Москва

Разработал Медведев
Нач. отд. Грунский
Рук. группы Ефремов
Н.контр. Костенко
Гл. инж. проекта Ефремов
Проверил Волынцев

gost.e-ecolog.ru