ТИПОВЫЕ КОНСТРУКЦИИ И ДЕТАЛИ
ЗДАНИЙ И СООРУЖЕНИЙ

# Серия 3.901-9

## САЛЬНИКИ НАЖИМНЫЕ Ду 50 ÷ 1400 мм ДЛЯ ПРОХОДА ТРУБ ЧЕРЕЗ СТЕНЫ СООРУЖЕНИЙ

## Выпуск 1

## САЛЬНИКИ НАЖИМНЫЕ Ду 50, 80, 100

РАБОЧИЕ ЧЕРТЕЖИ

gost.e-ecolog.ru

.....ный институт типовых проектов
Москва

Уважаемые товарищи!

Тбилисский филиал ЦИТП просит дать Ваши замечания и предложения по улучшению качества направляемого Вам проекта

Типовой проект _____
(номер проекта)

Наименование проекта _____

_____

Проектная организация - автор проекта _____

_____

Замечания о недостатках в проекте (нерациональные объемно-планировочные и конструктивные решения, ошибки, опечатки, полиграфические дефекты и т.п.) и предложения по их устранению

_____

_____

Подпись должностного лица и наименование организации _____

_____

" " _____ 197 г.

ТБИЛИССКИЙ ФИЛИАЛ ЦИТП
ГОССТРОЯ СССР

Тбилиси-60, просп. Вала Пшавела, 27-а
Сдано в печать 12.08 1970г.
Заказ № 1160 Тираж 300
Цена 0-51

ТИПОВЫЕ КОНСТРУКЦИИ И ДЕТАЛИ
ЗДАНИЙ И СООРУЖЕНИЙ

# Серия 3.901-9

# САЛЬНИКИ НАЖИМНЫЕ Ду 50 ÷ 1400 мм ДЛЯ ПРОХОДА ТРУБ ЧЕРЕЗ СТЕНЫ СООРУЖЕНИЙ

## Выпуск 1

## САЛЬНИКИ НАЖИМНЫЕ Ду 50, 80, 100

РАБОЧИЕ ЧЕРТЕЖИ

РАЗРАБОТАНЫ
ГОСУДАРСТВЕННЫМ ПРОЕКТНЫМ
ИНСТИТУТОМ СОЮЗВОДОКАНАЛПРОЕКТ

ВВЕДЕНЫ В ДЕЙСТВИЕ
ИНСТИТУТОМ СОЮЗВОДОКАНАЛПРОЕКТ
8 декабря 1968 г. ПРИКАЗ № 262

ЦЕНТРАЛЬНЫЙ ИНСТИТУТ ТИПОВЫХ ПРОЕКТОВ

МОСКВА

Инв. №

Т- 1988

Серия 3.901-9

Выпуск 1

Лист ТМ- 1

# СОДЕРЖАНИЕ АЛЬБОМА


| НАИМЕНОВАНИЕ | Лист | № стр. |
|---|---|---|
| Содержание альбома | ТМ- 1 | 2 |
| Пояснительная записка | ТМ- 2 | 3 |
| Сальник Ду 50. Длина корпуса 200, 300, 500, 800. Общий вид | ТМ- 3 | 4 |
| Сальник Ду 50. Длина корпуса 200, 300, 500, 800. Узлы. | ТМ- 4 | 5 |
| Сальник Ду 50. Длина корпуса 200, 300 500, 800 Детали | ТМ- 5 | 6 |
| Сальник Ду 50. Длина корпуса 200, 300, 500, 800. Детали | ТМ- 6 | 7 |
| Сальник Ду 80. Длина корпуса 200, 300, 500 800 Общий вид | ТМ- 7 | 8 |
| Сальник Ду 80. Длина корпуса 200, 300, 500, 800. Узлы. | ТМ- 8 | 9 |
| Сальник Ду 80. Длина корпуса 200, 300. 500, 800. Детали. | ТМ- 9 | 10 |
| Сальник Ду 80. Длина корпуса 200, 300, 500, 800. Детали. | ТМ- 10 | 11 |
| Сальник Ду100. Длина корпуса 200, 300, 500, 800 Общий вид. | ТМ- 11 | 12 |
| Сальник Ду 100. Длина корпуса 200, 300, 500, 800. Узлы. | ТМ- 12 | 13 |
| Сальник Ду 100. Длина корпуса 200, 300, 500, 800. Детали. | ТМ- 13 | 14 |
| Сальник Ду 100. Длина корпуса 200, 300, 500, 800. Детали. | ТМ- 14 | 15 |


Гл. инженер Лихачев

Нач. отд. Лавров

Рук. группы Бахрушина

Чертежник Шуленина

Проверил Костельцева

Госстрой СССР

СОЮЗВОДОКАНАЛПРОЕКТ г. Москва

| ТК | Сальники нажимные Ду 50÷1400 мм для прохода труб через стены сооружений | Серия 3.901-9 |
|---|---|---|
| 1968 | Сальники нажимные Ду 50, 80, 100 Содержание альбома | Выпуск 1 / Лист ТМ-1 |

# ПОЯСНИТЕЛЬНАЯ ЗАПИСКА

Рабочие чертежи сальников нажимных разработаны по плану типового проектирования 1968г по разделу „ санитарно-технические сооружения и устройства", тема №33 - нестандартизированное оборудование сооружений водопровода и канализации, согласно задания Главного управления по строительному проектированию предприятий, зданий и сооружений Госстроя СССР и на основании решения технического совета института „ Союзводоканалпроект" от 30 июня 1966 г и решения „ Главпромстройпроекта" от 27 июля 1966г.

## ОБЛАСТЬ ПРИМЕНЕНИЯ

Сальники нажимные предназначены для прохода стальных труб (по ГОСТ 3262-62, ГОСТ 8732-58, ГОСТ 8734-58, ГОСТ 9940-62, ГОСТ 9941-62 и ГОСТ 10704-63) через стены водопроводно-канализационных сооружений во всех климатических районах Советского Союза.

Сальники нажимные могут применяться:

1. При прокладке напорных, безнапорных и работающих под вакуумом трубопроводов, предназначенных для транспортирования воды с температурой не выше +50°С.
2. При наличии вибрации грунта (прокладка трубопроводов под железнодорожными путями и автомобильными дорогами)
3. При прокладке трубопроводов в условиях вечной мерзлоты, в районах распространения просадочных грунтов, в районах, подверженных землетрясениям, а также в районах горных разработок.
4. При наличии осевых перемещений трубопроводов от температурных изменений.

Сальники нажимные рассчитаны на работу в неагрессивных средах при гидростатическом давлении до 16 м вод столба. Для нормальной эксплуатации нажимных сальников со стороны грундбуксы необходимо иметь сухую камеру и свободный доступ к грундбуксе для подтяжки сальника.

## СОСТАВ ПРОЕКТА

В проекте разработаны конструкции нажимных сальников на условные проходы Ду 50, 80, 100, 125, 150, 200, 250, 300, 350, 400, 500, 600, 700, 800, 900, 1000, 1200 и 1400мм и на длины корпусов 200, 300, 500 и 800мм. Проект разделен на 6 выпусков.

Максимально-допускаемые вертикальные и угловые перемещения труб относительно корпуса сальника („а" в мм, „α" в градусах)

| L | Ду | 50 | 80 | 100 |
|---|---|---|---|---|
| 200 | а | 2 | 3 | 2 |
| | α | 2°30' | 2°00' | 1°30' |
| 300 | а | 2 | 3 | 2 |
| | α | 2°30' | 2°00' | 1°30' |
| 500 | а | 2 | 3 | 2 |
| | α | 2°30' | 2°00' | 1°30' |
| 800 | а | 2 | 3 | 2 |
| | α | 2°30' | 2°00' | 1°30' |

Вес и сметная стоимость сальников

| L | Ду | 50 | 80 | 100 |
|---|---|---|---|---|
| 200 | Вес в кг | 8,6 | 11,1 | 12,5 |
| | сметная стоимость в руб. | 4,75 | 6,13 | 6,90 |
| 300 | Вес в кг | 9,7 | 12,6 | 14,3 |
| | сметная стоимость в руб. | 5,35 | 6,95 | 7,89 |
| 500 | Вес в кг | 11,9 | 15,5 | 17,7 |
| | сметная стоимость в руб | 6,57 | 8,55 | 9,77 |
| 800 | Вес в кг | 15,1 | 19,9 | 22,8 |
| | сметная стоимость в руб | 8,33 | 10,98 | 12,58 |

Н. инженер Жилин
Гл. инженер проекта Ильинский
Рук. группы Шишкина
Гл. специалист Котельцева
Зам. гл. инж. Лисачев
Нач. отд. Яковлев

Госстрой СССР
СОЮЗВОДОКАНАЛПРОЕКТ
г. Москва

| ТК | Сальники нажимные Ду50÷1400 мм для прохода труб через стены сооружений | серия 3.901-9 |
|---|---|---|
| 1968 | Сальники нажимные Ду50, 80, 100. Пояснительная записка | выпуск 1 / лист ТМ-2 |

## А-А

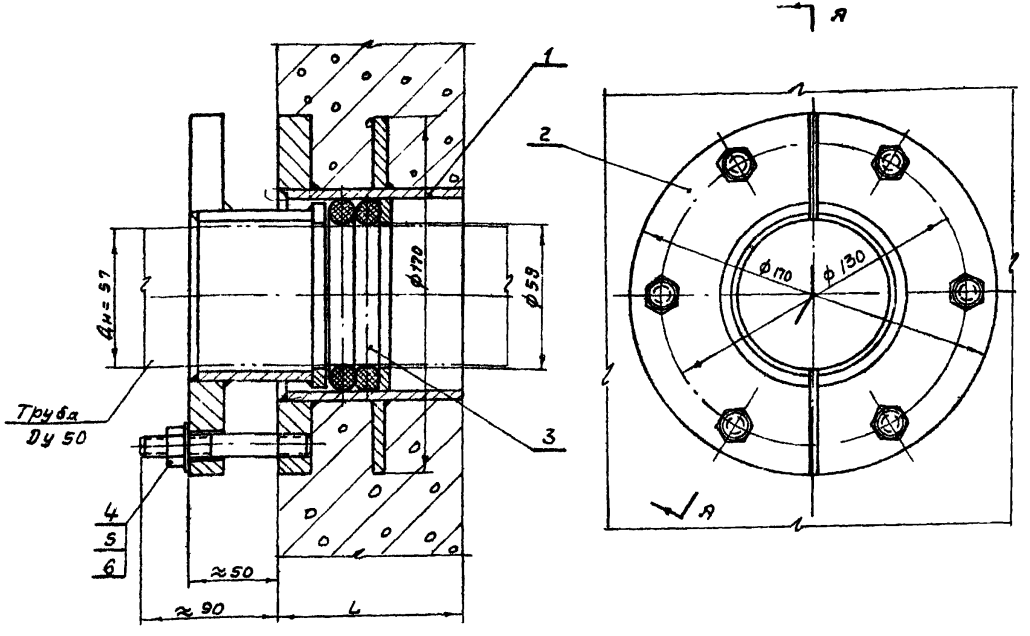





## Примечания:

1. Нажимные сальники предназначены для прохода стальных труб Ду 50 (Ди=57) по ГОСТ 8732-58, ГОСТ 8731-58, ГОСТ 10704-63 и ГОСТ 9941-62 через стены сооружений в мокрых и сухих грунтах.
2. Длина корпуса сальника равна L* в стенах толщиной менше или больше размера L* для установки сальника необходимо делать местное утолщение или нишу.
3. Корпус сальника закладывается в опалубку при бетонировании для предохранения корпуса сальника от смещения он должен быть плотно врезан в обе стенки опалубки и приварен к проводящей горизонтальной и вертикальной арматуре в резьбовые отверстия фланца корпуса поставить временные пробки.
4. Грунтбуксы и несоприкасающиеся с бетоном поверхности корпуса окрасить тремя слоями лака ХС-76 по одному слою грунта ХС-010 ГОСТ 9355-60.
5. Для питьевой воды применяется сухая хлопчатобумажная набивка марки ХБС ГОСТ 5152-66 (Шнур d=13 с одинарным оплетением сердечника) Для промышленной воды применяется пеньковая пропитанная набивка марки ПП ГОСТ 5152-66 (Шнур d=13 пропитанный антифрикционным составом, одинарным оплетением сердечника), кроме того может применяться резиновый шнур d=14 мягкий типа I по ГОСТ 6467-57.
6. Для удобства монтажа сальника на трубопроводе грунтбуксы выполнены из двух половин, с целью равномерной затяжки сальника половинки грунтбуксы, после установки на трубопровод и шпильки, прихватить сваркой в нескольких местах.
7. Окраску трубы на длине сальника произвести согласно пункта 4.

| Длина L | Вес корпуса поз.1 | Общий вес |
|---|---|---|
| 200 | 4,6 | 8,60 |
| 300 | 5,7 | 9,70 |
| 500 | 7,9 | 11,90 |
| 800 | 11,1 | 15,10 |

| Поз. | Обозначение | Наименование | Кол | Ед. Вес | Общ. Вес | Материал | Примеч. |
|---|---|---|---|---|---|---|---|
| 6 | 11371-68 ОСТ | Шайба 16-001 | 6 | 0,011 | 2,066 | Ст.0 ГОСТ 380-60 | |
| 5 | 5915-62 ГОСТ | Гайка М 16-001 | 5 | 0,033 | 0,20 | Ст.3 ГОСТ 380-60 | |
| 4 | ТМ-6/4 | Шпилька | 6 | 0,16 | 0,96 | Ст.4 ГОСТ 380-60 | |
| 3 | —— | Набивка | — | — | 0,18 | см. примечание 5 | Р≈0,5м |
| 2 | ТМ-4/1 | Грунтбуксы | 2 | 1,3 | 2,60 | сборочный чертеж | |
| 1 | ТМ-4/2 | Корпус | 1 | см. табл. | см. табл. | сборочный чертеж | |

ТК — Сальники нажимные Ду 50÷1400 мм для прохода труб через стены сооружений.

1968 — сальник Ду 50. Длина корпуса 200, 300, 500, 800. Общий вид.

Серия 3.901-9 Выпуск 1. Лист ТМ-3

Госстрой СССР
Союзводоканалпроект
г. Москва

Нач. отд. А.Арсеев
Рук. группы Бакрушина
Техник Рошкина
Проверил Костельцева
Проверил Бакшеева

Разраб. Бакшеева
Разраб. Арсеев
Разраб. Бакшеева

| | |
|---|---|
| Инв. № | |
| Т - 1988 | |
| Серия | |
| 3.901-9 Выпуск 1 | |
| Лист | |
| ТМ - 4 | |

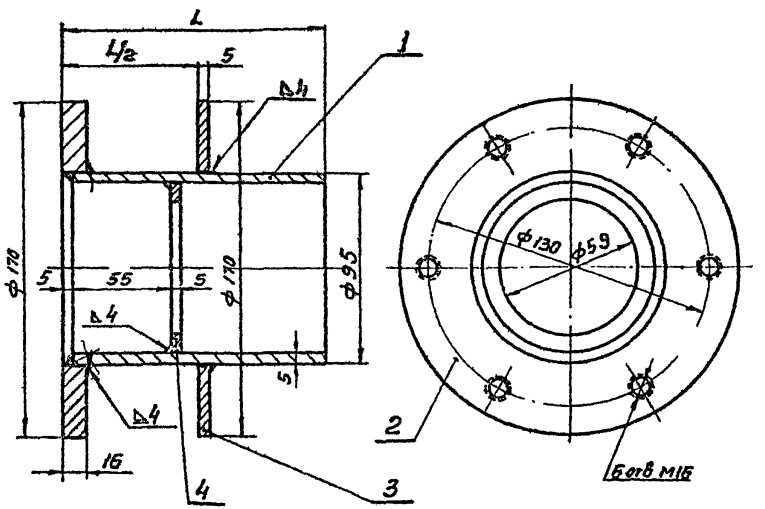


Сварку производить электродом 942 ГОСТ 9467-60

| Длина L | Вес обечайки поз.1 | Общий вес |
|---|---|---|
| 200 | 2.1 | 46 |
| 300 | 3.2 | 5.7 |
| 500 | 5.4 | 79 |
| 800 | 8.6 | 111 |

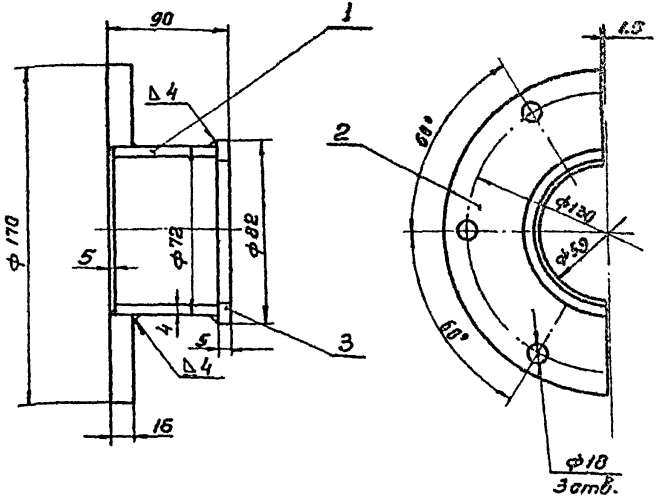


Сварку производить электродом 942 ГОСТ 9467-60

| Поз. | Обозначение | Наименование | Кол. | Вес Ед. | Вес Общ. | Материал | Примечан. |
|---|---|---|---|---|---|---|---|
| 4 | ТМ-5/4 | Кольцо | 1 | 0.1 | 0.1 | Ст.3 ГОСТ 380-60 | |
| 3 | ТМ-5/3 | Ребро | 1 | 0.6 | 0.6 | Ст.3 ГОСТ 380-60 | |
| 2 | ТМ-5/2 | Фланец | 1 | 1.8 | 1.8 | Ст.3 ГОСТ 380-60 | |
| 1 | ТМ-5/1 | Обечайка | 1 | см. табл. | см. табл. | Ст.3 ГОСТ 380-60 | |

| Поз. | № узла | Наименование | Вес | Материал | М | Лист |
|---|---|---|---|---|---|---|
| 1 | ТМ-3 | Корпус | см. табл. | Сборочный чертеж | 1:2 | ТМ-4/2 |

| Поз. | Обозначение | Наименование | Кол. | Вес Ед. | Вес Общ. | Материал | Примечан. |
|---|---|---|---|---|---|---|---|
| 3 | ТМ-6/3 | Полукольцо | 1 | 0.05 | 0.05 | Ст.3 ГОСТ 380-60 | |
| 2 | ТМ-6/2 | Полуфланец | 1 | 1.0 | 1.0 | Ст.3 ГОСТ 380-60 | |
| 1 | ТМ-6/1 | Полуобечайка | 1 | 0.26 | 0.26 | Ст.3 ГОСТ 380-60 | |

| Поз. | № узла | Наименование | Вес | Материал | М | Лист |
|---|---|---|---|---|---|---|
| 2 | ТМ-3 | Грундбукса | 1,3 | Сборочный чертеж | 1:2 | ТМ-4/1 |

| | | |
|---|---|---|
| ТК | Сальники нажимные Ду 50÷1400 мм для прохода труб через стены сооружений | Серия 3.901-9 |
| 1968 | Сальник Ду 50. Длина корпуса 200, 300, 500, 800 Узлы | Выпуск 1 / Лист ТМ-4 |

| | | |
|---|---|---|
| Нач. отд. | Авдеев | |
| Рук. группы | Бахрушина | |
| Техник | Разинкина | |
| Проверил | Костельцева | |
| Проверил | Башилова | |

Госстрой СССР
СОЮЗВОДОКАНАЛПРОЕКТ
г. Москва

▽2 остальное

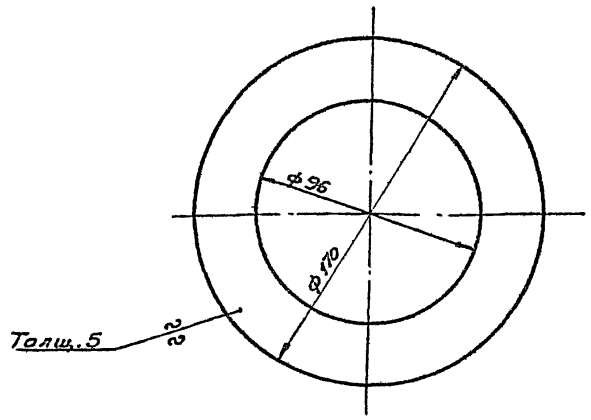


1. Свободные размеры по 7кл. точности ОСТ 1010

| 3 | ТМ-4/2 | Ребро | 0,6 | ст.3 Гост 380-60 | 1:2 | ТМ-5/3 |
|---|---|---|---|---|---|---|
| Поз | N узла | Наименование | Вес | Материал | М | Лист |

▽2 остальное

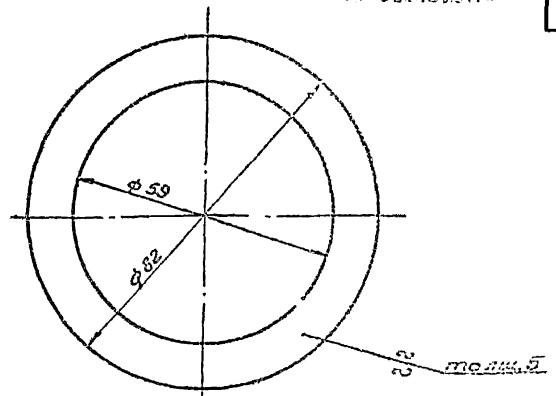


1. Острые кромки притупить
2. Свободные размеры по 7кл. точности ОСТ-1010

| 4 | ТМ 4/2 | Кольцо | 0,1 | ст.3 Гост 380-60 | 1:1 | ТМ-5/4 |
|---|---|---|---|---|---|---|
| Поз | N узла | Наименование | Вес | Материал | М | Лист |

▽2 остальное

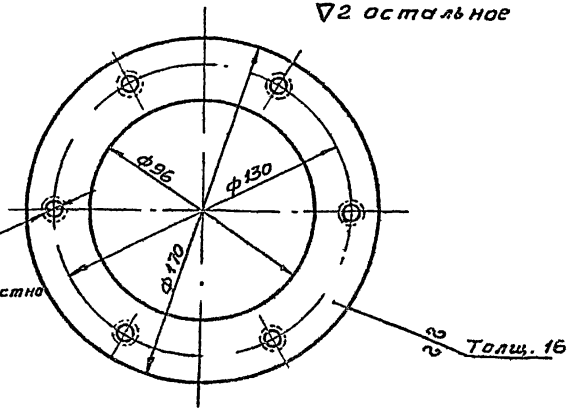


1. Свободные размеры по 7кл. точности ОСТ 1010

| 2 | ТМ-4/2 | фланец | 1,8 | ст.3 Гост 380-60 | 1:2 | ТМ-5/2 |
|---|---|---|---|---|---|---|
| Поз | N узла | Наименование | Вес | Материал | М | Лист |

∞ остальное

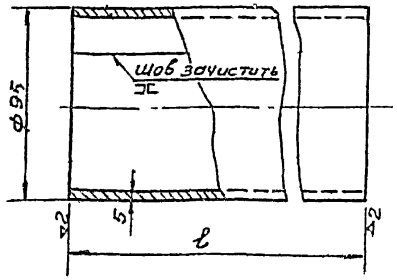


1. Деталь может быть изготовлена из трубы 95×5 по ГОСТ 8732-58,
2. Развернутая длина – 282 мм
3. Сварку производить электродом Э42 Гост 9467-60
4. Свободные размеры по 7кл. точности ОСТ 1010 и ГОСТ 2589-54

| Длина l | Вес |
|---|---|
| 195 | 2,1 |
| 295 | 3,2 |
| 495 | 5,4 |
| 795 | 8,6 |

| 1 | ТМ-4/2 | Обечайка | см. табл. | ст.3 Гост 380-60 | 1:2 | ТМ-5/1 |
|---|---|---|---|---|---|---|
| Поз | N узла | Наименование | Вес | Материал | М | Лист |

| | | | |
|---|---|---|---|
| ТК | Сальники нажимные Ду 50÷1400 мм для прохода труб через стены сооружений | | Серия 3.901-9 |
| 1968 | Сальник Ду 50. Длина корпуса 200, 290, 500, 850, детали. | Выпуск 1 | Лист ТМ-5 |

| | | |
|---|---|---|
| Нач. отдела | Авдеев | |
| Рук. группы | Бокрушина | |
| Чертежник | Ефименко | |
| Проверил | Кастельцев | |
| Проверил | Башилова | |

Госстрой СССР
Союзводоканалпроект
г. Москва

▽3 остальное

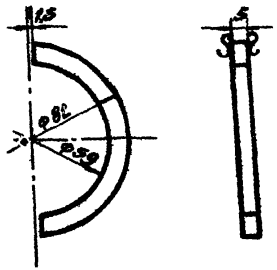


1. ф99 и ф82 обработать после сварки в узле ТМ-4/1.
2. Острые кромки притупить.
3. Свободные размеры по 7кл. точности ОСТ 1010

| 3 | ТМ-4/1 | Полукольцо | 0,05 | Ст.3 ГОСТ 380-60 | 1:2 | ТМ-5/3 |
|---|---|---|---|---|---|---|
| Поз. | №узла | Наименование | Вес | Материал | М | Лист |

▽3 остальное

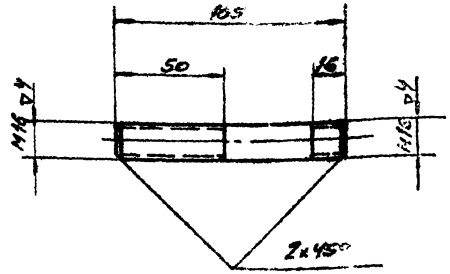


Свободные размеры по 7кл. точности ОСТ 1010

| 4 | ТМ-3 | Шпилька | 0,16 | Ст.3 ГОСТ 380-60 | 1:2 | ТМ-6/4 |
|---|---|---|---|---|---|---|
| Поз. | №узла | Наименование | Вес | Материал | М | Лист |

▽2 остальное

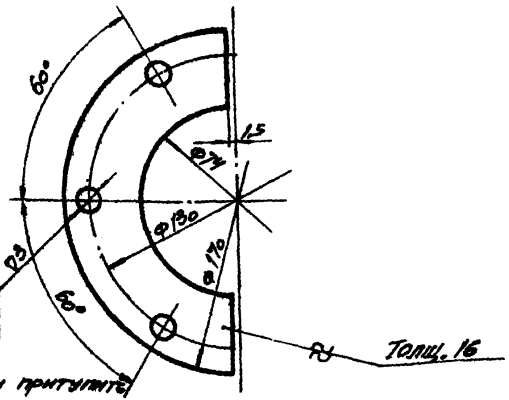


1. Острые кромки притупить.
2. Свободные размеры по 7кл. точности ОСТ 1010

| 2 | ТМ-4/1 | Полуфланец | 1,0 | Ст.3 ГОСТ 380-60 | 1:2 | ТМ-6/2 |
|---|---|---|---|---|---|---|
| Поз. | №узла | Наименование | Вес | Материал | М | Лист |

▽2 остальное

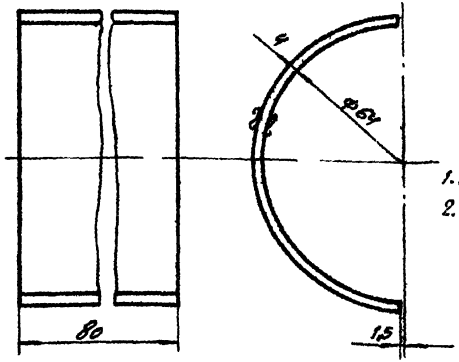


1. Развернутая длина 408 мм.
2. Свободные размеры по 7кл. точности ОСТ 1010

| 1 | ТМ-4/1 | Полуобечайка | 0,26 | Ст.3 ГОСТ 380-60 | 1:1 | ТМ-6/1 |
|---|---|---|---|---|---|---|
| Поз. | №узла | Наименование | Вес | Материал | М | Лист |

| ТК | Сальники нажимные Ду 50÷1400 мм для прохода труб через стены сооружений | Серия 3.901-9 |
|---|---|---|
| 1968 | Сальник Ду 50 Длина корпуса 200, 300, 500, 800 Дета.чт. | Выпуск 1 / Лист ТМ-6 |

Госстрой СССР
Союзводоканалпроект
г. Москва

Инв. отд. | Гип. | Рук. | Черт. | Проверил | Н.контр.
Авдеев | Бахромкина | Ефименко | Костельцев | Бондарева
Дата | Дата | Дата | Дата | Дата

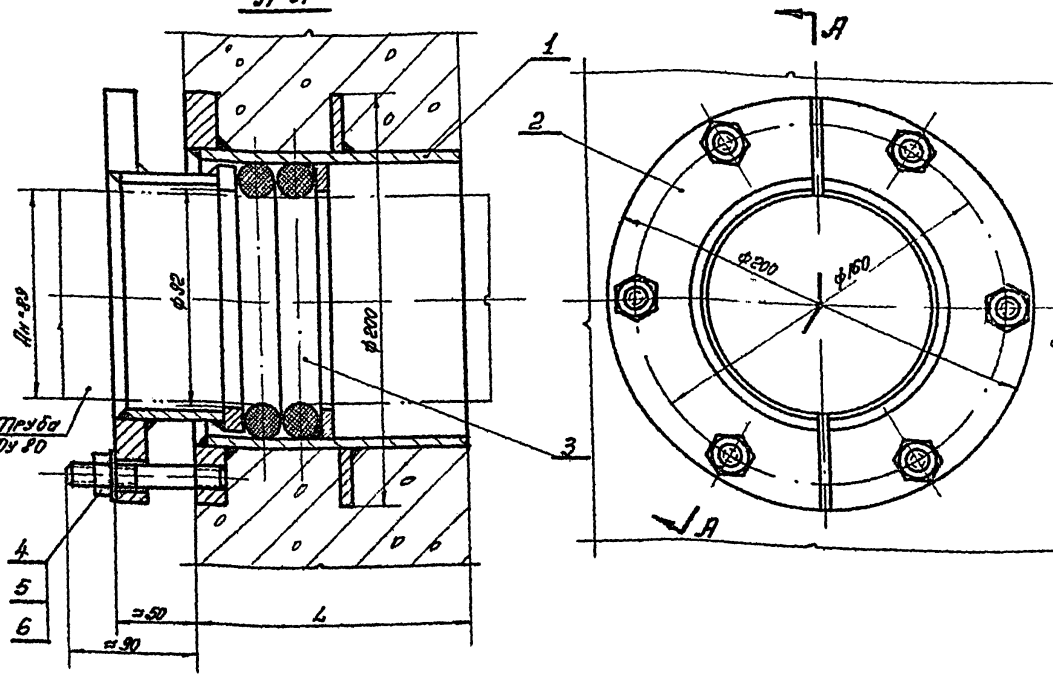


## Примечания

1. Нажимные сальники предусмотрены для проходов стальных труб Ду 50(Dн 57) по ГОСТ 8732-58, ГОСТ 8731-58, ГОСТ 10704-63, ГОСТ 3262-62, ГОСТ 8940-62 и ГОСТ 8941-62 через стены сооружений в мокрых и сухих грунтах.
2. Длина корпуса сальника ряда "L" в сухих грунтах меньше или больше размера "L" для установки сальника необходимо делать местное утолщение или нишу.
3. Корпус сальника закладывается в опалубку при бетонировании. Для предохранения корпуса сальника от сдвижения он должен быть плотно врезан в обе стенки опалубки и приварен к проходящей горизонтальной и вертикальной арматуре. В резьбовые отверстия фланца корпуса сальника вставить временные пробки.
4. Грунтовку и несоприкасающиеся с бетоном поверхности корпуса окрасить тремя слоями лака ХС-76 по одному слою грунта ХС-010 ГОСТ 9355-60.
5. Для питьевой воды применяется сухая эксплуатационная набивка марки ЛБС ГОСТ 5152-66 /шнур d=15 с однослойным оплетением сердечника/. Для промышленной воды применяется пеньковая пропитанная набивка марки ПП ГОСТ 5152-66 /шнур d=13, пропитанный сигафлюсовым составом, с однослойным оплетением сердечника/. Кроме того может применяться резиновый шнур d=14 мягкий типа 2 по ГОСТ 6467-53.
6. Для удобства монтажа сальника на трубопроводе грундбуксы выполнены из двух половин. С целью равномерной затяжки сальника половинки грундбуксы, после установки на трубопровод и шпильки, прихватить сваркой в нескольких местах.
7. Окраску трубы на длине сальника произвести согласно пункта 4.

| Длина L | Вес корпуса поз.1 | Общий вес |
|---|---|---|
| 200 | 6,1 | 11,1 |
| 300 | 7,6 | 12,6 |
| 500 | 10,3 | 15,5 |
| 800 | 14,9 | 19,0 |

| Поз | Обозначение | Наименование | Кол | Вес ед | Вес общ | Материал | Примечание |
|---|---|---|---|---|---|---|---|
| 6 | ГОСТ 11371-68 | Шайба 16-001 | 6 | 0,01 кг | 0,065 кг | Ст.0 ГОСТ 7350-60 | |
| 5 | ГОСТ 5915-62 | Гайка М16-001 | 6 | 0,033 | 0,20 кг | Ст.3 ГОСТ 380-60 | |
| 4 | ТМ-10/4 | Шпилька | 6 | 0,16 кг | 0,65 кг | Ст.4 ГОСТ 380-60 | |
| 3 | — | Набивка | — | — | 0,19 кг | см. примечание 5 | $\ell = 0,8$ м |
| 2 | ТМ-8/1 | Грундбуксa | 2 | 1,8 кг | 3,6 кг | сборочный чертеж | |
| 1 | ТМ-8/2 | Корпус | 1 | см. табл. | см. табл. | сборочный чертеж | |

Гипротяжпромпроект г. Москва

Авторы: Бакшеев, Бакшина, Резникова, Котельников, Бакшеев
Нач. отд. Бакшеев
Рук. группы Бакшина
Техник Резникова
Проверил Котельников
Гл. спец. Бакшеев

ТМ — Сальники нажимные Ду 50÷1400 мм для проходов труб через стены сооружений. Серия 3.901-9

1968 — Сапник Ду 80. Длина корпуса 200, 300, 600, 800. Общий вид. Выпуск 1. Лист ТМ-7

Инв. №
Т-1988
Серия
3.901-9
Выпуск 1
Лист
ТМ-8

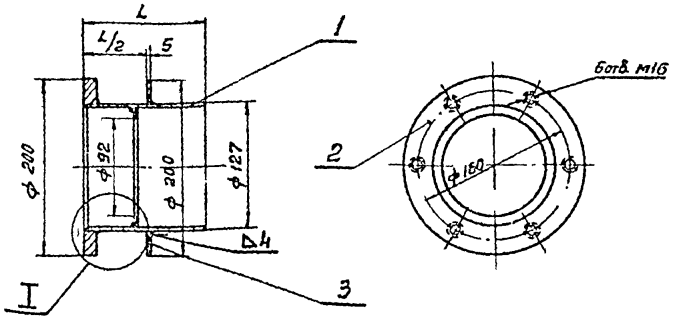


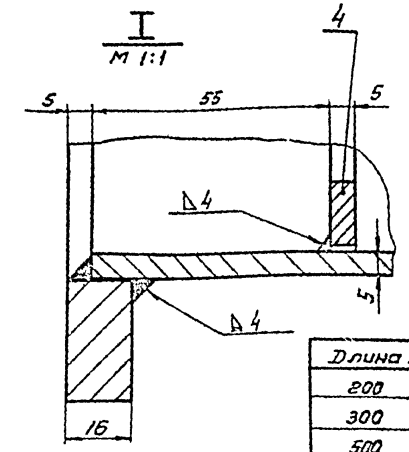


Сварку производить электродом 942 ГОСТ 9467-60.

| Длина L | Вес обечайки поз.1 | Общий вес |
|---|---|---|
| 200 | 2,9 | 6,1 |
| 300 | 4,4 | 7,6 |
| 500 | 7,3 | 10,5 |
| 800 | 11,7 | 14,9 |

| Поз. | Обозначение | Наименование | Кол. | Вес Ед. | Вес Общ. | Материал | Примечан. |
|---|---|---|---|---|---|---|---|
| 4 | ТМ-9/4 | Кольцо | 1 | 0,12 | 0,12 | Ст.3 ГОСТ 380-60 | |
| 3 | ТМ-9/3 | Ребро | 1 | 0,73 | 0,73 | Ст.3 ГОСТ 380-60 | |
| 2 | ТМ-9/2 | Фланец | 1 | 2,3 | 2,3 | Ст.3 ГОСТ 380-60 | |
| 1 | ТМ-9/1 | Обечайка | 1 | см. табл. | см. табл. | Ст.3 ГОСТ 380-60 | |

| Поз. | № узла | Наименование | Вес | Материал | М | Лист |
|---|---|---|---|---|---|---|
| 1 | ТМ-7 | Корпус | см. табл. | Сборочный чертеж | 1:5 | ТМ-8/2 |

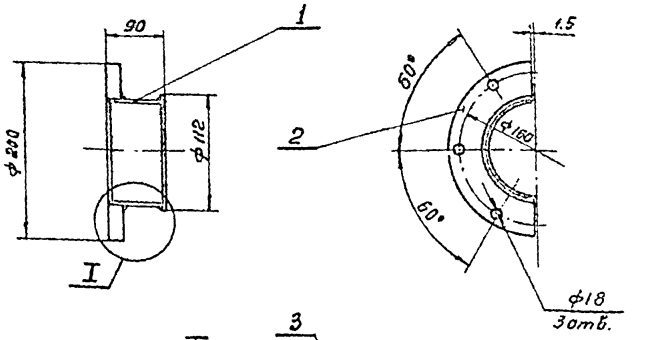


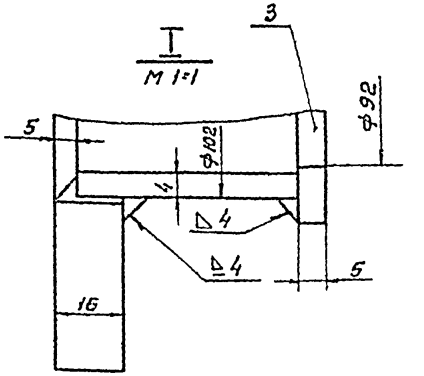


Сварку производить электродом 942 ГОСТ 9467-60

| Поз. | Обозначение | Наименование | Кол. | Вес Ед. | Вес Общ. | Материал | Примечан. |
|---|---|---|---|---|---|---|---|
| 3 | ТМ-10/3 | Полукольцо | 1 | 0,07 | 0,07 | Ст.3 ГОСТ 380-60 | |
| 2 | ТМ-10/2 | Полуфланец | 1 | 1,3 | 1,3 | Ст.3 ГОСТ 380-60 | |
| 1 | ТМ-10/1 | Полуобечайка | 1 | 0,38 | 0,38 | Ст.3 ГОСТ 380-60 | |

| Поз. | № узла | Наименование | Вес | Материал | М | Лист |
|---|---|---|---|---|---|---|
| 2 | ТМ-7 | Грундбукса | 1,8 | Сборочный чертеж | 1:5 | ТМ-8/1 |

| | | | |
|---|---|---|---|
| ТК | Сальники нажимные Ду 50÷1400 мм для прохода труб через стены сооружений | Серия 3.901-9 | |
| 1968 | Сальник Ду 80. Длина корпуса 200, 300, 500, 800. Узлы. | Выпуск 1 | Лист ТМ-8 |

Госстрой СССР
СОЮЗВОДОКАНАЛПРОЕКТ
г. Москва

| | | |
|---|---|---|
| Нач. отд. | Авдеев | |
| Рук. группы | Бахрушина | |
| Техник | Разинкина | |
| Проверил | Костельцева | |
| Проверил | Башилова | |

▽2 остальное

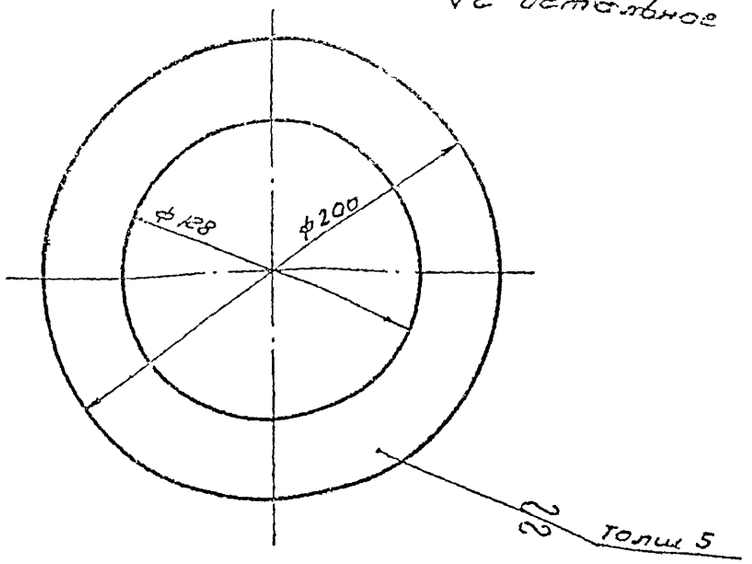


Свободные размеры по 7кл. точности ОСТ1010

| 3 | ТМ-8/2 | Ребро | 0,73 | Ст3ГОСТ380-60 | 1:2,5 | ТМ-9/3 |
|---|---|---|---|---|---|---|
| Поз | №узла | Наименование | Вес | Материал | М | Лист |

▽2 остальное

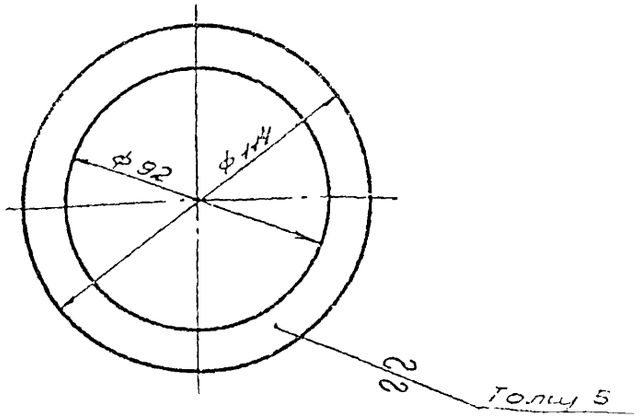


1. Острые кромки притупить.
2. Свободные размеры по 7кл. точности ОСТ1010

| 4 | ТМ-8/2 | Кольцо | 0,42 | Ст3ГОСТ380-60 | 1:2 | ТМ-9/4 |
|---|---|---|---|---|---|---|
| Поз | №узла | Наименование | Вес | Материал | М | Лист |

▽2 остальное

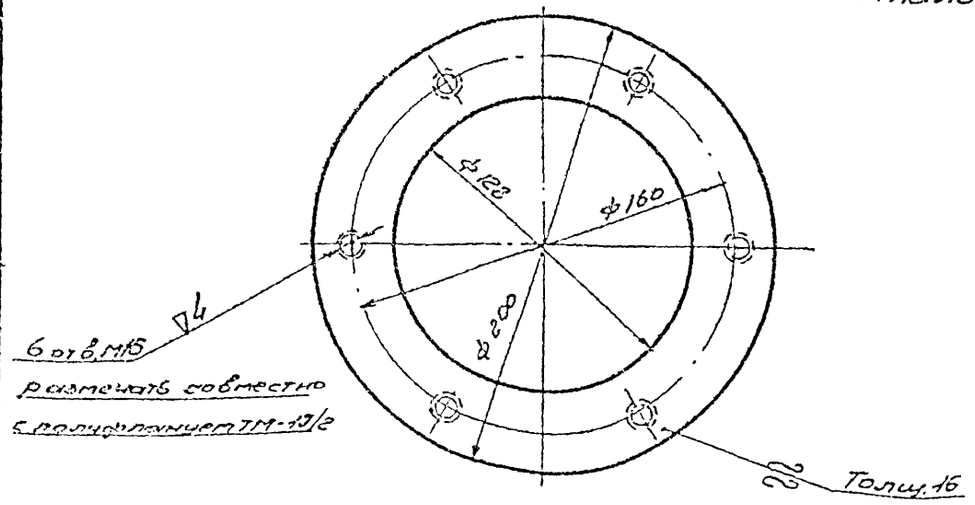


Свободные размеры по 7кл. точности ОСТ1010

| 2 | ТМ-8/2 | Фланец | 2,3 | Ст3ГОСТ380-60 | 1:2,5 | ТМ-9/2 |
|---|---|---|---|---|---|---|
| Поз. | №узла | Наименование | Вес | Материал | М | Лист |

▽2 остальное

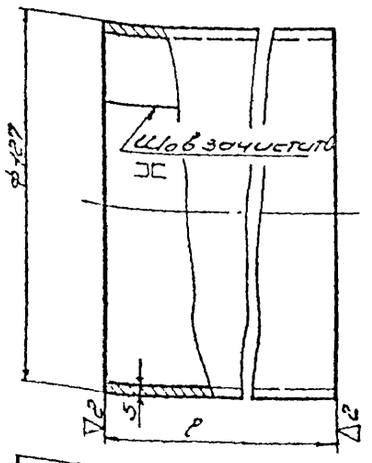


1. Деталь может быть изготовлена из трубы 127×5 по ГОСТ 8732-58
2. Развернутая длина-382 мм
3. Сварку производить электродом Э42 ГОСТ 9467-60
4. Свободные размеры по 7кл. точности ОСТ1010 и ГОСТ 2689-54

| Длина l | Вес |
|---|---|
| 195 | 2,9 |
| 295 | 4,4 |
| 495 | 7,3 |
| 795 | 11,7 |

| 1 | ТМ-8/2 | Обечайка | см. табл. | Ст3ГОСТ380-60 | 1:2 | ТМ-9/1 |
|---|---|---|---|---|---|---|
| Поз | №узла | Наименование | Вес | Материал | М | Лист |

ТК 1968 — Сальники набивные Ду 50÷1400 мм для прохода труб через стены сооружений. Сальник Э80. Длина корпуса 200, 300, 500, 800 Детали

Серия 3.901-9
Выпуск 1
Лист ТМ-9

Госстрой СССР
Союзводоканалпроект
г. Москва

Нач. отд. — Кабаргин
Гл. инж. проекта — Черепанов
Проверил — Ефимцев
Разработал — Башилова
Гл. спец. — Ефимцев
Гл. инж. — Кабаргин
Н. контр. — Гаврилов

Инв. №
Т-1988
Серия
3.901-9
Выпуск 1
Лист
ТМ-10

▽ 3 остальное

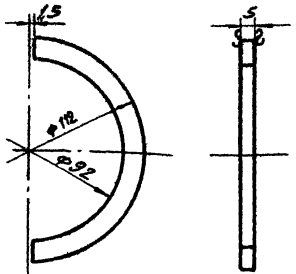


1. Ф92 и Ф112 обработать после сварки в узле ТМ-8/1.
2. Острые кромки притупить.
3. Свободные размеры по 7кл. точности ОСТ 1010.

| 3 | ТМ-8/1 | Полукольцо | 0,07 | Ст.3 ГОСТ 380-60 | 1:2 | ТМ-10/3 |
|---|---|---|---|---|---|---|
| Поз. | №узла | Наименование | Вес | Материал | м | Лист |

▽ 3 остальное

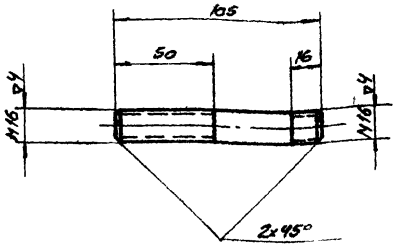


Своводные размеры по 7кл. точности ОСТ 1010

| 4 | ТМ-7 | Шпилька | 0,16 | Ст.4 ГОСТ 380-60 | 1:2 | ТМ-10/4 |
|---|---|---|---|---|---|---|
| Поз. | №узла | Наименование | Вес | Материал | м | Лист |

▽ 2 остальное

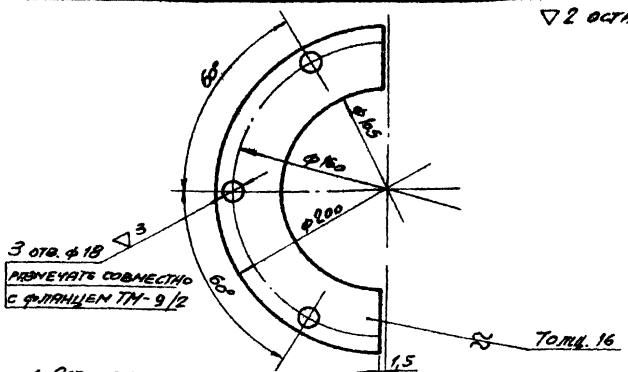


1. Острые кромки притупить
2. Свободные размеры по 7кл точности ОСТ 1010

| 2 | ТМ-8/1 | Полуфланец | 1,3 | Ст.3 ГОСТ 380-60 | 1:2 | ТМ-10/2 |
|---|---|---|---|---|---|---|
| Поз. | №узла | Наименование | Вес | Материал | м | Лист |

▽ 2 остальное

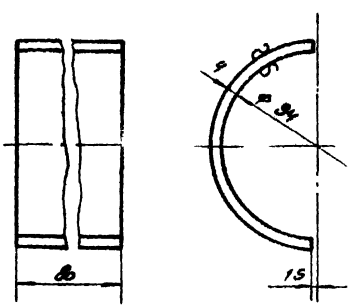


1. Развернутая длина – 153 мм
2. Свободные размеры по 7кл точности ОСТ 1010

| 1. | ТМ-8/1 | Полуобечайка | 0,38 | Ст.3 ГОСТ 380-60 | 1:2 | ТМ-10/1 |
|---|---|---|---|---|---|---|
| Поз. | №узла | Наименование | Вес | Материал | м | Лист |

| ТК | Сальники нажимные Ду 50÷1400 мм для прохода труб через стены сооружений | Серия 3.901-9 | |
|---|---|---|---|
| 1968 | Сальник Ду 80. Длина корпуса 200, 300, 500, 800. Детали | Выпуск 1 | Лист ТМ-10 |

| | | | |
|---|---|---|---|
| Нач. отд. | Федеев | | |
| Рук. группы | Бабрешина | | |
| Исполнил | Есимбекова | Костельцева | Банщикова |
| Проверил | Костельцева | Е.Сок | |
| Н.контр. | | | |

Госстрой СССР
Союзводоканалпроект
г. Москва

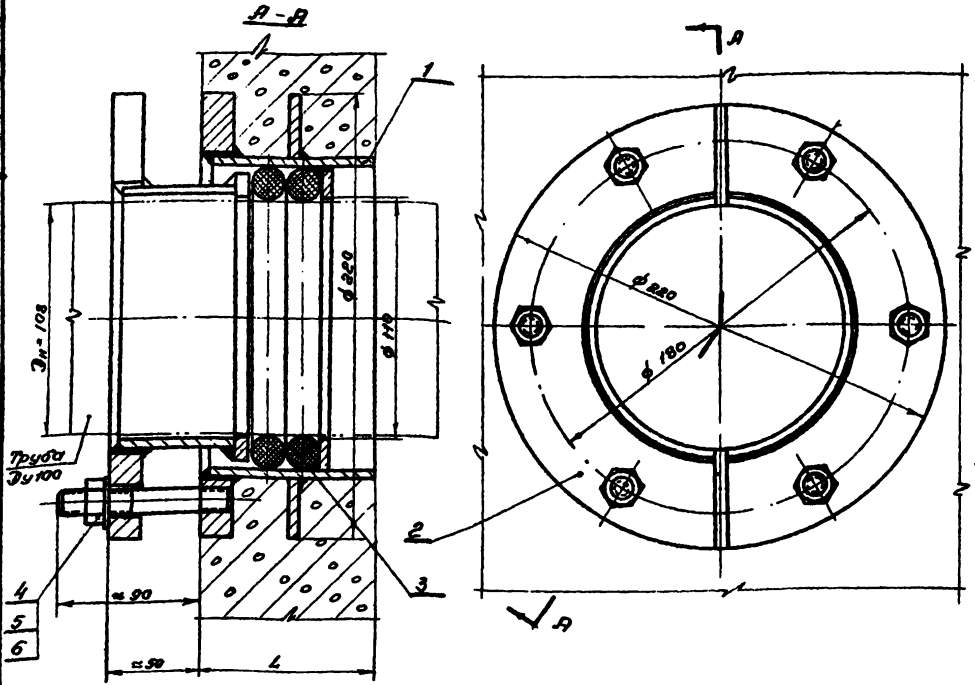


## Примечания

1. Настоящие сальники предназначены для прохода стальных труб Ду100 (Dн=114) по ГОСТ 8732-58, ГОСТ 9940-62 и ГОСТ 9941-62 через стены сооружений в мокрых и сухих грунтах.
2. Длина корпуса сальника равна 4". В стенках толщиной менее чем 6 болтов равных 1" для установки сальника необходимо делать местное утолщение или ниш
3. Корпус сальника закладывается в опалубку при бетонировании. Для предохранения корпуса сальника от смещения он вторично бетонируется в обе стенки опалубки и привязан к проходящей горизонтальной и вертикальной арматуре. В резьбовые отверстия фланца корпуса поставить временные пробки.
4. Сгундбуксы и несоприкасающиеся с бетоном поверхности корпуса окрасить тремя слоями лака ХС-76 по одному слою грунта ХС-010 ГОСТ 9355-60
5. Для питьевой воды применяется сухая хлопчатобумажная набивка марки ХБС ГОСТ 5152-66 (Шнур d=13 с однослойным оплетением сердечника). Для промышленной воды применяется пеньковая пропитанная набивка марки ПП ГОСТ 5152-66. (Шнур d=13 пропитанный антифрикционным составом, с однослойным оплетением сердечника, кроме того может применяться резиновый шнур d=14 мягкий типа Т по ГОСТ 6467-57.

| Длина L | Вес корпуса кг | Общий вес |
|---|---|---|
| 200 | 6,8 | 12,5 |
| 300 | 8,6 | 14,3 |
| 500 | 12,0 | 17,7 |
| 800 | 17,1 | 22,8 |

6. Для удобства монтажа сальника на трубопроводе сгундбукса выполнена из двух половин. С целью равномерной затяжки сальника половинки сгундбуксы, после установки на трубопровод и шпильки, прихватить сваркой в нескольких местах.
7. Окраску трубы на длине сальника произвести согласно пункта 4.

| Поз. | Обозначение | Наименование | Кол | Ед. | Общ. вес | Материал | Примеч. |
|---|---|---|---|---|---|---|---|
| 6 | ГОСТ 11871-68 | Шайба 16-001 | 6 | 0,01 | 0,06 | Ст.0 ГОСТ 380-60 | |
| 5 | ГОСТ 5915-62 | Гайка М16-001 | 6 | 0,033 | 0,20 | Ст.3 ГОСТ 380-60 | |
| 4 | ТМ-М1/4 | Шпилька | 6 | 0,16 | 0,96 | Ст.4 ГОСТ 380-60 | |
| 3 | —— | Набивка | — | — | 0,23 | См. примечание 5 | С≈1 кг |
| 2 | ТМ-12/1 | Сгундбукса | 2 | 2,10 | 4,2 | Сборочный чертеж | |
| 1 | ТМ-12/2 | Корпус | 1 | см. табл. | см. табл. | Сборочный чертеж | |

| ТК | Сальники набивные Ду 50÷1000 мм для прохода труб через стены сооружений. | Серия 3.901-9 |
|---|---|---|
| 1968 | Сальник Ду 100. Длина корпуса 200, 300, 500, 800. Общий вид. | Выпуск 1 — Лист ТМ-11 |

Госстрой СССР
Союзводоканалпроект
г. Москва

Нач. отд. Авдеев
Рук. группы Сахаркина
Гл. спец. Ракитина
Гл. спец. Кочетыгова
Гл. спец. Ершова
Проверил Бочкарева

Инв. №
Т-1988
Серия
3.901-9
Выпуск 1
Лист
ТМ-12

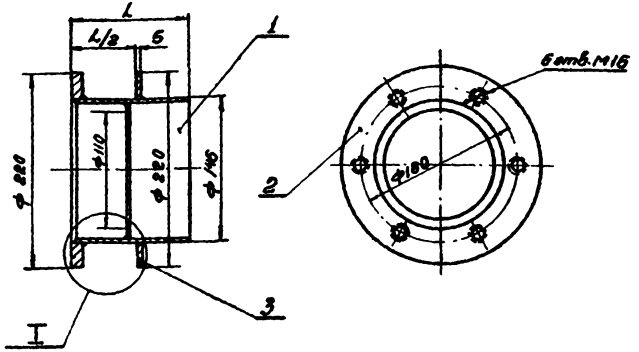


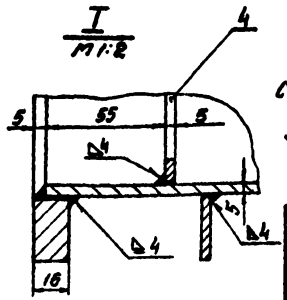


Сварку производить электродом Э42 ГОСТ 9467-60

| Длина L | Вес обечайки m кг | Общий вес |
|---|---|---|
| 200 | 3,3 | 6,8 |
| 300 | 5,1 | 8,6 |
| 500 | 8,5 | 12,0 |
| 800 | 13,5 | 17,1 |

| Поз. | Обозначение | Наименование | Кол. | Вес ед. | Вес общ. | Материал | Примечан. |
|---|---|---|---|---|---|---|---|
| 4 | ТМ-13/4 | Кольцо | 1 | 0,16 | 0,16 | Ст.3 ГОСТ 380-60 | |
| 3 | ТМ-13/3 | Ребро | 1 | 0,82 | 0,82 | Ст.3 ГОСТ 380-60 | |
| 2 | ТМ-13/2 | Фланец | 1 | 2,5 | 2,5 | Ст.3 ГОСТ 380-60 | |
| 1 | ТМ-13/1 | Обечайка | 1 | См. табл. | См. табл. | Ст.3 ГОСТ 380-60 | |

| Поз. | № узла | Наименование | Вес | Материал | м | Лист |
|---|---|---|---|---|---|---|
| 1 | ТМ-11 | Корпус | См. табл. | Сборочный чертеж | 1:5 | ТМ-12/2 |

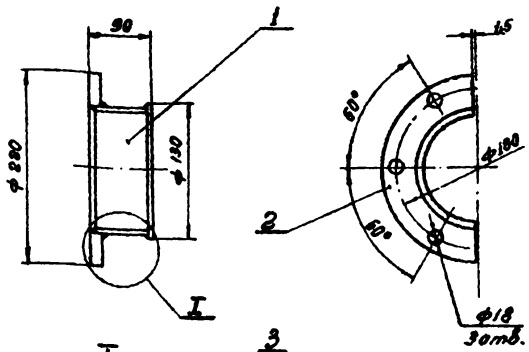


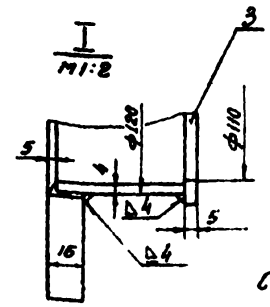


Сварку производить электродом Э42 ГОСТ 9467-60.

| Поз. | Обозначен. | Наименование | Кол. | Вес ед. | Вес общ. | Материал | Примечан |
|---|---|---|---|---|---|---|---|
| 3 | ТМ-14/3 | Полукольцо | 1 | 4,08 | 4,08 | Ст.3 ГОСТ 380-60 | |
| 2 | ТМ-14/2 | Полуфланец | 1 | 1,5 | 1,5 | Ст.3 ГОСТ 380-60 | |
| 1 | ТМ-14/1 | Полуобечайка | 1 | 0,45 | 0,45 | Ст.3 ГОСТ 380-60 | |

| Поз. | № узла | Наименование | Вес | Материал | м | Лист |
|---|---|---|---|---|---|---|
| 2 | ТМ-11 | Грунтбукса | 2,10 | Сборочный чертеж | 1:5 | ТМ-12/1 |

| | | | |
|---|---|---|---|
| ТК 1968 | Сальники нажимные Ду 50÷1400 мм для прохода труб через стены сооружений. | Серия | 3.901-9 |
| | Сальник Ду 100 Длина корпуса 200, 300, 500, 800. Узлы. | Выпуск 1 | Лист ТМ-12 |

Госстрой СССР
Союзводоканалпроект
г. Москва

| | | |
|---|---|---|
| ГИП | Авдеев | |
| Рук. группы | Бакрушкина | |
| Гл. инж. | Разникина | |
| Проверил | Котельникова | |
| Проверил | Кашилова | |
| Нач. отд. | | |
| Инженер | Зверева | |
| Техник | Бакина | |

Инв. N
Т-1988
Серия 3.901-9
Выпуск 1
Лист
ТМ-13

▽2 остальное

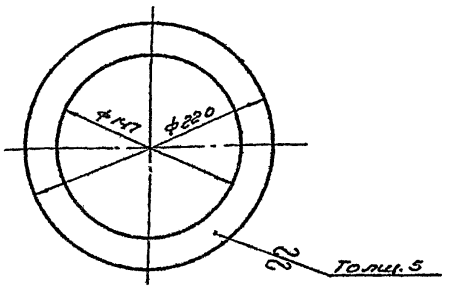


Свободные размеры по 7кл. точности ОСТ1010

| 3 | ТМ-12/2 | Ребро | 0,82 | Ст3ГОСТ380-60 | 1:4 | ТМ-13/3 |
|---|---|---|---|---|---|---|
| Поз. | N° узла | Наименование | Вес | Материал | М | Лист |

▽2 остальное

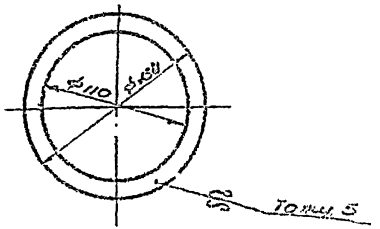


1. Острые кромки притупить
2. Свободные размеры по 7кл. точности ОСТ1010

| 4 | ТМ-12/2 | Кольцо | 0,16 | Ст3ГОСТ380-60 | 1:4 | ТМ-13/4 |
|---|---|---|---|---|---|---|
| Поз. | N° узла | Наименование | Вес | Материал | М | Лист |

▽2 остальное

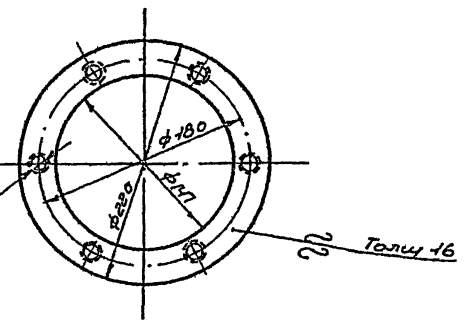


Свободные размеры по 7кл. точности ОСТ1010

| 2 | ТМ-12/2 | Фланец | 2,5 | Ст3ГОСТ380-60 | 1:4 | ТМ-13/2 |
|---|---|---|---|---|---|---|
| Поз. | N° узла | Наименование | Вес | Материал | М | Лист |

▽2 остальное

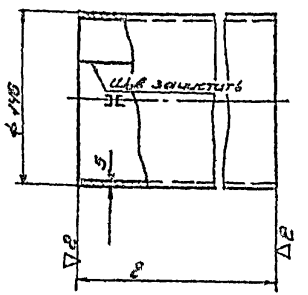


1. Деталь может быть изготовлена из трубы 146×5 по ГОСТ 8732-58
2. Развернутая длина 442 мм
3. Сварку производить электродами Э42 ГОСТ 9467-60
4. Свободные размеры по 7кл. точности ОСТ1010 и ГОСТ 6689-54

| Длина ℓ | Вес |
|---|---|
| 195 | 3,3 |
| 295 | 5,1 |
| 495 | 8,5 |
| 795 | 13,6 |

| 1 | ТМ-12/2 | Обечайка | см. табл. | Ст3ГОСТ380-60 | 1:4 | ТМ-13/1 |
|---|---|---|---|---|---|---|
| Поз. | N° узла | Наименование | Вес | Материал | М | Лист |

| | | | |
|---|---|---|---|
| ТК 1968 | Сальники натяжные двухчелюстные для прохода труб через стены сооружений. Сальник двухкамерный длиной корпуса 300 мм. Детали | Серия 3.901-9 | Выпуск 1 Лист ТМ-13 |

Гостпромстройпроект
СОЮЗВОДОКАНАЛПРОЕКТ
г. Москва

| | | |
|---|---|---|
| Гл. инж. | Ткаченко | |
| Нач. отд. | Бобрышкин | |
| Гл. констр. | Ефимова | |
| Проверил | Ткачева | |
| Нач. сект. | Яворов | |
| Разраб. | Ткаченко | |

▽3 остальное

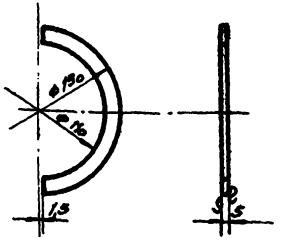


1. ф110 и ф130 обработать после сварки в узле ТМ-12/1.
2. Острые кромки притупить.
3. Свободные размеры по 7кл. точности ОСТ 1010

| 3 | ТМ-12/1 | Полукольцо | 0,08 | Ст3 ГОСТ 380-б. | 1:4 | ТМ-14/3 |
|---|---|---|---|---|---|---|
| Поз. | №узла | Наименование | Вес | Материал | М | Лист |

▽3 остальное

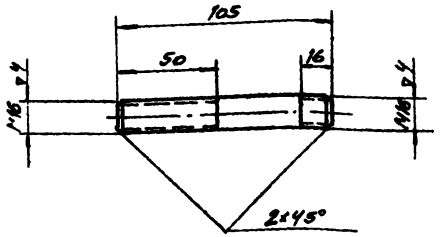


1 Свободные размеры по 7кл. точности ОСТ 1010

| 4 | ТМ-11 | Шпилька | 0,16 | Ст3 ГОСТ 380-б. | 1:2 | ТМ-14/4 |
|---|---|---|---|---|---|---|
| Поз. | №узла | Наименование | Вес | Материал | М | Лист |

▽2 остальное

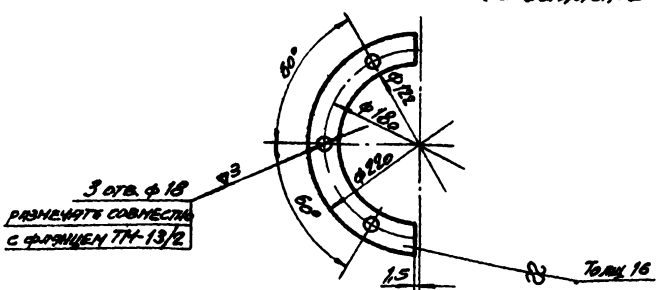


не кромки притупить.
2. Свободные размеры по 7кл. точности ОСТ 1010

| 2 | ТМ-12/1 | Полуфланец | 1,5 | Ст3 ГОСТ 380-б. | 1:4 | ТМ-14/2 |
|---|---|---|---|---|---|---|
| Поз. | №узла | Наименование | Вес | Материал | М | Лист |

▽2 остальное

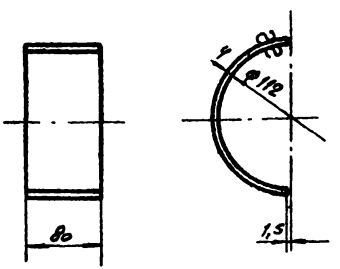


1. Развернутая длина - 179мм
2. Свободные размеры по 7кл. точности ОСТ 1010

| 1 | ТМ-12/1 | Полуобечайка | 0,45 | Ст3 ГОСТ 380-б. | 1:4 | ТМ-14/1 |
|---|---|---|---|---|---|---|
| Поз. | №узла | Наименование | Вес | Материал | М | Лист |

| ТК | Сальники нажимные Ду 50 ÷ 1400 мм для прохода труб через стены сооружений. | Серия 3.901-9 |
|---|---|---|
| 1968 | Сальник Ду 100. Длина корпуса 200, 300, 500, 800. Детали. | Выпуск 1 / Лист ТМ14 |

Инв. №подл. | Подпись и дата | Взам. инв. №

Гипротрансспецмонтаж г. Москва

Разработал Медведев
Нач. отд. Грунский
Рук. группы Ефремов
Н.контр. Костенко
Гл. инж. проекта Ефремов
Проверил Волынцев

gost.e-ecolog.ru