ГОСУДАРСТВЕННЫЙ КОМИТЕТ СОВЕТА МИНИСТРОВ СССР ПО ДЕЛАМ СТРОИТЕЛЬСТВА
(ГОССТРОЙ СССР)

ТИПОВЫЕ КОНСТРУКЦИИ
И ДЕТАЛИ ЗДАНИЙ И СООРУЖЕНИЙ

СЕРИЯ ПР-05-50/67

ВЫПУСК 1

СТАЛЬНЫЕ ОКОННЫЕ ПАНЕЛИ
ИЗ ГОРЯЧЕКАТАНЫХ И ГНУТЫХ ПРОФИЛЕЙ
ДЛЯ ПРОМЫШЛЕННЫХ ЗДАНИЙ

РАБОЧИЕ ЧЕРТЕЖИ КМ

9981

ЦЕНТРАЛЬНЫЙ ИНСТИТУТ ТИПОВЫХ ПРОЕКТОВ
МОСКВА

gost.e-ecolog.ru

ЦЕНТРАЛЬНЫЙ ИНСТИТУТ ТИПОВЫХ ПРОЕКТОВ
ГОССТРОЯ СССР
Москва, Б-66, Спартаковская ул., 2а, корпус В
Сдано в печать 26/II 1969 года
Заказ № 293 Тираж 1000 экз.
Цена 2р 10к

ГОСУДАРСТВЕННЫЙ КОМИТЕТ СОВЕТА МИНИСТРОВ СССР ПО ДЕЛАМ СТРОИТЕЛЬСТВА
(ГОССТРОЙ СССР)

ТИПОВЫЕ КОНСТРУКЦИИ
И ДЕТАЛИ ЗДАНИЙ И СООРУЖЕНИЙ

СЕРИЯ ПР-05-50/67

ВЫПУСК 1

СТАЛЬНЫЕ ОКОННЫЕ ПАНЕЛИ
ИЗ ГОРЯЧЕКАТАНЫХ И ГНУТЫХ ПРОФИЛЕЙ
ДЛЯ ПРОМЫШЛЕННЫХ ЗДАНИЙ

РАБОЧИЕ ЧЕРТЕЖИ КМ

РАЗРАБОТАН
ЦНИИПРОЕКТСТАЛЬКОНСТРУКЦИЯ

Утвержден и введен в действие
с 1 января 1969 г.
Постановлением Госстроя СССР
№93 от 25 октября 1968 г.

ЦЕНТРАЛЬНЫЙ ИНСТИТУТ ТИПОВЫХ ПРОЕКТОВ

МОСКВА

9981 2

СОДЕРЖАНИЕ АЛЬБОМА

ЛИСТ	НАИМЕНОВАНИЕ	СТР.
—	Пояснительная записка	3
1	Схемы глухих оконных панелей (ПГ) 1800×6000; 1750×6000 и 1200×6000; 1150×6000. Сортамент профилей.	4
2	Схемы глухих оконных панелей (ПГД) 1800×6000; 1750×6000	5
3	Схемы глухих оконных панелей (ПГД) 1200×6000; 1150×6000.	6
4	Схемы открывающихся оконных панелей (ПО и ПОД) 1800×6000; 1750×6000	7
5	Схемы открывающихся оконных панелей (ПО и ПОД) 1200×6000; 1150×6000	8
6	Общий вид оконных панелей с двойным остеклением ПГД 180, ПГД 175 и ПОД 180, ПОД 175.	9
7	Общий вид оконных панелей с двойным остеклением ПГД 120, ПГД 115 и ПОД 120, ПОД 115.	10
8	Общий вид оконных панелей с одинарным остеклением ПГ 180; ПГ 175 и ПО 180; ПО 175.	11
9	Общий вид оконных панелей с одинарным остеклением ПГ 120; ПГ 115 и ПО 120; ПО 115.	12
10	Примеры заполнения проемов оконными панелями	13
11	Вертикальные разрезы по оконным панелям	14
12	Вертикальные разрезы по оконным панелям	15
13	Горизонтальные разрезы по оконным панелям	16
14	Узлы оконных панелей 1-6	17
15	Петли, типовые детали и схемы расположения их в оконных панелях.	18
16	Запор П6, детали П7 и П8, спецификация стекол, вставка стекол и кляммера для крепления их - К1	19
17	Сопряжение оконных панелей у колонны	20
18	Сопряжение оконных панелей у температурного шва	21
19	Сопряжение оконных панелей 1750 и 1150 в проемах высотой 1800 и 1200 у т. шва	22
20	Сопряжение оконных панелей со стеновыми панелями Варианты крепления стекла на замазке и резине.	23
21	Крепление оконных панелей к железобетонным колоннам. Узел 1.	24
22	Крепление оконных панелей к железобетонным колоннам. Узел 2.	25
23	Крепление оконных панелей к железобетонным колоннам Узел 3.	26
24	Крепление оконных панелей к железобетонным колоннам у температурного шва при ширине колонны 600мм. Узел 1т	27
25	Крепление оконных панелей к железобетонным колоннам у температурного шва при ширине колонны 600мм. Узел 2т	28
26	Крепление оконных панелей к железобетонным колоннам у температурного шва при ширине колонны 600мм. Узел 3т	29
27	Вариант крепления оконных панелей к железобетонным колоннам (к листам 21 и 24).	30
28	Запор П6 (Вариант) и вариант детали П7.	31
29	Спецификация для заказа металла на оконные панели.	32
30	Спецификация для заказа металла на оконные панели.	33

Госстрой СССР
ЦНИИПроектстальконструкция
г. Москва

Директор ин-та Мельников Н.П.
Гл. инж. ин-та Кузнецов В.В.
Нач. отдела Бакштейн В.М.
Гл. констр. отд. Шувалов Л.К.
Дата выпуска: 1967г.

Гл. инж. пр-та Павлов Б.Г.
Бригадир Петров А.А.

ТК 1967г. Содержание альбома.

Серия ПР-05-50/67 Вып. 1

Пояснительная записка

1. В настоящей серии ПР-05-50/67 разработаны чертежи КМ оконных панелей стальных с применением гнутых и горячекатаных профилей.
2. Данный альбом разработан взамен Серии ПР-05-50 „Оконные панели из горячекатаных и гнутых профилей" выпуск 1. Оконные панели из горячекатаных и гнутых профилей.
3. Оконные панели настоящей серии предусмотрены к применению в зданиях с категориями работы средней тяжести (за исключением производств типа ткацко-прядильного) и тяжелой. Определение категории работы принимается согласно указаниям п. 2.4 главы СНиП II-М. 2-62 „Производственные здания промышленных предприятий. Нормы проектирования."

   В связи с тем, что рамы оконных панелей настоящего выпуска в зимнее время могут являться мостиками холода с возможным их промерзанием и появлением конденсата, применение данных оконных панелей в зданиях, где не допускаются указанные явления, не рекомендуется.
4. Оконные панели по высоте соответствуют размерам стеновых панелей высотой 1800 и 1200 мм.

   При стеновых панелях высотой 1800 мм применяются оконные панели высотой 1800 и 1750 мм, при стеновых панелях высотой 1200 мм – оконные панели высотой 1200 и 1150 мм.

   Оконные панели высотой 1750 и 1150 мм устанавливаются соответственно в проемы высотой 1800 и 1200 мм, а также вверху каждого проема, когда по высоте проема устанавливаются две и более оконных панелей.

   Зазор между оконной и стеновой панелями внизу проема принят равным 30 мм.
5. Оконные панели разработаны следующих типов:
   а) открывающиеся двойного остекления (панели ПОД)
   б) " одинарного остекления (панели ПО).
   в) глухие двойного остекления (панели ПГД).
   г) " одинарного остекления (панели ПГ)
6. Оконные панели состоят из несущей рамы, к которой крепятся рамки остекления.

   В открывающейся оконной панели двойного остекления (ПОД) наружные рамки остекления, расположенные в средней части панели (средние), навешиваются на петлях сверху, расположенные у краев панели (крайние) – на боковых петлях.

   Внутренние средние рамки остекления ставятся на петлях снизу, крайние – привариваются.

   В открывающейся оконной панели одинарного остекления (ПО) крайние рамки навешиваются на боковые петли, а средние сверху ставятся на петлях.

   В глухой оконной панели одинарного остекления (ПГ) крайние рамки навешиваются на боковые петли, а средние привариваются шпоночным швом к раме.

   Глухая оконная панель двойного остекления (ПГД) состоит из глухой оконной панели одинарного остекления, к которым в внутренние крайние рамки привариваются, а средние снизу ставятся на петлях.
7. Рамы оконных панелей выполняются из холодногнутых профилей 1П и 2П, рамки остекления – из таврика 45×45×3,8.
8. Крепление стекла осуществляется на замазке с предварительным закреплением оцинкованными кляммерами, винтами, шпильками. Толщина стекла принята равной 4 мм, ширина стекла – 675 мм. Варианты крепления стекол на рисунке см лист 20.
9. Детали крепления оконных панелей к железобетонным колоннам приведены на листах 21 – 26 При стальных колоннах детали крепления оконных панелей остаются такими же, как и при железобетонных колоннах, а соответствующие узлы колонн решаются в конкретных проектах КМ.
10. Оконные панели рассчитаны на нормативную ветровую нагрузку 90 кг/м² при H=1800, 130 кг/м² при H=1200 мм при аэродинамическом коэффициенте, равном единице.
11. По высоте проема оконные панели устанавливаются непосредственно друг на друга, при этом собственный вес их с остеклением передается на стеновую панель. Максимальная высота проема остекления принята до 20 м.
12. Материал холодногнутых профилей – сталь МСт3кп или КСт3кп по ГОСТ 380-60* и ГОСТ 501-58. Материал горячекатаных профилей – сталь ВМСт3кп или ВКСт3кп по ГОСТ 380-60*.
13. Оконные панели должны быть окрашены в соответствии с требованиями СНиП III-В 5-62 и СНиП III-В 6-62. Для грунтовки рекомендуется применять грунт марки ГФ-020 по ГОСТ 4056-63.

Условные обозначения

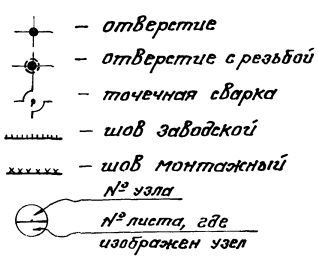

- отверстие
- отверстие с резьбой
- точечная сварка
- шов заводской
- шов монтажный
- № узла
- № листа, где изображен узел

Директор ин-та	Тельников П.И.				
Гл. инж. ин-та	Кузнецов В.В.		Бригадир	Петров Я.Д.	
Нач. отдела	Бахтинский В.М.				
Гл. констр. отд.	Шувалов Л.К.				

Госстрой СССР
ЦНИИПроектстальконструкция
г. Москва

9981 4

Схемы оконных панелей 1800×6000; 1750×6000 и 1200×6000; 1150×6000

Глухие панели с одинарным остеклением ПГ180 и ПГ175

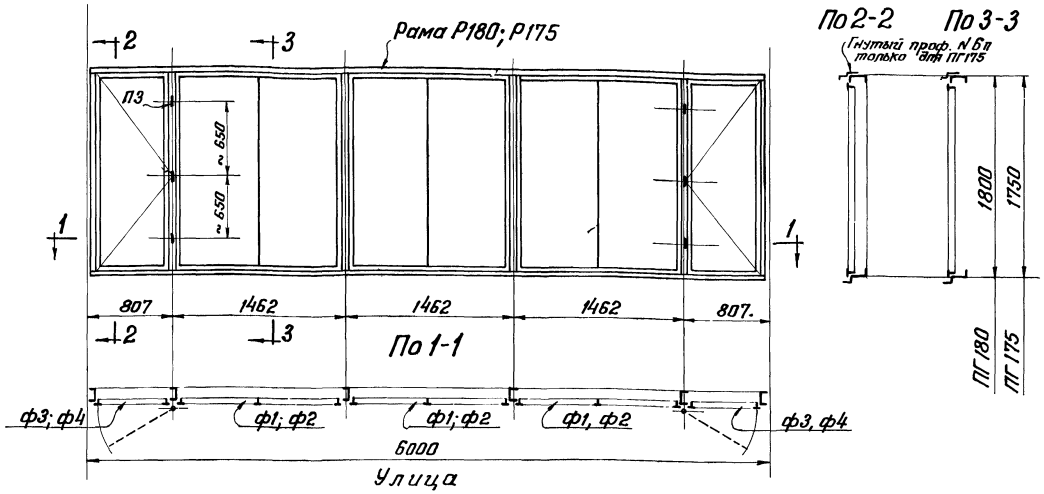

Глухие панели с одинарным остеклением ПГ120 и ПГ115

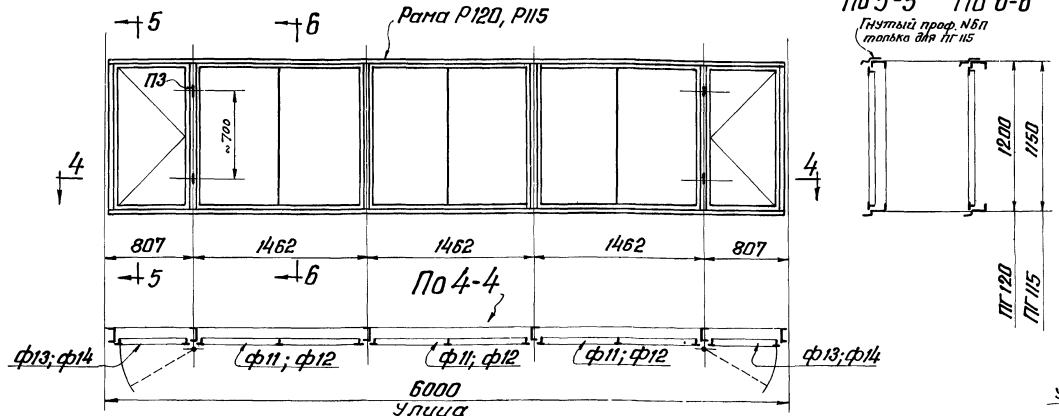

Состав оконных панелей

4

Марка панели	Состав марки	Колич. шт.	Вес марки кг	Примечание
Панель 1800×6000				
ПГ180	Р180	1	218	
	ф1	3		
	ф3	2		
	П3	6		
Панель 1750×6000				
ПГ175	Р175	1	237	
	ф2	3		
	ф4	2		
	П3	6		
Панель 1200×6000				
ПГ120	Р120	1	178	
	ф11	3		
	ф13	2		
	П3	4		
Панель 1150×6000				
ПГ115	Р115	1	197	
	ф12	3		
	ф14	2		
	П3	4		

Сортамент профилей

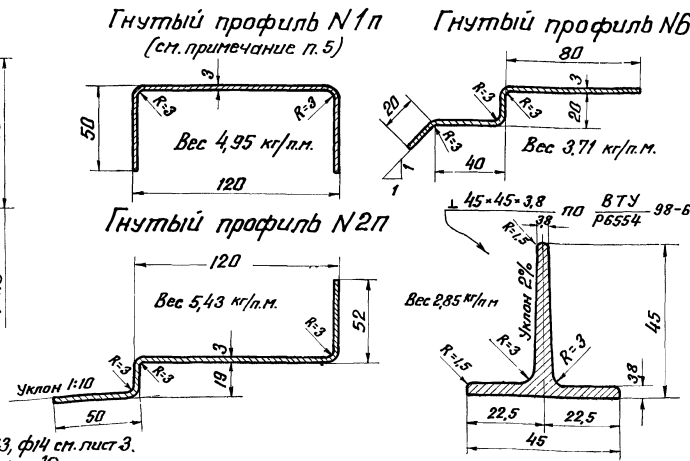
Гнутый профиль N1п
(см. примечание п. 5)

Гнутый профиль N6п

Гнутый профиль N2п

Примечания.

1. Оконные панели высотой 1750 и 1150 устанавливаются соответственно в проемы 1800 и 1200 мм, а также вверху каждого проема, когда по высоте проема устанавливаются две панели и более.
2. Р180, Р175, ф1, ф2, ф3, ф4 см лист 2. Р120, Р115, ф11, ф12, ф13, ф14 см. лист 3.
3. Примеры заполнения проемов оконными панелями см. лист 10
4. Проф. N6п входит в состав оконных панелей ПГ175 и ПГ115.
5. Проф N1п соответствует гнутому профилю [120×50×3 по ГОСТ 8278-63.

ТК 1967г.	Схемы глухих оконных панелей (ПГ) 1800×6000; 1750×6000 и 1200×6000; 1150×6000. Сортамент профилей.	Серия ПР-05-50/67	Вып 1	1

Госстрой СССР ЦНИИПроектстальконструкция г. Москва

Директор ин-та	Мельников Н.П.	Гл. инж. пр-та	Павлов Б.Б.
Гл. инж. ин-та	Кузнецов В.В.	Бригадир	Петров А.Д.
Нач. отдела	Бахмутский В.М.	Проверил	Петров А.Д.
Гл. констр. отд.	Шувалов Л.К.	Исполнил	Петров А.Д.
Дата выпуска:	1967г.		

9981 5

Схемы оконных панелей 1800×6000 и 1750×6000

Глухие панели с двойным остеклением ПГД180 и ПГД175

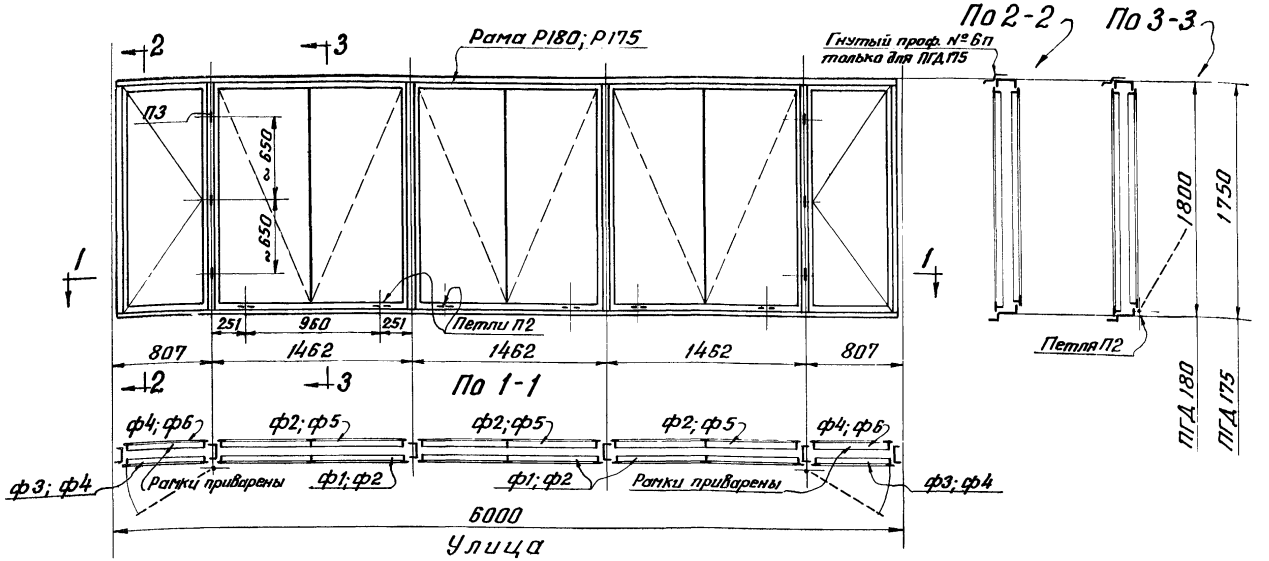

Состав оконных панелей

5

Марка панели	Состав марки	Колич. шт	Вес марки кг	Примечание
Панель 1800×6000				
ПГД180	Р180	1	317	
	ф1	3		Наружное остекление
	ф2	3		Внутр. остекление
	ф3	2		Наружное остекление
	ф4	2		Внутр. остекление
	П2	6		
	П3	6		
Панель 1750×6000				
ПГД175	Р175	1	335	
	ф2	3		Наружное остекление
	ф4	2		Наружное остекление
	ф5	3		Внутр. остекление
	ф6	2		Внутр. остекление
	П2	6		
	П3	6		

Рама Р180; Р175

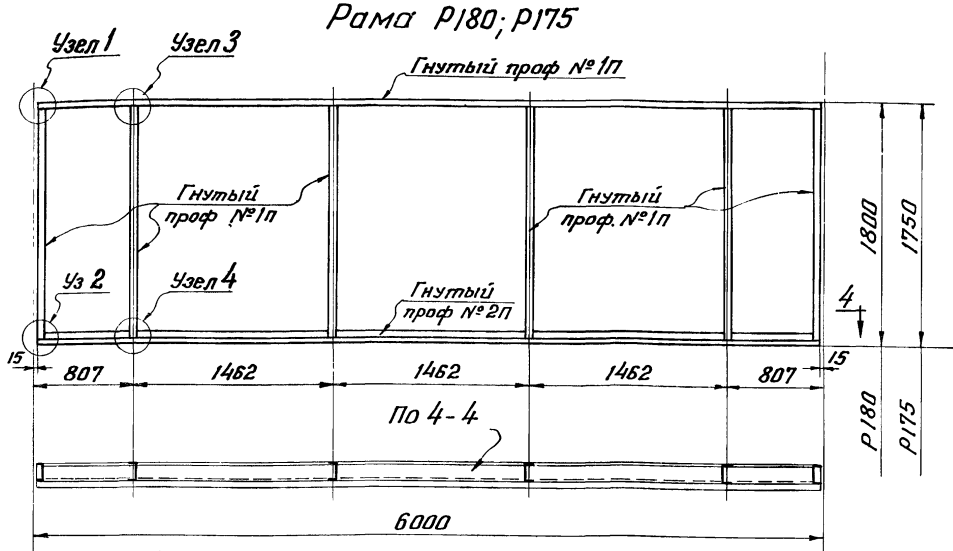

Рамки ф1; ф2; ф5

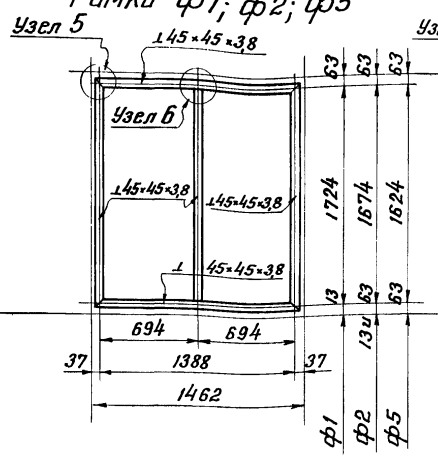

Рамки ф3; ф4; ф6

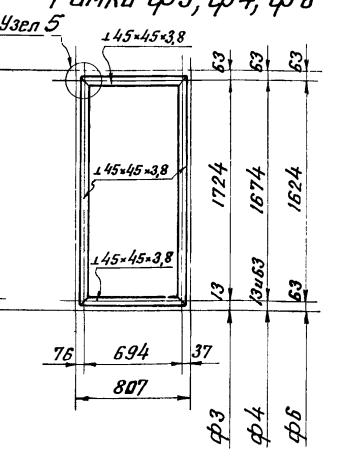

Примечания

1. Оконная панель высотой 1750мм устанавливается в проем высотой 1800мм, а также вверху каждого проема, когда по высоте проема устанавливаются две панели и более.
2. Примеры заполнения проемов оконными панелями см. лист 10.
3. Сортамент профилей см. на листе 1.
4. Узлы 1-6 см на листе 14.
5. Профиль № 6П входит в состав оконной панели ПГД175.

ТК 1967г.	Схемы глухих оконных панелей (ПГД) 1800×6000 и 1750×6000	Серия ПР-05-50/67	Вып. 1	2

Цниипроектсталь-конструкция Москва

Нач. отдела Бахмутский В.М. Исполнил Петров А.Д.
Гл. констр. отд. Шувалов Л.К.
Гл. инж. пр-та Павлов Б.Г.

9981 6

Схемы оконных панелей 1200×6000 и 1150×6000

Глухие панели с двойным остеклением ПГД120 и ПГД115

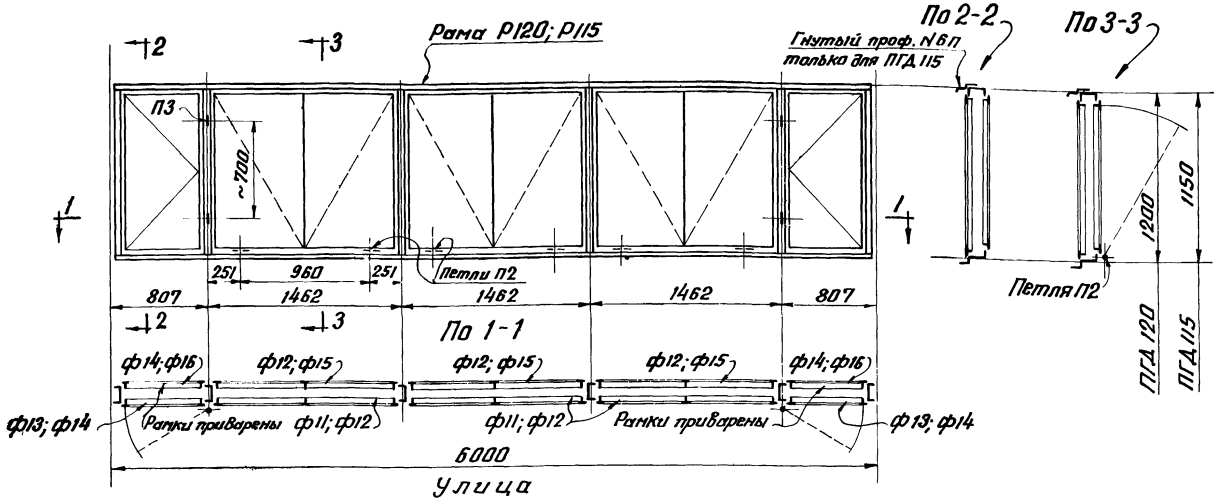

Состав оконных панелей

Марка панели	Состав марки	Колич. шт	Вес марки кг	Примечание
Панель 1200×6000				
ПГД120	Р120	1	254	
	ф11	3		Наружное остекление
	ф12	3		Внутр. остекление
	ф13	2		Наружное остекление
	ф14	2		Внутр. остекление
	П2	6		
	П3	4		
Панель 1150×6000				
ПГД115	Р115	1	272	
	ф12	3		Наружное остекление
	ф14	2		Наружное остекление
	ф15	3		Внутр. остекление
	ф16	2		Внутр. остекление
	П2	6		
	П3	4		

Рама Р120; Р115

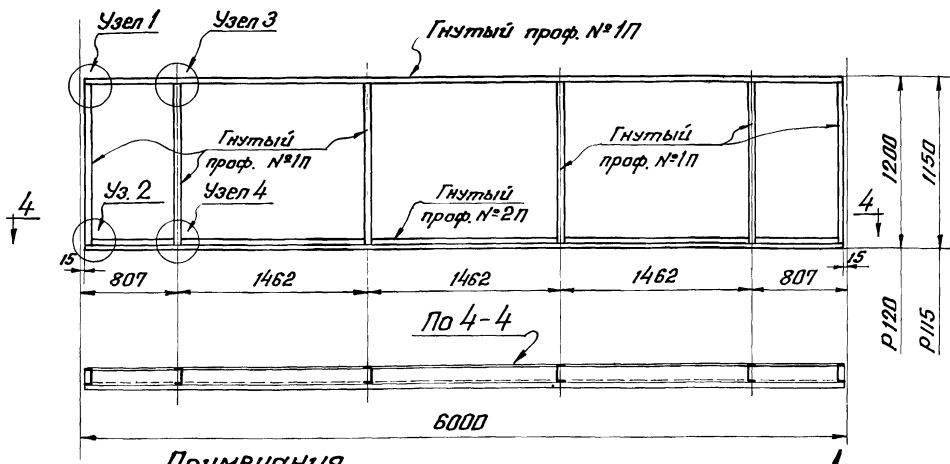

Рамки ф11; ф12; ф15

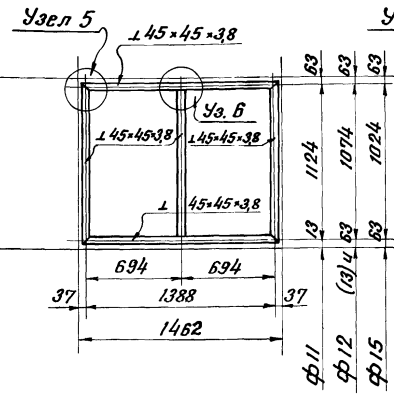

Рамки ф13; ф14; ф16

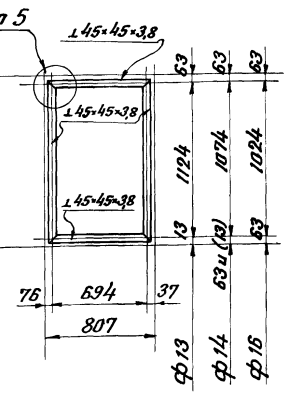

Примечания

1. Оконная панель высотой 1150мм устанавливается в проем высотой 1200мм, а также вверху каждого проема, когда по высоте проема устанавливаются две панели и более.
2. Примеры заполнения проемов оконными панелями см. лист 10.
3. Сортамент профилей см. на листе 1.
4. Узлы 1-6 см. на листе 14.
5. Профиль №6П входит в состав оконной панели ПГД115

ТК 1967г	Схемы глухих оконных панелей (ПГД) 1200×6000 и 1150×6000	Серия ПР-05-50/67	
		Вып.1	3

Госстрой СССР ЦНИИПроектстальконструкция г. Москва
Директор ин-та Мельников Н.П.
Гл. инж. ин-та Кузнецов В.В.
Нач. отдела Бахмутский В.М.
Гл. констр. отд. Шувалов Л.К.
Гл. инж. пр-та Павлов Б.Г.
Бригадир Петров Я.Д.
Проверил Петров Я.Д.
Исполнил Петров Я.Д.

9981 7

Схемы оконных панелей 1800×6000 и 1750×6000

Открывающиеся панели с одинарным остеклением ПО180 и ПО175

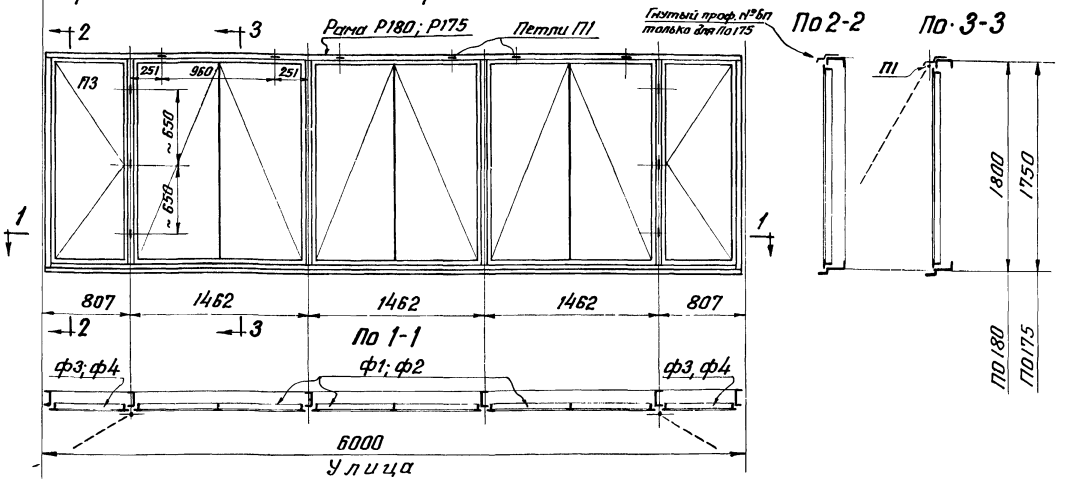

Открывающиеся панели с двойным остеклением ПОД180 и ПОД175

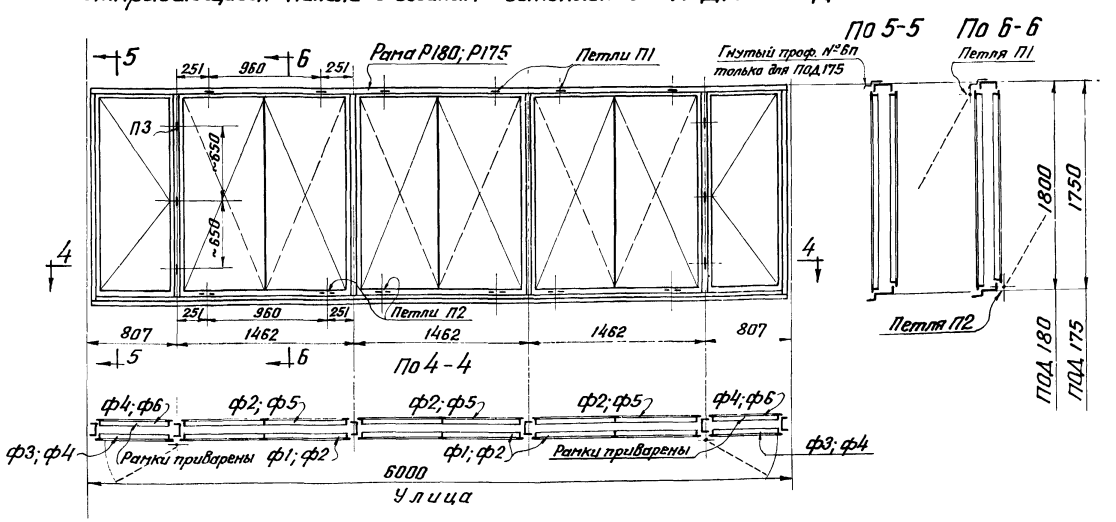

Состав оконных панелей

Марка панели	Состав марки	Колич. шт.	Вес марки кг	Примечание
Панель 1800×6000				
ПО180	Р180	1	221	
	ф1	3		
	ф3	2		
	П1	6		
	П3	6		
ПОД180	Р180	1	320	
	ф1	3		Наружн. остекление
	ф2	3		Внутр. остекление
	ф3	2		Наружн. остекление
	ф4	2		Внутр. остекление
	П1	6		
	П2	6		
	П3	6		
Панель 1750×6000				
ПО175	Р175	1	240	
	ф2	3		
	ф4	2		
	П1	6		
	П3	6		
ПОД175	Р175	1	337	
	ф2	3		Наружн. остекление
	ф4	2		Наружн. остекление
	ф5	3		Внутр. остекление
	ф6	2		Внутр. остекление
	П1	6		
	П2	6		
	П3	6		

Примечания

1. Оконные панели высотой 1750мм устанавливаются в проем высотой 1800мм, а также вверху каждого проема, когда по высоте проема устанавливаются две панели и более.
2. Примеры заполнения проемов оконными панелями см. лист 10.
3. Профиль №6П входит в состав оконных панелей ПО175 и ПОД175.
4. Р180; Р175, ф1, ф2, ф3, ф4, ф5, ф6 см. лист 2.

ТК 1967г.	Схемы открывающихся оконных панелей 1800×6000 и 1750×6000. (ПО и ПОД)	Серия ПР-05-50/67 Вып. 1	4

9981 8

Конструкция г. Москва

Гл. конструктор отд. Шуваров Л.К.
Гл. инж. пр-та Павлов Б.Г.

Схемы оконных панелей 1200×6000 и 1150×6000

Открывающиеся панели с одинарным остеклением ПО120 и ПО115

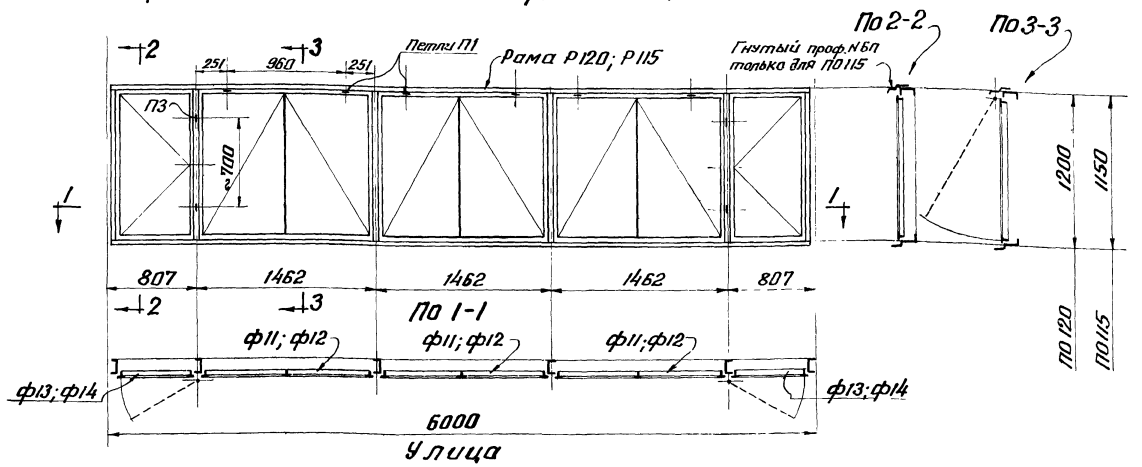

Открывающиеся панели с двойным остеклением ПОД120 и ПОД115

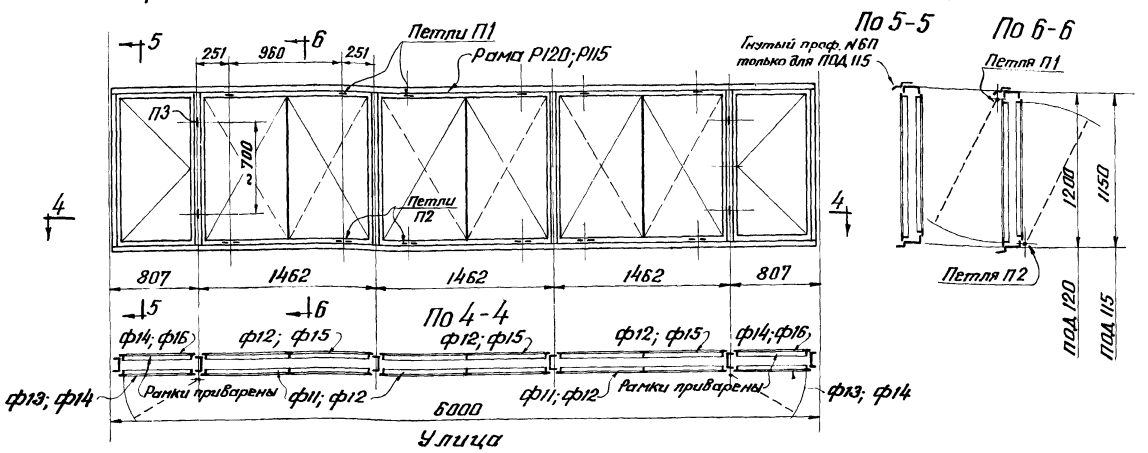

Состав оконных панелей

Марка панели	Состав марки	Колич. шт.	Вес марки кг	Примечание
Панель 1200×6000				
ПО120	Р120	1	180	
	ф11	3		
	ф13	2		
	П1	6		
	П3	4		
ПОД120	Р120	1	256	
	ф11	3		Наружн. остекление
	ф12	3		Внутр. остекление
	ф13	2		Наружн. остекление
	ф14	2		Внутр. остекление
	П1	6		
	П2	6		
	П3	4		
Панель 1150×6000				
ПО115	Р115	1	200	
	ф12	3		
	ф14	2		
	П1	6		
	П3	4		
ПОД115	Р115	1	273	
	ф12	3		Наружн. остекление
	ф14	2		Наружн. остекление
	ф15	3		Внутр. остекление
	ф16	2		Внутр. остекление
	П1	6		
	П2	6		
	П3	4		

Примечания.

1. Оконные панели высотой 1150мм устанавливаются в проем высотой 1200мм, а также вверху каждого проема, когда по высоте проема устанавливаются две панели и более.
2. Примеры заполнения проемов оконными панелями см. лист 10.
3. Профиль №6П входит в состав оконных панелей ПО115 и ПОД115.
4. Р120, Р115, ф11, ф12, ф13, ф14, ф15, ф16 см. лист 3.

ТК 1967.	Схемы открывающихся оконных панелей 1200×6000 и 1150×6000 (ПО и ПОД)	Серия ПР-05-50/67 Вып.1	5

Госстрой СССР ЦНИИПроектстальконструкция г. Москва

Директор ин-та	Мельников Н.П.	Бригадир	Петров А.Д.		
Гл. инж-ин-та	Жузнецов В.В.	Проверил	Петров А.Д.		
Нач. отдела	Бахмутский В.Н.	Исполнил	Петров А.Д.		
Гл. констр. отд.	Шувалов Л.К.				
Гл. инж. пр-та	Подлов Б.Г.				

9981 9

ПГД180; ПГД175 и ПОД180; ПОД175

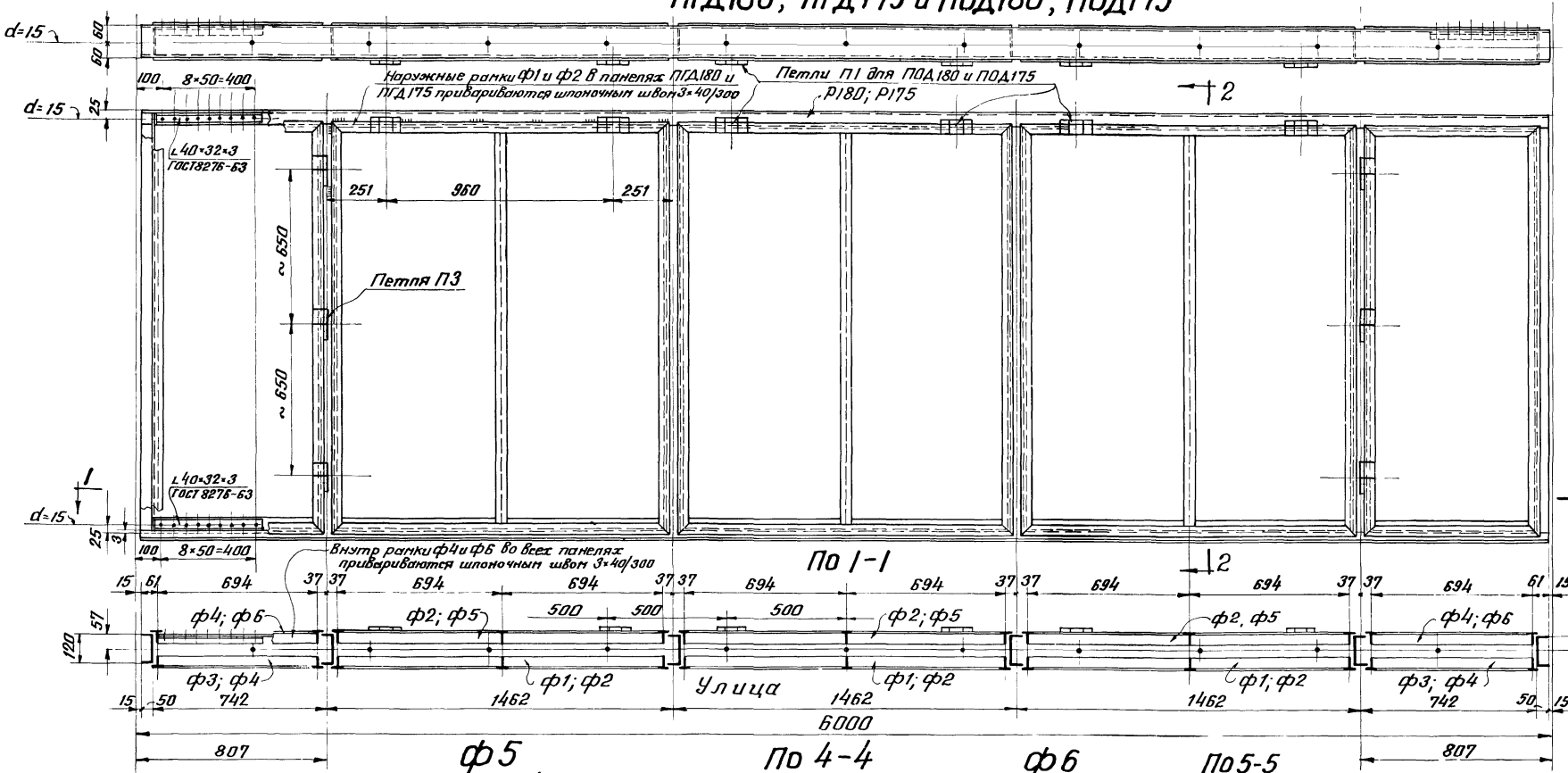

Примечания

1. Рамки остекления ф1, ф2, ф3 и ф4 см. на листе 8.
2. Размеры, указанные в скобках, относятся к панелям ПГД175 и ПОД175
3. Петли П1; П2; П3 см. на листе 15.
4. Раны Р180 и Р175 см. на листе 2.
5. Профиль №6П входит в состав сечения Верхн. элемента рамы Р175
6. В панелях ПГД180 и ПГД175 отверстия для крепления стекол в наружных рамках остекления ф1 и ф2 и во внутренних ф4 и ф6, а также во внутренних рамках ф4 и ф6 в панелях ПОД180 и ПОД175 делать с резьбой под болты М6 или на самонарезающие винты 6×12 по ГОСТ 10621-63.

ТК 1967г	Общий вид оконных панелей с двойным остеклением ПГД180, ПГД175 и ПОД180, ПОД175.	Серия ПР-05-50/67	Вып. 1	6

ЦНИИпромзданий конструкция г. Москва

Нач. отдела Бахтурский В.М.
Гл. констр. отд. Шувалов Л.К.
Гл. инж. пр-та Павлов В.Г.
Исполнил Петров А.Д.

9981 10

ПГД120; ПГД115 и ПОД120; ПОД115

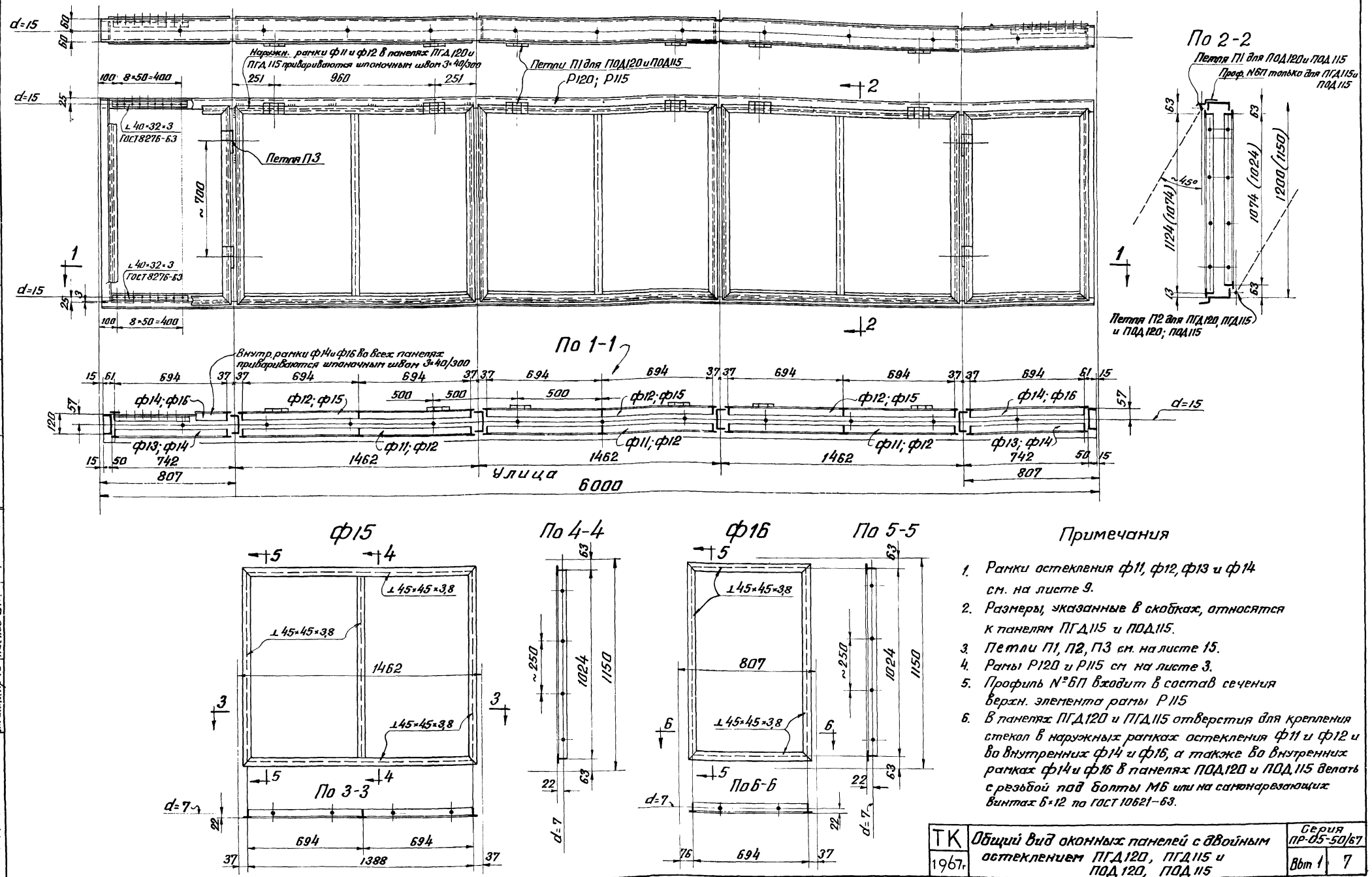

Примечания

1. Рамки остекления ф11, ф12, ф13 и ф14 см. на листе 9.
2. Размеры, указанные в скобках, относятся к панелям ПГД115 и ПОД115.
3. Петли П1, П2, П3 см. на листе 15.
4. Рамы Р120 и Р115 см на листе 3.
5. Профиль №6П входит в состав сечения верхн. элемента рамы Р115
6. В панелях ПГД120 и ПГД115 отверстия для крепления стекол в наружных рамках остекления ф11 и ф12 и во внутренних ф14 и ф16, а также во внутренних рамках ф14 и ф16 в панелях ПОД120 и ПОД115 делать с резьбой под болты М6 или на самонарезающих винтах 6×12 по ГОСТ 10621-63.

ТК 1967г	Общий вид оконных панелей с двойным остеклением ПГД120, ПГД115 и ПОД120, ПОД115	Серия ПР-05-50/67	
		Вып 1	7

Госстрой СССР ЦНИИПроектстальконструкция г. Москва

Директор ин-та	Мельников Н.П.	Бригадир	Петров А.Д.
Гл. инж. ин-та	Кузнецов В.В.	Проверил	Петров А.Д.
Нач. отдела	Бахмутский В.М.	Исполнил	Петров А.Д.
Гл. констр. отд.	Шувалов Л.К.		
Гл. инж. пр-та	Павлов Б.Г.		

9981 11

ПГ 180; ПГ175 и ПО180; ПО175

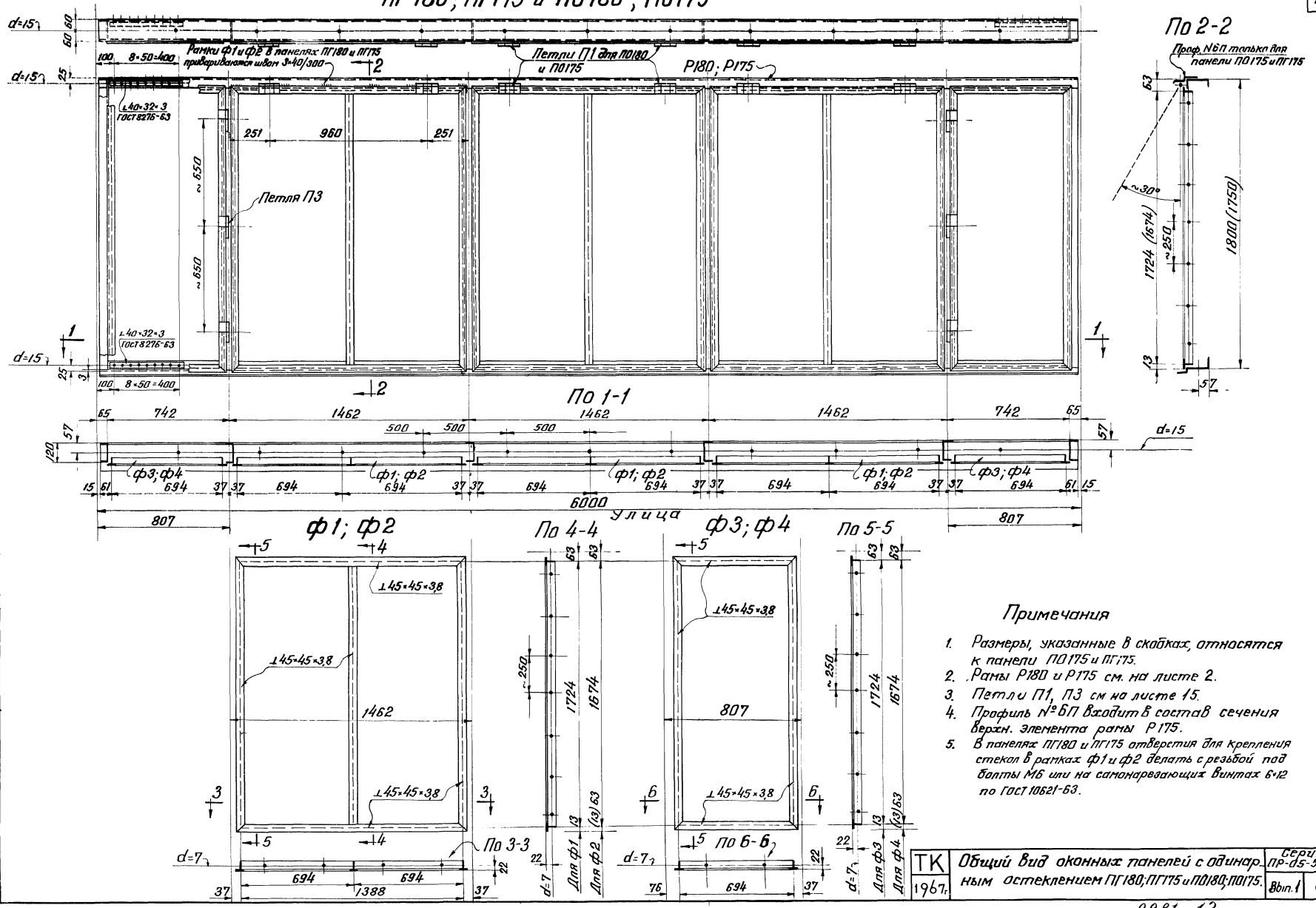

Примечания

1. Размеры, указанные в скобках, относятся к панели ПО175 и ПГ175.
2. Рамы Р180 и Р175 см. на листе 2.
3. Петли П1, П3 см на листе 15.
4. Профиль №6П входит в состав сечения верхн. элемента рамы Р175.
5. В панелях ПГ180 и ПГ175 отверстия для крепления стекол в рамках Ф1 и Ф2 делать с резьбой под болты М6 или на самонарезающих винтах 6×12 по ГОСТ 10621-63.

ТК 1967г.	Общий вид оконных панелей с одинарным остеклением ПГ180; ПГ175 и ПО180; ПО175.	Серия ПР-05-50/67	
		Вып. 1	8

Конструкция г. Москва

Нач. отдела Бахмутский В.Н. Гл. констр. отд. Шувалов Л.К. Гл. инж. пр-та Павлов Б.Г. Исполнил Петров А.Д.

9981 12

ПГ120; ПГ115 и ПО120; ПО115

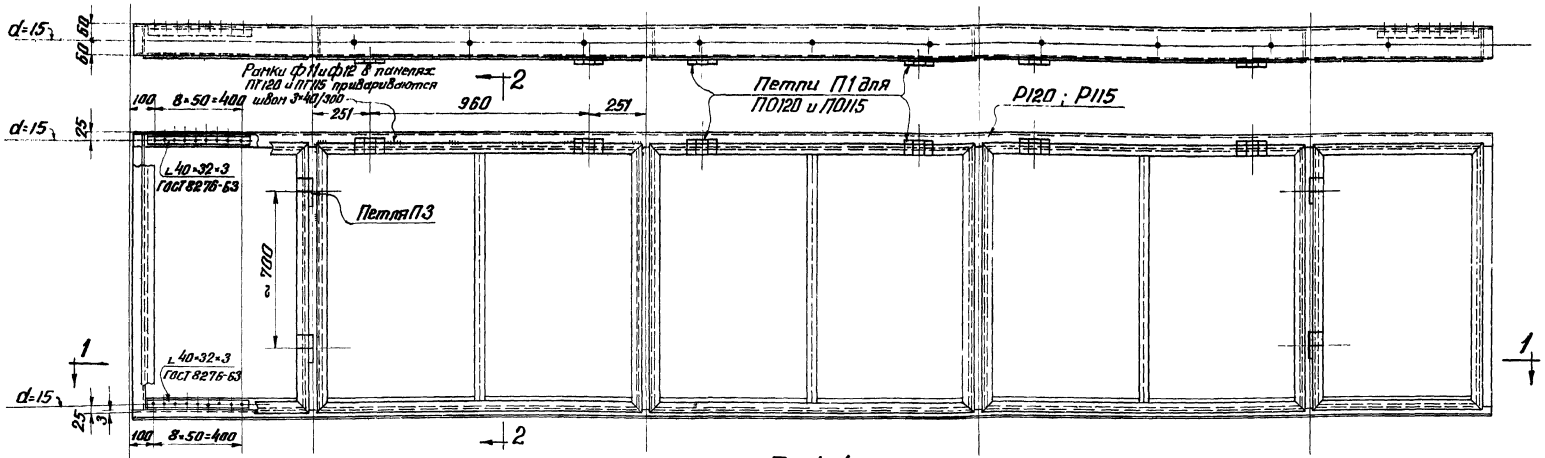

По 2-2

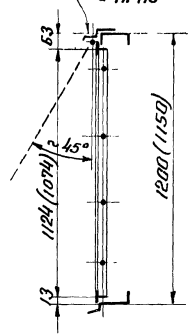

По 1-1

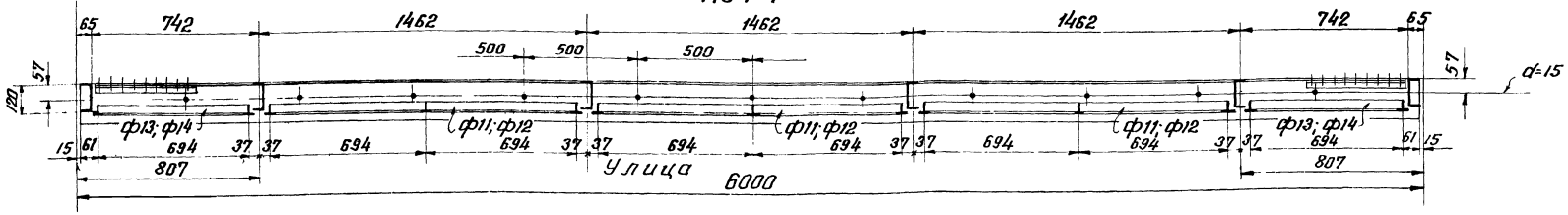

ф11; ф12

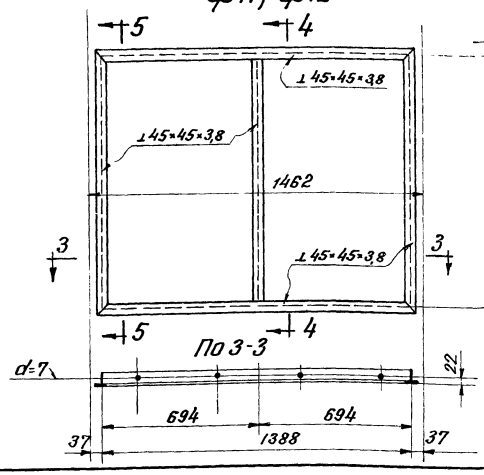

По 4-4

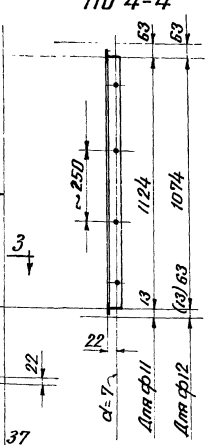

ф13; ф14

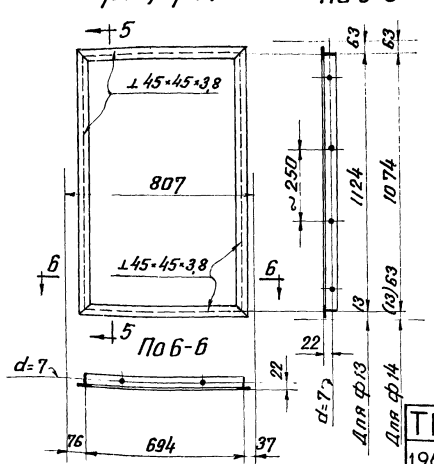

По 5-5

Примечания

1. Размеры, указанные в скобках, относятся к к панелям ПО115 и ПГ115.
2. Раны Р120 и Р115 см. на листе 3
3. Петли П1; П3 см. на листе 15.
4. Профиль №6П входит в состав сечения Верхн. элемента раны Р115.
5. В панелях ПГ120 и ПГ115 отверстия для крепления стекол в ранках ф11 и ф12 делать с резьбой под болты М6 шт на самонарезающих винтах 6×12 по ГОСТ 10621-63.

Госстрой СССР ЦНИИпроектстальконструкция г. Москва	ТК 1967.	Общий вид оконных панелей с одинарным остеклением ПГ120; ПГ115 и ПО120; ПО115.	Серия ПР-05-50/67 Вып. 1 — 9

Главный инженер Мельников Н.П.
Главный конструктор Петров А.А.
Гл. инженер проекта Кузнецов В.В.
Нач. отдела Бакунтский В.М.
Гл. конструктор Шубитов Л.К.
Гл. инж. пр-та Павлов Б.Г.
Бригадир Петров А.А.
Проверил Петров Г.А.
Исполнил

Примеры заполнения проемов оконными панелями

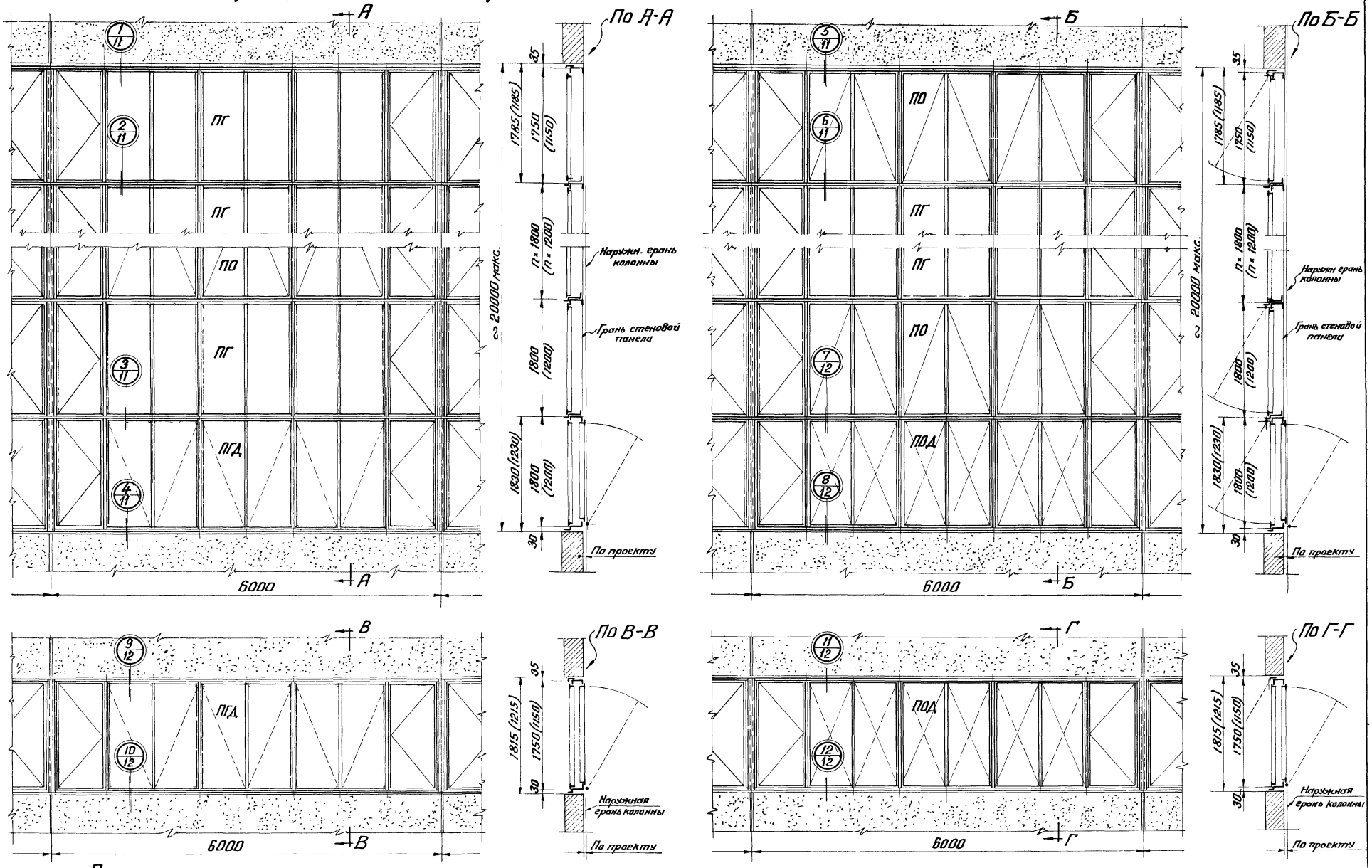

Примечание

Размеры в скобках относятся к оконным панелям с номинальной высотой 1200 мм

ТК 1967г	Примеры заполнения проемов оконными панелями	Серия ПР-05-50/67	
		Вып. 1	10

Конструкция Москва

Нач. отдела Гл. констр. отд. Гл. инж. пр-та | Рахмутовский Шувалов Л.К. Павлов Б.Г. | Исполнил | Петров Л.Д.

9981 14

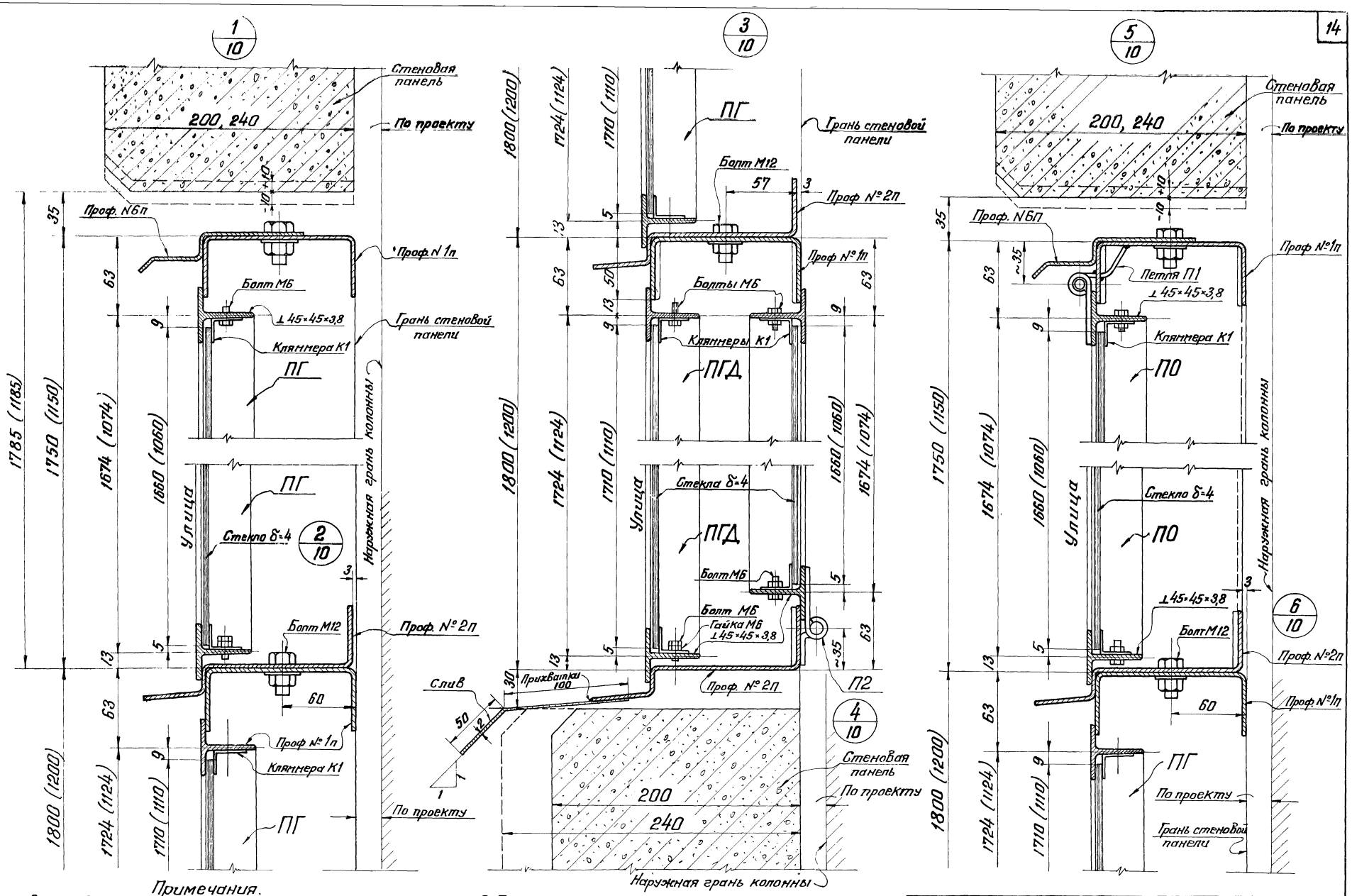

Примечания.

1. Размеры в скобках относятся к оконным панелям с номинальной высотой 1200 мм.
2. Болты, гайки и кляммеры для крепления стекол оцинкованные.
3. Горизонтальные разрезы по оконным панелям см. лист 13
4. Петли П1 и П2 см. на листе 15
5. Крепление стекол см. на листе 16

ТК 1967г.	Вертикальные разрезы по оконным панелям.	Серия ПР-05-50/67	Вып. 1 / 11

Госстрой СССР ЦНИИПроектсталь-Конструкция г. Москва

Директор ин-та	Мельников Н.П.	Гл. инж. пр-та	Павлов Б.Г.
Гл. инж. ин-та	Кузнецов В.В.	Бригадир	Петров А.Д.
Нач. отдела	Бахмутский В.Н.	Проверил	Петров А.Д.
Гл. констр. отд.	Шувалов Л.К.	Исполнил	Петров А.Д.
Дата выпуска:	1967г.		

9981 15

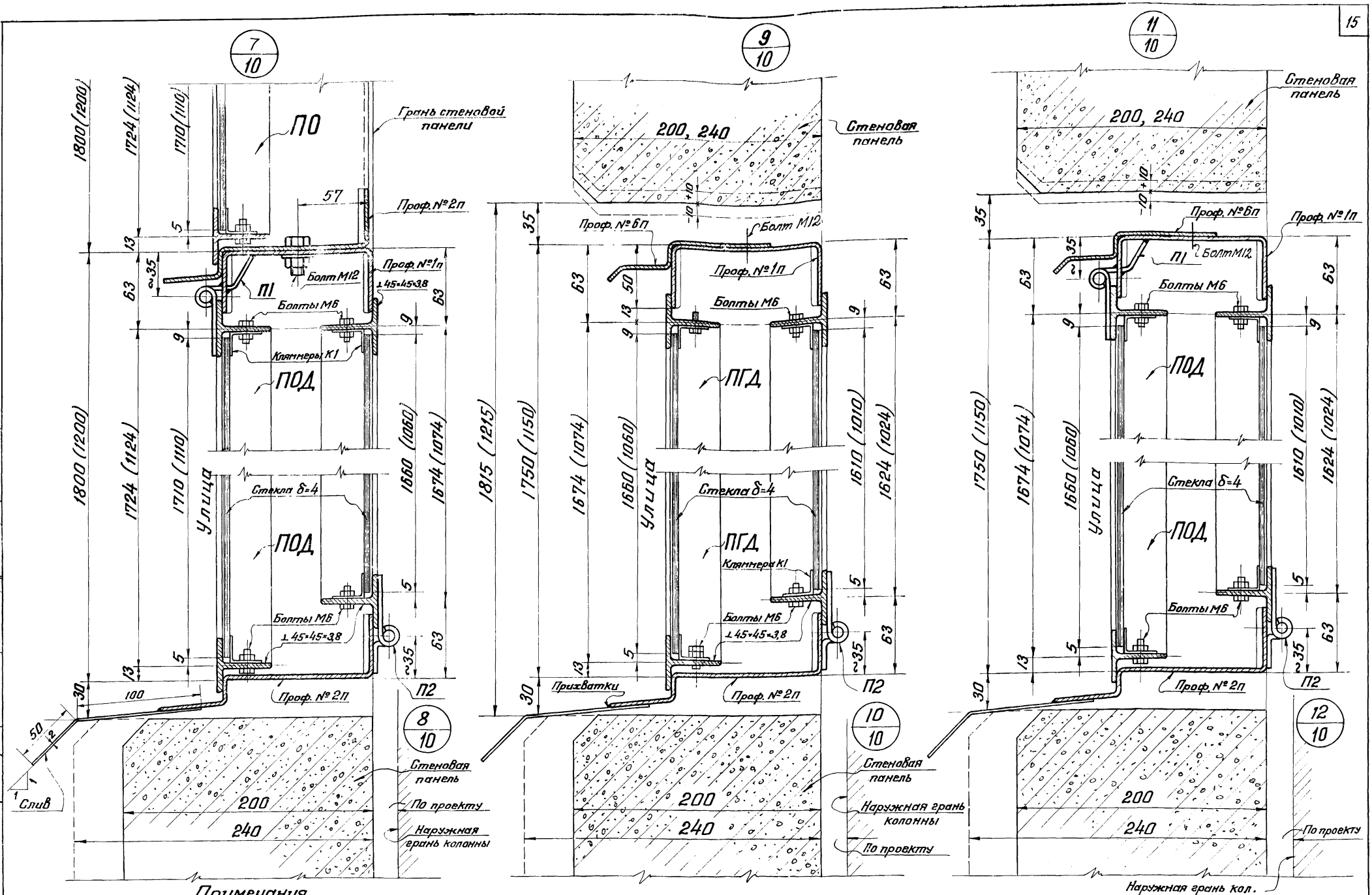

Примечания.

1. Размеры в скобках относятся к оконным панелям с номинальной высотой 1200 мм
2. Болты, гайки и кляммеры, для крепления стекол, оцинкованные.
3. Горизонтальные разрезы по оконным панелям см. лист 13.
4. Петли П1 и П2 см. на листе 15.
5. Крепление стекол см. на листе 16.

ТК 1967г.	Вертикальные разрезы по оконным панелям.	Серия ПР-05-50/67	Вып. 1 12

Госстрой СССР ЦНИИпроектстальконструкция г. Москва

Директор ин-та	Мельников Н.П.	Бригадир	Петров Я.Д.
Гл. инж. ин-та	Кузнецов В.В.	Проверил	Петров Я.Д.
Нач. отдела	Бахмутский В.М.	Исполнил	Петров Я.Д.
Гл. конс. пр. отд.	Шувалов Л.К.		
Гл. инж. пр-та	Поволов Б.Г.		

9981 16

Горизонтальный разрез по 1-1 (см. схему „А" на данном листе)

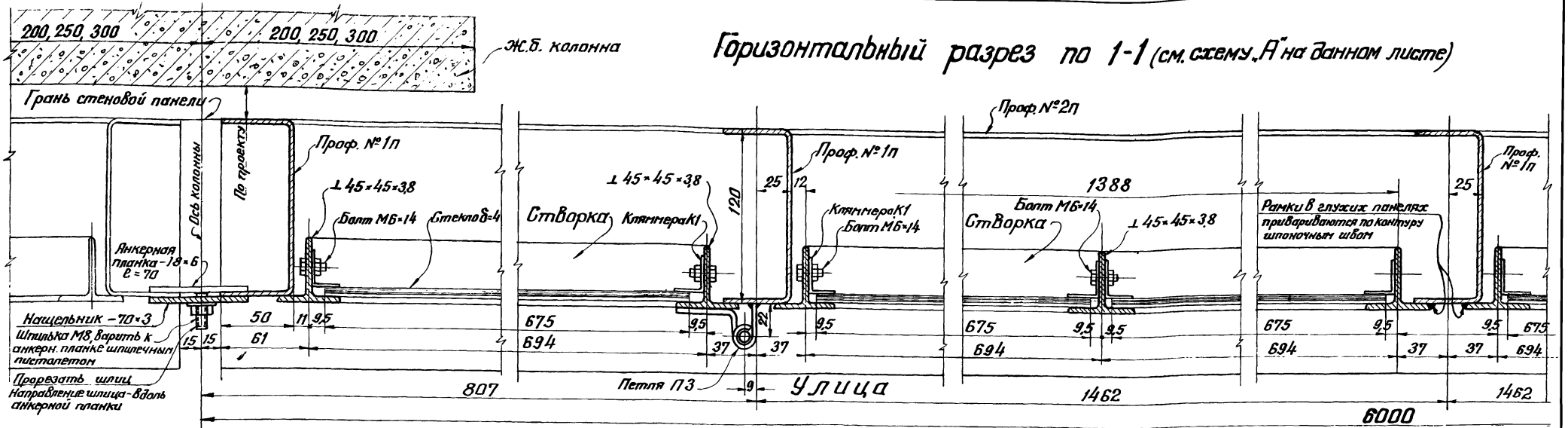

Горизонтальный разрез по 2-2 (см. схему „Б" на данном листе)

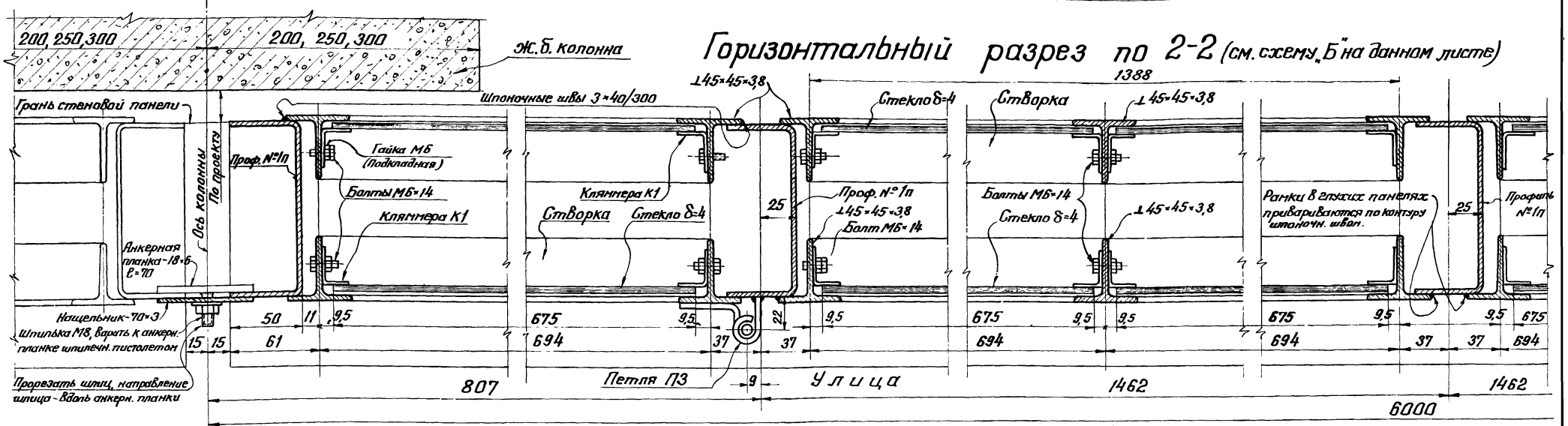

Схема „А"

Глухие и открывающиеся панели с одинарным остеклением

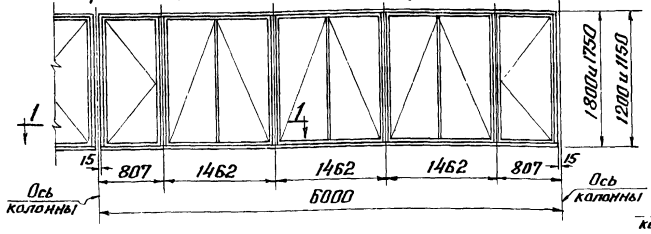

Схема „Б"

Глухие и открывающиеся панели с двойным остеклением

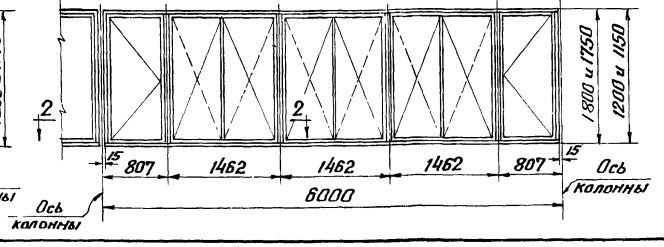

Примечания

1. В открывающихся и глухих панелях с двойным остеклением внутренние крайние рамки привариваются.
2. Глухие панели с одинарным и двойным остеклением получаются из открывающихся панелей путем приварки наружных средних рамок, крайние – на вертикальных петлях.
3. Вертикальные разрезы по оконным панелям см. листы 11, 12.
4. Петля П3 на листе 15.
5. Болты, анкера, гайки, кляммеры оцинкованные.

ТК 1967г.	Горизонтальные разрезы по оконным панелям	Серия ПР-05-50/67	
		Вып. 1	13

Госстрой СССР
ЦНИИпроектстальконструкция
г. Москва

Гл. инж. ин-та	Мельников Н.Н.	Бригадир	Петров А.Д.
Гл. инж. ин-та	Кузнецов В.В.	Проверил	Петров А.Д.
Гл. инж. отдела	Бахмутский Б.М.	Исполнил	Петров А.Д.
Гл. конструкт.	Шувалов Л.К.		
Гл. инж. пр-та	Павлов Б.Г.		

9981 17

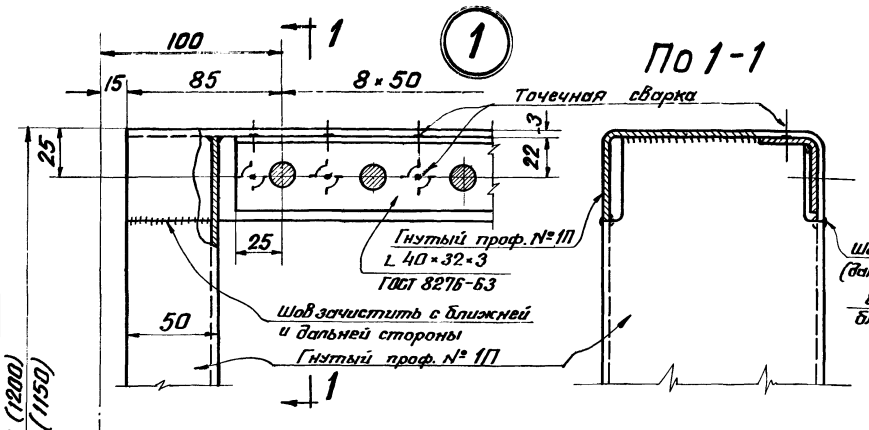

По 1-1

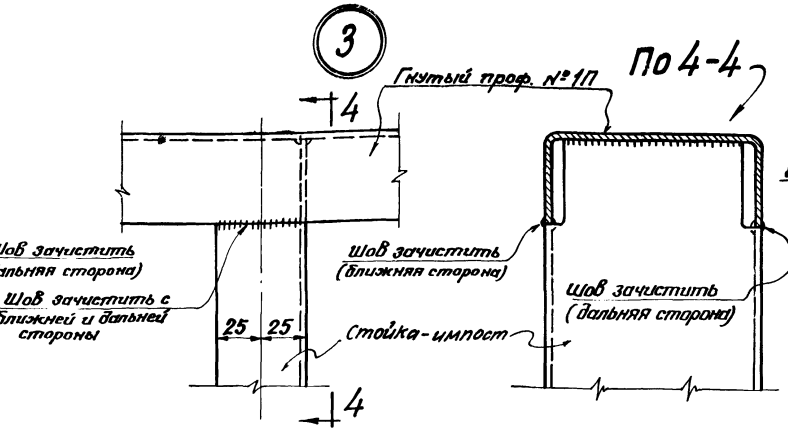

По 4-4

Вариант приварки стойки-импоста (к разрезу по 4-4)

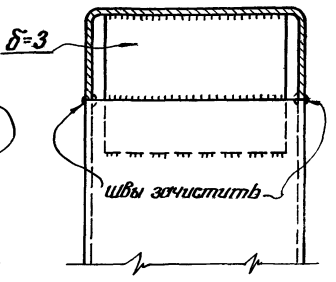

По 2-2

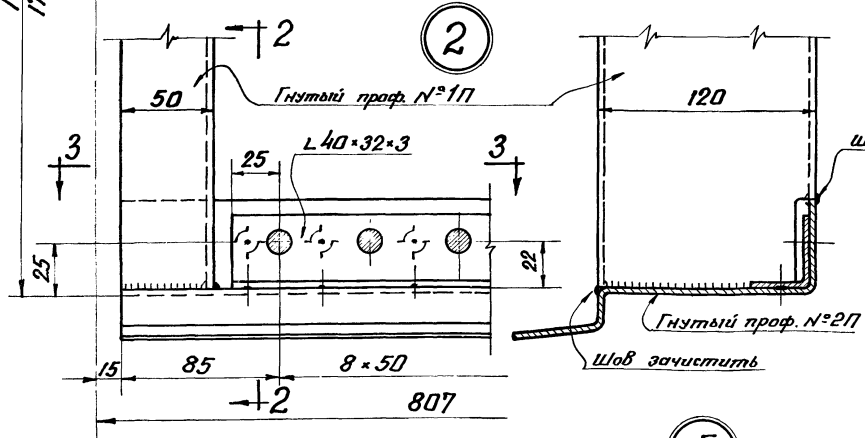

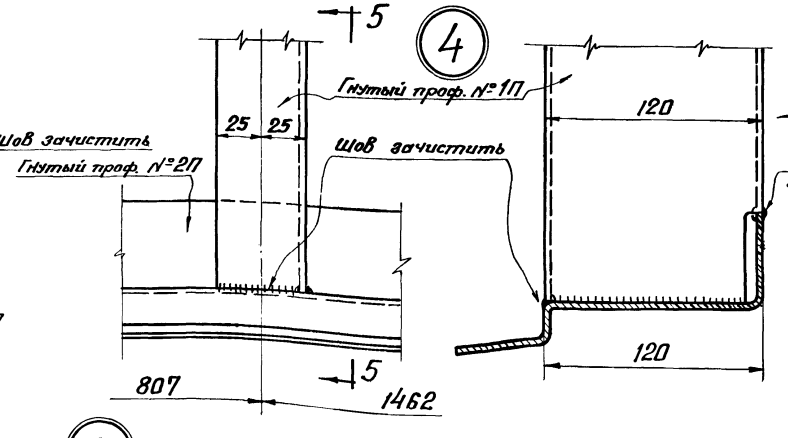

По 5-5

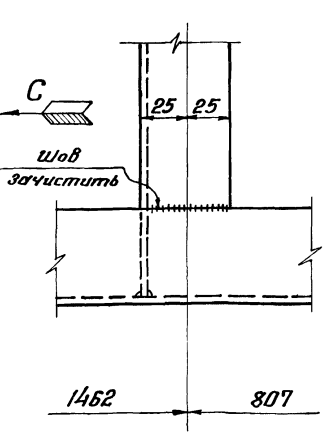

Вид по стр. С*

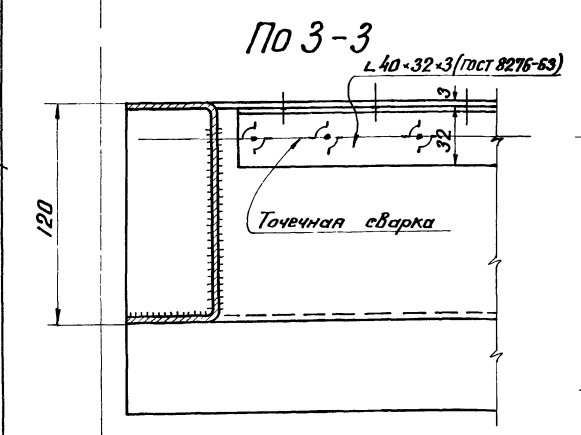

По 3-3

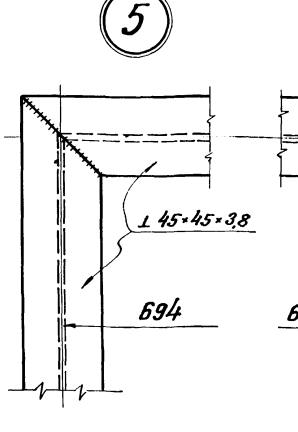

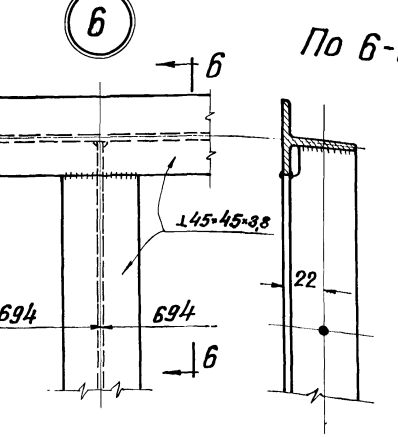

По 6-6

Примечания

1. Местоположение узлов см. на листах 2 и 3.
2. Размеры в скобках относятся к оконным панелям с номинальными размерами 1200×6000
3. Все отверстия d=15, кроме оговоренных
4. Все швы h=3 мм
5. Швы зачищаются заподлицо с основным металлом

ТК 1967г	Узлы оконных панелей 1-6	Серия ПР-65-50/67 Вып.1	14

ЦНИИпроектстало – конструкция г. Москва

Нач. эт-дела Бахтуровский В.Н.
Гл. констр. отд. Шувалов Л.К.
Гл. инж. пр-та Павлов Б.Г.
Испонил

9981 18

Схема расположения петель и типовых деталей с внутренней стороны оконных панелей ПГД180 и ПГД175

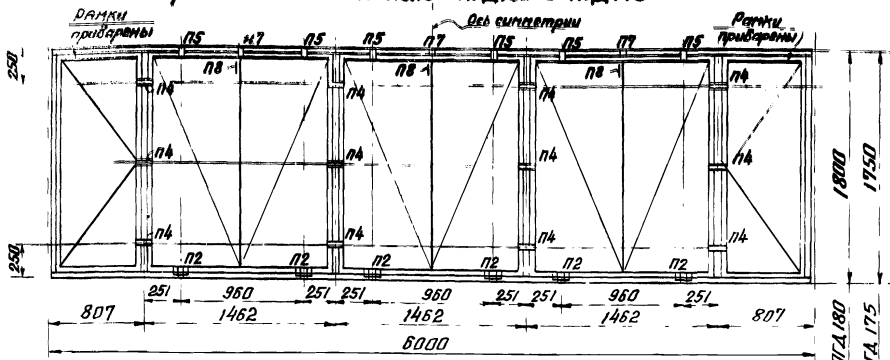

Схема расположения петель и типовых деталей с внутренней стороны оконных панелей ПОД180 и ПОД175

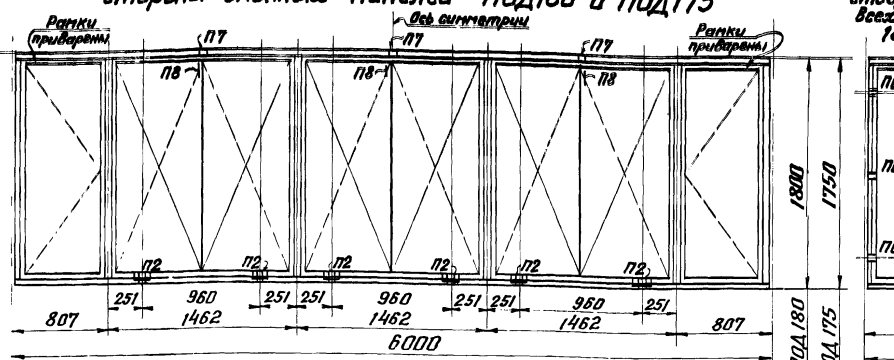

Схема расположения петель и типовых деталей для крайних створок с наружной стороны всех оконных панелей, высотой 1800 и 1750 мм

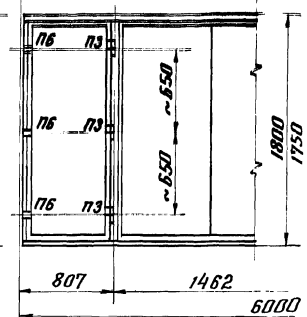

Схема расположения петель и типовых деталей с внутренней стороны оконных панелей ПГД120 и ПГД115

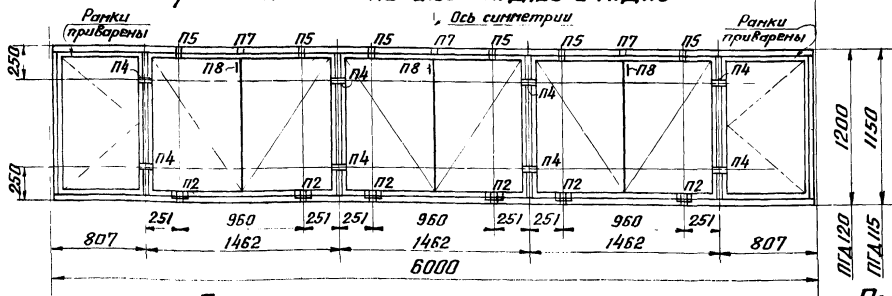

Схема расположения петель и типовых деталей с внутренней стороны оконных панелей ПОД120 и ПОД115

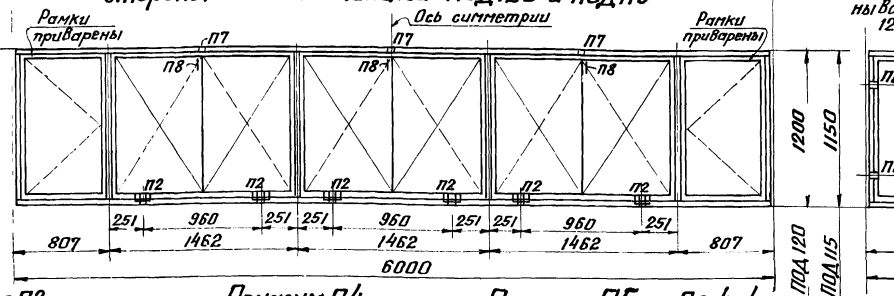

Схема расположения петель и типовых деталей для крайних створок с наружной стороны всех оконных панелей, высотой 1200 и 1150 мм

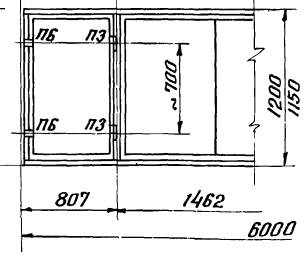

Петля П1

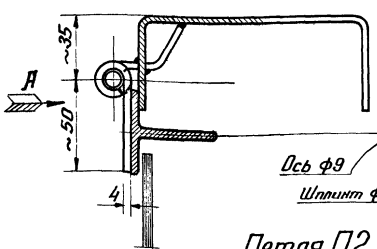

Вид по стр. „А"

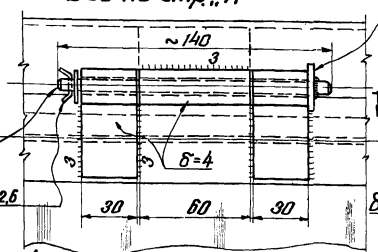

Петля П3

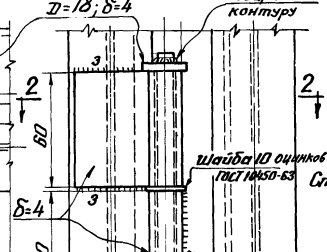

Прижим П4

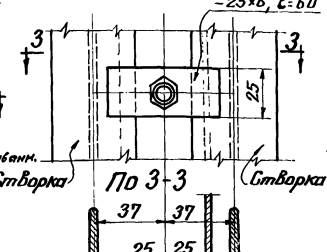

Прижим П5

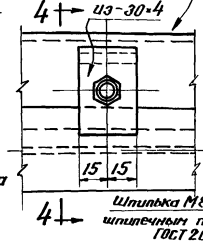

По 4-4

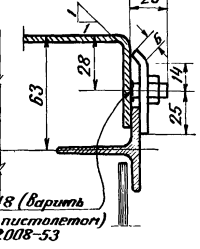

Петля П2

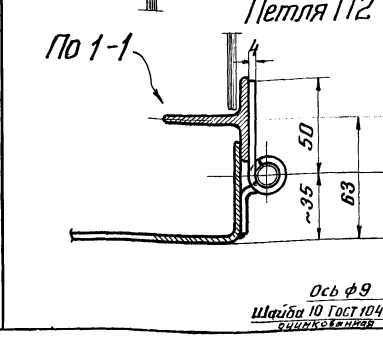

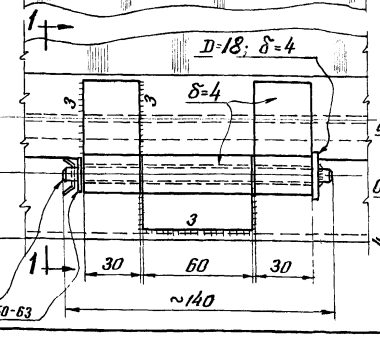

По 2-2

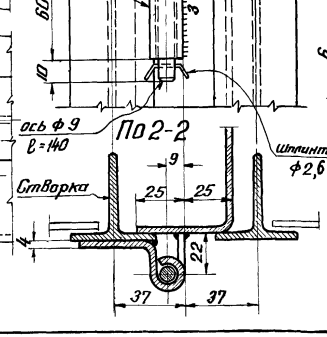

По 3-3

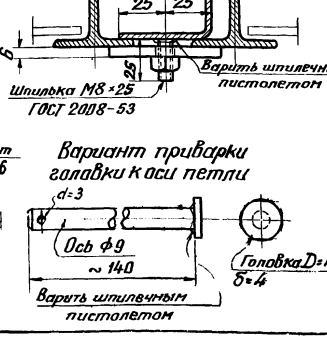

Вариант приварки головки к оси петли

Примечания.

1. Запор П6, детали П7 и П8 на листе 16.
2. По ГОСТ 2008-53 длина нарезной части шпильки равна двум диаметрам шпильки, но по требованию заказчика допускается изготовление шпилек с измененной длиной нарезной части.
3. Шпильки, гайки, шплинты оцинкованные.

ТК 1967г.	Петли, типовые детали и схемы расположения их в оконных панелях	Серия ПР-05-50/67	Вып. 1 15

Госстрой СССР
ЦНИИПроектсталь-конструкция
г. Москва

Директор ин-та	Мельников Н.П.	Бригадир	Петров Б.Д.
Гл. инж. ин-та	Кузнецов В.В.	Проверил	Петров Я.Д.
Нач. отдела	Бахмутский В.М.	Исполнил	Петров Я.Д.
Гл. констр. отд.	Шувалов Л.К.		
Гл. инж. пр-та	Павлов Б.Г.		

9981 19

П7 (для подвески створки)

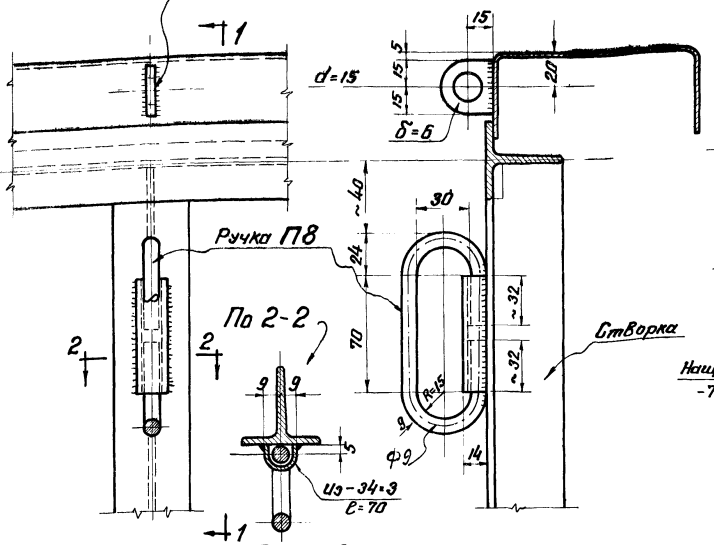

По 1-1

По 2-2

Запор П6

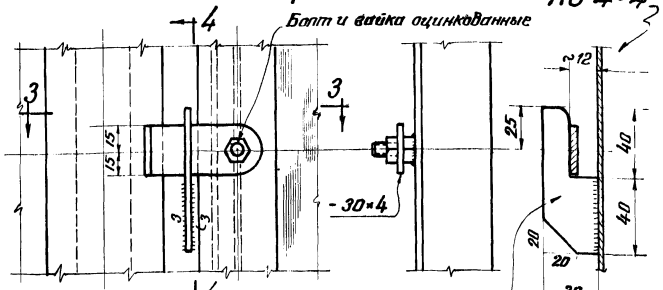

По 4-4

По 3-3

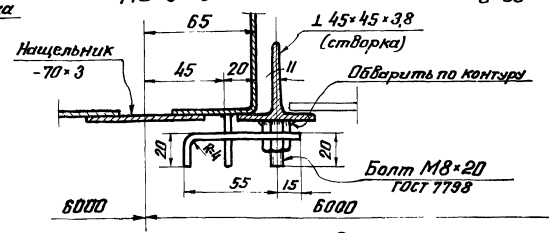

Вставка стекол:

В рамки остекления глухих панелей ПГ и ПГД

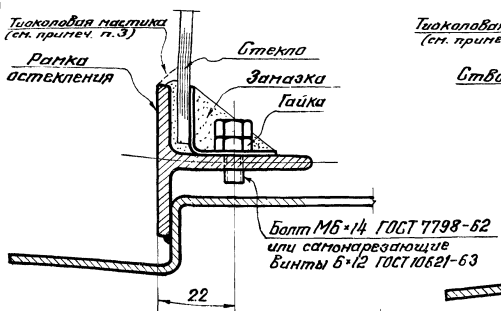

В наружные створки панелей ПО и ПОД и во Внутр. створки ПОД и ПГД

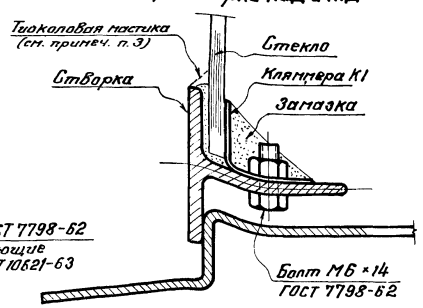

Размеры стекол для всех марок оконных панелей

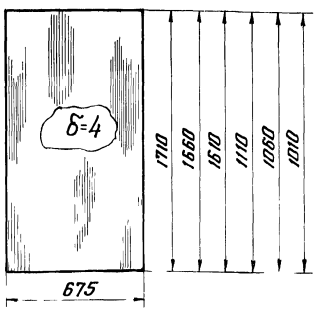

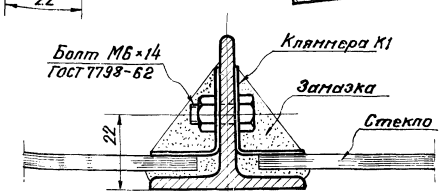

Клямера для крепления стекол К1

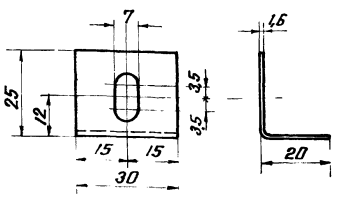

Спецификация стекол для оконных панелей

Марка панели	Размер стекла	К-во на панель	Примечание
ПГ180	675×1710	8	
ПГ175	675×1660	8	
ПГ120	675×1110	8	
ПГ115	675×1060	8	
ПГД180	675×1710	8	Наружн.
	675×1660	8	Внутр.
ПО180	675×1710	8	
ПОД180	675×1710	8	Наружн.
	675×1660	8	Внутр.
ПГД175	675×1660	8	Наружн.
	675×1610	8	Внутр.
ПО175	675×1660	8	
ПОД175	675×1660	8	Наружн.
	675×1610	8	Внутр.
ПГД120	675×1110	8	Наружн.
	675×1060	8	Внутр.
ПО120	675×1110	8	
ПОД120	675×1110	8	Наружн.
	675×1060	8	Внутр.
ПГД115	675×1060	8	Наружн.
	675×1010	8	Внутр.
ПО115	675×1060	8	
ПОД115	675×1060	8	Наружн.
	675×1010	8	Внутр.

Примечания

1. Местоположение запора П6, деталей П7 и П8 см. на листе 15.
2. Клямперы, болты, гайки оцинкованные.
3. Во избежание затекания воды, створки и рамки остекления с улицы рекомендуется понизу прокладывать тиоколовой мастикой.
4. Вариант запора П6 (см. лист 28 и вариант детали П7)

ТК 1967 г.	Запор П6, детали П7 и П8, спецификация стекол, Вставка стекол и клямпера К1 для крепления их.	Серия ПР-05-50/67 Вып. 1	16

Конструкция г. Москва

Нач. отдела Бесчастный
Гл. констр. отд. Шлыгин
Дата выпуска: 1967 г.

Инв. № подл. | Подпись и дата | Взам. инв. №

Чертил Петров Л.Д.

3981 20

Госстрой СССР ЦНИИПроектсталь-конструкция г. Москва	Директор ин-та	Мельников Н.П.	Гл. инж. пр-та	Павлов Б.Г.	
	Гл. инж. ин-та	Кузнецов В.В.	Бригадир	Петров А.Д.	
	Нач. отдела	Бахтинский В.М.	Проверил	Петров А.Д.	
	Гл. констр. отд.	Шувалов Л.К.	Исполнил	Петров А.Д.	
	Дата выпуска:	1967г.			

Сопряжение оконных панелей у колонны

По 1-1

Узел А

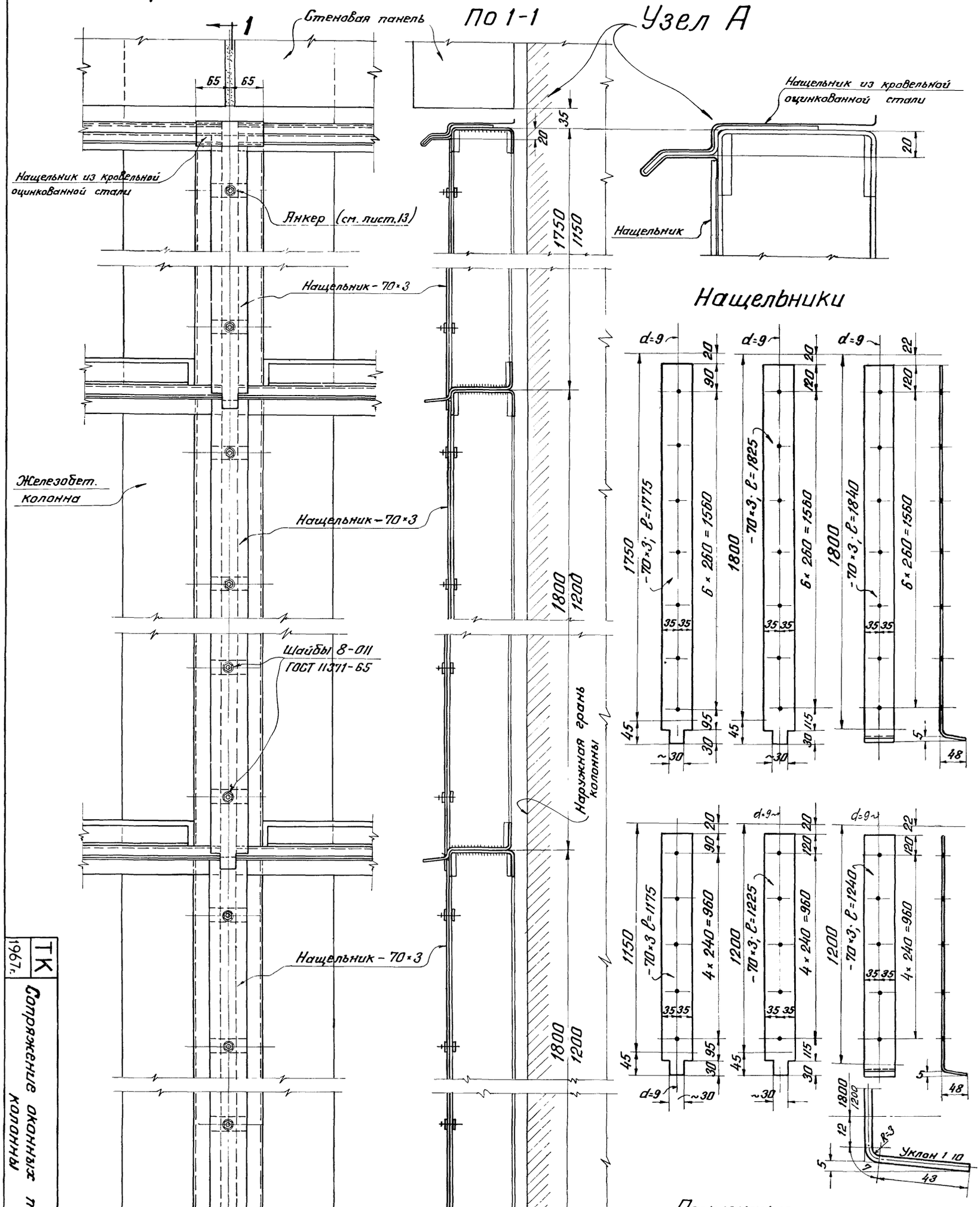

Нащельники

Примечания.

1. Створки остекления условно не показаны.
2. Анкера, гайки и шайбы оцинковываются
3. Сопряжение оконных панелей у температурного шва см. листы 18, 19.

ТК 1967г.

Сопряжение оконных панелей у колонны

Серия ПР-05-50/67 Вып. 1 | 17

9921 21

Сопряжение оконных панелей у температурного шва

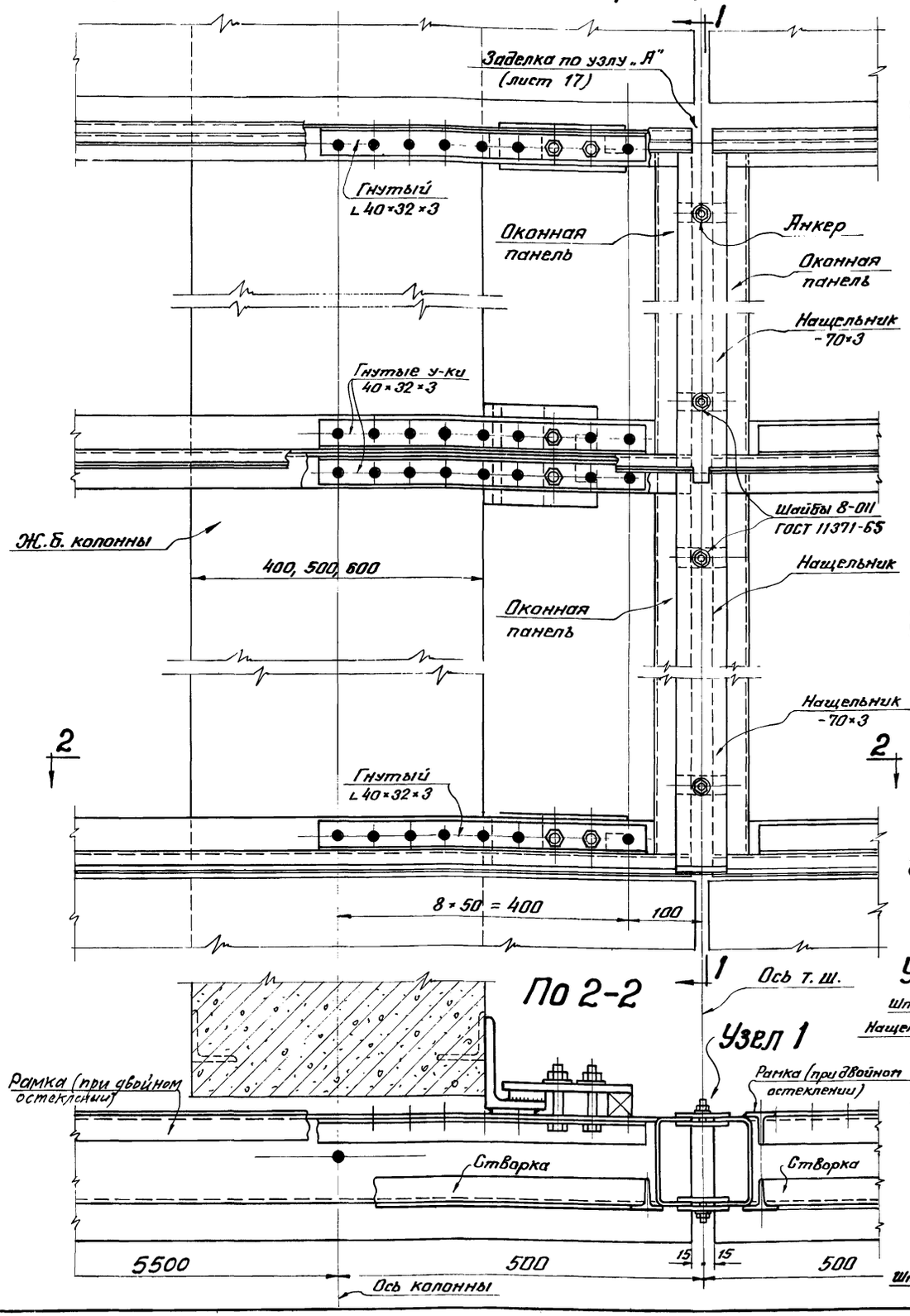

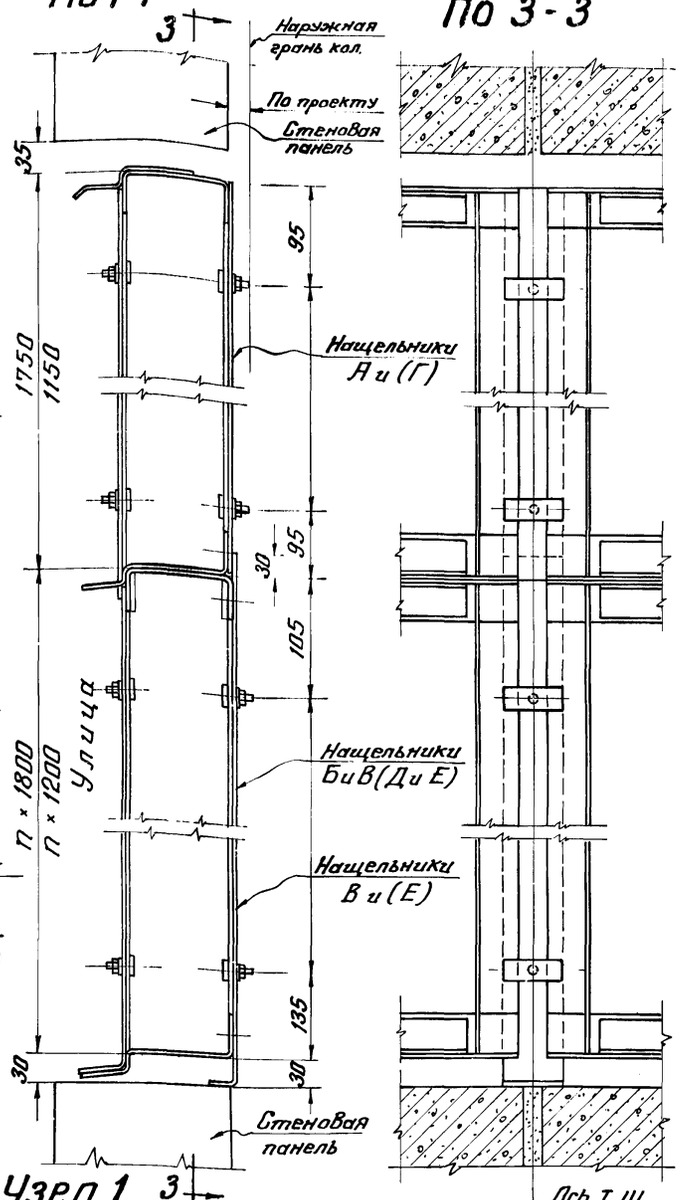

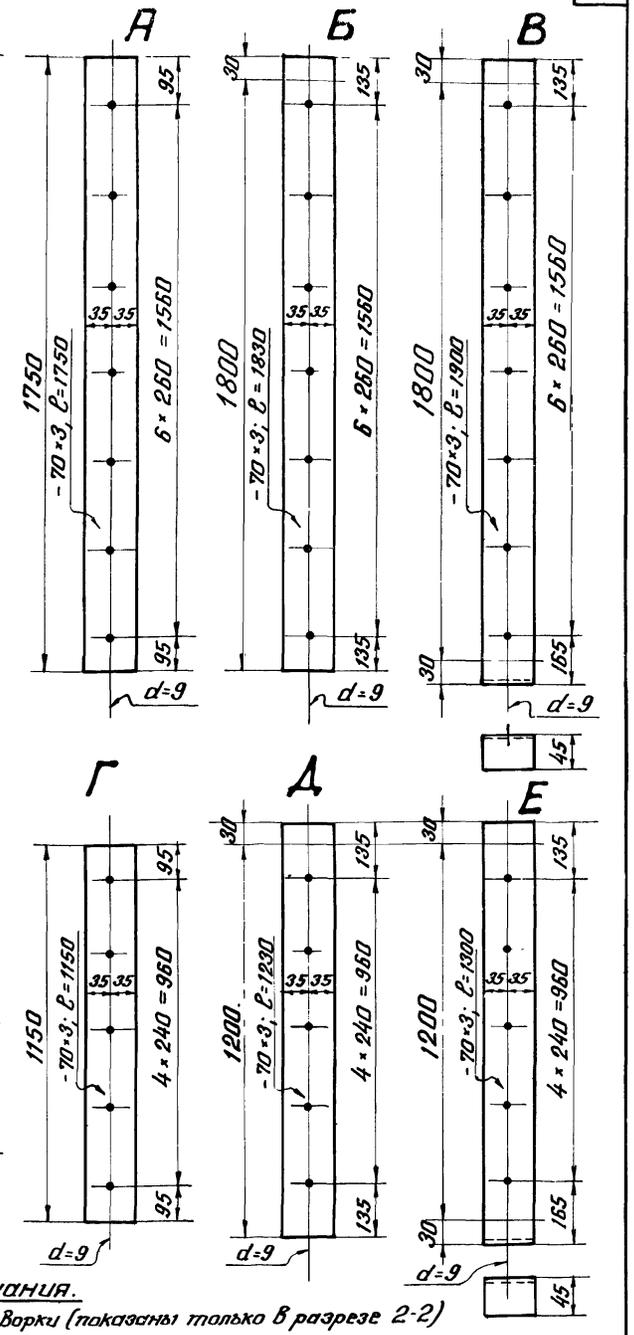

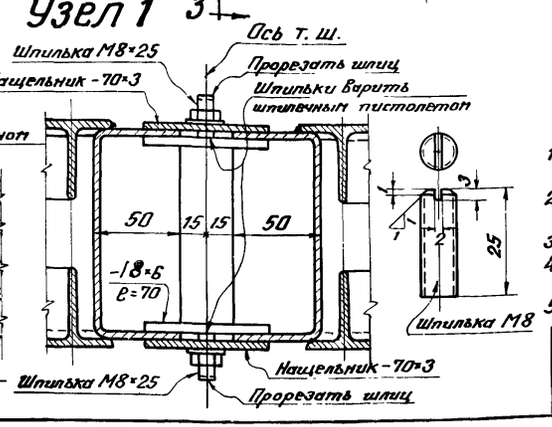

Примечания.

1. Рамки и створки (показаны только в разрезе 2-2) условно не показаны.
2. Буквы в скобках относятся к оконным панелям с номинальной высотой 1200 мм.
3. На данном листе показана ж.б. колонна размером 400 мм.
4. Крепление оконных панелей к ж.б. колоннам у т. шва см. листы 24, 25, 26.
5. Наружные нащельники см. листы 17, 19.

ТК 1967г.	Сопряжение оконных панелей у температурного шва	Серия ПР-05-50/67 Вып.1	18

Гл. констр. отд. Шувалов Л.К. 1967г. Исполнил Петров А.Д.
Дата выпуска:
Конструкция г. Москва

9981 22

Сопряжение оконных панелей 1750 и 1150 в проемах высотой 1800 и 1200 у температурного шва

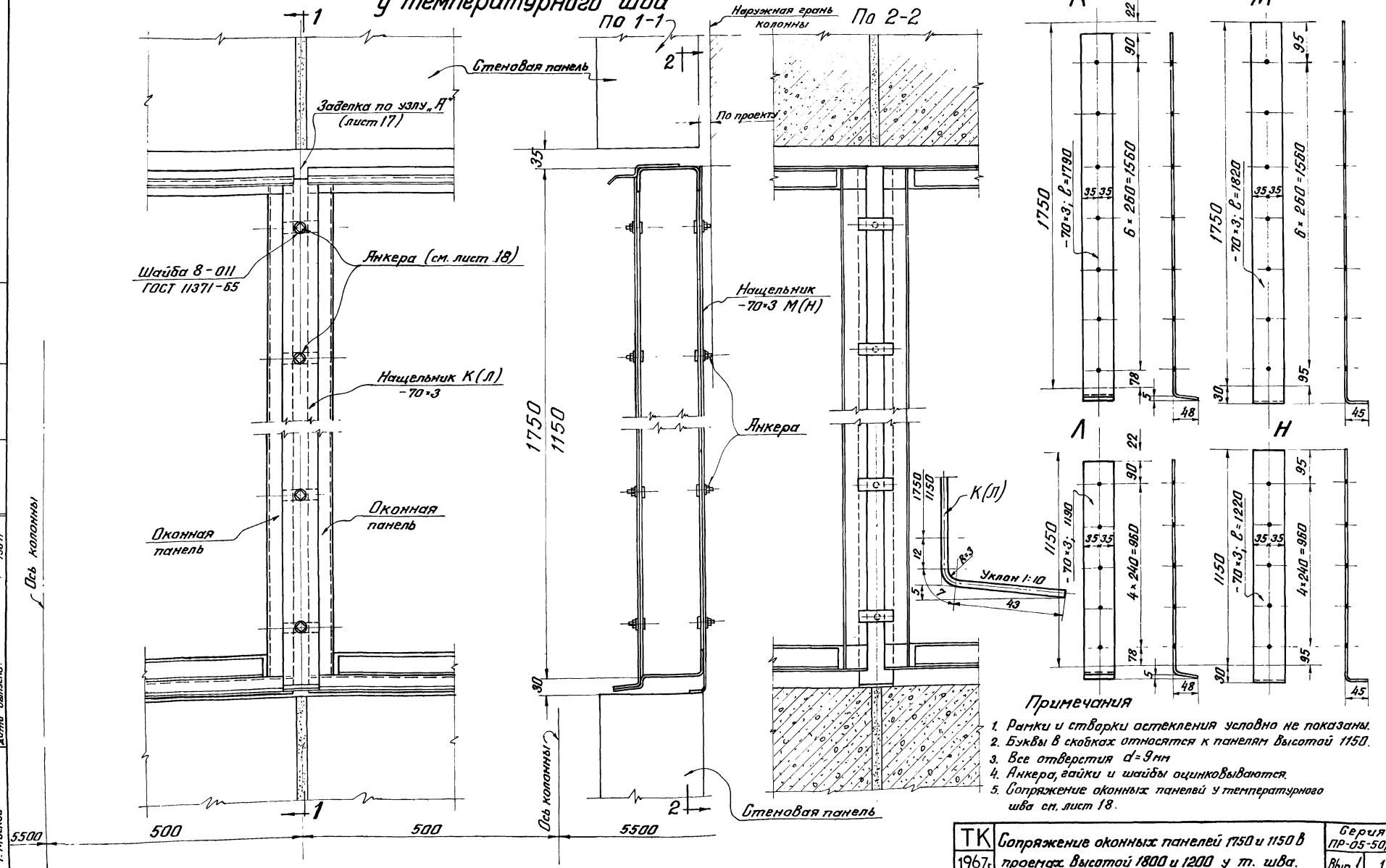

Примечания

1. Рамки и створки остекления условно не показаны.
2. Буквы в скобках относятся к панелям высотой 1150.
3. Все отверстия d=9мм
4. Анкера, гайки и шайбы оцинковываются.
5. Сопряжение оконных панелей у температурного шва см. лист 18.

ТК 1967г.	Сопряжение оконных панелей 1750 и 1150 в проемах высотой 1800 и 1200 у т. шва.	Серия ПР-05-50/67	
		Вып. 1	19

Госстрой СССР ЦНИИПроектсталь-конструкция г. Москва

Директор ин-та	Мельников Н.П.	Гл. инж. пр-та	Павлов В.Г.		
Гл. инж. ин-та	Кузнецов В.В.	Бригадир	Петров А.Д.		
Нач. отдела	Бахмутский В.М.	Проверил	Петров А.Д.		
Гл. констр. отд.	Шувалов Л.К.	Исполнил	Петров А.Д.		
Дата выпуска:	1967г.				

9981 23

Вариант крепления стекла на замазке.

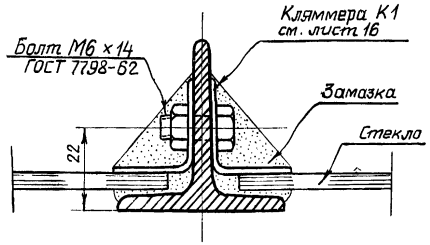

Вариант крепления стекла на резине.

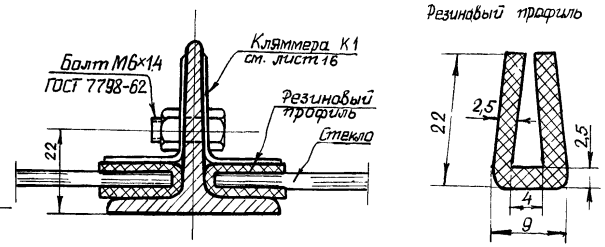

Узел примыкания оконной панели к стеновой вверху оконного проема

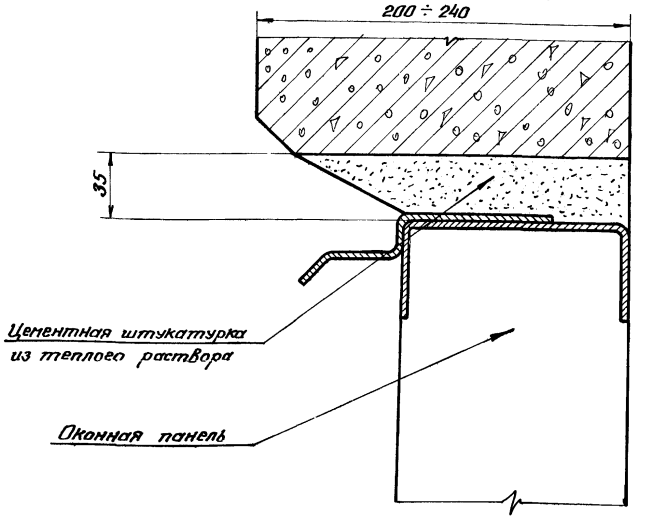

Узел примыкания оконной панели к стеновой сбоку оконного проема

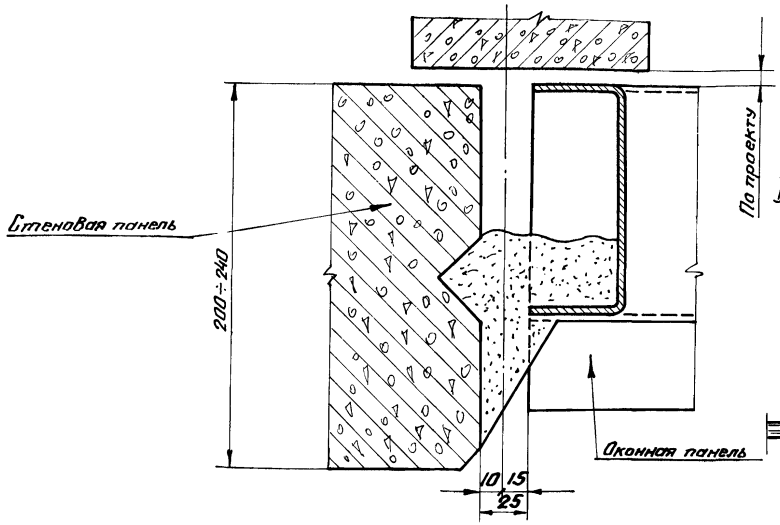

Узел опирания оконной панели на стеновую панель /В=200/

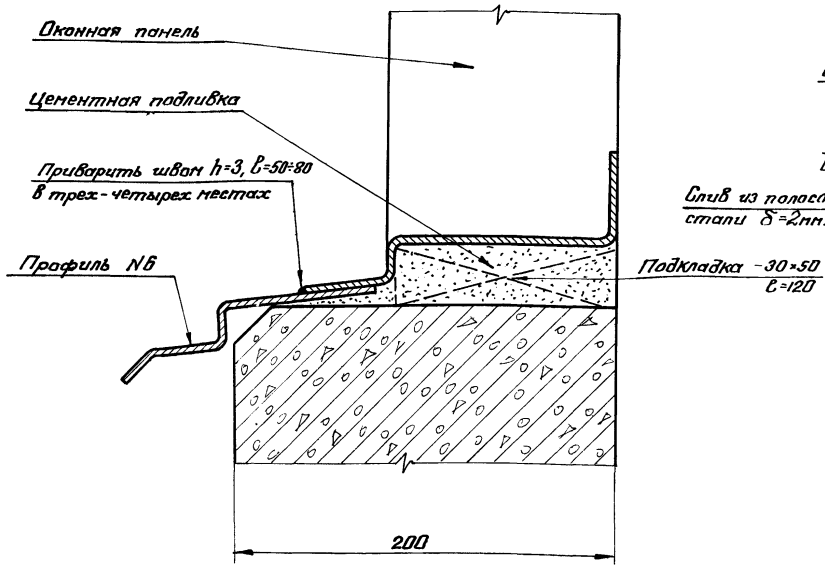

Узел опирания оконной панели на стеновую панель /В=240/

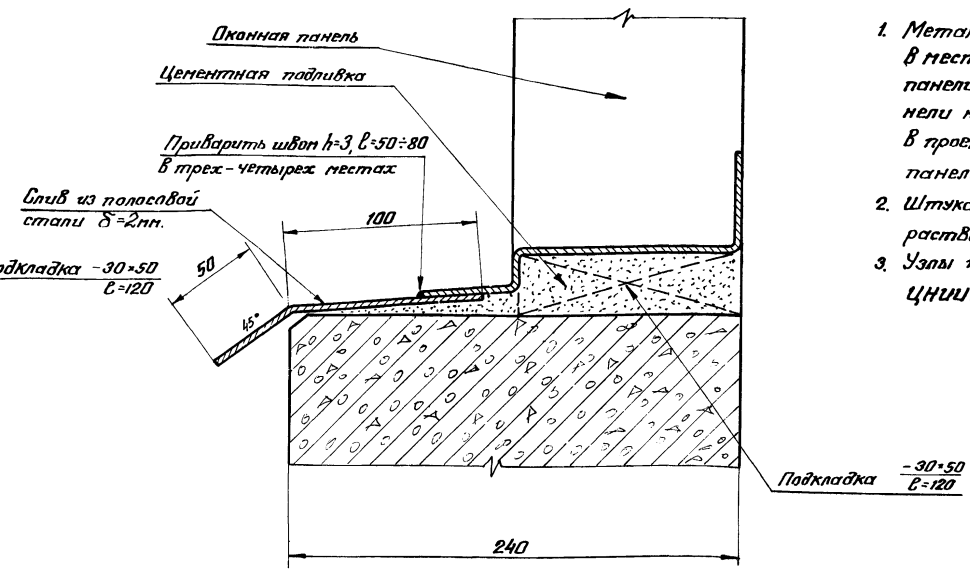

Примечания

1. Металлические подкладки ставить в местах несущих стоек оконной панели. Подкладки приварить к панели на монтаже перед установкой в проектное положение первого ряда панелей.
2. Штукатурка и подливка из цементного раствора марки 50.
3. Узлы приняты по разработанным ЦНИИпромзданий чертежам.

ТК 1967г.	Сопряжение оконных панелей со стеновыми панелями Варианты крепления стекла на замазке и резине.	Серия ПР-05-50/67	
		Вып. 1	20

ЦНИИпроектсталь-конструкция г. Москва

Нач. отдела Бахмутский В.М. Проверил Петров А.Д.
Гл. констр. отд. Шувалов Л.К. Исполнил Дмитриев Н.Е.
Дата выпуска: 1967г.

9981 24

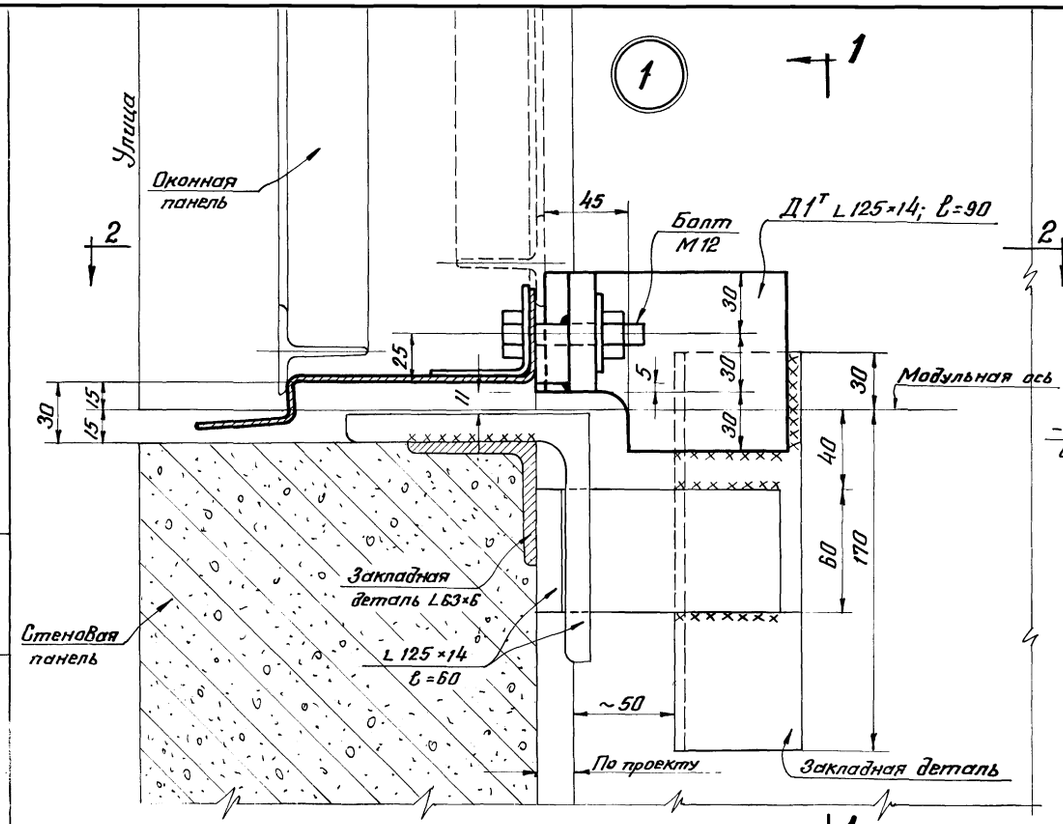

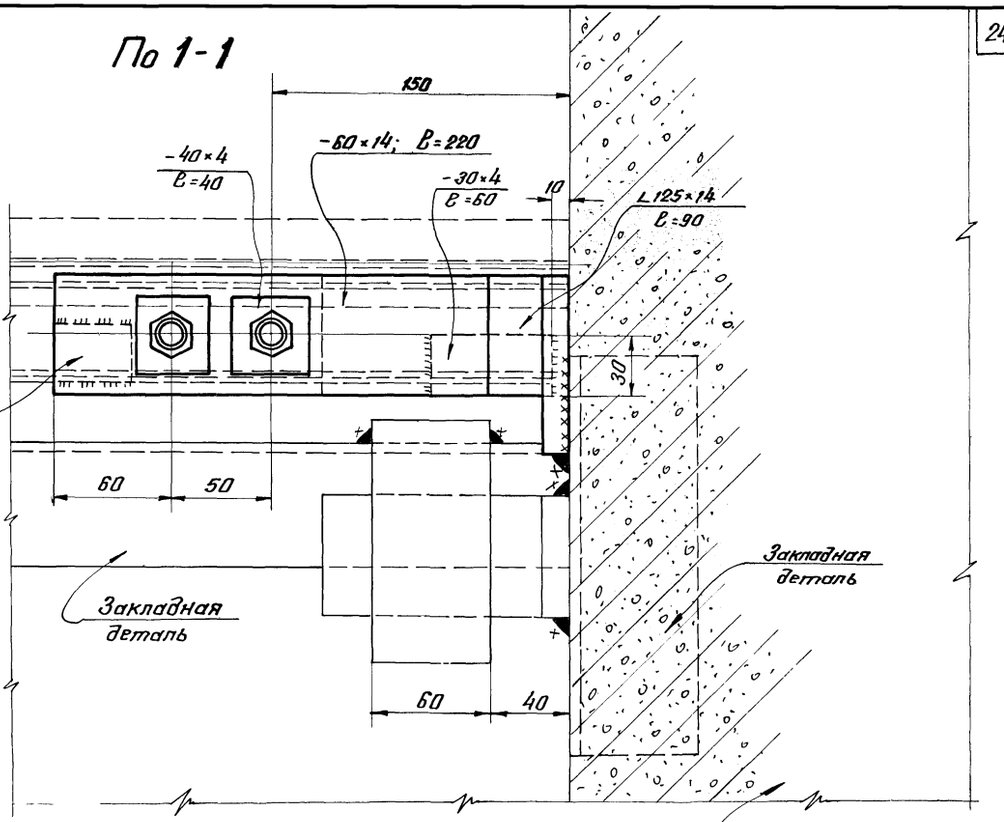

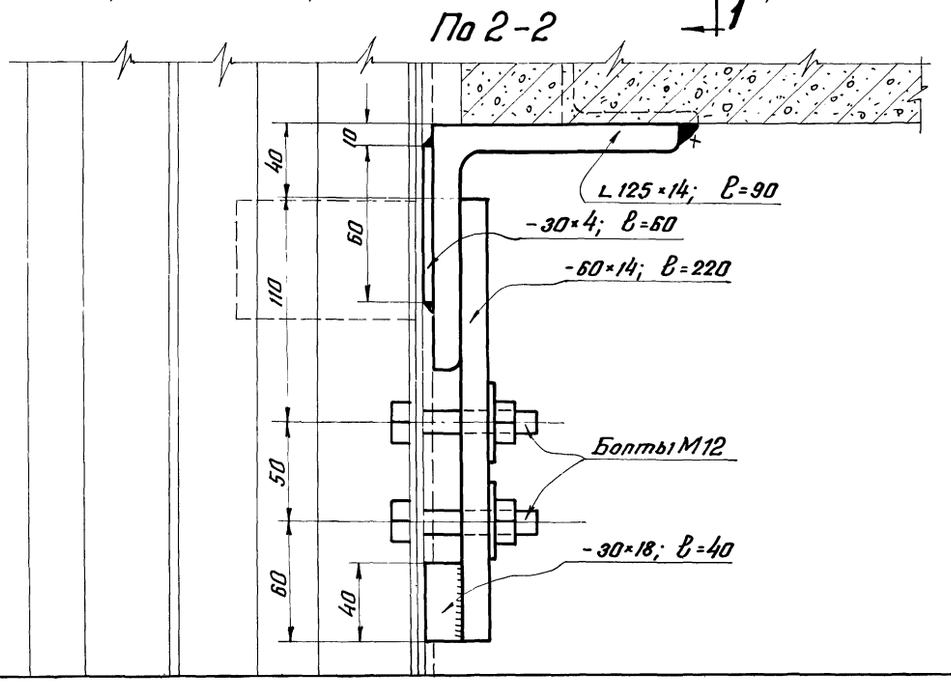

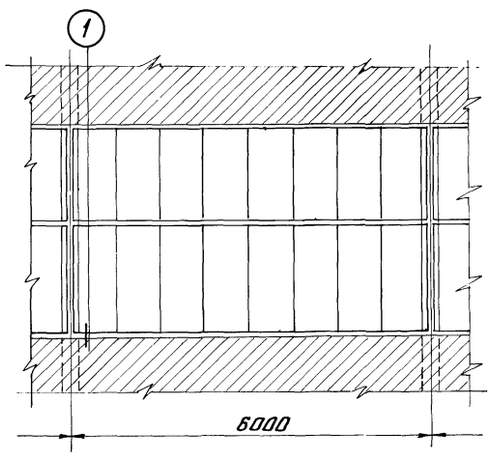

Примечания

1. Крепление оконных панелей к металлическим колоннам решается по типу данного узла.
2. Все монтажные швы h=8мм.
3. Вариант крепления оконных панелей см. лист 27.

Госстрой СССР ЦНИИпроектсталь-конструкция Москва	Директор ин-та	Мельников Н.П.	Бригадир
	Гл. инж. ин-та	Кузнецов В.В.	Проверил
	Нач. отдела	Бахмутский В.М.	Исполнил
	Гл. констр. отд.	Шувалов Л.К.	
	Гл. инж. пр-та	Павлов Б.Г.	

ТК 1967г	Крепление оконных панелей к железобетонным колоннам. Уз.1.	Серия ПР-05-50/67	Вып.1 21

9981 25

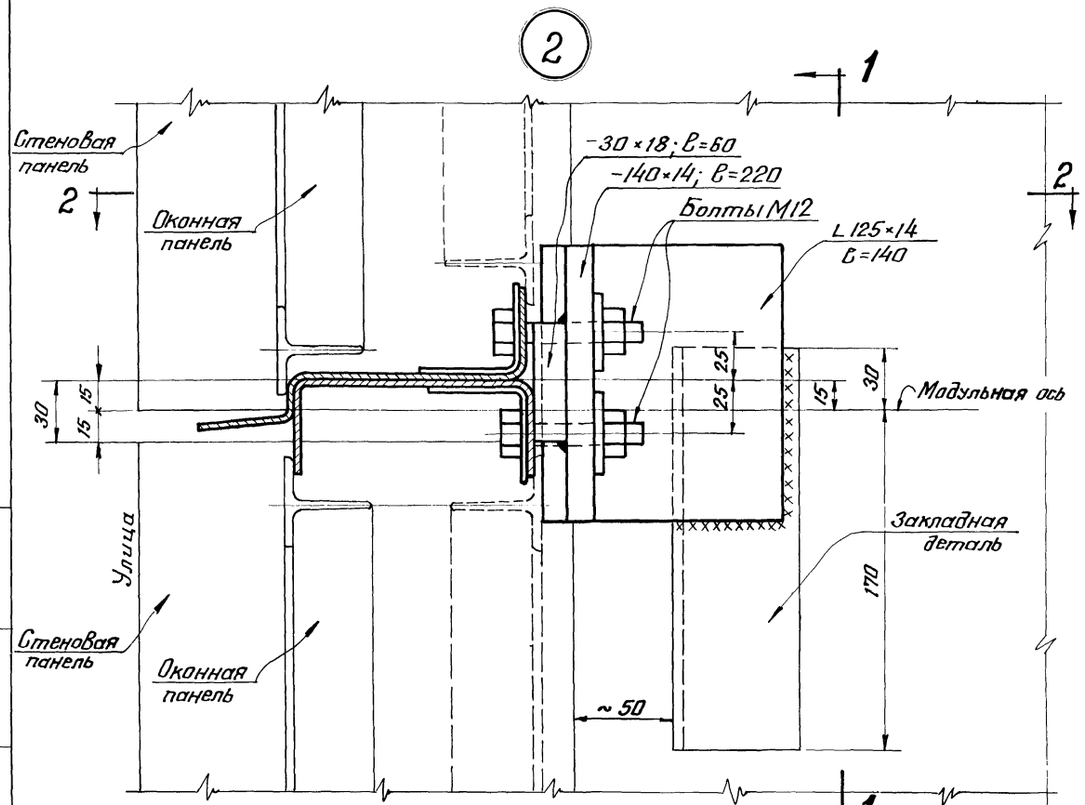

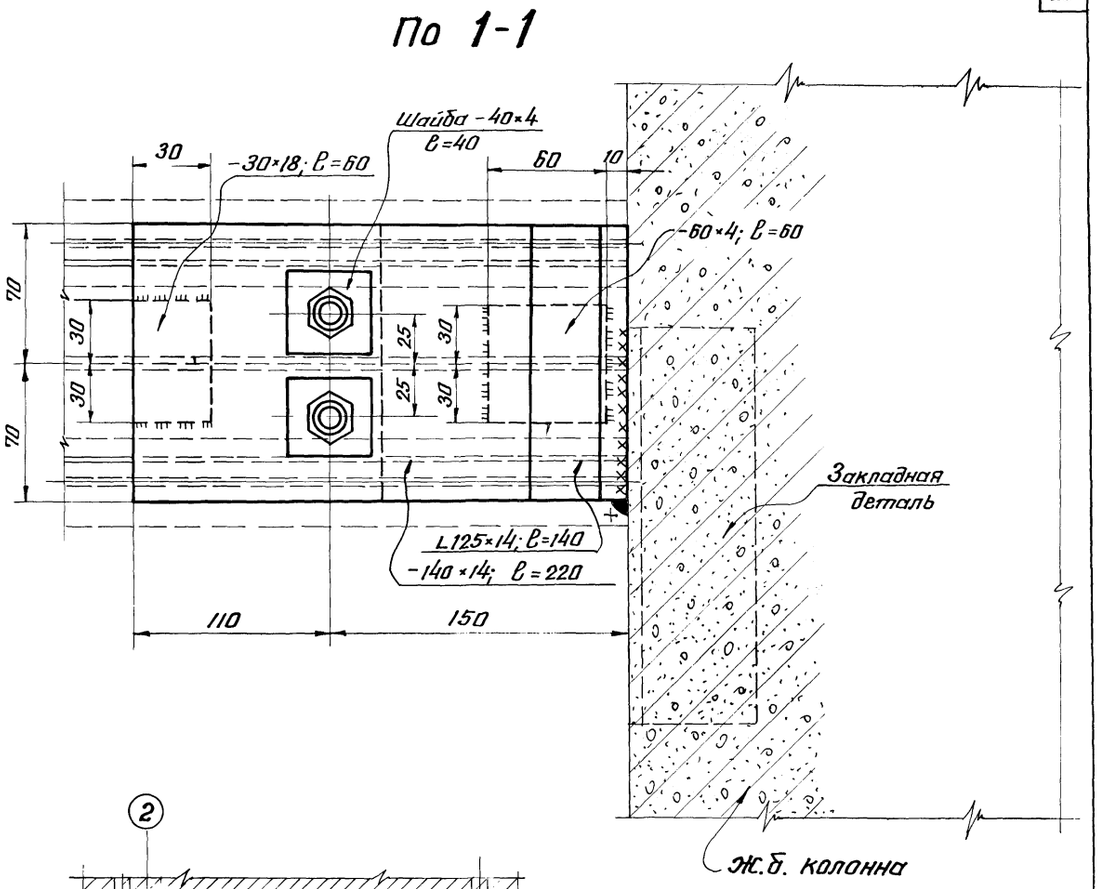

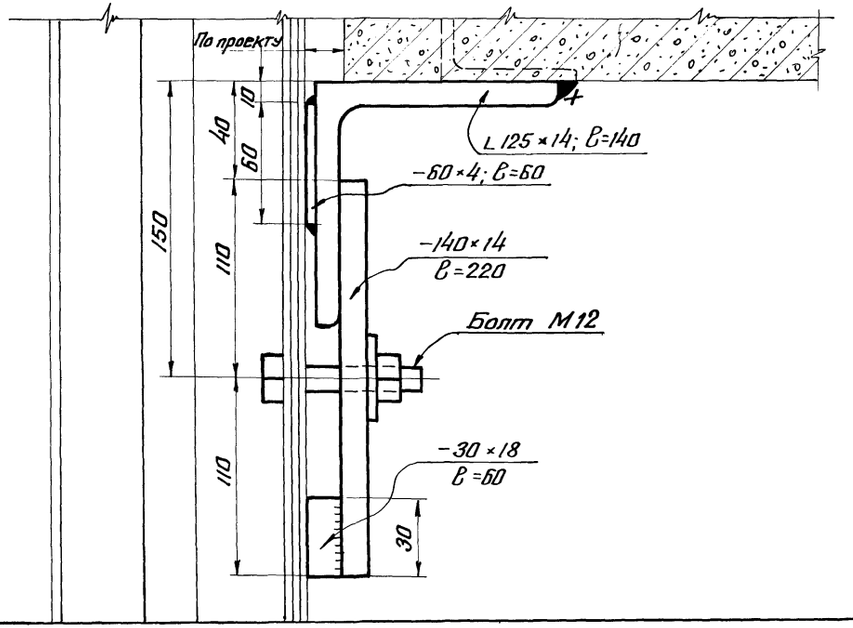

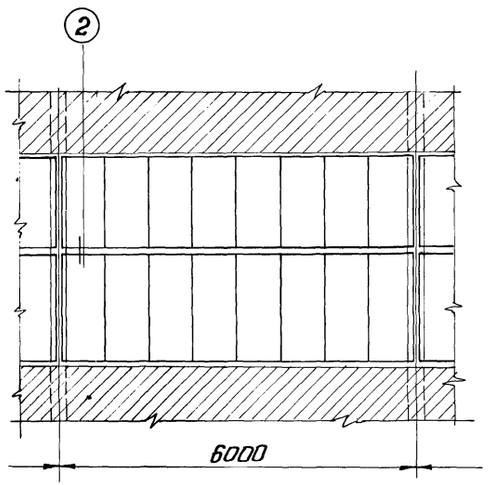

Примечания

1. Крепление оконных панелей к металлическим колоннам решается по типу данного узла.
2. Все монтажные швы $h=8$ мм.

ТК 1967г.	Крепление оконных панелей к железобетонным колоннам. Уз. 2.	Серия ПР-05-50/67	
		Вып. 1	22

ЦНИИпроектсталь-конструкция г. Москва

Гл. инж. ин-та | Нач. отдела | Гл. констр. отд. | Гл. инж. пр-та | Бахмутский В.М. | Шувалов Л.К. | Павлов Б.Г. | Исполнил | Петров А.Д.

9981 26

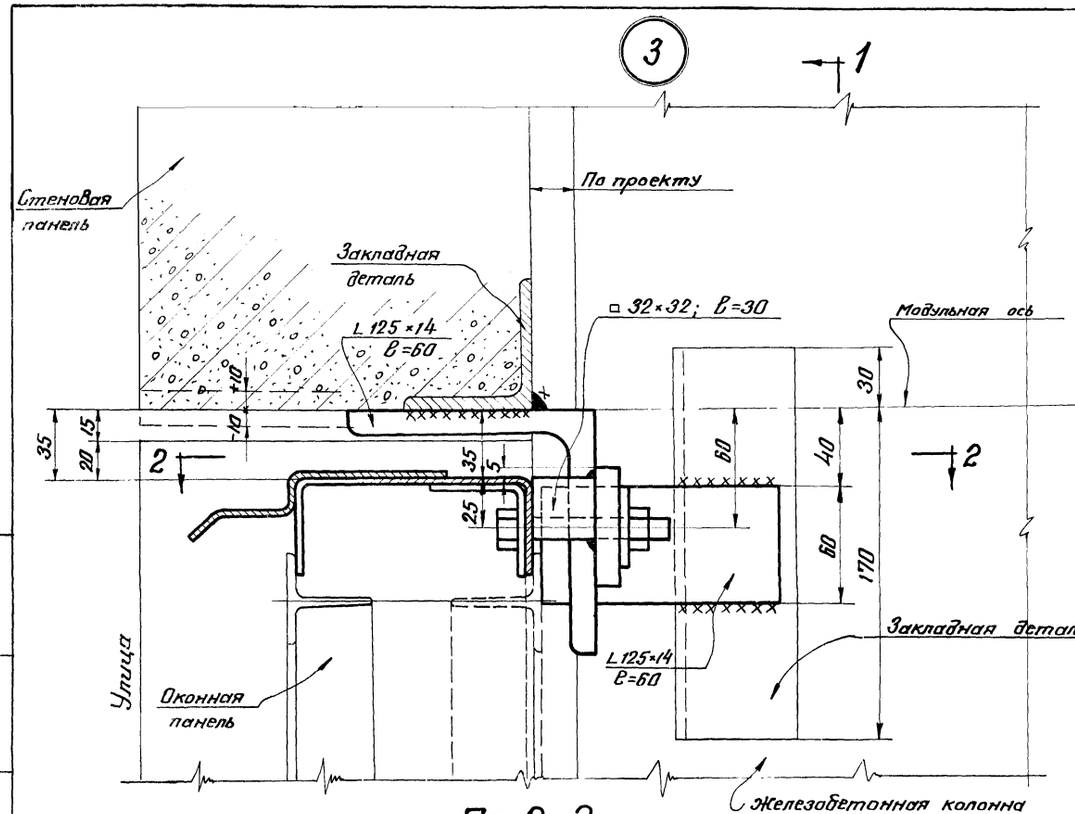

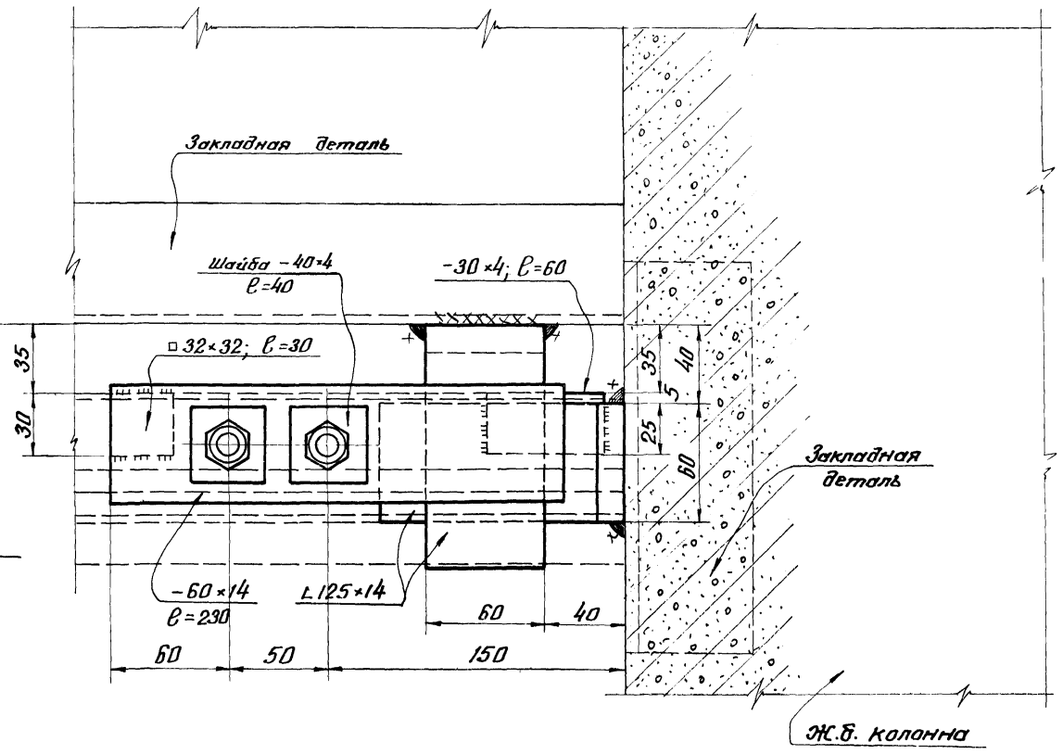

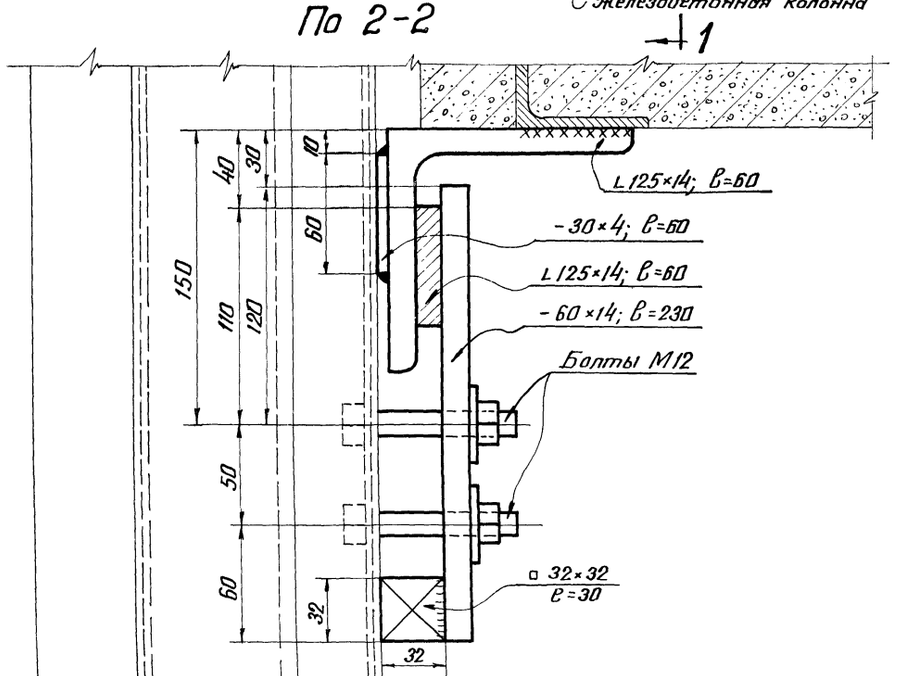

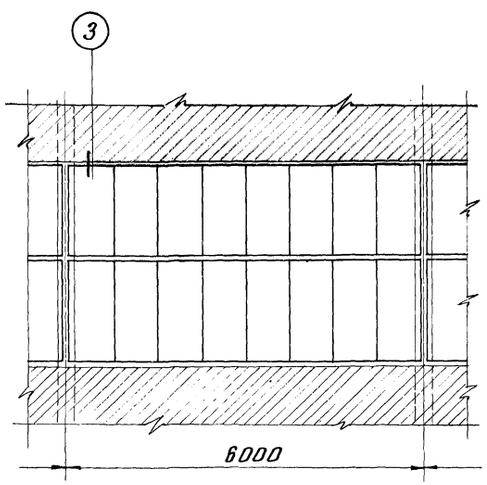

Примечания

1. Крепление оконных панелей к металлическим колоннам решается по типу данного узла
2. Все монтажные швы $h=8$ мм.

ТК 1967г	Крепление оконных панелей к железобетонным колоннам. Узел 3.	Серия ПР-05-50/67	
		Вып. 1	23

Госстрой СССР ЦНИИпроектсталь-конструкция Москва

Директор ин-та	Мельников Н.П.	Бригадир	Петров Я.Д.
Гл. инж. ин-та	Кузнецов В.В.	Проверил	Петров Я.Д.
Нач. отдела	Бахмутский В.М.	Исполнил	Петров Я.Д.
Гл. констр. отд.	Шуватов Л.К.		
Гл. инж. пр-та	Павлов Б.Г.		

9981- 27

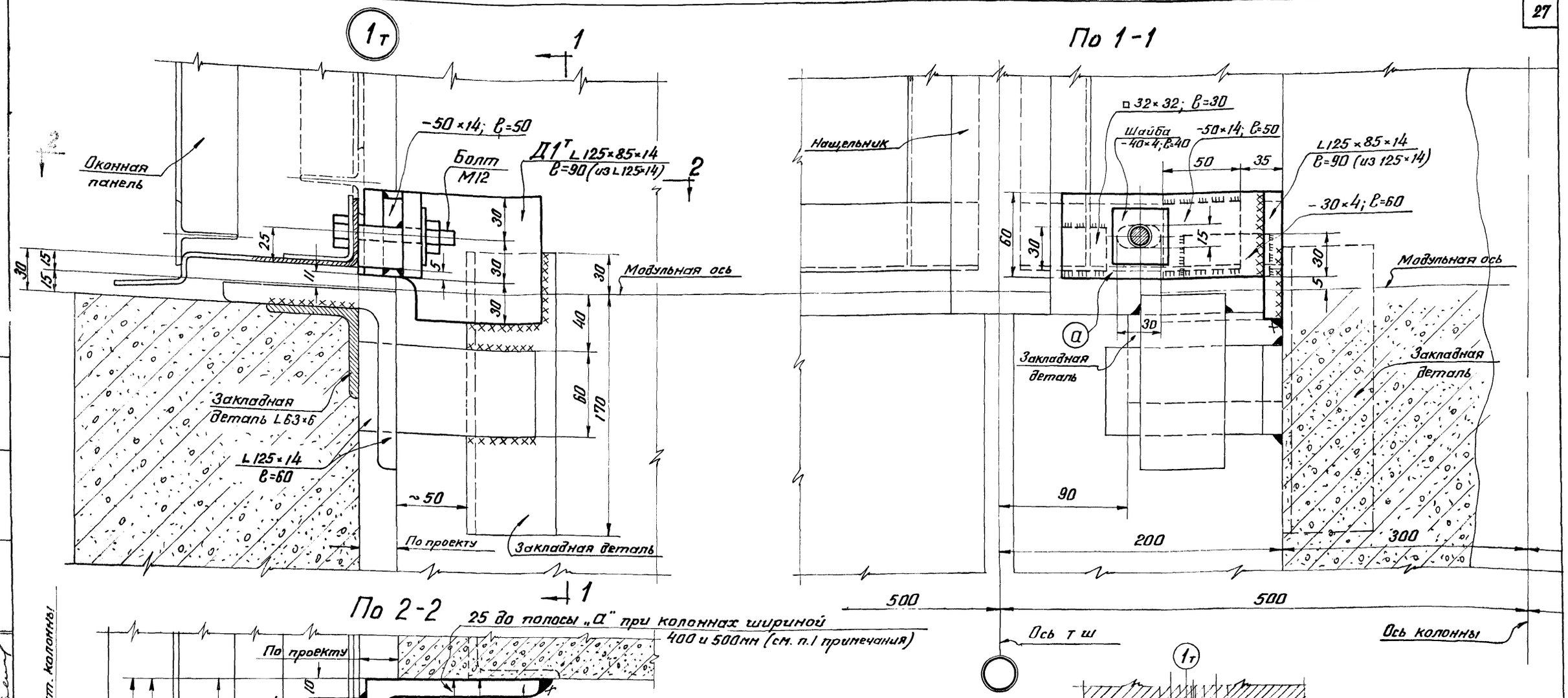

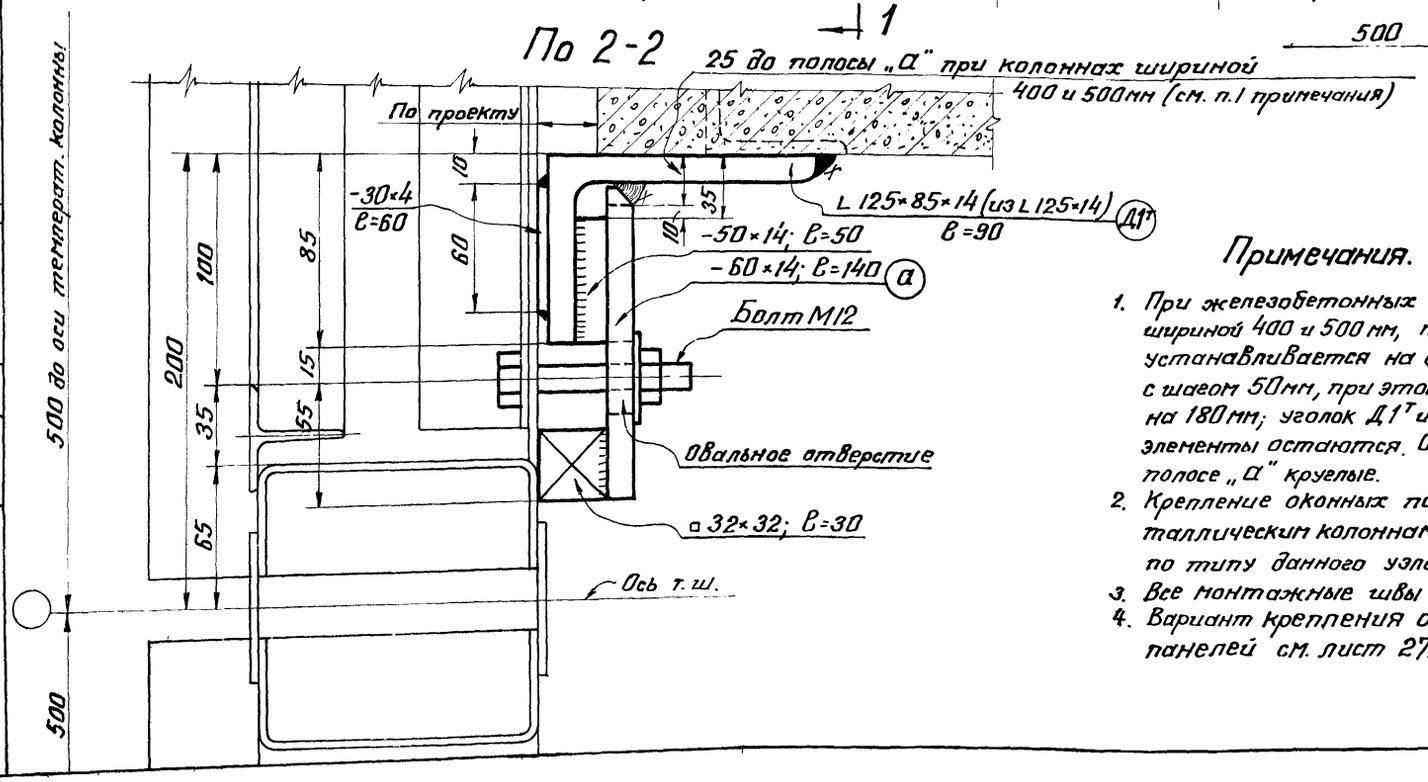

Примечания.

1. При железобетонных колоннах шириной 400 и 500 мм, полоса „а" устанавливается на двух болтах с шагом 50 мм, при этом длина ее равна 180 мм; уголок Д1т и все остальные элементы остаются. Отверстия в полосе „а" круглые.
2. Крепление оконных панелей к металлическим колоннам решается по типу данного узла.
3. Все монтажные швы h=8 мм.
4. Вариант крепления оконных панелей см. лист 27.

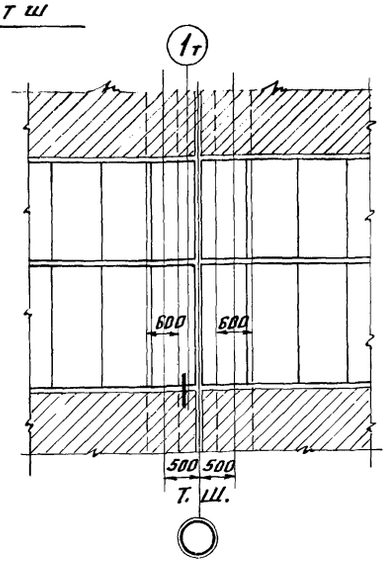

ТК 1967г	Крепление оконных панелей к ж.б. колоннам у температурного шва при ширине колонн 600 мм. Узел 1т.	Серия ПР-05-50/67	
		Вып. 1	24

9981 28

ЦНИИпроектсталь-конструкция Москва

Гл. инж. пр-та Петров Я.А.

Нач. отдела Бахмутский В.

Гл. констр. отд. Шувалов Л.К.

Гл. инж. пр-та Павлов Б.Г.

Исполнил

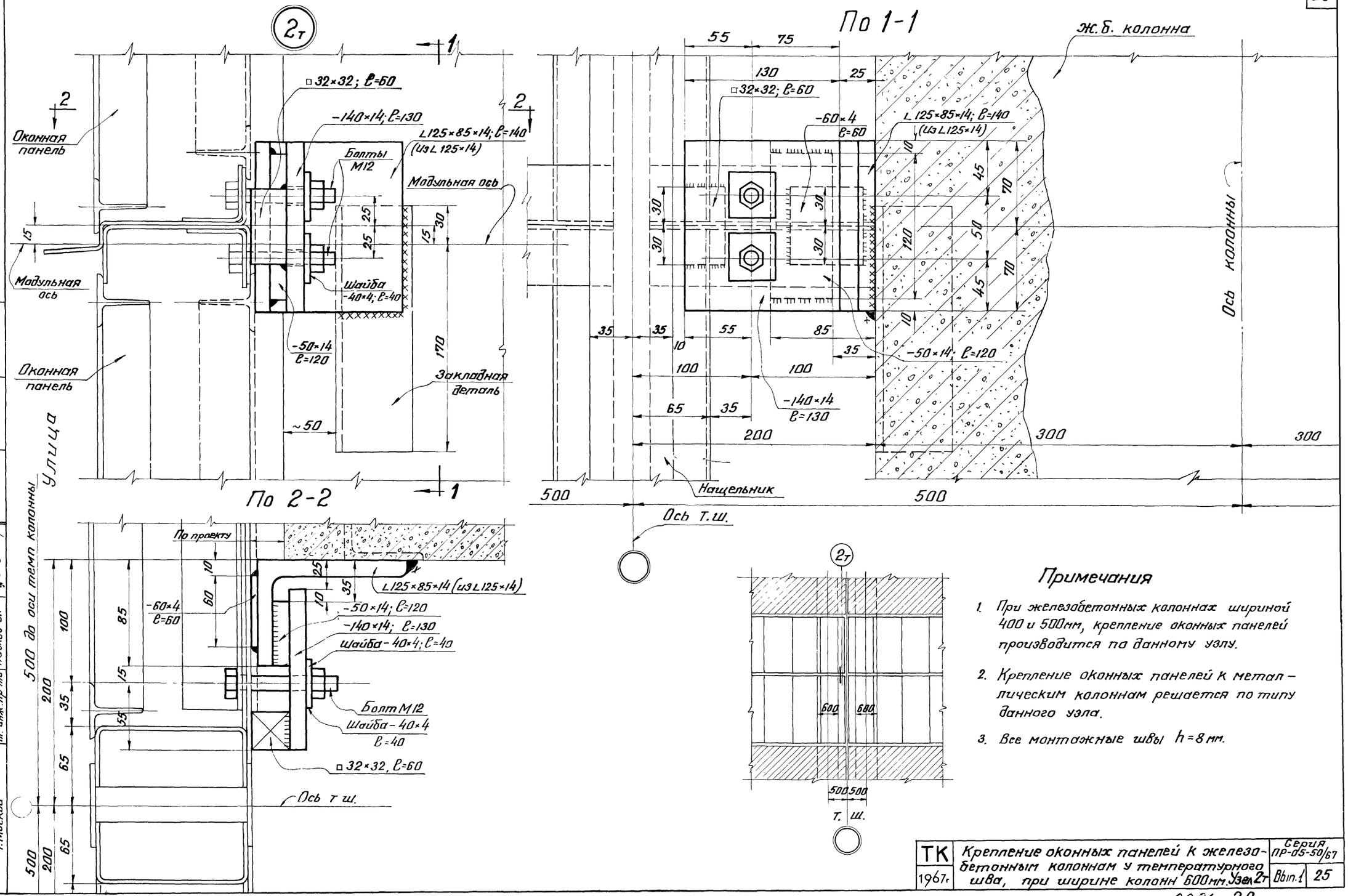

Примечания

1. При железобетонных колоннах шириной 400 и 500мм, крепление оконных панелей производится по данному узлу.
2. Крепление оконных панелей к металлическим колоннам решается по типу данного узла.
3. Все монтажные швы $h=8$ мм.

Госстрой СССР ЦНИИпроектстальконструкция г. Москва	Директор ин-т	Мельников В.П.	
	Гл. инж. ин-та	Кузнецов В.В.	
	Нач. отдела	Бакинский В.М.	
	Гл. констр. отд.	Шувалов Ж.К.	
	Гл. инж. пр-та	Павлов Б.Г.	
	Бригадир	Проверил	Исполнил
	Петров Я.А.	Петров Я.А.	Петров Я.А.

ТК 1967г.	Крепление оконных панелей к железобетонным колоннам у температурного шва, при ширине колонн 600мм. Узел 2т	Серия ПР-05-50/67	
		Вып. 1	25

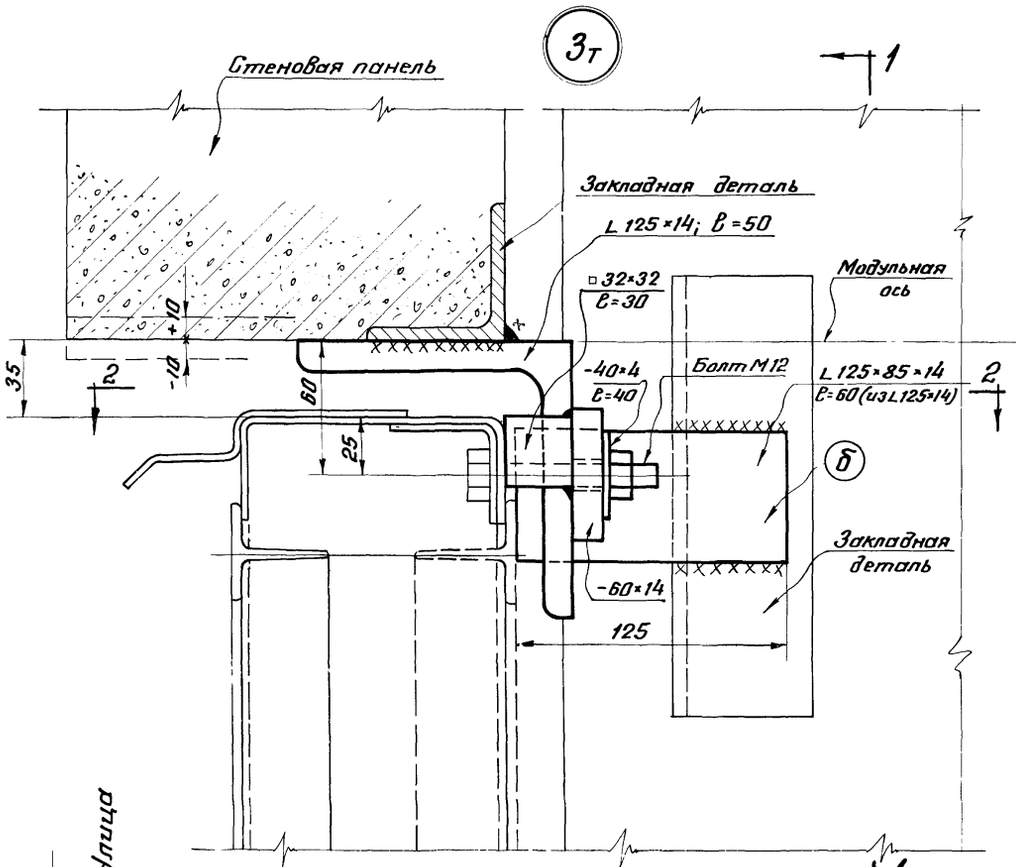

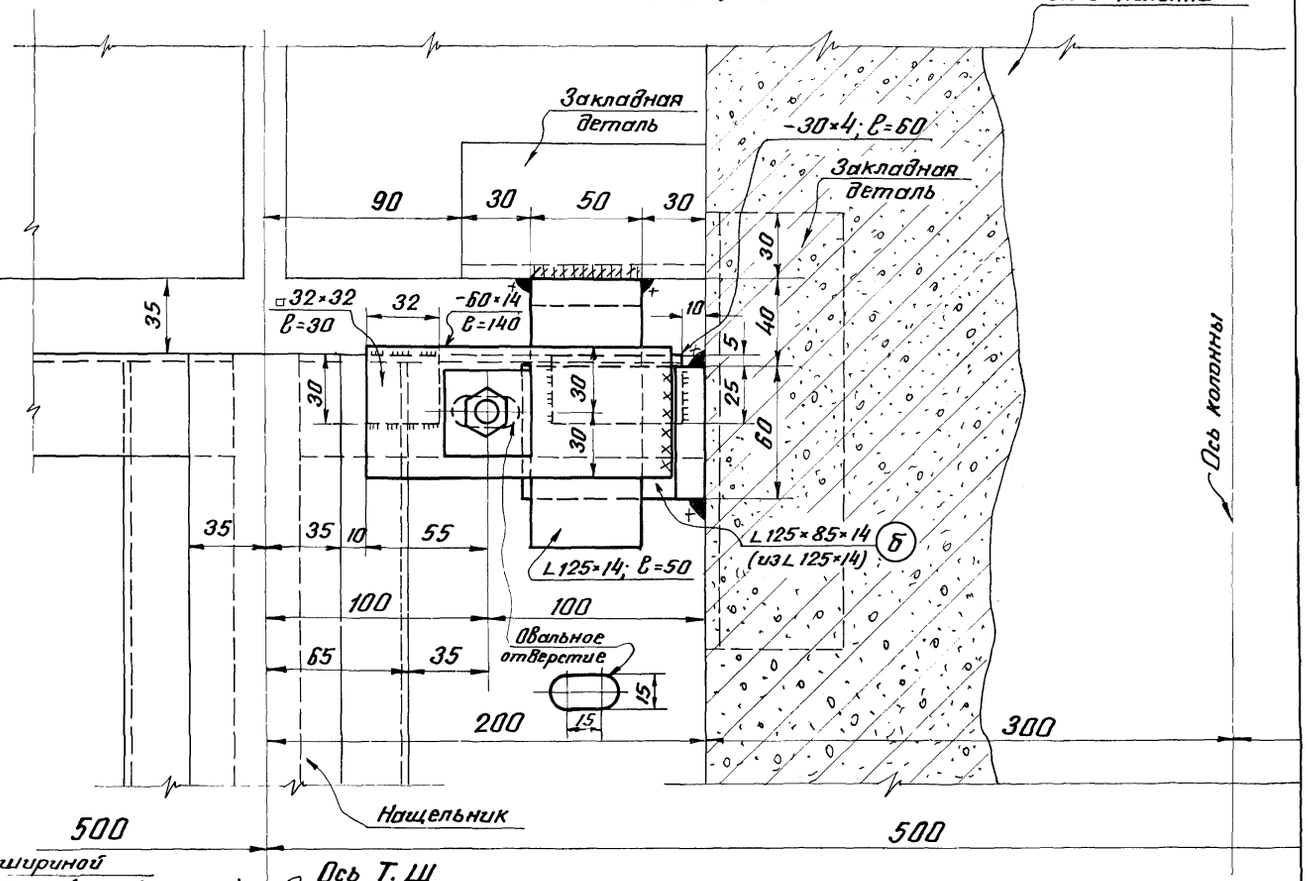

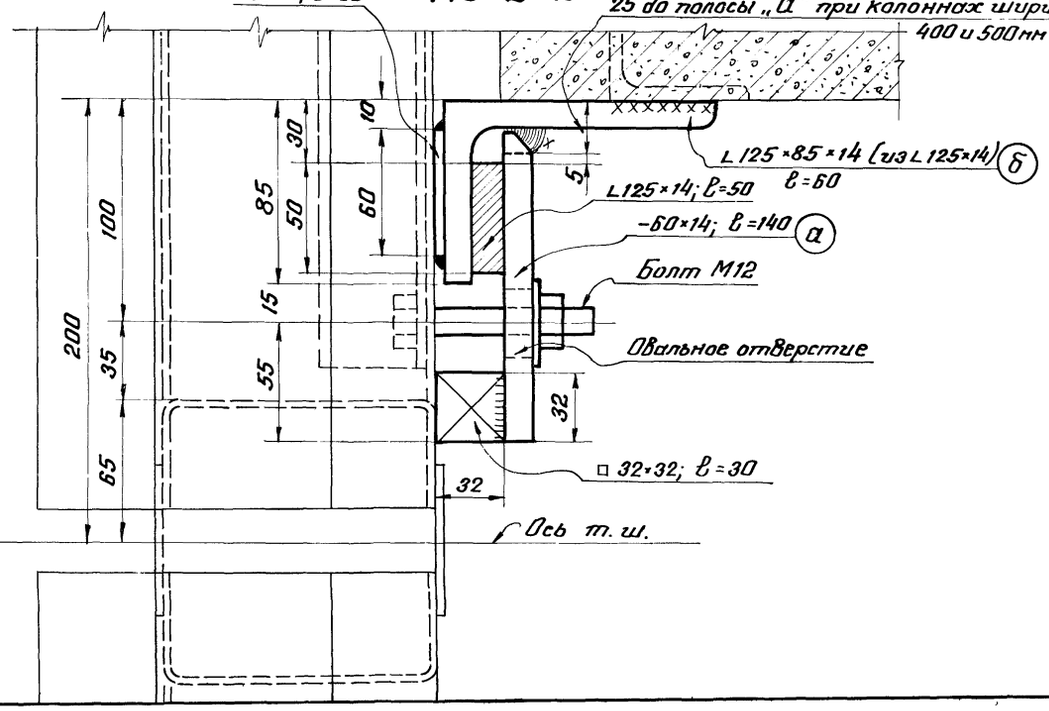

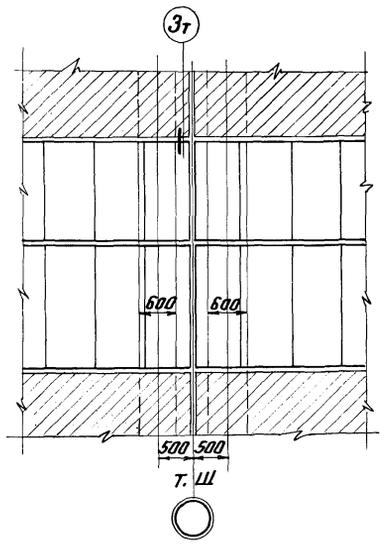

Примечания

1. При железобетонных колоннах, шириной 400 и 500 мм, полоса „а" устанавливается на двух болтах с шагом 50 мм, при этом длина ее равна 180 мм; уголок „б" и все остальные элементы остаются. Отверстия в полосе „а" круглые.
2. Крепление оконных панелей к металлическим колоннам решается по типу данного узла.
3. Все монтажные швы $h=8$ мм.

Нач. отдела	Шувалов Л.К.		
Гл. констр. отд.	Шувалов Л.К.		
Гл. инж. пр-та	Псавлов Б.Г.		

Конструкция г. Москва

ТК 1967 г.	Крепление оконных панелей к ж.б. колоннам у температурного шва при ширине колонн 600 мм. Узел 3т	Серия ПР-05-50/67 Вып. 1	26

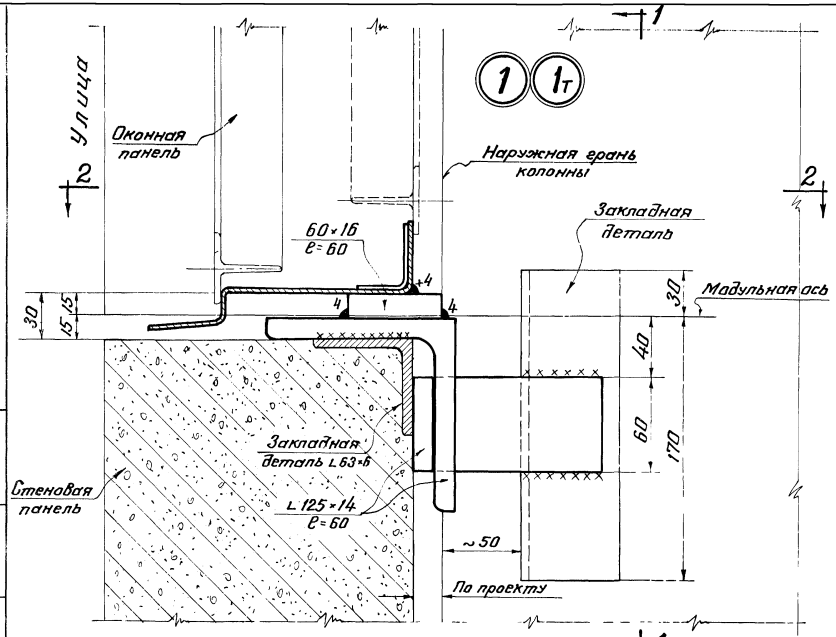

По 1-1

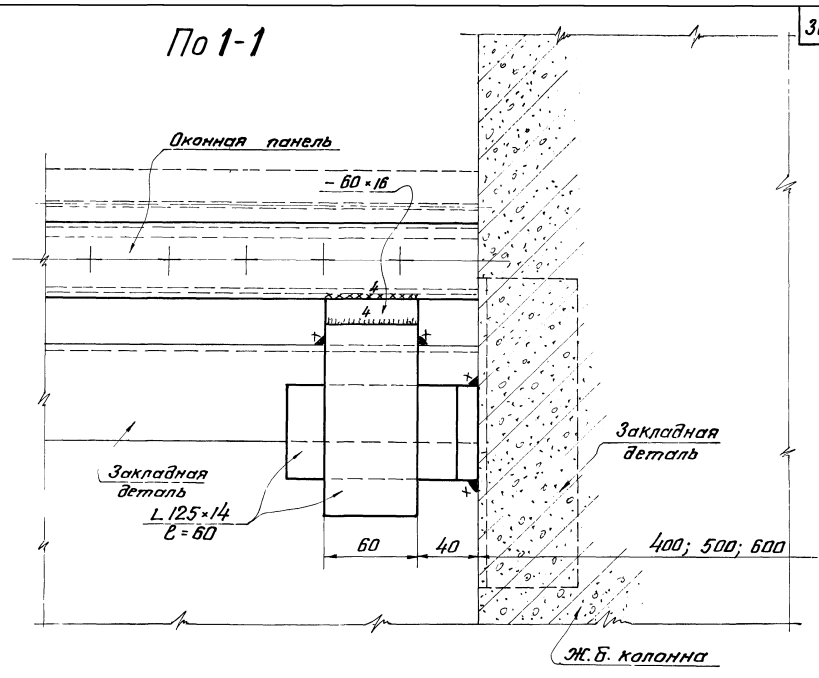

По 2-2

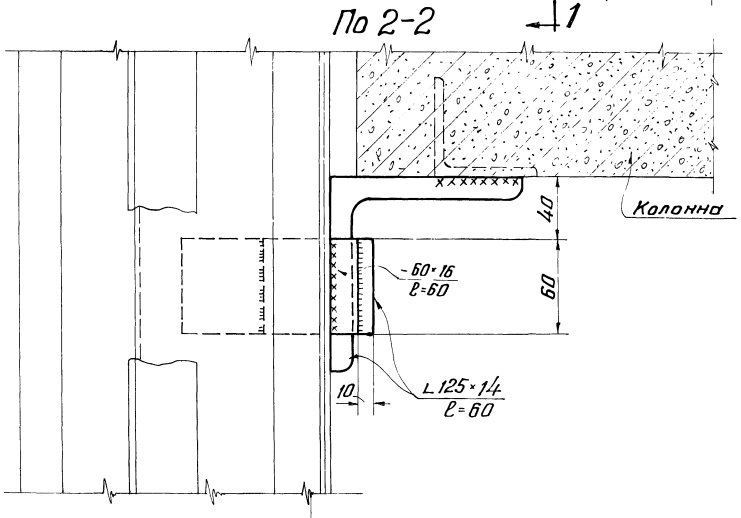

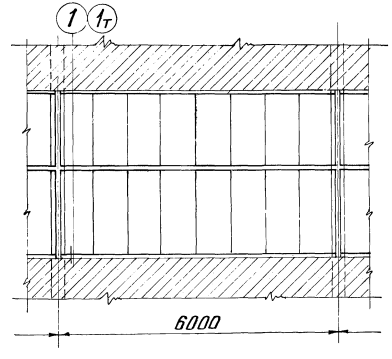

Примечания

1. На листе дан Вариант (к листам 21 и 24) крепления оконных панелей к железобетонным колоннам.
2. Крепление оконных панелей к металлическим колоннам решается по типу данного узла.
3. Все монтажные швы h=8, кроме оговоренных.

Госстрой СССР ЦНИИпроектстальконструкция Москва	Директор института	Мельников Н.П.	
	Гл. инж. института	Кузнецов В.В.	
	Нач. отдела	Бахтинский Н.К.	
	Гл. констр. отд.	Шувалов Л.К.	
	Дата	Выпуска: 1967г.	
	Гл. инж. пр-та	Брилевир	Петров Я.А.

Запор П6 (вариант)

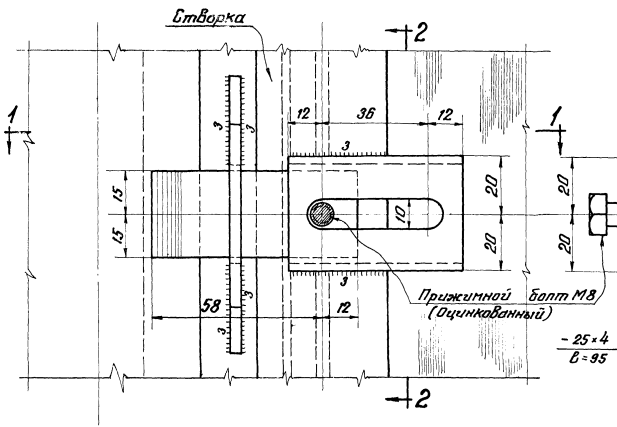

По 2-2

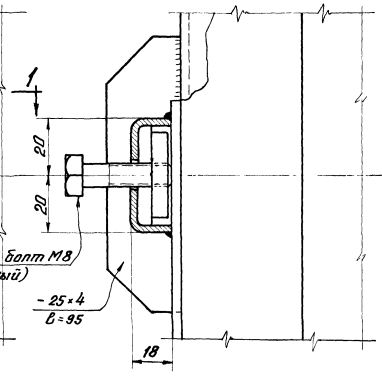

Упорная планка

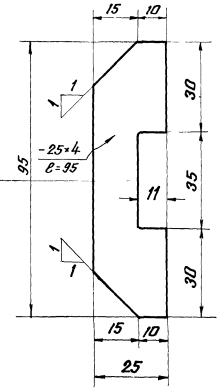

П7 (вариант)

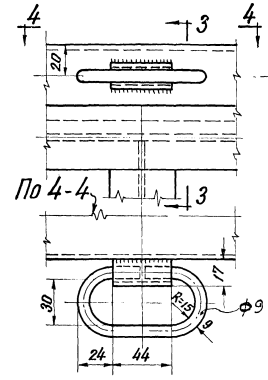

По 3-3

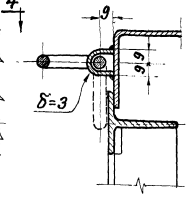

По 1-1

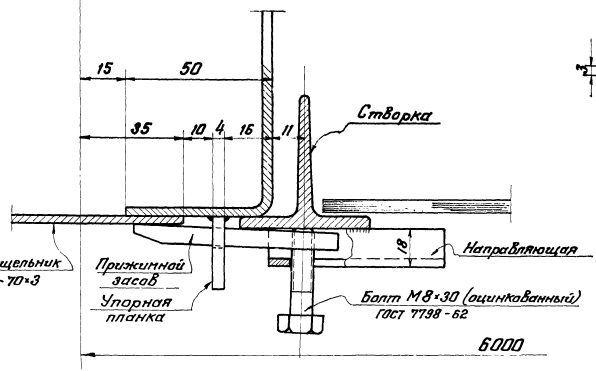

Прижимной засов

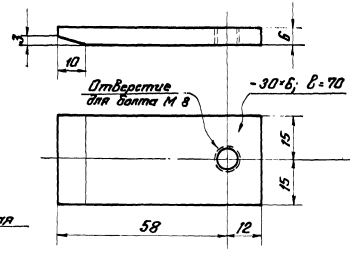

Направляющая

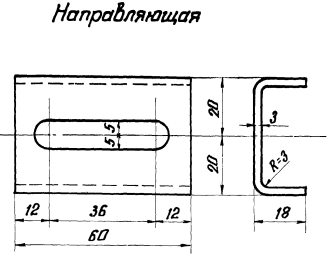

Примечание

Местоположение П6 и П7 см. на листе 15.

Директор ин-та	Мельников В.В.	Бригадир	Петров А.Д.
Гл. инж. ин-та	Кузнецов В.В.	Проверил	Петров А.Д.
Нач. отдела	Бахмутский В.И.	Исполнил	Петров А.Д.
Гл. констр. отд.	Шувалов Л.К.		
Дата выпуска:	1967 г.		

Госстрой СССР
ЦНИИПроектстальконструкция
г. Москва

ТК 1967 г.	Запор П6 (вариант) и вариант детали П7.	Серия ПР-05-50/67	
		Вып. 1	28

9981 32

Спецификация для заказа металла на оконные панели

Оконные панели 1800 × 6000

Марка панели	Сечение	Длина мм	К-во шт.	Общая длина мм	Вес 1 п.м. кг	Общий вес кг	Примечание
ПГ180	Проф. N1п	6000	1	6000	4,95	29,7	Гнутый
	Проф. N1п	1800	6	10800	4,95	53,5	—"—
	Проф. N2п	6000	1	6000	5,43	32,6	—"—
	⊥ 45×45×3,8	1770	10	17700	2,85	50,4	ВТУ п.я. Р6554 98-67
	⊥ 45×45×3,8	1435	6	8610	2,85	24,5	
	⊥ 45×45×3,8	1725	3	5175	2,85	14,7	
	⊥ 45×45×3,8	740	4	2960	2,85	8,4	
	∟ 40×32×3	450	4	1800	1,58	2,8	ГОСТ 8276-63
	– 60×4	—	—	930	1,88	1,7	
	ф 9	—	—	840	0,499	0,4	
					Итого	218	
ПГД180 ПОД180	Проф. N1п	6000	1	6000	4,95	29,7	Гнутый
	Проф. N1п	1800	6	10800	4,95	53,5	—"—
	Проф. N2п	6000	1	6000	5,43	32,6	—"—
	⊥ 45×45×3,8	1770	10	17700	2,85	50,4	ВТУ п.я. Р6554 98-67
	⊥ 45×45×3,8	1435	12	17220	2,85	49,1	
	⊥ 45×45×3,8	1725	13	22425	2,85	63,9	
	⊥ 45×45×3,8	1675	3	5025	2,85	14,3	
	⊥ 45×45×3,8	740	8	5920	2,85	16,9	
	∟ 40×32×3	450	4	1800	1,58	2,8	ГОСТ 8276-63
	– 30×4	—	—	1080	0,94	1,0	Для ПГД 180
	– 60×4	—	—	1350	1,88	2,5	
	ф 9	—	—	1680	0,499	0,8	
	– 30×4	—	—	2160	0,94	2,0	Для ПОД 180
	– 60×4	—	—	1890	1,88	3,6	
	ф 9	—	—	2520	0,499	1,3	
					ПГД180	317	
					ПОД180	320	
ПО180	Проф. N1п	6000	1	6000	4,95	29,7	Гнутый
	Проф. N1п	1800	6	10800	4,95	53,5	—"—
	Проф. N2п	6000	1	6000	5,43	32,6	—"—
	⊥ 45×45×3,8	1770	10	17700	2,85	50,4	ВТУ п.я. Р6554 98-67
	⊥ 45×45×3,8	1435	6	8610	2,85	24,5	
	⊥ 45×45×3,8	1725	3	5175	2,85	14,7	
	⊥ 45×45×3,8	740	4	2960	2,85	8,4	
	∟ 40×32×3	450	4	1800	1,58	2,8	ГОСТ 8276-63
	– 30×4	—	—	1080	0,94	1,0	
	– 60×4	—	—	1440	1,88	2,7	
	ф 9	—	—	1680	0,499	0,8	
					Итого	221	

Оконные панели 1750 × 6000

Марка панели	Сечение	Длина мм	К-во шт.	Общая длина мм	Вес 1 п.м. кг	Общий вес кг	Примечание
ПГ175	Проф. N1п	6000	1	6000	4,95	29,7	Гнутый
	Проф. N1п	1750	6	10500	4,95	52,0	—"—
	Проф. N2п	6000	1	6000	5,43	32,6	—"—
	Проф. N6п	6000	1	6000	3,71	22,3	—"—
	⊥ 45×45×3,8	1720	10	17200	2,85	49,0	ВТУ п.я. Р6554 98-67
	⊥ 45×45×3,8	1435	6	8610	2,85	24,5	
	⊥ 45×45×3,8	1675	3	5025	2,85	14,3	
	⊥ 45×45×3,8	740	4	2960	2,85	8,4	
	∟ 40×32×3	450	4	1800	1,58	2,8	ГОСТ 8276-63
	– 60×4	—	—	930	1,88	1,7	
	ф 9	—	—	840	0,499	0,4	
					Итого	237	
ПГД175 ПОД175	Проф. N1п	6000	1	6000	4,95	29,7	Гнутый
	Проф. N1п	1750	6	10500	4,95	52,0	—"—
	Проф. N2п	6000	1	6000	5,43	32,6	—"—
	Проф. N6п	6000	1	6000	3,71	22,3	—"—
	⊥ 45×45×3,8	1720	10	17200	2,85	49,0	ВТУ п.я. Р6554 98-67
	⊥ 45×45×3,8	1435	12	17220	2,85	49,1	
	⊥ 45×45×3,8	1675	13	21775	2,85	62,1	
	⊥ 45×45×3,8	1625	3	4875	2,85	13,9	
	⊥ 45×45×3,8	740	8	5920	2,85	16,9	
	∟ 40×32×3	450	4	1800	1,58	2,8	ГОСТ 8276-63
	– 30×4	—	—	1080	0,94	1,0	Для ПГД 175
	– 60×4	—	—	1350	1,88	2,5	
	ф 9	—	—	1680	0,499	0,8	
	– 30×4	—	—	2160	0,94	2,0	Для ПОД 175
	– 60×4	—	—	1890	1,88	3,6	
	ф 9	—	—	2520	0,499	1,3	
					ПГД175	335	
					ПОД175	337	
ПО175	Проф. N1п	6000	1	6000	4,95	29,7	Гнутый
	Проф. N1п	1750	6	10500	4,95	52,0	—"—
	Проф. N2п	6000	1	6000	5,43	32,6	—"—
	Проф. N6п	6000	1	6000	3,71	22,3	—"—
	⊥ 45×45×3,8	1720	10	17200	2,85	49,0	ВТУ п.я. Р6554 98-67
	⊥ 45×45×3,8	1435	6	8610	2,85	24,5	
	⊥ 45×45×3,8	1675	3	5025	2,85	14,3	
	⊥ 45×45×3,8	740	4	2960	2,85	8,4	
	∟ 40×32×3	450	4	1800	1,58	2,8	ГОСТ 8276-63
	– 30×4	—	—	1080	0,94	1,0	
	– 60×4	—	—	1440	1,88	2,7	
	ф 9	—	—	1680	0,499	0,8	
					Итого	240	

Госстрой СССР
ЦНИИПроектсталь-конструкция
г. Москва

Директор ин-та	Мельников Н.П.	Гл. инж. пр-та	Павлов Б.Г.
Гл. инж. ин-та	Кузнецов В.В.	Бригадир	Петров А.Д.
Нач. отдела	Бахмутский В.Н.	Проверил	Петров А.Д.
Гл. констр. отд.	Шувалов Л.К.	Исполнил	Петров А.Д.
Дата выпуска:	1967г.		

ТК 1967г.	Спецификация для заказа металла на оконные панели.	Серия ПР-05-50/67	Вып.1 29

9981 33

Спецификация для заказа металла на оконные панели

Оконные панели 1200×6000

Марка панели	Сечение	Длина мм	К-во шт.	Общая длина мм	Вес 1 п.м. кг	Общий вес кг	Примечание
ПГ120	Проф. N1П	6000	1	6000	4,95	29,7	Гнутый
	Проф. N1П	1200	6	7200	4,95	35,6	—"—
	Проф N2П	6000	1	6000	5,43	32,6	—"—
	⊥ 45×45×3,8	1170	10	11700	2,85	33,3	ВТУ п.я. Р6554 98-67
	⊥ 45×45×3,8	1435	6	8610	2,85	24,5	
	⊥ 45×45×3,8	1125	3	3375	2,85	9,6	
	⊥ 45×45×3,8	740	4	2960	2,85	8,4	
	∟ 40×32×3	450	4	1800	1,58	2,8	ГОСТ 8276-63
	– 60×4	—	—	620	1,88	1,2	
	ф9	—	—	560	0,499	0,3	
					Итого	178	
ПГД120 ПОД120	Проф. N1П	6000	1	6000	4,95	29,7	Гнутый
	Проф. N1П	1200	6	7200	4,95	35,6	—"—
	Проф. N2П	6000	1	6000	5,43	32,6	—"—
	⊥ 45×45×3,8	1170	10	11700	2,85	33,3	ВТУ п.я. Р6554 98-67
	⊥ 45×45×3,8	1435	12	17220	2,85	49,1	
	⊥ 45×45×3,8	1120	13	14560	2,85	41,5	
	⊥ 45×45×3,8	1074	3	3222	2,85	9,2	
	⊥ 45×45×3,8	740	8	5920	2,85	16,9	
	∟ 40×32×3	450	4	1800	1,58	2,8	ГОСТ 8276-63
	– 30×4	—	—	1080	0,94	1,0	Для ПГД120
	– 60×4	—	—	1050	1,88	1,8	
	ф9	—	—	1400	0,499	0,7	
	– 30×4	—	—	2160	0,94	1,0	Для ПОД 120
	– 60×4	—	—	1590	1,88	3,0	
	ф9	—	—	2240	0,499	1,0	
					ПГД120	254	
					ПОД120	256	
ПО120	Проф. N1П	6000	1	6000	4,95	29,7	Гнутый
	Проф. N1П	1200	6	7200	4,95	35,6	—"—
	Проф. N2П	6000	1	6000	5,43	32,6	—"—
	⊥ 45×45×3,8	1170	10	11700	2,85	33,3	ВТУ п.я. Р6554 98-67
	⊥ 45×45×3,8	1435	6	8610	2,85	24,5	
	⊥ 45×45×3,8	1125	3	3375	2,85	9,6	
	⊥ 45×45×3,8	740	4	2960	2,85	8,4	
	∟ 40×32×3	450	4	1800	1,58	2,8	ГОСТ 8276-63
	– 30×4	—	—	1080	0,94	1,0	
	– 60×4	—	—	1140	1,88	2,2	
	ф9	—	—	1400	0,499	0,7	
					Итого	180	

Оконные панели 1150×6000

Марка панели	Сечение	Длина мм	К-во шт.	Общая длина мм	Вес 1 п.м кг	Общий вес кг	Примечание
ПГ115	Проф. N1П	6000	1	6000	4,95	29,7	Гнутый
	Проф. N1П	1150	6	6900	4,95	34,2	—"—
	Проф. N2П	6000	1	6000	5,43	32,6	—"—
	Проф. N6П	6000	1	6000	3,71	22,3	—"—
	⊥ 45×45×3,8	1120	10	11200	2,85	31,9	ВТУ п.я. Р6554 98-67
	⊥ 45×45×3,8	1435	6	8610	2,85	24,5	
	⊥ 45×45×3,8	1075	3	3225	2,85	9,2	
	⊥ 45×45×3,8	740	4	2960	2,85	8,4	
	∟ 40×32×3	450	4	1800	1,58	2,8	ГОСТ 8276-63
	– 60×4	—	—	620	1,88	1,2	
	ф9	—	—	560	0,499	0,3	
					Итого	197	
ПГД115 ПОД115	Проф N1П	6000	1	6000	4,95	29,7	Гнутый
	Проф N1П	1150	6	6900	4,95	34,2	—"—
	Проф. N2П	6000	1	6000	5,43	32,6	—"—
	Проф N6П	6000	1	6000	3,71	22,3	—"—
	⊥ 45×45×3,8	1120	10	11200	2,85	31,9	ВТУ п.я. Р6554 98-67
	⊥ 45×45×3,8	1435	12	17220	2,85	49,1	
	⊥ 45×45×3,8	1075	13	13975	2,85	39,8	
	⊥ 45×45×3,8	1024	3	3072	2,85	8,7	
	⊥ 45×45×3,8	740	8	5920	2,85	16,9	
	∟ 40×32×3	450	4	1800	1,58	2,8	ГОСТ 8276-63
	– 30×4	—	—	1080	0,94	1,0	Для ПГД 115
	– 60×4	—	—	1050	1,88	1,8	
	ф9	—	—	1400	0,499	0,7	
	– 30×4	—	—	2160	0,94	1,0	Для ПОД 115
	– 60×4	—	—	1590	1,88	3,0	
	ф9	—	—	2240	0,499	1,0	
					ПГД115	272	
					ПОД115	273	
ПО115	Проф. N1П	6000	1	6000	4,95	29,7	Гнутый
	Проф. N1П	1150	6	6900	4,95	34,2	—"—
	Проф. N2П	6000	1	6000	5,43	32,6	—"—
	Проф. N6П	6000	1	6000	3,71	22,3	—"—
	⊥ 45×45×3,8	1120	10	11200	2,85	31,9	ВТУ п.я. Р6554 98-67
	⊥ 45×45×3,8	1435	6	8610	2,85	24,5	
	⊥ 45×45×3,8	1075	3	3225	2,85	9,2	
	⊥ 45×45×3,8	740	4	2960	2,85	8,4	
	∟ 40×32×3	450	4	1800	1,58	2,8	ГОСТ 8276-63
	– 30×4	—	—	1080	0,94	1,0	
	– 60×4	—	—	1140	1,88	2,2	
	ф9	—	—	1400	0,499	0,7	
					Итого	200	

Проектстальконструкция г. Москва

Гл. инж. ин-та Цинизин — Патров Л.А.
Нач. отдела Кудрявцев В.В. — Бахтулинский Ю.П. — Петров Л.А.
Гл. констр. отд. Шубников Л.К. — Испытной — Петров Л.А.
Дата выпуска: 1968г.

gost.e-ecolog.ru