ГОСУДАРСТВЕННЫЙ КОМИТЕТ СОВЕТА МИНИСТРОВ СССР ПО ДЕЛАМ СТРОИТЕЛЬСТВА
/ ГОССТРОЙ СССР /

ТИПОВЫЕ КОНСТРУКЦИИ И ДЕТАЛИ ЗДАНИЙ И СООРУЖЕНИЙ

ТИПОВЫЕ КОНСТРУКЦИИ МНОГОЭТАЖНЫХ ПРОИЗВОДСТВЕННЫХ ЗДАНИЙ

ИИ24 - 8

ПРЕДВАРИТЕЛЬНО НАПРЯЖЕННЫЕ ЖЕЛЕЗОБЕТОННЫЕ ПЛИТЫ ПЕРЕКРЫТИЙ ШИРИНОЙ 3 М, УКЛАДЫВАЕМЫЕ НА ПОЛКИ РИГЕЛЕЙ

1341Б
ЦЕНА ~~2-58~~
2-84

gost.e-ecolog.ru

ГОСУДАРСТВЕННЫЙ КОМИТЕТ СОВЕТА МИНИСТРОВ СССР ПО ДЕЛАМ СТРОИТЕЛЬСТВА
/ ГОССТРОЙ СССР /

ТИПОВЫЕ КОНСТРУКЦИИ И ДЕТАЛИ ЗДАНИЙ И СООРУЖЕНИЙ

ТИПОВЫЕ КОНСТРУКЦИИ МНОГОЭТАЖНЫХ ПРОИЗВОДСТВЕННЫХ ЗДАНИЙ

ИИ24 - 8

ПРЕДВАРИТЕЛЬНО НАПРЯЖЕННЫЕ ЖЕЛЕЗОБЕТОННЫЕ ПЛИТЫ ПЕРЕКРЫТИЙ ШИРИНОЙ 3 М, УКЛАДЫВАЕМЫЕ НА ПОЛКИ РИГЕЛЕЙ

РАЗРАБОТАНЫ
ЦНИИПРОМЗДАНИЙ
совместно с НИИЖБ и НИИСК

УТВЕРЖДЕНЫ
и ВВЕДЕНЫ В ДЕЙСТВИЕ с 1 января 1976 г.
Государственным Комитетом Совета Министров СССР
по делам строительства
Постановление от 9 октября 1975 г. № 172

СОДЕРЖАНИЕ

	Стр.	Листы
I. Пояснительная записка	3÷23	
II. Рабочие чертежи		
I. Показатели на одну плиту	24,25	I,2
2. Рядовая плита размером 3,0х5,55м.Опалубочный чертеж	26	3
3. Межколонная плита размером 3,0х5,55 м. Опалубочный чертеж	27	4
4. Рядовая плита размером 3,0х5,05 м. Опалубочный чертеж	28	5
5. Межколонная плита размером 3,0х5,05м. Опалубочный чертеж	29	6
6. Спецификация марок закладных деталей на одну плиту	30,3I	7,8
7. Армирование. Разрезы 3-3, 4-4, 5-5	32	9
8. Армирование. Разрезы 6-6, 9-9, II-II,I2-I2	33	I0
9. Узлы I÷I6	34÷4I	II÷I8
I0. Узлы I7, I8, I9. Детали приварки шайб к напрягаемой арматуре	42	I9
II. Расположение напрягаемой арматуры всех классов стали	43	20
I2. Спецификация марок арматурных изделий на одну плиту		
I3. Каркасы КРI÷КРI6. Сетки СI÷СI8		
I4. Закладные детали МI÷М8		
I5. Составная позиция СПI. Поз.II9÷I25,I28, I29, I32, I33, I35, I37, I39, I4I. Спецификация стали на одно арматурное изделие и одну заготовку закладной детали		
I6. Перечень позиций на одну плиту		
I7. Спецификация позиций арматурных изделий и закладных деталей на альбом		
I8. Выборка стали на одну плиту		
I9. Пример образования отверстий в плитах перекрытия. Детали плана I и 2. Сетки.		
20. Опалубочный чертеж плит со шпонками (вариант)		
2I. Допускаемый вариант опалубочной формы плиты		

ЦНИИПРОПОДАНИИ г. Москва

ТК 1975

СОДЕРЖАНИЕ

ПОЯСНИТЕЛЬНАЯ ЗАПИСКА

I. Общая часть

Рабочие чертежи железобетонных плит шириной 3 м для перекрытий многоэтажных производственных зданий разработаны применительно к унифицированным габаритным схемам, утвержденным распоряжением Госстроя СССР № I63 от 2 июля I963 года.

Совместно с плитами шириной 3 м в перекрытиях используются в качестве доборных плиты шириной I,5 м и 0,75 м серии ИИ24-9.

Последние устанавливаются по крайним продольным рядам колонн.

Данный альбом содержит рабочие чертежи плит шириной 3 м с напрягаемой рабочей арматурой. Кроме того, даны примеры решения квадратных отверстий в плитах перекрытий для пропуска вертикальных коммуникаций.

Изготовление плит шириной 3 м необходимо производить в опалубочных формах, чертежи которых разработаны Гипростроммашем (шифр 7795/I и 7795/2). В указанных формах предусмотрено устройство резиновых компенсаторов, предохраняющих плиты от образования трещин в местах сопряжения торцевых ребер с продольными при передаче предварительного напряжения на бетон и облегчающих распалубку плит.

В настоящем альбоме дан вариант опалубочных форм плит с наличием вертикальных выступов на наружных гранях продольных ребер, служащих для образования бетонных шпонок после замоноличивания плит. Этой формой надо пользоваться для изготовления плит в тех случаях, когда в проектах конкретных зданий соединение плит шпонками указано как необходимое. Такими формами можно пользоваться и для изготовления плит, для которых не требуется соединение их между собой с помощью указанных бетонных шпонок. (См.лист 60).

Марки плит и их несущая способность приведены в табл.I

Марка плиты дана в виде дроби, первая часть числителя которой обозначает типоразмер конструкции и состоит из буквенного обозначения и порядкового номера типоразмера. Цифры второй части числителя обозначают несущую способность, а цифры третьей части марки – разновидность плит, вызванную различием закладных деталей.

В таблице I рядовые плиты перекрытий имеют марки, числитель которых состоит из двух частей, а межколонные – из трех частей.

В знаменателе марки указывается класс стали напрягаемой арматуры. В связи с тем, что плиты, армированные сталью классов А-У и Ат-У рассчитаны в двух вариантах категории трещиностойкости, в знаменателе марки этих плит указана также категория трещиностойкости конструкции, обозначенная цифрами, взятыми в скобки. Для остальных плит категория трещиностойкости в марке не указывается, так как они рассчитаны только в одном варианте: либо Ш категории трещиностойкости (плиты, армированные сталью классов А-Шв и А-IУ), либо 2-й категории трещиностойкости (плиты, армированные сталью класса Ат-УI и прядями класса П-7).

Таблица I

Размер плиты м	Марка плиты	Назначение плиты	Равномерно распределенная нагрузка, кг/м²			
			На продольное ребро		На полку	
			Расчетная	Нормативн.	Расчетная	Нормативн.
I	2	3	4	5	6	7
3,0 х 5,55	П6-I / АШв	Рядовая для покрытия	750	640	560	470
	П6-2 / АШв ; П6-2-I / АШв	Рядовые и межколонные для перекрытий	I200 (I270)	I040 (II00)	I6I0* (I080)	I370* (930)
	П6-3 / АШв ; П6-3-I / АШв		I800 (I870)	I540 (I600)	22I0* (I680)	I870* (I430)
	П6-4 / АШв ; П6-4-I / АШв		2400 (2500)	2040 (2I20)	22I0 (23I0)	I870 (I950)
	П6-5 / АШв ; П6-5-I / АШв		3000 (3I20)	2540 (2640)	28I0 (2930)	2370 (2470)
	П6-6 / АШв ; П6-6-I / АШв		3600	3040	34I0	2870

Таблица I (продолжение)

I	2	3	4	5	6	7
3,0 x 5,55	П6-I / АIУ	Рядовая для покрытия	750	640	560	470
	П6-2 / АIУ; П6-2-I / АIУ	Рядовые и межколонные для перекрытий	I200 (I270)	I040 (II00)	I6I0* (I080)	I370* (930)
	П6-3 / АIУ; П6-3-I / АIУ		I800 (I870)	I540 (I600)	22I0* (I680)	I870* (I430)
	П6-4 / АIУ; П6-4-I / АIУ		2400	2040	22I0	I870
	П6-5 / АIУ; П6-5-I / АIУ		3000	2540	28I0	2370
	П6-6 / АIУ; П6-6-I / АIУ		3600	3040	34I0	2870
	П6-2 / АУ(3); П6-2-I / АУ(3)	Рядовые и межколонные для перекрытий	I200 (I270)	I040 (II00)	I6I0* (I080)	I370* (930)
	П6-3 / АУ(3); П6-3-I / АУ(3)		I800 (I920)	I540 (I640)	22I0* (I730)	I870* (I470)
	П6-4 / АУ(3); П6-4-I / АУ(3)		2400 (2500)	2040 (2I20)	22I0 (23I0)	I870 (I950)
	П6-5 / АУ(3); П6-5-I / АУ(3)		3000 (3I20)	2540 (2640)	28I0 (2930)	2370 (2470)
	П6-6 / АУ(3); П6-6-I / АУ(3)		3600 (3720)	3040 (3I40)	34I0 (3530)	2870 (2970)
	П6-I / АУ(2)	Рядовая для покрытия	750	640	560	470
	П6-2 / АУ(2); П6-2-I / АУ(2)	Рядовые и межколонные для перекрытий	I200 (I270)	I040 (II00)	I6I0* (I080)	I370* (930)
	П6-3 / АУ(2); П6-3-I / АУ(2)		I800 (I890)	I540 (I6I0)	22I0* (I700)	I870* (I440)
	П6-4 / АУ(2); П6-4-I / АУ(2)		2400	2040	22I0	I870
	П6-5 / АУ(2); П6-5-I / АУ(2)		3000	2540	28I0	2370

Таблица I (продолжение)

I	2	3	4	5	6	7
3,0 x 5,55	П6-2 / АтУ(3); П6-2-I / АтУ(3)	Рядовые и межколонные для перекрытий	I200 (I270)	I040 (II00)	I6I0* (I080)	I370* (930)
	П6-3 / АтУ(3); П6-3-I / АтУ(3)		I800 (I920)	I540 (I640)	22I0* (I730)	I870* (I470)
	П6-4 / АтУ(3); П6-4-I / АтУ(3)		2400 (2500)	2040 (2I20)	22I0 (23I0)	I870 (I950)
	П6-5 / АтУ(3); П6-5-I / АтУ(3)		3000 (3I20)	2540 (2640)	28I0 (2930)	2370 (2470)
	П6-6 / АтУ(3); П6-6-I / АтУ(3)		3600 (3720)	3040 (3I40)	34I0 (3530)	2870 (2970)
	П6-I / АтУ(2)	Рядовая для покрытия	750	640	560	470
	П6-2 / АтУ(2); П6-2-I / АтУ(2)	Рядовые и межколонные для перекрытий	I200 (I270)	I040 (II00)	I6I0* (I080)	I370* (930)
	П6-3 / АтУ(2); П6-3-I / АтУ(2)		I800 (I890)	I540 (I6I0)	22I0* (I700)	I870* (I440)
	П6-4 / АтУ(2); П6-4-I / АтУ(2)		2400	2040	22I0	I870
	П6-5 / АтУ(2); П6-5-I / АтУ(2)		3000	2540	28I0	2370
	П6-I / АтУI	Рядовая для покрытия	750	640	560	470
	П6-2 / АтУI; П6-2-I / АтУI	Рядовые и межколонные для перекрытий	I200	I040	I6I0* (I0I0)	I370* (870)
	П6-3 / АтУI; П6-3-I / АтУI		I800	I540	22I0* (I6I0)	I870* (I370)
	П6-4 / АтУI; П6-4-I / АтУI		2400 (2470)	2040 (2I00)	22I0 (2280)	I870 (I930)
	П6-5 / АтУI; П6-5-I / АтУI		3000	2540	2°I0	2370

ТК 1975 ПОЯСНИТЕЛЬНАЯ ЗАПИСКА ИИ24-8

ЦНИИПРОМЗДАНИЙ г. Москва

13416 5

Таблица I (продолжение)

I	2	3	4	5	6	7
3,0 × 5,55	П6-I / П7	Рядовая для покрытия	750	640	560	470
	П6-2 / П7; П6-2-I / П7	Рядовые и межколонные для перекрытий	I200	I040	I6I0* (I0I0)	I370* (870)
	П6-3 / П7; П6-3-I / П7		I800	I540	22I0* (I6I0)	I870* (I370)
	П6-4 / П7; П6-4-I / П7		2400	2040	22I0	I870
3,0 x 5,05	П7-2 / АШв; П7-2-I / АШв	Рядовые и межколонные для перекрытий	I200	I040	I6I0* (I0I0)	I370* (870)
	П7-3 / АШв; П7-3-I / АШв		I800 (I870)	I540 (I600)	22I0* (I680)	I870* (I430)
	П7-4 / АШв; П7-4-I / АШв		2400	2040	22I0	I870
	П7-5 / АШв; П7-5-I / АШв		3000 (3I20)	2540 (2640)	28I0 (2930)	2370 (2470)
	П7-6 / АШв; П7-6-I / АШв		3600	3040	34I0	2870
	П7-2 / АIУ; П7-2-I / АIУ	Рядовые и межколонные для перекрытий	I200	I040	I6I0* (I0I0)	I370* (870)
	П7-3 / АIУ; П7-3-I / АIУ		I800 (I870)	I540 (I600)	22I0* (I680)	I870* (I430)
	П7-4 / АIУ; П7-4-I / АIУ		2400	2040	22I0	I870
	П7-5 / АIУ; П7-5-I / АIУ		3000	2540	28I0	2370
	П7-6 / АIУ; П7-6-I / АIУ		3600	3040	34I0	2870
	П7-2 / АУ(3); П7-2-I / АУ(3)		I200	I040	I6I0* (I0I0)	I370* (870)

Таблица I (продолжение)

I	2	3	4	5	6	7
3,0x5,05	П7-3 / АУ(3); П7-3-I / АУ(3)	Рядовые и межколонные для перекрытий	I800 (I870)	I540 (I600)	22I0* (I680)	I870* (I430)
	П7-4 / АУ(3); П7-4-I / АУ(3)		2400 (2500)	2040 (2I20)	22I0 (23I0)	I870 (I950)
	П7-5 / АУ(3); П7-5-I / АУ(3)		3000 (3I20)	2540 (2640)	28I0 (2930)	2370 (2470)
	П7-6 / АУ(3); П7-6-I / АУ(3)		3600 (3720)	3040 (3I40)	34I0 (3530)	2870 (2970)
	П7-2 / АУ(2); П7-2-I / АУ(2)	Рядовые и межколонные для перекрытий	I200 (I270)	I040 (II00)	I6I0* (I080)	I370* (930)
	П7-3 / АУ(2); П7-3-I / АУ(2)		I800 (I870)	I540 (I600)	22I0* (I680)	I870* (I430)
	П7-4 / АУ(2); П7-4-I / АУ(2)		2400	2040	22I0	I870
	П7-5 / АУ(2); П7-5-I / АУ(2)		3000	2540	28I0	2370
	П7-2 / АтУ(3); П7-2-I / АтУ(3)	Рядовые и межколонные для перекрытий	I200	I040	I6I0* (I0I0)	I370* (870)
	П7-3 / АтУ(3); П7-3-I / АтУ(3)		I800 (I870)	I540 (I600)	22I0* (I680)	I370* (I430)
	П7-4 / АтУ(3); П7-4-I / АтУ(3)		2400 (2500)	2040 (2I20)	22I0 (23I0)	I870 (I950)
	П7-5 / АтУ(3); П7-5-I / АтУ(3)		3000 (3I20)	2540 (2640)	28I0 (2930)	2370 (2470)
	П7-6 / АтУ(3); П7-6-I / АтУ(3)		3600 (3720)	3040 (3I40)	34I0 (3530)	2870 (2970)

ТК 1975 ПОЯСНИТЕЛЬНАЯ ЗАПИСКА ИИ24-8

ЦНИИПРОМЗДАНИЙ г. Москва

Гл. инж. пр. | Рук группы | Гражданскую | Карпов

13416 6

Таблица I (продолжение)

I	2	3	4	5	6	7
3,0 × 5,05	П7-2 / АтУ(2); П7-2-I / АтУ(2)	Рядовые и мех-колонные для перекрытий	I200 (I270)	I040 (II00)	I6I0ж (I080)	I370ж (930)
	П7-3 / АтУ(2); П7-3-I / АтУ(2)		I800 (I870)	I540 (I600)	22I0ж (I680)	I870ж (I430)
	П7-4 / АтУ(2); П7-4-I / АтУ(2)		2400	2040	22I0	I870
	П7-5 / АтУ(2); П7-5-I / АтУ(2)		3000	2540	28I0	2370
	П7-2 / АтУI; П7-2-I / АтУI	Рядовые и мех-колонные для перекрытий	I200	I040	I6I0ж (I0I0)	I370ж (870)
	П7-3 / АтУI; П7-3-I / АтУI		I800	I540	22I0ж (I6I0)	I870ж (I370)
	П7-4 / АтУI; П7-4-I / АтУI		2400 (2470)	2040 (2I00)	22I0 (2280)	I870 (I930)
	П7-5 / АтУI; П7-5-I / АтУI		3000	2540	28I0	2370
	П7-2 / П7; П7-2-I / П7	Рядовые и мех-колонные для перекрытий	I200	I040	I6I0ж (I0I0)	I370ж (870)
	П7-3 / П7; П7-3-I / П7		I800	I540	22I0ж (I6I0)	I870ж (I370)
	П7-4 / П7; П7-4-I / П7		2400	2040	22I0	I870

ж) Указанные нагрузки приняты в качестве местной нагрузки на части площади плиты. Равномерно распределенная нагрузка по всей площади плиты должна быть уменьшена до величин, указанных в скобках, определенных исходя из фактической несущей способности продольных ребер.

Примечания: I. Нагрузки на плиты перекрытий, указанные без скобок, определены с учетом принятого в серии условного ряда временных длительных нормативных нагрузок (500, I000, I500, 2000 и 2500 кг/м2).

Нагрузки, указанные в скобках в графах 4 и 5, отражают фактическую несущую способность продольных ребер плит, а указанные в графах 6 и 7 отражают нагрузку на полку, которая может быть допущена на всю площадь плиты, исходя из фактической несущей способности ребер.

В тех случаях, когда указана только нагрузка без скобок, это отражает и фактическую несущую способность продольных ребер плит.

2. Нагрузки, указанные в табл.I в графах 4 и 5, включают собственный вес плиты с заливкой швов, равный:

нормативный - 295 кг/м2, расчетный - 325 кг/м2;

Нагрузки, указанные в графах 6 и 7, включают собственный вес полки, равный:

нормативный - I25 кг/м2, расчетный - I40 кг/м2

Нагрузки для плит перекрытий, указанные в графах 4, 5, 6, 7 включают также постоянную нагрузку от веса пола и перегородок:

нормативную - 250 кг/м2, расчетную - 275 кг/м2.

Несущая способность плит перекрытий с отверстиями в зависимости от размеров и местоположения отверстий приведена в табл.2.

Расчет плит произведен в соответствии с требованиями "Строительных норм и правил" (СНиП П-В.I-62ж) с учетом "Указаний по применению в железобетонных конструкциях стержневой арматуры" (СН 390-69) и "Указаний по проектированию антикоррозионной защиты строительных конструкций" (СН 262-67).

Плиты марок П6-6 / АIIIв; П6-6-I / АIIIв; П6-6 / АIУ; П6-6-I / АIУ; П6-6 / АУ(3); П6-6-I / АУ(3); П6-6 / АтУ(3); П6-6-I / АтУ(3) и П7-6 / АIIIв; П7-6-I / АIIIв; П7-6 / АIУ; П7-6-I / АIУ; П7-6 / АУ(3); П7-6-I / АУ(3); П7-6 / АтУ(3); П7-6-I / АтУ(3) дополнительно рассчитаны на нагрузки от I^ого автопогрузчика типа 4004 грузоподъемностью 750 кг при толщине пола в пределах 50÷I00 мм. Наибольшая нормативная нагрузка от давления одного колеса принята $P_н$ = II90 кг. Расстояние между колесами принято равным 760 мм. При этом нагрузка от напольного транспорта и равномерно распределенная длительная нагрузка приняты действующими разновременно.

Примечание. При применении автопогрузчика указанного типа или аналогичного ему по нагрузке на перекрытиях из плит марок типа П6-3, П6-4, П6-5, П6-3-I, П6-4-I, П6-5-I и П7-3, П7-4, П7-5, П7-3-I, П7-4-I, П7-5-I (при всех классах стали рабочей арматуры, предусмотренных в данном альбоме), армирование полок плит следует

принимать аналогичным армированию полок плит марок типа П 6-6, П6-6-I и П7-6, П7-6-I соответственно.

Плиты междуэтажных перекрытий под временные длительные нагрузки 500÷2500 кг/м2 проверены также на действие погрузчика типа ЭП-0,5 , грузоподъемностью 500 кг при отсутствии пола (для использования, например, в период строительства).

Ребра плит рассчитаны как шарнирно опертые однопролетные или двухпролетные балки таврового сечения.

Плиты, армированные сталью классов АШв и АIУ, рассчитаны как конструкции 3-й категории трещиностойкости; армированные сталью АУ и АтУ - как конструкции 3-й и 2-й категорий трещиностойкости; армированные сталью класса АтУI и прядевой арматурой - как 2-й категории трещиностойкости.

Для плит, рассчитанных как конструкции 3-й категории трещиностойкости, ширина раскрытия нормальных трещин не превышает 0,I мм, а наклонных - 0,2 мм.

Плиты изготовляются из бетона марок 200, 300, 350, 400, 450 и 500. Возможность снижения марок бетона оговорена в рабочих чертежах (см.листы I и 2).

К моменту передачи усилия предварительного напряжения на плиту кубиковая прочность бетона должна быть не ниже 70% проектной прочности, за исключением плит марок $\frac{П6-5}{АУ(2)}$; $\frac{П6-5}{АтУ(2)}$; $\frac{П6-5-I}{АУ(2)}$; $\frac{П6-5-I}{АтУ(2)}$, для которых кубиковая прочность бетона должна быть не ниже 75% проектной прочности. Отпуск арматуры следует производить плавно (без скачков). Мгновенная передача усилий не допускается.

В качестве предварительно напрягаемой рабочей арматуры продольных ребер плит принята:

I. Сталь периодического профиля класса А-Шв, упрочненная вытяжкой с контролем удлинения, по ГОСТ 5781-61* с расчетным сопротивлением R_a = 4000 кг/см2.

Предельное удлинение для данного класса стали не должно превышать 4,5% для стали марки 35ГС и 3,5% для стали марки 25Г2С.

2. Сталь горячекатаная периодического профиля класса А-IУ по ГОСТ 5781-61* с расчетным сопротивлением R_a=5100 кг/см2.

3. Сталь горячекатаная периодического профиля класса А-У по ЧМТУ I-I77-67 с расчетным сопротивлением R_a=6400 кг/см2.

4. Сталь термически упрочненная периодического профиля класса Ат-У по ГОСТ I0884-7I* с расчетным сопротивлением R_a= 6400 кг/см2.

5. Сталь термически упрочненная периодического профиля класса Ат-УI по ГОСТ I0884-7I* с расчетным сопротивлением R_a = 7600 кг/см2.

6. Семипроволочные арматурные пряди Ø I2П7, Ø15П7 по ГОСТ I3840-68 с расчетным сопротивлением R_a = II000 кг/см2, I0600 кг/см2 соответственно.

Предварительное напряжение стержневой арматуры предусмотрено электротермическим или механическим способом, а прядевой арматуры - механическим способом. Натяжение части плит, армированных стержневой арматурой, отмеченных в табл.3 звездочкой должно производиться только механическим способом.

Величины предварительного напряжения и усилий натяжения рабочей арматуры продольных ребер приведены в таблице 3.

ЦНИИПРОМЗДАНИЙ г.Москва
Рук.группы Харлов
Гл.инж.пр. Крупп
Гл.инж.проекта Харлов

Таблица 2

Размер плиты, м	Марка плиты	Назначение плит	Предельн. размер отверстия в мм, и его месторасположение	Равномерно распределенная нагрузка, кг/м²			
				на продольное ребро		на полку	
				расчетная	нормативная	расчетная	нормативная
I	2	3	4	5	6	7	8
3 х 5,55	П6-2-I / АШв; П6-2-I / АIУ; П6-2-I / АУ(3); П6-2-I / АтУ(3)	Межколонные для перекрытия	до 500х500 в крайнем поле	I200	I040	I6I0	I370
	П6-3-I / АШв; П6-3-I / АIУ; П6-3-I / АУ(3); П6-3-I / АтУ(3)			I800	I540	22I0	I870
	П6-4-I / АШв; П6-4-I / АIУ; П6-4-I / АУ(3); П6-4-I / АтУ(3)			2400	2040	22I0	I870
	П6-5-I / АШв; П6-5-I / АIУ; П6-5-I / АУ(3); П6-5-I / АтУ(3)			3000	2540	28I0	2370
	П6-6-I / АШв; П6-6-I / АIУ; П6-6-I / АУ(3); П6-6-I / АтУ(3)			3600	3040	34I0	2870
	П6-2-I / АШв; П6-2-I / АIУ; П6-2-I / АУ(3); П6-2-I / АтУ(3)		до I000х1000 в крайнем поле	I200	I040	I6I0	I370
	П6-3-I / АШв; П6-3-I / АIУ; П6-3-I / АУ(3); П6-3-I / АтУ(3)			I800	I540	22I0	I870
	П6-4-I / АШв; П6-4-I / АIУ; П6-4-I / АУ(3); П6-4-I / АтУ(3)			2400	2040	22I0	I870
	П6-5-I / АШв; П6-5-I / АIУ; П6-5-I / АУ(3); П6-5-I / АтУ(3)			3000	2540	28I0	2370

Таблица 2 (продолжение)

I	2	3	4	5	6	7	8
3 х 5,55	П6-6-I / АШв; П6-6-I / АIУ; П6-6-I / АУ(3); П6-6-I / АтУ(3)	Межколонные для перекрытия	до I000х1000 в крайнем поле	3500	2950	34I0	2870
	П6-2-I / АШв; П6-2-I / АIУ; П6-2-I / АУ(3); П6-2-I / АтУ(3)		до 500х500 в среднем поле	I200	I040	I6I0	I370
	П6-3-I / АШв; П6-3-I / АIУ; П6-3-I / АУ(3); П6-3-I / АтУ(3)			I800	I540	22I0	I870
	П6-4-I / АШв; П6-4-I / АIУ; П6-4-I / АУ(3); П6-4-I / АтУ(3)			2400	2040	22I0	I870
	П6-5-I / АШв; П6-5-I / АIУ; П6-5-I / АУ(3); П6-5-I / АтУ(3)			3000	2540	28I0	2370
	П6-6-I / АШв; П6-6-I / АIУ; П6-6-I / АУ(3); П6-6-I / АтУ(3)			3500	2950	34I0	2870
	П6-2-I / АУ(2); П6-2-I / АтУ(2); П6-2-I / АтУI; П6-2-I / П7		до 500х500 в крайнем поле	I200	I040	I6I0	I370
	П6-3-I / АУ(2); П6-3-I / АтУ(2); П6-3-I / АтУI; П6-3-I / П7			I800	I540	22I0	I870
	П6-4-I / АУ(2); П6-4-I / АтУ(2); П6-4-I / АтУI; П6-4-I / П7			2400	2040	22I0	I870
	П6-5-I / АУ(2); П6-5-I / АтУ(2); П6-5-I / АтУI			3000	2540	28I0	2370

ЦНИИПРОМЗДАНИЙ г. Москва

Гл. инж. пр. Жуков; Рук. группы Королев; Исполнитель

ТК 1975

ПОЯСНИТЕЛЬНАЯ ЗАПИСКА

ИИ24-8

Таблица 2(продолжение)

I	2	3	4	5	6	7	8
3 х 5,55	П6-2-I / АУ(2); П6-2-I / АтУ(2); П6-2-I / АтУI; П6-2-I / П7	Межколонные для перекрытия	до 1000х1000 в крайнем поле	1200	1040	1610	1370
	П6-3-I / АУ(2); П6-3-I / АтУ(2); П6-3-I / АтУI; П6-3-I / П7			1800	1540	2210	1870
	П6-4-I / АУ(2); П6-4-I / АтУ(2); П6-4-I / АтУI; П6-4-I / П7			2400	2040	2210	1870
	П6-5-I / АУ(2); П6-5-I / АтУ(2); П6-5-I / АтУI			3000	2540	2810	2370
	П6-2-I / АУ(2); П6-2-I / АтУ(2); П6-2-I / АтУI; П6-2-I / П7		до 500х500 в среднем поле	1200	1040	1610	1370
	П6-3-I / АУ(2); П6-3-I / АтУ(2); П6-3-I / АтУI; П6-3-I / П7			1800	1540	2210	1870
	П6-4-I / АУ(2); П6-4-I / АтУ(2); П6-4-I / АтУI; П6-4-I / П7			2350	2000	2160	1830
	П6-5-I / АУ(2); П6-5-I / АтУ(2); П6-5-I / АтУI			2930	2480	2740	2310

Примечания: I. Нагрузки, указанные в табл. 2 в графах 5 и 6 включают собственный вес плиты с заливкой швов, равный:

- нормативный ~ 290 кг/м2,
- расчетный ~ 320 кг/м2.

Нагрузки, указанные в графах 7 и 8 включают собственный вес полки, равный:

- нормативный ~ 125 кг/м2,
- расчетный ~ 140 кг/м2.

Нагрузки, указанные в графах 5, 6, 7 и 8 включают также постоянную нагрузку от веса пола и перегородок, равную:

- нормативную ~ 250 кг/м2,
- расчетную ~ 275 кг/м2.

2. В графе 2 маркировка плит с отверстиями условно принята как для плит без отверстий. В проекте конкретного объекта маркировка плит с отверстиями должна быть отличной от указанной в таблице.

Таблица 3

Размер плиты м	Марка плиты	Расчетный диаметр и количество стержней или прядей в одном продольном ребре: крайнем	среднем	Предварительное напряжение σ_0 кг/см²	Усилие натяжения N_0 кг на один стержень или прядь
I	2	3	4	5	6
3,0 х 5,55	П6-I / АШв;	I⌀I4	2⌀I4	3850	5900
	П6-2 / АШв; П6-2-I / АШв	I⌀I8	2⌀I8	3850	9800
	П6-3 / АШв; П6-3-I / АШв	I⌀22	2⌀22	3850	I4600
	П6-4 / АШв; П6-4-I / АШв	I⌀25	2⌀25	3850	I8900
	П6-5 / АШв; П6-5-I / АШв	I⌀28	2⌀28	4570	28200
	П6-6 / АШв; П6-6-I / АШв	2⌀22	4⌀22	4570	I7400
	П6-I / АIУ;	I⌀I4	2⌀I4	4200	6500
	П6-2 / АIУ; П6-2-I / АIУ	I⌀I6	2⌀I6	4800	9650
	П6-3 / АIУ; П6-3-I / АIУ	I⌀20	2⌀20	4800	I5I00
	П6-4 / АIУ; П6-4-I / АIУ	I⌀22	2⌀22	5070	I9300
	П6-5 / АIУ; П6-5-I / АIУ	I⌀25	2⌀25	5070	24900
	П6-6 / АIУ; П6-6-I / АIУ	2⌀20	4⌀20	5070	I5900
	П6-2 / АУ(3); П6-2-I / АУ(3)	I⌀I4	2⌀I4	6500	10000
	П6-3 / АУ(3); П6-3-I / АУ(3)	I⌀I8	2⌀I8	6500	I6500

Таблица 3 (продолжение)

I	2	3	4	5	6
3,0 х 5,55	П6-4 / АУ(3); П6-4-I / АУ(3)	I⌀20	2⌀20	6500	20400
	П6-5 / АУ(3); П6-5-I / АУ(3)	I⌀22	2⌀22	6500	24700
	П6-6 / АУ(3); П6-6-I / АУ(3)	2⌀I8	4⌀I8	6500	I6500
	П6-I / АУ(2);	I⌀I2	2⌀I2	6000	6800
	П6-2 / АУ(2); П6-2-I / АУ(2)	I⌀I6	2⌀I6	6500	I3I00
	П6-3 / АУ(2); П6-3-I / АУ(2)	I⌀20	2⌀20	6500	20400
	П6-4 / АУ(2); П6-4-I / АУ(2)	I⌀22	2⌀22	8000*	30400*
	П6-5 / АУ(2); П6-5-I / АУ(2)	I⌀25	2⌀25	8000*	39300*
	П6-2 / АтУ(3); П6-2-I / АтУ(3)	I⌀I4	2⌀I4	6500	I0000
	П6-3 / АтУ(3); П6-3-I / АтУ(3)	I⌀I8	2⌀I8	6500	I6500
	П6-4 / АтУ(3); П6-4-I / АтУ(3)	I⌀20	2⌀20	6500	20400
	П6-5 / АтУ(3); П6-5-I / АтУ(3)	I⌀22	2⌀22	6500	24700
	П6-6 / АтУ(3); П6-6-I / АтУ(3)	2⌀I8	4⌀I8	6500	I6500
	П6-I / АтУ(2);	I⌀I2	2⌀I2	6000	6800
	П6-2 / АтУ(2); П6-2-I / АтУ(2)	I⌀I6	2⌀I6	6500	I3I00
	П6-3 / АтУ(2); П6-3-I / АтУ(2)	I⌀20	2⌀20	6500	20400

Таблицы 3 (продолжение)

I	2	3	4	5	6
3,0х5,55	П6-4/АтУ(2); П6-4-I/АтУ(2)	Iø22	2ø22	8000*	30400*
	П6-5/АтУ(2); П6-5-I/АтУ(2)	Iø25	2ø25	8000*	39300*
	П6-I/АтУI;	IøI0	2øI0	7200	5650
	П6-2/АтУI; П6-2-I/АтУI	IøI4	2øI4	7200	III00
	П6-3/АтУI; П6-3-I/АтУI	IøI8	2øI8	7200	I8300
	П6-4/АтУI; П6-4-I/АтУI	Iø20	2ø20	I0000*	3I400*
	П6-5/АтУI; П6-5-I/АтУI	Iø25	2ø25	I0000*	49I00*
	П6-I/П7;	IøI2П7	2øI2П7	6800	6200
	П6-2/П7; П6-2-I/П7	IøI5П7	2øI5П7	I0500	I4900
	П6-3/П7; П6-3-I/П7	2øI2П7	4øI2П7	II200	I0200
	П6-4/П7; П6-4-I/П7	3øI5П7	6øI5П7	I0500	I4900
3,0х5,05	П7-2/АШв; П7-2-I/АШв	IøI6	2øI6	3850	7750
	П7-3/АШв; П7-3-I/АШв	Iø20	2ø20	3850	I2I00
	П7-4/АШв; П7-4-I/АШв	Iø22	2ø22	3850	I4600

Таблица 3(продолжение)

I	2	3	4	5	6
3,0х5,05	П7-5/АШв; П7-5-I/АШв	Iø25	2ø25	4500	22I00
	П7-6/АШв; П7-6-I/АШв	2ø20	4ø20	4500	I4I00
	П7-2/АIУ; П7-2-I/АIУ	IøI4	2øI4	5000	7700
	П7-3/АIУ; П7-3-I/АIУ	IøI8	2øI8	5000	I2700
	П7-4/АIУ; П7-4-I/АIУ	Iø20	2ø20	5000	I5700
	П7-5/АIУ; П7-5-I/АIУ	Iø22	2ø22	5000	I9000
	П7-6/АIУ; П7-6-I/АIУ	2øI8	4øI8	5000	I2700
	П7-2/АУ(3); П7-2-I/АУ(3)	IøI2	2øI2	5970	6750
	П7-3/АУ(3); П7-3-I/АУ(3)	IøI6	2øI6	6500	I3I00
	П7-4/АУ(3); П7-4-I/АУ(3)	IøI8	2øI8	6500	I6500
	П7-5/АУ(3); П7-5-I/АУ(3)	Iø20	2ø20	6500	20400

ЦНИИПРОМЗДАНИЙ г. Москва

Рук группы | Корнев

ТК 1975 ПОЯСНИТЕЛЬНАЯ ЗАПИСКА ИИ24-8

13416 17

Таблица 3(продолжение)

I	2	3	4	5	6
3,0 x 5,05	П7-6 / АУ(3); П7-6-I / АУ(3)	2ø16	4ø16	6500	13100
	П7-2 / АУ(2); П7-2-I / АУ(2)	1ø14	2ø14	6500	10000
	П7-3 / АУ(2); П7-3-I / АУ(2)	1ø18	2ø18	6500	16500
	П7-4 / АУ(2); П7-4-I / АУ(2)	1ø20	2ø20	8000ж	25100ж
	П7-5 / АУ(2); П7-5-I / АУ(2)	1ø22	2ø22	8000ж	30400ж
	П7-2 / АтУ(3); П7-2-I / АтУ(3)	1ø12	2ø12	5970	6750
	П7-3 / АтУ(3); П7-3-I / АтУ(3)	1ø16	2ø16	6500	13100
	П7-4 / АтУ(3); П7-4-I / АтУ(3)	1ø18	2ø18	6500	16500
	П7-5 / АтУ(3); П7-5-I / АтУ(3)	1ø20	2ø20	6500	20400
	П7-6 / АтУ(3); П7-6-I / АтУ(3)	2ø16	4ø16	6500	13100
	П7-2 / АтУ(2); П7-2-I / АтУ(2)	1ø14	2ø14	6500	10000

Таблица 3 (продолжение)

I	2	3	4	5	6
3,0x5,05	П7-3 / АтУ(2); П7-3-I / АтУ(2)	1ø18	2ø18	6500	16500
	П7-4 / АТУ(2); П7-4-I / АтУ(2)	1ø20	2ø20	8000ж	25100ж
	П7-5 / АтУ(2); П7-5-I / АтУ(2)	1ø22	2ø22	8000ж	30400ж
	П7-2 / АтУI; П7-2-I / АтУI	1ø12	2ø12	7200	8150
	П7-3 / АтУI; П7-3-I / АтУI	1ø16	2ø16	7200	14500
	П7-4 / АтУI; П7-4-I / АтУI	1ø18	2ø18	10000ж	25400ж
	П7-5 / АтУI; П7-5-I / АтУI	1ø22	2ø22	10000ж	38000ж
	П7-2 / П7; П7-2-I / П7	1ø12П7	2ø12П7	8250	7500
	П7-3 / П7; П7-3-I / П7	1ø15П7	2ø15П7	9900	14000
	П7-4 / П7; П7-4-I / П7	2ø15П7	4ø15П7	9900	14000

ж) Натяжение арматуры осуществлять только механическим способом.

ТК 1975 | ПОЯСНИТЕЛЬНАЯ ЗАПИСКА | ИИ24-8

ЦНИИПРОМЗДАНИЙ г. Москва

13416 13

Примечания: I. Величины предварительного напряжения " σ_0 " и усилия натяжения " N_0 ", указанные в таблице 3, даны как для электротермического, так и механического способа натяжения (для плит со стержневой арматурой всех классов за исключением плит, отмеченных "звездочкой") и механического способа (для плит с прядевой арматурой и плит со стержневой арматурой, отмеченных "звездочкой").

2. Величины предварительного напряжения " σ_0 " и усилия натяжения " N_0 " определены без учета потерь от деформации формы.

По концам продольных ребер плит устанавливаются закладные детали М1т(М1н) ÷ М4т(М4н) и М5÷М8, которые являются обоймами, предохраняющими торцы ребер плит от разрушения при передаче на бетон усилий от предварительно напрягаемой арматуры и обеспечивающими анкеровку рабочей арматуры.

Полка плит армируется сварными сетками, поперечные и продольные ребра армируются сварными каркасами.

Сварные каркасы и сетки изготовляются при диаметре стержней до 5 мм включительно из холоднотянутой обыкновенной арматурной проволоки класса В-I по ГОСТ 6727-53^{x}, при диаметре 6 мм и более, из горячекатаной арматурной стали периодического профиля класса А-Ш по ГОСТ 5781-61^{x}.

Предел огнестойкости плит равен - 0,75 часа.

При применении плит в условиях воздействия слабо и среднеагрессивных газовых сред в проекте конкретного объекта должны быть указаны специальные условия по изготовлению плит, вытекающие из характера агрессивной среды и требований СН 262-67.

II. Технические требования к изготовлению, приемке и испытанию плит

Изготовление плит предусмотрено агрегатно-поточным способом. При изготовлении плит необходимо выполнять требования следующих нормативных и инструктивных документов:

а) глав СНиП:

I-В.I-62^{x} "Заполнители для бетонов и растворов",

I-В.2-69^{x} "Вяжущие материалы неорганические и добавки для бетонов и растворов",

I-В.3-62 "Бетоны на неорганических вяжущих и заполнителях".

I-В.4-62 "Арматура для железобетонных конструкций".

I-В.5-66 "Железобетонные изделия. Общие указания".

I-В.5-I-62 "Железобетонные изделия для зданий".

б) ГОСТов:

ГОСТ I0922-64 "Арматура и закладные детали сварные для железобетонных конструкций. Технические требования и методы испытаний".

ГОСТ I0I80-67 "Бетоны тяжелые. Методы испытания прочности".

ГОСТ I30I5-67^{x} "Изделия железобетонные и бетонные. Общие технические требования".

ГОСТ 8829-66 " Изделия железобетонные сборные. Методы испытаний и оценки прочности, жесткости и трещиностойкости".

в) "Указания по технологии производства арматурных работ в промышленном и гражданском строительстве" (Н9-6I, НИИОМТП).

г) "Указания по сварке соединений арматуры и закладных деталей железобетонных конструкций" (СН 393-69).

д) "Указания по применению в железобетонных конструкциях стержневой арматуры" (СН 390-69).

е) "Инструкция по технологии предварительного напряжения стержневой, проволочной и прядевой арматуры железобетонных конструкций электротермическим и электротермомеханическим способами" 1962 г. НИИЖБ.

Стальные закладные детали изготовляются в соответствии с главой СНиП Ш-В.5-62^{x} "Металлические конструкции. Правила изготовления, монтажа и приемки" и с "Инструкцией по технологии изготовления и установки стальных закладных деталей в сборных железобетонных и бетонных изделиях" (СН 3I3-65).

Плоские каркасы и сетки должны изготовляться при помощи

ЦНИИПРОМЗДАНИЙ г. Москва
Гл. инж. пр. | Рук. группы | Трахтенгерц | Карпов

контактной точечной электросварки. Применение дуговой электросварки вместо предусмотренной контактной точечной не допускается.

Дуговая сварка арматурных стержней из стали класса А-I между собой и со стальными закладными деталями из листовой, полосовой, угловой стали, а также сварка закладных деталей должна производиться электродами типа Э46-Т или Э42-Т; сварка арматурных стержней из класса А-III со стальными закладными деталями, указанными выше, должна производиться электродами типа Э50А-Ф, Э55А-Ф, Э42А-Ф и Э46А-Ф. Выбор типа электродов из числа приведенных выше, для каждого класса и марки стали должен производиться на основании указаний СН 393-69.

Сталь для изготовления плит должна применяться тех марок, которые заданы в проекте конкретного здания.

Армирование плит перекрытий с отверстиями для пропуска коммуникаций может выполняться по чертежам плит настоящего альбома с учетом рекомендаций приведенных на листах 58 и 59, по которым можно изготовлять и устанавливать обрамляющие отверстия сетки из горячекатаной арматурной стали периодического профиля класса А-III по ГОСТ 5781-61*.

Сетки, предусмотренные для армирования полок плит, в месте расположения отверстия, вырезаются.

При изготовлении плит для зданий со слабо и сильноагрессивными средами обязательно выполнение требований, указанных в проекте конкретного здания.

Отклонения от проектных размеров не должны превышать величин, указанных на рабочих чертежах и в ГОСТе 13015-67*.

Внешний вид и качество поверхностей плит должны удовлетворять требованиям ГОСТ 13015-67* для конструкций производственных зданий, предназначаемых под окраску.

Плиты, изготовляемые для применения в условиях воздействия агрессивной среды, не должны иметь раковин, выбоин и околов. Исправление дефектов последующей штукатуркой не допускается.

При изготовлении плит для обеспечения требуемой величины защитного слоя бетона должны применяться подкладки из цементно-песчаного раствора или пластмасс. Применение стальных фиксаторов, выходящих на поверхность бетона, не допускается. До начала производства плит завод-изготовитель должен разработать технические условия и технологические правила, определяющие основные способы производства и контроля качества изготовления изделий.

При изготовлении плит должен быть обеспечен пооперационный технологический контроль на всех стадиях производства.

Для предохранения лицевых поверхностей закладных деталей плит от ржавления при транспортировании и хранении все эти поверхности должны быть покрыты цементно-казеиновой обмазкой, кроме поверхностей деталей, установленных в плитах, предназначенных для применения в условиях агрессивных сред, которые согласно требованиям "Указаний" СН 262-67, должны быть защищены цинковым или другим (равнозначным) покрытием.

Для оценки качества изготовляемых плит необходимо систематически проводить их испытания в соответствии с ГОСТ 8829-66 "Изделия железобетонные сборные. Методы испытаний и оценки прочности, жесткости и трещиностойкости".

Оценку качества изготовляемых плит, отнесенных к 3-й категории трещиностойкости, следует производить по показателям прочности, жесткости и трещиностойкости, характеризуемой шириной раскрытия трещин.

Оценку качества изготовляемых плит, отнесенных ко 2-й категории трещиностойкости, следует производить по показателям прочности и трещиностойкости, характеризуемой образованием трещин в продольных ребрах плиты.

Оценка плит по прочности производится по величине разрушающей нагрузки; жесткости - по величине прогиба продольных ребер, а трещиностойкости - по величине раскрытия трещин (для конструкций 3-й категории трещиностойкости) и по моменту образования трещин в продольных ребрах (для конструкций 2-й категории трещиностойкости).

Величины контрольных нагрузок при испытании плит 3-й категории трещиностойкости на прочность ($P_к$ и $P_к'$) и трещиностойкость ($P_{пр}$), а также величины контрольных прогибов ($f_к$) приведенных в таблице 4.

Таблица 4

Размер плиты м	Марка плиты	Контрольные равномерно распределенные нагрузки "Рпр" в кг/м2 и контрольные прогибы " $f_к$ "в см для оценки жесткости и трещиностойкости плит при возрасте бетона к моменту испытания в сутках								Контрольные равномерно распределенные нагрузки для оценки прочности плит кг/м2	
		3 ÷ 7		I4		28		I00			
		$P_{пр}$	$f_к$	$P_{пр}$	$f_к$	$P_{пр}$	$f_к$	$P_{пр}$	$f_к$	$P_к$ при C=I,4	$P_к'$ при C=I,6
I	2	3	4	5	6	7	8	9	I0	II	I2
3,0 x 5,55	П6-I / АШв;	360	0,26	360	0,26	365	0,I6	360	0,I6	780	940
	П6-2 / АШв; П6-2-I / АШв	820	0,70	820	0,70	830	0,56	820	0,56	I500	I755
	П6-3 / АШв; П6-3-I / АШв	I320	0,87	I320	0,88	I330	0,75	I320	0,75	2340	2720
	П6-4 / АШв; П6-4-I / АШв	I840	I,06	I840	I.06	I890	0,96	I840	0,94	3220	3720
	П6-5 / АШв; П6-5-I / АШв	3020	I,58	3020	I,59	30I5	I,49	2360	I,I7	4090	4720
	П6-6 / АШв; П6-6-I / АШв	3520	I,83	3520	I,84	3520	I,76	2760	I,45	4760	5480
	П6-I / АIУ;	360	0,20	360	0,20	365	0,I6	360	0,I6	790	945
	П6-2 / АIУ; П6-2-I / АIУ	820	0,70	820	0,70	825	0,55	820	0,54	I500	I755
	П6-3 / АIУ; П6-3-I / АIУ	I320	0,82	I320	0,82	I365	0,74	I320	0,72	2340	2720
	П6-4 / АIУ; П6-4-I / АIУ	I760	0,94	I760	0,94	I865	0,9I	I760	0,86	3080	3560
	П6-5 / АIУ; П6-5-I / АIУ	26I5	I,43	2595	I,42	2665	I,36	2260	I,I6	3920	4520
	П6-6 / АIУ; П6-6-I / АIУ	3485	2,02	3445	2,00	3395	I,84	2760	I,5I	4760	5480

ТК 1975 ПОЯСНИТЕЛЬНАЯ ЗАПИСКА ИИ24-8

ЦНИИПРОИЗДАНИЙ г. Москва

Рук. группы Корпов

13416 10

Таблица 4 (продолжение)

1	2	3	4	5	6	7	8	9	10	11	12
3,0 х 5,55	П6-2 / АУ(3); П6-2-I / АУ(3) П6-2 / АтУ(3); П6-2-I / АтУ(3)	820	0,50	820	0,50	825	0,37	820	0,37	1500	1755
	П6-3 / АУ(3); П6-3-I / АУ(3) П6-3 / АтУ(3); П6-3-I / АтУ(3)	1365	0,71	1365	0,72	1425	0,66	1365	0,63	2410	2790
	П6-4 / АУ(3); П6-4-I / АУ(3) П6-4 / АтУ(3); П6-4-I / АтУ(3)	1840	0,88	1840	0,88	1940	0,84	1840	0,80	3220	3720
	П6-5 / АУ(3); П6-5-I / АУ(3) П6-5 / АтУ(3); П6-5-I / АтУ(3)	2455	1,24	2440	1,24	2585	1,22	2360	1,11	4090	4720
	П6-6 / АУ(3); П6-6-I / АУ(3) П6-6 / АтУ(3); П6-6-I / АтУ(3)	3060	1,44	3035	1,43	3170	1,38	2860	1,26	4920	5670
3,0 х 5,05	П7-2 / АШв; П7-2-I / АШв	760	0,44	760	0,45	765	0,34	760	0,33	1400	1640
	П7-3 / АШв; П7-3-I / АШв	1320	0,62	1320	0,63	1330	0,53	1320	0,52	2340	2720
	П7-4 / АШв; П7-4-I / АШв	1760	0,76	1760	0,77	1775	0,65	1760	0,65	3080	3560
	П7-5 / АШв; П7-5-I / АШв	2470	0,83	2450	0,82	2620	0,81	2360	0,73	4090	4720

Таблица 4 (продолжение)

I	2	3	4	5	6	7	8	9	I0	II	I2
3,0 x 5,05	П7-6 / АШв; П7-6-I / АШв	3I20	I,08	3070	I,07	3255	I,04	2760	0,89	4760	5480
	П7-2 / АIУ; П7-2-I / АIУ	760	0,40	760	0,40	765	0,28	760	0,28	I400	I640
	П7-3 / АIУ; П7-3-I / АIУ	I320	0,54	I320	0,54	I345	0,46	I320	0,44	2340	2720
	П7-4 / АIУ; П7-4-I / АIУ	I760	0,67	I760	0,68	I825	0,60	I760	0,58	3080	3560
	П7-5 / АIУ; П7-5-I / АIУ	2260	0,85	2260	0,86	24I5	0,84	2260	0,79	3920	4520
	П7-6 / АIУ; П7-6-I / АIУ	2895	I,08	2870	I,07	3040	I,05	2760	0,95	4760	5480
	П7-2 / АУ(3); П7-2-I / АУ(3); П7-2 / АтУ(3); П7-2-I / АтУ(3)	760	0,44	760	0,44	765	0,30	760	0,30	I400	I640
	П7-3 / АУ(3); П7-3-I / АУ(3); П7-3 / АтУ(3); П7-3-I / АтУ(3)	I320	0,47	I320	0,47	I350	0,40	I320	0,39	2340	2720
	П7-4 / АУ(3); П7-4-I / АУ(3); П7-4 / АтУ(3); П7-4-I / АтУ(3)	I840	0,62	I840	0,62	I900	0,53	I840	0,52	3220	3720
	П7-5 / АУ(3); П7-5-I / АУ(3); П7-5 / АтУ(3); П7-5-I / АтУ(3)	2360	0,79	2360	0,80	2505	0,78	2360	0,74	4090	4720
	П7-6 / АУ(3); П7-6-I / АУ(3); П7-6 / АтУ(3); П7-6-I / АтУ(3)	2940	0,93	2870	0,89	3050	0,88	2860	0,83	4920	5670

2. Допускаемые отклонения действительного прогиба от контрольного не должны превышать 20%.

Примечания: I. Величины контрольных нагрузок не включают в себя нагрузку от собственного веса плиты, принятую равной 280кг/м2

Госстрой СССР ЦНИИПРОМЗДАНИЙ г. Москва

Гл. инж. пр. | Рук. группы | Трахтенберг | Карпов

ТК 1975 | ПОЯСНИТЕЛЬНАЯ ЗАПИСКА | ИИ24-8

13416 18

Величины контрольных нагрузок при испытании плит 2-й категории трещиностойкости на прочность (Рк и Рк') и трещиностойкость (Ртр) приведены в таблице 5.

Величины контрольных нагрузок и прогибов определены для средних ребер плит.

Допустимые контрольные величины раскрытия трещин при испытании плит 3-й категории трещиностойкости приведены в таблице 6. Ширина раскрытия трещин при испытании плит не должна превышать более чем на 50% величин, приведенных в таблице 6.

Величина отпускной прочности бетона устанавливается в соответствии с пунктом I.4 ГОСТа I3015-67*.

На боковой поверхности плиты должны быть обозначены несмываемой краской марка плиты, дата изготовления, вес плиты в кг, марка предприятия-изготовителя и штамп ОТК.

Порядок использования плит, не выдержавших испытания, регламентируется ГОСТом 8829-66.

Таблица 5

Размер плиты м	Марка плиты	Контрольные равномерно распределенные нагрузки "Ртр" в кг/м2 для оценки трещиностойкости плит при возрасте бетона к моменту испытания в сутках				Контрольные равномерно распределенные нагрузки для оценки прочности плит в кг/м2	
		3•7	I4	28	I00		
		Ртр	Ртр	Ртр	Ртр	Рк при С=I4	Рк' при С=I6
I	2	3	4	5	6	7	8
3,0х5,55	П6-I / АУ(2); П6-I / АтУ(2)	440	440	500	490	780	940
	П6-2 / АУ(2); П6-2 / АтУ(2); П6-2-I / АУ(2); П6-2-I / АтУ(2)	875	870	965	920	I500	I760
	П6-3 / АУ(2); П6-3 / АтУ(2); П6-3-I / АУ(2); П6-3-I / АтУ(2)	I450	I450	I630	I450	2370	2740
	П6-4 / АУ(2); П6-4 / АтУ(2); П6-4-I / АУ(2); П6-4-I / АтУ(2)	2350	2260	2230	I890	3080	3560
3,0х5,55	П6-5 / АУ(2); П6-5 / АтУ(2); П6-5-I / АУ(2); П6-5-I / АтУ(2)	3255	3045	2835	2280	3920	4520
	П6-I / АтУI;	400	390	490	480	780	940
	П6-2 / АтУI; П6-2-I / АтУI	790	790	885	872	I400	I640
	П6-3 / АтУI; П6-3-I / АтУI	I390	I385	I525	I4I5	2240	2600
	П6-4 / АтУI; П6-4-I / АтУI	2465	2330	2290	I960	3I80	3670
	П6-5 / АтУI; П6-5-I / АтУI	4520	4050	3440	2320	3920	4520
	П6-I / П7;	470	470	560	550	780	940
	П6-2 / П7; П6-2-I / П7	I200	II60	I270	II60	I400	I640
	П6-3 / П7; П6-3-I / П7	I550	I490	I590	I450	2240	2600
	П6-4 / П7; П6-4-I / П7	3090	2820	2640	2050	3080	3560
3,0х5,05	П7-2 / АУ(2); П7-2 / АтУ(2); П7-2-I / АУ(2); П7-2-I / АтУ(2)	840	840	930	920	I500	I760
	П7-3 / АУ(2); П7-3 / АтУ(2); П7-3-I / АУ(2); П7-3-I / АтУ(2)	I470	I470	I630	I520	2340	27I0
	П7-4 / АУ(2); П7-4 / АтУ(2); П7-4-I / АУ(2); П7-4-I / АтУ(2)	2360	2310	2320	20I0	3080	3560
	П7-5 / АУ(2); П7-5 / АтУ(2); П7-5-I / АУ(2); П7-5-I / АтУ(2)	2950	2840	2780	2340	3920	4520

Таблица 5 (продолжение)

Таблица 5 (продолжение)

1	2	3	4	5	6	7	8
3,0×5,05	П7-2 / АтУ1 ; П7-2-I / АтУ1	740	740	850	840	I400	I640
	П7-3 / АтУ1 ; П7-3-I / АтУ1	I380	I380	I500	I460	2240	2600
	П7-4 / АтУ1 ; П7-4-I / АтУ1	2430	2310	2350	2080	3I70	3670
	П7-5 / АтУ1 ; П7-5-I / АтУ1	3860	3560	3370	2700	3920	4520
	П7-2 / П7 ; П7-2-I / П7	760	760	870	850	I400	I640
	П7-3 / П7 ; П7-3-I / П7	I430	I430	I570	I440	2240	2600
	П7-4 / П7 ; П7-4-I / П7	2730	2630	2670	2330	3080	3560

Примечание. Величины контрольных нагрузок не включают в себя нагрузку от собственного веса плиты, принятую равной - 280 кг/м2.

Таблица 6

Вид арматуры	Контрольная величина раскрытия трещин в мм при применении					
	в неагрессивной среде		в слабо агрессивной среде		в среднеагрессивной среде	
	нормальн.	наклон.	нормальн.	накл.	нормальн.	наклон.
А-Шв, А-IУ	0,2	0,2	0,I	0,I	0,05	0,I
АУ(3)	0,I	0,I	0,05	0,I	-	-
АтУ(3)	0,I	0,I	-	-	-	-

Ш. Указания по применению плит

Плиты шириной 3 м применяются совместно с доборными плитами шириной I,5 м и 0,75 м по серии ИИ24-9.

При разработке проектов конкретных зданий следует максимально использовать плиты шириной 3 м, так как применение их экономически целесообразнее чем плит шириной I,5 м.

Примеры маркировочных схем раскладки плит приведены в дополнении к альбомам серии ИИ20-I/70 и ИИ20-2/70.

Отступления от приведенных маркировочных схем раскладки плит допускаются только в обоснованных случаях.

При разработке проектов конкретных зданий следует иметь в виду, что в серии ИИ24-9 имеются рабочие чертежи плит покрытий шириной I,5 м с круглыми отверстиями для установки крышных вентиляторов, шахт, зонтов и дефлекторов, которые можно, при надобности, использовать для покрытия в сочетании с плитами шириной 3 м.

Включенные в настоящий альбом межколонные плиты с квадратными отверстиями, при надобности, можно использовать для установки как по осям колонн, так и на других участках перекрытия, в зависимости от требуемого местоположения отверстий.

При действии многократно повторяющихся и динамических нагрузок назначение марок плит должно производиться на основе соответствующего расчета с соблюдением требований СНиП П-В.I-62* и "Инструкции по проектированию и расчету несущих конструкций зданий под машины с динамическими нагрузками".

При применении плит настоящей серии в условиях постоянного воздействия температуры выше +50°С назначение марок плит должно производиться на основе расчетов, с соблюдением требований главы СНиП П-В.7-67.

В случае применение плит для нагрузок, отличающихся от равномерно распределенных, принятых при расчете плит настоящей серии, назначение марок плит следует производить на основе расчетов, используя при этом типовые плиты необходимой несущей способности.

ЦНИИПромзданий г. Москва
Гл. инж. пр. Ю.Ц. Прокопенко
Рук. группы Короев
Н. контр. Кузнец

Разработанная в настоящем альбоме номенклатура плит позволяет использовать их как в условиях неагрессивной, так и слабо и среднеагрессивной газовой среды.

Области допускаемого применения плит, армированных сталью различных классов, с различными категориями трещиностойкости в зависимости от степени агрессивного воздействия среды, приведены в таблице 7.

Таблица 7

Вид арматуры	Степень агрессивного воздействия среды		
	неагрессивная	слабоагрессивная	среднеагрессивная
I	2	3	4
АШв	+	+	+
АIУ	+	+	+
АУ (3-я категория)	+	+	-
АУ (2-я категория)	+	+	+
АтУ (3-я категория)	+	-	-
АтУ (2-я категория)	+	+	-
АтУI	+	+	-
Прядевая	+	+	+

Примечание. Из приведенных в таблице 7 рекомендуется применять, как более экономичные, следующие варианты плит: в условиях неагрессивной среды - плиты 3-й категории трещиностойкости, армированные сталью класса А-У или Ат-У; в условиях слабоагрессивной среды плиты 3-й категории трещиностойкости, армированные сталью класса А-У; в условиях среднеагрессивной среды - плиты 3-й категории трещиностойкости, армированные сталью класса А-IУ или плиты 2-й категории трещиностойкости, армированные сталью класса А-У.

При применении плит в зданиях, эксплуатируемых в условиях слабо и среднеагрессивной газовых сред, в проекте здания, в соответствии с конкретными условиями эксплуатации и требованиями СН 262-67, должны быть дополнительно указаны:

а) специальные требования по плотности бетона с указанием марки по водонепроницаемости и водоцементного отношения;

б) марка и расход цемента, состав заполнителей и применяемых добавок;

в) виды защиты и способы их нанесения на поверхность плиты из стальных закладных деталей;

г) требования к качеству бетонной поверхности.

Показатели плотности бетона, характеризуемые маркой по водонепроницаемости, приведены в таблице 8.

Марка бетона по водонепроницаемости

Таблица 8

№ № п/п	Плотность бетона	Марка бетона по водонепроницаемости
I	Нормальная	В-4
2	Повышенная	В-6
3	Особо плотная	В-8

Примечание. Марка бетона по водонепроницаемости определяется в возрасте 28 суток по ГОСТ 4800-59 "Бетон гидротехнический. Методы испытаний бетона".

В спецификациях к рабочим чертежам плит указан только класс стали без указания марки стали. В проектах конкретных зданий должны быть указаны марки стали арматуры и закладных деталей плит. Назначение марок стали должно производиться в зависимости от температурных условий эксплуатации конструкций и характера нагрузок (статические, динамические), в соответствии с

ЦНИИПРОМЗДАНИЙ г. Москва
Рук. группы Карпов
ТК 1975
ПОЯСНИТЕЛЬНАЯ ЗАПИСКА
ИИ24-8

требованиями действующих нормативных документов и указаний, приведенных в таблице 9 настоящей пояснительной записки.

Плиты, предназначенные для применения в условиях воздействия агрессивной среды, низких или высоких температур, динамических нагрузок и изготовляемые с учетом соответствующих требований, должны иметь маркировку, отличную от маркировки плит, предназначенных для обычных условий. Для конструкций, предназначенных для применения в условиях воздействия агрессивной среды, рекомендуется дополнительно к установленной марке добавлять следующие буквенные обозначения:

"к" – при изготовлении плиты с нормальной плотностью бетона;

"кп" – при изготовлении плиты с повышенной плотностью бетона;

"ко" – при изготовлении плиты с особо плотным бетоном.

Например: если при отсутствии специальных требований к плотности бетона применяется плита марки П6-6(П6-6-I), то:
при требуемой нормальной плотности бетона – П6-6-К(ПК-6-I-К);
при требуемой повышенной плотности бетона – П6-6-КП(П6-6-I-КП);
при особо плотном бетоне – П6-6-КО(П6-6-I-КО).

Примечание: В марках плит, указанных в примере, класс стали рабочей арматуры условно не показан.

В конкретных проектах должна указываться отпускная прочность бетона в летнее время года в тех случаях, когда по условиям загружения конструкций прочность бетона, равная 70% проектной прочности является недостаточной.

При необходимости в полке плиты могут устраиваться небольшие отверстия.

Отверстия диаметром до 200 мм могут устраиваться в плитах по месту, без проверки несущей способности плит в ослабленном сечении, если в поперечное сечение попадает не более одного отверстия.

IУ. Указания по приемке, транспортированию и хранению плит.

Приемка плит должна производиться в соответствии с требованиями ГОСТ 13015-67*, Гост 8829-66 и рабочих чертежей плит.

Транспортирование и хранение плит производится в горизонтальном положении.

Подъем плит следует производить таким образом, чтобы нагрузка от собственного веса распределялась равномерно между четырьмя петлями. Плиты должны храниться в штабелях, рассортированные по типоразмерам, маркам и партиям.

При складировании плит прокладки устанавливаются по торцам продольных ребер в местах расположения опорных закладных деталей. Прокладки между плитами должны устанавливаться строго по вертикали.

Высота штабеля плит в соответствии со СНиП Ш-А.II-70 "Техника безопасности в строительстве" не должна превышать 2,5 м.

При транспортировании плит допускается смещать прокладки от торца плиты не более чем на 0,5 м, при этом прокладки между плитами должны устанавливаться строго по вертикали.

При перевозке плит автомобильным транспортом следует руководствоваться "Временными указаниями по перевозке унифицированных сборных железобетонных деталей и конструкций промышленного строительства автомобильным транспортом" (Стройиздат, 1966г.).

При перевозке плит железнодорожным транспортом следует пользоваться "Руководством по перевозке железнодорожным транспортом сборных крупноразмерных железобетонных конструкций промышленного и жилищного строительства" (Стройиздат, 1967 г.)

Гл. инж. пр. Рук. группы Гарнич Корпов
ЦНИИПРОМЗДАНИЙ г. Москва

Условные обозначения сварных швов

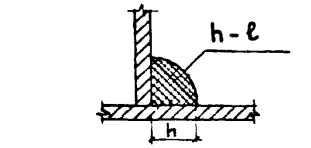

h - высота шва

ℓ - длина шва

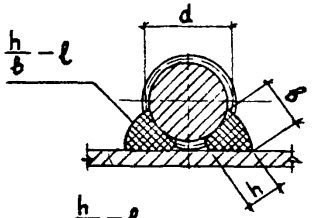

h - высота шва (h≥0,25 d ,но не менее 4 мм)

β - ширина шва (β≥0,5 d ,но не менее 8 мм)

ℓ - длина шва

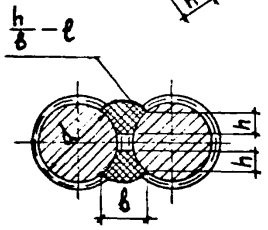

h - высота шва (h≥0,25 d ,но не менее 4 мм)

β - ширина шва (β≥0,5 d , но не менее 10мм)

ℓ - длина шва

ЦНИИПромзданий
г. Москва

Таблица 9

Класс стали	Диаметр арматуры мм	Условия эксплуатации конструкций						
		Статические нагрузки				Динамические нагрузки		
		В отапливаемых зданиях	На открытом воздухе и в неотапливаемых зданиях при расчетных температурах наружного воздуха			В отапливаемых зданиях	На открытом воздухе и в неотапливаемых зданиях при расчетных температурах наружного воздуха	
			до $-30^{\circ}C$	от $-30^{\circ}C$ до $-40^{\circ}C$	ниже $-40^{\circ}C$		до $-30^{\circ}C$	от $-30^{\circ}C$ до $-40^{\circ}C$
		Марка стали				Марка стали		
А-II	10-32	10ГТ				10ГТ		
А-III	6-40	35ГС,25Г2С	35ГС,25Г2С	35ГС,25Г2С	25Г2С	35ГС,25Г2С	35ГС,25Г2С	25Г2С
А-IIIв	6-40	35ГС,25Г2С	35ГС,25Г2С	25Г2С	-	35ГС,25Г2С	25Г2С	-
А-IУ	10-18 10-32	80С 20ХГ2Ц	80С 20ХГ2Ц	- 20ХГ2Ц	- 20ХГ2Ц	80С 20ХГ2Ц	- 20ХГ2Ц	- 20ХГ2Ц
А-У	10-18 (10-25)	23Х2Г2Т	23Х2Г2Т	23Х2Г2Т	23Х2Г2Т	23Х2Г2Т[ж]	23Х2Г2Т[ж]	23Х2Г2Т[ж]
Ат-У	10-25	Ат-У	Ат-У	Ат-У	Ат-У	-	-	-
Ат-УI	10-25	Ат-УI	Ат-УI	Ат-УI	Ат-УI	-	-	-
Пряди П7	-	П7	П7	П7	П7	П7	П7	П7
Прокат для закладных деталей	-	ВСт.3КП2	ВСт.3КП2	ВСт.3ПС2	ВСт.3СП2	ВСт.3ПС4	ВСт.3ПС4	ВСт.3ПС5

ж) Сталь класса А-У марки 23Х2Г2Т не следует применять в случаях, когда требуется расчет конструкции на выносливость.

Примечания:

1. Данные для назначения марок арматурной стали в зависимости от температуры эксплуатации зданий и диаметра арматуры приняты в соответствии с таблицей 37[х] СНиП П-В.1-62[х].
2. Данные для назначения марок стали для проката при расчетной температуре эксплуатации зданий ниже минус $40^{\circ}C$ приняты по СНиП П-В.3-72. "Стальные конструкции. Нормы проектирования".
3. Применение железобетонных конструкций, находящихся под непосредственным воздействием подвижных и вибрационных нагрузок, при расчетных температурах ниже $-40^{\circ}C$ не допускается.
4. Расчетные зимние температуры наружного воздуха устанавливаются по наиболее холодной пятидневке в зависимости от района строительства.
5. В таблице за динамические нагрузки приняты такие нагрузки, которые в расчетах конструкций учитываются с коэффициентом динамичности 1,1 и более.

Показатели на одну плиту

Марка плиты	Масса т	Марка бетона	Объем бетона м³	Расход стали кг.
ПБ-1 / А III в	4,6	200	1,84	124,5
ПБ-2 / А III в				143,4
ПБ-3 / А III в		300 x		169,8
ПБ-4 / А III в				198,7
ПБ-5 / А III в		300		238,1
ПБ-6 / А III в				321,8
ПБ-1 / А IV		200		124,5
ПБ-2 / А IV				134,0
ПБ-3 / А IV		300 x		158,2
ПБ-4 / А IV		300		179,3
ПБ-5 / А IV				216,3
ПБ-6 / А IV				298,6
ПБ-2 / А V (3)		300 x		125,8
ПБ-3 / А V (3)				148,6
ПБ-4 / А V (3)		350		167,7
ПБ-5 / А V (3)				196,9
ПБ-6 / А V (3)		400		277,8
ПБ-1 / А V (2)		300 xx		117,3
ПБ-2 / А V (2)		300 x		134,0
ПБ-3 / А V (2)		350		158,2
ПБ-4 / А V (2)		450		179,3

Марка плиты	Масса т	Марка бетона	Объем бетона м³	Расход стали кг.
ПБ-5 / А V (2)	4,6	500	1,84	216,3
ПБ-2 / АтV (3)		300 x		125,8
ПБ-3 / АтV (3)				148,6
ПБ-4 / АтV (3)		350		167,7
ПБ-5 / АтV (3)				196,5
ПБ-6 / АтV (3)		400		277,8
ПБ-1 / АтV (2)		300 xx		117,3
ПБ-2 / АтV (2)		300 x		134,0
ПБ-3 / АтV (2)		350		158,2
ПБ-4 / АтV (2)		450		179,3
ПБ-5 / АтV (2)		500		216,3
ПБ-1 / АтVI		350 xxx		111,3
ПБ-2 / АтVI				125,8
ПБ-3 / АтVI		400		147,8
ПБ-4 / АтVI		450		167,7
ПБ-5 / АтVI		500		216,3
ПБ-1 / П7		350		116,4
ПБ-2 / П7				126,7
ПБ-3 / П7		400		137,7
ПБ-4 / П7				201,0

Марка плиты	Масса т	Марка бетона	Объем бетона м³	Расход стали кг.
ПБ-2-1 / А III в	4,6	200	1,84	144,5
ПБ-3-1 / А III в		300 x		170,9
ПБ-4-1 / А III в		300		199,8
ПБ-5-1 / А III в				239,2
ПБ-6-1 / А III в				322,9
ПБ-2-1 / А IV		200		135,1
ПБ-3-1 / А IV		300 x		159,3
ПБ-4-1 / А IV		300		180,4
ПБ-5-1 / А IV				217,4
ПБ-6 / А IV				299,7
ПБ-2-1 / А V (3)		300 x		126,9
ПБ-3-1 / А V (3)				148,9
ПБ-4-1 / А V (3)		350		168,8
ПБ-5-1 / А V (3)				198,0
ПБ-6-1 / А V (3)		400		278,9
ПБ-2-1 / А V (2)		300 x		135,1
ПБ-3-1 / А V (2)		350		159,3
ПБ-4-1 / А V (2)		450		180,4

Марка плиты	Масса т	Марка бетона	Объем бетона м³	Расход стали кг.
ПБ-5-1 / А V (2)	4,6	500	1,84	217,4
ПБ-2-1 / АтV (3)		300 x		126,9
ПБ-3-1 / АтV (3)				148,9
ПБ-4-1 / АтV (3)		350		168,8
ПБ-5-1 / АтV (3)				198,0
ПБ-6-1 / АтV (3)		400		278,9
ПБ-2-1 / АтV (2)		300 x		135,1
ПБ-3-1 / АтV (2)		350		159,3
ПБ-4-1 / АтV (2)		450		180,4
ПБ-5-1 / АтV (2)		500		217,4
ПБ-2-1 / АтVI		350 xxx		126,9
ПБ-3-1 / АтVI		400		142,9
ПБ-4-1 / АтVI		450		168,8
ПБ-5-1 / АтVI		500		217,4
ПБ-2-1 / П7		350		127,8
ПБ-3-1 / П7		400		138,8
ПБ-4-1 / П7				202,1

x В данных плитах марка бетона может быть снижена до 250 при условии контроля расхода крупного заполнителя в 820 л. на 1 м³ бетона или обеспечения к моменту передачи усилия предварительного напряжения на плиту прочности бетона R_o = 200 кг/см².

xx В данных плитах марка бетона может быть снижена до 250 при условии обеспечения к моменту передачи усилия предварительного напряжения на плиту прочности бетона R_o = 200 кг/см² или до 200 при условии контроля расхода крупного заполнителя в 820 л на 1 м³ бетона.

xxx В данных плитах марка бетона может быть снижена до 300 при условии контроля расхода крупного заполнителя в 820 л на 1 м³ бетона.

ТК 1975	Показатели на одну плиту.	ЦИ24-8	
		Лист	1

ЦНИИПромзданий г. Москва

Инв. № подл. | Подпись и дата | Взам. инв. №

12416 25

Показатели на одну плиту.

Марка плиты	Масса т	Марка бетона	Объем бетона м³	Расход стали кг
П7-2 / А III в	4,25	200	1,70	126,8
П7-3 / А III в		300 x		149,1
П7-4 / А III в		300		169,0
П7-5 / А III в				201,6
П7-6 / А III в				279,2
П7-2 / А IV		200		119,3
П7-3 / А IV		300 x		139,7
П7-4 / А IV		300		158,4
П7-5 / А IV				184,0
П7-6 / А IV				260,2
П7-2 / А V (3)		300 x		112,7
П7-3 / А V (3)				131,1
П7-4 / А V (3)		350		149,0
П7-5 / А V (3)				173,4
П7-6 / А V (3)		400		243,0
П7-2 / А V (2)		300 x		119,3
П7-3 / А V (2)		350		139,7
П7-4 / А V (2)		450		153,0

Марка плиты	Масса т	Марка бетона	Объем бетона м³	Расход стали кг.
П7-5 / А V (2)	4,25	500	1,70	184,0
П7-2 / Ат V (3)		300 x		112,7
П7-3 / Ат V (3)				131,1
П7-4 / Ат V (3)		350		149,0
П7-5 / Ат V (3)				173,4
П7-6 / Ат V (3)		400		243,0
П7-2 / Ат V (2)		300 x		119,3
П7-3 / Ат V (2)		350		139,7
П7-4 / Ат V (2)		450		153,0
П7-5 / Ат V (2)		500		184,0
П7-2 / Ат VI		350 xxx		112,7
П7-3 / Ат VI		400		131,1
П7-4 / Ат VI		450		143,6
П7-5 / Ат VI		500		184,0
П7-2 / П7		350		113,6
П7-3 / П7		400		127,0
П7-4 / П7				160,9

Марка плиты	Масса т	Марка бетона	Объем бетона м³	Расход стали кг
П7-2-1 / А III в	4,25	200	1,70	127,9
П7-3-1 / А III в		300 x		150,2
П7-4-1 / А III в		300		170,1
П7-5-1 / А III в				202,7
П7-6-1 / А III в				280,3
П7-2-1 / А IV		200		120,4
П7-3-1 / А IV		300 x		140,8
П7-4-1 / А IV		300		159,5
П7-5-1 / А IV				185,1
П7-6-1 / А IV				261,3
П7-2-1 / А V (3)		300 x		113,8
П7-3-1 / А V (3)				132,2
П7-4-1 / А V (3)		350		150,1
П7-5-1 / А V (3)				174,5
П7-6-1 / А V (3)		400		244,1
П7-2-1 / А V (2)		300 x		120,4
П7-3-1 / А V (2)		350		140,8
П7-4-1 / А V (2)		450		159,5

Марка плиты	Масса т	Марка бетона	Объем бетона м³	Расход ст. кг
П7-5-1 / А V (2)	4,25	500	1,70	185,1
П7-2-1 / Ат V (3)		300 x		113,8
П7-3-1 / Ат V (3)				132,2
П7-4-1 / Ат V (3)		350		150,1
П7-5-1 / Ат V (3)				174,5
П7-6-1 / Ат V (3)		400		244,1
П7-2-1 / Ат V (2)		300 x		120,4
П7-3-1 / Ат V (2)		350		140,8
П7-4-1 / Ат V (2)		450		159,5
П7-5-1 / Ат V (2)		500		185,1
П7-2-1 / Ат VI		350 xxx		113,8
П7-3-1 / Ат VI		400		132,2
П7-4-1 / Ат VI		450		150,1
П7-5-1 / Ат VI		500		185,1
П7-2-1 / П7		350		114,7
П7-3-1 / П7		400		128,1
П7-4-1 / П7				162,0

x В данных плитах марка бетона может быть снижена до 250 при условии контроля расхода крупного заполнителя в 820 л. на 1 м³ бетона или обеспечения к моменту передачи усилия предварительного напряжения на плиту прочности бетона $R_0 = 200$ кг/см².

xxx В данных плитах марка бетона может быть снижена до 300 при условии контроля расхода крупного заполнителя в 820 л. на 1 м³ бетона.

ТК 1975	Показатели на одну плиту.	ИИ24-8	Лист 2

ЦНИИПРОМЗДАНИЙ г. Москва
Гл. инж. пр. | Рук. группы | И.О. инженера | Дата выпуска: | Трахтенгерц | Карпов | Лобович

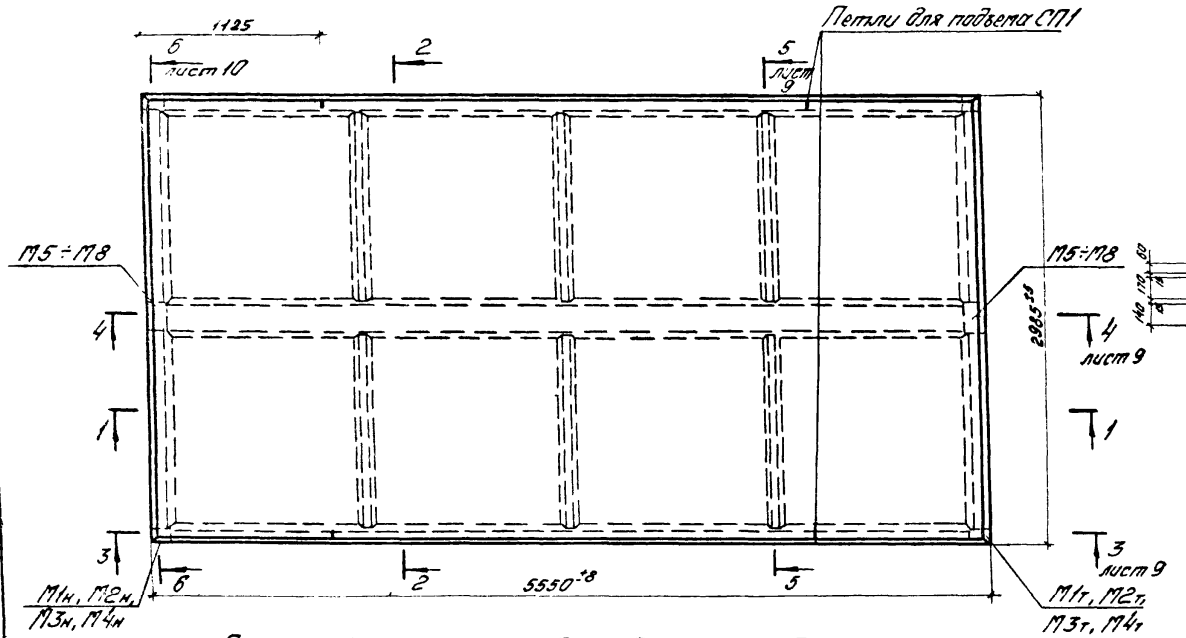

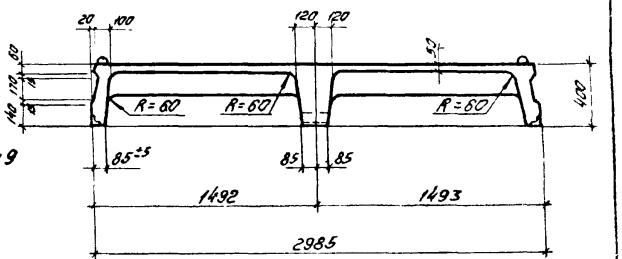

2-2

Плиты $\frac{ПГ\text{-}1}{A\,III\,в}$ ÷ $\frac{ПГ\text{-}6}{A\,III\,в}$; $\frac{ПБ\text{-}1}{A\,IV}$ ÷ $\frac{ПБ\text{-}6}{A\,IV}$; $\frac{ПБ\text{-}2}{A\,V(3)}$ ÷ $\frac{ПБ\text{-}6}{A\,V(3)}$; $\frac{ПБ\text{-}1}{A\,V(2)}$ ÷ $\frac{ПБ\text{-}5}{A\,V(2)}$;
$\frac{ПБ\text{-}2}{A_T\,V(3)}$ ÷ $\frac{ПБ\text{-}6}{A_T\,V(3)}$; $\frac{ПБ\text{-}1}{A_T\,V(2)}$ ÷ $\frac{ПБ\text{-}5}{A_T\,V(2)}$; $\frac{ПБ\text{-}1}{A_T\,VI}$ ÷ $\frac{ПБ\text{-}5}{A_T\,VI}$; $\frac{ПБ\text{-}1}{ПТ}$ ÷ $\frac{ПБ\text{-}4}{ПТ}$

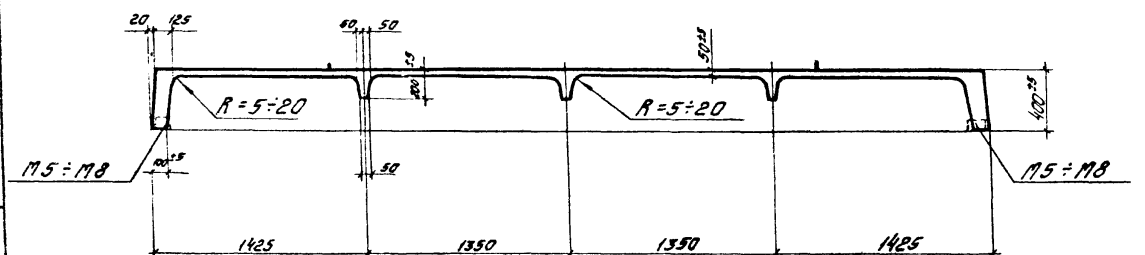

1-1

Примечания:

1. Указания по изготовлению плит даны в пояснительной записке.
2. Данный лист рассматривать совместно с листом 7.
3. Допускаемый вариант опалубочной формы плиты см. на листе 61.

ТК 1975	Рядовая плита размером 3,0×5,55 м. Опалубочный чертеж.	ИИ24-8
		Лист 3

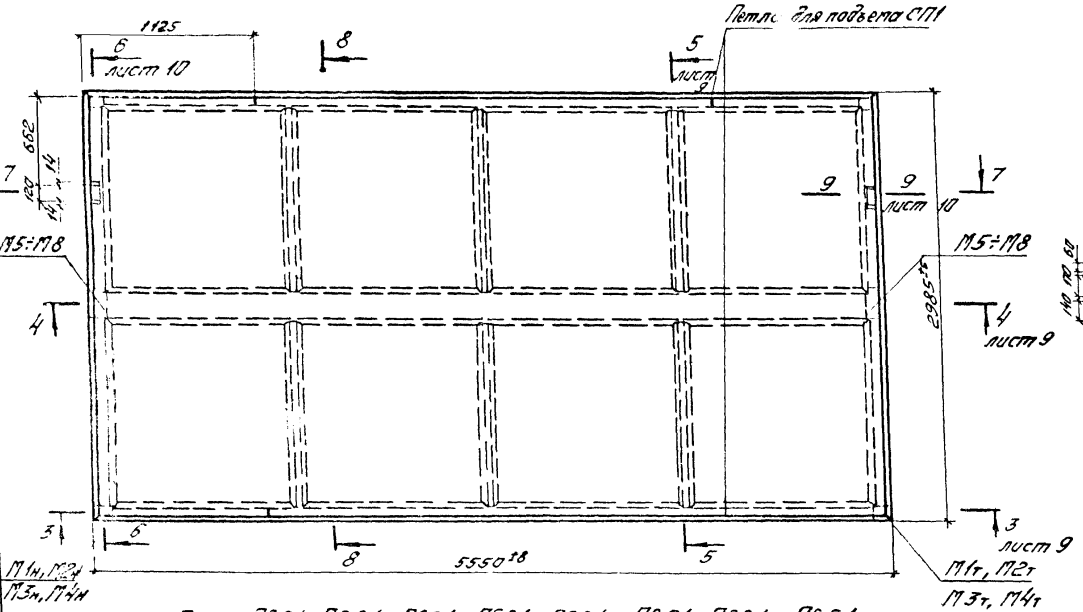

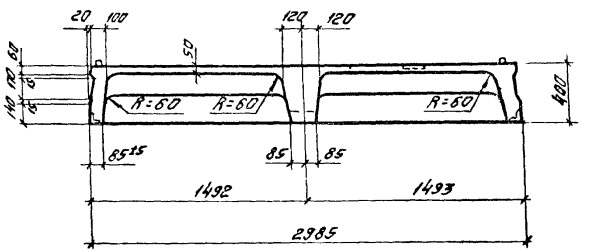

8-8

Плиты $\frac{П6\text{-}2\text{-}1}{А\,III\,8}$; $\frac{П6\text{-}6\text{-}1}{А\,III\,8}$; $\frac{П6\text{-}2\text{-}1}{А\,IV}$; $\frac{П6\text{-}6\text{-}1}{А\,IV}$; $\frac{П6\text{-}2\text{-}1}{А\,V(3)}$; $\frac{П6\text{-}6\text{-}1}{А\,V(3)}$; $\frac{П6\text{-}2\text{-}1}{А\,V(2)}$; $\frac{П6\text{-}5\text{-}1}{А\,V(2)}$;
$\frac{П6\text{-}2\text{-}1}{А_т\,V(3)}$; $\frac{П6\text{-}6\text{-}1}{А_т\,V(3)}$; $\frac{П6\text{-}2\text{-}1}{А_т\,V(2)}$; $\frac{П6\text{-}5\text{-}1}{А_т\,V(2)}$; $\frac{П6\text{-}2\text{-}1}{А_т\,VI}$; $\frac{П6\text{-}5\text{-}1}{А_т\,VI}$; $\frac{П6\text{-}2\text{-}1}{П7}$; $\frac{П6\text{-}4\text{-}1}{П7}$.

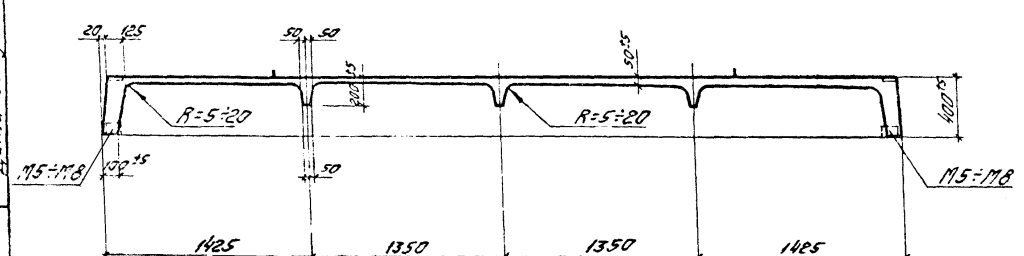

7-7

Примечания:

1. Указания по изготовлению плит даны в пояснительной записке.
2. Данный лист рассматривать совместно с листом 7
3. Допускаемый вариант опалубочной формы плиты см. на листе 6 1.

ТК 1975	Межколонная плита размером 3,0×5,55 м Опалубочный чертеж.	ИИ24-8
		Лист 4

Госстрой ... ЦНИИПРОМЗДАНИЙ г. Москва

Рук. группы ... Карпов
Ст. инж. ... Лобович
Дата выпуска

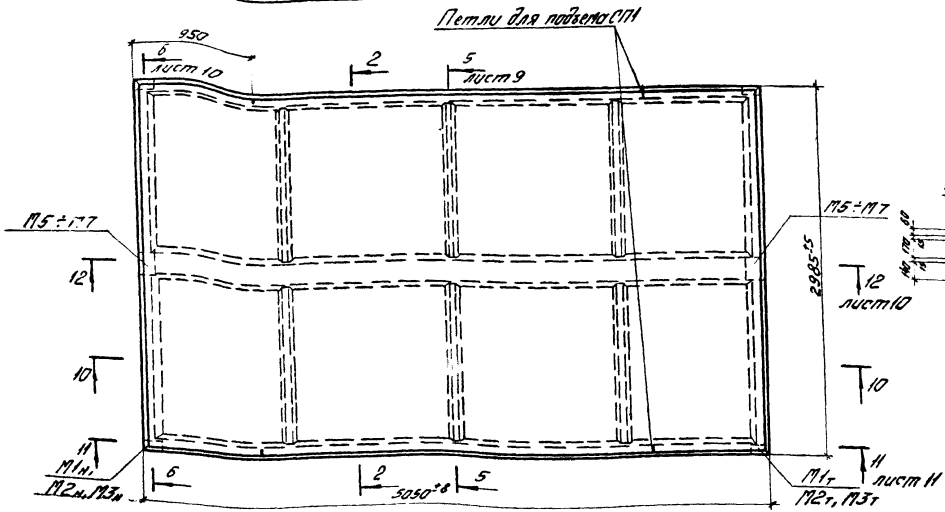

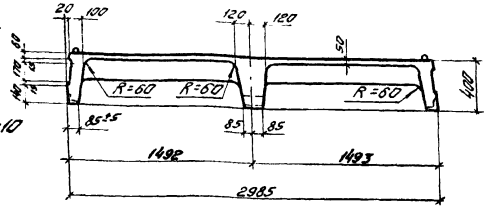

2-2

Плиты $\frac{П7-2}{А\,III\,в}$; $\frac{П7-6}{А\,III\,в}$; $\frac{П7-2}{А\,V}$; $\frac{П7-6}{А\,V}$; $\frac{П7-2}{А\,V\,(3)}$; $\frac{П7-6}{А\,V\,(3)}$; $\frac{П7-2}{А\,V\,(2)}$; $\frac{П7-5}{А\,V\,(2)}$;
$\frac{П7-2}{А_т\,V\,(3)}$; $\frac{П7-6}{А_т\,V\,(3)}$; $\frac{П7-2}{А_т\,V\,(2)}$; $\frac{П7-5}{А_т\,V\,(2)}$; $\frac{П7-2}{А_т\,VI}$; $\frac{П7-5}{А_т\,VI}$; $\frac{П7-2}{П7}$; $\frac{П7-4}{П7}$

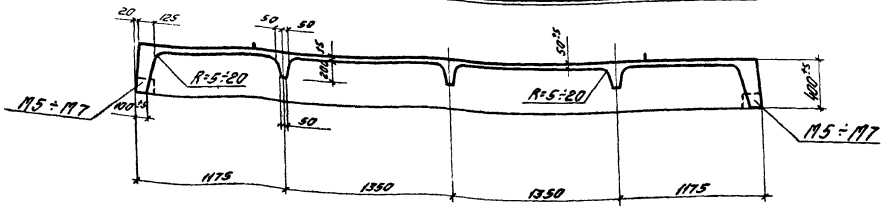

10-10

Примечания:

1. Указания по изготовлению плит даны в пояснительной записке.
2. Данный лист рассматривать совместно с листом 8
3. Допускаемый вариант опалубочной формы плиты см. на листе 61.

ТК 1975	Рядовая плита размером 3,0×5,05м. Опалубочный чертеж.	ШИ24-3
		Лист 5

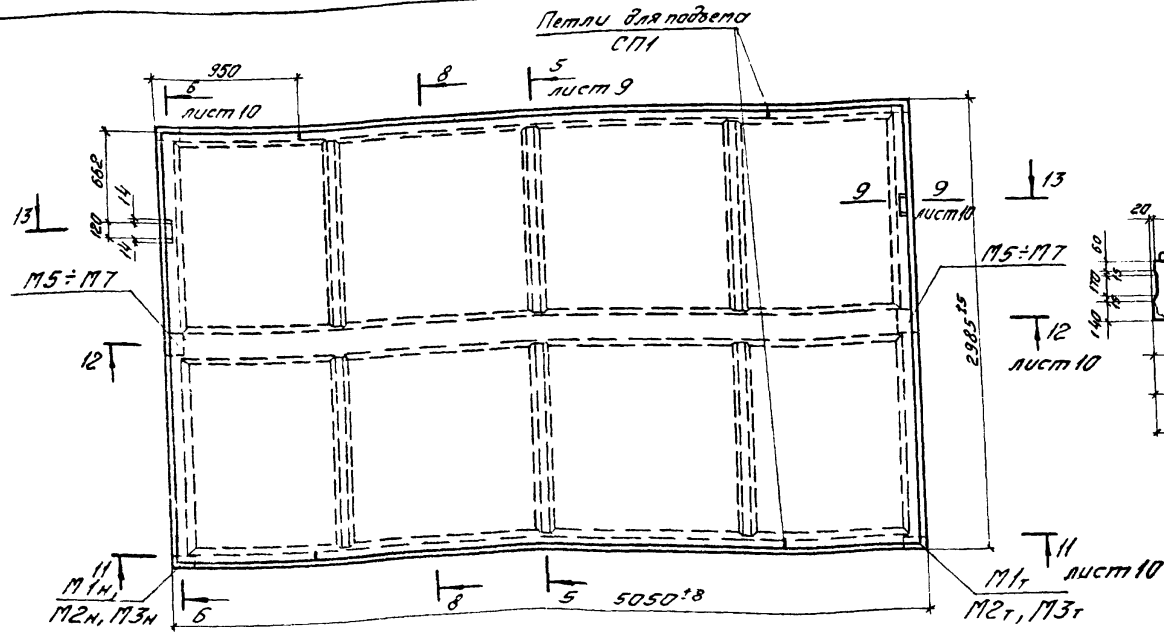

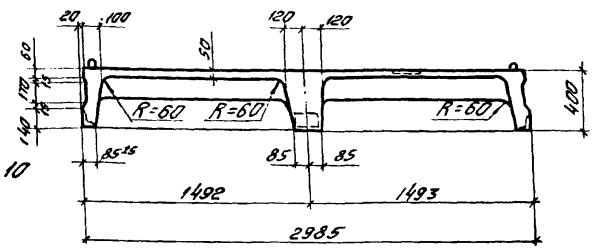

8-8

Плиты $\frac{П7\text{-}2\text{-}1}{А\,III\,8}$; $\frac{П7\text{-}6\text{-}1}{А\,III\,8}$; $\frac{П7\text{-}2\text{-}1}{А\,IV}$; $\frac{П7\text{-}6\text{-}1}{А\,IV}$; $\frac{П7\text{-}2\text{-}1}{А\,V(3)}$; $\frac{П7\text{-}6\text{-}1}{А\,V(3)}$; $\frac{П7\text{-}2\text{-}1}{А\,V(2)}$; $\frac{П7\text{-}5\text{-}1}{А\,V(2)}$; $\frac{П7\text{-}2\text{-}1}{А_т\,V(3)}$; $\frac{П7\text{-}6\text{-}1}{А_т\,V(3)}$; $\frac{П7\text{-}2\text{-}1}{А_т\,V(2)}$; $\frac{П7\text{-}5\text{-}1}{А_т\,V(2)}$; $\frac{П7\text{-}2\text{-}1}{А_т\,VI}$; $\frac{П7\text{-}5\text{-}1}{А_т\,VI}$; $\frac{П7\text{-}2\text{-}1}{П7}$; $\frac{П7\text{-}4\text{-}1}{П7}$

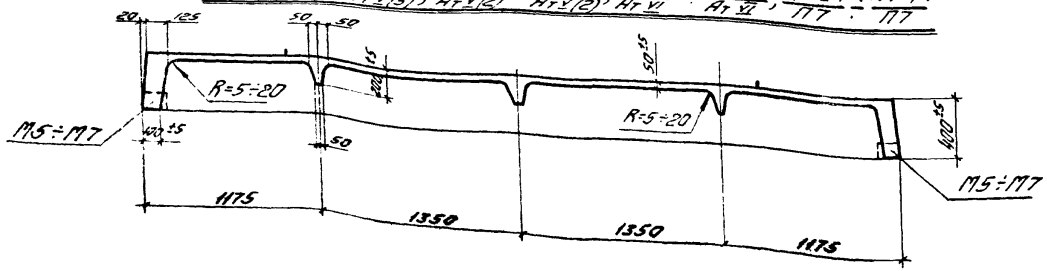

13-13

Примечания:

1. Указания по изготовлению плит даны в пояснительной записке.
2. Данный лист рассматривать совместно с листом 8.
3. Допускаемый вариант опалубочной формы плиты см. на листе 61.

ТК 1975	Межколонная плита размером 3,0×5,05м Опалубочный чертеж	ИИ24-8	
		Лист	6

13416 30

Гл. инж. пр. | Корнов
Рук. группы | Лобович
И. о. инж. | Лобович
Дата выпуска

ЦНИИПРОМЗДАНИЙ г. Москва

Спецификация марок закладных деталей на одну плиту

Марка плиты	Марка детали	Колич. шт.	N листа
$\frac{П6\text{-}1}{A\,III\,в} \div \frac{П6\text{-}5}{A\,III\,в}$	М1Т+М1Н М5	2+2 2	33 35
$\frac{П6\text{-}6}{A\,III\,в}$	М2Т+М2Н М6	2+2 2	33 35
$\frac{П6\text{-}1}{A\,IV} \div \frac{П6\text{-}5}{A\,IV}$	М1Т+М1Н М5	2+2 2	33 35
$\frac{П6\text{-}6}{A\,IV}$	М2Т+М2Н М6	2+2 2	33 35
$\frac{П6\text{-}2}{A\,V(3)} \div \frac{П6\text{-}5}{A\,V(3)}$	М1Т+М1Н М5	2+2 2	33 35
$\frac{П6\text{-}6}{A\,V(3)}$	М2Т+М2Н М6	2+2 2	33 35
$\frac{П6\text{-}1}{A\,V(2)} \div \frac{П6\text{-}5}{A\,V(2)}$	М1Т+М1Н М6	2+2 2	33 35
$\frac{П6\text{-}2}{A\,T\,V(3)} \div \frac{П6\text{-}5}{A\,T\,V(3)}$	М1Т+М1Н М5	2+2 2	33 35
$\frac{П6\text{-}6}{A\,T\,V(3)}$	М2Т+М2Н М6	2+2 2	33 35

Марка плиты	Марка детали	Колич. шт.	N листа
$\frac{П6\text{-}1}{A\,T\,V(2)} \div \frac{П6\text{-}5}{A\,T\,V(2)}$	М1Т+М1Н М5	2+2 2	33 35
$\frac{П6\text{-}1}{A\,T\,VI} \div \frac{П6\text{-}5}{A\,T\,VI}$	М1Т+М1Н М5	2+2 2	33 35
$\frac{П6\text{-}1}{П7} \div \frac{П6\text{-}3}{П7}$	М3Т+М3Н М7	2+2 2	34 36
$\frac{П6\text{-}4}{П7}$	М4Т+М4Н М6	2+2 2	34 35
$\frac{П6\text{-}2\text{-}1}{A\,III\,в} \div \frac{П6\text{-}5\text{-}1}{A\,III\,в}$	М1Т+М1Н М5	2+2 2	33 35
$\frac{П6\text{-}6\text{-}1}{A\,III\,в}$	М2Т+М2Н М6	2+2 2	33 35
$\frac{П6\text{-}2\text{-}1}{A\,IV} \div \frac{П6\text{-}5\text{-}1}{A\,IV}$	М1Т+М1Н М5	2+2 2	33 35
$\frac{П6\text{-}6\text{-}1}{A\,III}$	М2Т+М2Н М6	2+2 2	33 35
$\frac{П6\text{-}2\text{-}1}{A\,V(3)} \div \frac{П6\text{-}5\text{-}1}{A\,V(3)}$	М1Т+М1Н М5	2+2 2	33 35

Марка плиты	Марка детали	Колич. шт.	N листа
$\frac{П6\text{-}6\text{-}1}{A\,V(3)}$	М2Т+М2Н М6	2+2 2	33 35
$\frac{П6\text{-}2\text{-}1}{A\,V(2)} \div \frac{П6\text{-}5\text{-}1}{A\,V(2)}$	М1Т+М1Н М5	2+2 2	33 35
$\frac{П6\text{-}2\text{-}1}{A\,T\,V(3)} \div \frac{П6\text{-}5\text{-}1}{A\,T\,V(3)}$	М1Т+М1Н М5	2+2 2	33 35
$\frac{П6\text{-}6\text{-}1}{A\,T\,V(3)}$	М2Т+М2Н М6	2+2 2	33 35
$\frac{П6\text{-}2\text{-}1}{A\,T\,V(2)} \div \frac{П6\text{-}5\text{-}1}{A\,T\,V(2)}$	М1Т+М1Н М5	2+2 2	33 35
$\frac{П6\text{-}2\text{-}1}{A\,T\,VI} \div \frac{П6\text{-}5\text{-}1}{A\,T\,VI}$	М1Т+М1Н М5	2+2 2	33 35
$\frac{П6\text{-}2\text{-}1}{П7}, \frac{П6\text{-}3\text{-}1}{П7}$	М3Т+М3Н М7	2+2 2	34 36
$\frac{П6\text{-}4\text{-}1}{П7}$	М4Т+М4Н М8	2+2 2	34 36

ТК 1975	Спецификация марок закладных деталей на одну плиту	ИИ24-8	
		Лист	7

Цветпроектстрой г. Москва
Ст. инженер
Дата выпуска
Подпись

Спецификация марок закладных деталей на одну плиту.

Марка плиты	Марка детали	Кол. шт.	N листа
П7-2 / А III в ÷ П7-5 / А III в	М1т+М1н	2+2	33
	М5	2	35
П7-6 / А III в	М2т+М2н	2+2	33
	М6	2	35
П7-2 / А IV ÷ П7-5 / А IV	М1т+М1н	2+2	33
	М5	2	35
П7-6 / А IV	М2т+М2н	2+2	33
	М6	2	35
П7-2 / Ат V (3) ÷ П7-5 / Ат V (3)	М1т+М1н	2+2	33
	М5	2	35
П7-6 / Ат V (3)	М2т+М2н	2+2	33
	М6	2	35
П7-2 / Ат V (2) ÷ П7-5 / Ат V (2)	М1т+М1н	2+2	33
	М5	2	35
П7-2 / Ат V (3) ÷ П7-5 / Ат V (3)	М1т+М1н	2+2	33
	М5	2	35
П7-6 / Ат V (3)	М2т+М2н	2+2	33
	М6	2	35

Марка плиты	Марка детали	Кол. шт.	N листа
П7-2 / Ат V (2) ÷ П7-5 / Ат V (2)	М1т+М1н	2+2	33
	М5	2	35
П7-2 / Ат VI ÷ П7-5 / Ат VI	М1т+М1н	2+2	33
	М5	2	35
П7-2 / П7 ÷ П7-4 / П7	М3т+М3н	2+2	34
	М7	2	36
П7-2-1 / А III в ÷ П7-5-1 / А III в	М1т+М1н	2+2	33
	М5	2	35
П7-6-1 / А III в	М2т+М2н	2+2	33
	М6	2	35
П7-2-1 / А IV ÷ П7-5-1 / А IV	М1т+М1н	2+2	33
	М5	2	35
П7-6-1 / А IV	М2т+М2н	2+2	33
	М6	2	35
П7-2-1 / Ат V (3) ÷ П7-5-1 / Ат V (3)	М1т+М1н	2+2	33
	М5	2	35
П7-6-1 / Ат V (3)	М2т+М2н	2+2	33
	М6	2	35

Марка плиты	Марка детали	Кол. шт.	N листа
П7-2-1 / Ат V (2) ÷ П7-5-1 / Ат V (2)	М1т+М1н	2+2	33
	М5	2	35
П7-2-1 / Ат V (3) ÷ П7-5-1 / Ат V (3)	М1т+М1н	2+2	33
	М5	2	35
П7-6-1 / Ат V (3)	М2т+М2н	2+2	33
	М6	2	35
П7-2-1 / Ат V (2) ÷ П7-5-1 / Ат V (2)	М1т+М1н	2+2	33
	М5	2	35
П7-2-1 / Ат VI ÷ П7-5-1 / Ат VI	М1т+М1н	2+2	33
	М5	2	35
П7-2-1 / П7 ÷ П7-4-1 / П7	М3т+М3н	2+2	34
	М7	2	36

ЦНИИЭПсельстрой, г. Москва
Гл. инженер проекта Доценко
Рук. группы Коротов
Исп. Любовач

ТК 1.75 — Спецификация марок закладных деталей на одну плиту. — ИИ24-8 — Лист 8

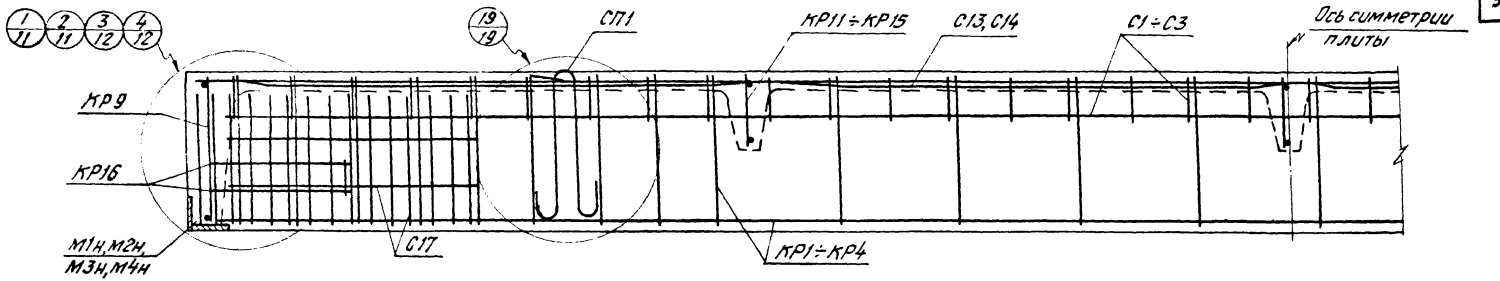

3-3

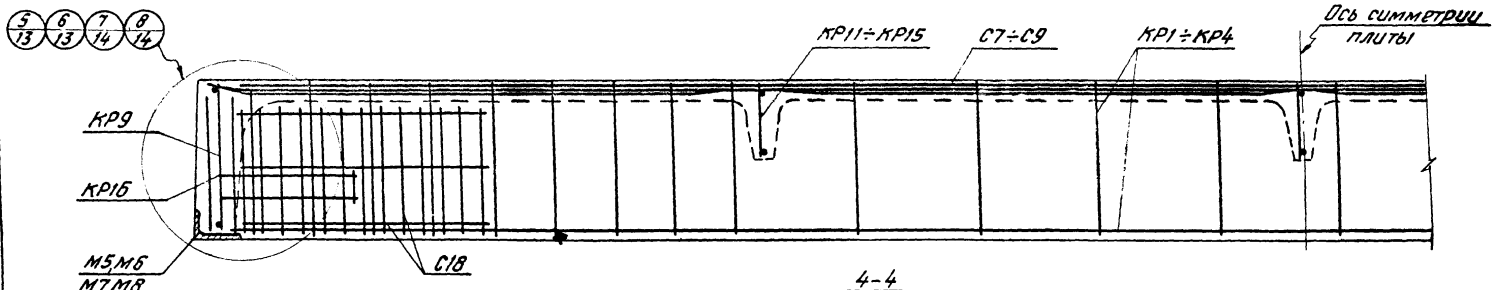

4-4

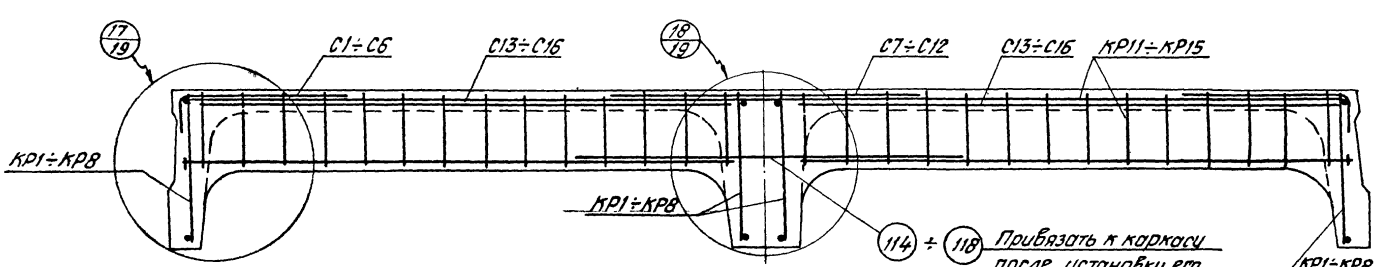

5-5

ТК 1975	Армирование Разрезы 3-3, 4-4 и 5-5.	ИИ24-8	
		Лист	9

Цинкинпроект г. Москва

Ц. инженера Лобович

Дата выпуска:

13416 33

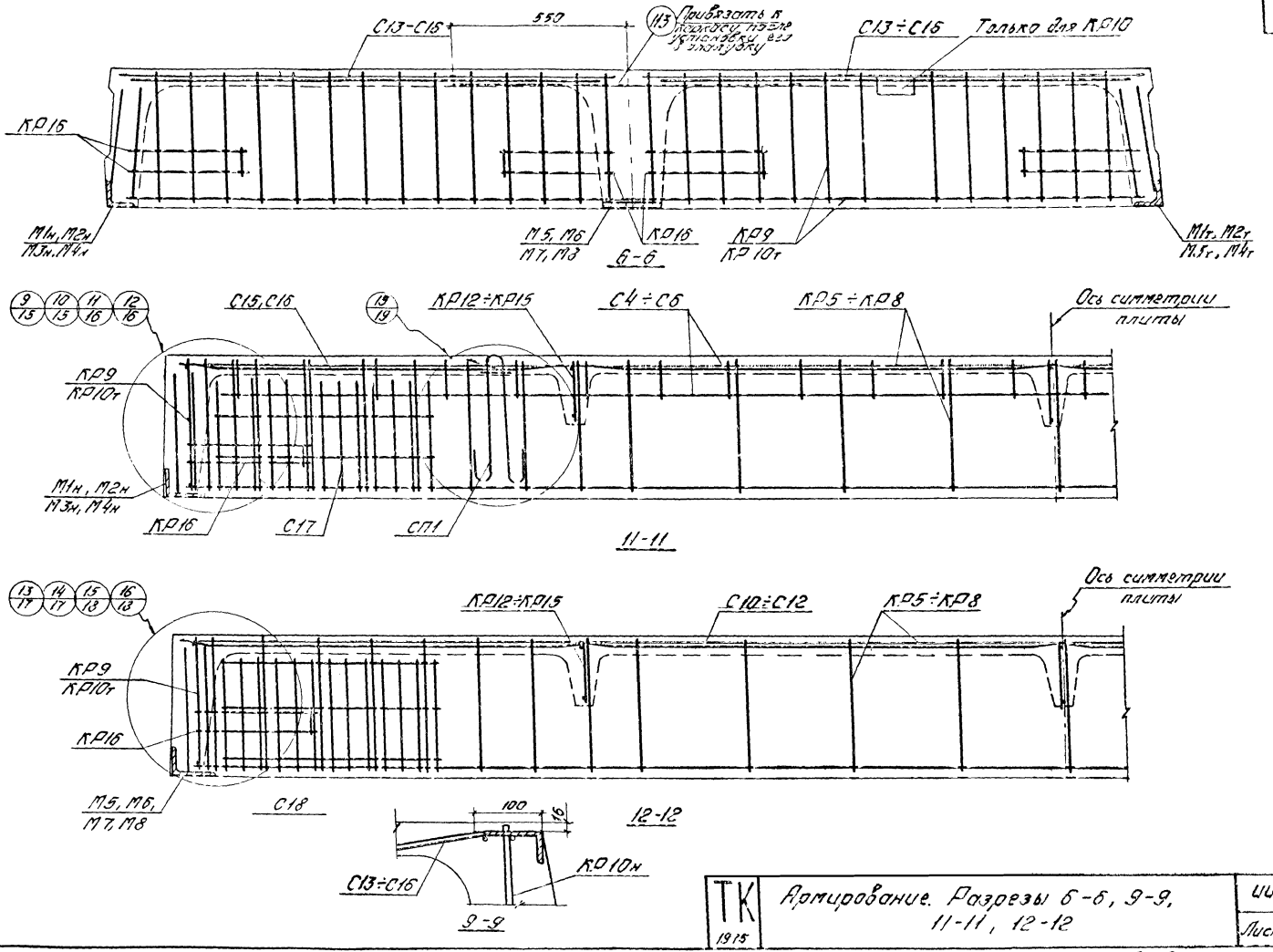

ТК 1915	Армирование. Разрезы 6-6, 9-9, 11-11, 12-12	ИИ24-8	
		Лист	10

ЦНИИПРОМЗДАНИЙ Москва

Рук группы Кадрова
Гл. инженер Лобович
Дата выпуска:

13416 34

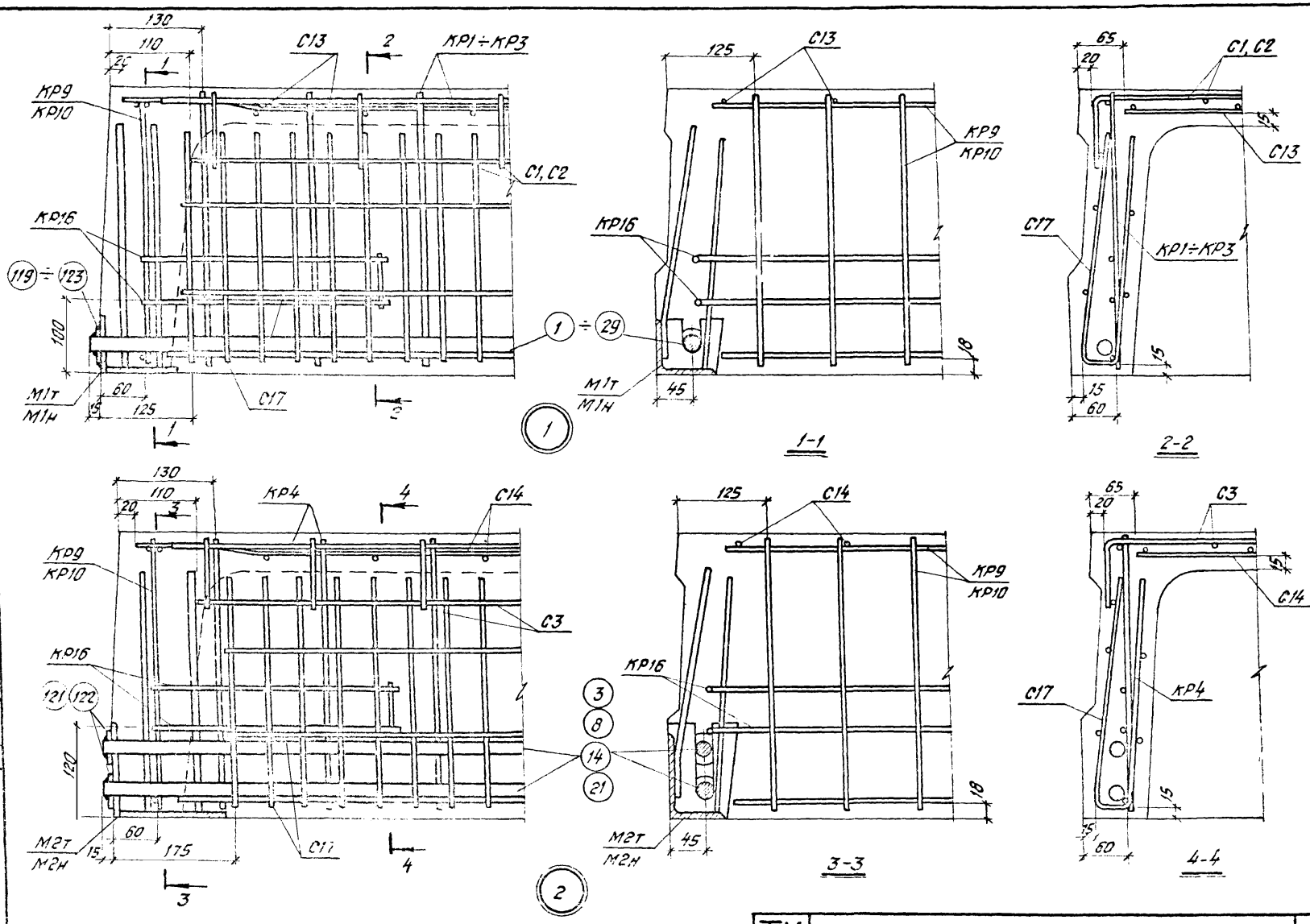

ТК 1975	Узлы 1 и 2		ШУ24-8
		Лист	11

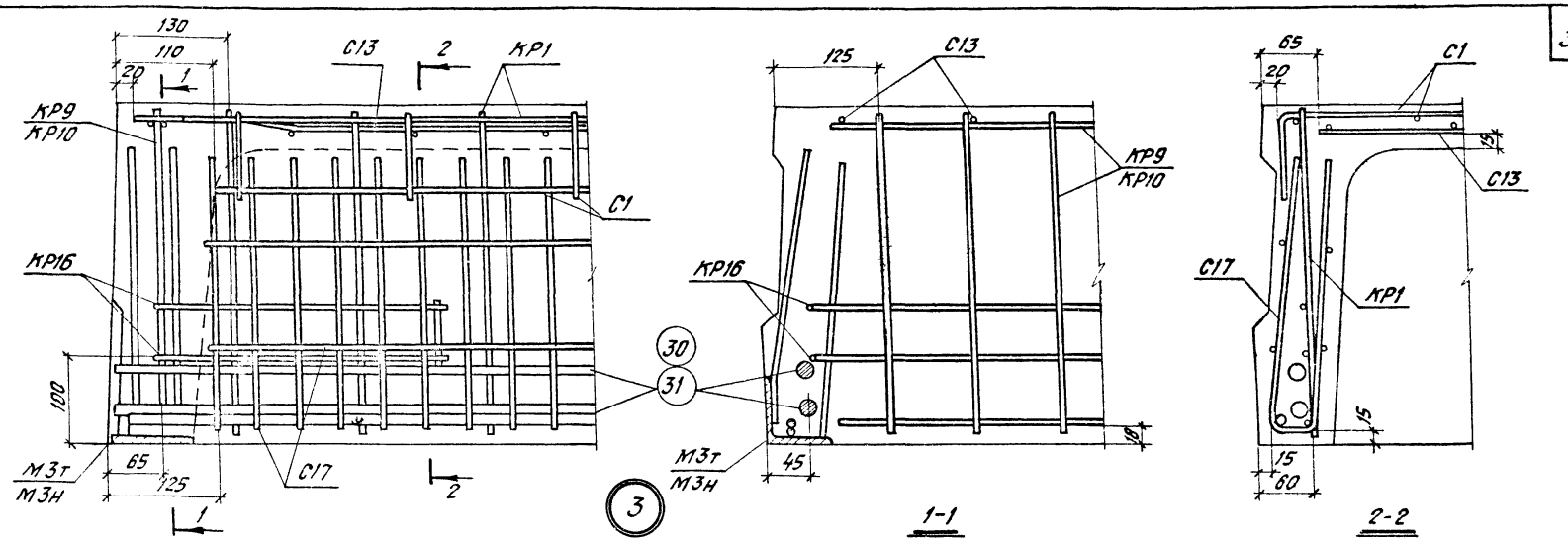

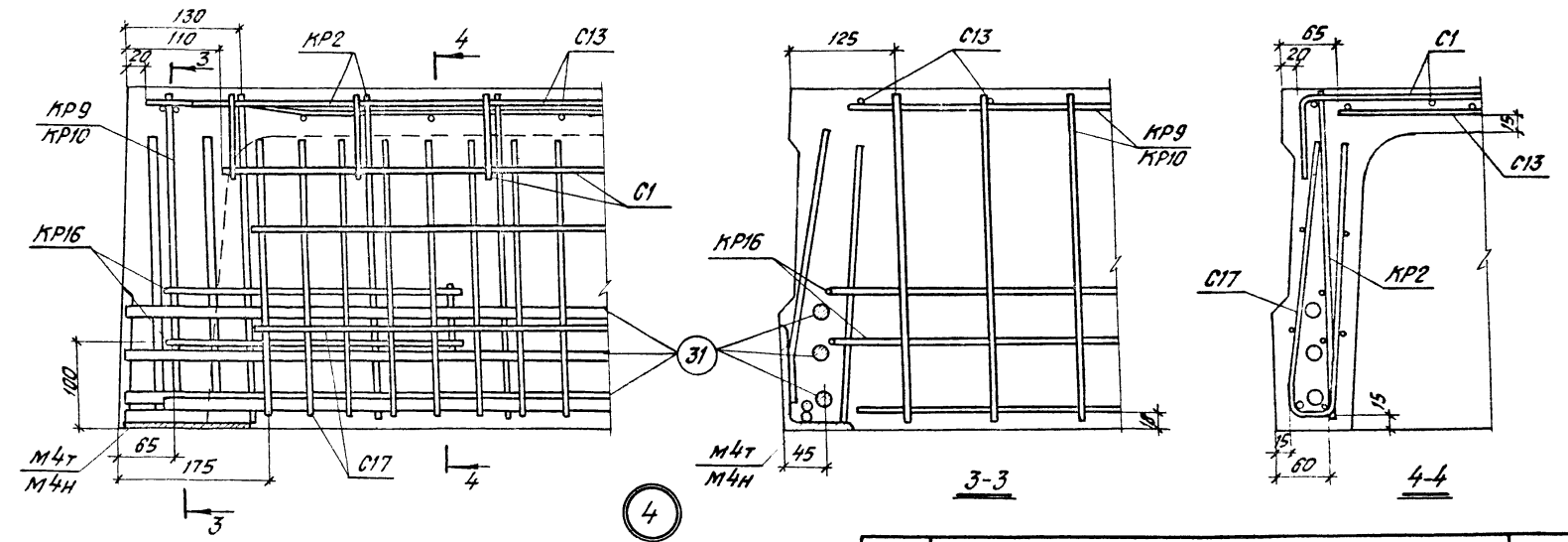

4

ЦНИИПРОМЗДАНИЙ
г. Москва

Инв. № подл. | Подпись и дата | Взам. инв. №

Рук. группы
Инженера
Дата выпуска

ТК 1975

Узлы 3 и 4

ШИ24-8

Лист 12

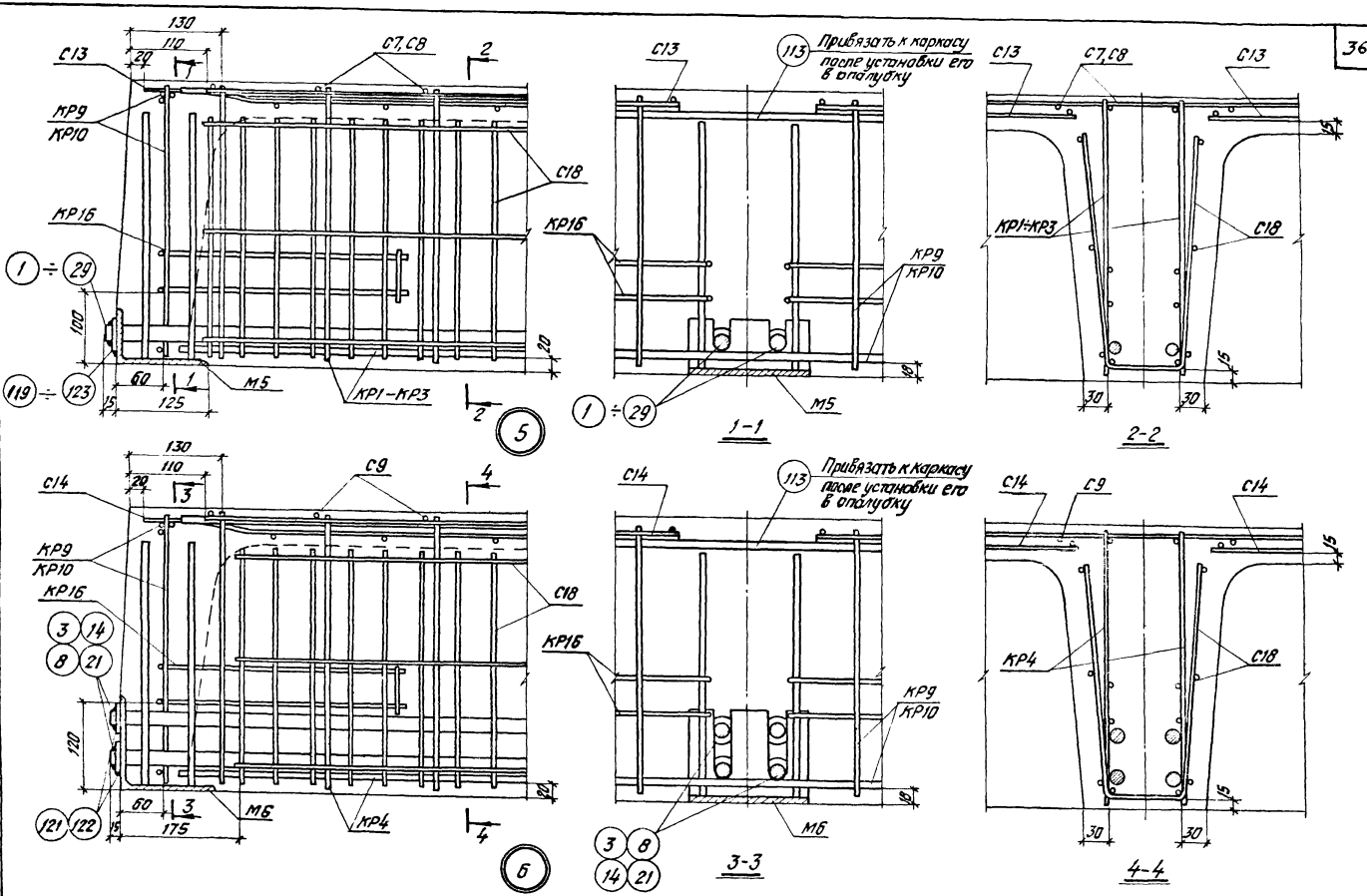

ТК 1975	Узлы 5 и 6	ИИ24-8	
		Лист	13

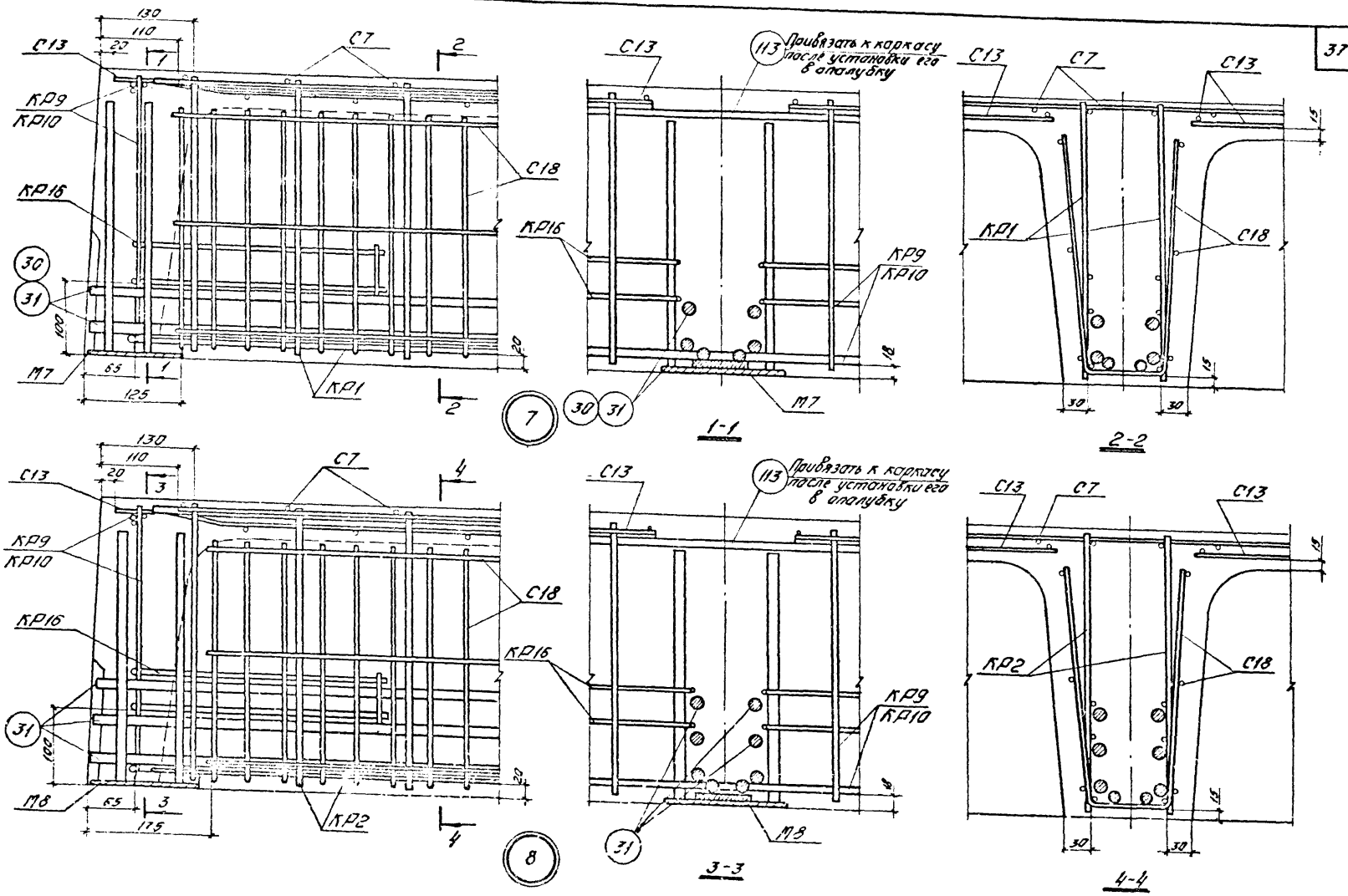

ТК 1975	Узлы 7 и 8	ИИ24-8	
		Лист	14

Гл. инж. пр. Трахтенгерц
Рук. группы Картов
И.о. инженера Лобович
Дата выпуска:

ЦНИИПРОМЗДАНИЙ г. Москва

13416 38

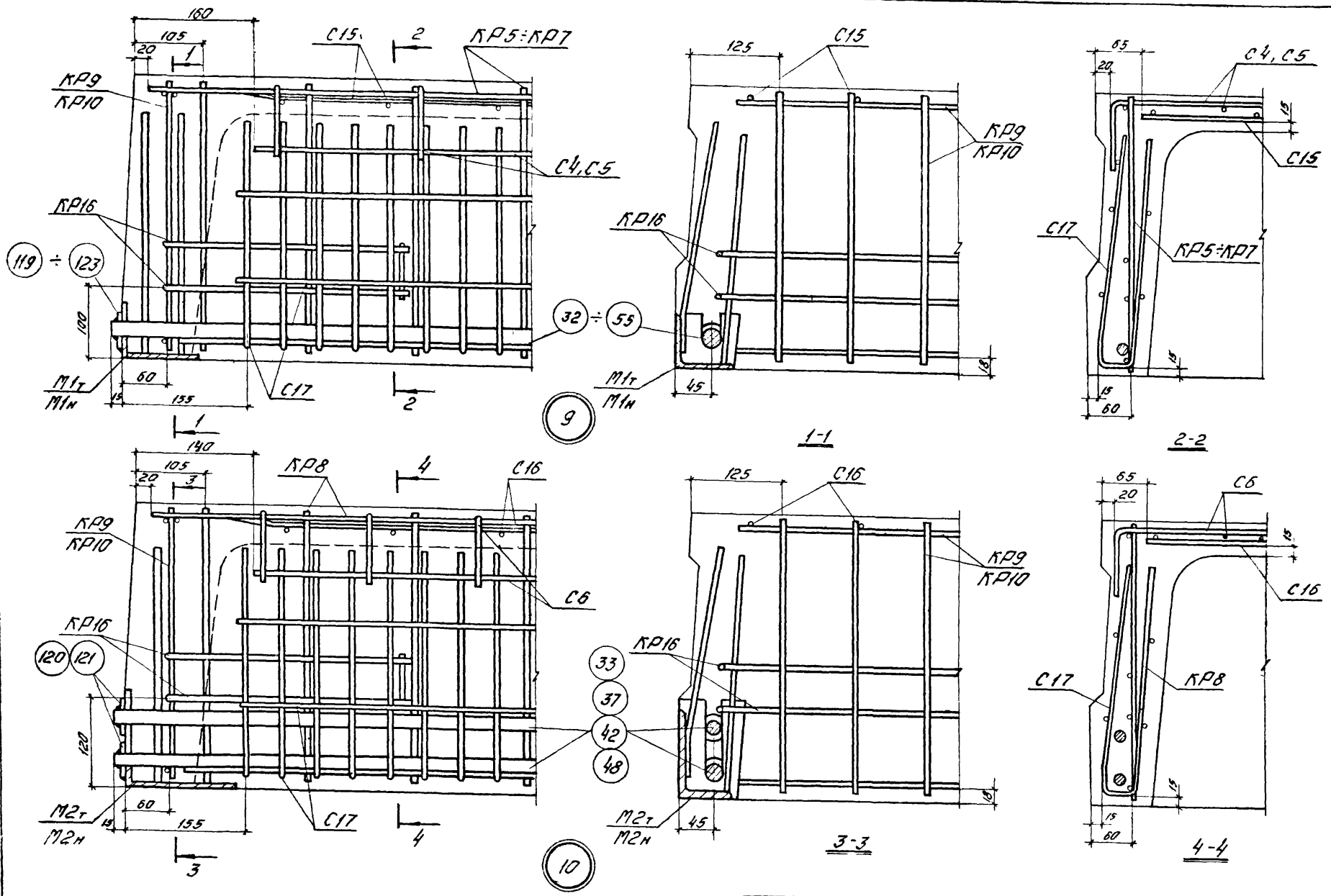

ТК 1975	Узлы 9 и 10	ИИ24-8	
		Лист	15

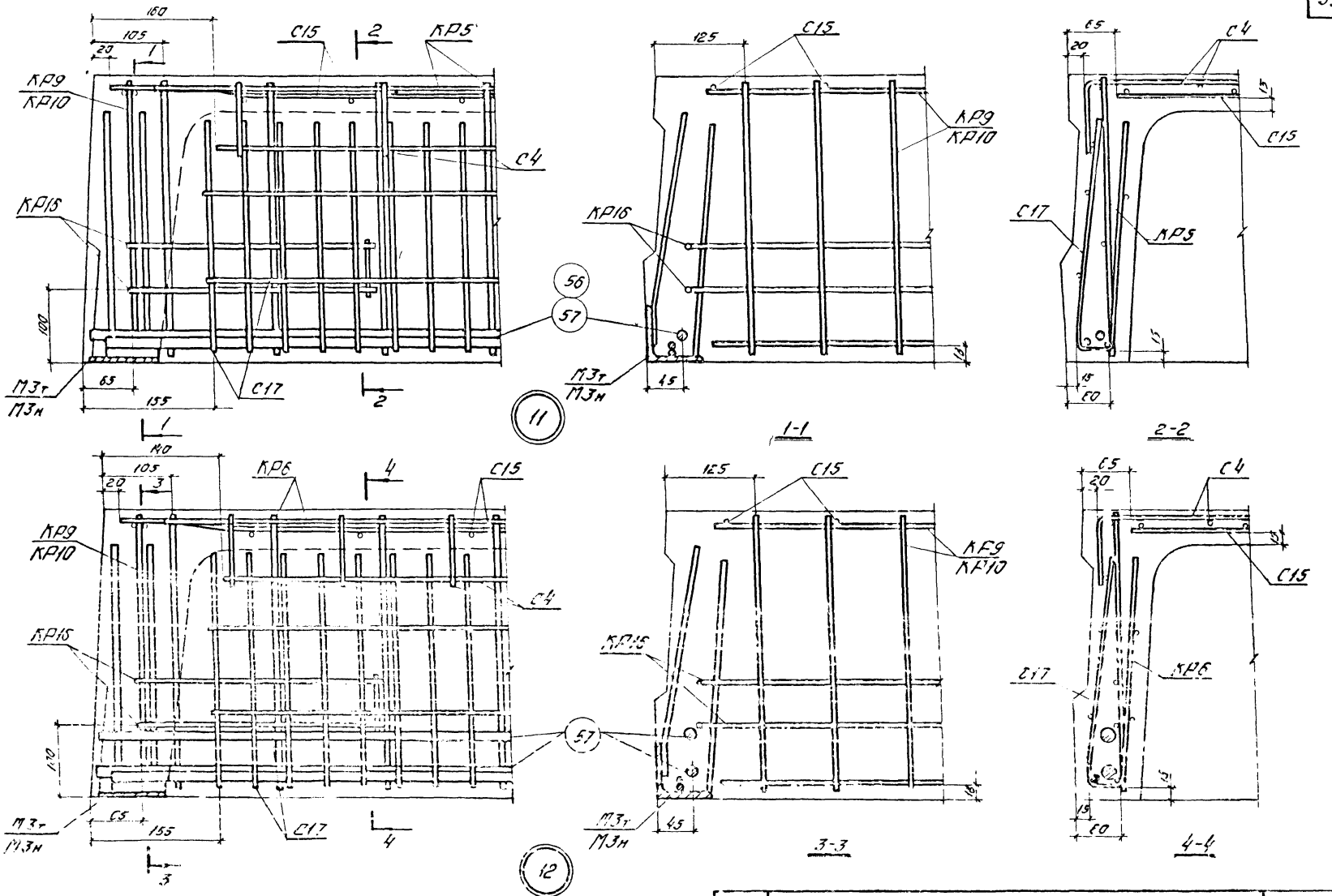

ТК 1975	Узлы 11 и 12	ИИ24-8
		Лист 16

ЦНИИПРОМЗДАНИЙ г. Москва

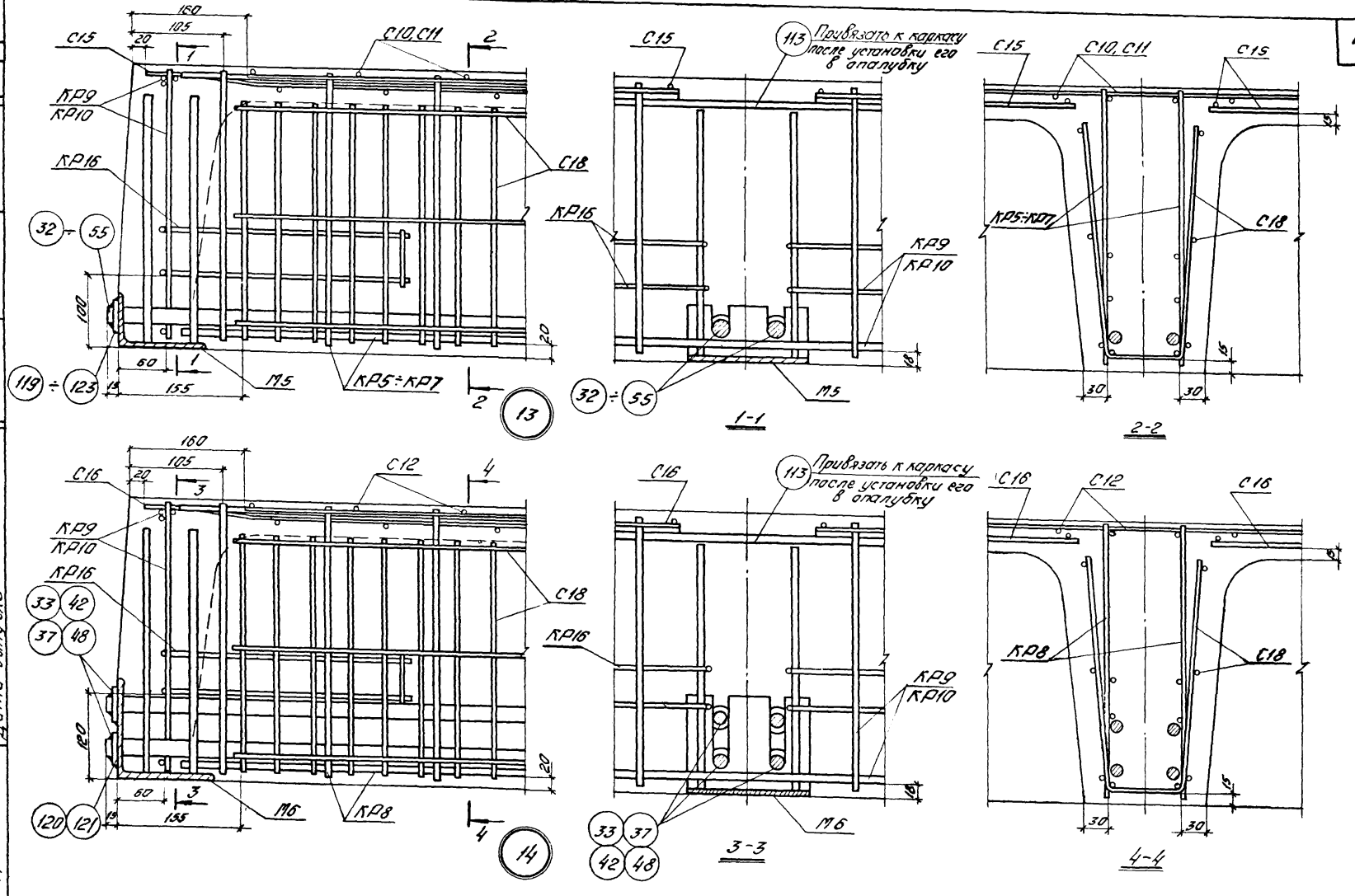

ТК 1975	Узлы 13 и 14	ИИ24-8	
		Лист	17

Дата выпуска

г. Москва

13416 41

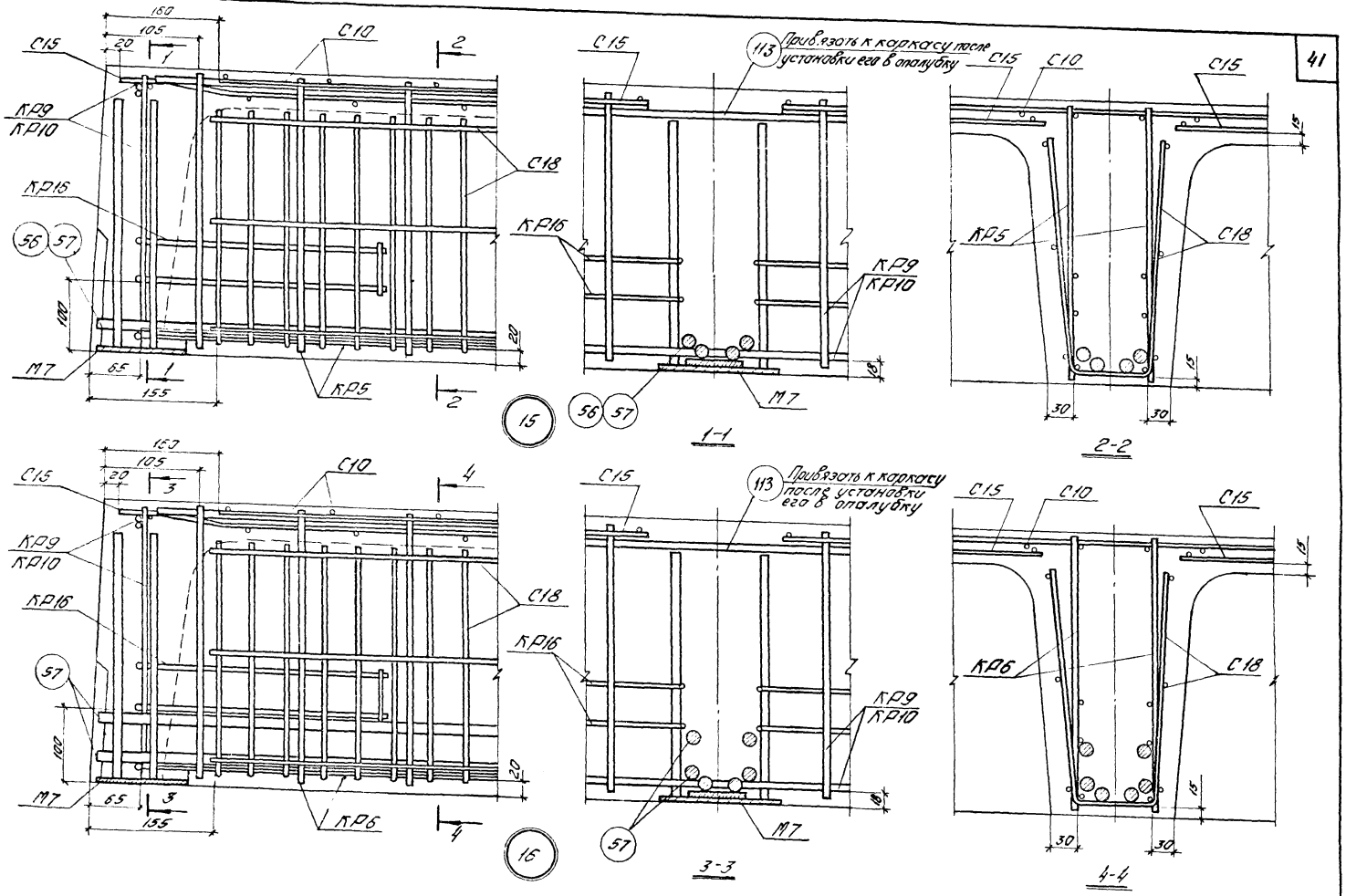

ТК 1975

Узлы 15 и 16

ИИ24-8

Лист 18

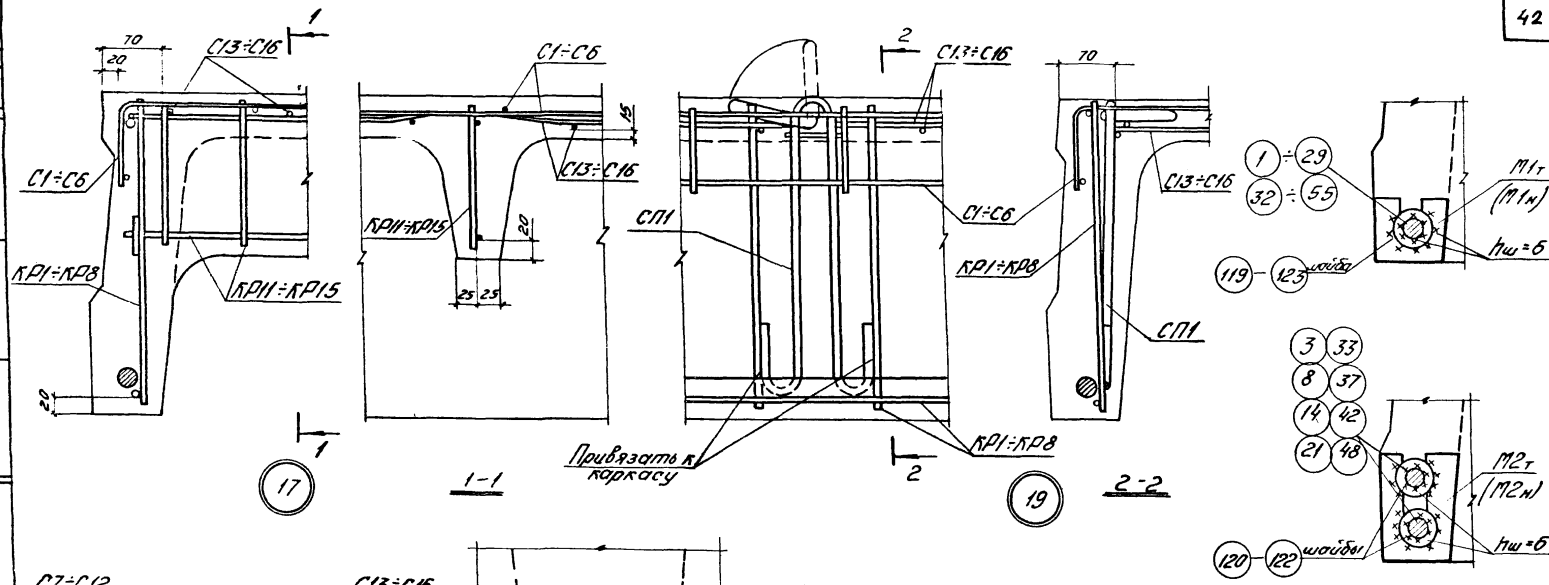

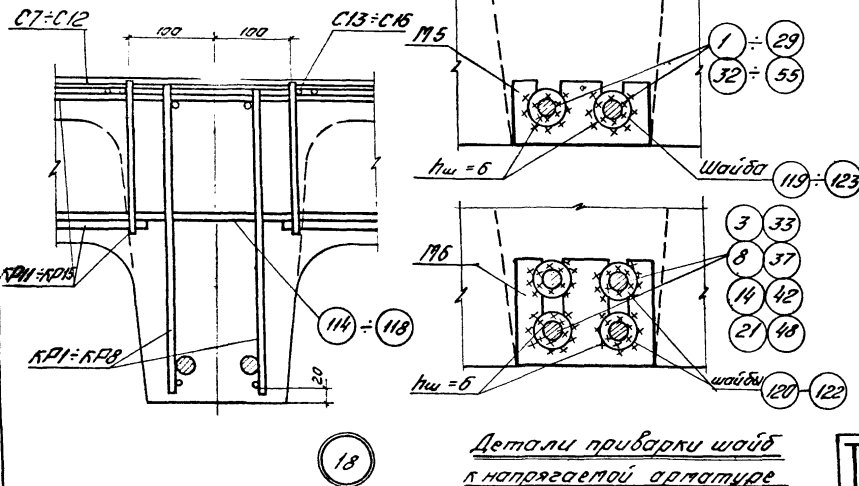

Детали приварки шайб к напрягаемой арматуре (в крайнем ребре)

Детали приварки шайб к напрягаемой арматуре (в среднем ребре)

Примечания:

1. Кольца петли устанавливается в вертикальное положение непосредственно после бетонирования полки плиты с забетонированием нарушенного участка вокруг кольца.
2. Напрягаемая арматура на узлах условно показана для варианта армирования стержневой арматурой.

ТК 1975	Узлы 17, 18 и 19. Детали приварки шайб к напрягаемой арматуре	ИИ24-8
		Лист 19

13416 43

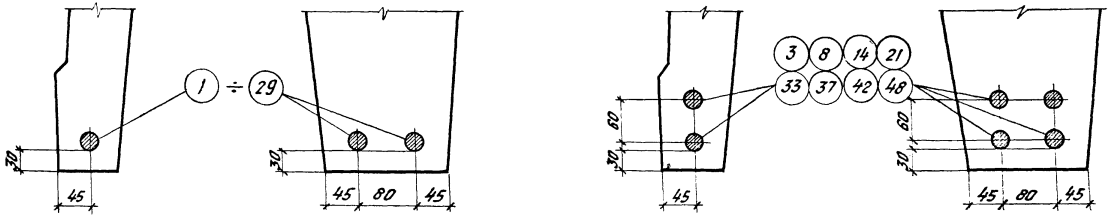

Стержневая арматура классов АIIIв, АIV, АV(3), АV(2), АтV(3), АтV(2), АтVI

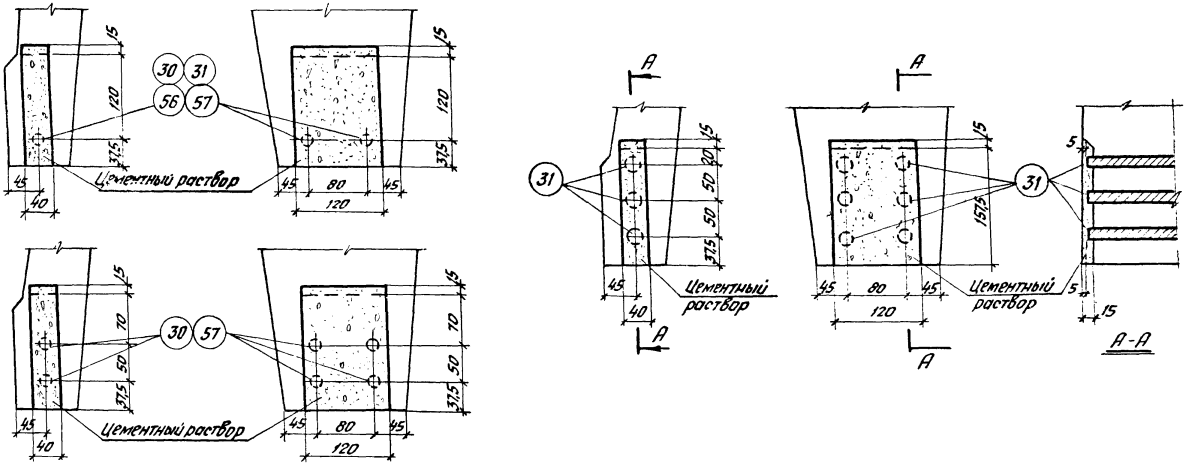

Прядевая арматура класса П7

ТК 1975	Расположение напрягаемой арматуры всех классов стали.	ИИ24-8
		Лист 20

13416 44

Гл. инж. по-то
Рук группы
Ст. инженер
Дата выпуска
Трахтенгерц
Карпов
Лобович

ЦНИИПРОМЗДАНИЙ
г. Москва

Спецификация марок арматурных изделий на одну плиту

Марка плиты	Марка изделия или N поз	Колич шт.	N листа
Напрягаемая арматура и шайба			
ПБ-1 / A III в	1	4	49,37
	120	8	
ПБ-1 / A IV	6	4	
	120	8	
ПБ-1 / A V (г)	11	4	
	119	8	
ПБ-1 / Ат V (г)	18	4	
	119	8	
ПБ-1 / Ат VI	25	4	
	119	8	
ПБ-1 / П7	30	4	
	—	—	
ПБ-1 / A III в	Арматурные изделия		
	КР1	4	27
ПБ-1 / A-IV	КР9	2	
	КР11	3	28
ПБ-1 / A V (г)	КР16	8	29
	С1	2	
ПБ-1 / Ат V (г)	С7	1	30
	С13	2	31
ПБ-1 / Ат VI	С17	4	32
	С18	2	
ПБ-1 / П7	113	2	49
	114	3	
	СП1	4	37

Марка плиты	Марка изделия или N поз.	Колич. шт.	N° листа
Напрягаемая арматура и шайба			
ПБ-2 / A III в	2	4	49,37
	121	8	
ПБ-2 / A IV	7	4	
	120	8	
ПБ-2 / A V (з)	12	4	
	120	8	
ПБ-2 / A V (г)	13	4	
	120	8	
ПБ-2 / Ат V (з)	19	4	
	120	8	
ПБ-2 / Ат V (г)	20	4	
	120	8	
ПБ-2 / Ат VI	26	4	
	120	8	
ПБ-2 / П7	31	4	
	—	—	
ПБ-2 / A III в	Арматурные изделия		
ПБ-2 / A IV	КР1	4	27
ПБ-2 / A V (з)	КР9	2	
ПБ-2 / A V (г)	КР12	3	28
ПБ-2 / Ат V (г)	КР16	8	29
ПБ-2 / Ат V (з)	С1	2	
ПБ-2 / Ат VI	С7	1	30
ПБ-2 / П7	С13	2	31
	С17	4	32
	С18	2	

Марка плиты	Марка изделия или N поз.	Колич. шт.	N° листа
продолж. ПБ-2	113	2	49
	115	3	
	СП1	4	37
Напрягаемая арматура и шайба			
ПБ-3 / A III в	3	4	49,37
	122	8	
ПБ-3 / A IV	8	4	
	121	8	
ПБ-3 / A V (з)	14	4	
	121	8	
ПБ-3 / A V (г)	15	4	
	121	8	
ПБ-3 / Ат V (з)	21	4	
	121	8	
ПБ-3 / Ат V (г)	22	4	
	121	8	
ПБ-3 / Ат VI	27	4	
	121	8	
ПБ-3 / П7	30	8	
	—	—	
ПБ-3 / A III в, ПБ-3 / A IV	Арматурные изделия		
	КР1	4	27
ПБ-3 / A V (з), ПБ-3 / A V (г)	КР9	2	
	КР13	3	26
ПБ-3 / Ат V (з), ПБ-3 / П7 Ат V (г)	КР16	8	29
ПБ-3 / Ат VI, ПБ-3 / П7	С1	2	

Марка плиты	Марка изделия или N поз.	Колич. шт.	N° листа
ПБ-3 / A III в	С7	1	30
ПБ-3 / A IV	С13	2	31
ПБ-3 / A V (з)	С17	4	32
ПБ-3 / A V (г)	С18	2	
ПБ-3 / Ат V (з)	113	2	49
ПБ-3 / Ат V (г)	116	3	
ПБ-3 / Ат VI	СП1	4	37
ПБ-3 / П7			
Напрягаемая арматура и шайба			
ПБ-4 / A III в	4	4	49,37
	122	8	
ПБ-4 / A IV	9	4	
	122	8	
ПБ-4 / A V (з)	15	4	
	121	8	
ПБ-4 / A V (г)	16	4	
	122	8	
ПБ-4 / Ат V (з)	22	4	
	121	8	
ПБ-4 / Ат V (г)	23	4	
	122	8	
ПБ-4 / Ат VI	28	4	
	121	8	
ПБ-4 / П7	31	12	
	—	—	
	см. продолж		

ТК 1975	Спецификация марок арматурных изделий на одну плиту	0024-8
		Лист 21

Спецификация марок арматурных изделий на одну плиту.

Марка плиты	Марка изделия или № поз.	Колич. шт.	№ листа
	Арматурные изделия		
П6-4 / А III в	КР2	4	27
	КР9	2	
П6-4 / А III	КР14	3	28
	КР16	8	29
П6-4 / А V (3)	С1	2	
П6-4 / А V (2)	С7	1	30
	С13	2	31
П6-4 / Ат V (3)	С17	4	32
	С18	2	
П6-4 / Ат V (2)	113	2	49
П6-4 / Ат VI	117	3	
	СП1	4	37
П6-4 / П7			
Напрягаемая арматура и шайбы			
П6-5 / А III в	5	4	49,37
	123	8	
П6-5 / А IV	10	4	
	122	8	
П6-5 / А V (3)	16	4	
	122	8	
П6-5 / А V (2)	17	4	
	122	8	
П6-5 / Ат V (3)	23	4	
	122	8	
П6-5 / Ат V (2)	24	4	
	122	8	

Марка плиты	Марка изделия или № поз.	Колич. шт.	№ листа
П6-5 / Ат VI	29	4	49,37
	122	8	
	Арматурные изделия		
П6-5 / А III в	КР3	4	27
П6-5 / А IV	КР9	2	
	КР14	3	28
П6-5 / А V (3)	КР16	8	29
П6-5 / А V (2)	С2	2	
	С8	1	30
П6-5 / Ат V (3)	С13	2	31
П6-5 / Ат V (2)	С17	4	32
	С18	2	
П6-5 / Ат VI	113	2	49
	117	3	
	СП1	4	37
Напрягаемая арматура и шайбы			
П6-6 / А III в	3	8	49,37
	122	16	
П6-6 / А IV	8	8	
	121	16	
П6-6 / А V (3)	14	8	
	121	16	
П6-6 / Ат V (3)	21	8	
	121	16	

Марка плиты	Марка изделия или № поз.	Колич. шт.	№ листа
	Арматурные изделия		
П6-6 / А III в	КР4	4	27
	КР9	2	
П6-6 / А IV	КР15	3	28
	КР16	8	29
П6-6 / А V (3)	С3	2	
	С9	1	30
П6-6 / Ат V (3)	С14	2	31
	С17	4	32
	С18	2	
	113	2	49
	118	3	
	СП1	4	37
Напрягаемая арматура и шайбы			
П6-2-1 / А III в	2	4	49,37
	121	8	
П6-2-1 / А IV	7	4	
	120	8	
П6-2-1 / А V (3)	12	4	
	120	8	
П6-2-1 / А V (2)	13	4	
	120	8	
П6-2-1 / Ат V (3)	19	4	
	120	8	
	см. продолжение		

Инв. № подл. | Подпись и дата | Взам. инв. №

ГИП Толстиков
Гл. инж. пр. Сартов
Рук. группы
Н.О. инженера Любович
Дата Белугина

ЦНИИЭПсельстрой г. Москва

ТК 1975	Спецификация марок арматурных изделий на одну плиту.	ИИ24-8	
		Лист	22

Спецификация марок арматурных изделий на одну плиту.

Марка плиты	Марка изделия или N поз.	Колич. шт.	N листа
ПБ-2-1 / Ат V (2)	20	4	49,37
	120	8	
ПБ-2-1 / Ат VI	26	4	
	120	8	
ПБ-2-1 / П7	31	4	
	—	—	
	Арматурные изделия		
ПБ-2-1 / A III в	КР1	4	27
ПБ-2-1 / A IV	КР10Т, КР10Н	1+1	28
	КР12	3	
ПБ-2-1 / A V (3)	КР16	8	29
ПБ-2-1 / A V (2)	С1	2	
	С7	1	30
ПБ-2-1 / Ат V (3)	С13	2	31
ПБ-2-1 / Ат V (2)	С17	4	32
	С18	2	
ПБ-2-1 / Ат VI	113	2	49
ПБ-2-1 / П7	115	3	
	СП1	4	37
	Напрягаемая арматура и шайба		
ПБ-3-1 / A III в	3	4	49,37
	122	8	
ПБ-3-1 / A IV	8	4	
	121	8	

Марка плиты	Марка изделия или N поз	Колич шт	N листа
ПБ-3-1 / A V (3)	14	4	49,37
	121	8	
ПБ-3-1 / A V (2)	15	4	
	121	8	
ПБ-3-1 / Ат V (3)	21	4	
	121	8	
ПБ-3-1 / Ат V (2)	22	4	
	121	8	
ПБ-3-1 / Ат VI	27	4	
	121	8	
ПБ-3-1 / П7	30	8	
	—	—	
	Арматурные изделия		
ПБ-3-1 / A III в			27
	КР1	4	
ПБ-3-1 / A IV	КР10Т, КР10Н	1+1	28
ПБ-3-1 / A V (3)	КР13	3	
ПБ-3-1 / A V (2)	КР16	8	29
	С1	2	
ПБ-3-1 / Ат V (3)	С7	1	30
ПБ-3-1 / Ат V (2)	С13	2	31
ПБ-3-1 / Ат VI	С17	4	32
	С18	2	
ПБ-3-1 / П7	113	2	49
	116	3	
	СП1	4	37

Марка плиты	Марка изделия или N поз.	Колич. шт.	N листа
	Напрягаемая арматура и шайба		
ПБ-4-1 / A III в	4	4	49,37
	122	8	
ПБ-4-1 / A IV	9	4	
	122	8	
ПБ-4-1 / A V (3)	15	4	
	121	8	
ПБ-4-1 / A V (2)	16	4	
	122	8	
ПБ-4-1 / Ат V (3)	22	4	
	121	8	
ПБ-4-1 / Ат V (2)	23	4	
	122	8	
ПБ-4-1 / Ат VI	28	4	
	121	8	
ПБ-4-1 / П7	31	12	
	—	—	
ПБ-4-1 / A III в	Арматурные изделия		
ПБ-4-1 / A IV			27
	КР2	4	
ПБ-4-1 / A V (3)	КР10Т, КР10Н	1+1	28
ПБ-4-1 / A V (2)	КР14	3	
ПБ-4-1 / Ат V (3)	КР16	8	29
ПБ-4-1 / Ат V (2)	С1	2	
ПБ-4-1 / Ат VI	С7	1	30
ПБ-4-1 / П7	С13	2	31
	С17	4	32

Марка плиты	Марка изделия или N поз.	Колич. шт.	N листа
	С18	2	32
продолжен	113	2	49
ПБ-4-1	117	3	
	СП1	4	37
	Напрягаемая арматура и шайба		
ПБ-5-1 / A III в	5	4	49,37
	123	8	
ПБ-5-1 / A IV	10	4	
	122	8	
ПБ-5-1 / A V (3)	16	4	
	122	8	
ПБ-5-1 / A V (2)	17	4	
	122	8	
ПБ-5-1 / Ат V (3)	23	4	
	122	8	
ПБ-5-1 / Ат V (2)	24	4	
	122	8	
ПБ-5-1 / Ат VI	29	4	
	122	8	
ПБ-5-1 / A III в	Арматурные изделия		
ПБ-5-1 / A IV			
ПБ-5-1 / A V (3)	КР3	4	27
ПБ-5-1 / A V (2)	КР10Т, КР10Н	1+1	28
ПБ-5-1 / Ат V (3)	КР14	3	
ПБ-5-1 / Ат V (2)	КР16	8	29
ПБ-5-1 / Ат VI	см. продолжение		

ТК 1975	Спецификация марок арматурных изделий на одну плиту.	УУ24-8
		Лист 23

Спецификация марок арматурных изделий на одну плиту.

Марка плиты	Марка изделия или N поз.	Колич. шт	N листа
ПБ-5-1 / А III в	С2	2	29
ПБ-5-1 / А IV	С8	1	30
ПБ-5-1 / А V (3)	С13	2	31
ПБ-5-1 / А V (2)	С17	4	32
ПБ-5-1 / Ат V (3)	С18	2	
ПБ-5-1 / Ат V (2)	113	2	49
ПБ-5-1 / Ат VI	117	3	
	СП1	4	37
Напрягаемая арматура и шайба			
ПБ-6-1 / А III в	3	8	49,37
	122	16	
ПБ-6-1 / А IV	8	8	
	121	16	
ПБ-6-1 / А V (3)	14	8	
	121	16	
ПБ-6-1 / Ат V (3)	21	8	
	121	16	
Арматурные изделия			
ПБ-6-1 / А III в			
	КР4	4	27
ПБ-6-1 / А IV	КР10, КР10м	1+1	28
	КР15	3	
ПБ-6-1 / А V (3)	КР16	8	29
	С3	2	
ПБ-6-1 / Ат V (3)	С9	1	30
	С14	2	31

Марка плиты	Марка изделия или N поз.	Колич. шт.	N листа
ПБ-6-1 / А III в	С17	4	32
ПБ-6-1 / А IV	С18	2	
ПБ-6-1 / А V (3)	113	2	49
ПБ-6-1 / Ат V (3)	118	3	
ПБ-6-1 / Ат V (3)	СП1	4	37
Напрягаемая арматура и шайба			
П7-2 / А III в	32	4	49,37
	120	8	
П7-2 / А IV	38	4	
	120	8	
П7-2 / А V (3)	40	4	
	119	8	
П7-2 / А V (2)	41	4	
	120	8	
П7-2 / Ат V (3)	46	4	
	119	8	
П7-2 / Ат V (2)	47	4	
	120	8	
П7-2 / Ат VI	52	4	
	119	8	
П7-2 / П7	56	4	
	—	—	
Арматурные изделия			
П7-2	КР5	4	27
	КР9	2	
	КР12	3	28

Марка плиты	Марка изделия или N поз	Колич. шт.	N листа
П7-2 / А III в	КР16	8	29
П7-2 / А IV	С4	2	
П7-2 / А V (3)	С10	1	30
П7-2 / А V (2)	С15	2	31
П7-2 / Ат V (3)	С17	4	32
П7-2 / Ат V (2)	С18	2	
П7-2 / Ат VI	113	2	49
П7-2 / П7	115	3	
	СП1	4	37
Напрягаемая арматура и шайба			
П7-3 / А III в	33	4	49,37
	121	8	
П7-3 / А IV	37	4	
	121	8	
П7-3 / А V (3)	42	4	
	120	8	
П7-3 / А V (2)	43	4	
	121	8	
П7-3 / Ат V (3)	48	4	
	120	8	
П7-3 / Ат V (2)	49	4	
	121	8	
П7-3 / Ат VI	33	4	
	120	8	
П7-3 / П7	57	4	
	—	—	

Марка плиты	Марка изделия или N поз	Колич. шт.	N листа
П7-3 / А III в	**Арматурные изделия**		
	КР5	4	27
П7-3 / А IV	КР9	2	
П7-3 / А V (3)	КР13	3	28
	КР16	8	29
П7-3 / А V (2)	С4	2	
П7-3 / Ат V (3)	С10	1	30
	С15	2	31
П7-3 / Ат V (2)	С17	4	32
П7-3 / Ат VI	С18	2	
	113	2	49
П7-3 / П7	116	3	
	СП1	4	37
Напрягаемая арматура и шайба			
П7-4 / А III в	34	4	49,37
	122	8	
П7-4 / А IV	38	4	
	121	8	
П7-4 / А V (3)	43	4	
	121	8	
П7-4 / А V (2)	44	4	
	121	8	
П7-4 / Ат V (3)	49	4	
	121	8	
П7-4 / Ат V (2)	50	4	
	121	8	

см продолжение

ЦНИИПРОМЗДАНИЙ г. Москва
Рук. группы Карпов
Гл. инженер Лобовцы
Дата выпуска

Спецификация марок арматурных изделий на одну плиту.

Марка плиты	Марка изделия или № поз.	Колич. шт	№ листа
П7-4 / Ат V	54	4	49,37
	121	8	
П7-4 / П7	57	8	
	—	—	
П7-4 / А III в	Арматурные изделия		
	КР6	4	27
П7-4 / А IV	КР9	2	
П7-4 / А V (3)	КР14	3	28
П7-4 / А V (2)	КР16	8	29
	С4	2	
П7-4 / Ат V (3)	С10	1	30
	С15	2	31
П7-4 / Ат V (2)	С17	4	32
П7-4 / Ат VI	С18	2	
	113	2	49
П7-4 / П7	117	3	
	СП1	4	37
Напрягаемая арматура и шайба			
П7-5 / А III в	35	4	49,37
	122	8	
П7-5 / А IV	39	4	
	122	8	
П7-5 / А V (3)	44	4	
	121	8	
П7-5 / А V (2)	45	4	
	122	8	

Марка плиты	Марка изделия или № поз.	Колич. шт.	№ листа
П7-5 / Ат V (3)	50	4	49,37
	121	8	
П7-5 / Ат V (2)	51	4	
	122	8	
П7-5 / Ат VI	55	4	
	122	8	
П7-5 / А III в	Арматурные изделия		
	КР7	4	27
П7-5 / А IV	КР9	2	
П7-5 / А V (3)	КР14	3	28
	КР16	8	29
П7-5 / А V (2)	С5	2	
П7-5 / Ат V (3)	С11	1	30
	С15	2	31
П7-5 / Ат V (2)	С17	4	32
	С18	2	
П7-5 / Ат VI	113	2	49
	117	3	
	СП1	4	37
Напрягаемая арматура и шайба			
П7-6 / А III в	33	8	49,37
	121	16	
П7-6 / А IV	37	8	
	121	16	
П7-6 / А V (3)	42	8	
	120	16	

Марка плиты	Марка изделия или № поз.	Колич. шт.	№ листа
П7-6 / Ат V (3)	48	8	49,37
	120	16	
П7-6 / А III в	Арматурные изделия		
	КР8	4	27
П7-6 / А IV	КР9	2	
	КР15	3	28
	КР16	8	29
П7-6 / А V (3)	С6	2	30
	С12	1	31
П7-6 / Ат V (3)	С16	2	32
	С17	4	
	С18	2	
	113	2	49
	118	3	
	СП1	4	37
Напрягаемая арматура и шайба			
П7-2-1 / А III в	32	4	49,37
	120	8	
П7-2-1 / А IV	36	4	
	120	8	
П7-2-1 / А V (3)	40	4	
	119	8	
П7-2-1 / А V (2)	41	4	
	120	8	
П7-2-1 / Ат V (3)	46	4	
	119	8	

Марка плиты	Марка изделия или № поз.	Колич. шт.	№ листа
П7-2-1 / Ат V (2)	47	4	49,37
	120	8	
П7-2-1 / Ат VI	52	4	
	119	8	
П7-2-1 / П7	56	4	
П7-2-1 / А III в	Арматурные изделия		
П7-2-1 / А IV	КР5	4	27
	КР10Т, КР10М	1+1	28
П7-2-1 / А V (3)	КР12	3	
	КР16	8	29
П7-2-1 / А V (2)	С4	2	
П7-2-1 / Ат V (3)	С10	1	30
	С15	2	31
П7-2-1 / Ат V (2)	С17	4	32
П7-2-1 / Ат VI	С18	2	
	113	2	49
П7-2-1 / П7	115	3	
	СП1	4	37
Напрягаемая арматура и шайба			
П7-3-1 / А III в	33	4	49,37
	121	8	
П7-3-1 / А IV	37	4	
	121	8	
	см. продолжение		

ТК 1975	Спецификация марок арматурных изделий на одну плиту.	ИИ24-8	
		Лист	25

№

Гук. группы | Лобович
Д.О. инжен. | Дата выпуска:

г. Москва

13416 49

Спецификация марок арматурных изделий на одну плиту.

Марка плиты	Марка изделия или N поз.	Колич. шт.	N листа
П7-3-1	42	4	
А V (3)	120	8	
П7-3-1	43	4	
А V (2)	121	8	
П7-3-1	48	4	
Ат V (3)	120	8	49,37
П7-3-1	49	4	
Ат V (2)	121	8	
П7-3-1	53	4	
Ат VI	120	8	
П7-3-1	57	4	
П7	—	—	
	Арматурные изделия		
П7-3-1			
А III в			
П7-3-1	КР5	4	27
А IV	КР10^{Т}, КР10^{Н}	1+1	28
П7-3-1	КР13	3	
А V (3)			
П7-3-1	КР16	8	29
А V (2)	С4	2	
П7-3-1	С10	1	30
Ат V (3)			
П7-3-1	С15	2	31
Ат V (2)			
П7-3-1	С17	4	32
Ат VI	С18	2	
П7-3-1	113	2	49
П7	116	3	
	СП1	4	37

Марка плиты	Марка изделия или N° поз.	Колич. шт.	N листа
Напрягаемая арматура и шайба			
П7-4-1	34	4	
А III в	122	8	
П7-4-1	38	4	
А IV	121	8	
П7-4-1	43	4	
А V (3)	121	8	
П7-4-1	44	4	
А V (2)	121	8	49.37
П7-4-1	49	4	
Ат V (3)	121	8	
П7-4-1	50	4	
Ат V (2)	121	8	
П7-4-1	54	4	
Ат VI	121	8	
П7-4-1	57	8	
П7	—	—	
	Арматурные изделия		
П7-4-1			
А III в			
П7-4-1			
А IV			
П7-4-1	КР6	4	27
А V (3)	КР10^{Т}, КР10^{Н}	1+1	28
П7-4-1			
А V (2)	КР14	3	
П7-4-1			
Ат V (3)	КР16	8	29
П7-4-1			
Ат V (2)	С4	2	
П7-4-1	С10	1	30
Ат VI			
П7-4-1	С15	2	31
П7	С17	4	32

Марка плиты	Марка изделия или N поз.	Колич. шт.	N листа
	С18	2	32
продолж.	113	2	49
П7-4-1	117	3	
	СП1	4	37
Напрягаемая арматура и шайба			
П7-5-1	35	4	
А III в	122	8	
П7-5-1	39	4	
А IV	122	8	
П7-5-1	44	4	
А V (3)	121	8	
П7-5-1	45	4	49.37
А V (2)	122	8	
П7-5-1	50	4	
Ат V (3)	121	8	
П7-5-1	51	4	
Ат V (2)	122	8	
П7-5-1	55	4	
Ат VI	122	8	
	Арматурные изделия		
П7-5-1			
А III в			
П7-5-1			
А IV			
П7-5-1	КР7	4	27
А V (3)	КР10^{Т}, КР10^{Н}	1+1	28
П7-5-1			
А V (2)	КР14	3	
П7-5-1			
Ат V (3)	КР16	8	29
П7-5-1			
Ат V (2)	С5	2	
П7-5-1			
Ат VI	С11	1	30

Марка плиты	Марка изделия или N поз.	Колич. шт.	N листа
	С15	2	31
продолж.	С17	4	32
П7-5-1	С18	2	
	113	2	49
	117	3	
	СП1	4	37
Напрягаемая арматура и шайба			
П7-6-1	33	8	
А III в	121	16	
П7-6-1	37	8	
А IV	121	16	49,37
П7-6-1	42	8	
А V (3)	120	16	
П7-6-1	48	8	
Ат V (3)	120	16	
	Арматурные изделия		
П7-6-1			
А III в			
П7-6-1	КР8	4	27
А IV	КР10^{Т}, КР10^{Н}	1+1	28
П7-6-1	КР15	3	
А V (3)	КР16	8	29
П7-6-1	С6	2	30
Ат V (3)	С12	1	31
	С16	2	
	С17	4	32
	С18	2	
	113	2	49
	118	3	
	СП1	4	37

Гл. инж. пр. Рук. группы И.О. инжен. Дата выпуска

Прахленгеу Карпов Лобович

ЦНИИПРОМЗДАНИЙ г. Москва

ТК 1975 | Спецификация марок арматурных изделий на одну плиту. | ИИ24-8 | Лист 26

1341к 50

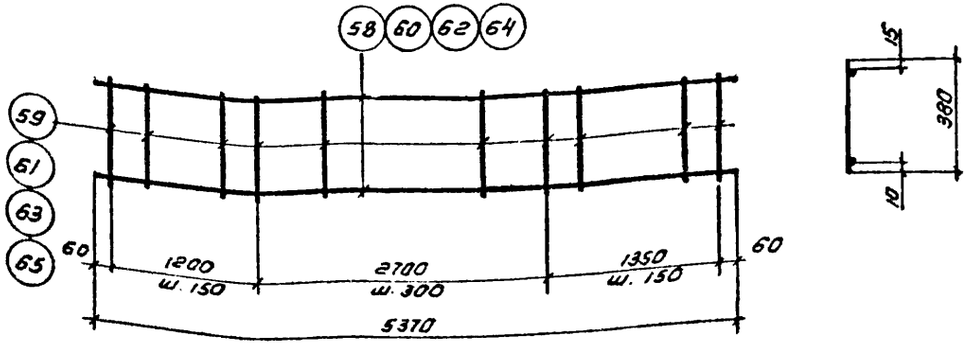

КР1, КР2, КР3, КР4

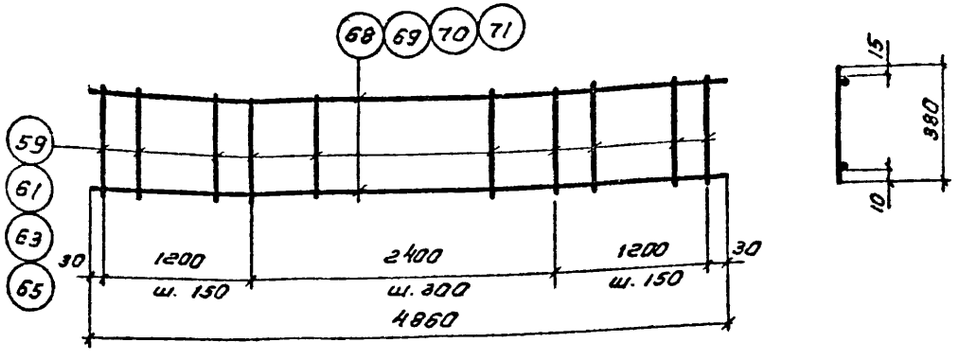

КР5, КР6, КР7, КР8

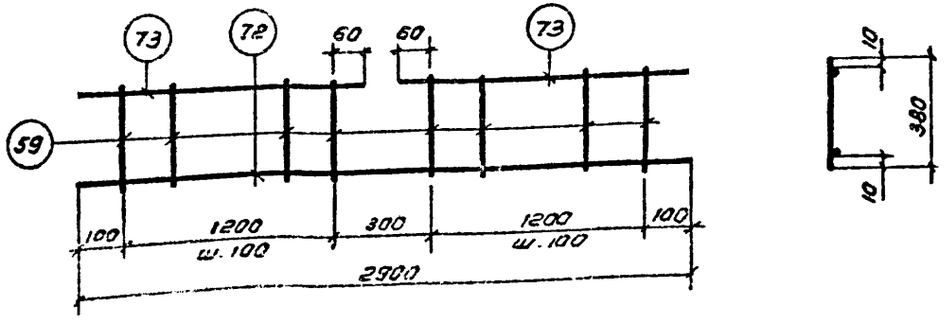

КР9

Спецификация стали на одно арматурное изделие.

Марка изделия	№ поз.	ф мм.	Длина мм	Кол. шт.	Масса изделия кг
КР1	58	5ВI	5370	2	3.28
	59	5ВI	380	27	
КР2	60	6АIII	5370	2	4.54
	61	6АIII	380	27	
КР3	62	8АIII	5370	2	8.29
	63	8АIII	380	27	
КР4	64	10АIII	5370	2	12.83
	65	10АIII	380	27	
КР5	59	5ВI	380	25	3,0
	68	5ВI	4860	2	

Марка изделия	№ поз.	ф мм	Длина мм.	Кол. шт	Масса изделия кг
КР6	61	6АIII	380	25	4,16
	69	6АIII	4860	2	
КР7	63	8АIII	380	25	7,59
	70	8АIII	4860	2	
КР8	65	10АIII	380	25	11.73
	71	10АIII	4860	2	
КР9	59	5ВI	380	26	6,56
	72	12АIII	2900	1	
	73	12АII	1360	2	

Примечания:

1. Каркасы изготовляются при помощи контактной точечной сварки в соответствии с ГОСТ 10922-64 „Арматура и закладные детали сварные для железобетонных конструкций. Технические требования и методы испытаний".

ТК 1-75	Каркасы КР1 – КР9	ИИ24-3 Лист 21

Рук. группы Карпов
Ст. инженер Лобович
Проверил Суровова
г. Москва

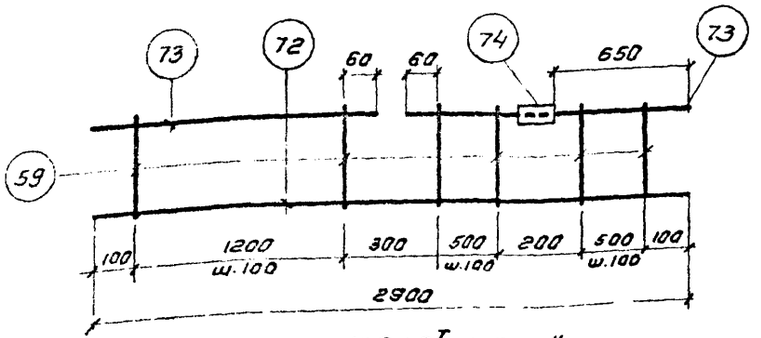

КР10т, КР10н

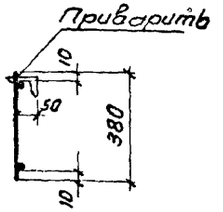

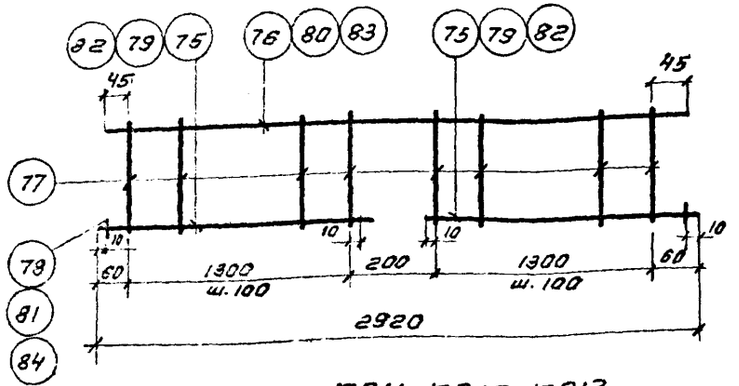

КР11, КР12, КР13

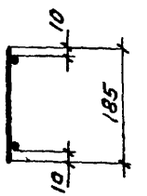

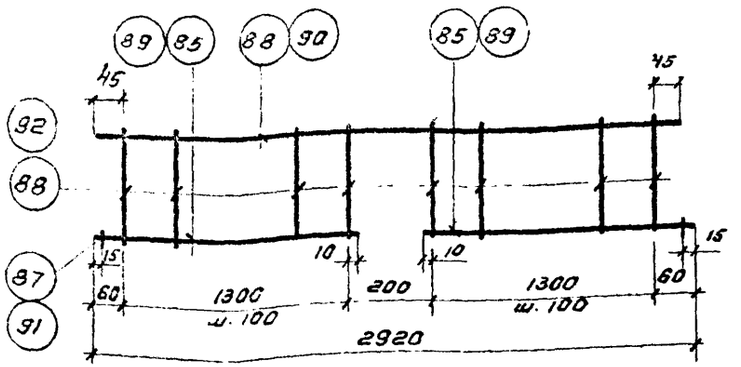

КР14, КР15

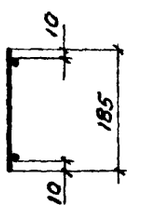

Спецификация стали на одно арматурное изделие.

Марка изделия	№ поз.	ф мм	Длина мм	Кол. шт.	Масса изделия кг.
КР10т, КР10н	59	5ВI	380	25	7,1
	72	12АIII	2900	1	
	73	12АIII	1360	2	
	74	L80×50×6	100	1	
КР11	75	5ВI	1370	2	1,45
	76	5ВI	2890	1	
	77	4ВI	185	28	
	78	5ВI	50	2	
КР12	77	4ВI	185	28	1,82
	79	6АIII	1370	2	
	80	6АIII	2890	1	
	81	6АIII	50	2	

Марка изделия	№ поз.	ф мм	Длина мм.	Кол. шт.	Масса изделия кг.
КР13	82	8АIII	1370	2	2,82
	83	8АIII	2890	1	
	84	8АIII	50	2	
	77	4ВI	185	28	
КР14	85	10АIII	1370	2	4,38
	86	10АIII	2890	1	
	87	10АIII	50	2	
	88	5ВI	185	28	
КР15	89	12АIII	1370	2	6,2
	90	12АIII	2890	1	
	91	12АIII	50	2	
	92	6АIII	185	28	

Примечание:

Каркасы изготовляются при помощи контактной точечной сварки в соответствии с ГОСТ 10922-64. Арматура и закладные детали сварные для железобетонных конструкций. Технические требования и методы испытаний."
Каркас с индексом „Н" изготовлять обратно чертежу.

ЦНИИпромзданий г. Москва

Инв. № подл. | Подпись и дата | Взам. инв. №

Рук. группы | Гагарц | Дата выпуска

ТК 1975

Каркасы КР10 ÷ КР15

ИИ24-8

Лист 28

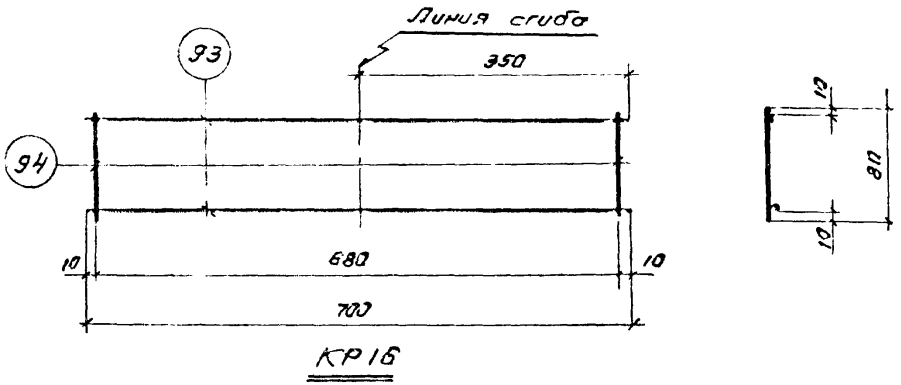

КР16

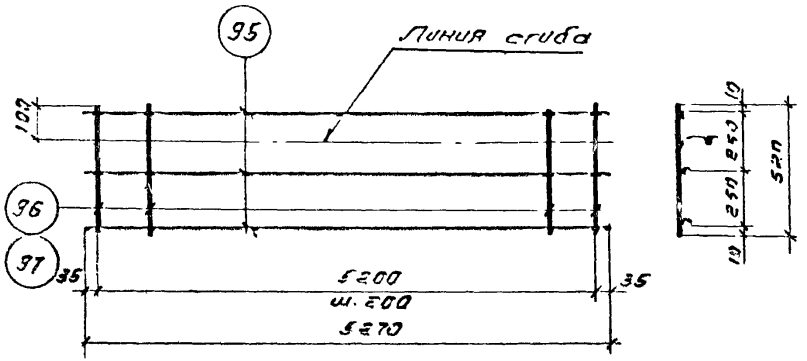

С1; С2

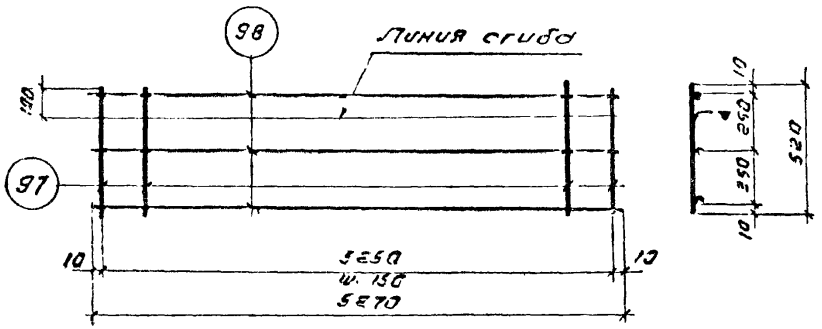

С3

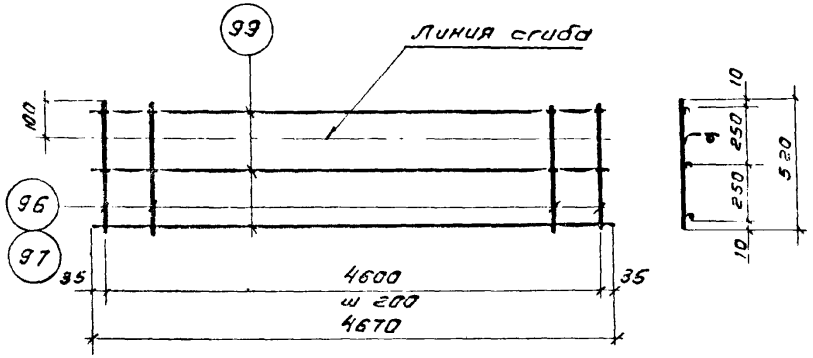

С4, С5

Спецификация стали на одно арматурное изделие

Марка изделия	№ поз.	ф мм	Длина мм	Кол. шт	Масса изделия кг	Марка изделия	№ поз.	ф мм	Длина мм.	Кол. шт.	Масса изделия кг.
КР16	93	8АIII	700	2	0,6	С3	98	5ВI	5270	3	5,3
	94	4ВI	80	2			97	5ВI	520	36	
С1	95	4ВI	5270	3	2,9	С4	99	4ВI	4670	3	2,7
	96	4ВI	520	27			96	4ВI	520	24	
С2	95	4ВI	5270	3	3,6	С5	99	4ВI	4670	3	3,4
	97	5ВI	520	27			97	5ВI	520	24	

Примечание.

Каркасы и сетки изготавливаются при помощи контактной точечной сварки в соответствии с ГОСТ 10922-64 „Арматура и закладные детали сварные для железобетонных конструкций Технические требования и методы испытаний."

ТК 1975

Каркас КР16, Сетки С1÷С5

ИИ24-8

Лист 29

Инв. № подл. | Подпись и дата | Взам. инв. № | Инв. № дубл. | Подпись и дата
г. Москва

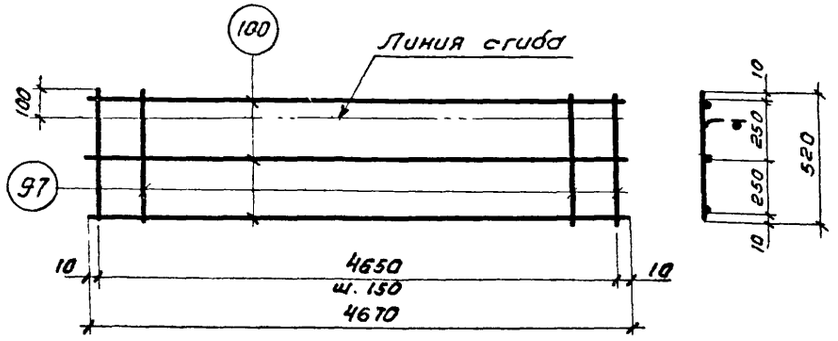

С6

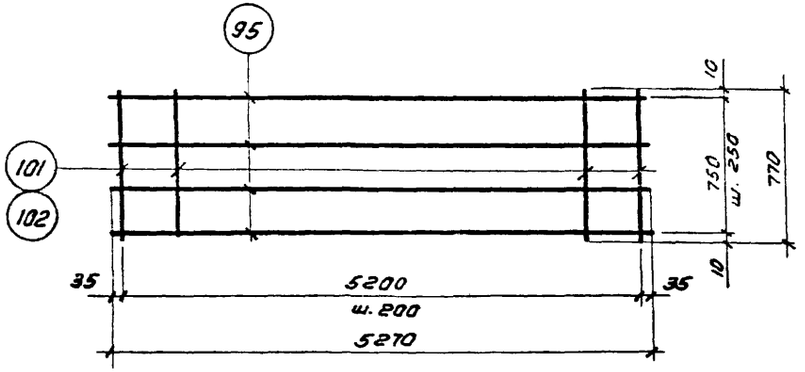

С7, С8

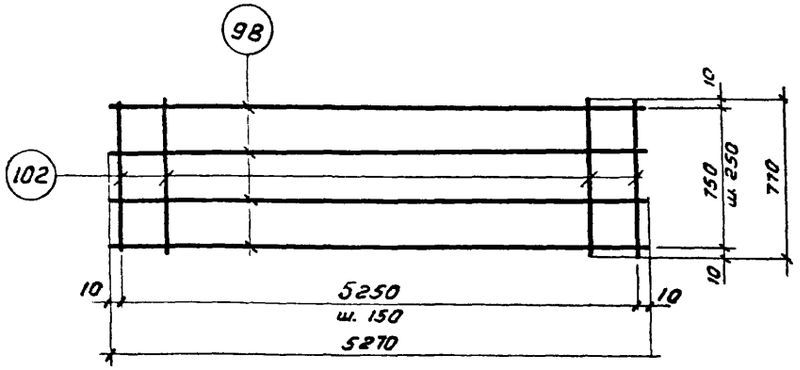

С9

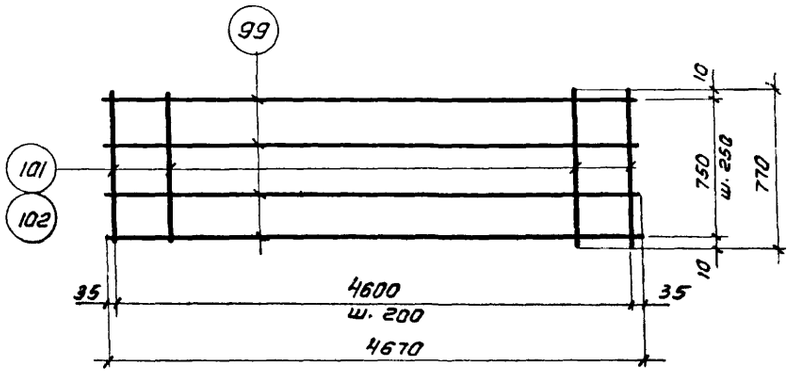

С10 С11

Спецификация стали на одно арматурное изделие.

Марка изделия	№ поз.	ф мм	Длина мм	Кол. шт	Масса изделия кг.
С6	100	5ВI	4670	3	4,7
	97	5ВI	520	32	
С7	95	4ВI	5270	4	4,24
	101	4ВI	770	27	
С8	95	4ВI	5270	4	5,32
	102	6ВI	770	27	

Марка изделия	№ поз.	ф мм	Длина мм	Кол. шт.	Масса изделия кг.
С9	102	5ВI	770	36	7.56
	98	5ВI	5270	4	
С10	99	4ВI	4670	4	3,76
	101	4ВI	770	24	
С11	99	4ВI	4670	4	4,72
	102	5ВI	770	24	

Примечание.

Сетки изготовляются при помощи контактной точечной сварки в соответствии с ГОСТ 10922-64 „Арматура и закладные детали сварные для железобетонных конструкций. Технические требования и методы испытаний."

ГСП-1 Москва, Пролетарский пр., д. 13, ЦНИИпромзданий

Гл. инж. пр.	Павлинтерц
Рук. группы	Карлов
Н.О. инженер	Лобович
Дата выпуска:	

ТК 1975

Сетки С6÷С11

УУ24-8

Лист 30

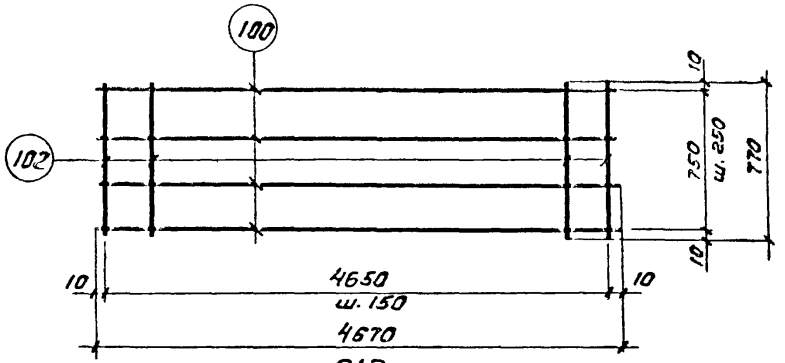

С12

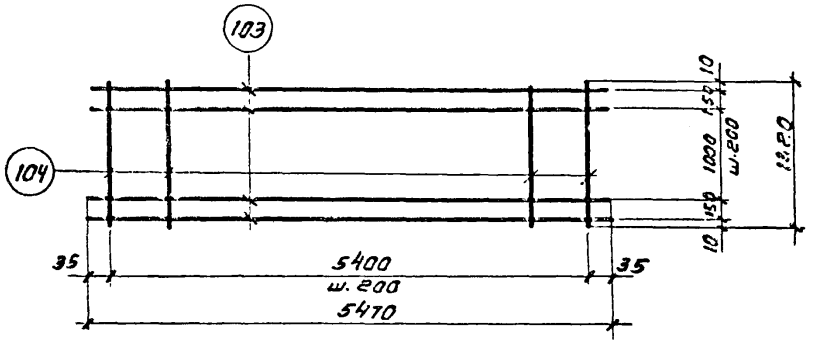

С13

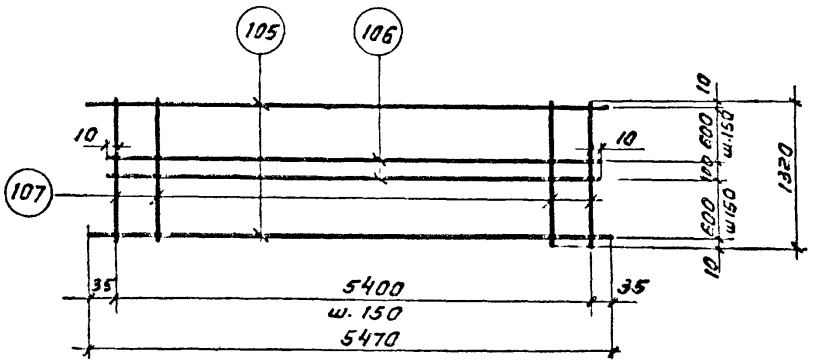

С14

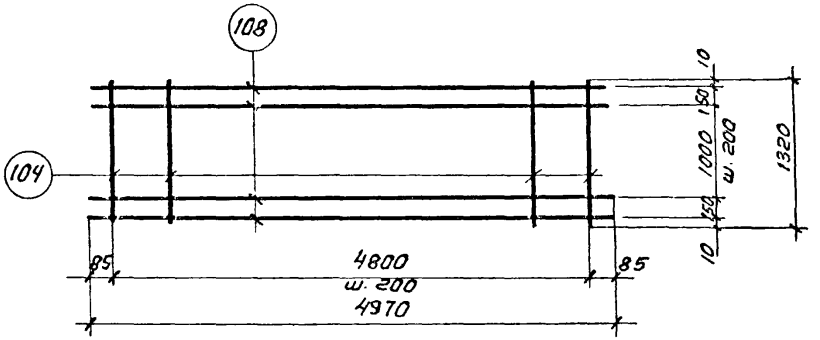

С15

Спецификация стали на одно арматурное изделие

Марка изделия	№ поз.	ф мм	Длина мм.	Кол. шт.	Масса изделия кг.
С12	100	5ВI	4670	4	6,72
	102	5ВI	770	32	
С13	103	4ВI	5470	8	8.0
	104	4ВI	1320	28	

Марка изделия	№ поз.	ф мм.	Длина мм.	Кол. шт.	Масса изделия кг
С14	105	5ВI	5470	8	15,8
	106	5ВI	5420	2	
	107	5ВI	1320	37	
С15	108	4ВI	4970	8	7,3
	104	4ВI	1320	25	

Примечание:

Сетки изготовляются при помощи контактной точечной сварки в соответствии с ГОСТ 10922-64 „Арматура и закладные детали сварные для железобетонных конструкций. Технические требования и методы испытаний."

ТК 1975	Сетки С12 ÷ С15	ИИ24-8	
		Лист	31

ЦНИИПРОГРАДДАНИЯ г. Москва
И.О. инженер Лобович

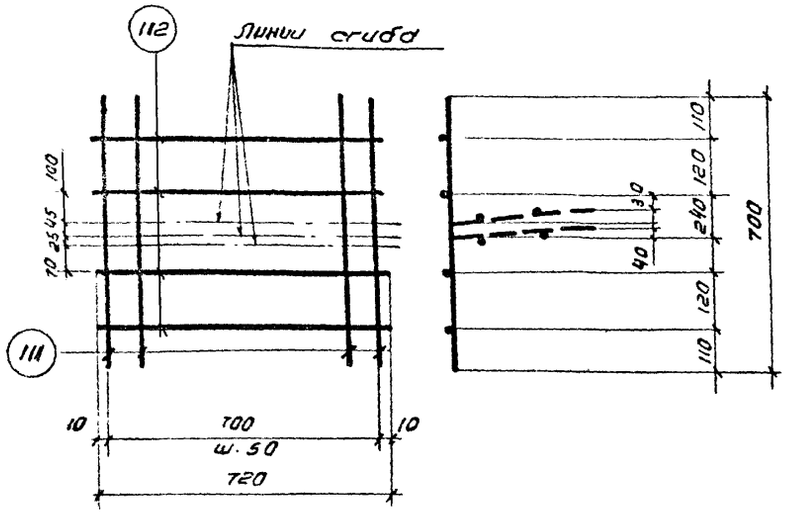

С17

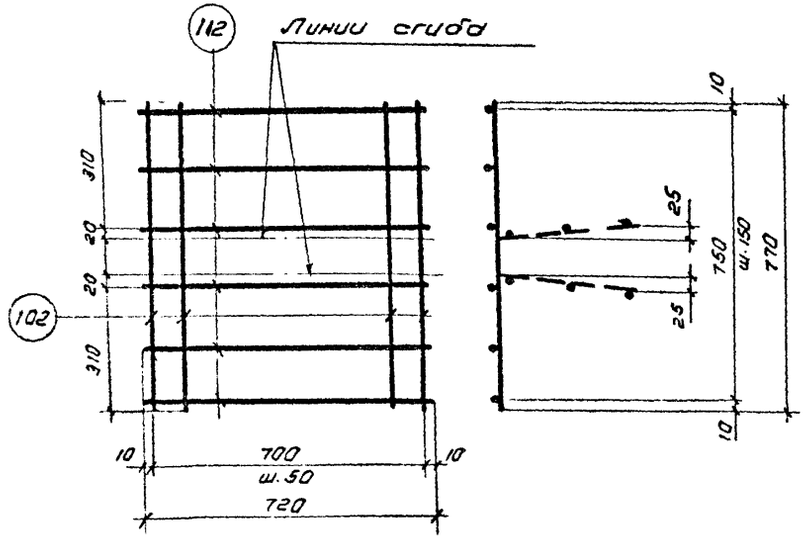

С18

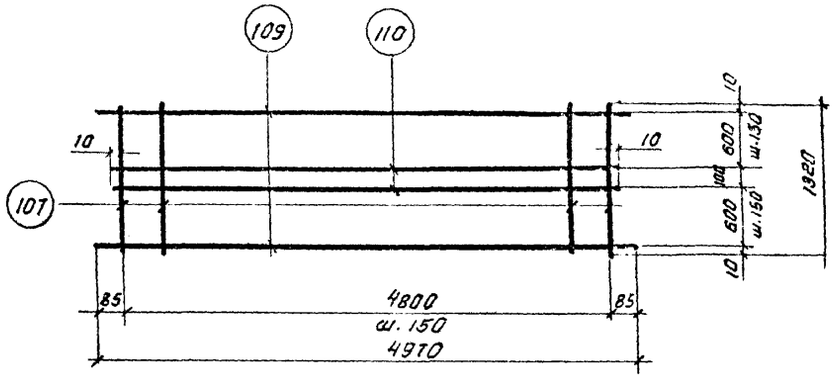

С16

Спецификация стали на одно арматурное изделие.

Марка изделия	№ поз.	ф мм.	Длина мм	Кол. шт.	Масса изделия кг
С16	109	5ВI	4970	8	14,2
	110	5ВI	4820	2	
	107	5ВI	1320	33	
С17	111	5ВI	700	15	2,09
	112	5ВI	720	4	

Марка изделия	№ поз.	ф мм	Длина мм	Кол. шт.	Масса изделия кг.
С18	102	5ВI	770	15	2,46
	112	5ВI	720	6	

Примечание:

Сетки изготовляются при помощи контактной точечной сварки в соответствии с ГОСТ 10922-64„ Арматура и закладные детали сварные для железобетонных конструкций. Технические требования и методы испытаний."

ТК 1975	Сетки С16 ÷ С18.	ИИ24-8	
		Лист	32

№

Рук. группы Карпов
И.о. инженер Лобович

ЦНИИПРОМЗДАНИЙ г. Москва

13416 БС

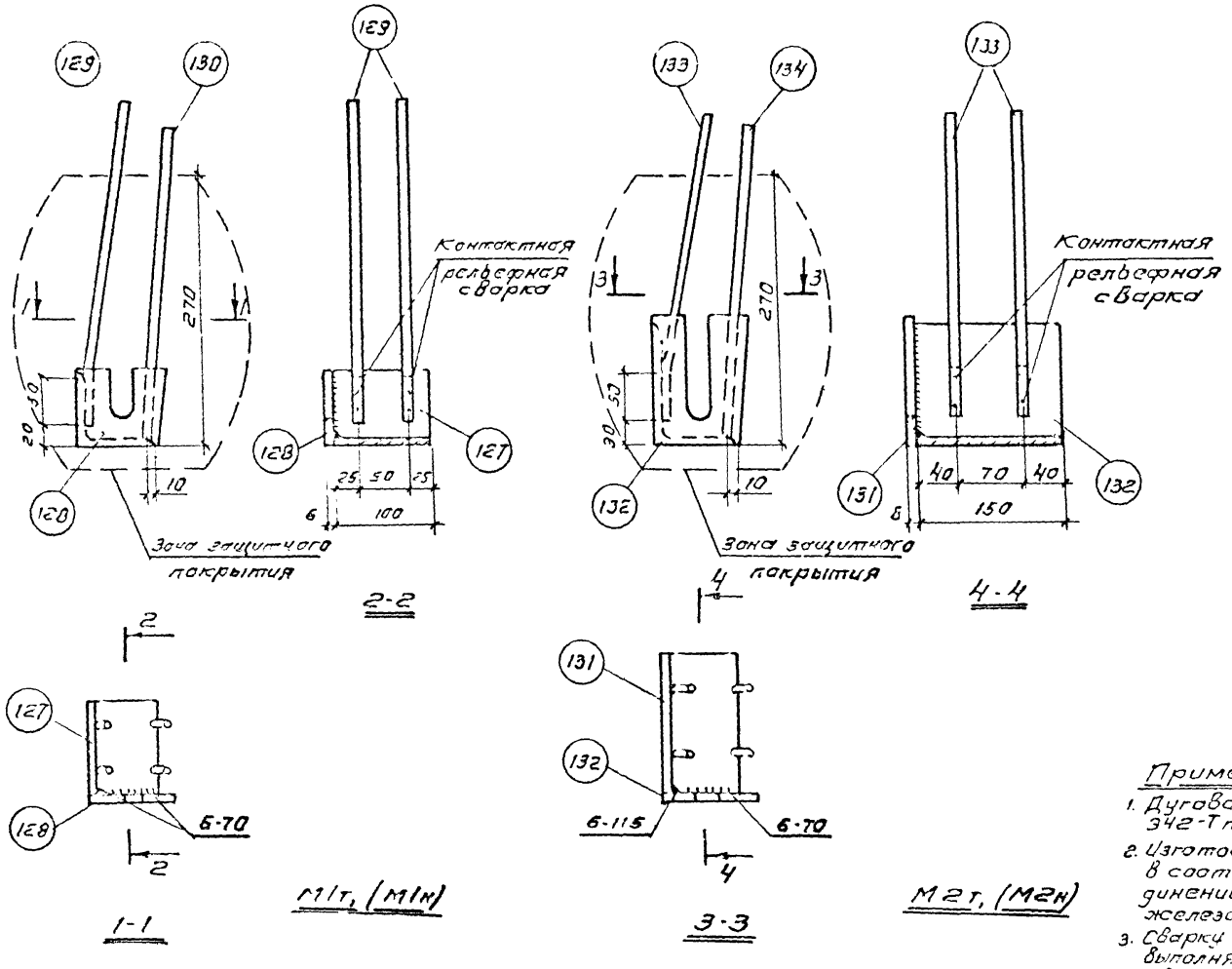

Спецификация стали на одну закладную деталь.

Марка детали	№ поз.	Профиль	Длина мм	Кол. шт.	Масса детали кг.
М1т, М1н.	127	∟80×6	100	1	1,61
	128	−80×6	92	1	
	129	ф8 А III	330	2	
	130	ф8 А III	330	2	
М2т, М2н.	131	∟125×80×8	150	1	3,5
	132	−97×9	138	1	
	133	ф10 А III	330	2	
	134	ф10 А III	330	2	

Примечания:

1. Дуговая сварка производится электродами 342-Т по ГОСТ 9467-60.
2. Изготовление закладных деталей производится в соответствии с „Указаниями по сварке соединений арматуры и закладных деталей железобетонных конструкций" (СН393-69).
3. Сварку стержней поз. 130, 134 с прокатом в тавр выполнять под слоем флюса.
4. Две штуки закладных деталей М1н, М2н (наоборот) изготовлять обратно чертежу деталей М1т, М2т (так)
5. В случае приварки поз. 129, 133 с помощью дуговой сварки размер шва принимать $\frac{4}{8}$-50, шов двухсторонний.
6. Необходимость и вид защитного покрытия закладных деталей М1, М2 должны быть указаны в конкретном проекте.

ТК 1975	Закладные детали М1т, М1н, М2т, М2н.	ИИ24-8	
		Лист	33

ЦАКИПРОМЗДАНИЯ г. Москва

Гл. инженер Лобович

Дата выпуска

1341г 57

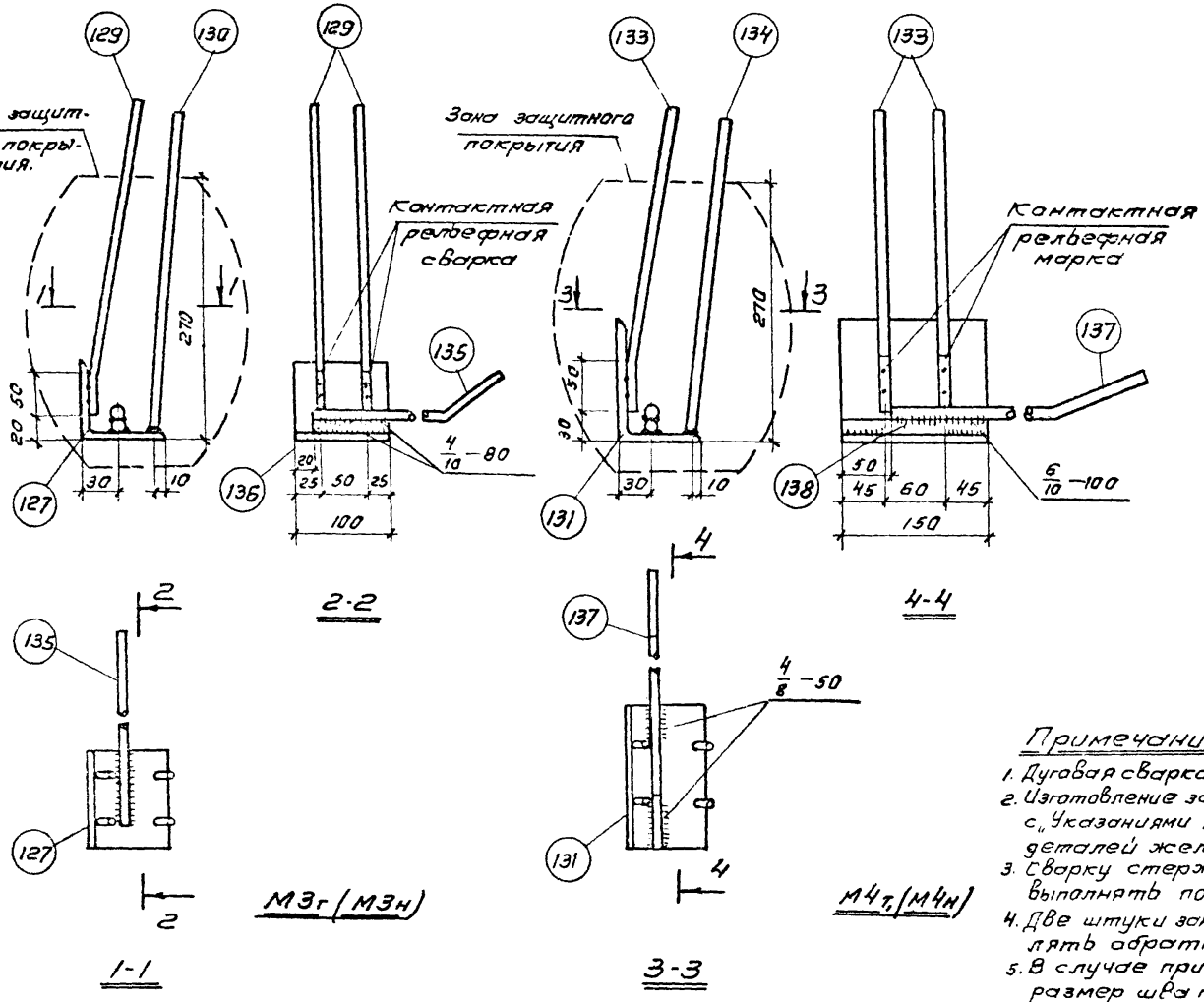

Спецификация стали на одну закладную деталь.

Марка детали	№ поз.	Профиль	Длина мм.	Кол. шт.	Масса детали кг.
М3т, М3н	127	∟80×6	100	1	2,03
	129	ф8АIII	330	2	
	130	ф8АIII	330	2	
	135	ф12АIII	830	1	
	136	ф12АIII	80	1	
М4т, М4н.	131	∟125×80×8	150	1	3,91
	133	ф10АIII	330	2	
	134	ф10АIII	330	2	
	137	ф14АIII	900	1	
	138	ф14АIII	150	1	

Примечания:

1. Дуговая сварка производится электродами Э42-Т ГОСТ 9467-60
2. Изготовление закладных деталей производится в соответствии с „Указаниями по сварке соединений арматуры и закладных деталей железобетонных конструкций" (СН393-68).
3. Сварку стержней поз. 130, 134 с прокатом в тавр выполнять под слоем флюса.
4. Две штуки закладных деталей М3н, М4н (наоборот) изготовлять обратно чертежу деталей М3т и М4т (так).
5. В случае приварки поз. 129, 133 с помощью дуговой сварки размер шва принимать 4/8-50, шов двусторонний.
6. Необходимость и вид защитного покрытия закладных деталей М3 и М4 должны быть указаны в конкретном проекте.

ЦНИИПромзданий Москва
Инв. № подл. | Подпись и дата | Взам. инв. №
Гл. инж. пр. Суворова
Рук. группы Сидоренко
Гл. инженер Лобовой
Дата выпуска 1975

ТК 1975 Закладные детали М3т, М3н, М4т, М4н.

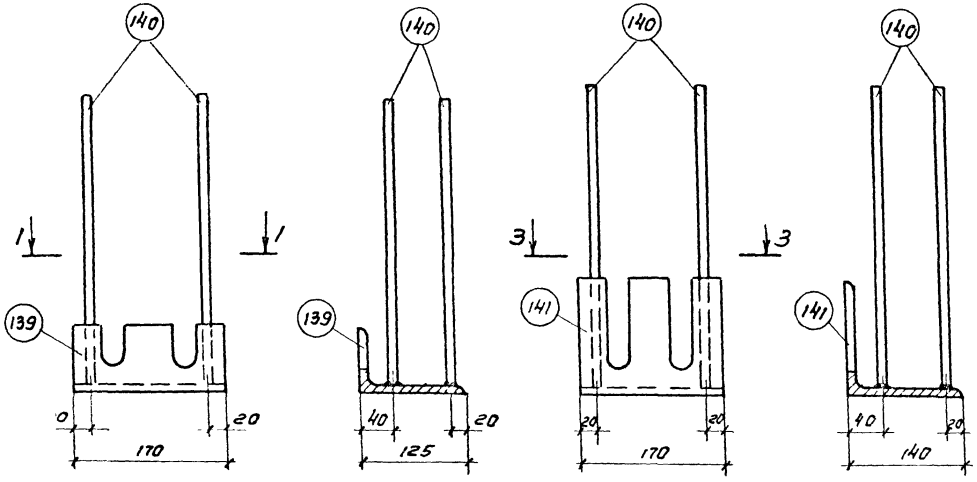

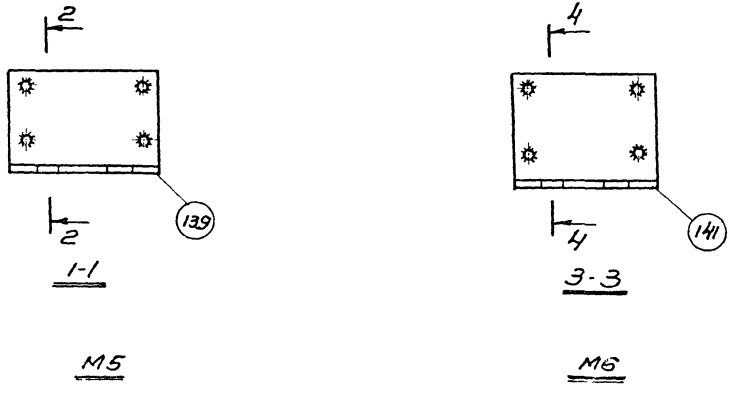

М5

М6

Спецификация стали на одну закладную деталь

Марка детали	№ поз.	Профиль	Длина мм	Кол. шт	Масса детали кг
М5	139	L 125×80×8	170	1	3,84
	140	ф 12 А III	350	4	
М6	141	L 140×10	170	1	4,94
	140	ф 12 А III	350	4	

Примечания.

1. Дуговая сварка производится электродами Э42-Т по ГОСТ 9467-60.
2. Изготовление закладных деталей производится, в соответствии с „Указаниями по сварке соединений арматуры и закладных деталей железобетонных конструкций" СН 393-69.
3. Сварку стержней поз. 140 с прокатом в тавр выполнять под слоем флюса.

ТК 1975	Закладные детали М5 и М6.	ИИ24-8
		Лист 35

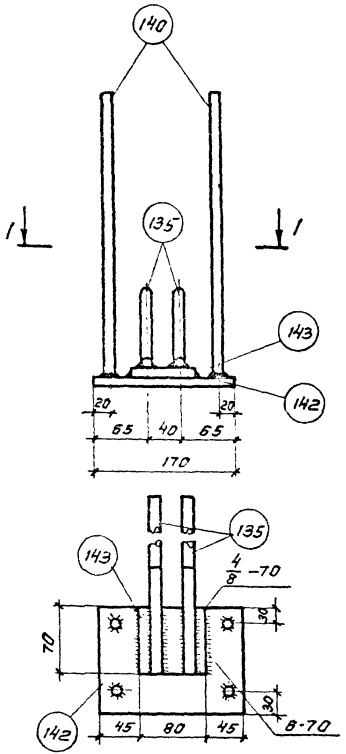

1-1

М7

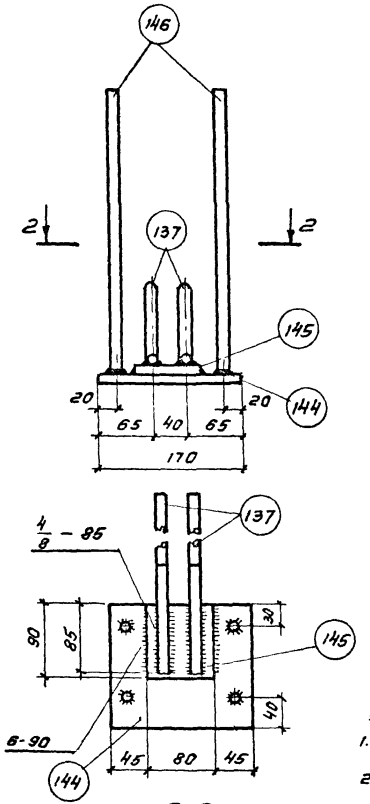

2-2

М8

Спецификация стали на одну закладную деталь.

Марка детали	№ поз.	Профиль	Длина мм	Кол. шт.	Масса детали кг.
М7	142	-180×10	170	1	4,88
	143	-80×10	70	1	
	140	ф 12 А III	350	4	
	135	ф 12 А III	830	2	
М8	144	-150×10	170	1	6,43
	145	-80×10	90	1	
	146	ф 14 А III	350	4	
	137	ф 14 А III	900	2	

Примечания:

1. Дуговая сварка производится электродами Э42-Т по ГОСТ 9467-60.
2. Изготовление закладных деталей производится в соответствии с „Указаниями по сварке соединений арматуры и закладных деталей железобетонных конструкций" СН 393-69.
3. Сварку стержней поз. 140, 146 с прокатом в тавр выполнять под слоем флюса.

ТК 1975	Закладные детали М7 и М8	ИИ24
		Лист 36

№

Рук. группы
Суровая
Лобович
и. о. инженер
Дата выпуска

ЦНИИПРОМЗДАНИЙ г. Москва

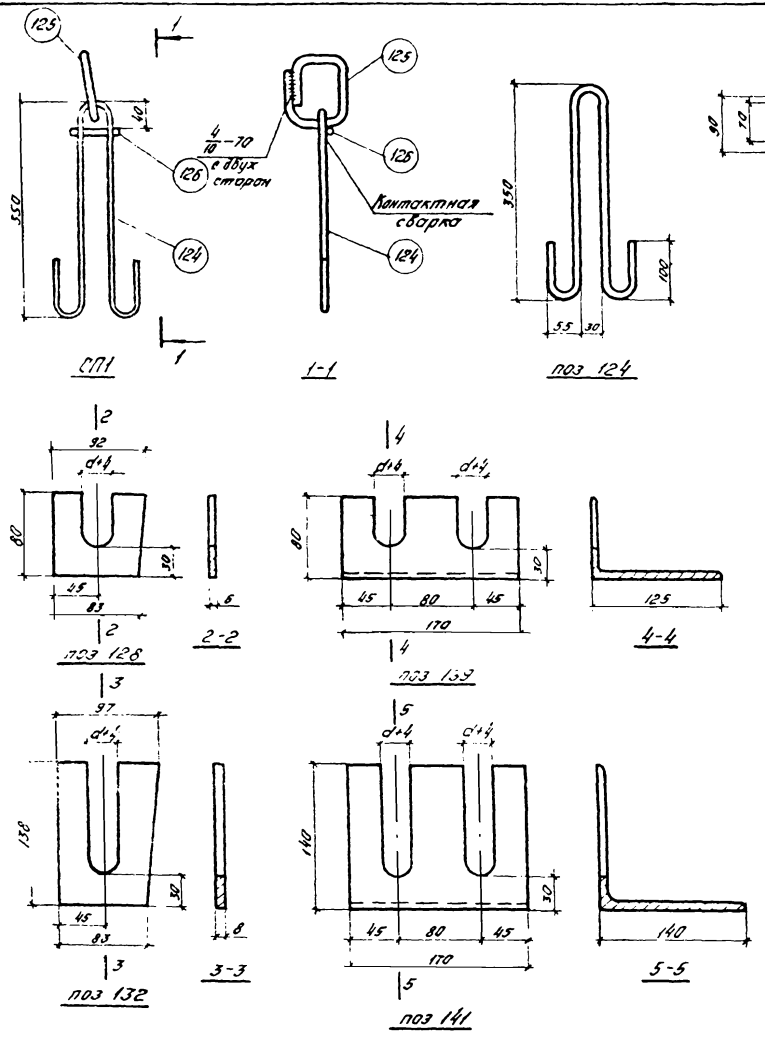

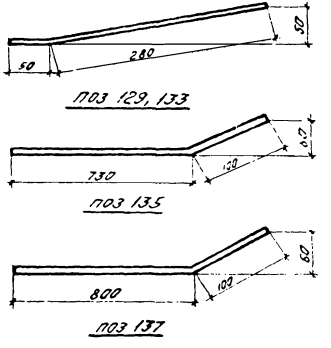

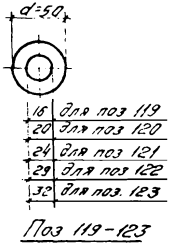

Спецификация стали на одну составную позицию

Марка изделия	№ поз	Ø мм	Длина мм	Кол шт	Масса изделия кг
СП1	124	12А II	940	1	1,4
	125	16А II	400	1	
	126	4В I	80	1	

Спецификация стали на одно арматурное изделие и на одну заготовку закладной детали

№ поз	Профиль	Длина мм	Масса кг
119	-50×8	50	0,16
120	-50×8	50	0,16
121	-50×8	50	0,16
122	-50×8	50	0,16
123	-50×8	50	0,16
124	Ø12А II	940	0,8
125	Ø16А II	400	0,6
128	-80×6	92	0,35
129	Ø8А III	330	0,13
132	-97×8	138	0,8
135	Ø12А III	830	0,7
133	Ø10А III	330	0,2
137	Ø14А III	900	1,1
139	∠125×80×8	170	2,1
141	∠140×10	170	3,7

Примечание

В поз 128, 132, 139, 141 d-диаметр напрягаемой арматуры

ТК 1975	Составная позиция СП1 Поз. 119÷125, 128, 129, 132, 133, 135, 137, 139, 141 Спецификация стали на одно арматурное изделие и на одну заготовку закладной детали.	ИИ24-8	
		Лист	37

Москва

13416 61

Перечень позиций на одну плиту

Марка плиты	№ поз.	Кол. шт.
Напрягаемая арматура и шайба		
ПБ-1 / АIIIв	1	4
	120	8
ПБ-1 / АIV	6	4
	120	8
ПБ-1 / АV(2)	11	4
	119	8
ПБ-1 / АтV(2)	18	4
	119	8
ПБ-1 / АтVI	25	4
	119	8
	Арматурные изделия	
ПБ-1 / АIIIв	58	8
ПБ-1 / АIV	59	160
	72	2
ПБ-1 / АV(2)	73	4
	75	6
ПБ-1 / АтV(2)	76	3
	77	84
ПБ-1 / АтVI	78	6
	93	16
	94	16
	95	10

Марка плиты	№ поз.	Кол. шт.
	96	54
	101	27
ПБ-1 / АIIIв	102	30
	103	16
	104	56
ПБ-1 / АIV	111	60
	112	28
	113	2
ПБ-1 / АV(2)	114	3
	124	4
	125	4
ПБ-1 / АтV(2)	126	4
	Закладные детали	
ПБ-1 / АтVI	127	4
	128	4
	129	8
	130	8
	139	2
	140	8
ПБ-1 / П7	Напрягаемая арматура	
	30	4

Марка плиты	№ поз.	Кол. шт.
	Арматурные изделия	
	58	8
	59	160
	72	2
	73	4
	75	6
	76	3
	77	84
	78	6
	93	16
ПБ-1 / П7	94	16
	95	10
	96	54
	101	27
	102	30
	103	16
	104	56
	111	60
	112	28
	113	2
	114	3
	124	4
	125	4
	126	4

Марка плиты	№ поз.	Кол. шт.
	Закладные детали	
	127	4
	129	8
ПБ-1 / П7	130	8
	135	8
	136	4
	140	8
	142	2
	143	2
Напрягаемая арматура и шайба		
ПБ-2 / АIIIв	2	4
	121	8
ПБ-2 / АIV	7	4
	120	8
ПБ-2 / АV(3)	12	4
	120	8
ПБ-2 / АV(2)	13	4
	120	8
ПБ-2 / АтV(3)	19	4
	120	8
ПБ-2 / АтV(2)	20	4
	120	8

Марка плиты	№ поз.	Кол. шт.
ПБ-2 / АтVI	26	4
	120	8
	Арматурные изделия	
ПБ-2 / АIIIв	58	8
	59	160
	72	2
ПБ-2 / АIV	73	4
	77	84
ПБ-2 / АV(3)	79	6
	80	3
	81	6
ПБ-2 / АV(2)	93	16
	94	16
ПБ-2 / АтV(3)	95	10
	96	54
	101	27
ПБ-2 / АтV(2)	102	30
	103	16
ПБ-2 / АтVI	104	56
	111	60
	112	28
	113	2
	115	3
	124	4

Марка плиты	№ поз.	Кол. шт.
ПБ-2 / АIIIв	125	4
	126	4
ПБ-2 / АIV	Закладные детали	
ПБ-2 / АV(3)	127	4
ПБ-2 / АV(2)	128	4
ПБ-2 / АтV(3)	129	8
ПБ-2 / АтV(2)	130	8
ПБ-2 / АтVI	139	2
	140	8
	Напрягаемая арматура	
	31	4
	Арматурные изделия	
ПБ-2 / П7	58	8
	59	160
	72	2
	73	4
	77	84
	79	6
	80	3
	81	6
	см. продолж.	

ТК 1975	Перечень позиций на одну плиту	ИИ24-8	
		Лист	38

13416 62

г. Москва

Дата выпуска

Инженер Лобович

Перечень позиций на одну плиту

Марка плиты	№ поз.	Кол. шт.
ПБ-2 / П7	93	16
	94	16
	95	10
	96	54
	101	27
	102	30
	103	16
	104	56
	111	60
	112	28
	113	2
	115	3
	124	4
	125	4
	126	4
	Закладные детали	
	127	4
	129	8
	130	8
	135	8
	136	4
	140	8
	142	2
	143	2

Марка плиты	№ поз.	Кол. шт.
	Напрягаемая арматура и шайба	
ПБ-3 / AIIIв	3	4
	122	8
ПБ-3 / AIV	8	4
	121	8
ПБ-3 / AV(3)	14	4
	121	8
ПБ-3 / AV(2)	15	4
	121	8
ПБ-3 / AтV(3)	21	4
	121	8
ПБ-3 / AтV(2)	22	4
	121	8
ПБ-3 / AтVI	27	4
	121	8
ПБ-3 / AIIIв, ПБ-3 / AIV, ПБ-3 / AV(3), ПБ-3 / AV(2), ПБ-3 / AтV(3), ПБ-3 / AтV(2), ПБ-3 / AтVI	Арматурные изделия	
	58	8
	59	160
	72	2
	73	4
	77	84
	82	6
	83	3

Марка плиты	№ поз.	Кол. шт.
ПБ-3 / AIIIв	84	6
	93	16
	94	16
	95	10
	96	54
	101	27
	102	30
	103	16
ПБ-3 / AIV	104	56
	111	50
	112	28
	113	2
	116	3
	124	4
ПБ-3 / AV(3)	125	4
	126	4
	Закладные детали	
ПБ-3 / AV(2)	127	4
	128	4
	129	8
ПБ-3 / AтV(3)	130	8
	139	2
ПБ-3 / AтVI	140	8

Марка плиты	№ поз.	Кол. шт.
ПБ-3 / П7	Напрягаемая арматура	
	30	8
	Арматурные изделия	
	58	8
	59	160
	72	2
	73	4
	77	84
	82	6
	83	3
	84	6
	93	16
	94	16
	95	10
	96	54
	101	27
	102	30
	103	16
	104	56
	111	60
	112	28
	113	2
	116	3

Марка плиты	№ поз.	Кол. шт.
ПБ-3 / П7	124	4
	125	4
	126	4
	Закладные детали	
	127	4
	129	8
	130	8
	135	8
	136	4
	140	8
	142	2
	143	2
	Напрягаемая арматура и шайба	
ПБ-4 / AIIIв	4	4
	122	8
ПБ-4 / AIV	9	4
	122	8
ПБ-4 / AV(3)	15	4
	121	8
ПБ-4 / AV(2)	15	4
	122	8
ПБ-4 / AтV(3)	22	4
	121	8

Марка плиты	№ поз.	Кол. шт.
ПБ-4 / AтV(2)	23	4
	122	8
ПБ-4 / AтVI	28	4
	121	8
	Арматурные изделия	
ПБ-4 / AIIIв	59	52
	60	8
ПБ-4 / AIV	61	108
	72	2
	73	4
ПБ-4 / AV(3)	85	6
	86	3
	87	6
ПБ-4 / AV(2)	88	84
	93	16
	94	16
ПБ-4 / AтV(3)	95	10
	96	54
	101	27
ПБ-4 / AтV(2)	102	30
	103	16
	104	56
ПБ-4 / AтVI	111	60
	см. продолж.	

ТК 1975 — Перечень позиций на одну плиту — ИИ24-8 — Лист 39

1346 63

ЦНИИПРОМЗДАНИЙ г. Москва

Рук. группы Кондрос
Гл. инженер Лагодзе
Гл. конструктор Лобзова
Дата выпуска

Перечень позиций на одну плиту

Марка плиты	№ поз.	Кол. шт.
ПБ-4 / АIIIв	112	28
	113	2
ПБ-4 / АIV	117	3
	124	4
ПБ-4 / АV(3)	125	4
	126	4
ПБ-4 / АV(2)	Закладные детали	
ПБ-4 / АтV(3)	127	4
	128	4
ПБ-4 / АтV(2)	129	8
	130	8
ПБ-4 / АтVI	139	2
	140	8
ПБ-4 / П7	Напрягаемая арматура	
	31	12
	Арматурные изделия	
	59	52
	60	8
	61	108
	72	2
	73	4

Марка плиты	№ поз.	Кол. шт.
ПБ-4 / П7	85	6
	86	3
	87	6
	88	84
	93	16
	94	16
	95	10
	96	54
	101	27
	102	30
	103	16
	104	56
	111	60
	112	28
	113	2
	117	3
	124	4
	125	4
	126	4
	Закладные детали	
	131	4
	133	8
	134	8
	137	8

Марка плиты	№ поз.	Кол. шт.
ПБ-4 / П7	138	4
	144	2
	145	2
	146	8
	Напрягаемая арматура и шайба	
ПБ-5 / АIIIв	5	4
	123	8
ПБ-5 / АIV	10	4
	122	8
ПБ-5 / АV(3)	16	4
	122	8
ПБ-5 / АV(2)	17	4
	122	8
ПБ-5 / АтV(3)	23	4
	122	8
ПБ-5 / АтV(2)	24	4
	122	8
ПБ-5 / АтVI	29	4
	122	8
ПБ-5	Арматурные изделия	
	59	52
	62	6

Марка плиты	№ поз.	Кол. шт.
ПБ-5 / АIIIв	63	108
	72	2
	73	4
	85	6
ПБ-5 / АIV	86	3
	87	6
	88	84
ПБ-5 / АV(3)	93	16
	94	16
	95	10
ПБ-5 / АV(2)	97	54
	102	57
	103	16
ПБ-5 / АтV(3)	104	56
	111	60
	112	28
ПБ-5 / АтV(2)	113	2
	117	3
	124	4
ПБ-5 / АтVI	125	4
	126	4
	Закладные детали	
	127	4
	128	4

Марка плиты	№ поз.	Кол. шт.
продолж. ПБ-5	129	8
	130	8
	139	2
	140	8
	Напрягаемая арматура и шайба	
ПБ-6 / АIIIв	3	8
	122	16
ПБ-6 / АIV	8	8
	121	16
ПБ-6 / АV(3)	14	8
	121	16
ПБ-6 / АтV(3)	21	8
	121	16
ПБ-6 / АIIIв	Арматурные изделия	
	59	52
ПБ-6 / АIV	64	8
	65	108
ПБ-6 / АV(3)	72	2
	73	4
ПБ-6 / АтV(3)	89	6
	90	3
	91	6
	92	84

Марка плиты	№ поз.	Кол. шт.
ПБ-6 / АIIIв	93	16
	94	16
	97	72
	98	10
	102	66
	105	16
	106	4
	107	74
ПБ-6 / АIV	111	60
	112	28
	113	2
	118	3
ПБ-6 / АV(3)	124	4
	125	4
	126	4
ПБ-6 / АтV(3)	Закладные детали	
	133	8
	134	8
	131	4
	132	4
	140	8
	141	2

Инв. №

Гл. инженер проекта Коротов
Гл. инженер Любавин
Дата выпуска: Лобанов

ЦИИПСК Госстроя СССР г. Москва

Перечень позиций на одну плиту

Марка плиты	№ поз.	Кол. шт.
Напрягаемая арматура и шайба		
ПБ-2-1 / AIIIв	2	4
	121	8
ПБ-2-1 / AIV	7	4
	120	8
ПБ-2-1 / AV(3)	12	4
	120	8
ПБ-2-1 / AV(2)	13	4
	120	8
ПБ-2-1 / AтV(3)	19	4
	120	8
ПБ-2-1 / AтV(2)	20	4
	120	8
ПБ-2-1 / AтVI	26	4
	120	8
ПБ-2-1 / AIIIв	Арматурные изделия	
ПБ-2-1 / AIV	58	4
	59	158
ПБ-2-1 / AV(3)	72	2
ПБ-2-1 / AV(2)	73	4
ПБ-2-1 / AтV(3)	74	2
ПБ-2-1 / AтV(2)	77	84
ПБ-2-1 / AтVI	79	6

Марка плиты	№ поз.	Кол. шт.
	80	3
	81	6
	93	16
ПБ-2-1 / AIIIв	94	16
	95	10
	96	54
ПБ-2-1 / AIV	101	27
	102	30
ПБ-2-1 / AV(3)	103	16
	104	56
ПБ-2-1 / AV(2)	111	60
	112	28
	113	2
ПБ-2-1 / AтV(3)	115	3
	124	4
ПБ-2-1 / AтV(2)	125	4
	126	4
	Закладные детали	
ПБ-2-1 / AтVI	127	4
	128	4
	129	8
	130	8
	139	2
	140	8

Марка плиты	№ поз.	Кол. шт.
	Напрягаемая арматура	
	31	4
	Арматурные изделия	
	58	4
	59	158
	72	2
	73	4
	74	2
ПБ-2-1 / ПП	77	84
	79	6
	80	3
	81	6
	93	16
	94	16
	95	10
	96	54
	101	27
	102	30
	103	16
	104	56
	111	60
	112	28
	113	2

Марка плиты	№ поз.	Кол. шт.
	115	3
	124	4
	125	4
	126	4
	Закладные детали	
ПБ-2-1 / ПП	127	4
	129	8
	130	8
	135	8
	136	4
	140	8
	142	2
	143	2
Напрягаемая арматура и шайба		
ПБ-3-1 / AIIIв	3	4
	122	8
ПБ-3-1 / AIV	8	4
	121	8
ПБ-3-1 / AV(3)	14	4
	121	8
ПБ-3-1 / AV(2)	15	4
	121	8

Марка плиты	№ поз.	Кол. шт.
ПБ-3-1 / AтV(3)	21	4
	121	8
ПБ-3-1 / AтV(2)	22	4
	121	8
ПБ-3-1 / AтVI	27	4
	121	8
ПБ-3-1 / AIIIв	Арматурные изделия	
ПБ-3-1 / AIV	58	8
	59	158
	72	2
ПБ-3-1 / AV(3)	73	4
	74	2
	77	84
ПБ-3-1 / AV(2)	82	6
	83	3
	84	6
ПБ-3-1 / AтV(3)	93	16
	94	16
	95	10
ПБ-3-1 / AтV(2)	96	54
	101	27
	102	30
ПБ-3-1 / AтVI	103	16
	104	56

Марка плиты	№ поз.	Кол. шт.
	111	60
	112	28
ПБ-3-1 / AIIIв	113	2
ПБ-3-1 / AIV	116	3
ПБ-3-1 / AV(3)	124	4
ПБ-3-1 / AV(2)	125	4
ПБ-3-1 / AтV(3)	126	4
ПБ-3-1 / AтV(2)	Закладные детали	
ПБ-3-1 / AтVI	127	4
	128	4
	129	8
	130	8
	139	2
	140	8
	Напрягаемая арматура	
	30	8
	Арматурные изделия	
ПБ-3-1 / ПП	58	8
	59	158
	72	2
	73	4
	74	2

Инв. № подл. | Подпись и дата | Взам. инв. №

Зав. отд. Марина Соболева
Рук. группы Стиллингер
Гип. Хитс
Дата выпуска:

ЦНИИПромзданий г. Москва

ТК 1975	Перечень позиций на одну плиту	ИИ24-8
		Лист 41

Перечень позиций на одну плиту.

Марка плиты	№ поз.	Кол. шт.
ПБ-3-1 / П7	77	84
	82	6
	83	3
	84	6
	93	16
	94	16
	95	10
	96	54
	101	27
	102	30
	103	16
	104	56
	111	60
	112	28
	113	2
	116	3
	124	4
	125	4
	126	4
	Закладные детали	
	127	4
	129	8
	130	8
	135	8

Марка плиты	№ поз.	Кол. шт.
ПБ-3-1 / П7	136	4
	140	8
	142	2
	143	2
	Напрягаемая арматура и шайба	
ПБ-4-1 / AIIIв	4	4
	122	8
ПБ-4-1 / AIV	9	4
	122	8
ПБ-4-1 / AV(3)	15	4
	121	8
ПБ-4-1 / AV(2)	16	4
	122	8
ПБ-4-1 / AтV(3)	22	4
	121	8
ПБ-4-1 / AтV(2)	23	4
	122	8
ПБ-4-1 / AтVI	28	4
	121	8
ПБ-4-1	Арматурные изделия	
	59	50
	60	8
	61	108

Марка плиты	№ поз.	Кол. шт.
ПБ-4-1 / AIIIв	72	2
	73	4
ПБ-4-1 / AIV	74	2
	85	6
ПБ-4-1 / AV(3)	86	3
	87	6
ПБ-4-1 / AV(2)	88	84
	93	16
ПБ-4-1 / AтV(3)	94	16
	95	10
ПБ-4-1 / AтV(2)	96	54
	101	27
ПБ-4-1 / AтVI	102	30
	103	16
	104	56
	111	60
	112	28
	113	2
	117	3
	124	4
	125	4
	126	4

Марка плиты	№ поз.	Кол. шт.
ПБ-4-1 / AIIIв ПБ-4-1 / AIV ПБ-4-1 / AV(3) ПБ-4-1 / AV(2) ПБ-4-1 / AтV(3) ПБ-4-1 / AтV(2) ПБ-4-1 / AтVI	Закладные детали	
	127	4
	128	4
	129	8
	130	8
	139	2
	140	8
ПБ-4-1 / П7	Напрягаемая арматура	
	31	12
	Арматурные изделия	
	59	50
	60	8
	61	108
	72	2
	73	4
	74	2
	85	6
	86	3
	87	6
	88	84
	93	16

Марка плиты	№ поз.	Кол. шт.
ПБ-4-1 / П7	94	16
	95	10
	96	54
	101	27
	102	30
	103	16
	104	56
	111	60
	112	28
	113	2
	117	3
	124	4
	125	4
	126	4
	Закладные детали	
	131	4
	133	8
	134	8
	137	8
	138	4
	144	2
	145	2
	146	8

Марка плиты	№ поз.	Кол. шт.
ПБ-5-1 / AIIIв	Напрягаемая арматура и шайба	
	5	4
	123	8
ПБ-5-1 / AIV	10	4
	122	8
ПБ-5-1 / AV(3)	16	4
	122	8
ПБ-5-1 / AV(2)	17	4
	122	8
ПБ-5-1 / AтV(3)	23	4
	122	8
ПБ-5-1 / AтV(2)	24	4
	122	8
ПБ-5-1 / AтVI	29	4
	122	8
ПБ-5-1 AIIIв / ПБ-5-1 AIV / ПБ-5-1 AV(3) / ПБ-5-1 AV(2) / ПБ-5-1 AтV(3) / ПБ-5-1 AтV(2) / ПБ-5-1 AтVI	Арматурные изделия	
	59	50
	62	8
	63	108
	72	2
	73	4
	74	2
	85	6

ЦНИИПромзданий г. Москва

Гл. инженер проекта — Коротов
Гл. специалист группы — Дроздов
Руководитель группы — Кабанов
Исполнитель — Шубина

ТК 1975 Перечень позиций на одну плиту. ИИ24-8 Лист 42

13416 СС

Перечень позиций на одну плиту.

Марка плиты	№ поз.	Кол. шт.
	86	3
	87	6
П6-5-1 / AIIIв	88	84
	93	16
	94	16
П6-5-1 / AIV	95	10
	97	54
	102	57
П6-5-1 / AV(3)	103	16
	104	56
	111	60
П6-5-1 / AV(2)	112	28
	113	2
	117	3
П6-5-1 / AтV(3)	124	4
	125	4
	126	4
П5-5-1 / AтV(2)		
П6-5-1 / A-VI	Закладные детали	
	127	4
	128	4
	129	8

Марка плиты	№ поз.	Кол. шт.
продолжение П6-5-1	130	8
	139	2
	140	8
Напрягаемая арматура и шайба		
П6-6-1 / AIIIв	3	8
	122	16
П6-6-1 / AIV	8	8
	121	16
П6-6-1 / AV(3)	14	8
	121	16
П6-6-1 / AтV(3)	21	8
	121	16
П6-6-1 / AIIIв	Арматурные изделия	
	59	50
П6-6-1 / AIV	64	8
	65	108
П6-6-1 / AV(3)	72	2
	73	4
П6-6-1 / AтV(3)	74	2

Марка плиты	№ поз.	Кол. шт.
	89	6
	90	3
П6-6-1 / AIIIв	91	6
	92	84
	93	16
	94	16
П6-6-1 / AIV	97	72
	98	10
	102	66
	105	16
П6-6-1 / AV(3)	106	4
	107	74
	111	60
	112	28
П6-6-1 / AтV(3)	113	2
	118	3
	124	4
	125	4
	126	4
Закладные детали		
	133	8
	134	8
	131	4
	132	4

Марка плиты	№ поз.	Кол. шт.
	140	8
П6-6-1	141	2
Напрягаемая арматура и шайба		
П7-2 / AIIIв	32	4
	120	8
П7-2 / AV	36	4
	120	8
П7-2 / AV(3)	40	4
	119	8
П7-2 / AV(2)	41	4
	120	8
П7-2 / AтV(3)	46	4
	119	8
П7-2 / AтV(2)	47	4
	120	8
П7-2 / AтVI	52	4
	119	8
	Арматурные изделия	
П7-2	59	152
	68	8
	72	2
	73	4

Марка плиты	№ поз.	Кол. шт.
	77	84
	79	6
	80	3
П7-2 / AIIIв	81	6
	93	16
	94	16
П7-2 / AIV	96	48
	99	10
	101	24
П7-2 / AV(3)	102	30
	104	50
	108	16
П7-2 / AV(2)	111	60
	112	28
	113	2
П7-2 / AтV(3)	115	3
	124	4
	125	4
П7-2 / AтV(2)	126	4
	Закладные детали	
П7-2 / AтVI	127	4
	128	4
	129	8
	130	8

Марка плиты	№ поз.	Кол. шт.
продолжен.	139	2
П7-2	140	8
	Напрягаемая арматура	
	56	4
	Арматурные изделия	
	59	152
	68	8
	72	2
	73	4
П7-2 / ПТ	77	84
	79	6
	80	3
	81	6
	93	16
	94	16
	96	48
	99	10
	101	24
	102	30
	104	50
	108	16
	111	60

см. продолжение

ТК 1975 — Перечень позиций на одну плиту. — ИИ24-8 — Лист 43

Перечень позиций на одну плиту

Марка плиты	№ поз.	Кол. шт.
П7-2 / П7	112	28
	113	2
	115	3
	124	4
	125	4
	126	4
	Закладные детали	
	127	4
	129	8
	130	8
	135	8
	136	4
	140	8
	142	2
	143	2
Напрягаемая арматура и шайба		
П7-3 / А-III в	33	4
	121	8
П7-3 / А-IV	37	4
	121	8
П7-3 / А-V (3)	42	4
	120	8

Марка плиты	№ поз	Кол. шт.
П7-3 / А-V (2)	43	4
	121	8
П7-3 / Ат-V (3)	48	4
	120	8
П7-3 / Ат-V (2)	49	4
	121	8
П7-3 / Ат-VI	53	4
	120	8
	Арматурные изделия	
П7-3 / А-III в	59	152
П7-3 / А-IV	68	8
	72	2
П7-3 / А-V (3)	73	4
	77	84
П7-3 / А-V (2)	82	6
	83	3
П7-3 / Ат-V (3)	84	6
	93	16
П7-3 / Ат-V (2)	94	16
	96	48
П7-3 / Ат-VI	99	10
	101	24
	102	30
	см. продолж	

Марка плиты	№ поз.	Кол. шт.
	104	50
П7-3 / А-III в	108	16
	111	60
П7-3 / А-IV	112	28
	113	2
П7-3 / А-V (3)	116	3
	124	4
П7-3 / А-V (2)	125	4
	126	4
П7-3 / Ат-V (3)	Закладные детали	
	127	4
П7-3 / Ат-V (2)	128	4
	129	8
П7-3 / Ат-VI	130	8
	139	2
	140	8
	Напрягаемая арматура	
	57	4
П7-3 / П7	Арматурные изделия	
	59	152
	68	8

Марка плиты	№ поз.	Кол. шт.
	72	2
	73	4
	77	84
	82	6
	83	3
	84	6
	93	16
	94	16
	96	48
	99	10
П7-3 / П7	101	24
	102	30
	104	50
	108	16
	111	60
	112	28
	113	2
	116	3
	124	4
	125	4
	126	4
	Закладные детали	
	127	4
	129	8

Марка плиты	№ поз.	Кол. шт.
	130	8
	135	8
П7-3 / П7	136	4
	140	8
	142	2
	143	2
Напрягаемая арматура и шайба		
П7-4 / А-III в	34	4
	122	8
П7-4 / А-IV	38	4
	121	8
П7-4 / А-V (3)	43	4
	121	8
П7-4 / А-V (2)	44	4
	121	8
П7-4 / Ат-V (3)	49	4
	121	8
П7-4 / Ат-V (2)	50	4
	121	8
П7-4 / Ат-VI	54	4
	121	8

Марка плиты	№ поз.	Кол. шт.
	Арматурные изделия	
П7-4 / А-III в	59	52
	61	100
	69	8
П7-4 / А-IV	72	2
	73	4
	85	6
П7-4 / А-V (3)	86	3
	87	6
	88	84
П7-4 / А-V (2)	93	16
	94	16
	96	48
П7-4 / Ат-V (3)	99	10
	101	24
	102	30
П7-4 / Ат-V (2)	104	50
	108	16
	111	60
П7-4 / Ат-VI	112	28
	113	2
	117	3
	124	4
	125	4

ЦНИИЭПсельстрой г. Москва

Двухэтажное общественное здание

Инв. № подл. | Подпись и дата | Взам. инв. №

ТК 1975 — Перечень позиций на одну плиту.

ИИ24-8

Лист 44

12416 СЯ

Перечень позиций на одну плиту

Марка плиты	№ поз.	Кол. шт.
П7-4 / АIIIв	126	4
П7-4 / АIV	Закладные детали	
П7-4 / АV(3)	127	4
П7-4 / АV(2)	128	4
П7-4 / АтV(3)	129	8
П7-4 / АтV(2)	130	8
П7-4 / АтVI	139	2
	140	8
П7-4 / П7	Напрягаемая арматура	
	57	8
	Арматурные изделия	
	59	52
	61	100
	69	8
	72	2
	73	4
	85	6
	86	3
	87	6
	88	84
	93	16

Марка плиты	№ поз.	Кол. шт.
П7-4 / П7	94	16
	96	48
	99	10
	101	24
	102	30
	104	50
	108	16
	111	60
	112	28
	113	2
	117	3
	124	4
	125	4
	126	4
	Закладные детали	
	127	4
	129	8
	130	8
	135	8
	136	4
	140	8
	142	2
	143	2

Марка плиты	№ поз.	Кол. шт.
	Напрягаемая арматура и шайба	
П7-5 / АIIIв	35	4
	122	8
П7-5 / АIV	39	4
	122	8
П7-5 / АV(3)	44	4
	121	8
П7-5 / АV(2)	45	4
	122	8
П7-5 / АтV(3)	50	4
	121	8
П7-5 / АтV(2)	51	4
	122	8
П7-5 / АтVI	55	4
	122	8
П7-5 / АIIIв, П7-5 / АIV, П7-5 / АV(3), П7-5 / АV(2), П7-5 / АтV(3), П7-5 / АтV(2), П7-5 / АтVI	Арматурные изделия	
	59	52
	63	100
	70	8
	72	2
	73	4
	85	6
	86	3

Марка плиты	№ поз	Кол. шт
	87	6
	88	84
П7-5 / АIIIв	93	16
	94	16
	97	48
П7-5 / АIV	99	10
	102	54
	104	50
П7-5 / АV(3)	108	16
	111	60
	112	28
П7-5 / АV(2)	113	2
	117	3
	124	4
П7-5 / АтV(3)	125	4
	126	4
	Закладные детали	
П7-5 / АтV(2)	127	4
	128	4
	129	8
П7-5 / АтVI	130	8
	139	2
	140	8

Марка плиты	№ поз.	Кол. шт.
	Напрягаемая арматура и шайба	
П7-6 / АIIIв	33	8
	121	16
П7-6 / АIV	37	8
	121	16
П7-6 / АV(3)	42	8
	120	16
П7-6 / АтV(3)	48	8
	120	16
П7-6 / АIIIв	Арматурные изделия	
	59	52
	65	100
П7-6 / АIV	71	8
	72	2
	73	4
П7-6 / АV(3)	89	6
	90	3
	91	6
П7-6 / АтV(3)	92	84
	93	16
	94	16
	97	64
	100	10

Марка плиты	№ поз.	Кол. шт.
	102	82
	107	66
П7-6 / АIIIв	109	16
	110	4
	111	60
П7-6 / АIV	112	28
	113	2
	118	3
П7-6 / АV(3)	124	4
	125	4
	126	4
П7-6 / АтV(3)	Закладные детали	
	133	8
	134	8
	131	4
	132	4
	140	8
	141	2
	Напрягаемая арматура и шайба	
П7-2-1 / АIIIв	32	4
	120	8
П7-2-1 / АIV	36	4
	120	8

см. продолж.

ЦНИИПромзданий Госкомитета по делам строительства
г. Москва
Гл. инженер проекта Ковалев
Ст. инженер Кудрявцев
Дата выпуска

Перечень позиций на одну плиту

Марка плиты	№ поз	Колич. шт.
П7-2-1 / А II в (3)	40	4
	119	8
П7-2-1 / А V (2)	41	4
	120	8
П7-2-1 / Ат V (3)	46	4
	119	8
П7-2-1 / Ат V (2)	47	4
	120	8
П7-2-1 / Ат VI	52	4
	119	8
П7-2-1 / А III в	Арматурные изделия	
П7-2-1 / А IV	59	150
	68	8
П7-2-1 / А V (3)	72	2
	73	4
П7-2-1 / А V (2)	74	2
	77	84
П7-2-1 / Ат V (3)	79	6
	80	3
П7-2-1 / Ат V (2)	81	6
	93	16
П7-2-1 / Ат VI	94	16

Марка плиты	№ поз	Колич. шт.
П7-2-1 / А III в	96	48
	99	10
	101	24
	102	30
П7-2-1 / А IV	104	50
	108	16
	111	60
П7-2-1 / А V (3)	112	28
	113	2
	115	3
П7-2-1 / А V (2)	124	4
	125	4
	126	4
П7-2-1 / Ат V (3)	Закладные детали	
	127	4
П7-2-1 / Ат V (2)	128	4
	129	8
	130	8
П7-2-1 / Ат VI	139	2
	140	8

Марка плиты	№ поз.	Колич. шт.
П7-2-1 / П7	Напрягаем. арматура	
	56	4
	Арматурные изделия	
	59	150
	68	8
	72	2
	73	4
	74	2
	77	84
	79	6
	80	3
	81	6
	93	16
	94	16
	96	48
	99	10
	101	24
	102	30
	104	50
	108	16
	111	60
	112	28
	113	2

Марка плиты	№ поз.	Колич. шт.
П7-2-1 / П7	115	3
	124	4
	125	4
	126	4
	Закладные детали	
	127	4
	129	8
	130	8
	135	8
	136	4
	140	8
	142	2
	143	2
Напрягаемая арматура и шайба		
П7-3-1 / А III в	33	4
	121	8
П7-3-1 / А IV	37	4
	121	8
П7-3-1 / А V (3)	42	4
	120	8

Марка плиты	№ поз.	Колич. шт.
П7-3-1 / А V (2)	43	4
	121	8
П7-3-1 / Ат V (3)	48	4
	120	8
П7-3-1 / Ат V (2)	49	4
	121	8
П7-3-1 / Ат VI	53	4
	120	8
П7-3-1 / А III в	Арматурные изделия	
П7-3-1 / А IV	59	150
	68	8
П7-3-1 / А V (3)	72	2
	73	4
П7-3-1 / А V (2)	74	2
	77	84
П7-3-1 / Ат V (3)	82	6
	83	3
П7-3-1 / Ат V (2)	84	6
	93	16
П7-3-1 / Ат VI	94	16
	96	48
	99	10
	101	24
	102	30

Марка плиты	№	Колич. шт.
П7-3-1 / А III в	104	50
	108	16
	111	60
П7-3-1 / А IV	112	28
	113	2
	116	3
П7-3-1 / А V (3)	124	4
	125	4
П7-3-1 / А V (2)	126	4
П7-3-1 / Ат V (3)	Закладные детали	
	127	4
П7-3-1 / Ат V (2)	128	4
	129	8
П7-3-1 / Ат VI	130	8
	139	2
	140	8
П7-3-1 / П7	Напрягаемая арматура	
	57	4
	Арматурные изделия	
	59	150

см. продолж.

ЦНИИПромзданий г. Москва
Гл. инж. группы Ларин
Ст. инж. Любович
Дата выпуска

Перечень позиций на одну плиту

Марка плиты	N° поз.	Колич. шт.
ПТ-3-1 / ПТ	68	8
	72	2
	73	4
	74	2
	77	84
	82	6
	83	3
	84	6
	93	16
	94	16
	96	48
	99	10
	101	24
	102	30
	104	50
	108	16
	111	60
	112	28
	113	2
	116	3
	124	4
	125	4
	126	4

Марка плиты	N° поз.	Колич. шт.
	Закладные детали	
	127	4
ПТ-3-1 / ПТ	129	8
	130	8
	135	8
	136	4
	140	8
	142	2
	143	2
Напрягаемая арматура и шайба		
ПТ-4-1 / А III В	34	4
	122	8
ПТ-4-1 / А I $\bar{V}$	38	4
	121	8
ПТ-4-1 / А $\bar{V}$ (3)	43	4
	121	8
ПТ-4-1 / А $\bar{V}$ (2)	44	4
	121	8
ПТ-4-1 / Ат $\bar{V}$ (3)	49	4
	121	8
ПТ-4-1 / Ат $\bar{V}$ (2)	50	4
	121	8

Марка плиты	N° поз.	Колич. шт.
ПТ-4-1 / Ат $\bar{VI}$	54	4
	121	8
	Арматурные изделия	
ПТ-4-1 / А III В	59	50
	61	100
ПТ-4-1 / А I $\bar{V}$	69	8
	72	2
ПТ-4-1 / А $\bar{V}$ (3)	73	4
	74	2
ПТ-4-1 / А $\bar{V}$ (2)	85	6
	86	3
	87	6
ПТ-4-1 / Ат $\bar{V}$ (3)	88	84
	93	16
ПТ-4-1 / Ат $\bar{V}$ (2)	94	16
	96	48
	99	10
ПТ-4-1 / Ат $\bar{VI}$	101	24
	102	30
	104	50
	108	16
	111	60
	112	28
	113	2

Марка плиты	N° поз	Колич. шт.
ПТ-4-1 / А III В	117	3
	124	4
	125	4
ПТ-4-1 / А I $\bar{V}$	126	4
ПТ-4-1 / А $\bar{V}$ (3)		
ПТ-4-1 / А $\bar{V}$ (2)	Закладные детали	
	127	4
ПТ-4-1 / Ат $\bar{V}$ (3)	128	4
	129	8
ПТ-4-1 / Ат $\bar{V}$ (2)	130	8
	139	2
ПТ-4-1 / Ат $\bar{VI}$	140	8
	Напрягаемая арматура	
	57	8
ПТ-4-1 / ПТ	Арматурные изделия	
	59	50
	61	100
	69	8
	72	2
	73	4

Марка плиты	N° поз	Колич. шт.
	74	2
	85	6
	86	3
	87	6
	88	84
	93	16
	94	16
	96	48
	99	10
ПТ-4-1 / ПТ	101	24
	102	30
	104	50
	108	16
	111	60
	112	28
	113	2
	117	3
	124	4
	125	4
	126	4
	Закладные детали	
	127	4
	см продол	

ЦНИИПРОЕКТСТАЛЬКОНСТРУКЦИЯ г. Москва

Рук. группы Карпов
Ст. инженер Лобович
Дата выпуска

ТК 1975

Перечень позиций на одну плиту.

ИИ24-8

Лист 47

Перечень позиций на одну плиту.

Марка плиты	№ поз.	Колич. шт.
ПТ-4-1 ПТ	129	8
	130	8
	135	8
	136	4
	140	8
	142	2
	143	2
Напрягаемая арматура и шайба		
ПТ7-5-1 AIIIв	35	4
	122	8
ПТ7-5-1 AIV	39	4
	122	8
ПТ7-5-1 AV (3)	44	4
	121	8
ПТ7-5-1 AV (2)	45	4
	122	8
ПТ7-5-1 AтV(3)	50	4
	121	8
ПТ7-5-1 AтV(2)	51	4
	122	8
ПТ7-5-1 AтVI	55	4
	122	8

Марка плиты	№ поз.	Колич. шт.
	Арматурные изделия	
ПТ7-5-1 AIIIв	59	50
	63	100
	70	8
ПТ7-5-1 AIV	72	2
	73	4
	74	2
ПТ7-5-1 AV (3)	85	6
	86	3
	87	6
ПТ7-5-1 AV (2)	88	84
	93	16
	94	16
ПТ7-5-1 AтV(3)	97	48
	99	10
	102	54
ПТ7-5-1 AтV(2)	104	50
	108	16
	111	60
ПТ7-5-1 AтVI	112	28
	113	2
	117	3
	124	4
	125	4

Марка плиты	№ поз.	Колич. шт.
ПТ7-5-1 AIIIв	126	4
ПТ7-5-1 AIV		
ПТ7-5-1 AV (3)		
ПТ7-5-1 AV (2)	Закладные детали	
ПТ7-5-1 AтV(3)	127	4
	128	4
ПТ7-5-1 AтV(2)	129	8
	130	8
ПТ7-5-1 AтVI	139	2
	140	8
Напрягаемая арматура и шайба		
ПТ7-6-1 AIIIв	33	8
	121	16
ПТ7-6-1 AIV	37	8
	121	16
ПТ7-6-1 AV (3)	42	8
	120	16
ПТ7-6-1 AтV(3)	48	8
	120	16

Марка плиты	№ поз.	Колич. шт
	Арматурные изделия	
ПТ7-6-1 AIIIв	59	50
	65	100
	71	8
ПТ7-6-1 AIV	72	2
	73	4
	74	2
ПТ7-6-1 AV (3)	89	6
	90	3
	91	6
ПТ7-6-1 AтV(3)	92	84
	93	16
	94	16
	97	64
	100	10
	102	62
	107	66
	109	16
	110	4
	111	60
	112	28
	113	2
	118	3
	124	4

Марка плиты	№ поз.	Колич. шт.
	125	4
ПТ7-6-1 AIIIв	126	4
ПТ7-6-1 AIV		
	Закладные детали	
ПТ7-6-1 AV (3)	133	8
	134	8
ПТ7-6-1 AтV(3)	131	4
	132	4
	140	8
	141	2

ЦНИИПромзданий г. Москва
Рук. группы Корпов
Ст. инженер Лобович
Дата выпуска: Лобович

ТК 1975

Перечень позиций на одну плиту.

ИИ24-8

Лист 48

13416 72

Спецификация позиций арматурных изделий на альбом

№ поз.	Фили сечен. мм	Длина мм	Масса кг
1	14АIIIв	5580	6,74
2	18АIIIв	5580	11,15
3	22АIIIв	5580	16,65
4	25АIIIв	5580	21,48
5	28АIIIв	5580	26,95
6	14АIV	5580	6,74
7	16АIV	5580	8,80
8	20АIV	5580	13,76
9	22АIV	5580	16,65
10	25АIV	5580	21,48
11	12АV	5580	4,96
12	14АV	5580	6,74
13	16АV	5580	8,80
14	18АV	5580	11,15
15	20АV	5580	13,76
16	22АV	5580	16,65
17	25АV	5580	21,48
18	12Ат V	5580	4,96
19	14Ат V	5580	6,74
20	16Ат V	5580	8,80
21	18Ат V	5580	11,15
22	20Ат V	5580	13,76
23	22Ат V	5580	16,65
24	25Ат V	5580	21,48
25	10Ат VI	5580	3,44
26	14Ат VI	5580	6,74
27	18Ат VI	5580	11,15
28	20Ат VI	5580	13,76
29	25Ат VI	5580	21,48
30	12П7	5540	3,9
31	15П7	5540	6,17
32	16АIIIв	5080	8,02
33	20АIIIв	5080	12,53
34	22АIIIв	5080	15,16
35	25АIIIв	5080	19,56
36	14АIV	5080	6,14
37	18АIV	5080	10,15
38	20АIV	5080	12,53
39	22АIV	5080	15,16
40	12АV	5080	4,51
41	14АV	5080	6,14
42	16АV	5080	8,02
43	18АV	5080	10,15
44	20АV	5080	12,53
45	22АV	5080	15,16
46	12Ат V	5080	4,51
47	14Ат V	5080	6,14
48	16Ат V	5080	8,02
49	18Ат V	5080	10,15
50	20Ат V	5080	12,53
51	22Ат V	5080	15,16
52	12Ат VI	5080	4,51
53	16Ат VI	5080	8,02
54	18Ат VI	5080	10,15
55	22Ат VI	5080	15,16
56	12П7	5040	3,54
57	15П7	5040	5,61
58	5ВI	5370	0,83
59	5ВI	380	0,06
60	6АIII	5370	1,19
61	6АIII	380	0,08
62	8АIII	5370	2,12
63	8АIII	380	0,15
64	10АIII	5370	3,31
65	10АIII	380	0,23
68	5ВI	4860	0,75
69	6АIII	4860	1,08
70	8АIII	4860	1,92
71	10АIII	4860	2,99
72	12АIII	2900	2,58
73	12АIII	1360	1,21
74	∠80×50×6	100	0,59
75	5ВI	1370	0,21
76	5ВI	2890	0,45
77	4ВI	185	0,02
78	5ВI	50	0,01
79	6АIII	1370	0,3
80	6АIII	2890	0,64
81	6АIII	50	0,01
82	8АIII	1370	0,54
83	8АIII	2890	1,14
84	8АIII	50	0,02
85	10АIII	1370	0,85
86	10АIII	2890	1,78
87	10АIII	50	0,03
88	5ВI	185	0,03
89	12АIII	1370	1,22
90	12АIII	2890	2,56
91	12АIII	50	0,04
92	6АIII	185	0,04
93	8АIII	700	0,28
94	4ВI	80	0,01
95	4ВI	5270	0,52
96	4ВI	520	0,05
97	5ВI	520	0,08
98	5ВI	5270	0,81
99	4ВI	4870	0,46
100	5ВI	4670	0,72
101	4ВI	770	0,08
102	5ВI	770	0,12
103	4ВI	5470	0,54
104	4ВI	1320	0,13
105	5ВI	5470	0,84
106	5ВI	5420	0,84
107	5ВI	1320	0,20
108	4ВI	4970	0,49
109	5ВI	4970	0,76
110	5ВI	4820	0,74
111	5ВI	700	0,11
112	5ВI	720	0,11
113	12АIII	1100	1,0
114	5ВI	600	0,1
115	6АIII	700	0,15
116	8АIII	850	0,3
117	10АIII	1000	0,6
118	12АIII	1200	1,1
119	-50×8	50	0,16
120	-50×8	50	0,16
121	-50×8	50	0,16
122	-50×8	50	0,16
123	-50×8	50	0,16
124	12АII	940	0,84
125	16АII	400	0,63
126	4ВI	80	0,01

Спецификация позиций закладных деталей на альбом

№ поз.	Профиль	Длина мм	Масса кг
127	∠80×6	100	0,74
128	-80×6	92	0,35
129	⌀8АIII	330	0,13
130	⌀8АIII	330	0,13
131	∠125×80×8	150	1,9
132	-97×8	138	0,8
133	⌀10АIII	330	0,2
134	⌀10АIII	330	0,2
135	⌀12АIII	830	0,7
136	⌀12АIII	80	0,07
137	⌀14АIII	900	1,1
138	⌀14АIII	150	0,18
139	∠125×80×8	170	2,1
140	⌀12АIII	350	0,31
141	∠140×10	170	3,7
142	-130×10	170	1,73
143	-80×10	70	0,44
144	-150×10	170	2,0
145	-80×10	90	0,57
146	⌀14АIII	350	0,42

Примечания:

1. Длина напрягаемых стержней поз. 1÷57б спецификации указана теоретическая; действительную длину стержней принимать в зависимости от способа натяжения и конструкции захватных приспособлений.
2. В заказе на арматурные изделия должны быть указаны марки сталей принимаемые в соответствии с указаниями конкретного проекта.

ТК 1975

Спецификация позиций арматурных изделий и закладных деталей на альбом.

ИИ24-8

Лист 49

ЦНИИПромзданий Госстроя СССР Москва
Дата выпуска 1977
Рук. группы Федоров
Гл. специалист Ларионов
Инв. № подл.

Выборка стали на одну плиту, кг

Марка плиты	Арматурные изделия. Сталь ГОСТ5781-61*. Упрочненная вятяжкой класса А-III в. ф, мм 28	25	22	20	18	16	14	Итого	Класса А-III. ф, мм –	12	10	8	6	Итого	Класса А-II марки 10ГТ. ф, мм 16	12	Итого	ГОСТ6727-53* холоднотянут. проволока класса В-I. ф, мм 5	4	Итого	ГОСТ380-71* прокат В.ст.3. Профиль 180×50×6	δ=8	Итого	Итого	Закладные детали. ГОСТ380-71* прокат В.Ст.3. Профиль 125×80×8	140×90	180×6	δ=10	δ=8	δ=6	Итого	Сталь ГОСТ5781-61* класса А-III. ф, мм 16	14	12	10	8	Итого	Итого	Всего
П6-1 А III в	–	–	–	–	–	–	27,0	27,0	–	12,1	–	4,5	–	16,6	2,5	3,4	5,9	32,6	27,9	60,5	–	1,3	1,3	111,3	4,2	–	3,0	–	–	1,4	8,6	–	–	2,5	–	2,1	4,6	13,2	124,5
П6-2 А III в	–	–	–	–	44,6	–	–	44,6	–	12,1	–	4,5	4,2	20,8	2,5	3,4	5,9	29,7	27,9	57,6	–	1,3	1,3	130,2	4,2	–	3,0	–	–	1,4	8,6	–	–	2,5	–	2,1	4,6	13,2	143,4
П6-3 А III в	–	–	66,6	–	–	–	–	66,6	–	12,1	–	13,1	–	25,2	2,5	3,4	5,9	29,7	27,9	57,6	–	1,3	1,3	156,6	4,2	–	3,0	–	–	1,4	8,6	–	–	2,5	–	2,1	4,6	13,2	169,8
П6-4 А III в	–	86,0	–	–	–	–	–	86,0	–	12,1	12,4	4,5	18,2	47,2	2,5	3,4	5,9	18,9	26,2	45,1	–	1,3	1,3	185,5	4,2	–	3,0	–	–	1,4	8,6	–	–	2,5	–	2,1	4,6	13,2	198,7
П6-5 А III в	107,8	–	–	–	–	–	–	107,8	–	12,1	12,4	37,6	–	62,1	2,5	3,4	5,9	26,5	21,3	47,8	–	1,3	1,3	224,9	4,2	–	3,0	–	–	1,4	8,6	–	–	2,5	–	2,1	4,6	13,2	238,1
П6-6 А III в	–	–	133,2	–	–	–	–	133,2	–	30,6	51,3	4,5	3,4	89,8	2,5	3,4	5,9	66,2	0,2	66,4	–	2,6	2,6	297,9	7,6	7,4	–	–	3,2	–	18,2	–	–	2,5	3,2	–	5,7	23,9	321,8
П6-2-1 А III в	–	–	–	–	44,6	–	–	44,6	–	12,1	–	4,5	4,2	20,8	2,5	3,4	5,9	29,6	27,9	57,5	1,2	1,3	2,5	131,3	4,2	–	3,0	–	–	1,4	8,6	–	–	2,5	–	2,1	4,6	13,2	144,5
П6-3-1 А III в	–	–	66,6	–	–	–	–	66,6	–	12,1	–	13,1	–	25,2	2,5	3,4	5,9	29,6	27,9	57,5	1,2	1,3	2,5	157,7	4,2	–	3,0	–	–	1,4	8,6	–	–	2,5	–	2,1	4,5	13,2	170,9
П6-4-1 А III в	–	86,0	–	–	–	–	–	86,0	–	12,1	12,4	4,5	18,2	47,2	2,5	3,4	5,9	18,8	26,2	45,0	1,2	1,3	2,5	186,6	4,2	–	3,0	–	–	1,4	8,6	–	–	2,5	–	2,1	4,6	13,2	199,8
П6-5-1 А III в	107,8	–	–	–	–	–	–	107,8	–	12,1	12,4	37,6	–	62,1	2,5	3,4	5,9	26,4	21,3	47,7	1,2	1,3	2,5	226,0	4,2	–	3,0	–	–	1,4	8,6	–	–	2,5	–	2,1	4,6	13,2	239,2
П6-6-1 А III в	–	–	133,2	–	–	–	–	133,2	–	30,6	51,3	4,5	3,4	89,8	2,5	3,4	5,9	66,1	0,2	66,3	1,2	2,6	3,8	299,0	7,6	7,4	–	–	3,2	–	18,2	–	–	2,5	3,2	–	5,7	23,9	322,9
П7-2 А III в	–	–	–	–	–	32,1	–	32,1	–	12,1	–	4,5	4,2	20,8	2,5	3,4	5,9	28,4	25,1	53,5	–	1,3	1,3	113,6	4,2	–	3,0	–	–	1,4	8,6	–	–	2,5	–	2,1	4,6	13,2	126,8
П7-3 А III в	–	–	–	50,0	–	–	–	50,0	–	12,1	–	13,1	–	25,2	2,5	3,4	5,9	28,4	25,1	53,5	–	1,3	1,3	135,9	4,2	–	3,0	–	–	1,4	8,6	–	–	2,5	–	2,1	4,6	13,2	149,1
П7-4 А III в	–	–	60,6	–	–	–	–	60,6	–	12,1	12,4	4,5	16,6	45,6	2,5	3,4	5,9	18,9	23,5	42,4	–	1,3	1,3	155,8	4,2	–	3,0	–	–	1,4	8,6	–	–	2,5	–	2,1	4,6	13,2	169,0
П7-5 А III в	–	78,2	–	–	–	–	–	78,2	–	12,1	12,4	34,8	–	59,3	2,5	3,4	5,9	24,6	19,1	43,7	–	1,3	1,3	188,4	4,2	–	3,0	–	–	1,4	8,6	–	–	2,5	–	2,1	4,6	13,2	201,6
П7-6 А III в	–	–	–	100,2	–	–	–	100,2	–	30,7	46,9	4,5	3,4	85,5	2,5	3,4	5,9	60,9	0,2	61,1	–	2,6	2,6	255,3	7,6	7,4	–	–	3,2	–	18,2	–	–	2,5	3,2	–	5,7	23,9	279,2
П7-2-1 А III в	–	–	–	–	–	32,1	–	32,1	–	12,1	–	4,5	4,2	20,8	2,5	3,4	5,9	28,3	25,1	53,4	1,2	1,3	2,5	114,7	4,2	–	3,0	–	–	1,4	8,6	–	–	2,5	–	2,1	4,6	13,2	127,9
П7-3-1 А III в	–	–	–	50,0	–	–	–	50,0	–	12,1	–	13,1	–	25,2	2,5	3,4	5,9	28,3	25,1	53,4	1,2	1,3	2,5	137,0	4,2	–	3,0	–	–	1,4	8,6	–	–	2,5	–	2,1	4,6	13,2	150,2
П7-4-1 А III в	–	–	60,6	–	–	–	–	60,6	–	12,1	12,4	4,5	16,6	45,6	2,5	3,4	5,9	18,8	23,5	42,3	1,2	1,3	2,5	156,9	4,2	–	3,0	–	–	1,4	8,6	–	–	2,5	–	2,1	4,6	13,2	170,1
П7-5-1 А III в	–	78,2	–	–	–	–	–	78,2	–	12,1	12,4	34,8	–	59,3	2,5	3,4	5,9	24,5	19,1	43,6	1,2	1,3	2,5	189,5	4,2	–	3,0	–	–	1,4	8,6	–	–	2,5	–	2,1	4,6	13,2	202,7
П7-6-1 А III в	–	–	–	100,2	–	–	–	100,2	–	30,7	46,9	4,5	3,4	85,5	2,5	3,4	5,9	60,8	0,2	61,0	1,2	2,6	3,8	256,4	7,6	7,4	–	–	3,2	–	18,2	–	–	2,5	3,2	–	5,7	23,9	280,3

Гл. инж. пр. | Рук. группы | Ц.а. инженера | Дата выпуска: | Гражданстрой | Карпов | Лобович

ЦНИИПРОМЗДАНИЙ Москва

ТК 1975 | Выборка стали на одну плиту. | ИИ24-8 | Лист 50

13416 74

Выборка стали на одну плиту, кг

Марка плиты	Арматурные изделия: Сталь ГОСТ 5781-61*, Класса A-IV, ф, мм: 25	22	20	18	16	14	Итого	Класса A-III, ф, мм: 16	12	10	8	6	Итого	Класса A-II марки 10 ГТ, ф, мм: 16	12	Итого	ГОСТ 8127-53* холоднотян. проволока класса В-I, ф, мм: 5	4	Итого	ГОСТ 380-71* прокат Вст3, профиль: 200×7 50×6	δ=8	Итого	Итого	Закладные детали: ГОСТ 380-71* прокат Вст3, профиль: 125×7 80×6	∠140×9	∠80×6	δ=10	δ=8	δ=6	Итого	Сталь ГОСТ 5781-61* класса A-III, ф, мм: 16	14	12	10	8	Итого	Итого	Всего
ПБ-1 / A IV	—	—	—	—	—	27,0	—	27,0	—	12,1	—	4,5	—	16,6	2,5	3,4	5,9	32,6	27,9	60,5	—	4,3	4,3	111,3	4,2	—	3,0	—	—	1,4	8,6	—	—	2,5	—	2,1	4,6	13,2	124,5
ПБ-2 / A IV	—	—	—	—	35,2	—	—	35,2	—	12,1	—	4,5	4,2	20,8	2,5	3,4	5,9	29,7	27,9	57,6	—	4,3	4,3	120,8	4,2	—	3,0	—	—	1,4	8,6	—	—	2,5	—	2,1	4,6	13,2	134,0
ПБ-3 / A IV	—	—	55,0	—	—	—	—	55,0	—	12,1	—	13,1	—	25,2	2,5	3,4	5,9	29,7	27,9	57,6	—	4,3	4,3	145,0	4,2	—	3,0	—	—	1,4	8,6	—	—	2,5	—	2,1	4,6	13,2	158,2
ПБ-4 / A IV	—	66,6	—	—	—	—	—	66,6	—	12,1	12,4	4,5	18,2	47,2	2,5	3,4	5,9	18,9	26,2	45,1	—	1,3	1,3	166,1	4,2	—	3,0	—	—	1,4	8,6	—	—	2,5	—	2,1	4,6	13,2	179,3
ПБ-5 / A IV	86,0	—	—	—	—	—	—	86,0	—	12,1	12,4	37,6	—	62,1	2,5	3,4	5,9	26,5	21,3	47,8	—	1,3	1,3	203,1	4,2	—	3,0	—	—	1,4	8,6	—	—	2,5	—	2,1	4,6	13,2	216,3
ПБ-6 / A IV	—	—	110,0	—	—	—	—	110,0	—	30,6	51,3	4,5	3,4	89,8	2,5	3,4	5,9	66,2	0,2	66,4	—	2,6	2,6	274,7	7,6	7,4	—	—	3,2	—	18,2	—	—	2,5	3,2	—	5,7	23,9	298,6
ПБ-2-1 / A IV	—	—	—	—	35,2	—	—	35,2	—	12,1	—	4,5	4,2	20,8	2,5	3,4	5,9	29,6	27,9	57,5	1,2	1,3	2,5	121,9	4,2	—	3,0	—	—	1,4	8,6	—	—	2,5	—	2,1	4,6	13,2	135,1
ПБ-3-1 / A IV	—	—	55,0	—	—	—	—	55,0	—	12,1	—	13,1	—	25,2	2,5	3,4	5,9	29,6	27,9	57,5	1,2	1,3	2,5	146,1	4,2	—	3,0	—	—	1,4	8,6	—	—	2,5	—	2,1	4,6	13,2	159,3
ПБ-4-1 / A IV	—	66,6	—	—	—	—	—	66,6	—	12,1	12,4	4,5	18,2	47,2	2,5	3,4	5,9	18,8	26,2	45,0	1,2	1,3	2,5	167,2	4,2	—	3,0	—	—	1,4	8,6	—	—	2,5	—	2,1	4,6	13,2	180,4
ПБ-5-1 / A IV	86,0	—	—	—	—	—	—	86,0	—	12,1	12,4	37,6	—	62,1	2,5	3,4	5,9	26,4	21,3	47,7	1,2	1,3	2,5	204,2	4,2	—	3,0	—	—	1,4	8,6	—	—	2,5	—	2,1	4,6	13,2	217,4
ПБ-6-1 / A IV	—	—	110,0	—	—	—	—	110,0	—	30,6	51,3	4,5	3,4	89,8	2,5	3,4	5,9	66,1	0,2	66,3	1,2	2,6	3,8	275,8	7,6	7,4	—	—	3,2	—	18,2	—	—	2,5	3,2	—	5,7	23,9	299,7
ПГ-2 / A IV	—	—	—	—	—	24,6	—	24,6	—	12,1	—	4,5	4,2	20,8	2,5	3,4	5,9	28,4	25,1	53,5	—	1,3	1,3	106,1	4,2	—	3,0	—	—	1,4	8,6	—	—	2,5	—	2,1	4,6	13,2	119,3
ПГ-3 / A IV	—	—	—	40,6	—	—	—	40,6	—	12,1	—	13,1	—	25,2	2,5	3,4	5,9	28,4	25,1	53,5	—	1,3	1,3	126,5	4,2	—	3,0	—	—	1,4	8,6	—	—	2,5	—	2,1	4,6	13,2	139,7
ПГ-4 / A IV	—	—	50,0	—	—	—	—	50,0	—	12,1	12,4	4,5	16,6	45,6	2,5	3,4	5,9	18,9	23,5	42,4	—	1,3	1,3	145,2	4,2	—	3,0	—	—	1,4	8,6	—	—	2,5	—	2,1	4,6	13,2	158,4
ПГ-5 / A IV	—	60,6	—	—	—	—	—	60,6	—	12,1	12,4	34,8	—	59,3	2,5	3,4	5,9	24,6	18,1	43,7	—	1,3	1,3	170,8	4,2	—	3,0	—	—	1,4	8,6	—	—	2,5	—	2,1	4,6	13,2	184,0
ПГ-6 / A IV	—	—	—	81,2	—	—	—	81,2	—	30,7	46,9	4,5	3,4	85,5	2,5	3,4	5,9	60,9	0,2	61,1	—	2,6	2,6	236,3	7,6	7,4	—	—	3,2	—	18,2	—	—	2,5	3,2	—	5,7	23,9	260,2
ПГ-2-1 / A IV	—	—	—	—	—	24,6	—	24,6	—	12,1	—	4,5	4,2	20,8	2,5	3,4	5,9	28,3	25,1	53,4	1,2	1,3	2,5	107,2	4,2	—	3,0	—	—	1,4	8,6	—	—	2,5	—	2,1	4,6	13,2	120,4
ПГ-3-1 / A IV	—	—	—	40,6	—	—	—	40,6	—	12,1	—	13,1	—	25,2	2,5	3,4	5,9	28,3	25,1	53,4	1,2	1,3	2,5	121,6	4,2	—	3,0	—	—	1,4	8,6	—	—	2,5	—	2,1	4,6	13,2	140,8
ПГ-4-1 / A IV	—	—	50,0	—	—	—	—	50,0	—	12,1	12,4	4,5	16,6	45,6	2,5	3,4	5,9	18,8	23,5	42,3	1,2	1,3	2,5	146,3	4,2	—	3,0	—	—	1,4	8,6	—	—	2,5	—	2,1	4,6	13,2	159,5
ПГ-5-1 / A IV	—	60,6	—	—	—	—	—	60,6	—	12,1	12,4	34,8	—	59,3	2,5	3,4	5,9	24,5	18,1	43,6	1,2	1,3	2,5	171,9	4,2	—	3,0	—	—	1,4	8,6	—	—	2,5	—	2,1	4,6	13,2	185,1
ПГ-6-1 / A IV	—	—	—	81,2	—	—	—	81,2	—	30,7	46,9	4,5	3,4	85,5	2,5	3,4	5,9	60,8	0,2	61,0	1,2	2,6	3,8	237,4	7,6	7,4	—	—	3,2	—	18,2	—	—	2,5	3,2	—	5,7	23,9	261,3

ЦИНИИПРОМЗЕРНОПРОЕКТ г. Москва

Инв. № подл. | Подп. и дата | Взам. инв. №

Гип Гридин | Гл. инженер проекта Шульга | Дата выпуска

ТК 1975

Выборка стали на одну плиту

ШУ24-8

Лист 51

Выборка стали на одну плиту, кг

№	Марка плиты	Арматурные изделия																							Закладные детали													Всего
		Сталь ЧМТУ1-177-67 класса А-V							Сталь ГОСТ 5781-61* класса А-III							Класса А-II марки 10ГТ			ГОСТ 6727-53* холоднотянутая проволока класса В-I			ГОСТ 380-71* прокат Вст3			Итого	ГОСТ 380-71* прокат Вст3							Сталь ГОСТ 5781-61* класса А-III							Итого	
		ф, мм						Итого	ф, мм						Итого	ф, мм		Итого	ф, мм		Итого	профиль		Итого		профиль						Итого	ф, мм					Итого		
		22	20	18	16	14	12		16	12	10	8	6			16	12		5	4		100×50×6	δ=8			125×80×8	уголок	130×6	δ=10	δ=8	δ=6		16	14	12	10	8			
	ПБ-2 / АV(3)	—	—	—	—	27,0	—	—	27,0	—	12,1	—	4,5	4,2	20,8	2,5	3,4	5,9	29,7	27,9	57,6	—	1,3	1,3	112,6	4,2	—	3,0	—	—	1,4	8,6	—	—	2,5	—	2,1	4,6	13,2	125,8
	ПБ-3 / АV(3)	—	—	44,6	—	—	—	—	44,6	—	12,1	—	13,1	—	25,2	2,5	3,4	5,9	29,7	27,9	57,6	—	1,3	1,3	135,4	4,2	—	3,0	—	—	1,4	8,6	—	—	2,5	—	2,1	4,6	13,2	148,6
	ПБ-4 / АV(3)	—	55,0	—	—	—	—	—	55,0	—	12,1	12,4	4,5	18,2	47,2	2,5	3,4	5,9	18,9	26,2	45,1	—	1,3	1,3	154,5	4,2	—	3,0	—	—	1,4	8,6	—	—	2,5	—	2,1	4,6	13,2	167,7
	ПБ-5 / АV(3)	66,6	—	—	—	—	—	—	66,6	—	12,1	12,4	37,6	—	62,1	2,5	3,4	5,9	26,5	21,3	47,8	—	1,3	1,3	183,7	4,2	—	3,0	—	—	1,4	8,6	—	—	2,5	—	2,1	4,6	13,2	196,9
	ПБ-6 / АV(3)	—	—	89,2	—	—	—	—	89,2	—	30,6	51,3	4,5	3,4	89,8	2,5	3,4	5,9	66,2	0,2	66,4	—	2,6	2,6	253,9	7,6	7,4	—	—	3,2	—	18,2	—	—	2,5	3,2	—	5,7	23,9	277,8
	ПБ-2-1 / АV(3)	—	—	—	—	27,0	—	—	27,0	—	12,1	—	4,5	4,2	20,8	2,5	3,4	5,9	29,6	27,9	57,5	1,2	1,3	2,5	113,7	4,2	—	3,0	—	—	1,4	8,6	—	—	2,5	—	2,1	4,6	13,2	126,9
	ПБ-3-1 / АV(3)	—	—	44,6	—	—	—	—	44,6	—	12,1	—	13,1	—	25,2	2,5	3,4	5,9	29,6	27,9	57,5	1,2	1,3	2,5	135,7	4,2	—	3,0	—	—	1,4	8,6	—	—	2,5	—	2,1	4,6	13,2	148,9
	ПБ-4-1 / АV(3)	—	55,0	—	—	—	—	—	55,0	—	12,1	12,4	4,5	18,2	47,2	2,5	3,4	5,9	18,8	26,2	45,0	1,2	1,3	2,5	155,6	4,2	—	3,0	—	—	1,4	8,6	—	—	2,5	—	2,1	4,6	13,2	168,8
	ПБ-5-1 / АV(3)	66,6	—	—	—	—	—	—	66,6	—	12,1	12,4	37,6	—	62,1	2,5	3,4	5,9	26,4	21,3	47,7	1,2	1,3	2,5	184,8	4,2	—	3,0	—	—	1,4	8,6	—	—	2,5	—	2,1	4,6	13,2	198,0
	ПБ-6-1 / АV(3)	—	—	89,2	—	—	—	—	89,2	—	30,6	51,3	4,5	3,4	89,8	2,5	3,4	5,9	66,1	0,2	66,3	1,2	2,6	3,8	255,0	7,6	7,4	—	—	3,2	—	18,2	—	—	2,5	3,2	—	5,7	23,9	278,9
	П7-2 / АV(3)	—	—	—	—	—	18,0	—	18,0	—	12,1	—	4,5	4,2	20,8	2,5	3,4	5,9	28,4	25,1	53,5	—	1,3	1,3	99,5	4,2	—	3,0	—	—	1,4	8,6	—	—	2,5	—	2,1	4,6	13,2	112,7
	П7-3 / АV(3)	—	—	—	32,0	—	—	—	32,0	—	12,1	—	13,1	—	25,2	2,5	3,4	5,9	28,4	25,1	53,5	—	1,3	1,3	117,9	4,2	—	3,0	—	—	1,4	8,6	—	—	2,5	—	2,1	4,6	13,2	131,1
	П7-4 / АV(3)	—	—	40,6	—	—	—	—	40,6	—	12,1	12,4	4,5	16,6	45,6	2,5	3,4	5,9	18,9	23,5	42,4	—	1,3	1,3	135,8	4,2	—	3,0	—	—	1,4	8,6	—	—	2,5	—	2,1	4,6	13,2	149,0
	П7-5 / АV(3)	—	50,0	—	—	—	—	—	50,0	—	12,1	12,4	34,8	—	59,3	2,5	3,4	5,9	24,6	19,1	43,7	—	1,3	1,3	160,2	4,2	—	3,0	—	—	1,4	8,6	—	—	2,5	—	2,1	4,6	13,2	173,4
	П7-6 / АV(3)	—	—	—	64,0	—	—	—	64,0	—	30,7	46,9	4,5	3,4	85,5	2,5	3,4	5,9	60,9	0,2	61,1	—	2,6	2,6	219,1	7,6	7,4	—	—	3,2	—	18,2	—	—	2,5	3,2	—	5,7	23,9	243,0
	П7-2-1 / АV(3)	—	—	—	—	—	18,0	—	18,0	—	12,1	—	4,5	4,2	20,8	2,5	3,4	5,9	28,3	25,1	53,4	1,2	1,3	2,5	100,6	4,2	—	3,0	—	—	1,4	8,6	—	—	2,5	—	2,1	4,6	13,2	113,8
	П7-3-1 / АV(3)	—	—	—	32,0	—	—	—	32,0	—	12,1	—	13,1	—	25,2	2,5	3,4	5,9	28,3	25,1	53,4	1,2	1,3	2,5	119,0	4,2	—	3,0	—	—	1,4	8,6	—	—	2,5	—	2,1	4,6	13,2	132,2
	П7-4-1 / АV(3)	—	—	40,6	—	—	—	—	40,6	—	12,1	12,4	4,5	16,6	45,6	2,5	3,4	5,9	18,8	23,5	42,3	1,2	1,3	2,5	136,9	4,2	—	3,0	—	—	1,4	8,6	—	—	2,5	—	2,1	4,6	13,2	150,1
	П7-5-1 / АV(3)	—	50,0	—	—	—	—	—	50,0	—	12,1	12,4	34,8	—	59,3	2,5	3,4	5,9	24,5	19,1	43,6	1,2	1,3	2,5	161,3	4,2	—	3,0	—	—	1,4	8,6	—	—	2,5	—	2,1	4,6	13,2	174,5
	П7-6-1 / АV(3)	—	—	—	64,0	—	—	—	64,0	—	30,7	46,9	4,5	3,4	85,5	2,5	3,4	5,9	60,8	0,2	61,0	1,2	2,6	3,8	220,2	7,6	7,4	—	—	3,2	—	18,2	—	—	2,5	3,2	—	5,7	23,9	244,1

Инв. № подл. | Подпись и дата | Взам. инв. №

ЦНИИПРОМЗДАНИЙ
Москва

Орг. строит. Одинцовского ДСК ОблЛПСМО.

ТК 1975	Выборка стали на одну плиту	ШУ24-8
		Лист 52

Выборка стали на одну плиту, кг

Марка плиты	Арматурные изделия: Сталь ЧМТУ1-177-67, Класса А-V, ф, мм: 25	22	20	18	16	14	12	Итого	Сталь ГОСТ 5781-61*, Класса А-III, ф, мм: 16	12	10	8	6	Итого	Класса А-II марки 10гт, ф, мм: 16	12	Итого	ГОСТ 6727-53* холоднотян. проволока класса В-I, ф, мм: 5	4	Итого	ГОСТ 380-71* прокат В ст.3, Профиль: ∠80×50×6	δ=8	Итого	Итого	Закладные стали: ГОСТ 380-71* прокат В ст.3, Профиль: ∠125×80×8	∠140×50	∠80×6	δ=10	δ=8	δ=6	Итого	Сталь ГОСТ 5781-61* класса А-III, ф, мм: 16	14	12	10	8	Итого	Итого	Всего
П6-1 / А V (2)	—	—	—	—	—	—	19,8	19,8	—	12,1	—	4,5	—	16,6	2,5	3,4	5,9	32,6	27,9	60,5	—	1,3	1,3	104,1	4,2	—	3,0	—	—	1,4	8,8	—	—	2,5	—	2,1	4,6	13,2	117,3
П6-2 / А V (2)	—	—	—	—	35,2	—	—	35,2	—	12,1	—	4,5	4,2	20,8	2,5	3,4	5,9	29,7	27,9	57,6	—	1,3	1,3	120,8	4,2	—	3,0	—	—	1,4	8,8	—	—	2,5	—	2,1	4,6	13,2	134,0
П6-3 / А V (2)	—	—	55,0	—	—	—	—	55,0	—	12,1	—	13,1	—	25,2	2,5	3,4	5,9	29,7	27,9	57,6	—	1,3	1,3	145,0	4,2	—	3,0	—	—	1,4	8,6	—	—	2,5	—	2,1	4,6	13,2	158,2
П6-4 / А V (2)	—	66,6	—	—	—	—	—	66,6	—	12,1	12,4	4,5	18,2	47,2	2,5	3,4	5,9	18,9	26,2	45,1	—	1,3	1,3	166,1	4,2	—	3,0	—	—	1,4	8,6	—	—	2,5	—	2,1	4,6	13,2	179,3
П6-5 / А V (2)	86,0	—	—	—	—	—	—	86,0	—	12,1	12,4	37,6	—	62,1	2,5	3,4	5,9	26,5	21,3	47,8	—	1,3	1,3	203,1	4,2	—	3,0	—	—	1,4	8,6	—	—	2,5	—	2,1	4,6	13,2	216,3
П6-2-1 / А V (2)	—	—	—	—	35,2	—	—	35,2	—	12,1	—	4,5	4,2	20,8	2,5	3,4	5,9	29,6	27,9	57,5	1,2	1,3	2,5	121,9	4,2	—	3,0	—	—	1,4	8,6	—	—	2,5	—	2,1	4,6	13,2	135,1
П6-3-1 / А V (2)	—	—	55,0	—	—	—	—	55,0	—	12,1	—	13,1	—	25,2	2,5	3,4	5,9	29,6	27,9	57,5	1,2	1,3	2,5	146,1	4,2	—	3,0	—	—	1,4	8,6	—	—	2,5	—	2,1	4,6	13,2	159,3
П6-4-1 / А V (2)	—	66,6	—	—	—	—	—	66,6	—	12,1	12,4	4,5	18,2	47,2	2,5	3,4	5,9	18,8	26,2	45,0	1,2	1,3	2,5	167,2	4,2	—	3,0	—	—	1,4	8,6	—	—	2,5	—	2,1	4,6	13,2	180,4
П6-5-1 / А V (2)	86,0	—	—	—	—	—	—	86,0	—	12,1	12,4	37,6	—	62,1	2,5	3,4	5,9	26,4	21,3	47,7	1,2	1,3	2,5	204,2	4,2	—	3,0	—	—	1,4	8,6	—	—	2,5	—	2,1	4,6	13,2	217,4
П7-2 / А V (2)	—	—	—	—	—	24,6	—	24,6	—	12,1	—	4,5	4,2	20,8	2,5	3,4	5,9	28,4	25,1	53,5	—	1,3	1,3	106,1	4,2	—	3,0	—	—	1,4	8,6	—	—	2,5	—	2,1	4,6	13,2	119,3
П7-3 / А V (2)	—	—	—	40,6	—	—	—	40,6	—	12,1	—	13,1	—	25,2	2,5	3,4	5,9	28,4	25,1	53,5	—	1,3	1,3	126,5	4,2	—	3,0	—	—	1,4	8,6	—	—	2,5	—	2,1	4,6	13,2	139,7
П7-4 / А V (2)	—	—	50,0	—	—	—	—	50,0	—	12,1	12,4	4,5	16,6	45,6	2,5	3,4	5,9	18,9	23,5	42,4	—	1,3	1,3	139,8	4,2	—	3,0	—	—	1,4	8,6	—	—	2,5	—	2,1	4,6	13,2	153,0
П7-5 / А V (2)	—	60,6	—	—	—	—	—	60,6	—	12,1	12,4	34,8	—	59,3	2,5	3,4	5,9	24,5	19,1	43,7	—	1,3	1,3	170,8	4,2	—	3,0	—	—	1,4	8,6	—	—	2,5	—	2,1	4,6	13,2	184,0
П7-2-1 / А V (2)	—	—	—	—	—	24,6	—	24,6	—	12,1	—	4,5	4,2	20,8	2,5	3,4	5,9	28,3	25,1	53,4	1,2	1,3	2,5	107,2	4,2	—	3,0	—	—	1,4	8,6	—	—	2,5	—	2,1	4,6	13,2	120,4
П7-3-1 / А V (2)	—	—	—	40,6	—	—	—	40,6	—	12,1	—	13,1	—	25,2	2,5	3,4	5,9	28,3	25,1	53,4	1,2	1,3	2,5	127,6	4,2	—	3,0	—	—	1,4	8,6	—	—	2,5	—	2,1	4,6	13,2	140,8
П7-4-1 / А V (2)	—	—	50,0	—	—	—	—	50,0	—	12,1	12,4	4,5	16,6	45,6	2,5	3,4	5,9	18,8	23,5	42,3	1,2	1,3	2,5	146,3	4,2	—	3,0	—	—	1,4	8,6	—	—	2,5	—	2,1	4,6	13,2	159,5
П7-5-1 / А V (2)	—	60,6	—	—	—	—	—	60,6	—	12,1	12,4	34,8	—	59,3	2,5	3,4	5,9	24,5	19,1	43,6	1,2	1,3	2,5	171,9	4,2	—	3,0	—	—	1,4	8,6	—	—	2,5	—	2,1	4,6	13,2	185,1

Москва

ТК 1975 | Выборка стали на одну плиту | ИИ24-8 | Лист 53

13416 77

Выборка стали на одну плиту, кг

№	Марка плиты	Арматурные изделия																					Закладные детали												Всего
		Сталь ГОСТ 10884-71* Класса A_T-V								Сталь ГОСТ 5781-61* Класса A-III							ГОСТ 6727-53* холоднотянут. проволока класса В-I			ГОСТ 380-71* прокат Вст.3		Итого	ГОСТ 380-71* прокат В. ст. 3								Сталь ГОСТ 5781-61* класса A-III						Итого	
		Ф, мм						Итого		Ф, мм					Итого	Класса A-II марки 10Гт Ф, мм		Итого	Ф, мм		Итого	Профиль							Итого	Ф, мм					Итого		
		22	20	18	16	14	12			16	12	10	8	6		16	12		5	4																	
1	ПБ-2 $\frac{A_T V (3)}{}$	—	—	—	—	27,0	—	—	27,0	—	12,1	—	4,5	4,2	20,8	2,5	3,4	5,9	29,7	27,9	57,6	—	1,3	1,3	112,6	4,2	—	3,0	—	—	1,4	8,6	—	—	2,5	—	2,1	4,6	13,2	125,8
2	ПБ-3 $\frac{A_T V (3)}{}$	—	—	44,6	—	—	—	—	44,6	—	12,1	—	13,1	—	25,2	2,5	3,4	5,9	29,7	27,9	57,6	—	1,3	1,3	135,4	4,2	—	3,0	—	—	1,4	8,6	—	—	2,5	—	2,1	4,6	13,2	148,6
3	ПБ-4 $\frac{A_T V (3)}{}$	—	55,0	—	—	—	—	—	55,0	—	12,1	12,4	4,5	18,2	47,2	2,5	3,4	5,9	18,9	26,2	45,1	—	1,3	1,3	154,5	4,2	—	3,0	—	—	1,4	8,6	—	—	2,5	—	2,1	4,6	13,2	167,7
4	ПБ-5 $\frac{A_T V (3)}{}$	66,6	—	—	—	—	—	—	66,6	—	12,1	12,4	37,6	—	62,1	2,5	3,4	5,9	26,5	21,3	47,8	—	1,3	1,3	183,7	4,2	—	3,0	—	—	1,4	8,6	—	—	2,5	—	2,1	4,6	13,2	196,9
5	ПБ-6 $\frac{A_T V (3)}{}$	—	—	89,2	—	—	—	—	89,2	—	30,6	54,3	4,5	3,4	89,8	2,5	3,4	5,9	66,2	0,2	66,4	—	2,6	2,6	253,9	7,6	7,4	—	—	3,2	—	18,2	—	—	2,5	3,2	—	5,7	23,9	277,8
6	ПБ-2-1 $\frac{A_T V (3)}{}$	—	—	—	—	27,0	—	—	27,0	—	12,1	—	4,5	4,2	20,8	2,5	3,4	5,9	29,6	27,9	57,5	1,2	1,3	2,5	113,7	4,2	—	3,0	—	—	1,4	8,6	—	—	2,5	—	2,1	4,6	13,2	126,9
7	ПБ-3-1 $\frac{A_T V (3)}{}$	—	—	44,6	—	—	—	—	44,6	—	12,1	—	13,1	—	25,2	2,5	3,4	5,9	29,6	27,9	57,5	1,2	1,3	2,5	133,7	4,2	—	3,0	—	—	1,4	8,6	—	—	2,5	—	2,1	4,6	13,2	148,9
8	ПБ-4-1 $\frac{A_T V (3)}{}$	—	55,0	—	—	—	—	—	55,0	—	12,1	12,4	4,5	18,2	47,2	2,5	3,4	5,9	18,8	26,2	45,0	1,2	1,3	2,5	155,6	4,2	—	3,0	—	—	1,4	8,6	—	—	2,5	—	2,1	4,6	13,2	168,8
9	ПБ-5-1 $\frac{A_T V (3)}{}$	66,6	—	—	—	—	—	—	66,6	—	12,1	12,4	37,6	—	62,1	2,5	3,4	5,9	26,4	21,3	47,7	1,2	1,3	2,5	184,8	4,2	—	3,0	—	—	1,4	8,6	—	—	2,5	—	2,1	4,6	13,2	198,0
10	ПБ-6-1 $\frac{A_T V (3)}{}$	—	—	89,2	—	—	—	—	89,2	—	30,6	51,3	4,5	3,4	89,8	2,5	3,4	5,9	66,1	0,2	66,3	1,2	2,6	3,8	255,0	7,6	7,4	—	—	3,2	—	18,2	—	—	2,5	3,2	—	5,7	23,9	278,9
11	ПТ-2 $\frac{A_T V (3)}{}$	—	—	—	—	—	18,0	—	18,0	—	12,1	—	4,5	4,2	20,8	2,5	3,4	5,9	28,4	25,1	53,5	—	1,3	1,3	99,5	4,2	—	3,0	—	—	1,4	8,6	—	—	2,5	—	2,1	4,6	13,2	112,7
12	ПТ-3 $\frac{A_T V (3)}{}$	—	—	—	32,0	—	—	—	32,0	—	12,1	—	13,1	—	25,2	2,5	3,4	5,9	28,4	25,1	53,5	—	1,3	1,3	117,9	4,2	—	3,0	—	—	1,4	8,6	—	—	2,5	—	2,1	4,6	13,2	131,1
13	ПТ-4 $\frac{A_T V (3)}{}$	—	—	40,6	—	—	—	—	40,6	—	12,1	12,4	4,5	16,6	45,6	2,5	3,4	5,9	18,9	23,5	42,4	—	1,3	1,3	133,8	4,2	—	3,0	—	—	1,4	8,6	—	—	2,5	—	2,1	4,6	13,2	149,0
14	ПТ-5 $\frac{A_T V (3)}{}$	—	50,0	—	—	—	—	—	50,0	—	12,1	12,4	34,8	—	59,3	2,5	3,4	5,9	24,6	19,1	43,7	—	1,3	1,3	160,2	4,2	—	3,0	—	—	1,4	8,6	—	—	2,5	—	2,1	4,6	13,2	173,4
15	ПТ-6 $\frac{A_T V (3)}{}$	—	—	—	64,0	—	—	—	64,0	—	30,7	46,9	4,5	3,4	85,5	2,5	3,4	5,9	60,9	0,2	61,1	—	2,6	2,6	213,1	7,6	7,4	—	—	3,2	—	18,2	—	—	2,5	3,2	—	5,7	23,9	243,0
16	ПТ-2-1 $\frac{A_T V (3)}{}$	—	—	—	—	—	18,0	—	18,0	—	12,1	—	4,5	4,2	20,8	2,5	3,4	5,9	28,3	25,1	53,4	1,2	1,3	2,5	100,8	4,2	—	3,0	—	—	1,4	8,6	—	—	2,5	—	2,1	4,6	13,2	113,8
17	ПТ-3-1 $\frac{A_T V (3)}{}$	—	—	—	32,0	—	—	—	32,0	—	12,1	—	13,1	—	25,2	2,5	3,4	5,9	28,3	25,1	53,4	1,2	1,3	2,5	119,0	4,2	—	3,0	—	—	1,4	8,6	—	—	2,5	—	2,1	4,6	13,2	132,2
18	ПТ-4-1 $\frac{A_T V (3)}{}$	—	—	40,6	—	—	—	—	40,6	—	12,1	12,4	4,5	16,6	45,6	2,5	3,4	5,9	18,8	23,5	42,3	1,2	1,3	2,5	136,9	4,2	—	3,0	—	—	1,4	8,6	—	—	2,5	—	2,1	4,6	13,2	150,1
19	ПТ-5-1 $\frac{A_T V (3)}{}$	—	50,0	—	—	—	—	—	50,0	—	12,1	12,4	34,8	—	59,3	2,5	3,4	5,9	24,5	19,1	43,6	1,2	1,3	2,5	161,3	4,2	—	3,0	—	—	1,4	8,6	—	—	2,5	—	2,1	4,6	13,2	174,5
20	ПТ-6-1 $\frac{A_T V (3)}{}$	—	—	—	64,0	—	—	—	64,0	—	30,7	46,9	4,5	3,4	85,5	2,5	3,4	5,9	60,8	0,2	61,0	1,2	2,6	3,8	220,2	7,6	7,4	—	—	3,2	—	18,2	—	—	2,5	3,2	—	5,7	23,9	244,1

Гип проекта Хорис Любовь
Гл. инженер проекта Абакумов
Дата выпуска 1975

ТК 1975

Выборка стали на одну плиту.

ИИ24-8

Лист 54

13416

Выборка стали на одну плиту, кг

Марка плиты	Арматурные изделия: Сталь ГОСТ 10884-71* Класса $A_т$-V, ф, мм: 25	22	20	18	16	14	12	Итого	Сталь ГОСТ 5781-61* Класса A-III, ф, мм: 16	12	10	8	6	Итого	Класса A-II марки 10гт, ф, мм: 16	12	Итого	ГОСТ 6727-53* холоднотян. проволока класса B-I, ф, мм: 5	4	Итого	ГОСТ 380-71* прокат Вст. 3, профиль: ∠80×50×6	δ=2	Итого	Итого	Закладные детали: ГОСТ 380-71* прокат Вст. 3, профиль: ∠125×80×8	∠140×10	∠80×5	δ=10	δ=8	δ=6	Итого	Сталь ГОСТ 5781-61* класса A-III, ф, мм: 16	14	12	10	8	Итого	Итого	Всего
П6-1 / $A_т$ V(2)	—	—	—	—	—	—	19,8	19,8	—	12,1	—	4,5	—	16,6	2,5	3,4	5,9	32,6	27,9	60,5	—	1,3	1,3	104,1	4,2	—	3,0	—	—	1,4	8,6	—	—	2,5	—	2,1	4,6	13,2	117,3
П6-2 / $A_т$ V(2)	—	—	—	—	35,2	—	—	35,2	—	12,1	—	4,5	4,2	20,8	2,5	3,4	5,9	29,7	27,9	57,6	—	1,3	1,3	120,8	4,2	—	3,0	—	—	1,4	8,6	—	—	2,5	—	2,1	4,6	13,2	134,0
П6-3 / $A_т$ V(2)	—	—	55,0	—	—	—	—	55,0	—	12,1	—	13,1	—	25,2	2,5	3,4	5,9	29,7	27,9	57,6	—	1,3	1,3	145,0	4,2	—	3,0	—	—	1,4	8,6	—	—	2,5	—	2,1	4,6	13,2	158,2
П6-4 / $A_т$ V(2)	—	66,6	—	—	—	—	—	66,6	—	12,1	12,4	4,5	18,2	47,2	2,5	3,4	5,9	18,9	26,2	45,1	—	1,3	1,3	166,1	4,2	—	3,0	—	—	1,4	8,6	—	—	2,5	—	2,1	4,6	13,2	179,3
П6-5 / $A_т$ V(2)	86,0	—	—	—	—	—	—	86,0	—	12,1	12,4	37,6	—	62,1	2,5	3,4	5,9	26,5	21,3	47,8	—	1,3	1,3	203,1	4,2	—	3,0	—	—	1,4	8,6	—	—	2,5	—	2,1	4,6	13,2	216,3
П6-2-1 / $A_т$ V(2)	—	—	—	—	35,2	—	—	35,2	—	12,1	—	4,5	4,2	20,8	2,5	3,4	5,9	29,6	27,9	57,5	1,2	1,3	2,5	121,9	4,2	—	3,0	—	—	1,4	8,6	—	—	2,5	—	2,1	4,6	13,2	135,1
П6-3-1 / $A_т$ V(2)	—	—	55,0	—	—	—	—	55,0	—	12,1	—	13,1	—	25,2	2,5	3,4	5,9	29,6	27,9	57,5	1,2	1,3	2,5	146,1	4,2	—	3,0	—	—	1,4	8,6	—	—	2,5	—	2,1	4,6	13,2	159,3
П6-4-1 / $A_т$ V(2)	—	66,6	—	—	—	—	—	66,6	—	12,1	12,4	4,5	18,2	47,2	2,5	3,4	5,9	18,8	26,2	45,0	1,2	1,3	2,5	167,2	4,2	—	3,0	—	—	1,4	8,6	—	—	2,5	—	2,1	4,6	13,2	180,4
П6-5-1 / $A_т$ V(2)	86,0	—	—	—	—	—	—	86,0	—	12,1	12,4	37,6	—	62,1	2,5	3,4	5,9	26,4	21,3	47,7	1,2	1,3	2,5	204,2	4,2	—	3,0	—	—	1,4	8,6	—	—	2,5	—	2,1	4,6	13,2	217,4
П7-2 / $A_т$ V(2)	—	—	—	—	—	24,6	—	24,6	—	12,1	—	4,5	4,2	20,8	2,5	3,4	5,9	28,4	25,1	53,9	—	1,3	1,3	106,1	4,2	—	3,0	—	—	1,4	8,6	—	—	2,5	—	2,1	4,6	13,2	119,3
П7-3 / $A_т$ V(2)	—	—	—	40,6	—	—	—	40,6	—	12,1	—	13,1	—	25,2	2,5	3,4	5,9	28,4	25,1	53,5	—	1,3	1,3	126,5	4,2	—	3,0	—	—	1,4	8,6	—	—	2,5	—	2,1	4,6	13,2	139,7
П7-4 / $A_т$ V(2)	—	—	50,0	—	—	—	—	50,0	—	12,1	12,4	4,5	16,6	45,6	2,5	3,4	5,9	18,9	23,5	42,4	—	1,3	1,3	139,8	4,2	—	3,0	—	—	1,4	8,6	—	—	2,5	—	2,1	4,6	13,2	153,0
П7-5 / $A_т$ V(2)	—	60,6	—	—	—	—	—	60,6	—	12,1	12,4	34,8	—	59,3	2,5	3,4	5,9	24,6	19,1	43,7	—	1,3	1,3	170,8	4,2	—	3,0	—	—	1,4	8,6	—	—	2,5	—	2,1	4,6	13,2	184,0
П7-2-1 / $A_т$ V(2)	—	—	—	—	—	24,6	—	24,6	—	12,1	—	4,5	4,2	20,8	2,5	3,4	5,9	28,3	25,1	53,4	1,2	1,3	2,5	107,2	4,2	—	3,0	—	—	1,4	8,6	—	—	2,5	—	2,1	4,6	13,2	120,4
П7-3-1 / $A_т$ V(2)	—	—	—	40,6	—	—	—	40,6	—	12,1	—	13,1	—	25,2	2,5	3,4	5,9	28,3	25,1	53,4	1,2	1,3	2,5	127,6	4,2	—	3,0	—	—	1,4	8,6	—	—	2,5	—	2,1	4,6	13,2	140,5
П7-4-1 / $A_т$ V(2)	—	—	50,0	—	—	—	—	50,0	—	12,1	12,4	4,5	16,6	45,6	2,5	3,4	5,9	18,8	23,5	42,3	1,2	1,3	2,5	146,3	4,2	—	3,0	—	—	1,4	8,6	—	—	2,5	—	2,1	4,6	13,2	169,5
П7-5-1 / $A_т$ V(2)	—	60,6	—	—	—	—	—	60,6	—	12,1	12,4	34,8	—	59,3	2,5	3,4	5,9	24,5	19,1	43,6	1,2	1,3	2,5	171,9	4,2	—	3,0	—	—	1,4	8,6	—	—	2,5	—	2,1	4,6	13,2	185,1

Дата выпуска: Ла инженера; Лобович

Москва

ТК 1975 | Выборка стали на одну плиту | ИИ24-8 | Лист 5

Выборка стали на одну плиту, кг

Марка плиты	Арматурные изделия: Сталь ГОСТ 10884-71* Класса Ат-VI, ф, мм: 25	22	20	18	16	14	12	10	Итого	Сталь ГОСТ 5781-61* Класса А-III, ф, мм: 16	12	10	8	6	Итого	Класса А-II марки 10 гт, ф, мм: 16	12	Итого	ГОСТ 6727-53* холоднотян. проволока класса В-I, ф, мм: 5	4	Итого	ГОСТ 380-71* прокат В ст. 3, Профиль: 180×50×6	δ=8	Итого	Итого	Закладные детали: ГОСТ 380-71* прокат В ст. 3, Профиль: 180×80×8	140×10	180×5	δ=10	δ=8	δ=6	Итого	Сталь ГОСТ 5781-61* класса А-III, ф, мм: 16	14	12	10	8	Итого	Итого	Всего
П6-1 / Ат VI	—	—	—	—	—	—	—	13,8	13,8	—	12,1	—	4,5	—	16,6	2,5	3,4	5,9	32,5	27,9	60,5	—	1,3	1,3	98,1	4,2	—	3,0	—	—	1,4	8,6	—	—	2,5	—	2,1	4,6	13,2	111,3
П6-2 / Ат VI	—	—	—	—	—	27,0	—	—	27,0	—	12,1	—	4,5	4,2	20,8	2,5	3,4	5,9	29,7	27,9	57,6	—	1,3	1,3	112,6	4,2	—	3,0	—	—	1,4	8,6	—	—	2,5	—	2,1	4,6	13,2	125,8
П6-3 / Ат VI	—	—	—	44,6	—	—	—	—	44,6	—	12,1	—	13,1	—	25,2	2,5	3,4	5,9	29,7	27,9	57,6	—	1,3	1,3	134,6	4,2	—	3,0	—	—	1,4	8,6	—	—	2,5	—	2,1	4,6	13,2	147,8
П6-4 / Ат VI	—	—	55,0	—	—	—	—	—	55,0	—	12,1	12,4	4,5	18,2	47,2	2,5	3,4	5,9	18,9	26,2	45,1	—	1,3	1,3	154,5	4,2	—	3,0	—	—	1,4	8,6	—	—	2,5	—	2,1	4,6	13,2	167,7
П6-5 / Ат VI	86,0	—	—	—	—	—	—	—	86,0	—	12,1	12,4	37,6	—	62,1	2,5	3,4	5,9	26,5	21,3	47,8	—	1,3	1,3	203,1	4,2	—	3,0	—	—	1,4	8,6	—	—	2,5	—	2,1	4,6	13,2	216,3
П6-2-1 / Ат VI	—	—	—	—	—	27,0	—	—	27,0	—	12,1	—	4,5	4,2	20,8	2,5	3,4	5,9	29,6	27,9	57,5	1,2	1,3	2,5	113,7	4,2	—	3,0	—	—	1,4	8,6	—	—	2,5	—	2,1	4,6	13,2	126,9
П6-3-1 / Ат VI	—	—	—	44,6	—	—	—	—	44,6	—	12,1	—	13,1	—	25,2	2,5	3,4	5,9	29,6	27,9	57,5	1,2	1,3	2,5	135,7	4,2	—	3,0	—	—	1,4	8,6	—	—	2,5	—	2,1	4,6	13,2	148,9
П6-4-1 / Ат VI	—	—	55,0	—	—	—	—	—	55,0	—	12,1	12,4	4,5	18,2	47,2	2,5	3,4	5,9	18,8	26,2	45,0	1,2	1,3	2,5	155,6	4,2	—	3,0	—	—	1,4	8,6	—	—	2,5	—	2,1	4,6	13,2	168,8
П6-5-1 / Ат VI	86,0	—	—	—	—	—	—	—	86,0	—	12,1	12,4	37,5	—	62,1	2,5	3,4	5,9	26,4	21,3	47,7	1,2	1,3	2,5	204,2	4,2	—	3,0	—	—	1,4	8,6	—	—	2,5	—	2,1	4,6	13,2	217,4
П7-2 / Ат VI	—	—	—	—	—	—	18,0	—	18,0	—	12,1	—	4,5	4,2	20,8	2,5	3,4	5,9	28,4	25,1	53,5	—	1,3	1,3	99,5	4,2	—	3,0	—	—	1,4	8,6	—	—	2,5	—	2,1	4,6	13,2	112,7
П7-3 / Ат VI	—	—	—	—	32,0	—	—	—	32,0	—	12,1	—	13,1	—	25,2	2,5	3,4	5,9	28,4	25,1	53,5	—	1,3	1,3	117,9	4,2	—	3,0	—	—	1,4	8,6	—	—	2,5	—	2,1	4,6	13,2	131,1
П7-4 / Ат VI	—	—	—	40,6	—	—	—	—	40,6	—	12,1	12,4	4,5	16,6	45,6	2,5	3,4	5,9	18,9	23,5	42,4	—	1,3	1,3	130,4	4,2	—	3,0	—	—	1,4	8,6	—	—	2,5	—	2,1	4,6	13,2	143,6
П7-5 / Ат VI	—	60,6	—	—	—	—	—	—	60,6	—	12,1	12,4	34,8	—	59,3	2,5	3,4	5,9	24,6	19,1	43,7	—	1,3	1,3	170,8	4,2	—	3,0	—	—	1,4	8,6	—	—	2,5	—	2,1	4,6	13,2	184,0
П7-2-1 / Ат VI	—	—	—	—	—	—	18,0	—	18,0	—	12,1	—	4,5	4,2	20,8	2,5	3,4	5,9	28,3	25,1	53,4	1,2	1,3	2,5	100,6	4,2	—	3,0	—	—	1,4	8,6	—	—	2,5	—	2,1	4,6	13,2	113,8
П7-3-1 / Ат VI	—	—	—	—	32,0	—	—	—	32,0	—	12,1	—	13,1	—	25,2	2,5	3,4	5,9	28,3	25,1	53,4	1,2	1,3	2,5	119,0	4,2	—	3,0	—	—	1,4	8,6	—	—	2,5	—	2,1	4,6	13,2	132,2
П7-4-1 / Ат VI	—	—	—	40,6	—	—	—	—	40,6	—	12,1	12,4	4,5	16,6	45,6	2,5	3,4	5,9	18,8	23,5	42,3	1,2	1,3	2,5	136,9	4,2	—	3,0	—	—	1,4	8,6	—	—	2,5	—	2,1	4,6	13,2	150,1
П7-5-1 / Ат VI	—	60,6	—	—	—	—	—	—	60,6	—	12,1	12,4	34,8	—	59,3	2,5	3,4	5,9	24,5	19,1	43,6	1,2	1,3	2,5	171,9	4,2	—	3,0	—	—	1,4	8,6	—	—	2,5	—	2,1	4,6	13,2	185,1

Дата выпуска

Москва

ТК 1975	Выборка стали на одну плиту	ИИ24-8	Лист 56

Выборка стали на одну плиту, кг

Марка плиты	Арматурные изделия: Сталь ГОСТ 13840-68, Класса П-7, ф, мм 15	12		Итого	Сталь ГОСТ 5781-61*, Класса А-III, ф, мм 16	12	10	8	6	Итого	Класса А-II марки 10ГТ, ф, мм 16	12	Итого	ГОСТ 6727-53* холоднотян. проволока класса В-I, ф, мм 5	4	Итого	ГОСТ 380-71* Прокат Вст. 3, профиль ∠80×50×6	δ=8	Итого	Итого	Закладные детали: ГОСТ 380-71* прокат В. ст. 3, профиль ∠125×80×8	∠140×90×8	∠80×6	δ=10	δ=8	δ=6	Итого	Сталь ГОСТ 5781-61* класса А-III, ф, мм 16	14	12	10	8	Итого	Итого	Всего
ПБ-1/ПТ	—	15,6	—	15,6	—	12,1	—	4,5	—	16,6	2,5	3,4	5,9	32,6	27,9	60,5	—	—	—	98,6	—	—	3,0	4,3	—	—	7,3	—	—	8,4	—	2,1	10,5	17,8	116,4
ПБ-2/ПТ	24,6	—	—	24,6	—	12,1	—	4,5	4,2	20,8	2,5	3,4	5,9	29,7	27,9	57,6	—	—	—	108,9	—	—	3,0	4,3	—	—	7,3	—	—	8,4	—	2,1	10,5	17,8	126,7
ПБ-3/ПТ	—	31,2	—	31,2	—	12,1	—	13,1	—	25,2	2,5	3,4	5,9	29,7	27,9	57,6	—	—	—	119,9	—	—	3,0	4,3	—	—	7,3	—	—	8,4	—	2,1	10,5	17,8	137,7
ПБ-4/ПТ	74,0	—	—	74,0	—	12,1	12,4	4,5	18,2	47,2	2,5	3,4	5,9	18,9	26,2	45,1	—	—	—	172,2	7,6	—	—	5,1	—	—	12,7	—	12,9	—	3,2	—	16,1	28,8	201,0
ПБ-2-1/ПТ	24,6	—	—	24,6	—	12,1	—	4,5	4,2	20,8	2,5	3,4	5,9	29,6	27,9	57,5	1,2	—	1,2	110,0	—	—	3,0	4,3	—	—	7,3	—	—	8,4	—	2,1	10,5	17,8	127,8
ПБ-3-1/ПТ	—	31,2	—	31,2	—	12,1	—	13,1	—	25,2	2,5	3,4	5,9	29,6	27,9	57,5	1,2	—	1,2	121,0	—	—	3,0	4,3	—	—	7,3	—	—	8,4	—	2,1	10,5	17,8	138,8
ПБ-4-1/ПТ	74,0	—	—	74,0	—	12,1	12,4	4,5	18,2	47,2	2,5	3,4	5,9	18,8	26,2	45,0	1,2	—	1,2	173,3	7,6	—	—	5,1	—	—	12,7	—	12,9	—	3,2	—	16,1	28,8	202,1
ПТ-2/ПТ	—	15,6	—	15,6	—	12,1	—	4,5	4,2	20,8	2,5	3,4	5,9	28,4	25,1	53,5	—	—	—	95,8	—	—	3,0	4,3	—	—	7,3	—	—	8,4	—	2,1	10,5	17,8	113,6
ПТ-3/ПТ	24,6	—	—	24,6	—	12,1	—	13,1	—	25,2	2,5	3,4	5,9	28,4	25,1	53,5	—	—	—	109,2	—	—	3,0	4,3	—	—	7,3	—	—	8,4	—	2,1	10,5	17,8	127,0
ПТ-4/ПТ	49,2	—	—	49,2	—	12,1	12,4	4,5	16,6	45,6	2,5	3,4	5,9	18,9	23,5	42,4	—	—	—	143,1	—	—	3,0	4,3	—	—	7,3	—	—	8,4	—	2,1	10,5	17,8	160,9
ПТ-2-1/ПТ	—	15,6	—	15,6	—	12,1	—	4,5	4,2	20,8	2,5	3,4	5,9	28,3	25,1	53,4	1,2	—	1,2	96,9	—	—	3,0	4,3	—	—	7,3	—	—	8,4	—	2,1	10,5	17,8	114,7
ПТ-3-1/ПТ	24,6	—	—	24,6	—	12,1	—	13,1	—	25,2	2,5	3,4	5,9	28,3	25,1	53,4	1,2	—	1,2	110,3	—	—	3,0	4,3	—	—	7,3	—	—	8,4	—	2,1	10,5	17,8	128,1
ПТ-4-1/ПТ	49,2	—	—	49,2	—	12,1	12,4	4,5	16,6	45,6	2,5	3,4	5,9	18,8	23,5	42,3	1,2	—	1,2	144,2	—	—	3,0	4,3	—	—	7,3	—	—	8,4	—	2,1	10,5	17,8	162,0

ТК 1975 — Выборка стали на одну плиту. — ИИ24-8 — Лист 57

Типовой проект 1.020.1-2/83 Альбом V Дом 9-этажный Москва

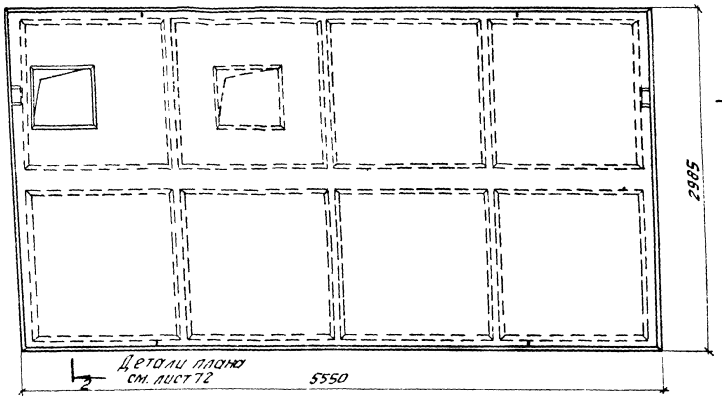

Плиты перекрытий с отверстиями

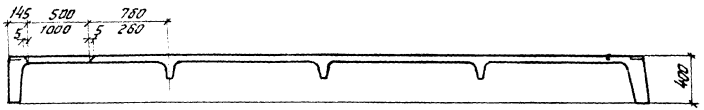

1-1

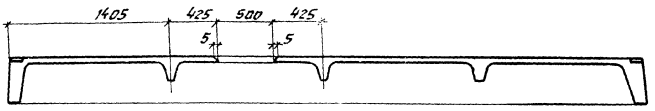

1-1

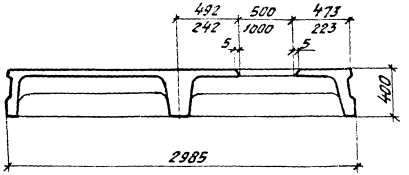

2-2

Примечание.

Изготовление плит должно производиться в соответствии с положениями, приведенными в пояснительной записке.

Дата выдачи

Москва

ТК 1975	Пример образования отверстий в плитах перекрытия.	ИИ24-8
		Лист 58

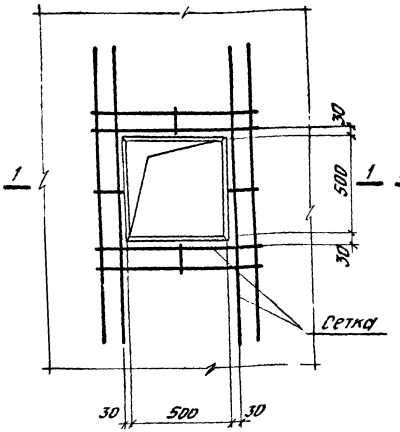

Деталь плана 1

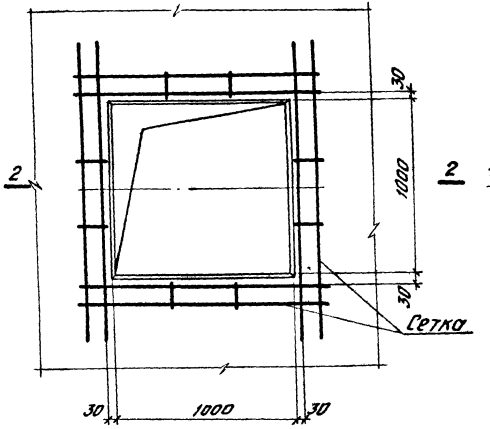

Деталь плана 2

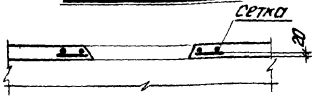

1-1

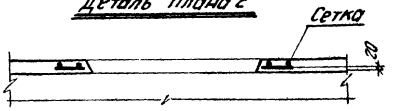

2-2

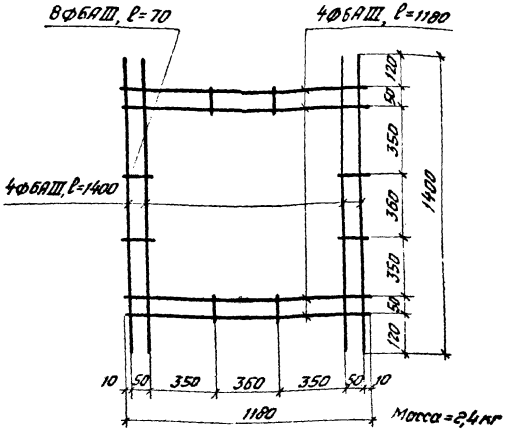

Сетка для отверстия 1000×1000 мм

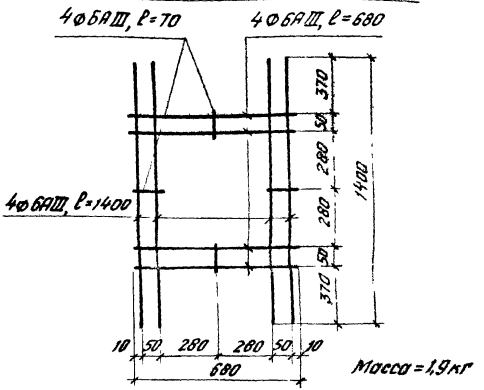

Сетка для отверстия 500×500мм

Примечание.

Сетки изготовлять при помощи контактной точечной сварки в соответствии с ГОСТ 10922-64 „Арматура и закладные детали сварные для железобетонных конструкций. Технические требования и методы испытаний."

ТК 1975	Пример образования отверстий в плитах перекрытия. Детали плана 1 и 2, сетки.	ИИ24-8 Лист 5

ЦНИИПРОМЗДАНИЙ Москва

Ст. инженер Ю.Н. Ладович

Ст. инженер Ю.Н. Ладович

Дата выпуска

13416 83

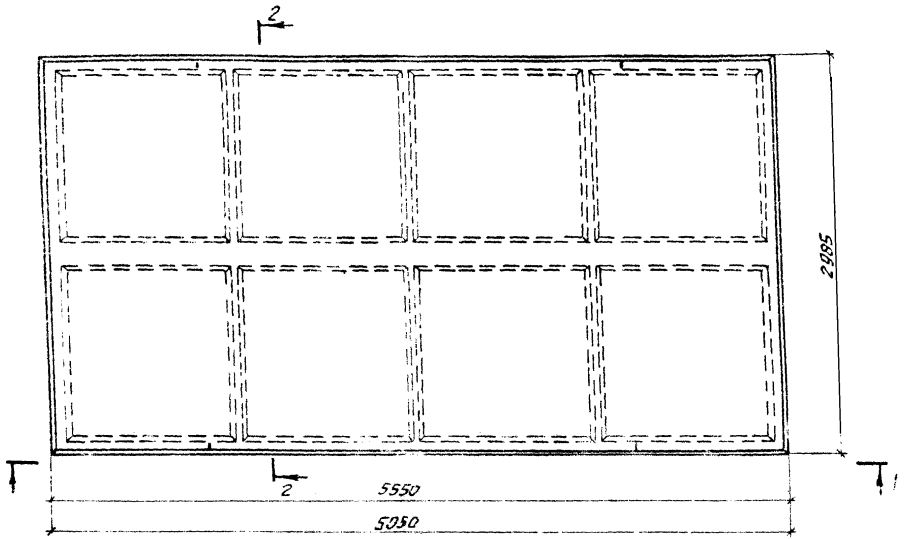

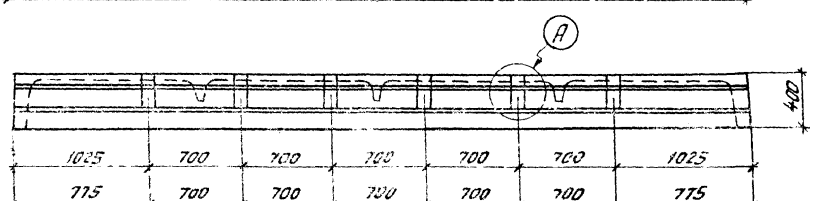

1-1

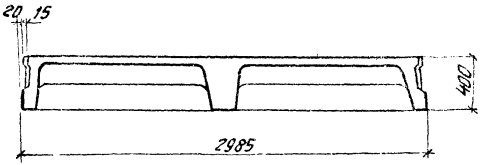

2-2

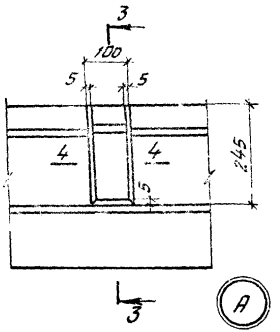

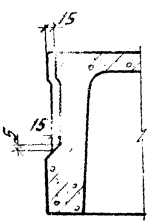

3-3

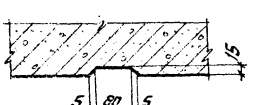

4-4

ТК 1975	Опалубочный чертеж плит со шпонками (вариант)	ИИ24-8	
		Лист	60

13416 84

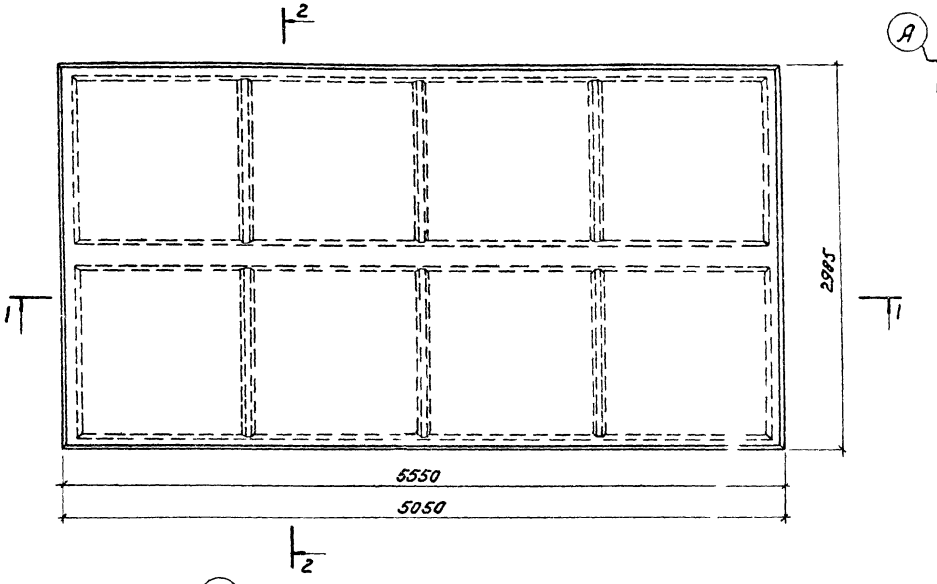

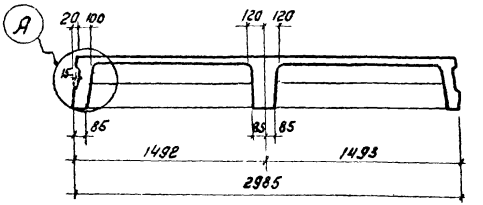

2-2

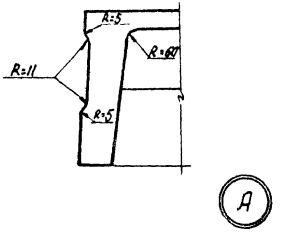

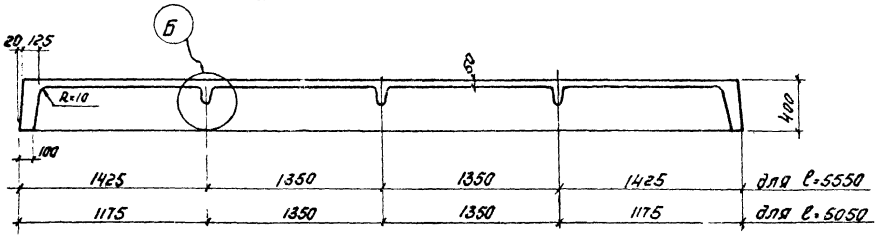

1-1

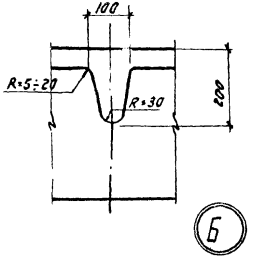

ТК 1975	Допускаемый вариант опалубочной формы плиты	ИИ24-8	
		Лист	61

13416 (85)

gost.e-ecolog.ru