ЦЕНТРАЛЬНЫЙ ИНСТИТУТ ТИПОВЫХ ПРОЕКТОВ
ГОССТРОЯ СССР

ТИПОВЫЕ ДЕТАЛИ И КОНСТРУКЦИИ ЗДАНИЙ И СООРУЖЕНИЙ

СЕРИЯ ПК-02-35

ФАСОННЫЕ ЭЛЕМЕНТЫ ИЗ КРОВЕЛЬНОЙ СТАЛИ ДЛЯ ПОКРЫТИЙ С РУЛОННОЙ КРОВЛЕЙ

3895

МОСКВА
1961

gost.e-ecolog.ru

Типовые детали и конструкции
здании и сооружений

Серия ПК-02-35

Фасонные элементы из кровельной стали для покрытий с рулонной кровлей

Разработано

Государственным институтом типового проектирования и технических исследований /ГИПРОТИС/ Главстройпроекта Министерства строительства предприятий металлургической и химической промышленности СССР.

Внесены	Утверждены
Министерством строительства предприятий металлургической и химической промышленности СССР	Государственным комитетом Совета Министерств СССР по делам строительства „18" июня 1957г

Москва - 1956г.

3895

Рук. сект.	Васильев	п/п	
Л. арх. пр-та	Ландау	п/п	
Рук. груп.	Ильинский	п/п	
Исполн.		п/п	
Проверил	Каменев	п/п	

Директор института /Н. Лутов/

Главный инженер /Е. Ступин/

Содержание

	Стр. / Лист.
Указания для строительства	1
Детали 1, 2, 3 и 7. Фасонные элементы из кровельной стали для обшивки мест заделки рулонного ковра в парапеты	1
Детали 8 и 10. Фасонные элементы из кровельной стали для обшивки поперечных и продольных деформационных швов	1
Детали 9 и 11. Фасонные элементы из кровельной стали для обшивки поперечных и продольных деформационных швов у стены повышенного пролета здания	2
Деталь 12. Фасонный элемент из кровельной стали для обшивки мест заделки рулонного ковра в стену повышенного пролета здания . . .	2
Детали 13 и 14. Фасонный элемент из кровельной стали для обшивки карниза П-образного фонаря при крупнопанельных плитах	3
Деталь 15. Фасонные элементы из кровельной стали для обшивки низа П-образного фонаря при бортах из крупнопанельных плит /железобетонных и армопенобетонных/	3
Детали 18, 19, 20 и 21. Фасонный элемент из кровельной стали для обшивки бокового обрамления утепленного и неутепленного торца фонаря	4
Детали 13 и 14 Фасонный элемент из кровельной стали для обшивки карниза П-образного фонаря при прогонном решении покрытия. . .	4
Деталь 16. Фасонный элемент из кровельной стали для обшивки верха торцовой стены фонаря /утепленной и неутепленной/	5
Деталь 23. Сопряжение фасонных элементов из кровельной стали в месте пересечений нижнего борта фонаря поперечным деформационным швом	6
Деталь 24. Сопряжение фасонных элементов из кровельной стали в месте пересечения карниза фонаря поперечным деформационным швом	7
Деталь 25. Сопряжение фасонных элементов из кровельной стали в месте пересечения парапета стены деформационным швом	8

Лист

Детали 26 и 27. Сопряжение фасонных элементов из кровельной стали в местах примыкания деформационных швов покрытия к стене повышенного пролета здания 9

Деталь 28. Сопряжение фасонных элементов из кровельной стали в местах примыкания деформационных швов покрытия к стене повышенного пролета здания 10

Деталь 29. Сопряжение фасонных элементов из кровельной стали в месте взаимного пересечения деформационных швов 11

ТД 1953

Фасонные элементы из кровельной стали для покрытий с рулонной кровлей

ПК-02-35

Указания для строительства

1. В данной серии приведены рабочие чертежи фасонных элементов из кровельной стали, предназначенные для закрепления кромок рулонного ковра, закрытия деформационных швов и обшивки вертикальных обрамлений торцовых стен фонарей.

2. Расположение, способ крепления и маркировка элементов показаны на схематических видах деталей покрытий.

   В тех случаях, когда фасонные элементы встречаются в двух или нескольких деталях покрытия на схематических видах проставлены номера всех деталей, в которых используются фасонные элементы

3. Фасонные элементы должны изготовляться, как правило, из оцинкованной стали толщиной 0,7-0,88 мм /ОСТ НКТП-3212 "Сталь тонколистовая оцинкованная. Технические условия"/.

   В случаях, когда применение элементов на оцинкованной стали не гарантирует требуемой коррозиеустойчивости, фасонные элементы должны изготовляться из обычной листовой кровельной стали толщиной 0,7-0,82 мм /ГОСТ 1393-47 "Сталь листовая кровельная"/ с нанесением защитного слоя, соответствующего условиям агрессивной среды/ например, покрытия свинцом, кодмием и т.п./.

4. Фасонные элементы, включенные в данную серию, имеют порядковую нумерацию.

   Ниже приводится перечень и профили погонных элементов с №1 по 14, подлежащих предварительной заготовке, с указанием номеров деталей покрытий, в которых они применяются, и номера листа, на котором даны рабочие чертежи элементов.

   Отдельные элементы, предназначенные для сопряжения погонных фасонных элементов в местах их взаимных пересечений и в перегибах кровли, даны на листах 6-11

Перечень фасонных элементов из кровельной стали с указанием номеров деталей покрытий, в которых они применяются

Номер элемента	Эскиз элемента (поперечное сечение)	Номер детали и номер листа	Номер элемента	Эскиз элемента (поперечное сечение)	Номер детали и Номер листа
1	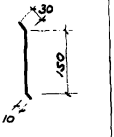	1/1 2/1 3/1 7/1 9/2 11/2 12/2 25/8 26/9 27/9 28/10	8	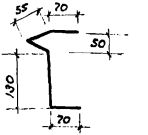	9/2 11/2
2	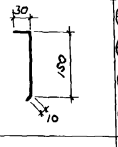	8/1 9/2 10/1 11/2 15/3 23/6 24/7 25/8 26/9 27/9 28/10 29/11	9	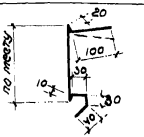	13/3 14/3
3	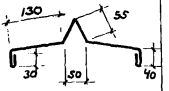	8/1 10/1 23/6 24/7 25/8 27/9 28/10 29/11	10	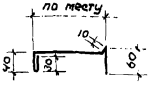	15/3
4		8/1 9/2 10/1 11/2	11	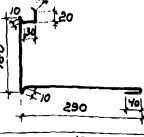	18/4 19/4 20/4 21/4
5	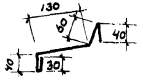	9/2 11/2 26/9 28/9	12	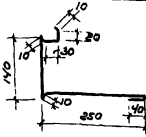	18/4 19/4 20/4 21/4
6	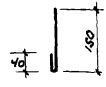	9/2 11/2 26/9 28/9	13	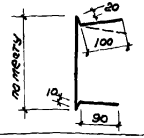	13/4 14/4
7	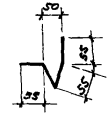	9/2 11/2	14	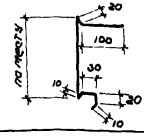	16/5

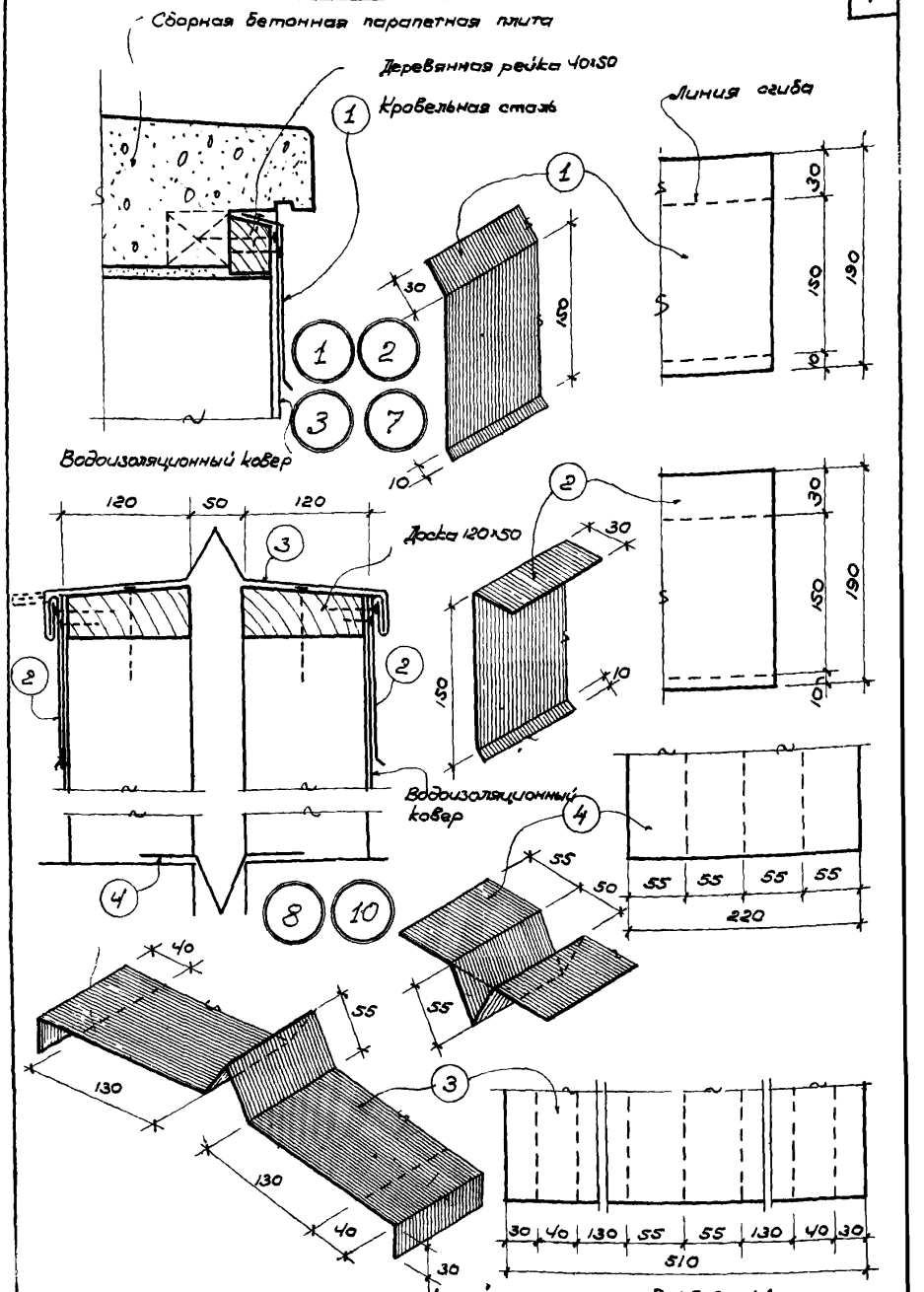

Аксонометрия и раскрой элементов 1,2,3 и 4

Детали 1,2,3 и 7. Фасонные элементы из кровельной стали для обшивки мест заделки рулонного ковра в парапеты.

Детали 8 и 10. Фасонные элементы из кровельной стали для обшивки поперечных и продольных деформационных швов

ПК-02-35

Лист 1

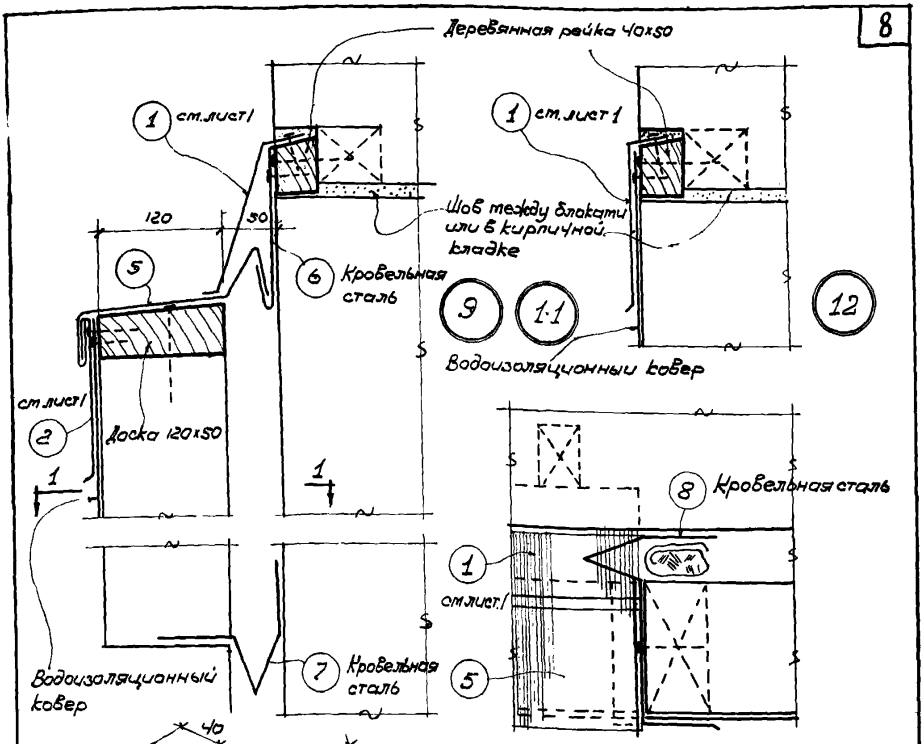

Разрез 1-1 к детали 11

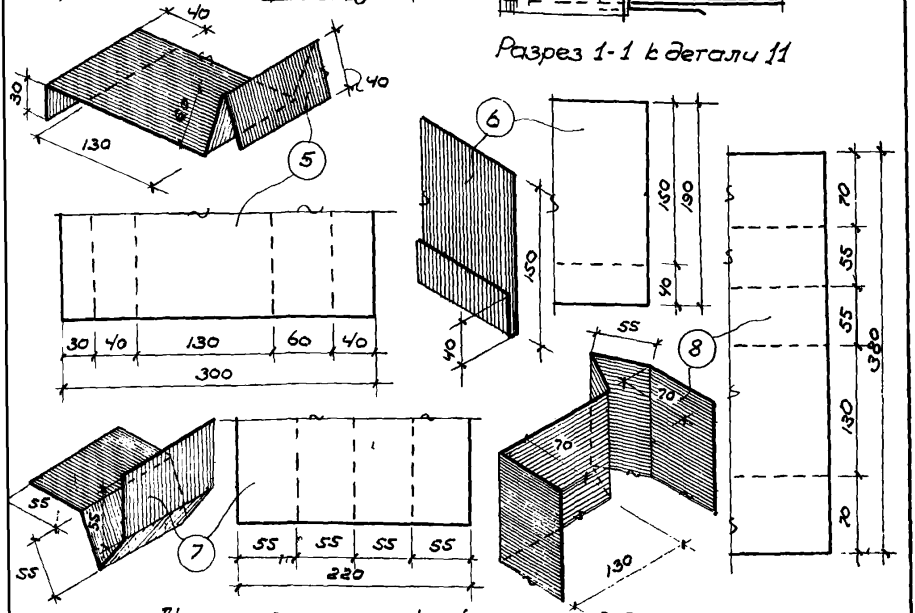

Аксонометрия и раскрой элементов 5, 6, 7 и 8

ТД 1956

Деталь 11. Фасонные элементы из кровельной стали для обшивки поперечных и продольных деформационных швов устены повышенного пролета здания

Деталь 12. Фасонные элементы из кровельной стали для обшивки мест заделки рулонного кабра в стену повышенного пролета здания

ПК-02-35

Лист 2

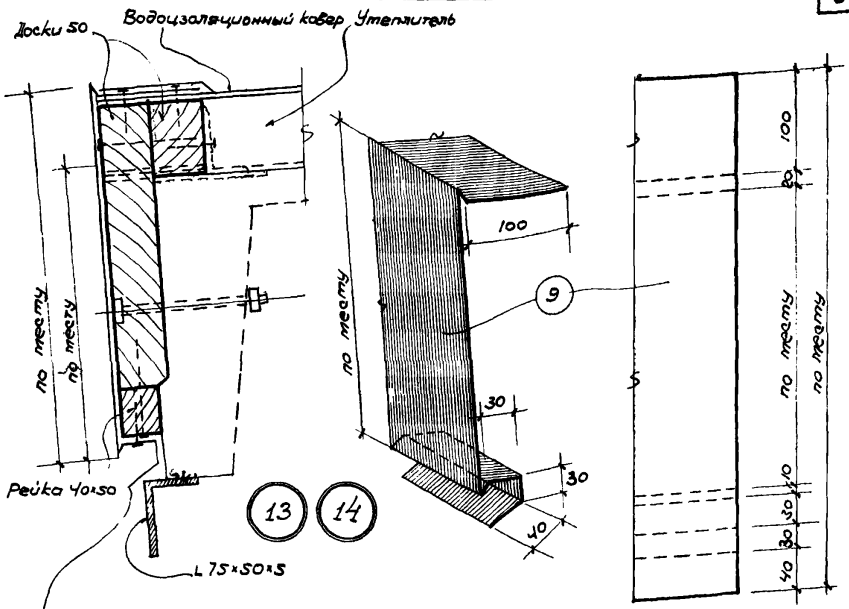

9 Кровельная сталь

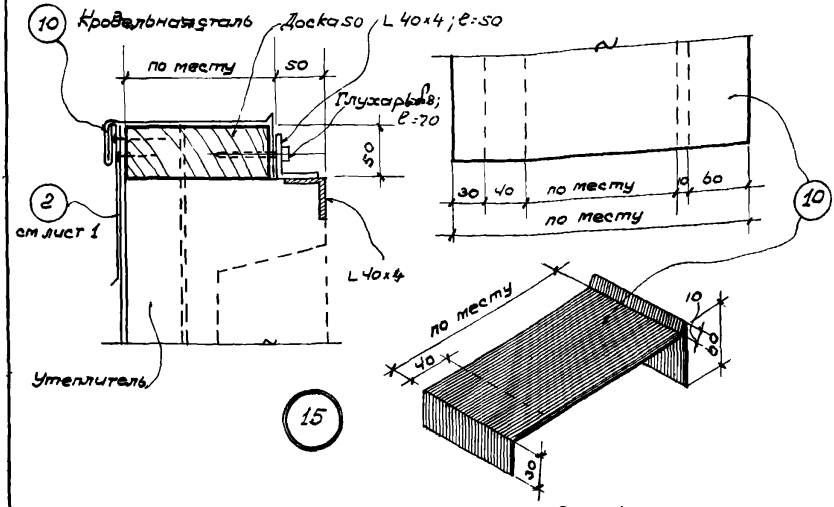

Аксонометрия и раскрой элементов 9 и 10

ТД 1956	Деталь 9. Фасонный элемент из кровельной стали для обшивки карниза П-образного фонаря при крупнопанельных плитах. Деталь 15. Фасонные элементы из кровельной стали для обшивки низа П-образного фонаря при бортах из крупнопанельных плит (железобетонных и армоцементобетонных)	ПК-02-35	
		Лист	3

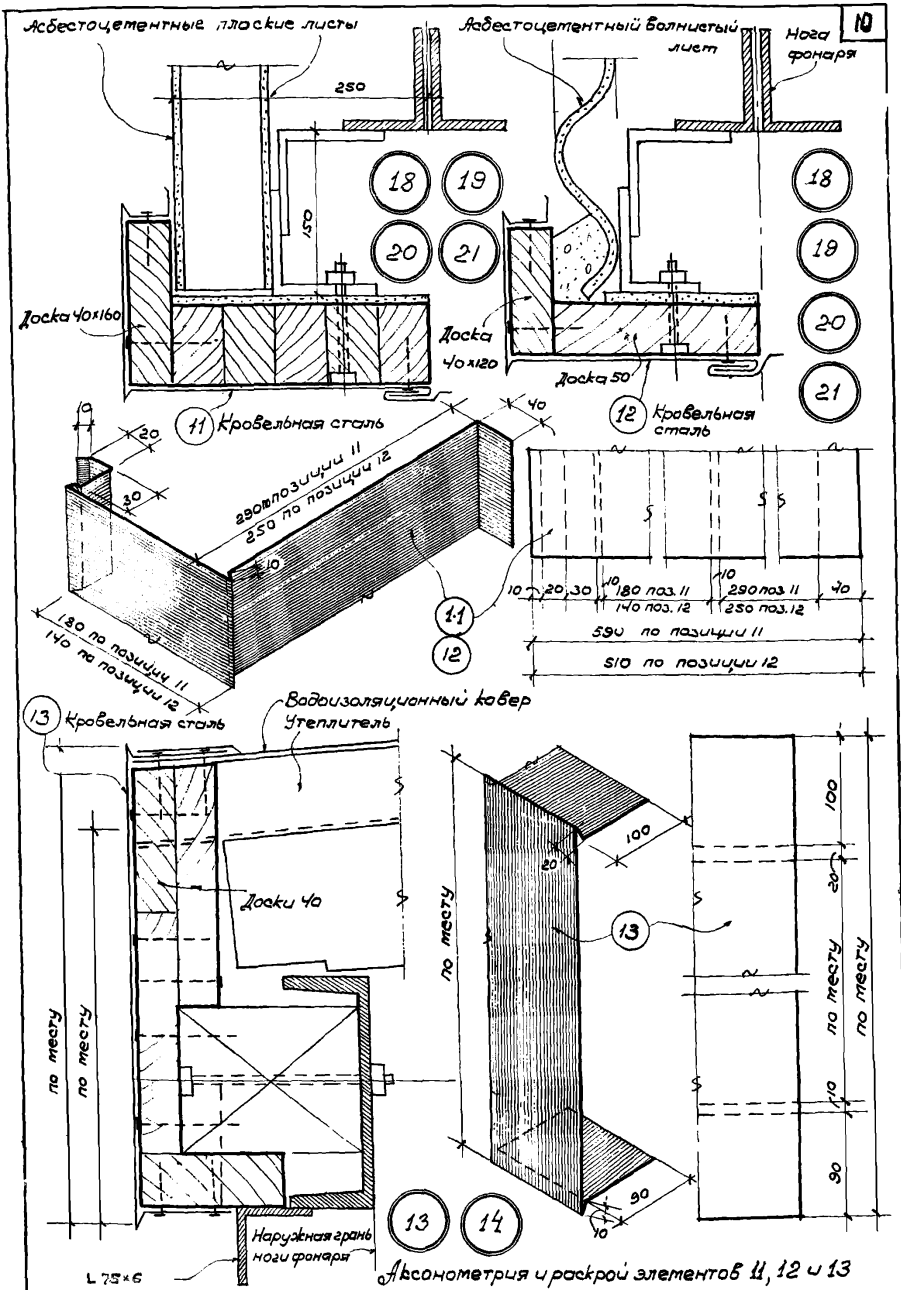

ТД 1956

Детали 18, 19, 20 и 21. Фасонный элемент из кровельной стали для обшивки бокового обрамления утепленного шиберного торца фонаря

Детали 13 и 14. Фасонный элемент из кровельной стали для обшивки карниза П-образного фонаря при прогонах рейчатого покрытия.

ПК-02-35

Лист 4

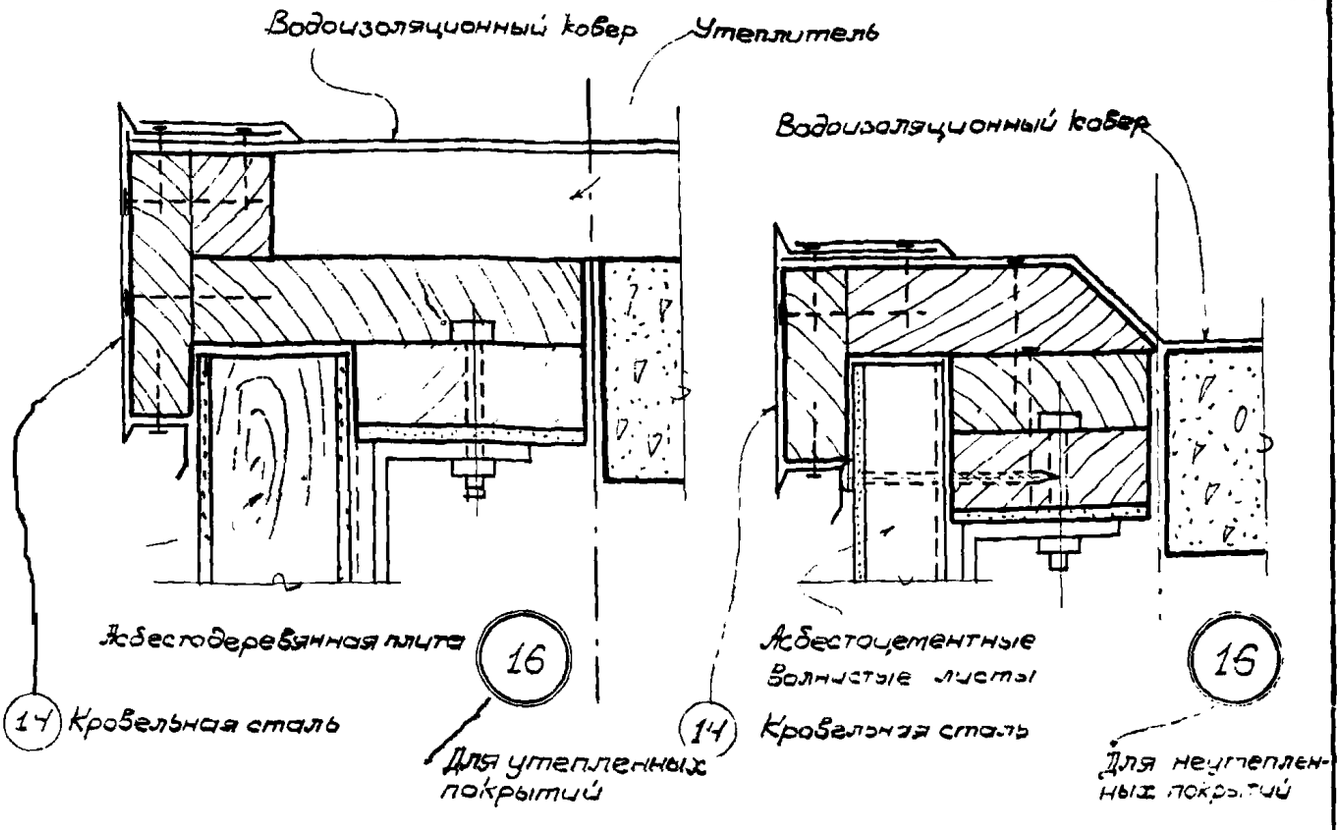

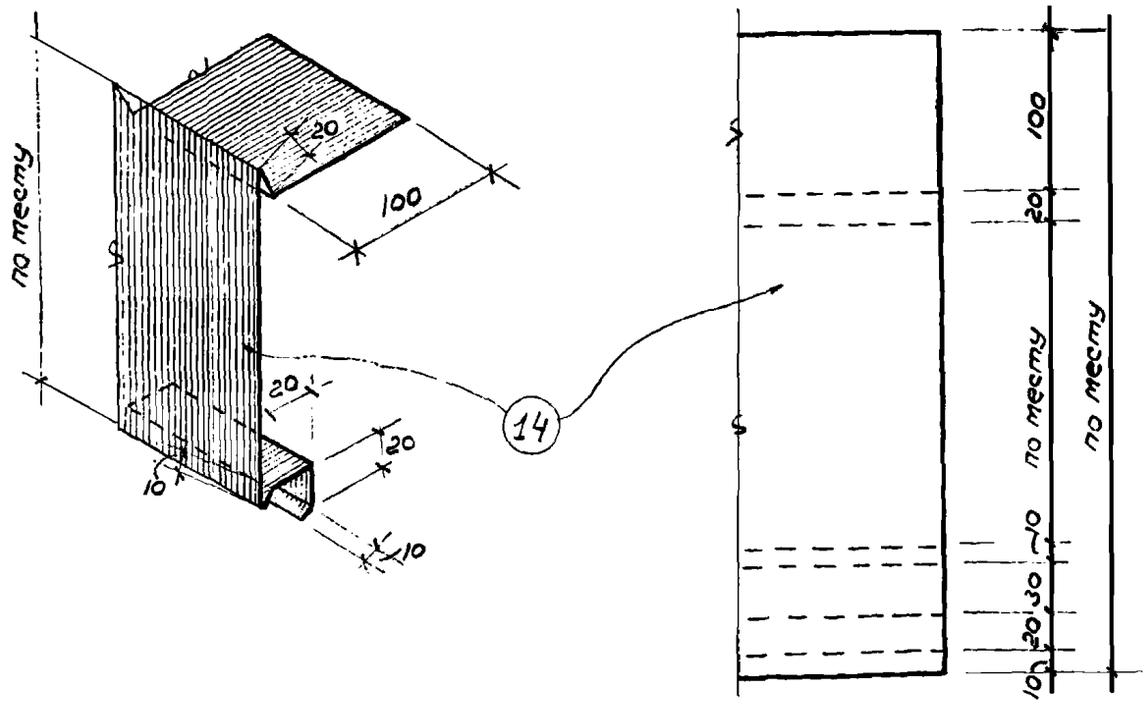

Аксонометрия и раскрой элемента 14

ТД 1956	Деталь 16. Фасонный элемент из кровельной стали для обшивки верха торцовой стены фонаря (утепленной и неутепленной)	ПК-02-35	
		Лист	5

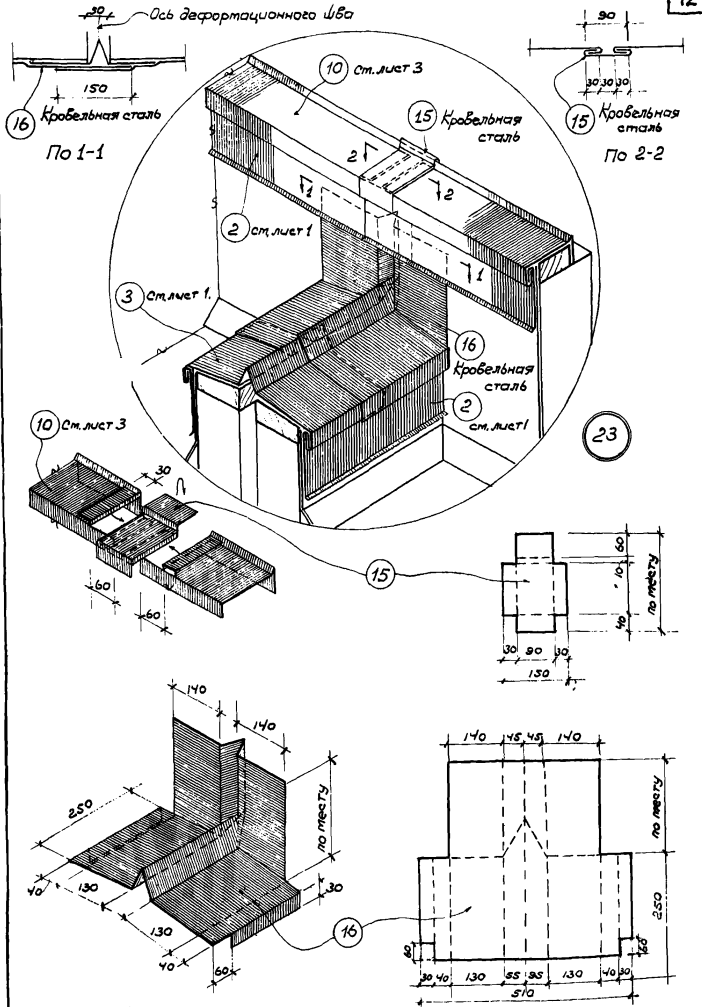

Аксонометрия и раскрой элементов 15 и 16

ТД 1956	Деталь 23. Сопряжение фасонных элементов из кровельной стали в месте пересечения нижнего борта фонаря поперечным деформационным швом.	ПК-02-35
		Лист 6

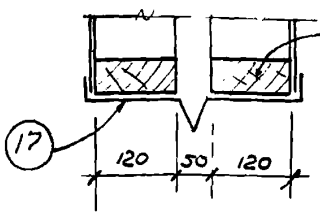

По 1-1

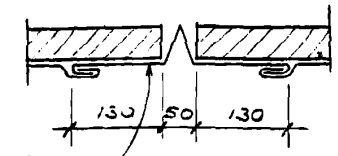

По 2-2

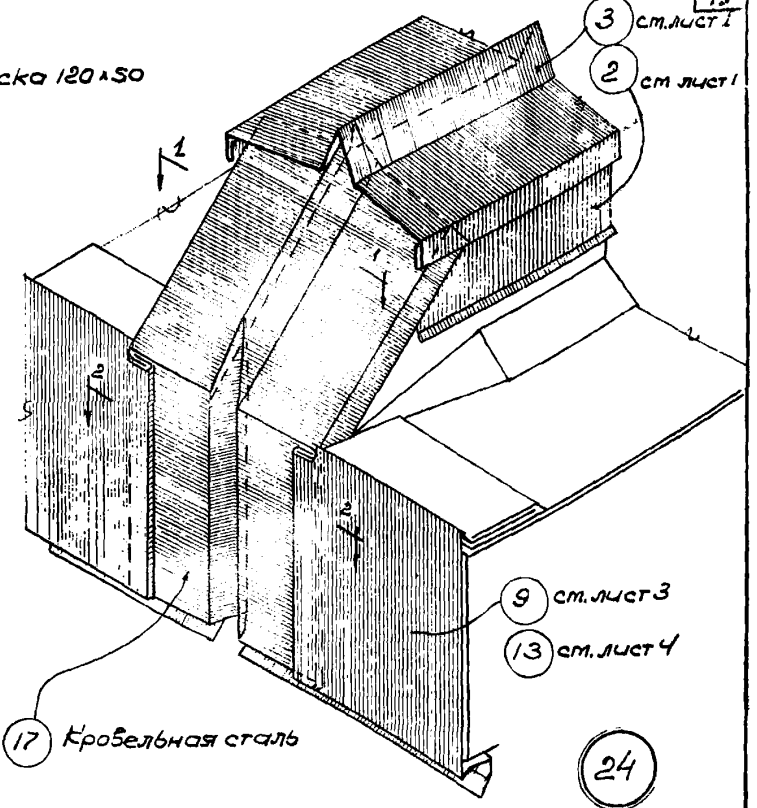

24

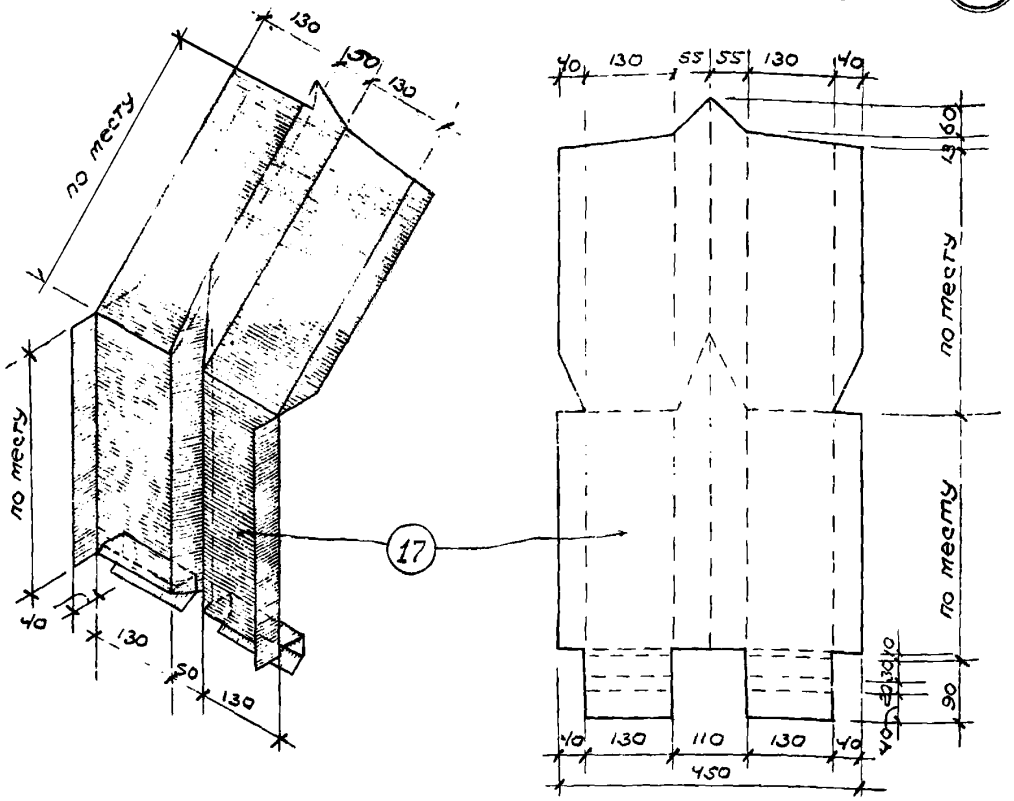

Аксонометрия и раскрой элемента 17

ТД 1556	Деталь 24. Сопряжение фасонных элементов из кровельной стали в месте пересечения карниза фонаря поперечным деформационным швом.	Мк-02-35
		Лист 7

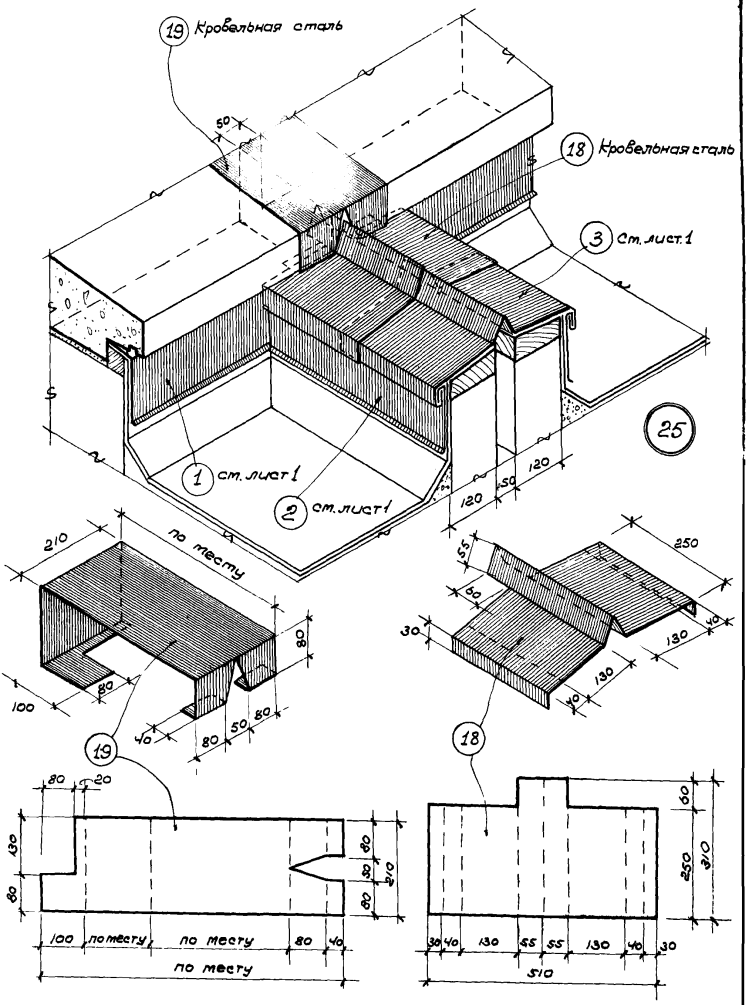

Аксонометрия и раскрой элементов 18 и 19

Деталь 25. Сопряжение фасонных элементов из кровельной стали в месте пересечения парапета стены деформационным швом

ПК-02-35

Лист 8

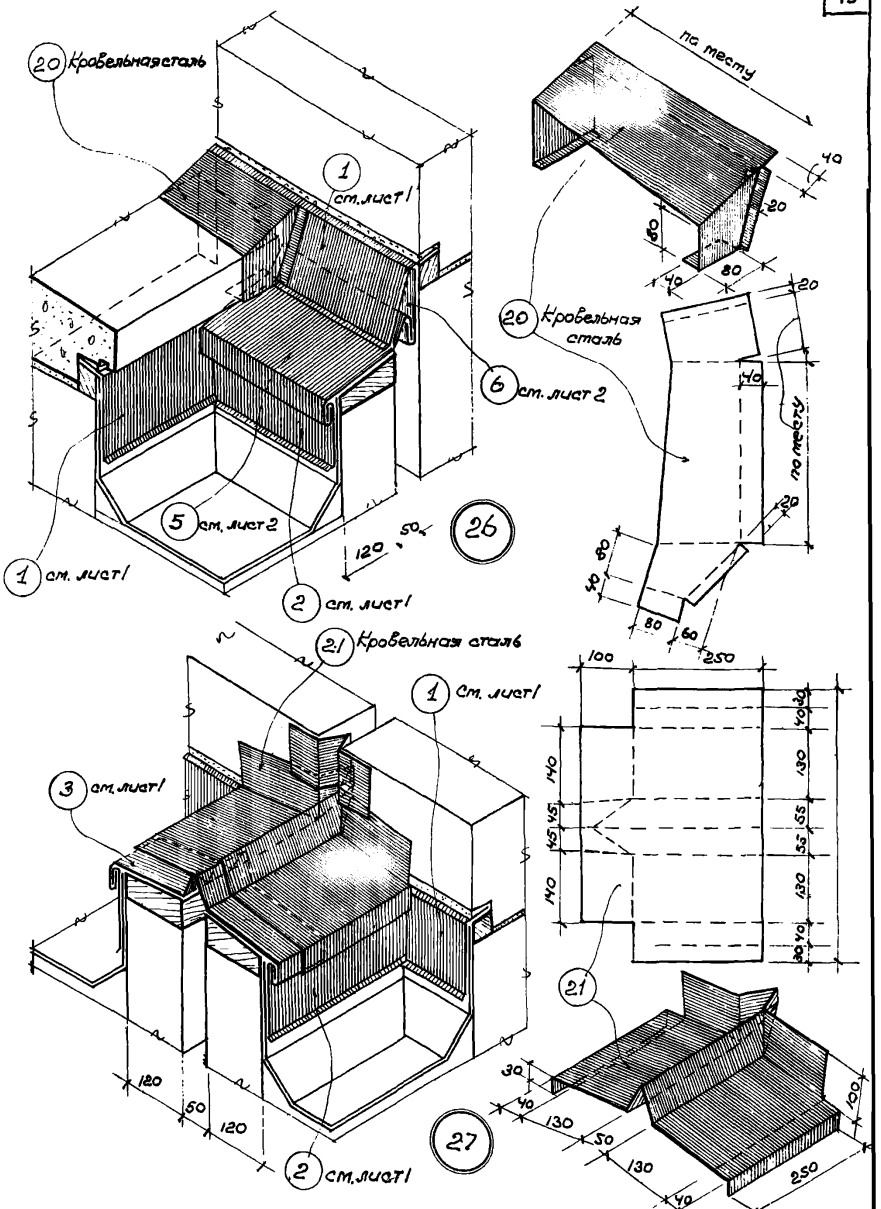

Аксонометрия и раскрой элементов 20 и 21

ТД 1956	Деталь 26 и 27. Сопряжение фасонных элементов из кровельной стали в местах примыкания деформационных швов покрытия к стене повышенного пролета здания	ПК-02-35	
		Лист	9

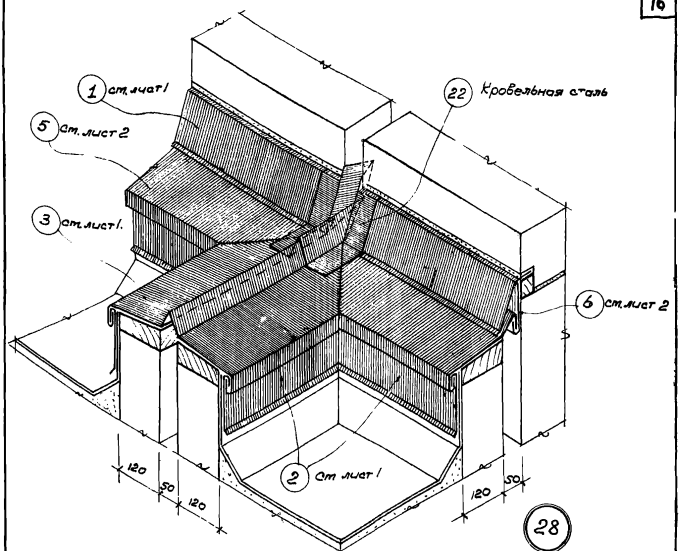

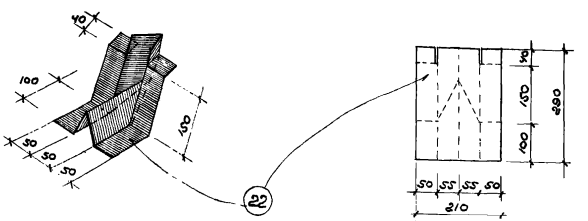

Аксонометрия и раскрой элемента 22

ТД 1956	Деталь 28 Сопряжение фасонных элементов из кровельной стали в местах примыкания деформационных швов покрытия к стене повышенного пролета здания	ПК-02-35	
		Лист	10

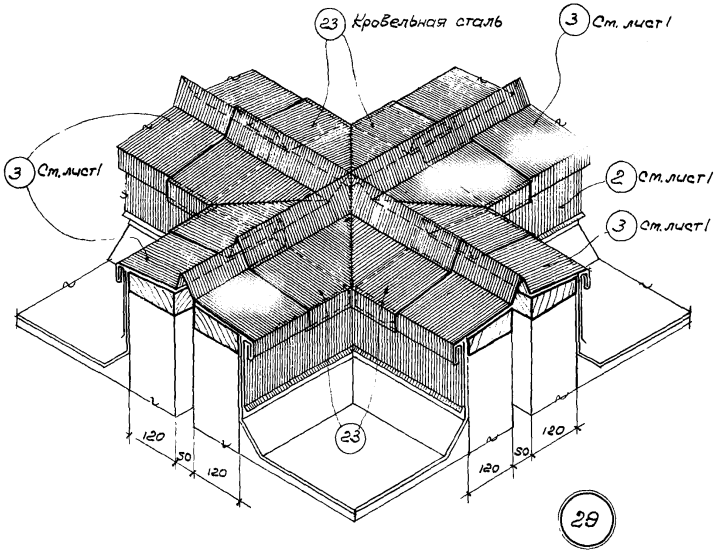

29

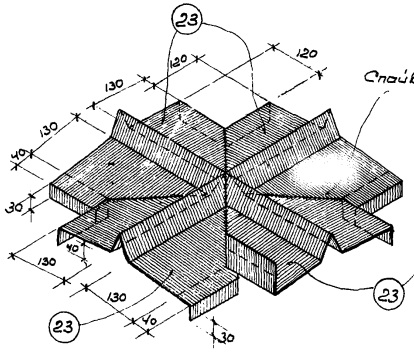

Аксонометрия колпака из элементов 23

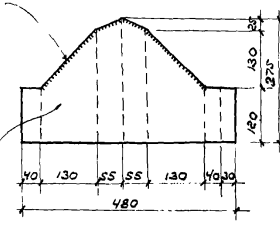

Раскрои элемента 23

gost.e-ecolog.ru

ТД 1956	Деталь 29. Сопряжение фасонных элементов из кровельной стали в месте взаимного пересечения деформационных швов	ПК-02-35
		Лист 11